ТИПОВОЙ ПРОЕКТ

901-6-66

ГРАДИРНИ С ВЕНТИЛЯТОРАМИ 1 ВГ 104 ПЛЁНОЧНЫЕ С СЕКЦИЯМИ ПЛОЩАДЬЮ 324 м^2 СО СТАЛЬНЫМ КАРКАСОМ

АЛЬБОМ III

УЗЛЫ, ИЗДЕЛИЯ И ДЕТАЛИ СТРОИТЕЛЬНЫХ КОНСТРУКЦИЙ.

gost.e-ecolog.ru

ЦЕНТРАЛЬНЫЙ ИНСТИТУТ ТИПОВОГО ПРОЕКТИРОВАНИЯ
ГОССТРОЯ СССР

Москва, А-445, Смоленская ул., 23
Сдано в печать VII 1982 г.
Заказ № 7904 Тираж 520 экз.

ТИПОВОЙ ПРОЕКТ

901-6-66

ГРАДИРНИ С ВЕНТИЛЯТОРАМИ 1 ВГ 104 ПЛЁНОЧНЫЕ С СЕКЦИЯМИ ПЛОЩАДЬЮ 324 м^2 СО СТАЛЬНЫМ КАРКАСОМ

СОСТАВ ПРОЕКТА

АЛЬБОМ	I	ОБЩИЕ УКАЗАНИЯ ТЕХНОЛОГИЧЕСКОЕ ОБОРУДОВАНИЕ
АЛЬБОМ	II	АРХИТЕКТУРНО-СТРОИТЕЛЬНЫЕ РЕШЕНИЯ
АЛЬБОМ	III	УЗЛЫ, ИЗДЕЛИЯ И ДЕТАЛИ СТРОИТЕЛЬНЫХ КОНСТРУКЦИЙ
АЛЬБОМ	IV	ЭЛЕМЕНТЫ ЖЕЛЕЗОБЕТОННЫХ КОНСТРУКЦИЙ
АЛЬБОМ	V	КОНСТРУКЦИИ МЕТАЛЛИЧЕСКИЕ
АЛЬБОМ	VI	ЭЛЕКТРООБОРУДОВАНИЕ. АВТОМАТИКА, ТЕХНОЛОГИЧЕСКИЙ КОНТРОЛЬ
АЛЬБОМ	VII	ЗАКАЗНЫЕ СПЕЦИФИКАЦИИ
АЛЬБОМ	VIII	СМЕТЫ
АЛЬБОМ	IX	ВЕДОМОСТИ ПОТРЕБНОСТИ В МАТЕРИАЛАХ АЛЬБОМ III

РАЗРАБОТАН
ПРОЕКТНЫМ ИНСТИТУТОМ
"ПРОМСТРОЙПРОЕКТ"

ГЛАВНЫЙ ИНЖЕНЕР ИНСТИТУТА В И КОРОЛЁВ
ГЛАВНЫЙ ИНЖЕНЕР ПРОЕКТА С В ПЕРЕГУДОВ

УТВЕРЖДЕН ПРОТОКОЛОМ ТЕХНИЧЕСКОГО СОВЕТА ИНСТИТУТА „СОЮЗВОДОКАНАЛПРОЕКТ"
ОТ 6 НОЯБРЯ 1981 г N 56
ВВЕДЕН В ДЕЙСТВИЕ
Г/О СОЮЗВОДОКАНАЛНИИПРОЕКТ
ПРИКАЗ № 82 ОТ 7 АПРЕЛЯ 1982 г

17837-03 2

Формат	Лист	Обозначение	Наименование	Стр.
12	1	ТП 901-6-66-ДО	Ведомость листов выпуска	2
12	2	-ДО	Ведомость листов выпуска	3
12	3	-ТТ	Технические требования	4
11	1	-КЖИ-С1	Сетка арматурная С1	5
11	1	-КЖИ-С2	Сетка арматурная С2	5
11	1	-КЖИ-С3	Сетка арматурная С3	6
11	1	-КЖИ-С4	Сетка арматурная С4	6
11	1	-КЖИ-С5	Сетка арматурная С5	7
11	1	-КЖИ-С8	Сетка арматурная С8	7
11	1	-КЖИ-С7	Сетка арматурная С7	8
11	1	-КЖИ-С6	Сетка арматурная С6	8
11	1	-КЖИ-С14	Сетка арматурная С14	9
11	1	-КЖИ-С9	Сетка арматурная С9	9
11	1	-КЖИ-С11	Сетка арматурная С11	10
11	1	-КЖИ-С10	Сетка арматурная С10	10
11	1	-КЖИ-С12	Сетка арматурная С12	11
11	1	-КЖИ-С13	Сетка арматурная С13	11
11	1	-КЖИ-С15	Сетка арматурная С15	12
11	1	-КЖИ-С16	Сетка арматурная С16	12
11	1	-КЖИ-С17	Сетка арматурная С17	13
11	1	-КЖИ-С18	Сетка арматурная С18	13

Формат	Лист	Обозначение	Наименование	Стр.
11	1	ТП 901-6-66-КЖИ-МС1	Изделие соединительное МС1	14
11	1	-КЖИ-МС2	Изделие соединительное МС2	14
11	1	-КЖИ-МН1	Изделие закладное МН1	15
11	1	-КЖИ-МН2	Изделие закладное МН2	15
11	1	-КЖИ-МН3	Изделие закладное МН3	16
11	1	-КЖИ-МН4	Изделие закладное МН4	16
11	1	-КЖИ-МН5	Изделие закладное МН5	17
11	1	-КЖИ-МН6	Изделие закладное МН6	17
11	1	-КЖИ-МН7	Изделие закладное МН7	18
11	1	-КЖИ-К1	Крюк К1	18
11	1	-КЖИ-МН8	Изделие закладное МН8	19
11	1	-КЖИ-МН9	Изделие закладное МН9	13
11	1	-КЖИ-Щ1	Щит деревянный Щ1	20
11	1	-КЖИ-Щ2	Щит деревянный Щ2	20
11	1	-КЖИ-Щ3	Щит деревянный Щ3	21
11	1	-КЖИ-Щ4	Щит деревянный Щ4	21

Рук. бр.	Кукунова	
Гл.инж.пр.	Перегудов	
Нач. АСОС	Вышкварка	

ТП 901-6-66 -ДО

Ведомость листов выпуска

Стадия	Лист	Листов
Р	1	2

Госстрой СССР ПРОМСТРОЙПРОЕКТ Москва

17827-03 3

Формат	Лист	Обозначение	Наименование	Стр.
11	1	ТП 901-6-66-КЖИ-Щ6	Щит деревянный Щ6	22
11	1	-КЖИ-Щ5	Щит деревянный Щ5	22
12	1	-КЖИ-У1	Узел 1	23
11	1	-КЖИ-У2	Узел 2	24
11	1	-КЖИ-У2СБ	Узел 2 Сборочный чертеж	24
11	1	-КЖИ-У3	Узел 3	25
11	1	-КЖИ-У4	Узел 4	25
11	1	-КЖИ-У5	Узел 5	26
11	1	-КЖИ-У6	Узел 6	26
11	1	-КЖИ-У7	Узел 7	27
11	1	-КЖИ-У8	Узел 8	27
11	1	-КЖИ-КП1	Каркас пространств. КП1	28
11	1	-КЖИ-КР1	Каркас плоский КР1	28

1. Требования к возведению железобетонных конструкций

1.1. Работы по возведению железобетонных сборных и монолитных конструкций следует производить в соответствии с требованиями глав СН и П III-16-80, СН и III-15-76 и СН и П III-23-76.

1.2. На качество замоноличивания стыков элементов сборных конструкций должно быть обращено особое внимание. Марки бетона стыков должны быть не ниже марок бетона стыкуемых конструкций. Допускается применять для этой цели бетон на одну марку выше по прочности на сжатие

1.3 В зимних условиях поверхности стыков перед замоноличиванием должны быть прогреты, температура стыкуемых поверхностей при этом должна быть не ниже +5°С.

1.4. Продолжительность обогрева стыков устанавливается в зависимости от принятого способа выдерживания бетона и температуры наружного воздуха.

1.5 Температура бетонной смеси для замоноличивания стыков при укладке должна быть не ниже 15°С и не выше 35°С, а к началу обогрева - не ниже 10°С.

1.6. Бетон стыков следует выдерживать при положительной температуре до достижения 70% проектной марки по прочности на сжатие.

1.7. Выдерживание бетона стыков следует производить при температуре не выше 50°С, скорость подъема температуры - 8°С в час Колебание температуры при изотермическом выдерживании не должно превышать 10°С. Скорость остывания бетона стыков по окончании выдерживания не должна превышать 12°С в час.

1.8 Режим выдерживания бетона стыков должен уточняться лабораторией строительства.

2. Требования к арматурным и закладным изделиям

2.1 Плоские арматурные сетки и каркасы следует изготовлять при помощи контактной точечной сварки. Сварку следует производить во всех точках пересечения стержней.

2.2 Сварку следует выполнять в соответствии с ГОСТ 14098-68. „Соединения сварные арматуры железобетонных изделий и конструкций. Контактная и ванная сварка. Основные типы и конструктивные элементы" и „Инструкцией по сварке соединений арматуры и закладных деталей железобетонных конструкций" (СН 393-78).

2.3 Размеры сеток и каркасов даны по осям и торцам стержней.

2.4 Для точного соблюдения всех размеров изготовление сеток и каркасов следует производить в кондукторах.

2.5 Закладные изделия следует изготовлять в соответствии с ГОСТ 10922-75. „Арматурные изделия и закладкые детали сварные для железобетонных конструкций. Технические требования и методы испытаний" и СН 393-78.

2.6. Сварку тавровых соединений круглых стержней с листовым прокатом в закладных изделиях следует выполнять под флюсом.

2.7. Защиту закладных изделий от коррозии следует выполнять металлизацией цинком при толщине покрытия 150 мкм.

2.8. Плоские каркасы собирать в пространственные следует при помощи сварки или вязальной проволоки.

2.9. Антикоррозионную защиту металлоконструкций см. общие данные альбом II настоящего проекта.

				ТП 901-6-66 -ТТ	
				Технические требования	Стадия: Р; Лист; Листов: 1
Рук. бр	Кукунова				Госстрой СССР ПРОМСТРОЙПРОЕКТ Москва
Гл инж пр.	Перегудов				
Нач АСОС	Вышкварка				

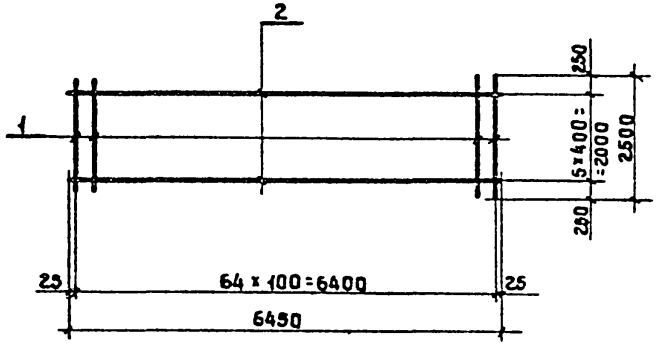

Формат	Зона	Поз.	Обозначение	Наименование	Кол.	Примечание
				Документация		
12			ТП 901-6-66-КЖИ-ТТ	Техн. требования к из-		
				готовл. арм. и закл. издел.		
				Детали		Масса ед. кг.
Б.Ч.		1		ф12АII ℓ=2500	65	2,22
Б.Ч.		2		ф6АI ℓ=6450	6	1,43

	ТП 901-6-66-КЖИ-С1		
Сетка арматурная С1	Стадия: Р	Масса: 152,9	Масштаб:
	Лист	Листов 1	
Исполн. Сучкова	Госстрой СССР ПРОМСТРОЙПРОЕКТ Москва		
Рук. бр. Кукунова			
Гл. инж. пр. Перегудов			
Нач. АСО-5 Бышкварка			
Гост 5781-75			

Альбом III
Типовой проект 901-6-66
Взам. инв. №
Подпись и дата
Инв. № подл.

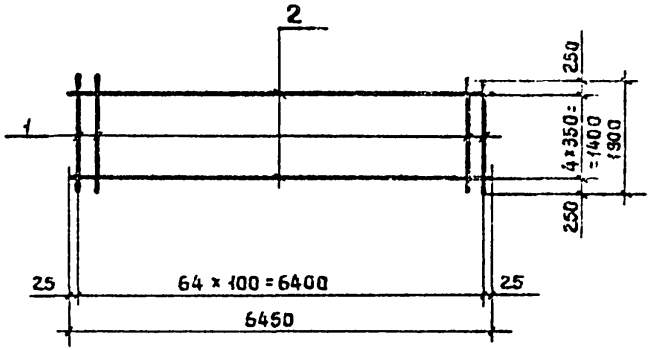

Формат	Зона	Поз.	Обозначение	Наименование	Кол.	Примечание
				Документация		
12			ТП 901-6-66-КЖИ-ТТ	Техн. требования к из-		
				готовл. арм. и закл. изд.		
				Детали		Масса ед. кг.
Б.Ч.		1		ф12АII ℓ=1900	65	1,69
Б.Ч.		2		ф6АI ℓ=6450	5	1,43

	ТП 901-6-66-КЖИ-С2		
Сетка арматурная С2	Стадия: Р	Масса: 117,0	Масштаб:
	Лист	Листов 1	
Исполн. Сучкова	Госстрой СССР ПРОМСТРОЙПРОЕКТ Москва		
Рук. бр. Кукунова			
Гл. инж. пр. Перегудов			
Нач. АСО-5 Бышкварка			
Гост 5781-75			

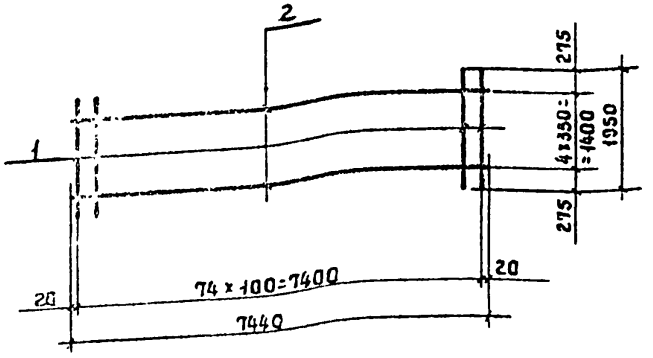

Формат	Зона	Поз.	Обозначение	Наименование	Кол.	Примечание
				Документация		
12			ТП 901-6-66-КЖИ-ТТ	Техн. требования к изготовл. арм. и закл. издел.		
				Детали		Масса ед. кг
Б.Ч.		1		ф12АII ℓ = 1950	76	1,73
Б.Ч.		2		ф6АI ℓ = 7440	5	1,65

ТП 901-6-66-КЖИ-С3

Исполн.	Сучкова		Сетка арматурная С3	Стадия: Р	Масса: 138,0
Рук БР	Кукунова			Лист	Листов 1
Линж ПО	Перегудов		Гост 5781-75	Госстрой СССР ПРОМСТРОЙПРОЕКТ Москва	
Нач АСО-5	Вышкварка				

Типовой проект 901-6-66

Взам. инв. №

Подпись и дата

Инв. № подл.

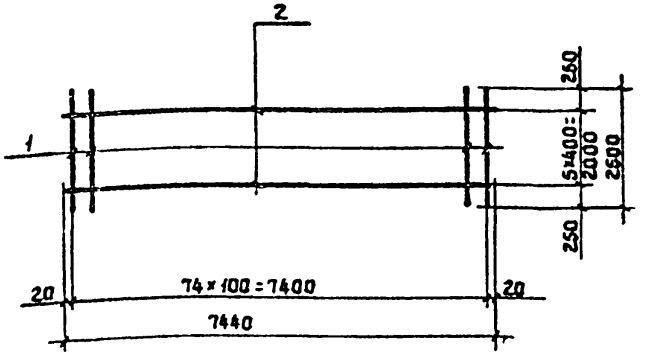

Формат	Зона	Поз.	Обозначение	Наименование	Кол.	Примечание
				Документация		
12			ТП 901-6-66-КЖИ-ТТ	Техн. требования к изготовл. арм. и закл. изд.		
				Детали		Масса ед. кг.
Б.Ч.		1		ф12АII ℓ = 2500	75	2,22
Б.Ч.		2		ф6АI ℓ = 7440	6	1,65

ТП 901-6-66-КЖИ-С4

Исполн	Сучкова		Сетка арматурная С4	Стадия: Р	Масса: 176,4
Рук БР.	Кукунова			Лист	Листов 1
Линж пр	Перегудов		Гост 5781-75	Госстрой СССР ПРОМСТРОЙПРОЕКТ Москва	
Нач АСО 5	Вышкварка				

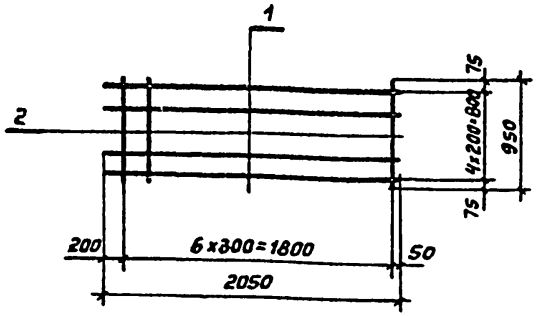

Формат	Зона	Поз.	Обозначение	Наименование	Кол.	Примечание
				Документация		
12			ТП 901-6-66 -КЖИ - ТТ	Техн. требования к изготовл. арм. и закл. издел.		
				Детали		Масса ед. кг.
Б.Ч.		1		ф 12 AII ℓ=2050	5	1,8
Б.Ч.		2		ф 6 AI ℓ=950	7	0,2

ТП 901-6-66-КЖИ-С5

Сетка арматурная С5	Стадия	Масса	Масштаб
	Р	10,4	
	Лист		Листов 1
ГОСТ 5781-75	Госстрой СССР ПРОМСТРОЙПРОЕКТ Москва		

Испол.	Сучкова	
Рук. гр.	Кукунова	
Гл. инж. пр	Перегудов	
Нач. АСО-5	Вышкварка	

Альбом III

Типовой проект 901-6-66

Инв. № подл. | Подпись и дата | Взам. инв. №

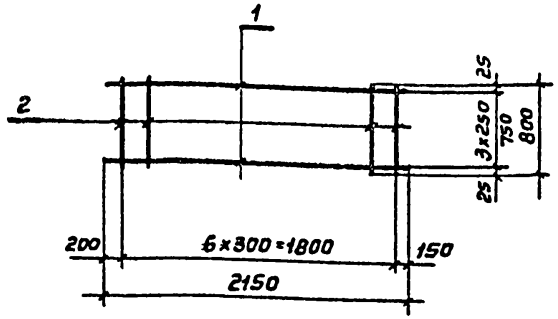

Формат	Зона	Поз.	Обозначение	Наименование	Кол.	Примечание
				Документация		
12			ТП 901-6-66-КЖИ-ТТ	Техн. требования к изготовл. арм. и закл. изд.		
				Детали		Масса ед. кг
Б.Ч.		1		ф 12 AII ℓ=2150	4	1.9
Б.Ч.		2		ф 6 AI ℓ=800	7	0.2

ТП 901-6-66-КЖИ-С8

Сетка арматурная С8	Стадия	Масса	Масштаб
	Р	9.0	
	Лист		Листов 1
ГОСТ 5781-75	Госстрой СССР ПРОМСТРОЙПРОЕКТ Москва		

Испол.	Сучкова	
Рук. гр.	Кукунова	
Гл. инж. пр	Перегудов	
Нач. АСО-5	Вышкварка	

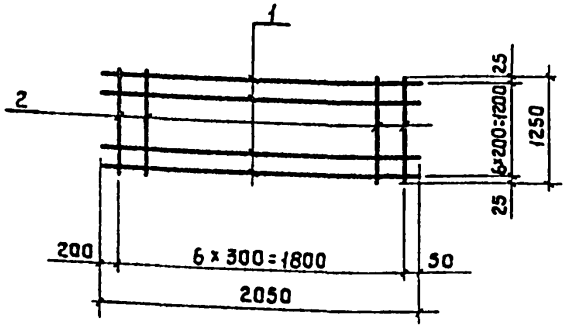

Формат	Зона	Поз.	Обозначение	Наименование	Кол	Примечание
				Документация		
12			ТП 901-6-66-КЖИ-ТТ	Техн. требования к изготовл. арм. и закл. издел.		
				Детали		Масса ед. кг.
Б.Ч.		1		ф12АII ℓ=2050	7	1,8
Б.Ч.		2		ф6АI ℓ=1250	7	0,3

Испол.	Сучкова	
Рук. бр.	Кукунова	
Инж. пр.	Перегудов	
Нач. АСО-5	Вышкварка	

ТП 901-6-66-КЖИ-С 7

Сетка арматурная С 7

Стадия	Масса	Масштаб
Р	14,7	
Лист	Листов 1	

Госстрой СССР ПРОМСТРОЙПРОЕКТ Москва

Гост 5781-75

Альбом III

Типовой проект 901-6-66

Инв. № подл. | Подпись и дата | Взам. инв. №

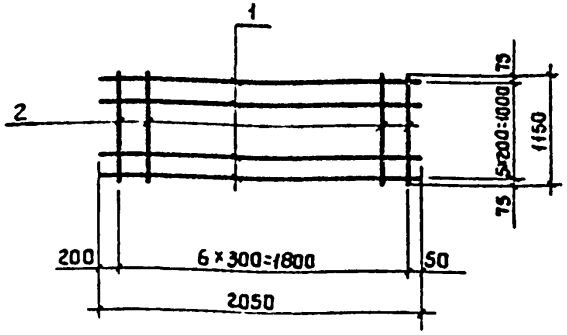

Формат	Зона	Поз.	Обозначение	Наименование	Кол.	Примечание
				Документация		
12			ТП 901-6-66-КЖИ-ТТ	Техн. требования к изготовл. арм. и закл. изд.		
				Детали		Масса ед. кг.
Б.Ч.		1		ф12АII ℓ=2050	6	1,8
Б.Ч.		2		ф6АI ℓ=1150	7	0,3

Испол.	Сучкова	
Рук. бр.	Кукунова	
Инж. пр.	Перегудов	
Нач. АСО-5	Вышкварка	

ТП 901-6-66-КЖИ-С 6

Сетка арматурная С 6

Стадия	Масса	Масштаб
Р	12,9	
Лист	Листов 1	

Госстрой СССР ПРОМСТРОЙПРОЕКТ Москва

Гост 5781-75

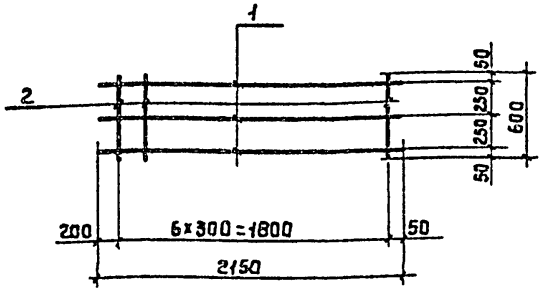

Формат	Зона	Поз.	Обозначение	Наименование	Кол.	Примечание
				Документация		
12			ТП 901-6-66 -КЖИ-ТТ	Техн. требования к изготовл. арм. и закл. издел.		
				Детали		Масса ед. кг.
Б.Ч.		1		ф12АII ℓ=2150	3	1,9
Б.Ч		2		ф6АI ℓ=600	7	0,1

ТП 901-6-66-КЖИ-С14

Сетка арматурная С 14

Стадия	Масса	Масштаб
Р	6,4	
Лист	Листов 1	

Госстрой СССР ПРОМСТРОЙПРОЕКТ Москва

Исполн.	Сучкова	
Рук. бр.	Кукунова	
Гл. инж. пр.	Перегудов	
Нач. ПСО-5	Вышкварка	

Гост 5781-75

Альбом III

Типовой проект 901-6-66

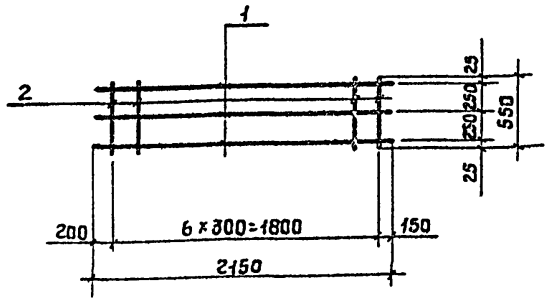

Формат	Зона	Поз.	Обозначение	Наименование	Кол.	Примечание
				Документация		
12			ТП 901-6-66 -КЖИ-ТТ	Техн. требования и изготовл. арм. и закл. изд.		
				Детали		Масса ед. кг.
Б.Ч.		1		ф12АII ℓ=2150	3	1,9
Б.Ч.		2		ф6АI ℓ=550	7	0,1

Взам. инв. №

Подпись и дата

Инв. № подл.

ТП 901-6-66-КЖИ-С9

Сетка арматурная С 9

Стадия	Масса	Масштаб
Р	6,4	
Лист	Листов 1	

Госстрой СССР ПРОМСТРОЙПРОЕКТ Москва

Исполн.	Сучкова	
Рук. бр.	Кукунова	
Гл. инж. пр.	Перегудов	
Нач. ПСО-5	Вышкварка	

Гост 5781-75

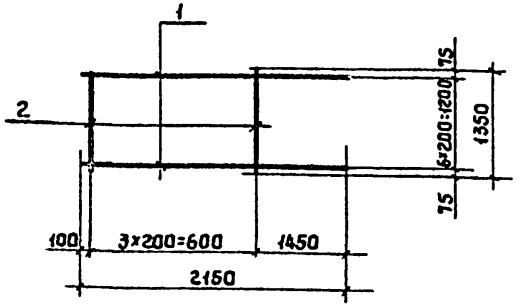

Формат	Зона	Поз.	Обозначение	Наименование	Кол.	Примечание
				Документация		
12			ТП 901-6-66-КЖИ-ТТ	Техн требования к изготовл. арм. и закл. издел.		
				Детали		Масса ед. кг.
Б.Ч.		1		ф12АII ℓ=2150	7	1,9
Б.Ч.		2		ф6АI ℓ=1350	4	0,3

ТП 901-6-66-КЖИ-С 11

Сетка арматурная С 11

Стадия	Масса	Масштаб
Р	14,5	
Лист	Листов 1	

Госстрой СССР ПРОМСТРОЙПРОЕКТ Москва

Исполн	Сучкова	
Рук.бр.	Кукунова	
Гл.инж.пр.	Перегудов	
Нач.АСО-5	Вышкварка	

Гост 5781-75

Альбом III

Типовой проект 901-6-66

Инв.№ подл. | Подпись и дата | Взам.инв.№

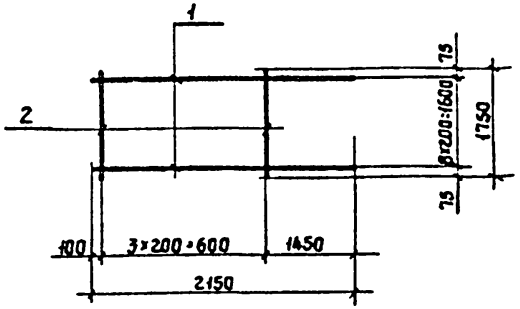

Формат	Зона	Поз.	Обозначение	Наименование	Кол.	Примечание
				Документация		
12			ТП 901-6-66-КЖИ-ТТ	Техн. требования к изготовл. арм. и закл. изд.		
				Детали		Масса ед. кг.
Б.Ч.		1		ф12АII ℓ=2150	9	1,9
Б.Ч.		2		ф6АI ℓ=1750	4	0,4

ТП 901-6-66-КЖИ-С 10

Сетка арматурная С 10

Стадия	Масса	Масштаб
Р	18,7	
Лист	Листов 1	

Госстрой СССР ПРОМСТРОЙПРОЕКТ Москва

Исполн	Сучкова	
Рук.бр.	Кукунова	
Гл.инж.пр.	Перегудов	
Нач.АСО-5	Вышкварка	

Гост 5781-75

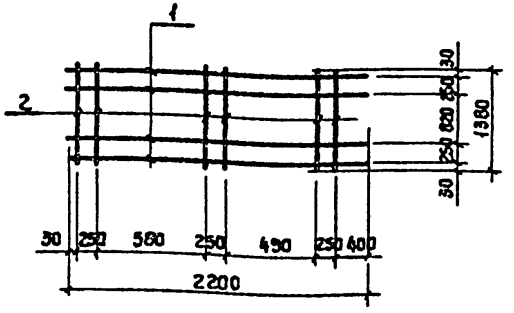

Формат	Зона	Поз.	Обозначение	Наименование	Кол.	Примечание
				Документация		
12			ТП 901-6-66-КЖИ-ТТ	Техн. требования к изготовл. арм. и закл. издел.		
				Детали		Масса ед. кг.
Б.Ч.		1		ф8AI ℓ=2200	4	0,9
Б.Ч.		2		ф8AI ℓ=1380	6	0,9

ТП 901-6-66-КЖИ-С12

Сетка арматурная С 12

Стадия	Масса	Масштаб
Р	6,6	

Лист | Листов 1

Госстрой СССР ПРОМСТРОЙПРОЕКТ Москва

Гост 5781-75

Исполн.	Сучкова	
Рук. бр	Кукунова	
Гл. инж. пр	Перегудов	
Нач. АСО-5	Вышкварка	

Альбом III

Типовой проект 901-6-66

Взам. инв. №

Подпись и дата

Инв. № подл.

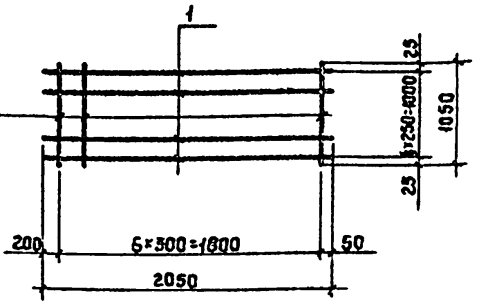

Формат	Зона	Поз.	Обозначение	Наименование	Кол.	Примечание
				Документация		
12			ТП 901-6-66-КЖИ-ТТ	Техн. требования к изготовл. арм. и закл. изд.		
				Детали		Масса ед. кг.
Б.Ч.		1		ф12AII ℓ=2050	5	1,8
Б.Ч.		2		ф6AI ℓ=1050	7	0,2

ТП 901-6-66-КЖИ-С13

Сетка арматурная С 13

Стадия	Масса	Масштаб
Р	10,4	

Лист | Листов 1

Госстрой СССР ПРОМСТРОЙПРОЕКТ Москва

Гост 5781-75

Исполн.	Сучкова	
Рук. бр.	Кукунова	
Гл. инж. пр	Перегудов	
Нач. АСО-5	Вышкварка	

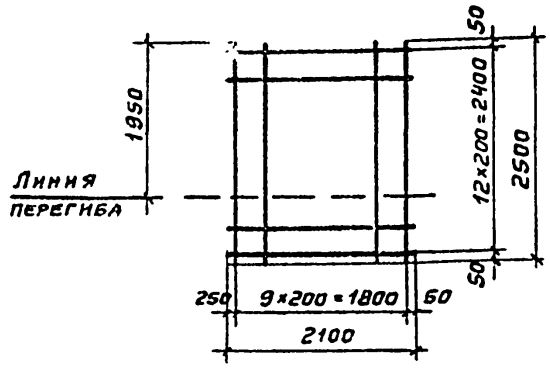

Формат	Зона	Поз.	Обозначение	Наименование	Кол.	Примечание
				Документация		
12			ТП 901-6-66 -КЖИ-ТТ	Техн. требования к изготовл. арм. и закл. издел		
				Детали		Масса ед. кг
Б.ч.		1		ф12AII ГОСТ 5781-75 ℓ=2100	13	1,9
Б.ч.		2		ф12AII ГОСТ 5781-75 ℓ=2500	10	2.2

ТП 901-6-66-КЖИ-С15

Сетка арматурная С 15

Стадия	Масса	Масштаб
Р	46.7	

Лист | Листов 1

Госстрой СССР ПРОМСТРОЙПРОЕКТ Москва

Исполн. Сучкова
Рук. бр Кукунова
Гл. инж пр Перегудов
Нач. АСО-5 Бышкварка

Альбом III

Типовой проект 901-6-66

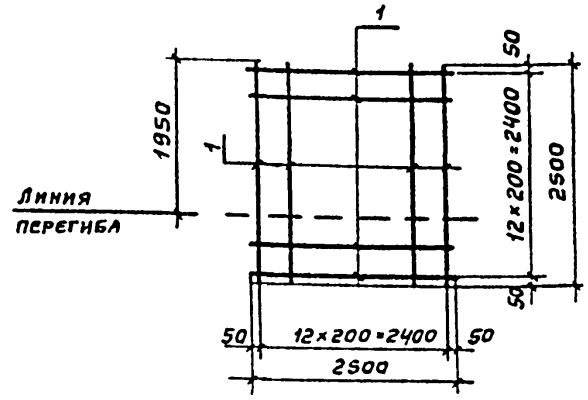

Формат	Зона	Поз	Обозначение	Наименование	Кол.	Примечание
				Документация		
12			ТП 901-6-66 -КЖИ-ТТ	Техн. требования к изготовл. арм. и закл. изд.		
				Детали		Масса ед. кг
Бч		1		ф12AII ГОСТ 5781-75 ℓ=2500	26	2.2

ТП 901-6-66-КЖ.1-С16

Сетка арматурная С16

Стадия	Масса	Масштаб
Р	57.2	

Лист | Листов 1

Госстрой СССР ПРОМСТРОЙПРОЕКТ Москва

Исполн Сучкова
Рук бр Кукунова
Гл. инж пр Перегудов
Нач АСО-5 Бышкварка

Инв. № подл. | Подпись и дата | Взам. инв. №

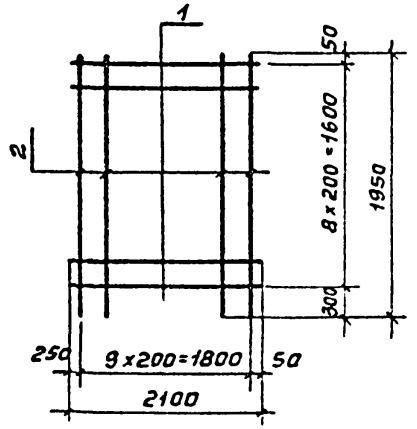

Формат	Зона	Поз.	Обозначение	Наименование	Кол.	Примечание
				Документация		
12			ТП 901-6-66-КЖИ-ТТ	Техн. требования к изготовл. арм. и закл. издел.		
				Детали		Масса ед. кг.
Б.Ч.		1		ф12АII ГОСТ 5781-75 ℓ=2100	9	1,9
Б.Ч.		2		ф12АII ГОСТ 5781-75 ℓ=1950	10	1,7

ТП 901-6-66-КЖИ-С17

Сетка арматурная С17

Стадия Р | Масса 4,1 | Масштаб

Лист | Листов 1

Госстрой СССР ПРОМСТРОЙПРОЕКТ МОСКВА

Исполн. Сучкова
Рук. бр. Лукьянова
Гл. инж. пр. Перегудов
Нач. ОПС Зверева

Альбом III

Типовой проект 901-6-66

Инв. № подл. | Подпись и дата | Взам. инв. №

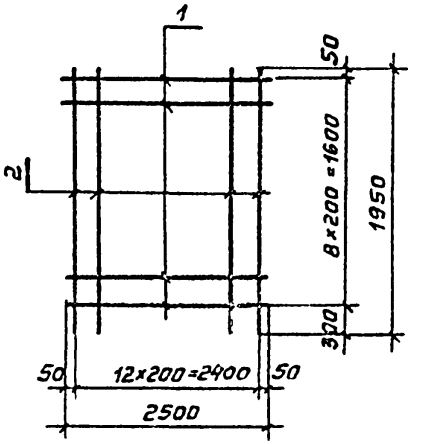

Формат	Зона	Поз.	Обозначение	Наименование	Кол.	Примечание
				Документация		
12			ТП 901-6-66-КЖИ-ТТ	Техн. требования к изготовл. арм. и закл. изд.		
				Детали		Масса ед. кг
Б.Ч.		1		ф12АII ГОСТ 5781-75 ℓ=2500	9	2,2
Б.Ч.		2		ф12АII ГОСТ 5781-75 ℓ=1950	15	1,7

ТП 901-6-66-КЖИ-С18

Сетка арматурная С18

Стадия Р | Масса 4,9 | Масштаб

Лист | Листов 1

Госстрой СССР ПРОМСТРОЙПРОЕКТ

Исполн. Сучкова
Рук. бр. Лукьянова
Гл. инж. пр. Перегудов
Нач. ОПС Зверева

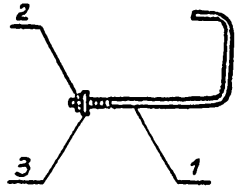

Формат	Зона	Поз.	Обозначение	Наименование	Кол.	Примечание
				Документация		
12			ТП 901-6-66 -КЖИ-ТТ	Техн. требования к изготовл. арм. и закл. издел.		
				Детали		Масса ед. кг.
11		1	ТП 901-6-66 КЖИ-КР1	Крюк К1	1	0.4
Б.Ч.		2		Гайка М10 ГОСТ 5915-70*	1	0.01
Б.Ч.		3		Шайба М10 ГОСТ 11371-78	1	—

Исполн.	Сучкова		ТП 901-6-66-КЖИ-МС1
Рук. БР.	Кукунова		Изделие соединительное МС 1
Гл. инж. пр.	Перегудов		Стадия: Р; Масса: 0,41; Масштаб:
Нач. АСО-5	Вышкварка		Лист; Листов 1
			Госстрой СССР ПРОМСТРОЙПРОЕКТ Москва

Альбом III

Типовой проект 901-6-66

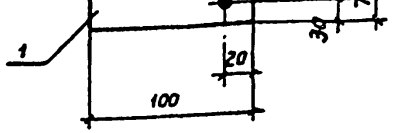

Формат	Зона	Поз.	Обозначение	Наименование	Кол.	Примечание
				Документация		
12			ТП 901-6-66 -КЖИ-ТТ	Техн. требования к изготовл. арм и закл. изд.		
				Детали		Масса ед. кг
Б.Ч.		1		∠75×6 ГОСТ 8509-72 ℓ=100	1	0.7

Исполн.	Сучкова		ТП 901-6-66-КЖИ-МС2
Рук БР	Кукунова		Изделие соединительное МС 2
Гл. инж пр	Перегудов		Стадия: Р; Масса: 0,7; Масштаб:
Нач. АСО-5	Вышкварка		Лист; Листов 1
			Госстрой СССР ПРОМСТРОЙПРОЕКТ Москва

Инв. № подл. | Подпись и дата | Взам. инв. №

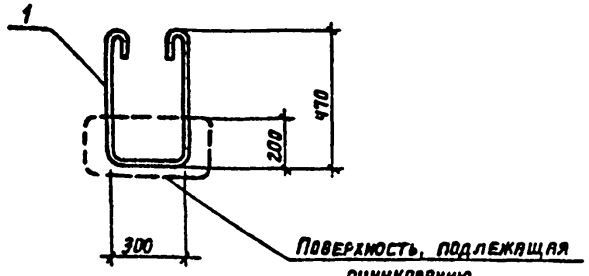

Формат	Зона	Поз.	Обозначение	Наименование	Кол.	Примечание
				Документация		
12			ТП901-6-66-КЖИ-ТТ	Техн. требования к изготовл. арм. и закл. издел.		
				Детали		Масса ед. кг
Б.Ч		1		Ф16АI ℓ=1480	1	2.3

ТП901-6-66-КЖИ-МН1

Изделие закладное МН1	Стадия	Масса	Масштаб
	Р	2.3	
	Лист		Листов 1
Гост 5781-75	Госстрой СССР ПРОМСТРОЙПРОЕКТ Москва		

Исполн	Сучкова	
Рук бр	Кукунова	
Гл инж пр	Перегудов	
Нач АСО-5	Вышкварка	

Альбом III

Типовой проект 901-6-66

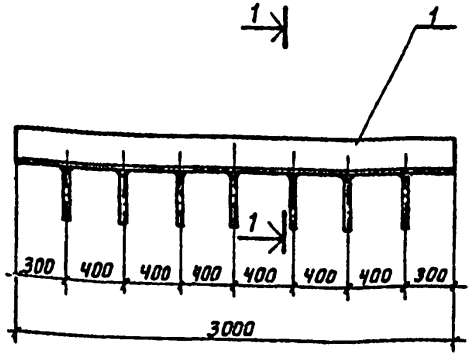

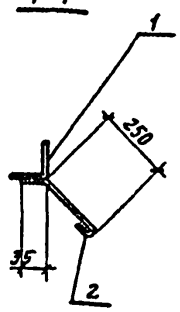

Формат	Зона	Поз.	Обозначение	Наименование	Кол.	Примечание
				Документация		
12			ТП901-6-66-КЖИ-ТТ	Техн. требования к изготовл. арм. и закл. изд.		
				Детали		Масса ед. кг
Б.Ч		1		∟50×5 ГОСТ 8509-72 ℓ=3000	1	11,4
Б.Ч		2		Ф8АI ГОСТ 5781-75 ℓ=3000	7	0,8

ТП 901-6-66-КЖИ-МН2

Изделие закладное МН2	Стадия	Масса	Масштаб
	Р	12.2	
	Лист		Листов 1
	Госстрой СССР ПРОМСТРОЙПРОЕКТ Москва		

Исполн	Сучкова	
Рук бр	Кукунова	
Гл инж пр	Перегудов	
Нач АСО-5	Вышкварка	

Инв № подл. | Подпись и дата | Взам. инв. №

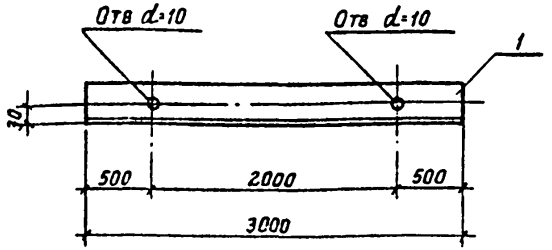

Формат	Зона	Поз.	Обозначение	Наименование	Кол	Примечание
				Документация		
12			ТП 901-6-66 -КЖИ-ТТ	Техн требования к изготовл. арм и закл издел		
				Детали		Масса ед кг
БЧ		1		L 50×5 ГОСТ 8509-72 ℓ=3000	1	114

ТП 901-6-66-КЖИ-МН3

Изделие закладное МН3

Стадия	Масса	Масштаб
Р	114	
Лист	Листов 1	

Госстрой СССР ПРОМСТРОЙПРОЕКТ Москва

Исполн	Сучкова	
Рук. БР	Кукунова	
Гл инж пр	Перегудов	
Нач АСО-5	Вышкварка	

Альбом III

Типовой проект 901-6-66

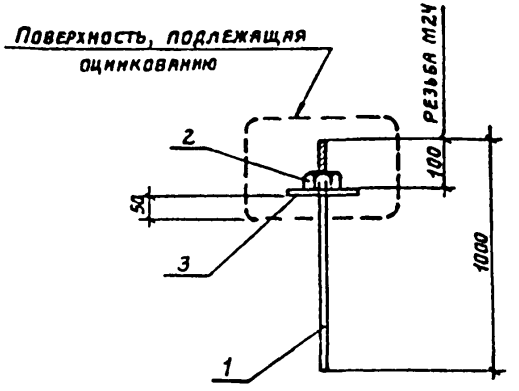

Формат	Зона	Поз	Обозначение	Наименование	Кол	Примечание
				Документация		
12			ТП 901-6-66 -КЖИ-ТТ	Техн. требования к изготовл. арм и закл. изд		
				Детали		Масса ед. кг
БЧ		1		ф24 ГОСТ 2590-71* ℓ=1000	1	36
БЧ		2		Гайка М24 ГОСТ 5915-70*	1	0.1
БЧ		3		Шайба М24 ГОСТ 11371-78	1	—

Взам инв №

Подпись и дата

Инв № подл

ТП 901-6-66-КЖИ-МН4

Изделие закладное МН4

Стадия	Масса	Масштаб
Р	37	
Лист	Листов 1	

Госстрой СССР ПРОМСТРОЙПРОЕКТ Москва

Исполн	Сучкова	
Рук БР	Кукунова	
Гл инж пр	Перегудов	
Нач АСО 5	Вышкварка	

17827-03 17

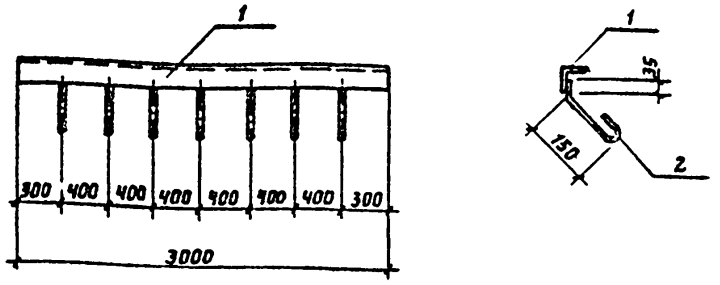

Формат	Зона	Поз.	Обозначение	Наименование	Кол.	Примечание
				Документация		
12			ТП 901-6-66 -КЖИ-ТТ	Техн требования к из-		
				готовл. арм и закл. издел		
				Детали		Масса ед кг
Б Ч		1		L 50×5 ГОСТ 8509-72 ℓ=3000	1	11,4
Б.Ч		2		ф8 AI ГОСТ 5781-75 ℓ=300	1	0,8

ТП 901-6-66-КЖИ-МН5

Изделие закладное МН5

Стадия	Масса	Масштаб
Р	12.2	
Лист	Листов 1	

Исполн	Сучкова	
Рук БР	Кукунова	
Гл инж пр	Перегудов	

Госстрой СССР ПРОМСТРОЙПРОЕКТ Москва

Альбом III

Типовой проект 901-6-66

Взам инв №

Подпись и дата

Инв № подл

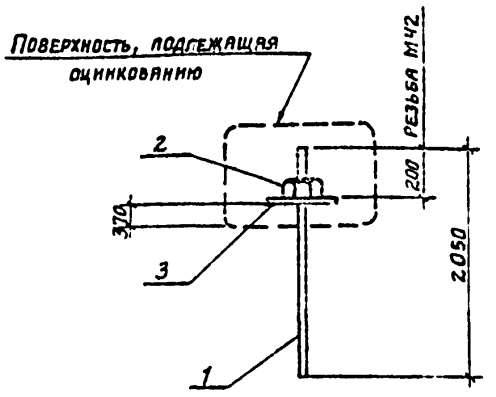

Формат	Зона	Поз.	Обозначение	Наименование	Кол	Примечание
				Документация		
12			ТП 901-6-66 -КЖИ-ТТ	Техн. требования к из-		
				готовл. арм. и закл. изд		
				Детали		Масса ед кг
Б.Ч		1		ф42 ГОСТ 2590-71* ℓ=2050	1	22.3
Б.Ч		2		Гайка М42 ГОСТ 5915-70*	1	0.2
Б.Ч		3		Шайба М42 ГОСТ 11371-78	1	0.1

ТП 901-6-66-КЖИ-МН6

Изделие закладное МН6

Стадия	Масса	Масштаб
Р	22 6	
Лист	Листов 1	

Исполн	Сучкова	
Рук БР	Кукунова	
Гл инж пр	Перегудов	
Нач АСО-5	Вышкварка	

Госстрой СССР ПРОМСТРОЙПРОЕКТ Москва

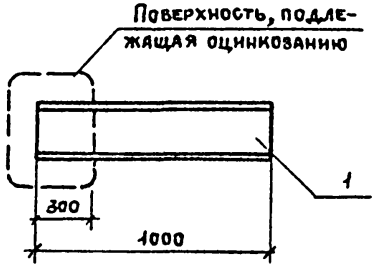

Формат	Зона	Поз.	Обозначение	Наименование	Кол.	Примечание
				Документация		
12			ТП 901-6-66 - КЖИ-ТТ	Техн. требования к изготовл. арм. и закл. изд.		
				Детали		Масса ед. кг
11		1		С16 ГОСТ 8240-72 ℓ = 1000	1	14.2

Испол.	Сучкова		
Рук. бр	Кукунова		
Гл. инж. пр	Перегудов		
Нач. АСОС	Вышкварка		

ТП 901-6-66 - КЖИ-МН7

Изделие закладное МН 7

Стадия	Масса	Масштаб
Р	14.2	
Лист	Листов 1	

Госстрой СССР
ПРОМСТРОЙПРОЕКТ
Москва

Альбом III

Типовой проект 901-6-66

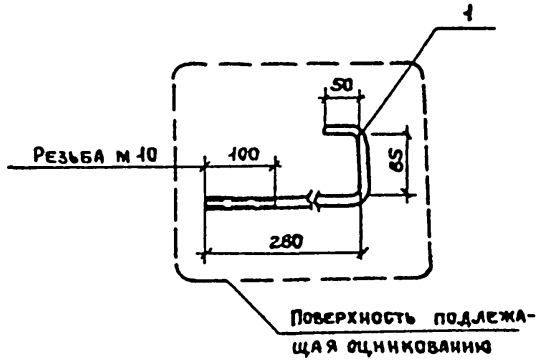

Формат	Зона	Поз	Обозначение	Наименование	Кол	Примечание
				Документация		
12			ТП 901-6-66- КЖИ-ТТ	Техн. требования к изготовл. арм. и закл. изд.		
				Детали		Масса ед. кг
		1		ф10 ГОСТ 2590-71* С = 415	1	0.4

Испол.	Сучкова		
Рук. бр.	Кукунова		
Гл. инж. пр	Перегудов		
Нач. АСОС	Вышкварка		

ТП 901-6-66- КЖИ-К1

Крюк К1

Стадия	Масса	Масштаб
Р	0.4	
Лист	Листов 1	

Госстрой СССР
ПРОМСТРОЙПРОЕКТ
Москва

Инв. № подл. | Подпись и дата | Взам. инв. №

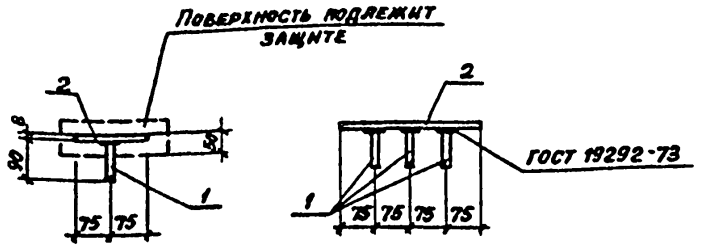

Формат	Зона	Поз.	Обозначение	Наименование	Кол.	Примечание
				Документация		
12			ТП 901-6-66-КЖИ-ТТ	Техн. требования к изготовлению арм. и закл. изд.		
				Детали		масса ед., кг.
Б.Ч.		1		Ф8 А III ГОСТ 5781-75 С-90	3	0,04
Б.Ч.		2		-150×8 ГОСТ 19903-74 С-300	1	2,8

Исполн	Шанскова		
Рук гр инж	Кукунова		
Гл инж пр	Перегудов		
Нач АСО-5	Вышкварка		

ТП 901-6-66-КЖИ-МН 8

Изделие закладное МН 8

Стадия	Масса	Масштаб
Р	2,9 кг	
Лист	Листов 1	

Госстрой СССР ПРОМСТРОЙПРОЕКТ Москва

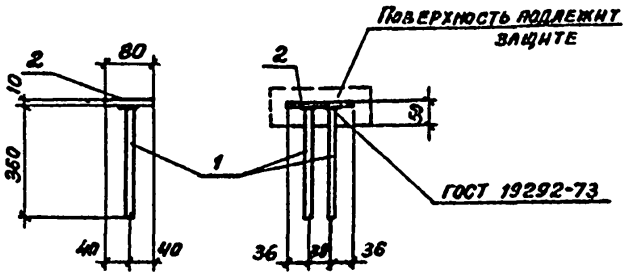

Формат	Зона	Поз.	Обозначение	Наименование	Кол.	Примечание
				Документация		
12			ТП 901-6-66-КЖИ-ТТ	Техн. требования к изготовлению арм. и закл. изделий.		
				Детали		масса ед. кг.
Б.Ч.		1		Ф12 А III ГОСТ 5.1459-72* С-360	2	0,3
Б.Ч.		2		-80×10 ГОСТ 19903-74 С-110	1	0,7

Исполн	Шанскова		
Рук гр инж	Кукунова		
Гл инж пр	Перегудов		
Нач АСО-5	Вышкварка		

ТП 901-6-66-КЖИ-МН 9

Изделие закладное МН 9

Стадия	Масса	Масштаб
Р	1,3 кг	
Лист	Листов 1	

Госстрой СССР ПРОМСТРОЙПРОЕКТ Москва

Инв. № подл. | Подпись и дата | Взам. инв. №

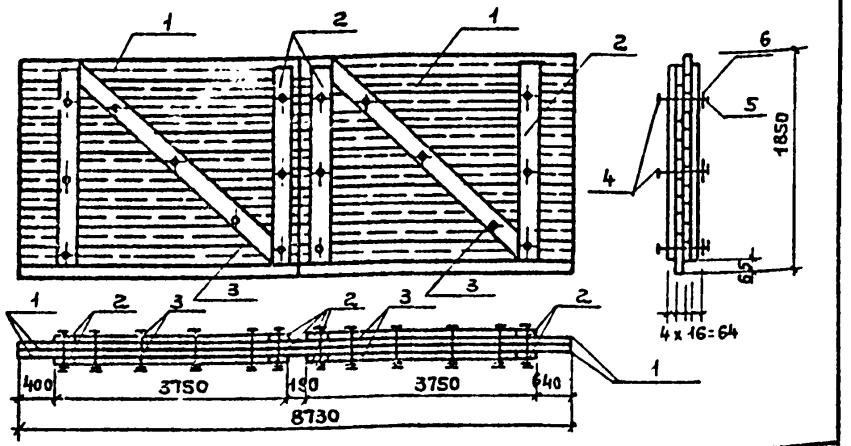

Формат	Зона	Поз.	Обозначение	Наименование	Кол	Примечание
				Документация		
А2			ТП 901-6-66-КЖИ-ТТ	Технические требования		
				Сборочные единицы и детали		Объем м3
Б4		1		Доска деревянная 16х130 ℓ=4365	58	0.51
Б4		2		То же 16х130 ℓ=1820	8	0.03
Б4		3		" 16х130 ℓ=4400	4	0.04
Б4				Итого		0.58
Б4		4		Болт М10 ГОСТ 7798-70*ℓ=100	24	1.5 кг
Б4		5		Гайка М10 ГОСТ 5916-70*	24	0.3 кг
Б4		6		Шайба М10 ГОСТ 11371-78	48	0.2 кг
Б4		7		Гвозди 3.0х60 ГОСТ 4028-63*	136	1.4 кг

Исполн	Шанскова		ТП 901-6-66- КЖИ-Щ1
Рук.группы	Кукунова		Щит деревянный Щ1
Гл.инж.пр	Перегудов		Стадия: Р; Масса: 0.41; Масштаб:
Нач.АСОС	Вышкварка		Лист; Листов 1
			Госстрой СССР ПРОМСТРОЙПРОЕКТ Москва

Альбом III

Типовой проект 901-6-66

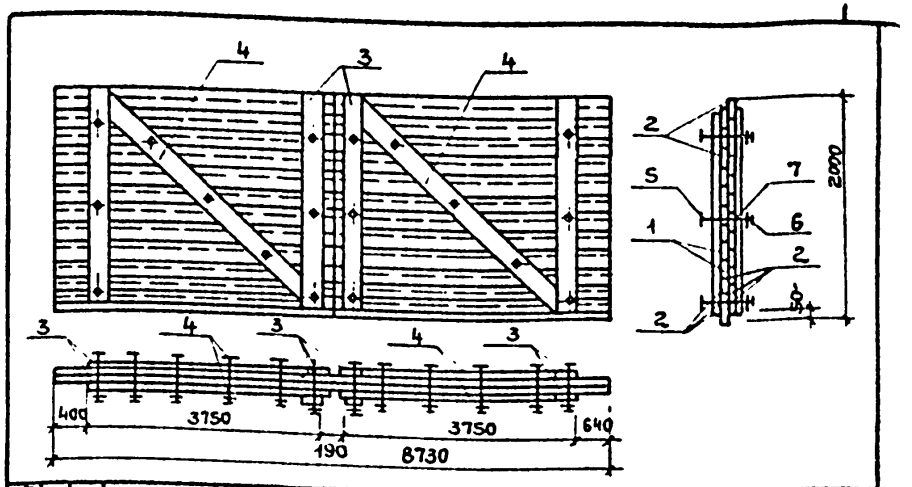

Формат	Зона	Поз.	Обозначение	Наименование	Кол	Примечание
				Документация		
А2			ТП 901-6-66 - КЖИ-ТТ	Технические требования		
				Сборочные единицы и детали		Объем м3
Б4		1		Доска деревянная 16х130 ℓ=4365	38	0.34
Б4		2		То же 16х100 ℓ=4365	28	0.19
Б4		3		" 16х130 ℓ=1900	8	0.03
Б4		4		" 16х130 ℓ=4300	4	0.05
				Итого		0.61
Б4		5		Болт М10 ГОСТ 7798-70* ℓ=100	24	1.5 кг
Б4		6		Гайка М10 ГОСТ 5916-70*	24	0.3 кг
Б4		7		Шайба М10 ГОСТ 11371-78	48	0.2 кг
Б4		8		Гвозди 3.0х60 ГОСТ 4028-63*	152	1.5 кг

Взам. инв. №

Подпись и дата

Инв. № подл.

Исполн.	Шанскова		ТП 901-6-66 - КЖИ-Щ2
Рук.группы	Кукунова		Щит деревянный Щ2
Гл.инж.пр	Перегудов		Стадия: Р; Масса: 0.43; Масштаб:
Нач.АСОС	Вышкварка		Лист; Листов 1
			Госстрой СССР ПРОМСТРОЙПРОЕКТ Москва

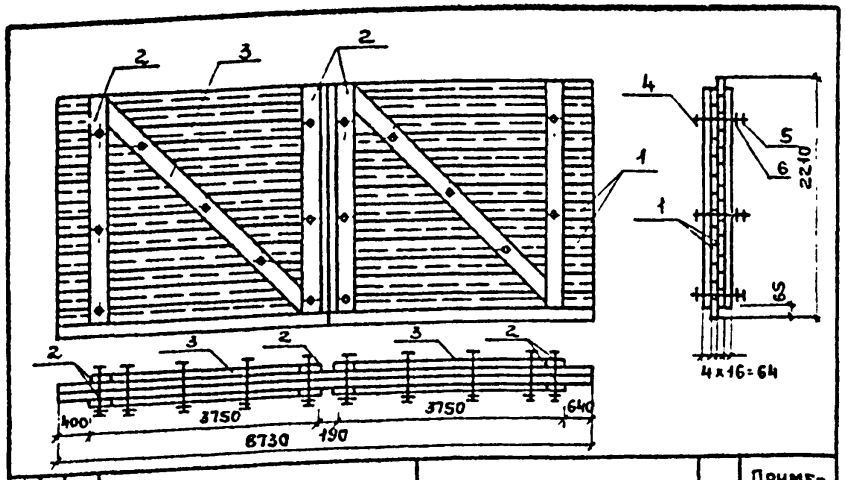

Формат	Зона	Поз.	Обозначение	Наименование	Кол.	Примечание
				Документация		
12			ТП 901-6-66 - КЖИ-ТТ	Технические требования		
				Сборочные единицы и детали		Объем м3
Б.Ч		1		Доска деревянная 16x130ℓ=4365	66	0.58
Б.Ч		2		То же 16x130ℓ=2080	8	0.04
Б.Ч		3		" 16x130ℓ=4500	4	0.04
Б.Ч				Итого		0.66
Б.Ч		4		Болт м10 ГОСТ 7798-70*ℓ=100	24	1.5кг
Б.Ч		5		Гайка м10 ГОСТ 5916-70*	24	0.3кг
Б.Ч		6		Шайба м10 ГОСТ 11371-78	48	0.2кг
Б.Ч		7		Гвозди 3x60 ГОСТ 4028-63*	152	1.5кг

Исполн	Шанскова		
Рук гр инж	Кукунова		
Гл инж пр	Перегудов		
Нач АСОS	Вышкварка		

ТП-901-6-66- КЖИ-Щ3

Щит деревянный Щ3

Стадия	Масса	Масштаб
Р	0,46	

Лист | Листов 1

Госстрой СССР
ПРОМСТРОЙПРОЕКТ
Москва

Копировал Ермолина Формат 11

Альбом III

Типовой проект 901-6-66

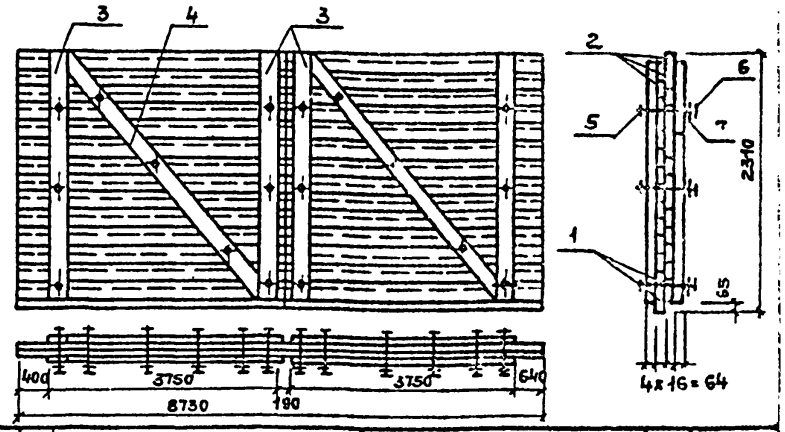

Формат	Зона	Поз	Обозначение	Наименование	Кол.	Примечание
				Документация		
12			ТП 901-6-66 - КЖИ-ТТ	Технические требования		
				Сборочные единицы и детали		Объем м3
Б.Ч		1		Доска деревянная 16x130ℓ=4365	66	0.58
Б.Ч		2		То же 16x100ℓ=4365	4	0.03
Б.Ч		3		" 16x130ℓ=2200	3	0.04
Б.Ч		4		" 16x130ℓ=4500	4	0.04
				Итого		0.69
Б.Ч		5		Болт ГОСТ 7798-70*ℓ=100	24	1.5кг
Б.Ч		6		Гайка м10 ГОСТ 5916-70*	24	0.3кг
Б.Ч		7		Шайка м10 ГОСТ 11371-78	48	0.2кг
Б.Ч		8		Гвозди 3x60 ГОСТ 4028-63*	166	1.7кг

Взам. инв. №

Подпись и дата

Инв. № подл.

Исполн	Шанскова		
Рук гр инж	Кукунова		
Гл инж пр	Перегудов		
Нач АСОS	Вышкварка		

ТП 901-6-66 - КЖИ-Щ4

Щит деревянный Щ4

Стадия	Масса	Масштаб
Р	0.48	

Лист | Лист 1

Госстрой СССР
ПРОМСТРОЙПРОЕКТ
Москва

17827-03 2

Копировал Ермолина Формат 11

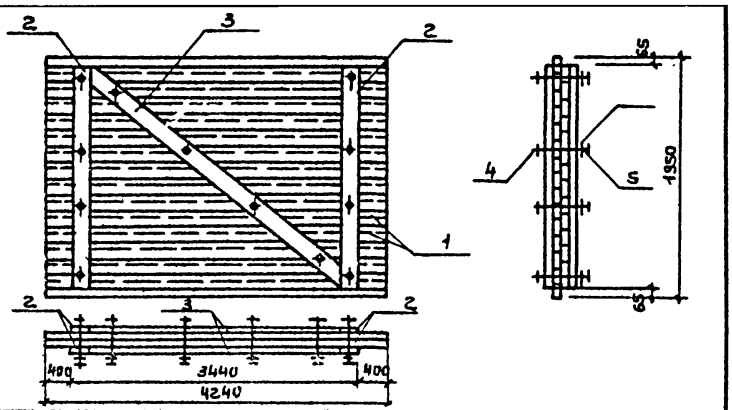

Формат	Зона	Поз.	Обозначение	Наименование	Кол.	Примечание
				Документация		
А1			ТП 901-6-66 - КЖИ-ТТ	Технические требования		
				Сборочные единицы и детали		Объем м²
БЧ		1		Доска деревянная 16×130 ℓ=4240	29	0.26
БЧ		2		То же 16×130 ℓ=1820	4	0.02
БЧ		3		" 16×130 ℓ=3900	2	0.02
				Итого		0.30
БЧ		4		Болт М10 ГОСТ 7798-70* ℓ=100	12	0.9
БЧ		5		Гайка М10 ГОСТ 5916-70*	12	0.14
БЧ		6		Шайба М10 ГОСТ 11371-78	24	0.1
БЧ		7		Гвозди 3×60 ГОСТ 4028-63*	75	0.7

ТП 901-6-66- КЖИ-Щ6

Щит деревянный Щ6

Стадия	Масса	Масштаб
Р	02	
Лист	Листов 1	

Госстрой СССР ПРОМСТРОЙПРОЕКТ Москва

Исполн.	Шанскова	
Рук.группы	Кукунова	
Гл.инж.пр.	Перегудов	
Нач.АСОС	Вышкварка	

Альбом III

Типовой проект 901-6-66

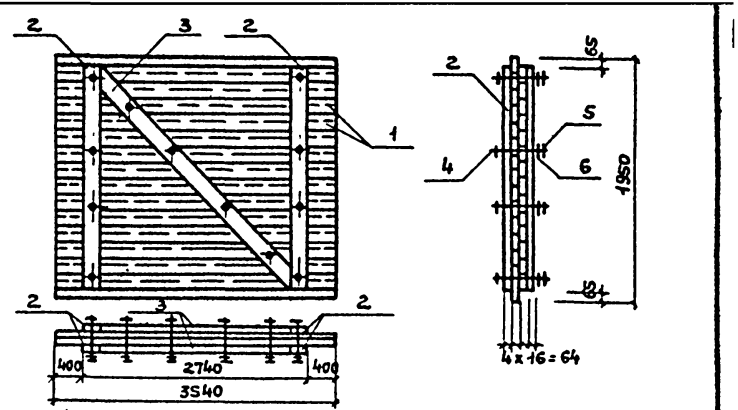

Формат	Зона	Поз.	Обозначение	Наименование	Кол.	Примечание
				Документация		
А1			ТП 901-6-66 - КЖИ-ТТ	Технические требования		
				Сборочные единицы и детали		Объем м²
БЧ		1		Доска деревянная 16×130 ℓ=3540	29	0.26
БЧ		2		То же 16×130 ℓ=1820	4	0.02
БЧ		3		" 16×130 ℓ=3300	2	0.01
				Итого:		0.29
БЧ		4		Болт М10 ГОСТ 7798-70* ℓ=100	12	0.9
БЧ		5		Гайка М10 ГОСТ 5916-70*	12	0.14
БЧ		6		Шайба М10 ГОСТ 11371-78	24	0.1
БЧ		7		Гвозди 3×60 ГОСТ 4028-63*	75	0.7

Взам. инв. №

Подпись и дата

Инв. № подл.

ТП 901-6-66 - КЖИ-Щ5

Щит деревянный Щ5

Стадия	Масса	Масштаб
Р	0.2	
Лист	Листов 1	

Госстрой СССР ПРОМСТРОЙПРОЕКТ Москва

Исполн.	Шанскова	
Рук.группы	Кукунова	
Гл.инж.пр.	Перегудов	
Нач.АСОС	Вышкварка	

1

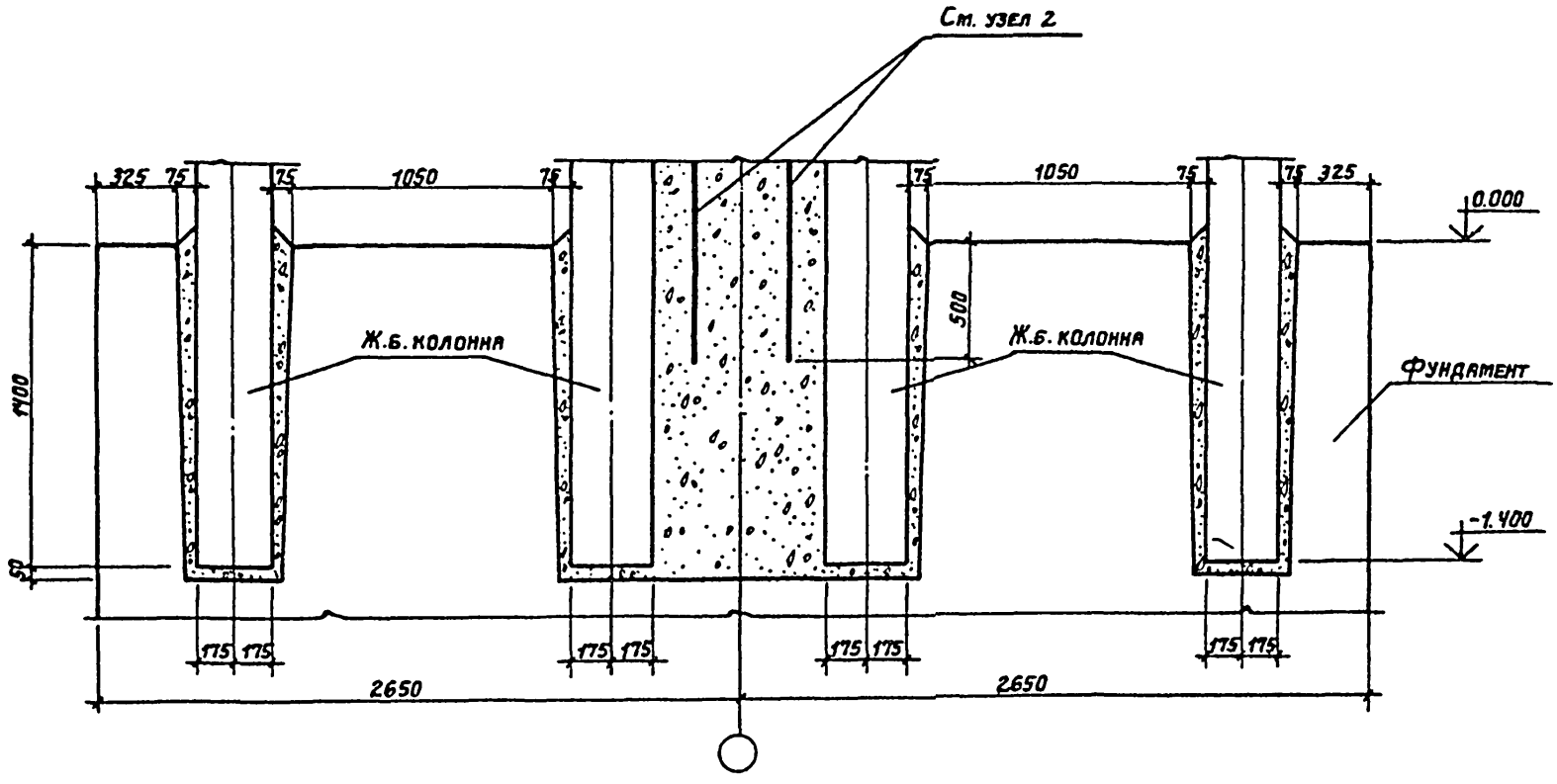

			ТП 901-6-66 – КЖИ-У1	
				Стадия: Р; Лист: ; Листов: 1
Исполн.	Антонова		Узел 1.	Госстрой СССР Промстройпроект Москва
Рук. бриг	Кукушкова			
Гл. инж. пр	Передодов			
Нач. АСО-5	Вышкварка			

17827-03 24

Формат	Зона	Поз.	Обозначение	Наименование	Кол.	Примеч.
				Документация		
12			ТП 901-6-66 - КЖИ-ТТ	Технические требования		
				к монтажным узлам		
11			- КЖИ-У2сб	Узел 2 Сборочный чертеж		
				Сборочные единицы		Масса ед. кг
Б.Ч		1		Ф16АIII ГОСТ 5.1459-72, е=10900	4	17.2
Б.Ч		2		Ф16АIII ГОСТ 5.1459-72, е=1400	16	2.2
				Материалы		
				Бетон М300	5.4	$м^3$

				ТП 901-6-66 - КЖИ-У2			
Исполн	Антонова			Узел 2.	Стадия	Лист	Листов
Рук. бр.	Кукунова				Р		1
Гл. инж. пр.	Перегудов				Госстрой СССР ПРОМСТРОЙПРОЕКТ Москва		
Нач. АСО-5	Вышкварка						

Альбом III

Типовой проект 901-6-66

Инв № подл | Подпись и дата | Взам инв №

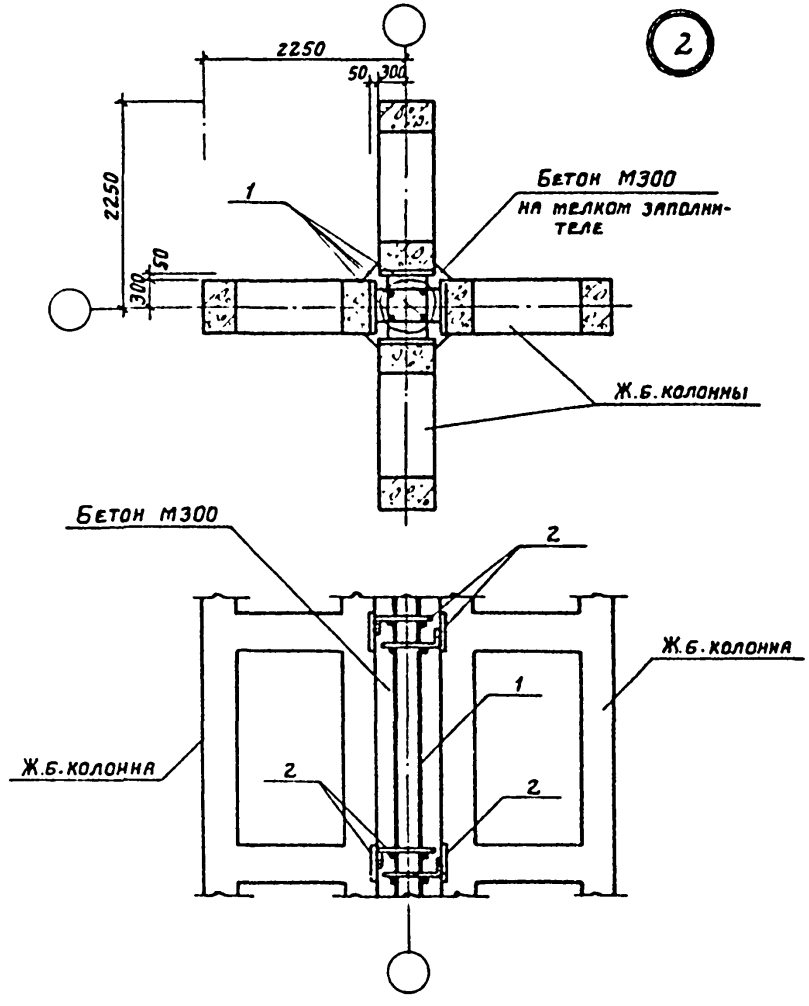

				ТП 901-6-66 - КЖИ-У2 сб			
Исполн	Антонова			Узел 2 Сборочный чертеж.	Стадия	Лист	Листов
Рук. бр.	Кукунова				Р		1
Гл. инж.	Перегудов				Госстой СССР ПРОМСТРОЙПРОЕКТ Москва		
Нач. АСО-5	Вышкварка						

17827-03 25

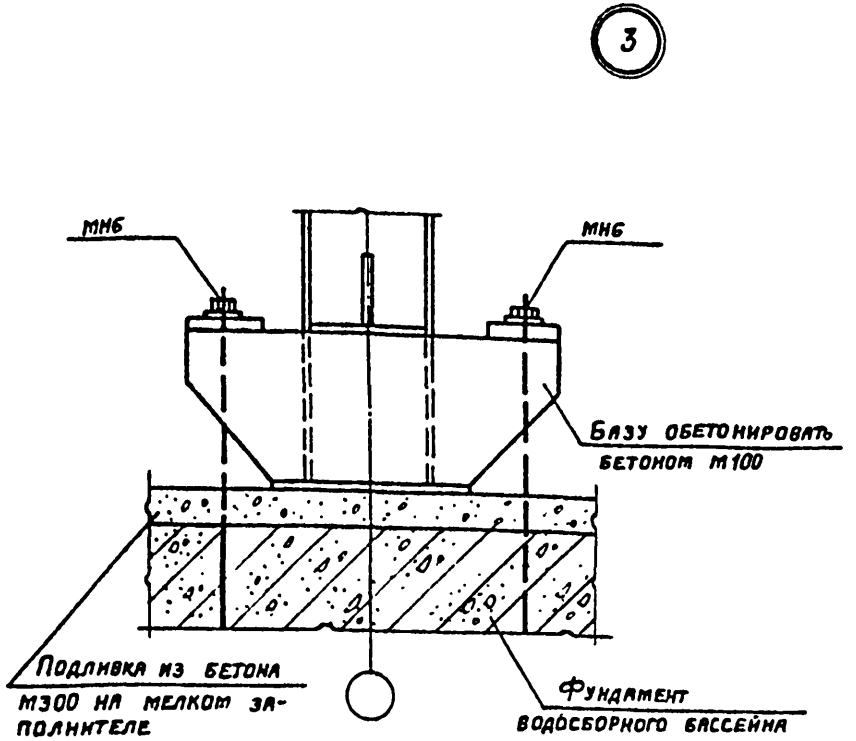

Исполн.	Антонова		
Рук бриг.	Кукунова		
Гл инж пр	Перегудов		
Нач ОСО-5	Вышкварка		

ТП 901-6-66 – КЖИ-У3

Узел 3

Стадия	Лист	Листов
Р		1

Госстрой СССР
ПРОМСТРОЙПРОЕКТ
Москва

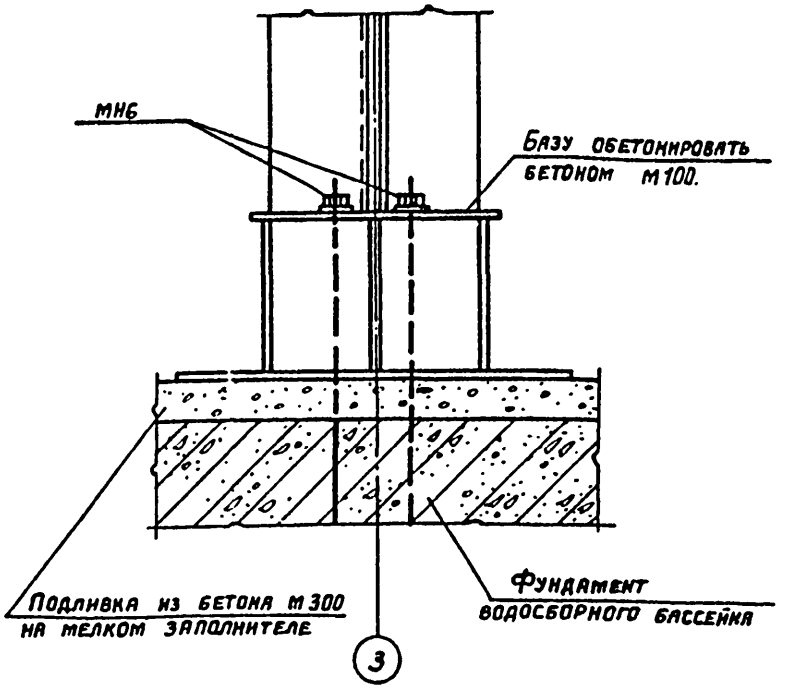

Исполн.	Антонова		
Рук бриг	Кукунова		
Гл инж пр	Перегудов		
Нач ОСО5	Вышкварка		

ТП 901-6-66 – КЖИ-У4

Узел 4

Стадия	Лист	Листов
Р		1

Госстрой СССР
ПРОМСТРОЙПРОЕКТ
Москва

Инв № подл | Подпись и дата | Взам инв №

5

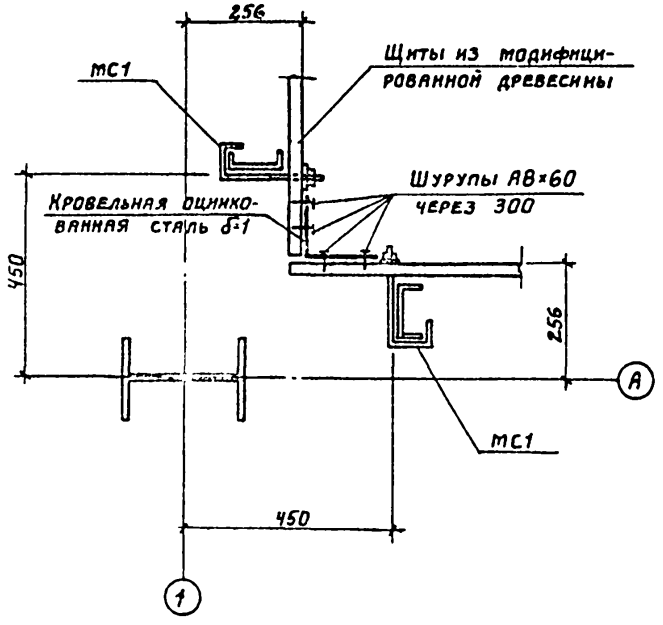

				ТП 901-6-66 – КЖИ-У5		
Исполн	Антонова			Узел 5	Стадия	Лист	Листов
Рук. бр.	Кукунова				Р		1
Гл инж пр	Перегудов				Госстрой СССР ПРОМСТРОЙПРОЕКТ г Москва		
Нач АСО-5	Вышкварка						

Альбом III

Типовой проект 901-6-66

Инв № подл | Подпись и дата | Взам инв №

6

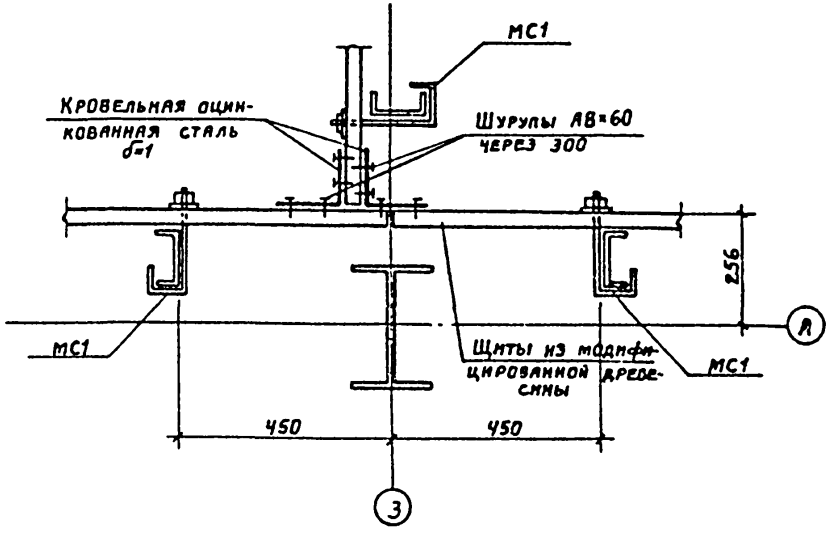

				ТП 901-6-66 – КЖИ-У6		
Инж	Антонова			Узел 6	Стадия	Лист	Листов
Рук бриг	Кукунова				Р		1
Гл инж пр	Перегудов				Госстрой СССР ПРОМСТРОЙПРОЕКТ Москва		
Нач АСО-5	Вышкварка						

17827 03 27

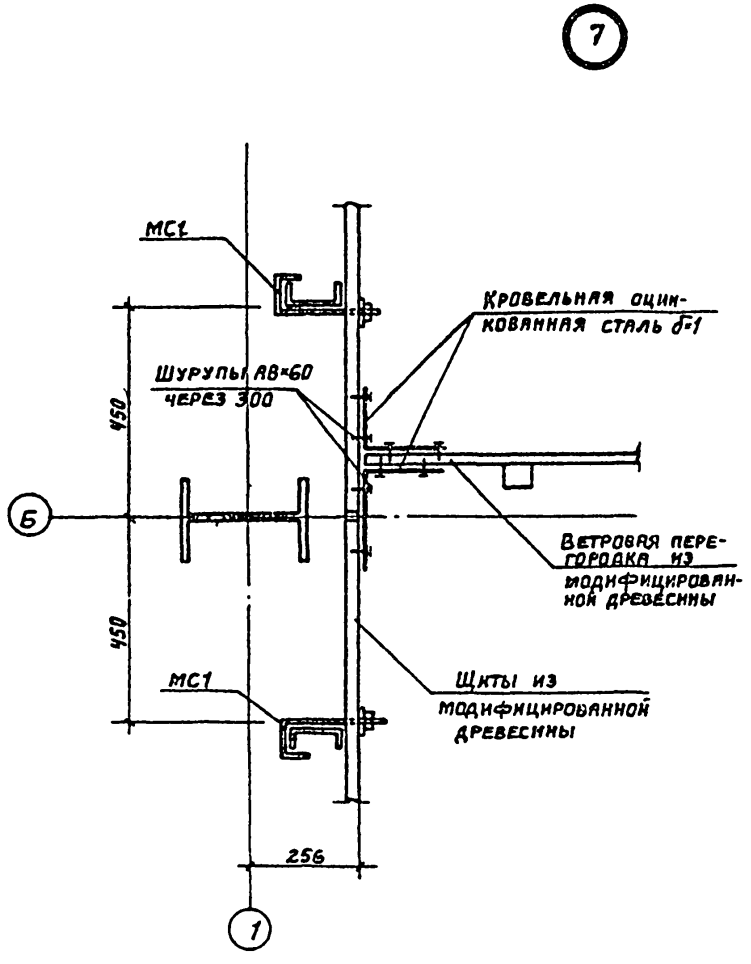

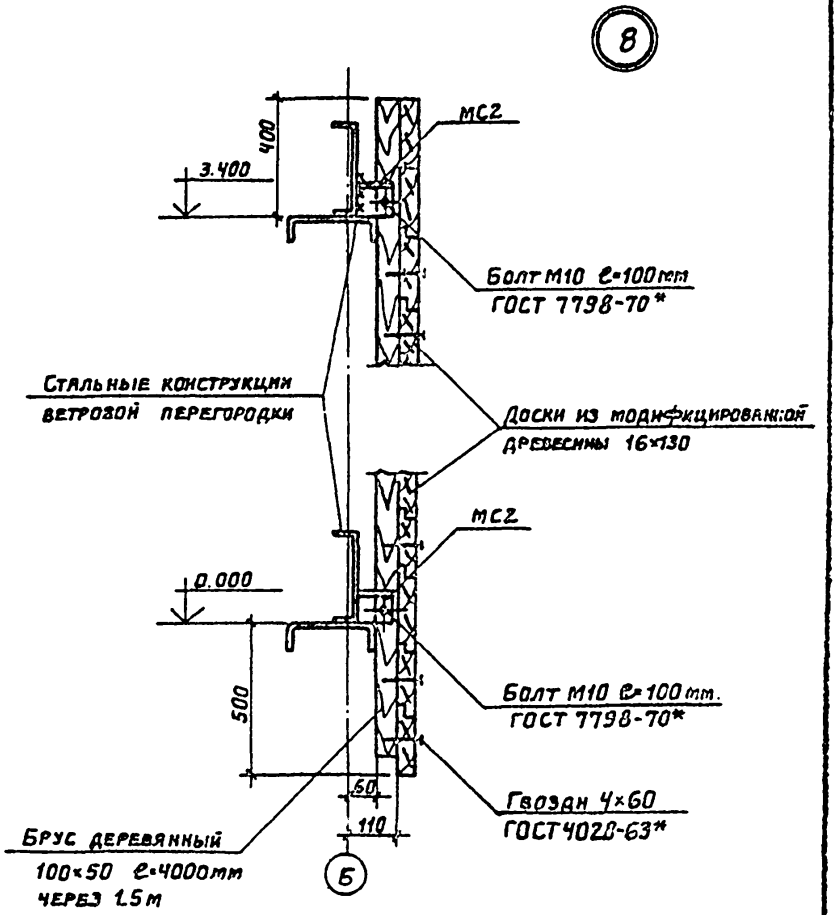

Альбом III

Типовой проект 901-6-66

Инв.№подл. | Подпись и дата | Взам.инв.№

			ТП 901-6-66 – КЖИ-У7	
Испол.	Антонова		Узел 7	Стадия: Р; Лист: —; Листов: 1
Рук.бриг.	Кукунова			Госстрой СССР Промстройпроект Москва
Гл.инж.п.	Перегудов			
НачАСО-5	Вышкварко			

			ТП 901-6-66 – КЖИ-У8	
Испол.	Антонова		Узел 8	Стадия: Р; Лист: —; Листов: 1
Рук.бриг.	Кукунова			Госстрой СССР Промстройпроект Москва
Гл.инж.п.	Перегудов			
НачАСО-5	Вышкварко			

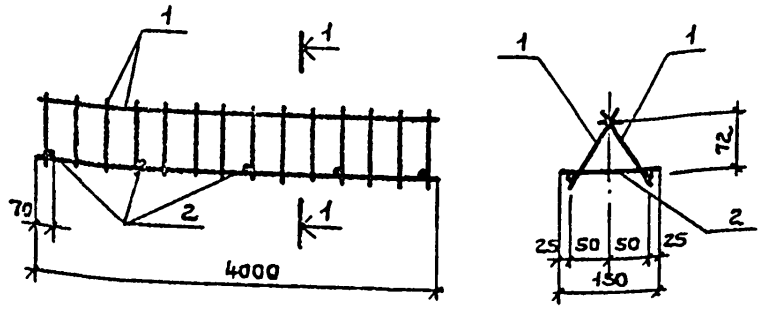

Формат	Зона	Поз.	Обозначение	Наименование	Кол	Примечание
				Документация		
12			ТП 901-6-66 КЖИ-ТТ	Техн. требования к изготовл. арм. и закл. изд.		
				Детали		Масса ед. кг
11			ТП 901-6-66 КЖИ-КР1	Каркас плоский КР1	2	3.6
Б.Ч.				ф6 AI ГОСТ 5781-75 ℓ=150	5	0.03

ТП 901-6-66-КЖИ-КП1

Каркас пространственный КП 1

Стадия	Масса	Масштаб
Р	7.4	

Лист | Листов 1

Госстрой СССР ПРОМСТРОЙПРОЕКТ Москва

Исполн	Сучкова	
Рук. бр	Кукунова	
Гл инж пр	Перегудов	
Нач АСОС	Вышкварки	

gost.e-ecolog.ru

Альбом III

Типовой проект 901-6-66

Взам. инв. №

Подпись и дата

Инв. № подл.

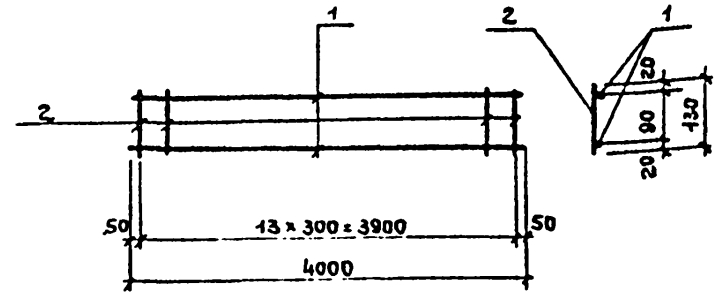

Формат	Зона	Поз.	Обозначение	Наименование	Кол	Примечание
				Документация		
12			ТП 901-6-66-КЖИ-ТТ	Техн. требования к изготовл. арм. и закл. изд.		
				Детали		Масса ед. кг
Б.Ч.		1		ф8 AI ГОСТ 5781-75 ℓ=4000	2	1.6
Б.Ч.		2		ф6 AI ГОСТ 5781-75 ℓ=130	14	0.03

ТП 901-6-66-КЖИ-КР1

Каркас плоский КР 1

Стадия	Масса	Масштаб
Р	3.6	

Лист | Листов 1

Госстрой СССР ПРОМСТРОЙПРОЕКТ Москва

Исполн	Сучкова	
Рук. бр	Кукунова	
Гл инж пр	Перегудов	
Нач АСОС	Вышкварки	

17927 03