ФЕДЕРАЛЬНОЕ АГЕНТСТВО
ПО ТЕХНИЧЕСКОМУ РЕГУЛИРОВАНИЮ И МЕТРОЛОГИИ

НАЦИОНАЛЬНЫЙ СТАНДАРТ РОССИЙСКОЙ ФЕДЕРАЦИИ

ГОСТ Р ИСО 3377-2— 2014

КОЖА

Физические и механические испытания Определение раздирающей нагрузки

Часть 2 Метод раздира по двум кромкам

ISO 3377-2:2002
Leather – Physical and mechanical tests – Determination of tear load – Part 2: Double edge tear
(IDT)

Издание официальное

Москва
Стандартинформ
2015

gost.e-ecolog.ru

Предисловие

1 ПОДГОТОВЛЕН Техническим комитетом по стандартизации ТК 412 «Текстиль», Открытым акционерным обществом «Всероссийский научно-исследовательский институт сертификации» (ОАО «ВНИИС») на основе собственного аутентичного перевода на русский язык международного стандарта, указанного в пункте 4

2 ВНЕСЕН Управлением технического регулирования и стандартизации Федерального агентства по техническому регулированию и метрологии

3 УТВЕРЖДЕН И ВВЕДЕН В ДЕЙСТВИЕ Приказом Федерального агентства по техническому регулированию и метрологии от 26 ноября 2014 г. №1916-ст

4 Настоящий стандарт идентичен международному стандарту ИСО 3377-2–2002 «Кожа. Физические и механические испытания. Определение раздирающей нагрузки. Часть 2. Раздир по двум кромкам» (ISO 3377-2:2002 «Leather — Physical and mechanical tests — Determination of tear load – Part 2: Double edge tear»).

Наименование настоящего стандарта изменено относительно наименования указанного международного стандарта для приведения в соответствие с ГОСТ Р 1.5 (пункт 3.5).

В разделе «Нормативные ссылки» ссылки на международные стандарты актуализированы.

При применении настоящего стандарта рекомендуется использовать вместо ссылочных международных стандартов соответствующие им национальные стандарты Российской Федерации (и действующие в этом качестве межгосударственные стандарты), сведения о которых приведены в дополнительном приложении ДА

5 ВВЕДЕН ВПЕРВЫЕ

Правила применения настоящего стандарта установлены в ГОСТ Р 1.0—2012 (раздел 8). Информация об изменениях к настоящему стандарту публикуется в ежегодном (по состоянию на 1 января текущего года) информационном указателе «Национальные стандарты», а официальный текст изменений и поправок – в ежемесячном информационном указателе «Национальные стандарты». В случае пересмотра (замены) или отмены настоящего стандарта соответствующее уведомление будет опубликовано в ближайшем выпуске информационного указателя «Национальные стандарты». Соответствующая информация, уведомление и тексты размещаются также в информационной системе общего пользования – на официальном сайте Федерального агентства по техническому регулированию и метрологии в сети Интернет (gost.ru)

© Стандартинформ, 2015

Настоящий стандарт не может быть воспроизведен, тиражирован и распространен в качестве официального издания без разрешения Федерального агентства по техническому регулированию и метрологии

НАЦИОНАЛЬНЫЙ СТАНДАРТ РОССИЙСКОЙ ФЕДЕРАЦИИ

КОЖА
Физические и механические испытания. Определение раздирающей нагрузки
Часть 2
Метод раздира по двум кромкам

Leather. Physical and mechanical tests. Determination of tear load.
Part 2. Method for double edge tear

Дата введения — 2016—01—01

1 Область применения

Настоящий стандарт устанавливает метод определения прочности кожи на раздир, производимый по двум кромкам. Этот метод иногда называют «раздир по Бауману». Данный метод применим для всех типов кож.

2 Нормативные ссылки

В настоящем стандарте использованы нормативные ссылки на следующие стандарты:

ИСО 2418:2002 Кожа. Химические, физические и механические испытания и испытания на прочность. Определение местоположения образца (ISO 2418:2002, Leather. Chemical, physical and mechanical and fastness tests. Sampling location)

ИСО 2419:2012 Кожа. Физические и механические испытания. Подготовка и кондиционирование образцов (ISO 2419:2012, Leather. Physical and mechanical tests. Sample preparation and conditioning)

ИСО 2589:2002 Кожа. Физические и механические испытания. Определение толщины (ISO 2589:2002, Leather. Physical and mechanical tests. Determination of thickness)

ИСО 7500-1:2004 Материалы металлические. Проверка машин для статических одноосных испытаний. Часть 1: Испытательные машины на растяжение и сжатие. Проверка и калибровка силоизмерительных систем (ISO 7500-1:2004, Metallic materials-erification of static uniaxial testing machines.Part 1. Tension/compression)

3 Принцип

Прямоугольный образец для испытаний с отверстием установленной формы помещают на загнутые вверх концы пары держателей, прикрепленных к зажимам разрывной машины. Фиксируют наибольшую нагрузку, используемую в процессе раздира образца.

4 Аппаратура

4.1 Разрывная машина, обеспечивающая:

– диапазон нагрузок, соответствующий испытуемому образцу;

– средство регистрации величины нагрузки с точностью не менее 2 % , как установлено классом 2 по стандарту ИСО 7500-1;

– одинаковую скорость перемещения зажимов (100 ± 20) мм/мин.

4.2 Держатели образца для испытаний, как показано на рисунке 1, каждый из которых изготовлен из стальной полосы шириной (10 ± 0,1) мм и толщиной (2 ± 0,1) мм, изогнутой на каждом конце под прямым углом таким образом, чтобы минимальная длина загиба составляла (12 ± 0,1) мм. Держатели либо вставляются в зажимы разрывной машины, либо заменяют эти зажимы (4.1).

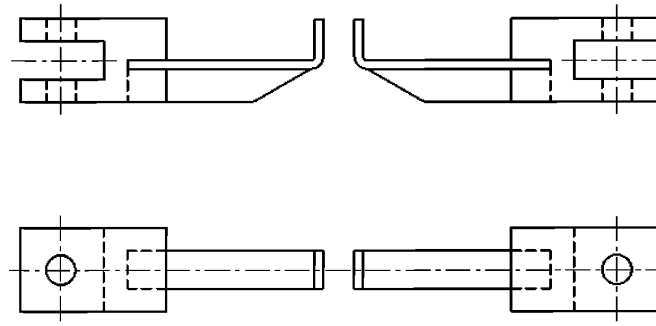

Рисунок 1 – Держатели образца для испытаний

4.3 Толщиномер в соответствии с ИСО 2589.

4.4 Резак в соответствии с ИСО 2419, позволяющий вырезать образцы для испытаний, как показано на рисунке 2, за одну операцию. Все части резака должны лежать в одной и той же плоскости.

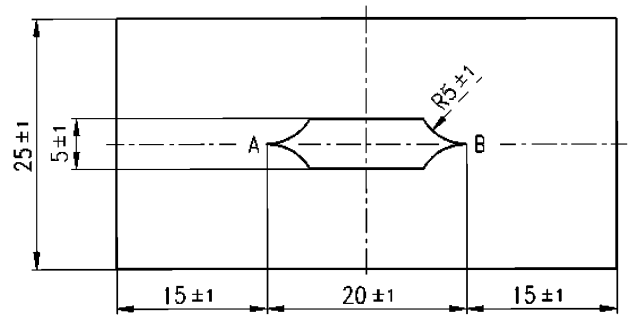

Рисунок 2 – Образец для раздира по двум кромкам (все размеры в миллиметрах ±1 мм, R = радиус)

5 Отбор и подготовка образцов для испытаний

5.1 Лабораторный образец отбирают в соответствии с ИСО 2418. Из него вырезают 6 образцов для испытаний в соответствии с ИСО 2419: 3 образца для испытаний с более длинными краями, параллельными хребту, и 3 образца для испытаний с более длинными краями, перпендикулярными хребту.

Примечание — Если необходимо провести испытания более двух видов кож из одной партии, то от каждого из них отбирают один образец для испытаний в каждом направлении, обеспечивая, чтобы общее количество образцов от партии было не менее трех в каждом направлении.

5.2 Кондиционируют образцы для испытаний в соответствии с ИСО 2419.

5.3 Измеряют толщину образца для испытаний в соответствии с ИСО 2589.

6 Процедура

6.1 Регулируют аппаратуру таким образом, чтобы загнутые вверх концы держателей образца для испытаний слегка касались друг друга. Плавно перемещают испытуемый образец над загнутыми концами, чтобы они выступили сквозь прорезь всей шириной загнутых концов. Плотно насаживают образец для испытаний на держатели.

6.2 Приводят в действие разрывную машину до тех пор, пока образец не порвется на части, и регистрируют максимальную нагрузку, использованную в процессе раздира.

6.3 Повторяют операции 6.1 – 6.2 с остальными образцами для испытаний.

7 Протокол испытаний

Протокол испытаний должен включать следующее:

a) ссылку на настоящий стандарт;

b) толщину кожи в миллиметрах;

c) среднюю величину нагрузки раздира в ньютонах (Н) для образца с длинным краем, вырезанным параллельно хребту;

d) среднюю величину нагрузки раздира в ньютонах (Н) для образца с длинным краем, вырезанным перпендикулярно хребту;

e) среднюю величину нагрузки раздира [т.е. средние арифметические значения c) и d)];

f) стандартные атмосферные условия, использованные для кондиционирования и испытания, как указано в ИСО 2419 (т.е. 20 °С и 65 % относительной влажности или 23 °С и 50 % относительной влажности);

g) любые отклонения от метода, установленного в настоящем стандарте;

h) все детали идентификации лабораторного образца и любые отклонения от ИСО 2418 в отношении его отбора.

Приложение ДА
(справочное)

Сведения о соответствии ссылочных международных стандартов национальным стандартам Российской Федерации

Т а б л и ц а ДА.1

Обозначение ссылочного международного стандарта	Степень соответствия	Обозначение и наименование соответствующего национального стандарта
ИСО 2418:2002	–	*
ИСО 2419:2012	–	*
ИСО 2589:2002	–	*
ИСО 7500-1:2004	–	*
* Соответствующий национальный стандарт отсутствует.		

УДК 675.017.43:006.354 ОКС 59.140.30 ОКП 87 0000

Ключевые слова: кожа, раздир, нагрузка, образец, отбор, метод, результат, протокол

Подписано в печать 02.03.2015. Формат 60x84 1/8.

Усл. печ. л. 0,93. Тираж 33 экз. Зак. 773.

Подготовлено на основе электронной версии, предоставленной разработчиком стандарта

ФГУП «СТАНДАРТИНФОРМ»

123995 Москва, Гранатный пер., 4.

www.gostinfo.ru

gost.e-ecolog.ru

gost.e-ecolog.ru