ТИПОВОЙ ПРОЕКТ
901-3-235.87

БЛОК ВХОДНЫХ УСТРОЙСТВ, ОТСТОЙНИКОВ И ФИЛЬТРОВ

ДЛЯ СТАНЦИИ ОЧИСТКИ ВОДЫ ПОВЕРХНОСТНЫХ ИСТОЧНИКОВ

С СОДЕРЖАНИЕМ ВЗВЕШЕННЫХ ВЕЩЕСТВ ДО 1500 мг/л
ПРОИЗВОДИТЕЛЬНОСТЬЮ 100 тыс. $м^3$/сутки
(ВАРИАНТ С МИКРОФИЛЬТРАМИ)

АЛЬБОМ VI

СТРОИТЕЛЬНЫЕ ИЗДЕЛИЯ
Часть 2. Микрофильтры

22151-01

Разработан:
ЦНИИЭП инженерного оборудования
городов, жилых и общественных зданий
Главный инженер института /В. Кетаов/
Главный инженер проекта /Е. Беляева/

Утвержден Госгражданстроем
приказ №43 от 13 февраля 1985г.

gost.e-ecolog.ru

ТИПОВОЙ ПРОЕКТ
901-3-235.87

БЛОК ВХОДНЫХ УСТРОЙСТВ, ОТСТОЙНИКОВ И ФИЛЬТРОВ

ДЛЯ СТАНЦИИ ОЧИСТКИ ВОДЫ ПОВЕРХНОСТНЫХ ИСТОЧНИКОВ

С СОДЕРЖАНИЕМ ВЗВЕШЕННЫХ ВЕЩЕСТВ ДО 1500 мг/л
ПРОИЗВОДИТЕЛЬНОСТЬЮ 100 тыс. $м^3$/сутки
(ВАРИАНТ С МИКРОФИЛЬТРАМИ)

АЛЬБОМ VI

СТРОИТЕЛЬНЫЕ ИЗДЕЛИЯ
Часть 2. Микрофильтры

22151-01

Разработан:
ЦНИИЭП инженерного оборудования
городов, жилых и общественных зданий
Главный инженер института /Р.А. Кетаов/
Главный инженер проекта /Е. Беляева/

Утвержден Госгражданстроем
приказ №43 от 13 февраля 1985г.

Содержание альбома

Обозначение	Наименование	Стр	Примеч.
901-3-235.87 -КЖИ.01.02.0	Колонна (К120-19-1... К120-19-5)	3	
01.0.0.0СБ	Колонна (К120-19-1...К120-19-5) Сборочный чертеж	4	2 листа
02.0.0.0	Колонна (К120-19-6...К120-19-8)	6	
02.0.0.0СБ	Колонна (К120-19-6...К120-19-8) Сборочный чертеж	7	2 листа
03.0.0.0	Колонна (К120-19-9; К120-19-10)	8	
03.0.0.0СБ	Колонна (К120-19-9; К120-19-10) Сборочный чертеж	9	
04.0.0.0	Колонна (К120-19-11...К120-19-13)	10	
04.0.0.0СБ	Колонна (К120-19-11...К120-19-13) Сборочный чертеж	11	
05.0.0.0	Колонна (КФ133-1АIIВ-1; КФ133-1АIIВ-2)	12	
06.00.0	Колонна (К42-7-1)	13	
ВМС	Ведомость расхода стали на дополнительные		
	закладные изделия на элемент, кг	14	
11.0.0.0	Балка стропильная (1БДР18-3АIIVт-1)	15	
12.0.0.0	Балка обвязочная (БОП 25-3Т-1)	16	
13.0.0.0	Балка обвязочная (БОП 25-2Т-1)	17	
20.0.0.0	Панель стеновая (ПС 6А 15.2.0-2.Л-А)	18	
00.01.0	Сетка арматурная (С1М)		
00.02.0	Сетка арматурная (С7М)	19	
00.03.0	Сетка арматурная (С2М...С6М)	20	
00.1.0.0	Каркас пространственный (КП1)		
00.1.1.0	Каркас плоский (КР1)	21	
00.2.0.0	Каркас пространственный (КП1м)		
002.1.0	Каркас плоский (Кр1м)	22	
00.04.0	Изделие закладное (МН2)		
00.05.0	Изделие соединительное (МС5)	23	

Инв.№подл. | Подп. и дата | Взам. инв.№

Формат	Зона	Поз	Обозначение	Наименование	Кол.	Примеч.
				Документация		
			1.423-5	Железобетонные колонны		
				прямоугольного сечения		
				для одноэтажных		
				производственных зданий		
				без мостовых кранов		
				высотой 10.8, 12.0; 13.2 н/чм		
			901-3-235.87-КЖИ.01.0.0.0СБ	Сборочный чертеж		
			-КЖИ.ВМС	Ведомость расхода стали на		
				дополнительные закладные		
				изделия на элемент, кг		
				Сборочные единицы		
	1		1.423-5, Вып.1	Колонна К120-19	1	
	4		1.438.1-3.1.080-02	—"— МД-3	1	
			Переменные данные	для исполнений		
				901-3-235.87 - КЖИ.01.0.0.0		
				901-3-235.87 - КЖИ.01.0.0.0-01		
				Сборочные единицы		
	2		1.423-5, вып.2	Изделие закладное НМ8	1	
	3		1.423-5, вып.2	—"— М1-14	1	
	5		1.423-5, вып.2	Изделие закладное М1-12	3	

Привязан:

Инв.№

Взам.инв.№ | Подп. и дата | Инв.№ подл.

Пров.	Архипова		ТП 901-3-235.87- КЖИ.01.0.0.0.
Инженер.	Певчева		Колонна (К120-19-1 ... К120-19-5)
Рук.гр.	Антонова		Стадия Р; Лист 1; Листов 2
ГИП	Кузнецов		ЦНИИЭП инженерного оборудования г. Москва.
Н.контр.	Данилевский		
Нач.отд.	Красавин		

Формат	Зона	Поз	Обозначение	Наименование	Кол.	Примеч.
				901-3-235.87 -КЖИ.01.0.0.0-02		
				Сборочные единицы		
		2	1.423-5, Вып.2	Изделие закладное НМ8	2	
		3	1.423-5, Вып.2	—"— М1-14	3	
		6	1.423-5, Вып.2	—"— М2-23	3	
		7	1.438-1-3.1.080	—"— МД1	1	
		8	1.400-6/76, Вып.1	—"— М8-11	1	
				901-3-235.87-КЖИ.01.0.0.0-03		
				Сборочные единицы		
		2	1.423-5, Вып.2	Изделие закладное НМ8	2	
		3	1.423-5, Вып.2	—"— М1-14	3	
				—"—		
				901-3-235.87-КЖИ.01.0.0.0-04		
				Сборочные единицы		
		2	1.423-5, Вып.2	Изделие закладное НМ8	2	
		3	1.423-5, Вып.2	—"— М1-14	3	
		9	1.423-5, Вып.2	—"— НМ1	3	

Взам.инв.№ | Подп. и дата | Инв.№ подл.

ТП 901-3-235.87-КЖИ.01.0.0.0 Лист 2

Альбом VI, часть 2

901-3-235.87

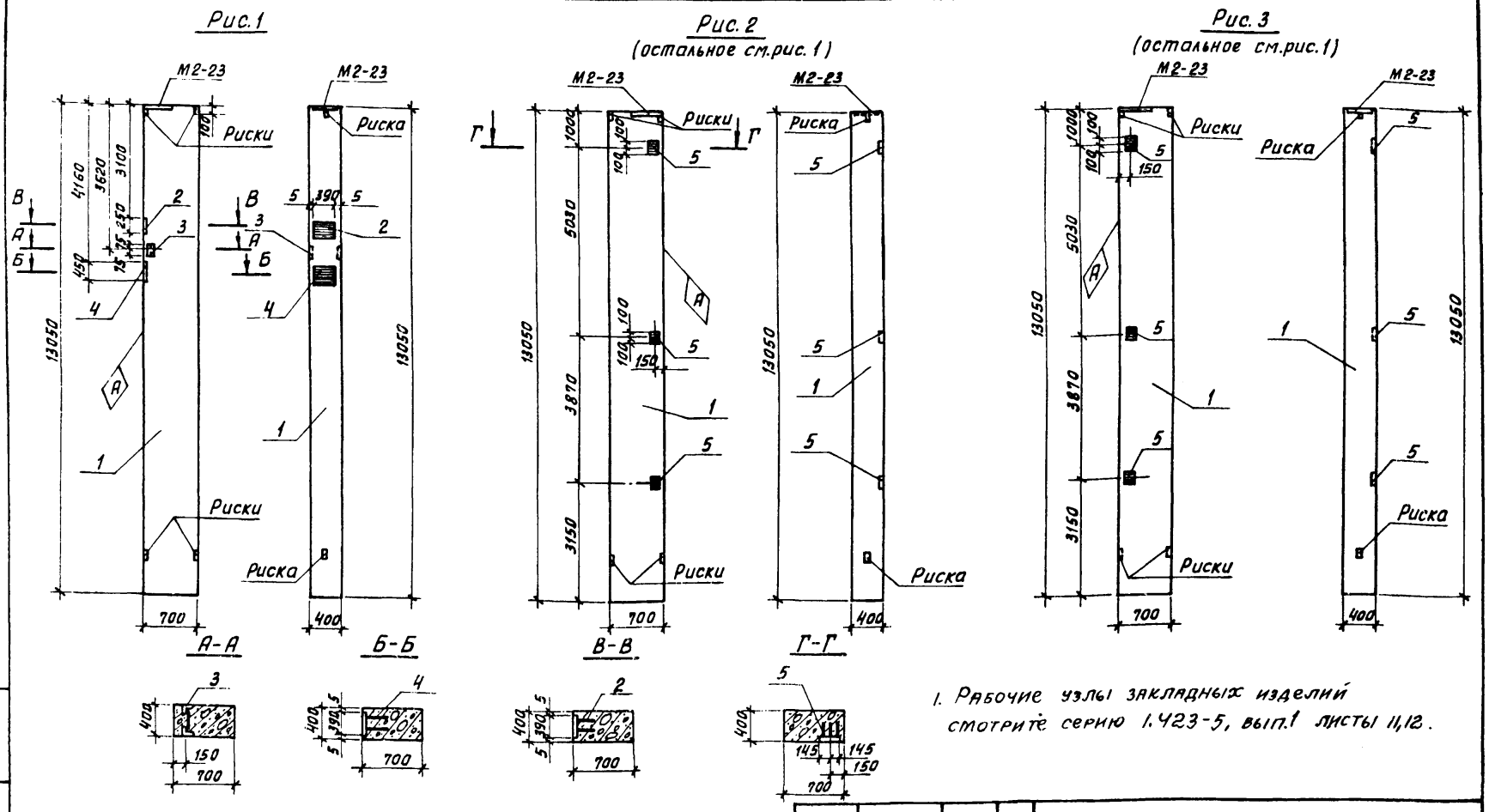

1. Рабочие узлы закладных изделий смотрите серию 1.423-5, вып.1 листы 11,12.

Покрытие поверхностей закладных изделий - ГОР.Ц.50÷60.

Обозначение	Марка	Рис.
901-3-235.87 -КЖИ.01.00.0	К120-19-1	2
-01	К120-19-2	3

ПРИВЯЗАН

ИНВ.№

ПРОВ.	АРХИПОВА	
ИНЖЕН.	ПЕВЧЕВА	
РУК.ГР.	АНТОНОВА	
ГИП	КУЗНЕЦОВ	
Н.КОНТ.	ДАНИЛЕВСКИЙ	
НАЧ.ОТД.	КРАСАВИН	

ТП 901-3-235.87- КЖИ.01.0.00 СБ

КОЛОННА (К120-19-1... К120-19-5) СБОРОЧНЫЙ ЧЕРТЕЖ

СТАДИЯ	МАССА	МАСШТАБ
Р	9,2т	—

ЛИСТ 1 ЛИСТОВ 8

ЦНИИЭП ИНЖЕНЕРНОГО ОБОРУДОВАНИЯ г. МОСКВА

Копировал: Хлеб Формат А3

22151-02

ИНВ.№ ПОДЛ. | ПОДП. И ДАТА | ВЗАМ. ИНВ.N

Рис 4
(остальное см. рис. 1)

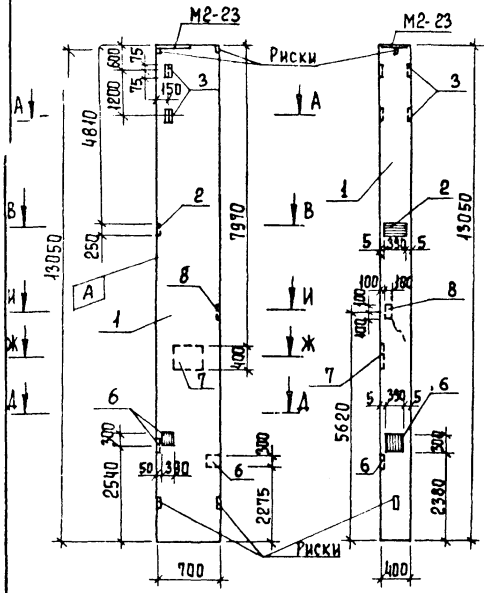

Рис. 5
(остальное см. рис. 1)

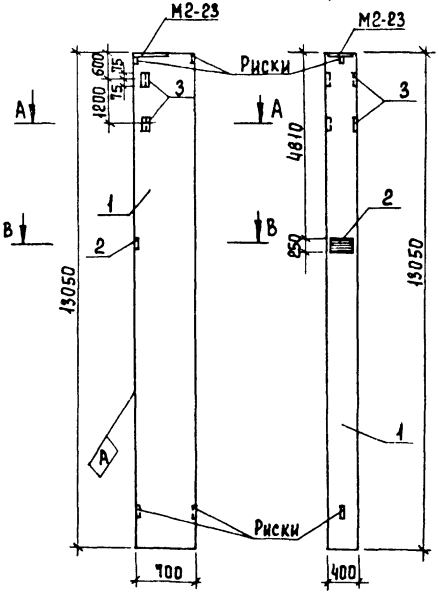

Рис. 6
(остальное см. рис. 1)

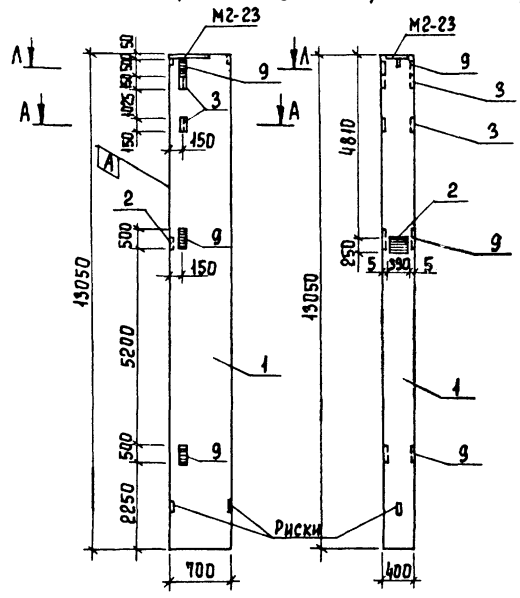

Ж-Ж

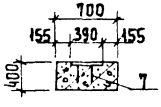

И-И

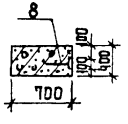

Л-Л

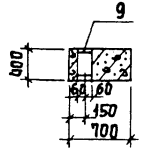

Д-Д

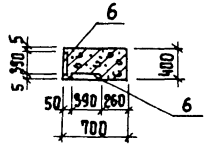

Обозначение	Марка	Рис.
901-3-235.87- КЖИ.01.00.0-02	К120-19-3	4
-03	К120-19-4	5
-04	К120-19-5	6

1. Рабочие узлы закладных изделий смотрите серию 1.423-5, вып. 1 листы 11, 12.

Инв. № подл. | Подпись и дата | Взам. инв. №

901-3-235.87 Альбом VI, часть 2

Формат	Зона	Поз.	Обозначение	Наименование	Кол.	Примеч.
				Документация		
			1.423-5	Железобетонные		
				колонны прямоугольного		
				сечения для одноэтаж-		
				ных производственных		
				зданий без мостовых		
				кранов высотой		
				10,8; 12,0; 13,2 и 14,4 м		
			901-3-235.87 -КЖИ.02.0.0.0СБ	Сборочный чертеж		
			-КЖИ. ВМС	Ведомость расхода		
				стали на дополни-		
				тельные закладные		
				изделия на элемент, кг		
				Сборочные единицы		
		1	1.423-5, вып.1	Колонна К120-19	1	
		2	1.423-5, вып. 2	Изделие закладное М1-14	7	

ВЗАМ. ИНВ. N | ПОДП. И ДАТА | ИНВ. № ПОДЛ.

ПРИВЯЗАН:

ИНВ. №

ПРОВЕР	АРХИПОВА	
ИНЖЕН.	ПЕВЧЕВА	
РУК. ГР.	АНТОНОВА	
ГИП	КУЗНЕЦОВ	
Н. КОНТР.	ДАНИЛЕВСКИЙ	
НАЧ. ОТД.	КРАСАВИН	

ТП 901-3-235,87 - КЖИ.02.0.0.0

Колонна (К120-19-6...К120-19-8)

СТАДИЯ	ЛИСТ	ЛИСТОВ
Р	1	2

ЦНИИЭП ИНЖЕНЕРНОГО ОБОРУДОВАНИЯ г. МОСКВА.

Копировал: Хлон Формат А4

Альбом VI, часть 2

Формат	Зона	Поз.	Обозначение	Наименование	Кол.	Примеч.
			Переменные данные	для исполнений:		
				901-3-235.87 -КЖИ.02.0.0.0		
				Сборочные единицы		
		3	1.423-5, вып. 2	Изделие закладное НМ5	2	
		7	1.400-15. В1. 130-07	—"— МН118-2	2	
		8	1.400-15. В1. 210-19	—"— МН 204-5	2	
				901-3-235.87-КЖИ.02.0.0.0-01		
				Сборочные единицы		
		4	1.423-5, вып. 2	Изделие закладное НМ1	3	
				901-3-235.87-КЖИ.02.0.0.0-02		
				Сборочные единицы		
		5	1.438.1-3.1.080	Изделие закладное МД1	1	
		6	1.400-6/76, вып. 1	—"— М8-11	1	

ВЗАМ. ИНВ. № | ПОДП. И ДАТА | ИНВ. № ПОДЛ.

ТП 901-3-235.87- КЖИ.02.0.0.0 | ЛИСТ 2

Копировал: Хлон Формат А3

Рис.1

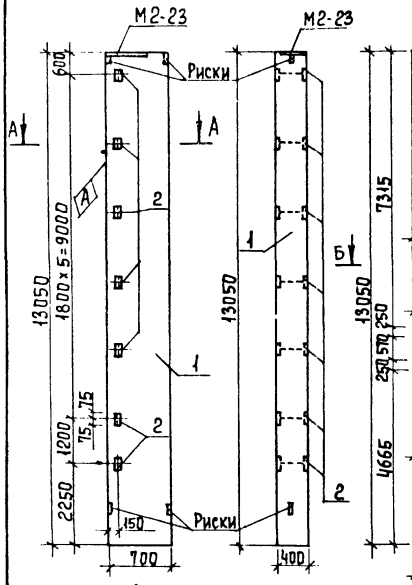

Рис.2 (остальное см.рис.1)

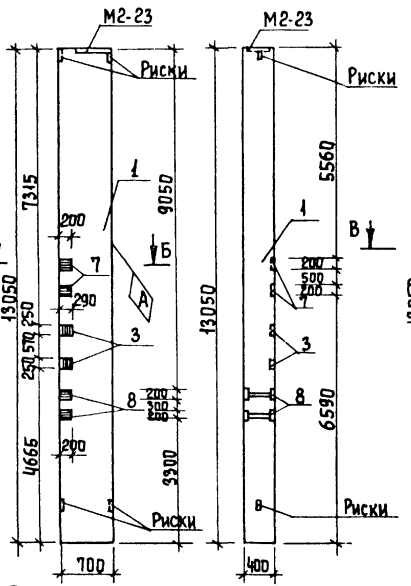

Рис.3 (остальное см.рис.1)

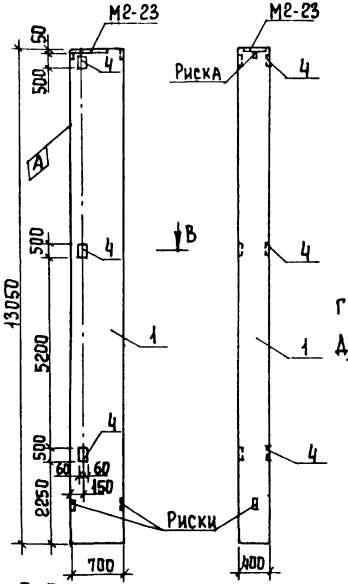

Рис.4 (остальное см.рис.1)

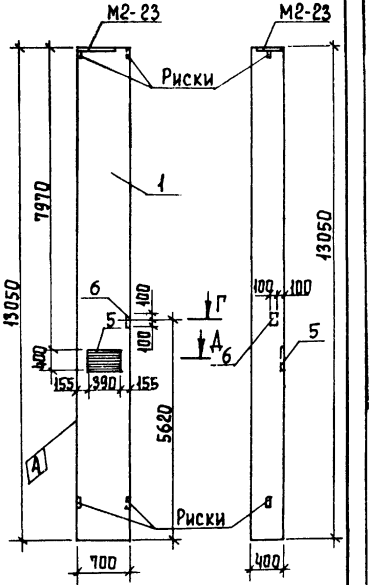

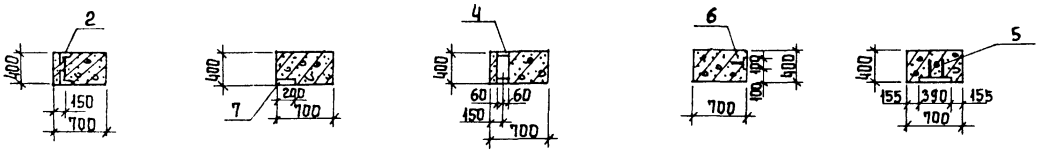

1. Покрытие поверхностей закладных изделий - Гор. Ц 50÷60.
2. Рабочие узлы закладных изделий см. серию 1.423-5, вып.1 листы 11,12.

Обозначение	Марка	Рис.
901-3-235.87 - КЖИ.02.000	К 120-19-6	2
-01	К 120-19-7	3
-02	К 120-19-8	4

Привязан:

Инв.№

Провер.	Архипова	
Инжен.	Певчева	
Рук.гр.	Антонова	
ГИП	Кузнецов	
Н.контр.	Данилевская	
Нач.отд.	Красавин	

ТП 901-3-235.87 - КЖИ.02.000.СБ

Колонна (К 120-19-6 ... К 120-19-8) Сборочный чертеж

Стадия	Масса	Масштаб
Р	9.2т	
Лист	Листов 1	

ЦНИИЭП инженерного оборудования г. Москва

Копировал Еремченко

Формат А3

Инв.№ подл. | Подпись и дата | Взам.инв.№

901-3-235.87 Альбом VI, часть 2

Формат	Зона	Поз.	Обозначение	Наименование	Кол.	Примеч.
				Документация		
			1.423-5	Железобетонные колонны		
				прямоугольного сечения		
				для одноэтажных произ-		
				водственных зданий без		
				мостовых кранов высотой		
				10,8; 12,0; 13,2 и 14,4 м.		
			901-3-235.87-КЖИ.03.0.0.0 СБ	Сборочный чертеж		
			-КЖИ. ВМС	Ведомость расхода		
				стали на дополнитель-		
				ные закладные изделия		
				на элемент, кг.		

Альбом VI, часть 2

Формат	Зона	Поз.	Обозначение	Наименование	Кол.	Примеч.
				Сборочные единицы		
		1	1.423-5, вып. 1	Колонна К 120-19	1	
		2	1.423-5, вып 2	Изделие закладное М1-12	3	
			Переменные данные для исполнений			
				901-3-235.87-КЖИ 03.0.0.0-01		
				Сборочные единицы		
		3	1.423-5, вып 2	Изделие закладное НМ-5	2	

Инв. № подл. | Подпись и дата | Взам. инв. №

Привязан

Инв. №

Провер.	Архипова		ТП 901-3-235.87 -КЖИ.03.0.0.0
Инжен.	Певчева		
Рук. гр.	Антонова		Колонна (К120-19-9; К120-19-10)
ГИП	Кузнецов		Стадия Р; Лист 1; Листов 2
Н. контр.	Анцелевич		ЦНИИЭП инженерного оборудования г. Москва
Нач. отд.	Красавин		

Копировал Еременко

Формат А4

ТП 901-3-235.87 -КЖИ.03.0.0.0

Лист 2

Формат А4

22151-02

Рис.1

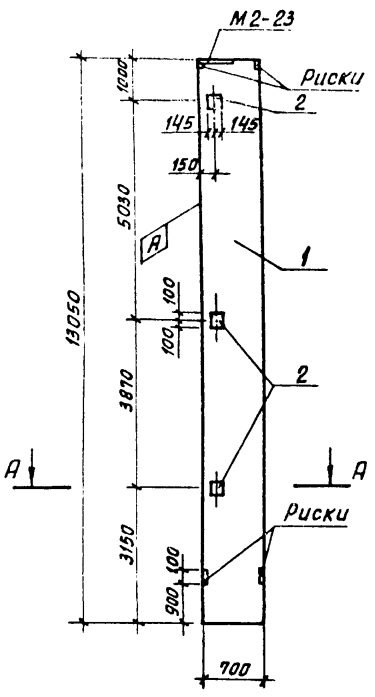

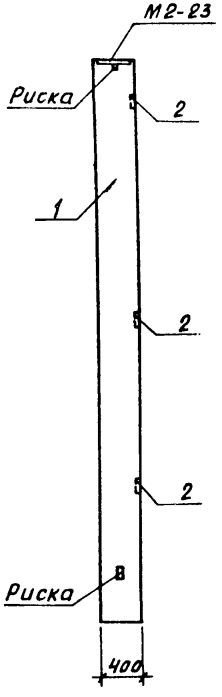

Рис.2
(остальное см.рис.1)

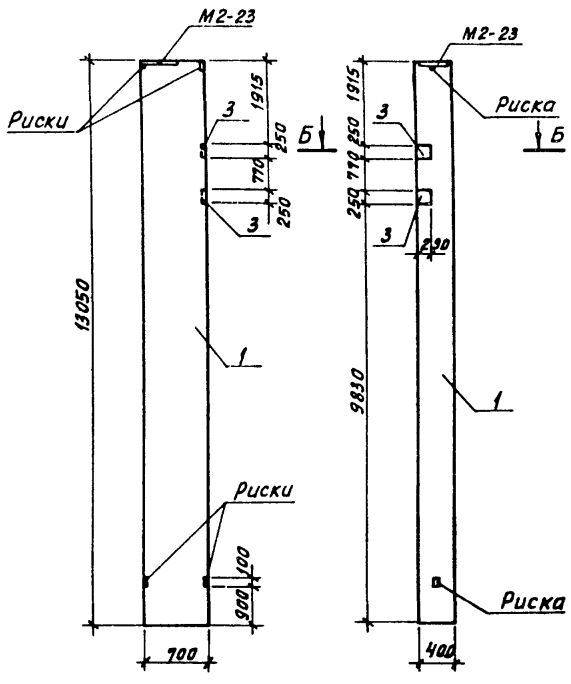

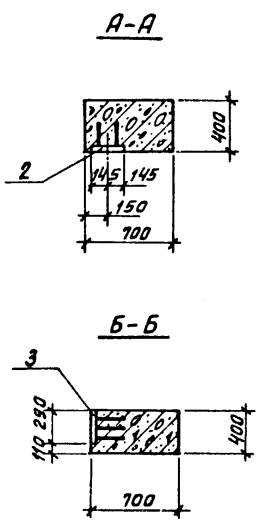

1. Покрытие поверхностей закладных изделий - ГОР.Ц. 50-60.
2. Рабочие узлы закладных изделий см. серию 1.423-5, вып. 1 листы 11,12.

Обозначение	Марка	Рис.
901-3-235.87 - КЖИ.03.0.0.0	К 120-19-9	1
-01	К 120-19-10	2

ТП 901-3-235.87 - КЖИ.03.0.0.0СБ

Привязан		
Инв.№		
Провер.	Архипова	
Инжен.	Певчева	
Рук. гр.	Антонова	
Тип	Кузнецов	
Н. контр.	Даниевский	
Нач. отд	Красавин	

Колонна (К120-19-9; К120-19-10) Сборочный чертеж

Стадия	Масса	Масштаб
Р	9,2 т	—
Лист	Листов 1	

ЦНИИЭП инженерного оборудования г. Москва.

Копировал: Жмш Формат А3

Взам.инв.№ | Подп. и дата | Инв.№подл.

Формат	Зона	Поз.	Обозначение	Наименование	Кол.	Примеч.
				Документация		
			1.423-5	Железобетонные колонны прямоугольного сечения для одноэтажных производственных зданий без мостовых кранов высотой 10,8; 12,0; 13,2 и 14,4 м.		
			901-3-235.87 - КЖИ.04.00.0 СБ	Сборочный чертеж		
			- КЖИ. ВМС	Ведомость расхода стали на дополнительные закладные изделия на элемент, кг		
				Сборочные единицы		
		1	1.423-5, вып.1	Колонна К 120-19	1	
		2	1.423-5, вып.2	Изделие закладное М1-14	7	

Привязан

Инв. №

Инв. № подл. | Подпись и дата | Взам. инв. №

Провер.	Архипова	
Инжен.	Певчева	
Рук. гр.	Антонова	
ГИП	Кузнецов	
Н. контр.	Данилевский	
Нач. отд.	Красавин	

ТП 901-3-235.87 - КЖИ.04.0.0.0

Колонна (К 120-19-11 ... К 120-19-13)

Стадия	Лист	Листов
Р	1	2

ЦНИИЭП инженерного оборудования г. Москва

Копировал Еремченко

Формат А4

Формат	Зона	Поз.	Обозначение	Наименование	Кол.	Примеч.
				Переменные данные для исполнений		
				901-3-235.87 - КЖИ.04.0.0.0		
				Сборочные единицы		
		3	1.400-15.81.130-07	Изделие закладное МН118-2	2	
		4	1.423-5, вып.2	" НМ-5	2	
		5	1.423-5, вып.2	" НМ-1	3	
				901-3-235.87 - КЖИ.04.0.0.0-01		
				Сборочные единицы		
		6	1.400-15.81.210-19	Изделие закладное МН204-5	2	
				901-3-235.87 - КЖИ.04.0.0.0-02		
				Сборочные единицы		
		3	1.400-15.81.130-07	Изделие закладное МН118-2	2	
		4	1.423-5, вып.2	" НМ-5	2	

Инв. № подл. | Подпись и дата | Взам. инв. №

ТП 901-3-235.87 - КЖИ.04.0.0.0

Лист 2

Формат А4

22151-02

Альбом VI ; часть 2

901-3-235.87

Рис.1

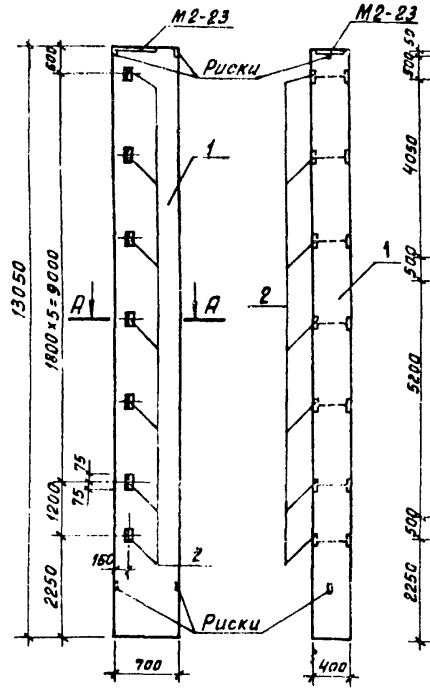

Рис.2 (остальное см.рис.1)

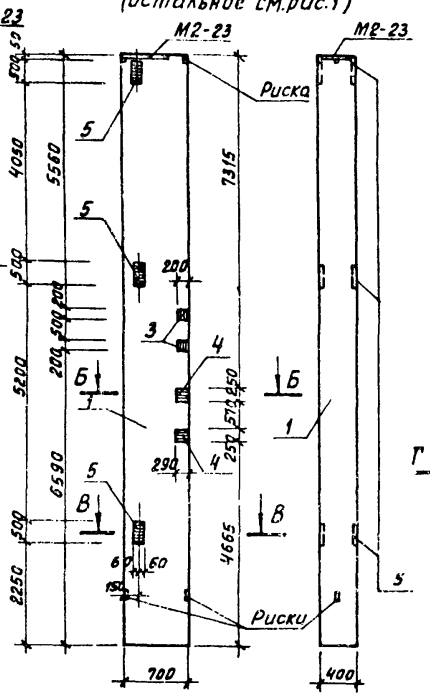

Рис.3 (остальное см.рис.1)

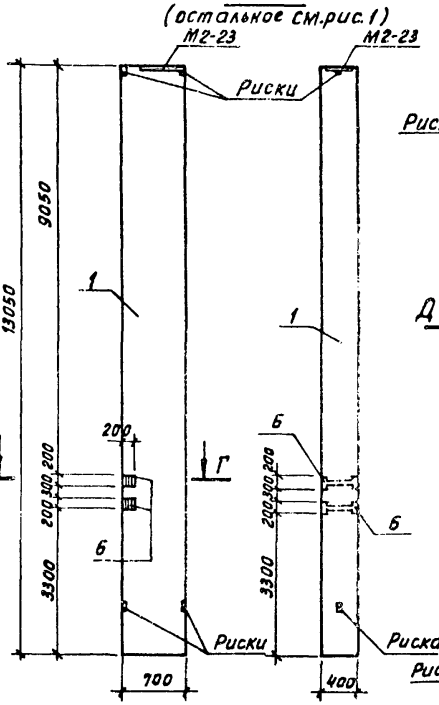

Рис.4 (остальное см.рис.1)

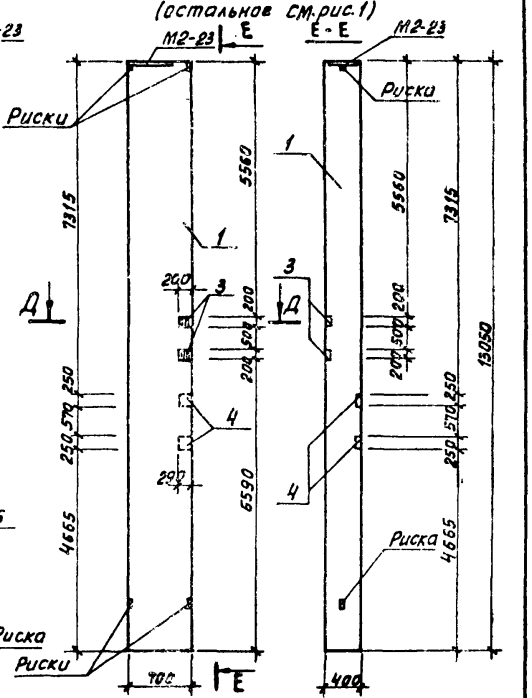

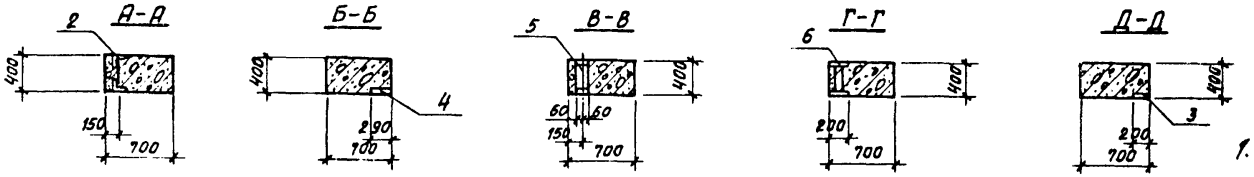

1. Покрытие поверхностей закладных изделий - ГОР Ц.50-60
2. Рабочие узлы закладных изделий см. серию 1.423-5, вып. 1 листы 11, 12.

Обозначение	Марка	Рис.
901-3-235.87 -КЖИ.04.0.0.0	К120-19-11	2
-01	К120-19-12	3
-02	К120-19-13	4

ТП 901-3-235.87 -КЖИ.04.0.0.0 СБ

Колонна (К120-19-11... К120-19-13)
Сборочный чертеж

ПРОВЕР.	АРХИПОВА	
Н.КОНТР.	ДАНИЛЕВСКИЙ	
РУК.ГРУП.	АНТОНОВА	
ГИП	КУЗНЕЦОВ	
Н.КОНТР.	ДАНИЛЕВСКИЙ	
НАЧ.ОТД	КРАСАВИН	

Стадия	Масса	Масштаб
Р	9.2т	
Лист	Листов 1	

ЦНИИЭП инженерного оборудования г. Москва

Привязан

Инв.№

Инв.№подл. | Подп. и дата | Взам.инв.№

Копировал: Ким

Формат А3

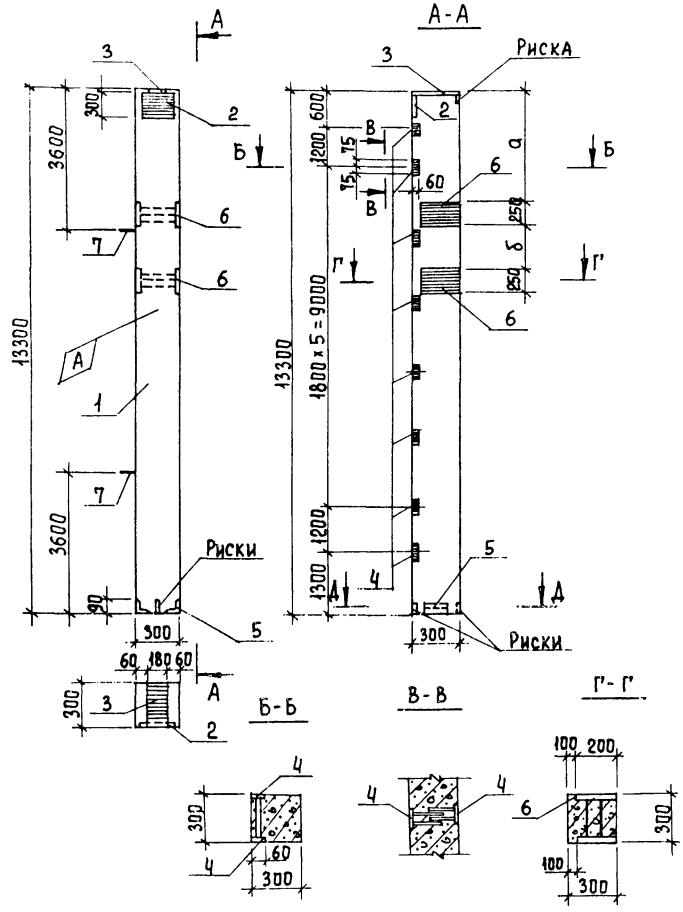

Формат	Зона	Поз.	Обозначение	Наименование	Кол.	Примеч.
				Документация		
			901-3-235.87 - КЖИ. ВМС	Ведомость расхода стали		
				на дополнительные		
				закладные изделия		
				на элемент, кг		
				Сборочные единицы		
		1	1.427.1-5.1-1.00-095	Колонна КФ 133-1АIIIВ	1	
		2	1.427.1-5.2-0.04.0	Изделие закладное МН1	1	
		3	1.427.1-5.2-0.05.0	" МН2	1	
		4	1.427.1-5.2-0.16.0	" МН17	16	
		5	1.427.1-5.2-0.09.0	" МН8	1	
		6	1.427.1-5.2-0.11.0	" МН10	2	
		7	3.400-7, вып. 1	" М14-150	2	

1. Покрытие поверхностей закладных изделий - Гор. ц. 50÷60
2. Рабочие узлы закладных изделий см. серию 1.427-5, вып. 1 стр. 18÷22.

Обозначение	Марка	Размеры, мм	
		а	б
901-3-235.87 - КЖИ.05.0.0.0	КФ133-1АIIIВ-1	9115	770
- 01	КФ133-1АIIIВ-2	10225	275

Привязан

Инв. № подл. | Подпись и дата | Взам. инв. №

Провер.	Архипова	
Инжен.	Певчева	
Рук. гр.	Антонова	
ГИП	Кузнецов	
Н. контр.	Данилевский	
Нач. отд.	Красавин	

ТП 901-3-235.87 - КЖИ.05.0.0.0

Колонна (КФ133-1АIIIВ-1; КФ133-1АIIIВ-2)

Стадия	Масса	Масштаб
Р	3.0 т	

Лист | Листов 1

ЦНИИЭП инженерного оборудования г. Москва

Копировал Еремченко

Формат А3

22151-04

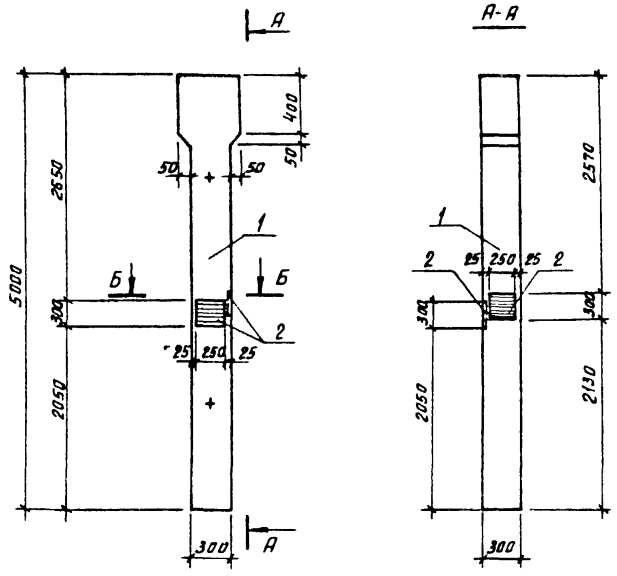

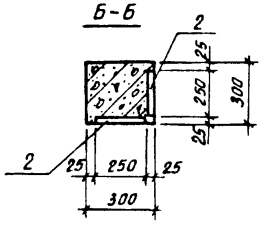

Формат	Зона	Поз.	Обозначение	Наименование	Кол.	Примеч.
				Документация		
			1.423-3	Железобетонные колонны		
				прямоугольного сечения		
				для одноэтажных		
				производственных зда-		
				ний без мостовых		
				кранов высотой до 9,6т		
			901-3-235.87 -КЖИ. ВМС	Ведомость расхода стали		
				на дополнительные		
				закладные изделия на		
				элемент, кг.		
				Сборочные единицы		
		1	1.423-3, Вып.1	Колонна К42-7	1	
		2	1.400-15.Вып.130-44	Изделие закладное МН124-3	2	

1. Покрытие поверхностей закладных изделий - Гор.ц. 50÷60.
2. Рабочие узлы закладных изделий см. серию 1.423-3, вып.1 л. 40÷43.

Привязан			ТП 901-3-235.87 - КЖИ.ОБ.0.0.0
	Провер.	Архипова	Колонна (К 42-7-1)
	Инж.Кон.	Певчева	Стадия: Р; Масса: 1,2т; Масштаб: —
	Рук.Груп	Антонова	Лист; Листов 1
	ГИП	Кузнецов	ЦНИИЭП инженерного оборудования г. Москва
	Н.контр.	Данилевский	
Инв.№	Нач.отд.	Красавин	

Инв.№подл. | Подп. и дата | Взам.инв.№

Копировал: Хлом Формат А3

Альбом VI, часть 2

901-3-235.87

Марка элемента	Изделия закладные																			
	Арматура класса									Прокат марки										Всего
	А-I				А-III					В ст3 кп 2										
	ГОСТ 5781-82				ГОСТ 5781-82					ГОСТ 103-76										
	Ф6	Ф10	Ф14	Итого	Ф8	Ф10	Ф12	Ф25	Итого	S=6	S=8	S=10	S=12	S=16	S=20	Итого	L63×5	L90×6	Итого	
К 120-19-1	0,2	0,2		0.4			7.6	8,1	15,7		6,2	13,8			37.0	57.0	1,5		1.5	74.6
К 120-19-2	0,2	0,2		0.4			7.6	8,1	15.7		6,2	13,8			37.0	57.0	1.5		1.5	74.6
К 120-19-3	0.4	0.4		0.8	0,2		9.9	16.2	26,3	0.9	34,6				70,9	106,4	4,5		4,5	138,0
К 120-19-4	0.4	0.2		0,6			6.0	8,1	14,1		12.4				37.0	49.4	4.5		4,5	68,6
К 120-19-5	0.4	0,2		0.6			6.0	8,1	14.1		12.4		53.7	45,3	37.0	148.4	4.5		4,5	167.6
К 120-19-6	0.4			0.4			13.0		13.0		14,2	12.4				26,6	10.5		10.5	50,5
К 120-19-7							2,8		2.8				53.7	45,3		99.0	10,5		10,5	112.3
К 120-19-8		0,2		0,2	0,2		2.8	8.1	11.1						33,9	33,9	10.5		10,5	55,7
К 120-19-9							4.8		4.8			13,8				13,8				18,6
К 120-19-10	0,4			0.4			9.6		9.6		9,2	13,8				23.0				33.0
К 120-19-11	0.4			0,4			10.2		10,2		14,2		53.7	45,3		113,2	10,5		10.5	134,3
К 120-19-12							5.6		5.6			12,4				12.4	10,5		10,5	28,5
К 120-19-13	0.4			0.4			10,2		10.2		14.2					14.2	10.5		10,5	35,3
КФ133-1АIII В-1			1,8	1,8		10.0	4.9		14.9		31,5					31.5		2,8	2,8	51.0
КФ133-1АIII В-2			1.8	1,8		10.0	4.9		14.9		31.5					31.5		2,8	2,8	51.0
К 42-7-1						1.2			1.2		9,4					9,4				10,6

ТП 901-3-235.87 - КЖИ. ВМС

ВЕДОМОСТЬ РАСХОДА СТАЛИ НА ДОПОЛНИТЕЛЬНЫЕ ЗАКЛАДНЫЕ ИЗДЕЛИЯ НА ЭЛЕМЕНТ, КГ.

СТАДИЯ	МАССА	МАСШТАБ
Р	СМ. ТАБЛ.	—

ЛИСТ: ЛИСТОВ: 1

ЦНИИЭП ИНЖЕНЕРНОГО ОБОРУДОВАНИЯ г. МОСКВА.

ПРИВЯЗАН:

ИНВ. №

ПРОВЕР.	АРХИПОВА	
ИНЖЕН.	ПЕВЧЕВА	
РУК.ГР.	АНТОНОВА	
ГИП	КУЗНЕЦОВ	
Н.КОНТР.	ДАНИЛЕВСКИЙ	
НАЧ.ОТД.	КРАСАВИН	

ИНВ. № ПОДЛ. | ПОДП. И ДАТА | ВЗАМ. ИНВ. №

Копировал: Хлоп

Формат А3

12151-02

Формат	Зона	Поз.	Обозначение	Наименование	Кол.	Примеч.
				Сборочные единицы		
		1	1.462.1-3/80.1-2-12	Балка стропильная 1БДР18-3АIVт	1	
		2	1.400-6/76, вып.1	Изделие закладное МЧ-1-2	4	
		3	1.400-6/76, вып.1	—"— МЧ-3-3	4	
		4	1.400-6/76, вып.1	—"— МЧ-22	2	
		5	1.030.1-1.0-3-2210	—"— МД1	2	

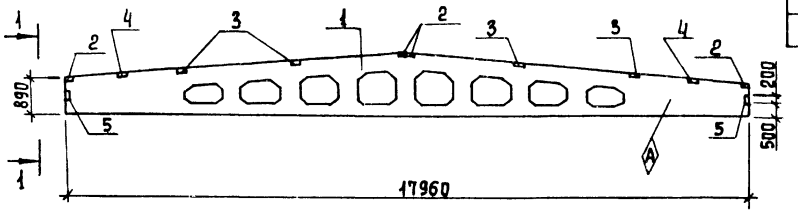

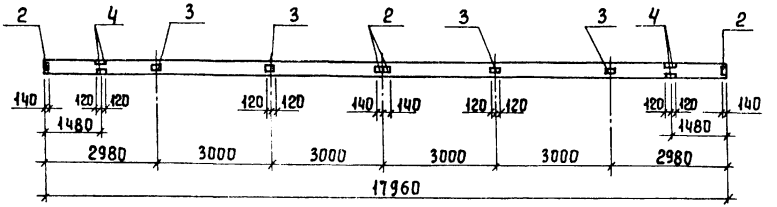

1-1

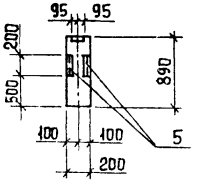

Ведомость расхода стали на дополнительные закладные изделия на элемент, кг.

Марка элемента	Изделия закладные								
	Арматура класса				Прокат марки				Всего
	A-I	A-III		Итого	Вст3кп2			Итого	
	ГОСТ 5781-82				ГОСТ 8510-72		ГОСТ 103-76		
	ф6	ф8	ф10		∟80×50×6	∟110×70×8	S=6		
1БДР18-3АIVт-1	0,1	3,3	0,4	3,8	4,7	10,5	14,0	29,2	33,0

Привязан

Инв. №

Пров.	Архипова	
Инженер	Певчева	
Рук.гр.	Антонова	
ГИП	Кузнецов	
Н.контр.	Данилевский	
Нач.отд.	Красавин	

ТП 901-3-235.87 – КЖИ.11.0.00

Балка стропильная (1БДР18-3АIVт-1)

Стадия	Масса	Масштаб
Р	8,4т	1:100

Лист | Листов

ЦНИИЭП инженерного оборудования г. Москва

Копировал Еремченко

Формат А4

Инв.№ подл. | Подпись и дата | Взам.инв.№

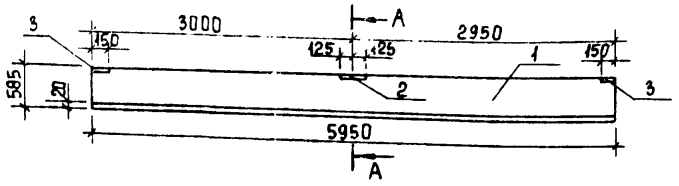

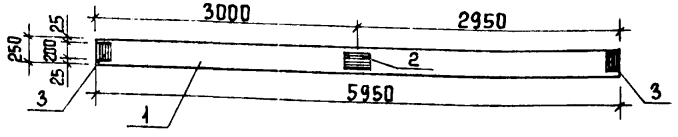

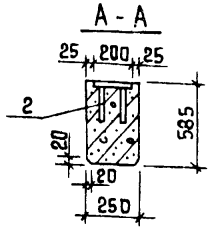

Формат	Зона	Поз.	Обозначение	Наименование	Кол.	Примеч.
				Документация		
			ГОСТ 24893.0-81	Балки обвязочные железобетонные для зданий промышленных предприятий. Технические условия.		
				Сборочные единицы		
		1	ГОСТ 24893.1-81. 1000-04	Балка обвязочная БОП 25-3Т	1	
		2	ГОСТ 24893.2-81. 1140	Изделие закладное М1	1	
		3	1.400-15.81. 120-50	То же МН 113-3	2	

Ведомость расхода стали на дополнительные закладные изделия на элемент, кг.

Марка элемента	Изделия закладные					
	Арматура класса		Прокат марки			Всего
	А-III		В ст 3 кп 2			
	ГОСТ 5781-82		ГОСТ 103-76			
	ф 12	Итого	S=10	S=6	Итого	
БОП 25-3Т-1	1,5	1,5	3,9	2,8	6,7	8,2

1. Данная обвязочная балка отличается от балок по ГОСТ 24893.0-81 привязкой закладного изделия М1 и наличием дополнительных закладных изделий М1 и МН 113-3.
2. Покрытие поверхностей закладных изделий - Гор. Ц.50÷60.

Привязан

Инв.№

Провер.	Архипова	
Инженер.	Певчева	
Рук. гр.	Антонова	
ГИП	Кузнецов	
Н. контр.	Даниевский	
Нач. отд.	Красавин	

ТП 901-3-235.87 – КЖИ.12.0.0.0

Балка обвязочная (БОП 25-3Т-1)

Стадия	Масса	Масштаб
Р	2,2т	1:50

Лист | Листов 1

ЦНИИЭП инженерного оборудования г. Москва

Копировал Еремченко

Формат А3

Инв.№ подл. | Подпись и дата | Взам. инв.№

7215.01

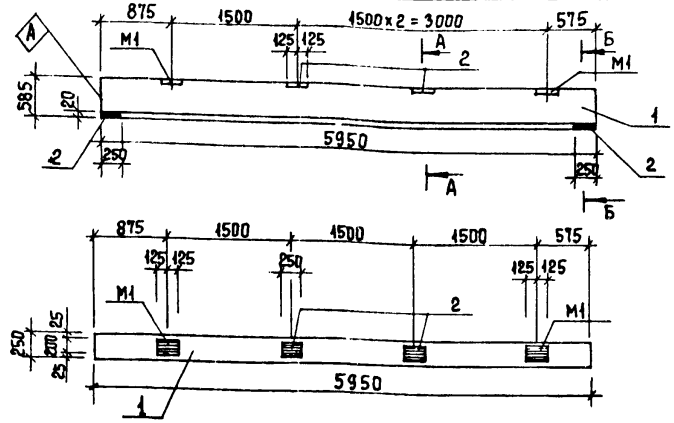

Формат	Зона	Поз.	Обозначение	Наименование	Кол.	Примеч.
				Документация		
			ГОСТ 24893.0-81	Балки обвязочные железобетонные для зданий промышленных предприятий. Технические условия		
				Сборочные единицы		
		1	ГОСТ 24893.1-81.1000-02	Балка обвязочная БОП 25-2Т	1	
		2	ГОСТ 24893.2-81.1140	Изделие закладное М1	4	

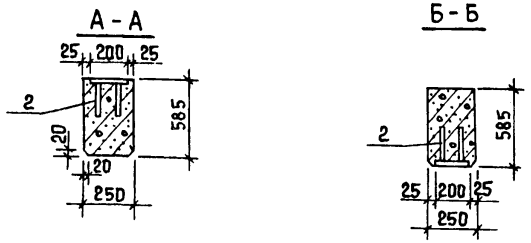

Ведомость расхода стали на дополнительные закладные изделия на элемент, кг.

Марка элемента	Изделия закладные				
	Арматура класса		Прокат марки		Всего
	А-III		Вст3кп2		
	ГОСТ 5781-82		ГОСТ 103-76		
	ф12	Итого	S=10	Итого	
БОП 25-2т-1	3,6	3,6	15,6	15,6	19,2

1. Данная обвязочная балка отличается от балок по ГОСТ 24893.0-81 привязкой закладного изделия М1 и наличием дополнительных закладных изделий М1.
2. Покрытие поверхностей закладных изделий - Гор. Ц. 50÷60.

Привязан

Инв. №

Провер.	Архипова	
Инжен.	Певчева	
Рук. гр.	Антонова	
ГИП	Кузнецов	
Н. контр.	Данилевский	
Нач. отд.	Красавин	

ТП 901-3-235.87 -КЖИ.13.0.0.0

Балка обвязочная (БОП 25-2т-1)

Стадия	Масса	Масштаб
Р	2,2т	1:50
Лист	Листов	

ЦНИИЭП инженерного оборудования г. Москва

Копировал Еремченко

Формат А3

Инв. № подл. | Подпись и дата | Взам. инв. №

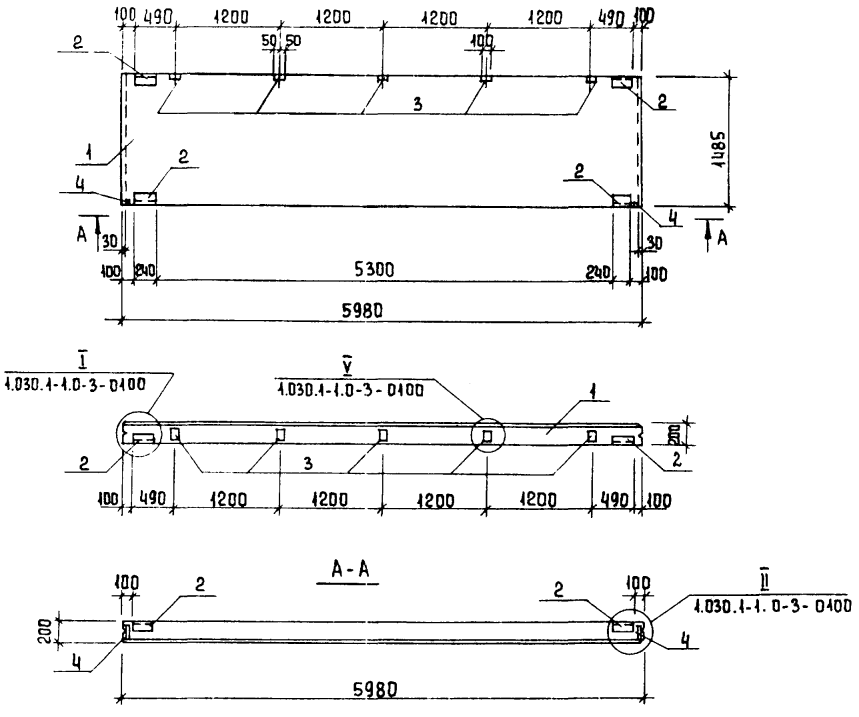

Формат	Зона	Поз.	Обозначение	Наименование	Кол.	Примеч.
				Сборочные единицы		
		1	1.030.1-1.1-1. 06	Панель стеновая ПС60.15.2,0-2Л	1	
		2	1.030.1-1.1-3-30-01	Изделие закладное М2	4	
		3	1.030.1-1.1-3-36	То же М9	5	
		4	1.030.1-1.1-3-33	То же М6	2	

Ведомость расхода стали на дополнительные закладные изделия на элемент, кг.

Марка элемента	Изделия закладные								Всего
	Арматура класса		Прокат марки						
	A-III		Вст3кп2						
	ГОСТ 5781-82		ГОСТ 19903-74			ГОСТ 8509-72			
	ф10	Итого	S=6	S=8	Итого	L63×63×6		Итого	
ПС60.15.20-2Л-А	3,7	3,7	2,24	6,28	8,52	5,48		5,48	17,7

1. Покрытие поверхностей закладных изделий - гор. ц. 50÷60.
2. Закладные изделия привязать к арматуре вязальной проволокой.

Привязан

Инв. №

Провер.	Архипова	
Инжен.	Певчева	
Рук. гр.	Антонова	
ГИП	Кузнецов	
Н. контр	Даниленский	
Нач. отд.	Красавин	

ТП 901-3-235.87 -КЖИ. 20.0.0.0

Панель стеновая (ПС60.15.2,0-2.Л-А)

Стадия	Масса	Масштаб
Р	2,17т	
Лист	Листов	

ЦНИИЭП инженерного оборудования г. Москва

Копировал Еремченко

Формат А3

Инв. № подл. | Подпись и дата | Взам. инв. №

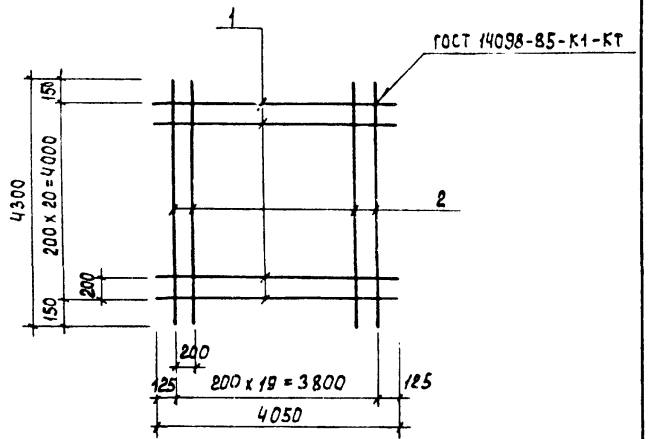

Формат	Зона	Поз.	Обозначение	Наименование	Кол.	Примеч.
				Детали		
БЧ		1	901-3-235.87 - КЖИ.00.0.1.1	А-III-12-ГОСТ 5781-82; ℓ=4050	21	3,6 кг
БЧ		2	КЖИ.00.0.1.2	А-III-12-ГОСТ 5781-82; ℓ=4300	20	3,8 кг

Привязан

Инв. №

ТП 901-3-235.87 - КЖИ.00.0.1.0

Провер.	Архипова	
Инжен.	Певчева	
Рук.гр.	Антонова	
ГИП	Кузнецов	
Н.контр.	Данилевский	
Нач.отд.	Красавин	

Сетка арматурная (с 1 м)

Стадия	Масса	Масштаб
Р	151,6	—

Лист | Листов 1

ЦНИИЭП инженерного оборудования г. Москва

Формат А4

Инв.№ подл. | Подпись и дата | Взам.инв.№

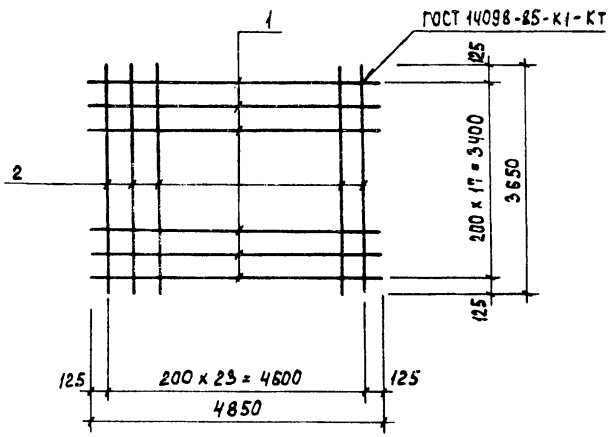

Формат	Зона	Поз.	Обозначение	Наименование	Кол.	Примеч.
				Детали		
БЧ		1	901-3-235.87 - КЖИ.00.0.2.1	А-III-12-ГОСТ 5781-82; ℓ=4850	18	4,31 кг
БЧ		2	КЖИ.00.0.2.2	А-III-12-ГОСТ 5781-82; ℓ=3650	24	3,24 кг

Привязан

Инв. №

ТП 901-3-235.87 - КЖИ.00.0.2.0

Провер.	Архипова	
Инжен.	Певчева	
Рук.груп.	Антонова	
ГИП	Кузнецов	
Н.контр.	Данилевский	
Нач.отд.	Красавин	

Сетка арматурная (с 7 м)

Стадия	Масса	Масштаб
Р	155,34	—

Лист | Листов 1

ЦНИИЭП инженерного оборудования г. Москва

Формат А4

Инв.№ подл. | Подпись и дата | Взам.инв.№

Развертка

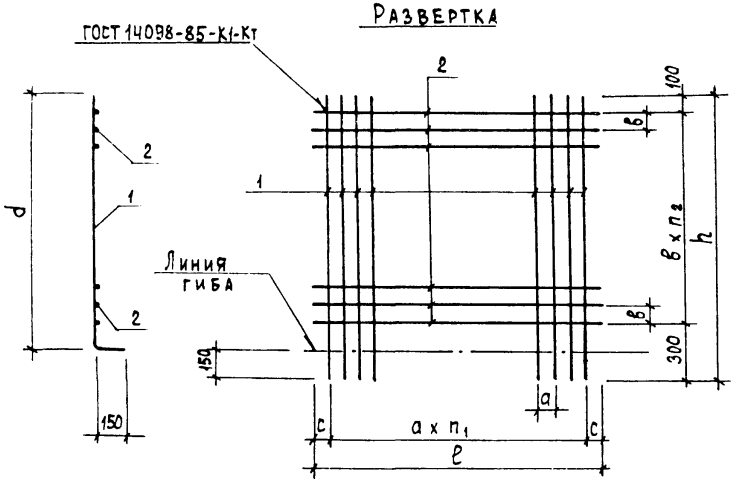

Обозначение	Марка	Размеры (мм) ℓ	h	a	б	c	d	Кол-во h1	h2	Масса, кг
901-3-235.87- КЖИ.00.0.3.0	С 2 м	5350	3200	200	200	175	3050	25	14	105,49
-01	С 3 м	2200	3200	200	100	100	3050	10	28	70,68
02	С 4 м	2750	5200	100	200	175	5050	24	24	142,5
03	С 5 м	3850	5200	100	100	225	5050	34	48	278,32
04	С 6 м	2750	5200	100	100	225	5050	23	48	194,18

Формат	Зона	Поз.	Обозначение	Наименование	Кол.	Примеч.
			Переменные данные для исполнений			
				901-3-235.87- КЖИ. 00.0.3.0		
				Детали		
БЧ		1	901-3-235.87- КЖИ.00.0.3.1	А-III-12-ГОСТ 5781-82 ℓ=3200	26	2.84 кг
БЧ		2	КЖИ.00.03.2	А-I-8-ГОСТ 5781-82 ℓ=5350	15	2.11 кг
				901-3-235.87- КЖИ. 00.0.3.0-01		
				Детали		
БЧ		1	КЖИ.00.0.3.3	А-III-12-ГОСТ 5781-82 ℓ=3200	11	2,84 кг
БЧ		2	КЖИ.00.0.3.4	А-III-10-ГОСТ 5781-82 ℓ=2200	29	1,36 кг
				901-3-235.87- КЖИ.00.0.30-02		
				Детали		
БЧ		1	КЖИ.00.03.5	А-III-12-ГОСТ 5781-82 ℓ=5200	25	4,62 кг
БЧ		2	КЖИ.00.0.3.6	А-I-8-ГОСТ 5781-82 ℓ=2750	25	1,08 кг
				901-3-235.87-КЖИ.00.030-03		
				Детали		
БЧ		1	КЖИ. 00.0.3.7	А-III-12-ГОСТ 5781-82 ℓ=5200	35	4,62 кг
БЧ		2	КЖИ.00.0.3.8	А-III-10-ГОСТ 5781-82 ℓ=3850	49	2,38 кг
				901-3-235.87- КЖИ.00.030-04		
				Детали		
БЧ		1	КЖИ.00.0.3.9	А-III-12-ГОСТ 5781-82 ℓ=5200	24	4,62 кг
БЧ		2	КЖИ.00.0.3.10	А-III-10-ГОСТ 5781-82 ℓ=2750	49	1,70 кг

Инв.№ подл. | Подпись и дата | Взам. инв.№

Привязан

Инв №

Провер.	Архипова	
Инжен.	Певчева	
Рук. гр.	Антонова	
ГИП	Кузнецов	
Н. контр.	Данилевский	
Нач. отд.	Красавин	

ТП 901-3-235.87 – КЖИ.00.0.3.0

Сетка арматурная (С2м... С6м)

Стадия	Масса	Масштаб
Р	см. табл.	—
Лист	Листов 1	

ЦНИИЭП инженерного оборудования г. Москва

Формат А3

82151-02

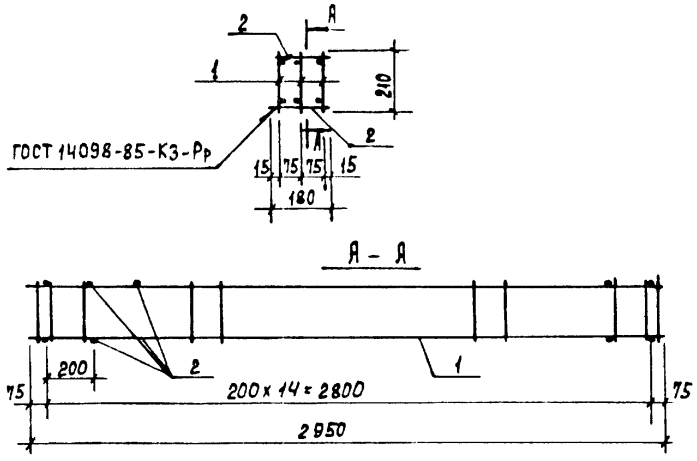

Формат	Зона	Поз.	Обозначение	Наименование	Кол.	Примеч.
				Сборочные единицы		
А4		1	901-3-235.87- КЖИ.00.1.1.0	Каркас плоский КР1	3	7.22 кг
				Детали		
Б4		2	КЖИ.00.1.0.1	А-I-8-ГОСТ 5781-82 ℓ=180	15	0,07 кг

Привязан

Инв. №

Взам. инв. №

Подпись и дата

Инв. № подл.

ТП 901-3-235.87 - КЖИ.00.1.0.0

Каркас пространственный (КП1)

Стадия	Масса	Масштаб
Р	22.71	1:20

Лист | Листов 1

Провер.	Архипова	
Инжен.	Певчева	
Рук. гр.	Антонова	
ГИП	Кузнецов	
Н.контр.	Данилевский	
Нач.ОТА	Красавин	

ЦНИИЭП инженерного оборудования г. Москва

Формат А4

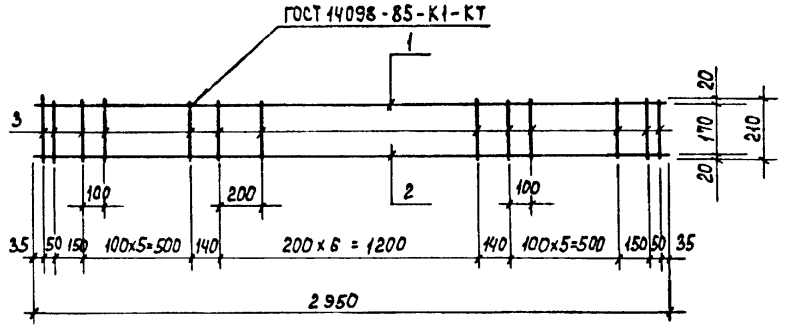

Формат	Зона	Поз.	Обозначение	Наименование	Кол.	Примеч.
				Детали		
Б4		1	901-3-235.87- КЖИ.00.1.1.1	А-I-10-ГОСТ 5781-82 ℓ=2950	1	1.82 кг
Б4		2	КЖИ.00.1.1.2	А-III-14-ГОСТ 5781-82 ℓ=2950	1	3,56 кг
Б4		3	КЖИ.00.1.1.3	А-I-8-ГОСТ 5781-82 ℓ= 210	23	0,08 кг

Привязан

Инв. №

Взам. инв. №

Подпись и дата

Инв. № подл.

ТП 901-3-235.87 - КЖИ.00.1.1.0

Каркас плоский (КР1)

Стадия	Масса	Масштаб
Р	7.22	1:20

Лист | Листов 1

Провер.	Архипова	
Инжен.	Певчева	
Рук. гр.	Антонова	
ГИП	Кузнецов	
Н.контр.	Данилевский	
Нач.ОТА	Красавин	

ЦНИИЭП инженерного оборудования г. Моск

Формат А4

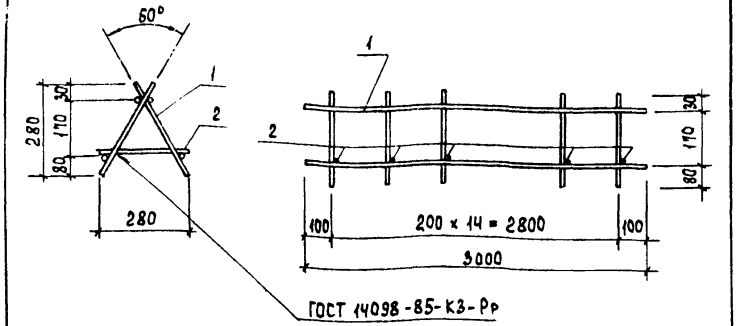

Формат	Зона	Поз.	Обозначение	Наименование	Кол.	Примеч.
				Сборочные единицы		
А4		1	901-3-235.87- КЖИ.00.2.1.0	Каркас плоский Кр1м	2	
				Детали		
Б4		2	КЖИ.00.2.0.1	А-I-10- ГОСТ 5781-82 ; ℓ=260	15	0.16 кг

Привязан

Инв.№

Инв.№ подл. | Подпись и дата | Взам.инв.№

Провер.	Архипова		
Инжен.	Певцева		
Рук. гр.	Антонова		
ГИП	Кузнецов		
Н.контр.	Данилевский		
Нач.отд.	Красавин		

ТП 901-3-235.87- КЖИ.00.2.0.0

Каркас пространственный (КП1м)

Стадия	Масса	Масштаб
Р	15,8	—
Лист 1	Листов 1	

ЦНИИЭП инженерного оборудования г. Москва

Формат А4

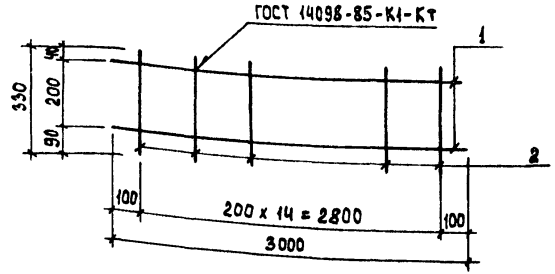

Формат	Зона	Поз.	Обозначение	Наименование	Кол.	Примеч.
Б4		1	901-3-235.87- КЖИ.00.2.1.1	Детали А-I-10- ГОСТ 5781-82 ℓ=3000	2	1,85 кг
Б4		2	КЖИ.00.2.1.2	А-I-10-ГОСТ 5781-82 ℓ=330	15	0,20 кг

Привязан

Инв.№

Инв.№ подл. | Подпись и дата | Взам.инв.№

Провер.	Архипова		
Инжен.	Певцева		
Рук. гр.	Антонова		
ГИП	Кузнецов		
Н.контр.	Данилевский		
Нач.отд.	Красавин		

ТП 901-3-235.87 - КЖИ.00.2.1.0

Каркас плоский (Кр 1м)

Стадия	Масса	Масштаб
Р	6.7	—
Лист	Листов 1	

ЦНИИЭП инженерного оборудования г. Москва

Формат А4

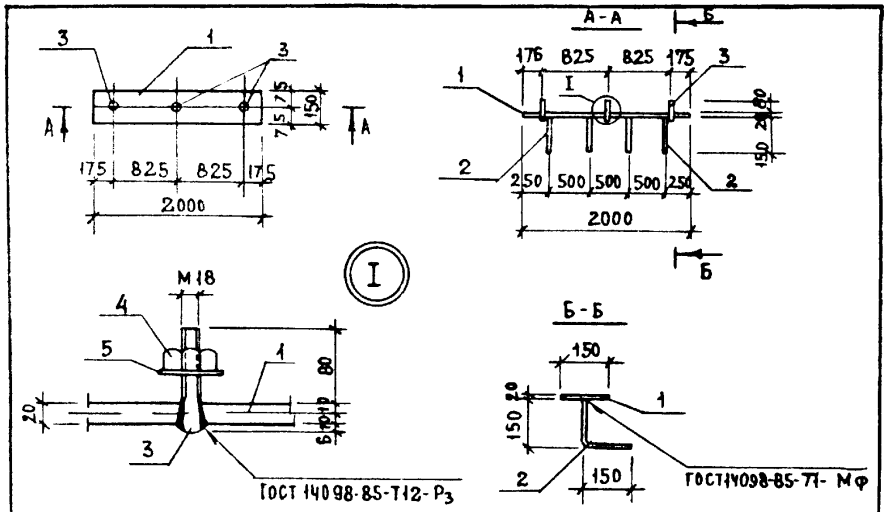

Формат	Зона	Поз	Обозначение	Наименование	Кол.	Примеч.
				Детали		
Б4		1	901-3-233.87 -КНИ.00.0.Ч.1	Полоса Б-2 20х150 Гост 103-76 / Вст3кп2 Гост 535-79 ℓ=2000	1	47,1 кг
Б4		2	-КНИ.00.0.Ч.2	А-III-12-Гост 5781-82 ℓ=300	4	0,27 кг
Б4		3	-КНИ.00.0.Ч.3	А-I-18-Гост 5781-82 ℓ=106	3	0,21 кг
Б4		5	-КНИ.00.0.Ч.5	Лист 8х60х60 Гост 19903-74 / Вст3кп2 Гост 14637-79	3	0,23 кг
				Стандартные изделия		
Б4		4	-КНИ.00.0.Ч.4	Гайка М18-7Н.5 Гост 5915-70	3	0,05 кг

Привязан

Инв. №

Взам. инв. № | Подп. и дата | Инв. № подл.

Провер.	Архипова		
Инженер	Певчева		
Рук. груп	Антонова		
ГИП	Кузнецов		
Н. контр.	Даниевский		
Нач. отд.	Красавин		

ТП 901-3-235.87 -КНИ.00.0.Ч.0

Изделие закладное (МН2)

Стадия	Масса	Масштаб
Р	49,65	—
Лист	Листов 1	

ЦНИИЭП инженерного оборудования г. Москва.

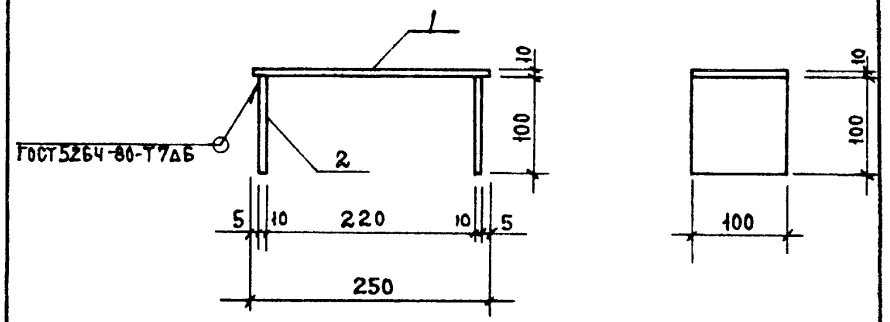

Покрытие поверхностей: Гор. Ц.50÷60.

Формат	Зона	Поз	Обозначение	Наименование	Кол.	Примеч.
				Детали		
Б4		1	901-3-233.87 -КНИ.00.0.5.1	Полоса Б-2 10х100 Гост 103-76 / Вст3кп2 Гост 535-79 ℓ=250	1	1,95 кг
Б4		2	-КНИ.00.0.5.2	Полоса Б-2 10х100 Гост 103-76 / Вст3кп2 Гост 535-79 ℓ=100	2	0,79 кг

Привязан

Инв. №

Взам. инв. № | Подп. и дата | Инв. № подл.

Провер.	Архипова		
Инженер	Певчева		
Рук. груп	Антонова		
ГИП	Кузнецов		
Н. контр.	Даниевский		
Нач. отд.	Красавин		

ТП 901-3-235.87- КНИ.00.0.5.0

Изделие соединительное (МС5)

Стадия	Масса	Масштаб
Р	3,53	1:50
Лист	Листов 1	

ЦНИИЭП инженерного оборудования г. Москва.

Госстрой СССР
ЦЕНТРАЛЬНЫЙ ИНСТИТУТ ТИПОВОГО ПРОЕКТИРОВАНИЯ
Свердловский филиал
620062, г.Свердловск-62, ул.Чебышева,4
Заказ №4955 Инв.№ 22151-02 тираж 195
Сдано в печать 2.10. 1987г цена 0-95

gost.e-ecolog.ru