ТИПОВОЙ ПРОЕКТ
901-3-233.87

БЛОК ВХОДНЫХ УСТРОЙСТВ ОТСТОЙНИКОВ И ФИЛЬТРОВ

ДЛЯ СТАНЦИИ ОЧИСТКИ ВОДЫ ПОВЕРХНОСТНЫХ ИСТОЧНИКОВ

С СОДЕРЖАНИЕМ ВЗВЕШЕННЫХ ВЕЩЕСТВ ДО 1500 МГ/Л
ПРОИЗВОДИТЕЛЬНОСТЬЮ 100 ТЫС. $М^3$/СУТКИ
(ВАРИАНТ С ВИХРЕВЫМИ СМЕСИТЕЛЯМИ)

АЛЬБОМ VI

СТРОИТЕЛЬНЫЕ ИЗДЕЛИЯ
ЧАСТЬ 1. ОТСТОЙНИКИ И ФИЛЬТРЫ

22149-06

				Привязан
Инв. №				

gost.e-ecolog.ru

ТИПОВОЙ ПРОЕКТ
901-3-233.87

БЛОК ВХОДНЫХ УСТРОЙСТВ, ОТСТОЙНИКОВ И ФИЛЬТРОВ

ДЛЯ СТАНЦИИ ОЧИСТКИ ВОДЫ ПОВЕРХНОСТНЫХ ИСТОЧНИКОВ

С СОДЕРЖАНИЕМ ВЗВЕШЕННЫХ ВЕЩЕСТВ ДО 1500 мг/л
ПРОИЗВОДИТЕЛЬНОСТЬЮ 100 тыс. $м^3$/сутки
(ВАРИАНТ С ВИХРЕВЫМИ СМЕСИТЕЛЯМИ)

Альбом VI

СТРОИТЕЛЬНЫЕ ИЗДЕЛИЯ
Часть I. Отстойники и фильтры

22149-06

Разработан:
ЦНИИЭП инженерного оборудования
городов, жилых и общественных зданий.
Главный инженер института А. Кетаов
Главный инженер проекта Е. Беляева

Утвержден Госгражданстроем
приказ № 43 от 13 февраля 1985 г.

Содержание альбома (начало)

Обозначение	Наименование	Стр.	Примеч.
тп 901-3-233.87-КЖИ 01.00.00	Колонна (К84-8-1... К-84-8-4)	4	2 листа
02.00.00	Колонна (К84-8-5; К84-8-8)	6	
03.00.00	Колонна (К84-8-6; К84-8-7)	7	
01.00.00ВМС	Ведомость расхода стали на		
	дополнительные закладные		
	изделия на элемент, кг	8	
04.00.00	Колонна (К109-3А III В-1)	9	
05.00.00	Колонна (К115-1А III В-1)	10	
11.00.00	Ферма сегментная (2ФС24-3/4АIV-1)	11	
12.00.00	Балка обвязочная (БОВ-3Т-1)	12	
13.00.00	Балка стяжка (БСФ1)	13	
21.00.00	Плита покрытия (ПГ-2АIVТ-1... ПГ-2АIVТ-3)	14	
22.00.00	Плита перекрытия (2П1-2АIVТ-1; 2П1-2АIVТ-2)	15	
23.00.00	Плита перекрытия (2П1-5АIVТ-1; 2П1-5АIVТ-2)	16	
24.00.00	Плита (П23д-3-1; П23д-3-2)	17	
25.00.00	Плита (П7-3-1)		
26.00.00	Плита (П7д-3-1)	18	
31.00.00	Панель стеновая (ПС1-48-Б3-1... ПС1-48-Б3-9)	19	
31.00.00СБ	Панель стеновая (ПС1-48-Б3-1... ПС1-48-Б3-9)		
	Сборочный чертеж	20	3 листа
31.00.00ВМС	Ведомость расхода стали на дополнитель-		
	ные закладные изделия на элемент, кг	23	
32.00.00	Панель стеновая (ПС2-36-К4-1)	24	
33.00.00	Панель стеновая (ПС2-36-К4-2; ПС2-36-К4-3)	25	
41.00.00	Панель стеновая (ПС1-54-Б2-1... ПС1-54-Б2-5,	26	
	ПС1-54-Б2-8)		

Обозначение	Наименование	Стр.	Примеч.
тп 901-3-233.87-КЖИ. 41.00.00СБ	Панель стеновая (ПС1-54-Б2-1... ПС1-54-Б2-5;		
	ПС1-54-Б2-8) Сборочный чертеж	27	2 листа
42.00.00	Панель стеновая. (См. таблицу исполнений)	29	
41.00.00ВМС	Ведомость расхода стали на дополнительные		
	закладные изделия на элемент, кг	30	
43.00.00	Панель стеновая (ПС1-54-Б2-11; ПС1-54-Б2-12)	31	
43.00.00СБ	Панель стеновая (ПС1-54-Б2-11; ПС1-54-Б2-12)		
	Сборочный чертеж	32	
51.00.00	Элемент лотковый (ЛТ2-18-1)	33	
52.00.00	Элемент лотковый (ЛТ2-18-2; ЛТ2-18-3)	34	
53.00.00	Желоб (Ж1; Ж2)	35	
54.00.00	Желоб (Ж3; Ж4)	36	
55.00.00	Лоток (ЛВС1)	37	
56.00.00	Желоб (ЖД1; ЖД2)	38	
13.10.00	Каркас пространственный (КП1)		
13.11.00	Каркас плоский (КР1)	39	
43.10.00	Изделие закладное (МН-6а; МН-6б)	40	
43.20.00	Изделие закладное (МН 15а; МН 16а)	41	
43.11.00	Каркас плоский (Кр-10а; Кр-10б)		
43.12.00	Каркас плоский (Кр-12а)	42	
43.01.00	Каркас плоский (Кр-1а; Кр-3а)		
43.21.00	Каркас плоский (Кр-18а)	43	
43.02.00	Сетка арматурная (С34а)		
43.03.00	Сетка арматурная (С35а)	44	
43.04.00	Сетка арматурная (С38а)		
55.01.00	Сетка арматурная (СЛ1)	45	

Инв. № подл. | Подпись и дата | Взам. инв. №

Содержание альбома (окончание)

Обозначение	Наименование	Стр.	Примеч.
тп 901-3-233.87-Кжи 52.01.00	Сетка арматурная (С47а; С48а)	46	
52.02.00	Сетка арматурная (С47б; С48б)	47	
52.03.00	Сетка арматурная (С49а)	48	
53.01.00	Сетка арматурная (СЖ1... СЖ4)	49	
56.01.00	Сетка арматурная (СЖ6)		
56.02.00	Сетка арматурная (СЖ7)	50	
60.01.00	Сетка арматурная (С1... С3)	51	
60.02.00	Сетка арматурная (С4.,. С5)	52	
70.10.00	Каркас пространственный (КП01... КП03)	53	
70.20.00	Каркас пространственный (КП04; КП05)	54	
70.01.00	Каркас плоский (КР01; КР02)		
70.21.00	Каркас плоский (КР03; КР04)	55	
70.02.00	Сетка арматурная (Со1)		
70.03.00	Сетка арматурная (Со2)	56	
70.04.00	Сетка арматурная (Со3; Со5... Со7; Со10)	57	
70.05.00	Сетка арматурная (Со4; Со9, Со11)	58	
70.06.00	Сетка арматурная (Со8)	59	
70.11.00	Сетка арматурная (СКо1... СКо4)	60	
80.10.00	Каркас пространственный (КПФ1... КПФ3)	61	
80.01.00	Каркас плоский (КРФ1; КРФ2)	62	
80.02.00	Сетка арматурная (СФ1)		
80.03.00	Сетка арматурная (СФ4)	63	
80.04.00	Сетка арматурная (СФ2; СФ3)	64	
80.11.00	Сетка арматурная (СКФ1; СКФ3; СКФ5)	65	

Обозначение	Наименование	Стр.	Примеч.
тп 901-3-233.87-Кжи 80.12.00	Сетка арматурная (СКФ2; СКФ4; СКФ6)	66	
90.01.00	Каркас плоский (КрП1; КрП8)	67	
90.02.00	Каркас плоский (КрП2; КрП3; КрП5; КрП9)	68	
90.03.00	Каркас плоский (КрП4; КрП6; КрП7)	69	
90.04.00	Сетка арматурная (СП1... СП3)	70	
61.01.00	Щит стальной (Щ1; Щ2; Щ4)	71	
61.03.00	Щит стальной (Щ3)	72	
61.04.00	Изделие соединительное (МС1)		
61.05.00	Изделие соединительное (МС3; МС4)	73	
61.06.00	Изделие соединительное (МС5; МС6)		
61.07.00	Изделие закладное (МК1)	74	
61.08.00	Изделие закладное (МН1)		
61.09.00	Изделие закладное (МН2)	75	
23.01.00	Изделие закладное (М1)		
54.01.00	Изделие закладное (М2)	76	

Инв. № подл. | Подпись и дата | Взам. инв. № | Типовой проект 901-3-233.87 Альбом VI часть 1

Альбом VI Часть 1

ТП 901-3-233.87

Рис. 1

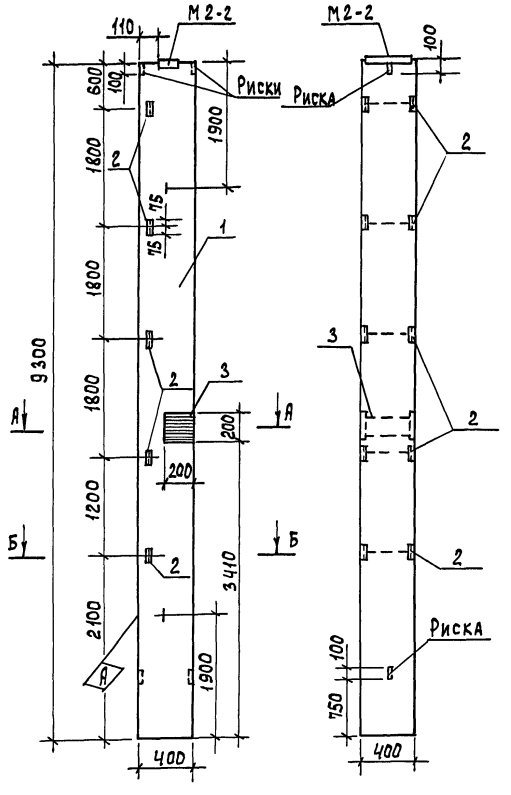

Формат	Зона	Поз.	Обозначение	Наименование	Количество на исполнение ТП 901-3-233.87 - КЖИ.01.00.00 —	01	02	03		Примечание
				Документация						
			1.423-3. вып.1	Железобетонные колонны прямоугольного сечения для одноэтажных производственных зданий без мостовых кранов высотой до 9,6 м.	×	×	×	×		
А3			КЖИ.01.00.00.ВМС	Ведомость расхода стали на дополнительные закладные изделия на элемент, кг.	×	×	×	×		
				Сборочные единицы						
		1	1.423-3. вып.1	Колонна К8Ч-8	1	1	1	1		
				Изделия закладные						
		2	1.423-3. вып.2	М 1-14	5	5	1	1		
		3	1.400-15.81.210-19	МН 204-5	1	3		2		
		4	1.423-3. вып.2	НМ1-4-1			4	4		
		5	1.438.1-3.1.080	МД1			1	1		
		6	1.400-15.81.220-22	МН 214-5			1	1		
				Марка	К8Ч-8-1	К8Ч-8-2	К8Ч-8-3	К8Ч-8-4		

А–А

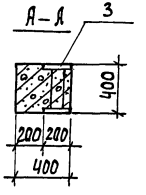

Б–Б

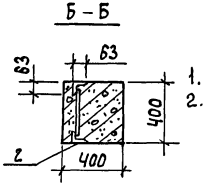

1. Покрытие поверхностей закладных изделий - Гор.ц.50÷60.
2. Рабочие узлы закладных изделий см.серию 1.423-3, вып.1 л.40÷43.

Обозначение	Марка	Рис.
тп 901-3-233.87 - КЖИ.01.00.00	К8Ч-8-1	1

Привязан

Инв.№

Провер.	Архипова	
Ст.техн.	Голованова	
Рук.гр.	Антонова	
ГИП	Кузнецов	
Н.контр.	Данилевский	
Нач.отд	Красавин	

ТП 901-3-233.87 - КЖИ.01.00.00

Колонна (К8Ч-8-1... К8Ч-8-4)

Стадия	Масса	Масштаб
Р	3,7т	

Лист 1 Листов 2

ЦНИИЭП инженерного оборудования г. Москва

Инв.№подл. | Подпись и дата | Взам.инв.№

Формат А3

Рис. 2 (остальное см. рис. 1)

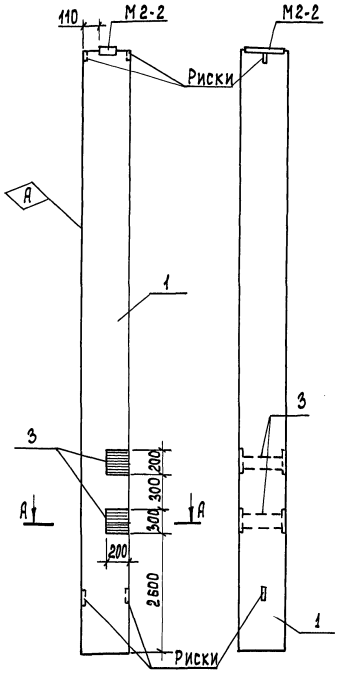

Рис. 3

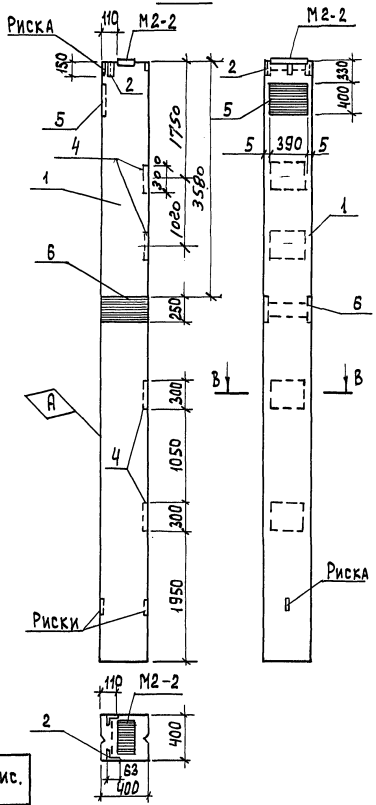

Рис. 4 (остальное см. рис. 3)

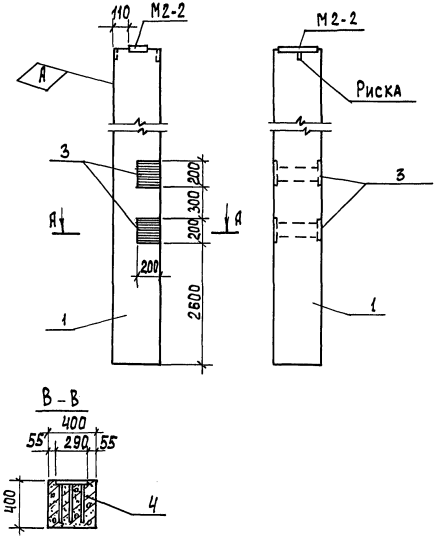

1. Рабочие узлы закладных изделий см. серию 1.423-3, вып. 1 л. 40÷43

Обозначение	Марка	Рис.
ТП 901-3-233.87- КЖИ.01.00.00 - 01	К84-8-2	2
- 02	К84-8-3	3
- 03	К84-8-4	4

ТП 901-3-233.87 — КЖИ. 02.0.0.00 (ИЗОБРАЖЕНО)
ТП 901-3-233.87 — КЖИ. 02.0.0.00-01 (ЗЕРКАЛЬНОЕ ОТРАЖЕНИЕ)

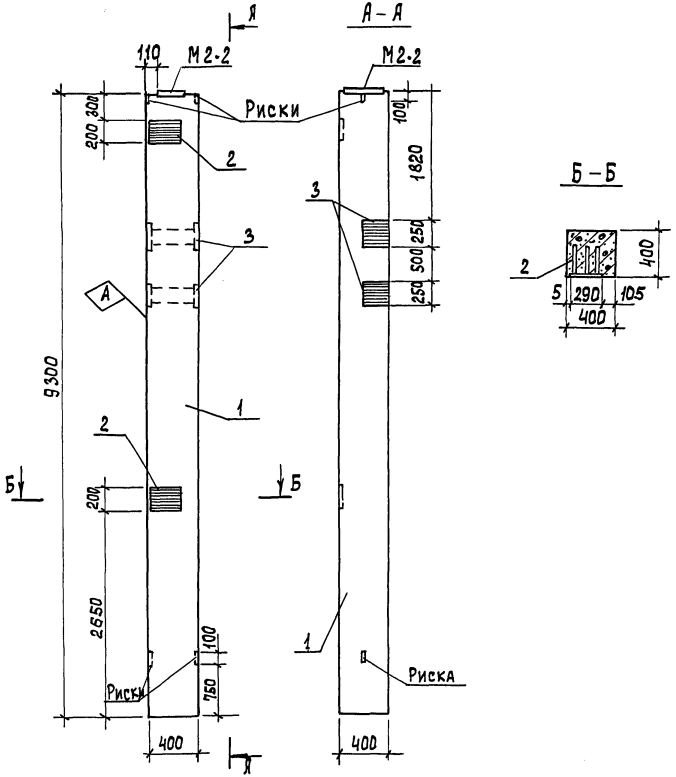

Обозначение	Марка
ТП 901-3-233.87 — КЖИ.02.00.00	К84-8-5
-01	К84-8-8

Формат	Зона	Поз.	Обозначение	Наименование	Кол.	Примеч.
				Документация		
			1.423-3. вып.1	Железобетонные колонны		
				прямоугольного сечения		
				для одноэтажных произ-		
				водственных зданий без мос-		
				товых кранов высотой до 9,6м.		
			ТП 901-3-233.87-КЖИ.01.00.00 ВМС	Ведомость расхода стали на		
				дополнительные закладные		
				изделия на элемент, кг.		
				Сборочные единицы		
		1	1.423-3. вып.1	Колонна К84-8	1	
		2	1.423-3. вып.2	Изделие закладное М1-12-1	2	
		3	1.400-15.В1. 210-39	Изделие закладное МН208-5	2	

1. Покрытие поверхностей закладных изделий - Гор.ц. 50÷60
2. Рабочие узлы закладных изделий см. серию 1.423-3, вып. 1 л. 40÷43.

Привязан

Инв. №

Провер.	Архипова	
Ст.техн.	Голованова	
Рук.гр.	Янтомова	
ГИП	Кузнецов	
Н.контр.	Данилевский	
Нач.отд.	Красавин	

ТП 901-3-233.87 — КЖИ. 02.0.0.00

Колонна (К84-8-5; К84-8-8)

Стадия	Масса	Масштаб
Р	3,1т	—

Лист | Листов 1

ЦНИИЭП инженерного оборудования г. Москва

Формат А3

Инв. № подл. | Подпись и дата | Взам. инв. №

ТП 901-3-233.87 – КЖИ. 03.00.00 (ИЗОБРАЖЕНО)
ТП 901-3-233.87 – КЖИ. 03.00.00-01 (ЗЕРКАЛЬНОЕ ОТРАЖЕНИЕ)

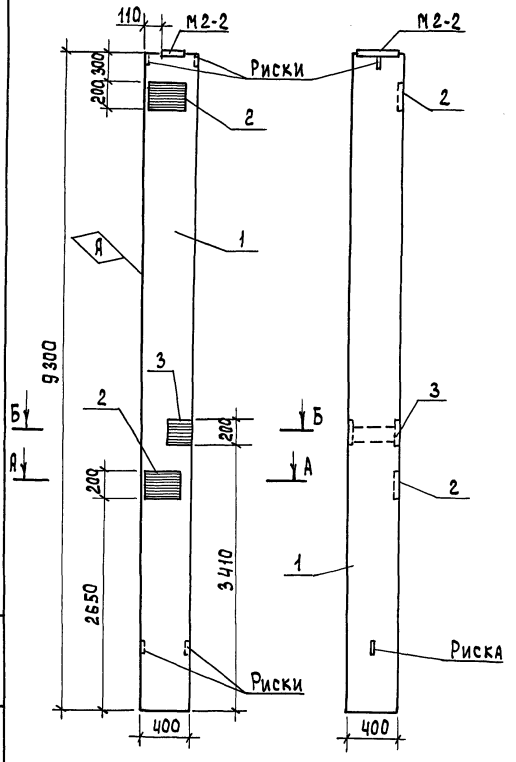

А – А

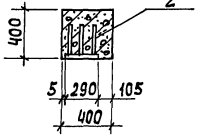

Б – Б

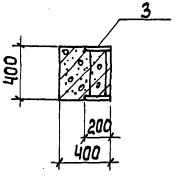

Формат	Зона	Поз.	Обозначение	Наименование	Кол.	Примеч.
				Документация		
			1.423-3. вып.1	Железобетонные колонны		
				прямоугольного сечения		
				для одноэтажных произ-		
				водственных зданий без		
				мостовых кранов высотой до 9,6м		
			тп 901-3-233.87-КЖИ.01.00.00 ВМС	Ведомость расхода стали на		
				дополнительные закладные		
				изделия на элемент, кг.		
				Сборочные единицы		
		1	1.423-3. вып.1	Колонна К8Ч-8	1	
		2	1.423-3. вып.2	Изделие закладное М1-12-1	2	
		3	1.400-15. Вып.210-19	Изделие закладное МН 204-5	1	

1. Покрытие поверхностей закладных изделий – Гор. ц. 50÷60
2. Рабочие узлы закладных изделий см. серию 1.423-3, вып.1 л.л. 40÷43.

Обозначение	Марка
тп 901-3-233.87 – КЖИ.03.00.00	К8Ч-8-6
-01	К8Ч-8-7

Привязан

Инв. №

Провер.	Архипова	
Ст.техн.	Голованова	
Рук.гр.	Антонова	
ГИП	Кузнецов	
Н.контр.	Данилевский	
Нач.отд.	Красавин	

тп 901-3-233.87 -КЖИ.03.00.00

Колонна (К8Ч-8-6; К8Ч-8-7)

Стадия	Масса	Масштаб
Р	3,1 т	–
Лист	Листов 1	

ЦНИИЭП инженерного оборудования г. Москва

Формат А3

Альбом VI часть 1
901-3-233.87
Инв.№ подл. | Подпись и дата | Взам.инв.№

Марка элемента	Изделия закладные																				Всего
	Арматура класса											Прокат марки									
	А-I			А-III								Вст3кп2									
	ГОСТ 5781-82											ГОСТ 8509-72			ГОСТ 82-70					ГОСТ 5915-70		
	ф6	ф10	итого	ф10	ф12	ф14	ф16	ф22	ф25	итого		L63х5		итого	S=8	S=10	S=12	S=20	итого	гайка М24	итого	
К8Ч-8-1					3,05					3,05		7,2		7,2		6,2			6,2			16,45
К8Ч-8-2					5,85					5,85		7,2		7,2		18,6			18,6			31,65
К8Ч-8-3	0,4	0,2	0,6		0,33	5,6	3,7	2,8	8,1	20,53		1,44		1,44		13,6	18,8	33,9	66,3	0,6	0,6	89,47
К8Ч-8-4	0,4	0,2	0,6		3,13	5,6	3,7	2,8	8,1	23,33		1,44		1,44		26,0	18,8	33,9	78,7	0,6	0,6	104,67
К8Ч-8-5 К8Ч-8-8				2,0	2,8					4,8					18,8	9,2			28,0			32,8
К8Ч-8-6 К8Ч-8-7					4,2					4,2						15,4			15,4			19,6

				ТП 901-3-233.87	-КНИ.01.00.00ВМС
Привязан	Провер	Архипова		Ведомость расхода стали на дополнительные закладные изделия на элемент. .кг.	Стадия: Р; Лист: ; Листов: 1
	Ст.техн.	Голованова			ЦНИИЭП инженерного оборудования г. Москва.
	Рук.гр.	Антонова			
	ГИП	Кузнецов			
Инв.№	Н.контр.	Данилевский			
	Нач.отд.	Красавин			

Инв.№подл. | Подп. и дата | Взам.инв.№

Формат А3

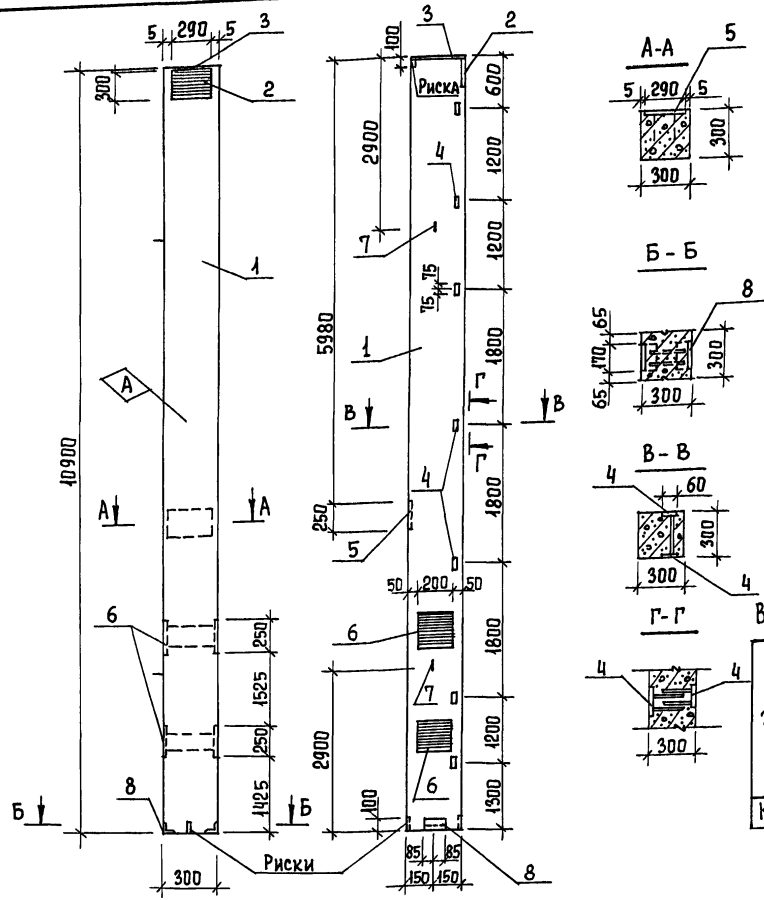

Формат	Зона	Поз	Обозначение	Наименование	Кол.	Прим.
				Сборочные единицы		
		1	1.427.1-5.1-1.00-065	Колонна КФ109-3АIIIВ	1	
		2	1.427.1-5.2-0.04.0	Изделие закладное МН1	1	
		3	1.427.1-5.2-0.05.0	Изделие закладное МН2	1	
		4	1.427.1-5.2-0.16.0	Изделие закладное МН17	14	
		5	1.427.1-5.2-0.15.0-1	Изделие закладное МН15	1	
		6	1.427.1-5.2-0.11.0	Изделие закладное МН10	2	
		7	3.400-7. вып.1	Изделие закладное М14-150	2	
		8	1.427.1-5.2-0.09.0	Изделие закладное МН8	1	

Ведомость расхода стали на дополнительные закладные изделия на элемент, кг

Марка элемента	Изделия закладные										
	Арматура класса						Прокат марки				
	А-I			А-III			Вст3кп2				
	ГОСТ 5781-82						ГОСТ 8509-72	ГОСТ 82-70*		Итого	Всего
	ф6	ф14	Итого	ф10	ф12	Итого	190×90×6	S=8	S=10		
КФ109-3АIIIВ-1	0,10	1,80	1,90	8,9	6,7	15,6	2,8	30,3	3,9	37,0	54,5

1. Покрытие поверхностей закладных изделий - Гор. Ц, 50÷60.
2. Рабочие узлы закладных изделий см. серию 1.427.1-5, вып.1 стр. 18÷22.

ТП 901-3-233.87 - КЖИ. 04.00.00

Колонна (КФ109-3АIIIВ-1)

Стадия	Масса	Масштаб
Р	2,5т	—
Лист	Листов 1	

ЦНИИЭП инженерного оборудования г. Москва

Пров.	Архипова	
Ст. техн.	Голованова	
Рук. гр.	Антонова	
ГИП	Кузнецов	
Н. контр	Данилевский	
Нач. отд	Красавин	

Привязан

Инв. №

Инв. № подл. | Подпись и дата | Взам. инв. №

Копировал Еремченко

Формат А3

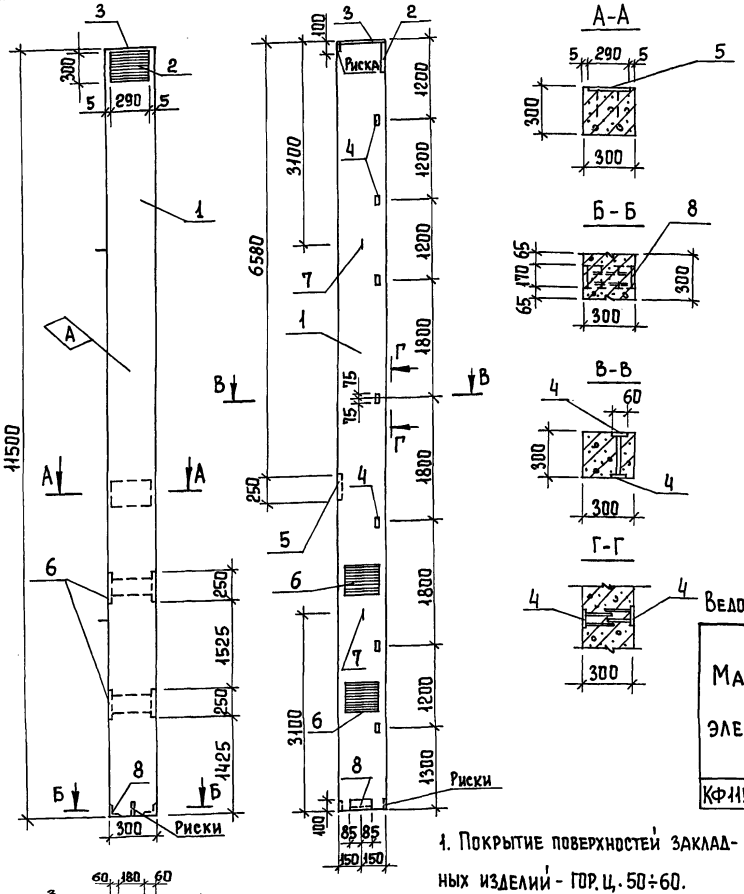

Формат	Зона	Поз.	Обозначение	Наименование	Кол.	Прим.
				Сборочные единицы		
		1	1.427.1-5.1-1.00-073	Колонна КФ 115-1А III В	1	
		2	1.427.1-5.2-0.04.0	Изделие закладное МН1	1	
		3	1.427.1-5.2-0.05.0	Изделие закладное МН2	1	
		4	1.427.1-5.2-0.16.0	Изделие закладное МН17	14	
		5	1.427.1-5.2-0.15.0-1	Изделие закладное МН15	1	
		6	1.427.1-5.2-0.11.0	Изделие закладное МН10	2	
		7	3.400-7 вып. 1	Изделие закладное М14-150	2	
		8	1.427.1-5.2-0.09.0	Изделие закладное МН8	1	

Ведомость расхода стали на дополнительные закладные изделия на элемент, кг

Марка элемента	Изделия закладные										Всего
	Арматура класса						Прокат марки				
	А-I			А-III			Вст3кп2				
	ГОСТ 5781-82						ГОСТ 8509-72	ГОСТ 82-70*			
	ф6	ф14	Итого	ф10	ф12	Итого	L90×90×6	S=8	S=10	Итого	
КФ115-1А III В-1	0,1	1,80	1,90	8,9	6,7	15,6	2,8	30,3	3,9	37,0	54,5

1. Покрытие поверхностей закладных изделий - ГОР.Ц. 50÷60.

2. Рабочие узлы закладных изделий см. серию 1.427.1-5, вып. 1 стр. 18÷22.

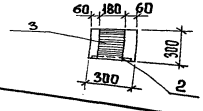

Привязан

Инв.№

Инв.№подл. | Подпись и дата | Взам.инв.№

Пров.	Архипова	
Ст.техн	Голованова	
Рук.гр.	Антонова	
ГИП	Кузнецов	
Н.контр	Данилевский	
Нач.отд	Красавин	

ТП 901-3-233.87 - КЖИ. 05.00.00

Колонна (К115-1А III В-1)

Стадия	Масса	Масштаб
Р	2,6т	—
Лист	Листов 1	

ЦНИИЭП инженерного оборудования г. Москва

Копировал Еремченко Формат А3

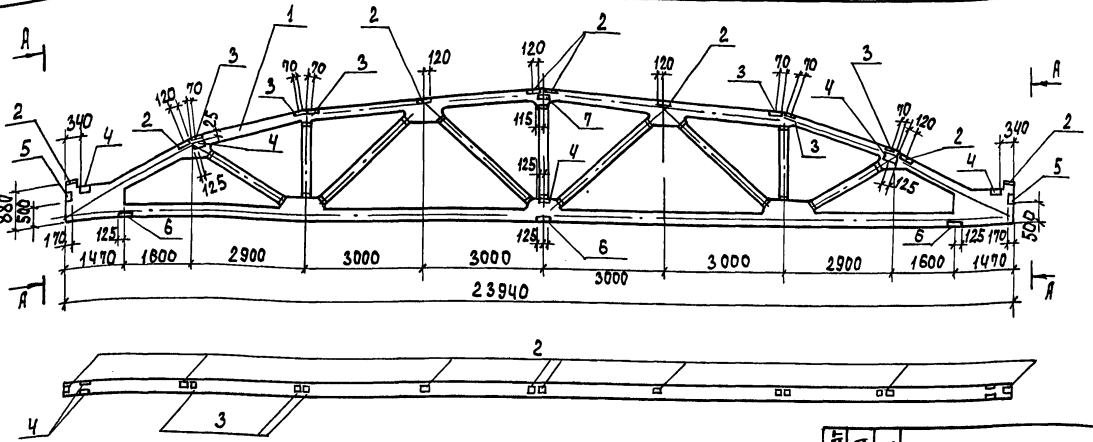

А – А

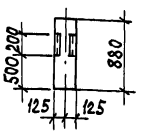

Формат	Зона	Поз.	Обозначение	Наименование	Кол. шт.	Примеч.
				Документация		
			ПК-01-129/78. Вып.4	Ж-б. предварительно напряженные сегментные фермы для		
				покрытий зданий с пролетами 18 и 24 м.		
				Сборочные единицы		
		1	ПК-01-129/78, Вып.4	Сегментная ферма 2ФС 24-3/4 IV	1	
		2	ПК-01-129/78, Вып.5	Изделие закладное МЧ4	8	
		3	ПК-01-129/78, Вып.5	МЧ-2	6	
		4	ПК-01-129/78, Вып.5	М12	10	
		5	ПК-01-129/78, Вып.5	М10	2	
		6	ПК-01-129/78, Вып.5	М14	3	
		7	ПК-01-129/78, Вып.5	М13	1	

Ведомость расхода стали на дополнительные закладные изделия на элемент, кг.

Марка элемента	Изделия закладные: Арматура класса А-III ГОСТ 5781-82 ф8	ф10	ф12	Итого	Прокат марки Ст3 кп2 ГОСТ 8510-72 L110×70×8	ГОСТ 82-70 S=6	S=10	Итого	Всего
2ФС24-3/4IV-1	5.2	0.4	17.4	23	8.8	29.8	46.7	85,3	108,3

Привязан

Инв. №

Провер.	Архипова	
Инжен.	Мирошниченко	
Рук. гр.	Антонова	
Г И П	Кузнецов	
Н. контр.	Даниелевский	
Нач. отд	Красавин	

ТП 901-3-233.87 – КЖИ.11.00.00

Ферма сегментная (2ФС 24-3/4 IV-1)

Стадия	Масса	Масштаб
Р	11,2 т	1:100
Лист	Листов 1	

ЦНИИЭП инженерного оборудования г. Москва

Формат А3

Инв. № подл. | Подпись и дата | Взам. инв. №

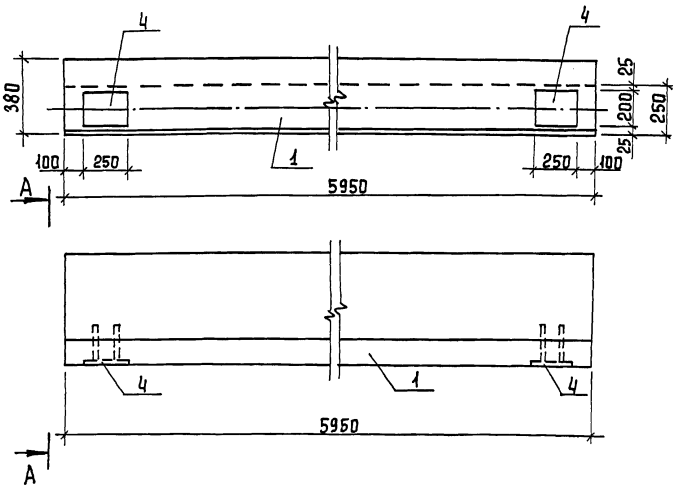

А-А

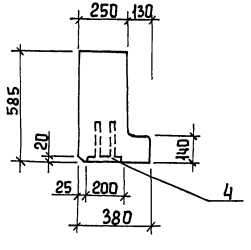

Формат	Зона	Поз.	Обозначение	Наименование	Кол.	Примеч.
				Документация		
			ГОСТ 24893.0-81	Балки обвязочные железобетонные		
				для зданий промышленных пред		
				приятий. Технические условия		
				Сборочные единицы		
		1	ГОСТ 24893.1-81.1000-11	Балка обвязочная БОВ-3Т	1	

Обвязочная балка отличается от балки по ГОСТ 24893.1-81.1000-04 расположением закладного изделия М1 (позиция 4).
Покрытие поверхностей закладных изделий - Гор.ц. 50÷60.

Привязан		ТП 901-3-233.87	-КЖИ.12.00.00
Инв.№		Балка обвязочная (БОВ-3Т-1)	Стадия: Р; Масса: 2,45т; Масштаб: —
			Лист; Листов 1
Провер.	Архипова		ЦНИИЭП инженерного оборудования г. Москва
Ст.техн.	Голованова		
Рук.гр.	Антонова		
ГИП	Кузнецов		
Н.контр.	Данилевский		
Нач.отд	Красавин		

Копировал Еремеенко Формат А3

Инв.№ подл. | Подпись и дата | Взам.инв.№

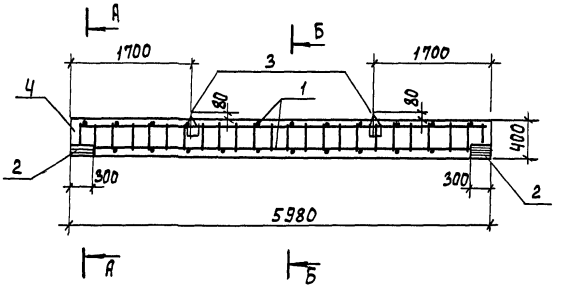

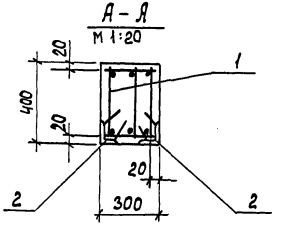

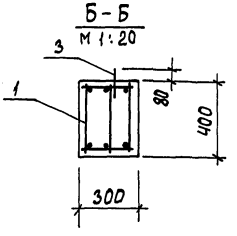

Формат	Зона	Поз.	Обозначение	Наименование	Кол.	Примеч.
				Сборочные единицы		
11		1	ТП 901-3-233.87-КЖИ.13.10.00	КАРКАС ПРОСТРАНСТВЕННЫЙ КП1	1	
		2	1.400-15. В1. 510-07	Изделие закладное М508	Ч	
				Детали		
		3	3.400-7. Вып. 1	Петли под'емные М12-50	2	
				Материалы		
		Ч		Бетон В 12.5	0,72	м³

Ведомость расхода стали на элемент, кг.

Марка элемента	Изделия арматурные								Изделия закладные										Общий расход
	Арматура класса							Всего	Арматура класса							Прокат марки		Всего	
	А-I ГОСТ 5781-82				А-III ГОСТ 5781-82				А-I ГОСТ 5781-82				А-III ГОСТ 5781-82			ГОСТ 8509-72			
	ф8			Итого	ф16		Итого		ф12			Итого	ф8	ф10	Итого	L90×90×7		Итого		
БСФ1	21.6			21.6	57.0		57.0	78.6	1.3			1.3	1.2	3.2	4.4	11.6		11.6	17.3	95.9

Привязан

Инв. №

Провер.	Архипова		
Инжен.	Мирошниченко		
Рук. гр.	Янтонова		
ГИП	Кузнецов		
Н.контр.	Даниевский		
Нач. отд	Красавин		

ТП 901-3-233.87 - КЖИ. 13.00.00

Балка стяжка БСФ1

Стадия	Масса	Масштаб
Р	1,8т	1:50
Лист	Листов 1	

ЦНИИЭП инженерного оборудования г. Москва

Формат А3

Инв. № подл. | Подпись и дата | Взам. инв. №

Рис. 1

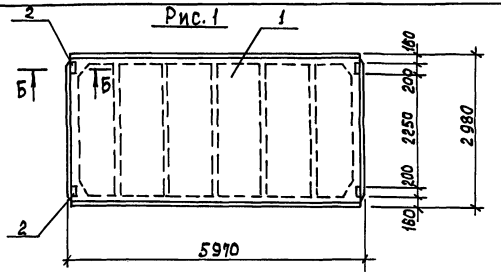

Рис. 2

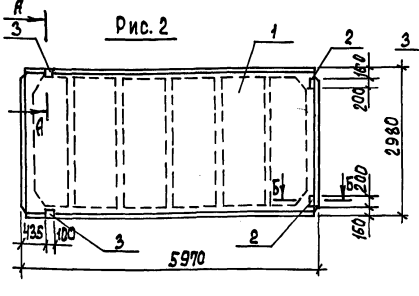

Рис. 3

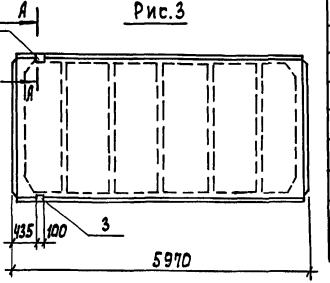

Форм.	Зона	Поз.	Обозначение	Наименование	Кол.	Примеч.
				Документация		
			ГОСТ 22701. 0-77	Плита ж-б. ребристая предварительно напряженная размерами 6х3м для покрытий производственных зданий.		
				Технические условия		
				Сборочные единицы		
		1	ГОСТ 22701. 1-77	Плита покрытия ПГ-2АIVт	1	
				Переменные данные для исполнений		
				тп 901-3-233.87-КЖИ.21.00.00		
				Сборочные единицы		
		2	ГОСТ 22701. 5-77	Изделие закладное М8	4	
				тп 901-3-233.87-КЖИ.21.00.00-01		
				Сборочные единицы		
		2	ГОСТ 22701. 5-77	Изделие закладное М8	2	
		3	ГОСТ 22701. 5-77	То же М9	2	
				тп 901-3-233.87-КЖИ.21.00.00-02		
				Сборочные единицы		
		3	ГОСТ 22701. 5-77	Изделие закладное М9	2	

Ведомость расхода стали на дополнительные закладные изделия на элемент, кг.

Марка элемента	Изделия закладные								Всего
	Арматура класса А-III			Прокат марки Вст3 кп2					
	ГОСТ 5781-82			ГОСТ 8509-72*		ГОСТ 103-76			
	ф10	ф14	Итого	L 70х8	Итого	δ=8		Итого	
ПГ-2АIVт-1	1.6	—	1.6	—	—	5.2		5.2	6.8
ПГ-2АIVт-2	1.42	0.2	1.62	1.68	1.68	2.6		2.6	5.9
ПГ-2АIVт-3	0.62	0.2	0.82	1.68	1.68	—		—	2.5

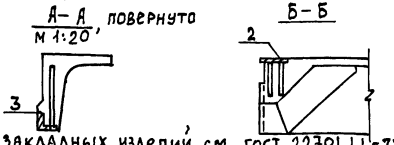

1. Рабочие узлы закладных изделий см. ГОСТ 22701.1.1-77.
2. Покрытие поверхностей закладных изделий – Гор. ц. 50-50.

Обозначение	Марка	Рис.
тп 901-3-233.87-КЖИ.21.00.00	ПГ-2АIVт-1	1
-01	ПГ-2АIVт-2	2
-02	ПГ-2АIVт-3	3

Привязан

Инв. №

Инв. № подл. | Подпись и дата | Взам. инв. №

Провер.	Архипова	
Ст. техн.	Голованова	
Рук. гр.	Антонова	
ГИП	Кузнецов	
Н. контр.	Данилевский	
Нач. отд.	Красавин	

тп 901-3-233.87 -КЖИ.21.00.00

Плита покрытия (ПГ-2АIVт-1... ПГ-2АIVт-3)

Стадия	Масса	Масштаб
Р	2.65т	–
Лист	Листов 1	

ЦНИИЭП инженерного оборудования г. Москва

Формат А3

Рис. 1

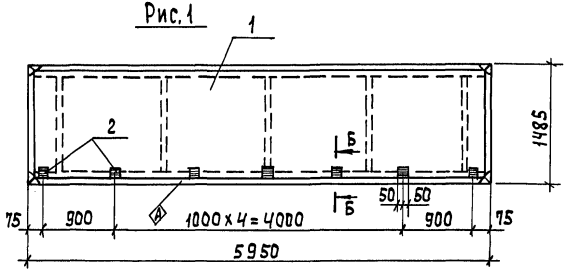

Рис. 2 (остальное по Рис. 1)

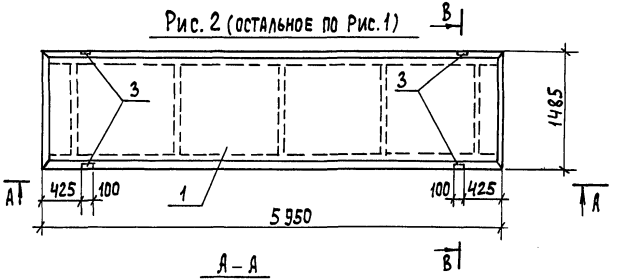

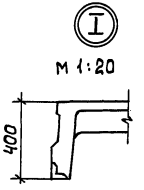

Б – Б
м 1:10

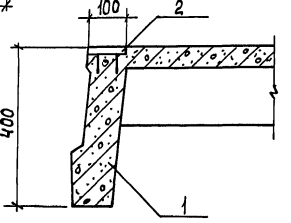

В – В, повернуто

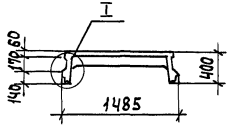

Формат	Зона	Поз.	Обозначение	Наименование	Кол.	Примеч.
				Сборочные единицы		
		1	1.442.1.-2.14.0.0.0-0.16	Плита перекрытия 2П1-2АIVт	1	
		2	1.400-15 в1.120-05	Изделие закладное МН105-6	7	
			Переменные данные	для исполнений		
				тп 901-3-233.87-КЖИ.22.00.00-01		
				Сборочные единицы		
		3	ГОСТ 22.701.0-77	Изделие закладное М9	4	

Ведомость расхода стали на дополнительные закладные изделия на элемент, кг.

Марка элемента	Изделия закладные									
	Арматура класса А-III ГОСТ 5781-82				Прокат марки Вст3кп2 ГОСТ 103-76*			ГОСТ 8509-72		Всего
	ф8	ф10	ф14	Итого	S=6	S=8	Итого	L70×8	Итого	
2П1-2АIVт-1	0,7			0,7	3,5	2,8	6,3			7
2П1-2АIVт-2	0,7	1,2	0,4	2,3	3,5	2,8	6,3	3,4	3,4	12

1. Покрытия поверхностей закладных изделий – Гор. Ц. 50-60.

Обозначение	Марка	Рис.
тп 901-3-233.87-КЖИ.22.00.00	2П1-2АIVт-1	1
-01	2П1-2АIVт-2	2

Привязан

Инв. №

Подп. и дата | Взам. инв. №

Инв. № подл.

Провер.	Архипова	
Инжен.	Мирошниченко	
Рук. гр.	Антонова	
ГИП	Кузнецов	
Н. контр.	Данилевский	
Нач. отд.	Красавин	

тп 901-3-233.87 -КЖИ.22.00.00

Плита перекрытия (2П1-2АIVт-1; 2П1-2АIVт-2)

Стадия	Масса	Масштаб
Р	2,4т	1:50
Лист	Листов 1	

ЦНИИЭП инженерного оборудования г. Москва

Формат А3

Рис 1

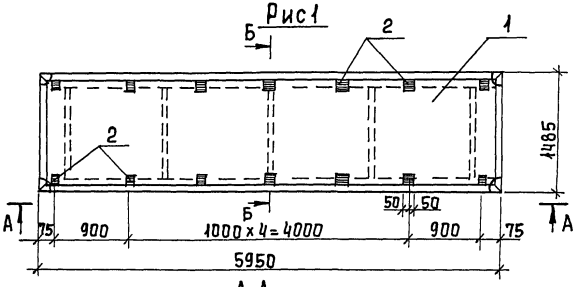

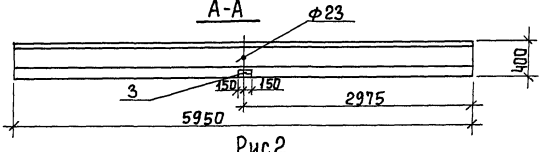

Рис 2

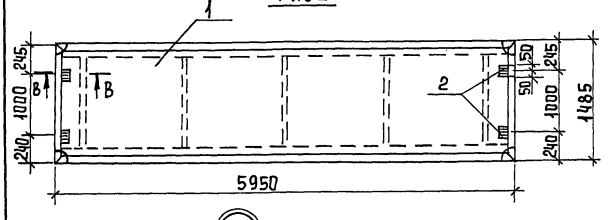

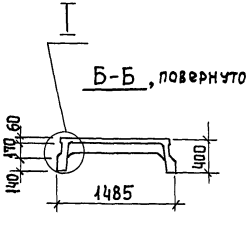

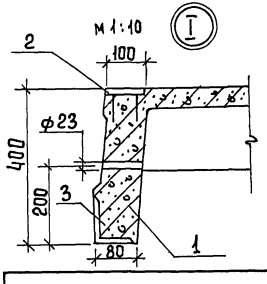

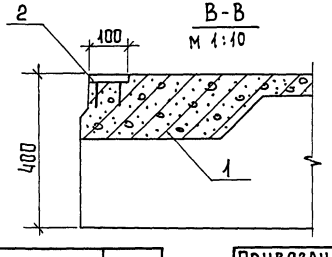

Обозначение	Марка	Рис
тп 901-3-233.87-кжи 23.00.00	2П1-5АIVт-1	1
-01	2П1-5АIVт-2	2

Формат	Зона	Поз	Обозначение	Наименование	Кол.	Примеч.
				Сборочные единицы		
		1	1.442.1-2.14.00.0-0.16	Плита перекрытия 2П1-5АIVт	1	
			Переменные данные	для исполнений		
				тп901-3-233.87-кжи 23.00.00		
				Сборочные единицы		
		2	1.400-15.81.120-05	Изделие закладное МН105-6	14	
		3	901-3-233.87-кжи.23.01.00	Изделие закладное М1	2	
				тп901-3-233.87-кжи 23.00.00-01		
				Сборочные единицы		
		2	1.400-15.81.120-05	Изделие закладное МН105-6	4	

Ведомость расхода стали на дополнительные закладные изделия на элемент, кг

Марка элемента	Изделия закладные							
	Арматура класса А-III		Прокат марки Вст3кп2					Всего
	ГОСТ 5781-82		ГОСТ 103-76*			ГОСТ 8510-72*		
	ф8	Итого	S=6	S=8	Итого	L125×80×8	Итого	
2П1-5АIVт-1	4,1	4,1	7	5,6	12,6	7,5	7,5	24,2кг
2П1-5АIVт-2	0,4	0,4	2	1,6	3,6			4,0кг

Покрытия поверхностей закладных изделий - гор. ц. 50÷60.

Привязан			
Инв. №			
Провер	Архипова		
Инжен.	Мирошниченко		
Рук. гр	Антонова		
ГИП	Кузнецов		
Н. контр	Даниловский		
Нач. отд	Красавин		

тп 901-3-233.87 - кжи. 23.00.00

Плита перекрытия (2П1-5АIVт-1; 2П1-5АIVт-2

Стадия	Масса	Масштаб
Р	2,4т	1:50
Лист	Листов 1	

ЦНИИЭП инженерного оборудования г. Москва

Копировал Еремичкр

Формат А3

Инв. № подл. | Подпись и дата | Взам. инв. №

Рис. 1

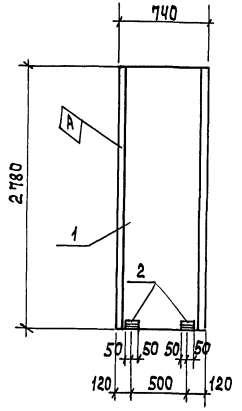

Рис. 2

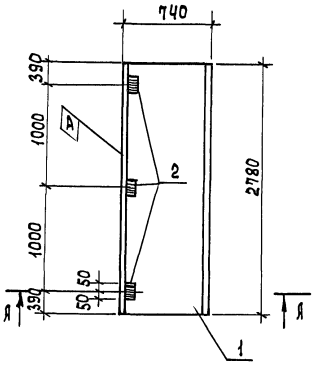

Я – Я

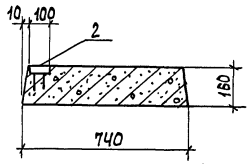

Формат	Зона	Поз.	Обозначение	Наименование	Кол.	Масса
				Сборочные единицы		
		1	3.006.1-2/82.1-2.1.0-082	Плита П23д-3	1	
			Переменные данные	для исполнений		
				тп 901-3-233.87-КЖИ.24.00.00		
				Сборочные единицы		
		2	1.400-15. В1. 120-05	Изделие закладное МН105-6	2	
				тп 901-3-233.87-КЖИ.24.00.00-01		
				Сборочные единицы		
		2	1.400-15. В1. 120-05	Изделие закладное МН 105-6	3	

Ведомость расхода стали на дополнительные закладные изделия на элемент, кг.

Марка элемента	Изделия закладные					Всего
	Арматура класса		Прокат марки			
	А-III		Вст3кп2			
	ГОСТ 5781-82		ГОСТ 103-76*			
	ф8	Итого	S=6	S=8	Итого	
П23д-3-1	0.2	0.2	1	0.8	1.8	2.0
П23д-3-2	0.3	0.3	1.5	1.2	2.7	3.0

Обозначение	Марка	Рис.
тп 901-3-233.87- КЖИ. 24.00.00	П23д-3-1	1
-01	П23д-3-2	2

Привязан

Инв. №

Провер.	Ярхипова	
Инжен.	Мирошниченко	
Рук. гр.	Антонова	
ГИП	Кузнецов	
Н. контр.	Даниловский	
Нач. отд.	Красавин	

тп 901-3-233.87 – КЖИ. 24.00.00

Плита (П23д-3-1; П23д-3-2)

Стадия	Масса	Масштаб
Р	0,82т	—

Лист | Листов 1

ЦНИИЭП инженерного оборудования г. Москва

Формат А3

Инв. № подл. | Подпись и дата | Взам. инв. №

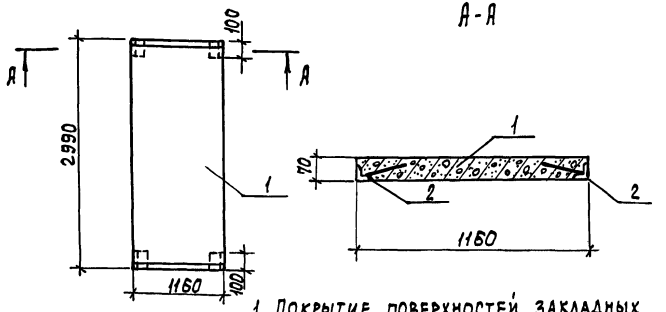

1. Покрытие поверхностей закладных изделий - Гор. ц. 50÷60.

Формат	Зона	Поз.	Обозначение	Наименование	Кол.	Примеч.
				Сборочные единицы		
		1	3.006.1-2/82.1-2-2.0-08	Плита П7-3	1	
		2	1.400-15.81 540-02	Изделие закладное МН541	4	

Ведомость расхода стали на дополнительные закладные изделия на элемент, кг.

Марка элемента	Изделия закладные				
	Арматура класса А-III ГОСТ 5781-82		Прокат марки Вст3 кп2 ГОСТ 8509-72		Всего
	ф8	Итого	L50×5	Итого	
П7-3-1	0,8	0,8	1,6	1,6	2,4

Привязан

Инв. №

ТП 901-3-233.87 - КЖИ.25.00.00

Плита (П7-3-1)

Стадия	Масса	Масштаб
Р	0,61т	—
Лист	Листов 1	

ЦНИИЭП инженерного оборудования г. Москва

Провер.	Архипова	
Инжен.	Мирошниченко	
Рук.гр.	Антонова	
ГИП	Кузнецов	
Н.контр.	Данилевский	
Нач.отд.	Красавин	

Формат А4

Инв.№ подл. | Подпись и дата | Взам.инв.№

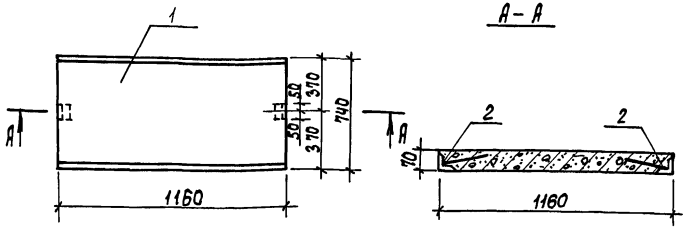

1. Покрытие поверхностей закладных изделий - Гор.ц. 50÷60.

Формат	Зона	Поз.	Обозначение	Наименование	Кол.	Примечан.
				Сборочные единицы		
		1	3.006.1-2/82.1-2-1.0-024	Плита П7g-3	1	
		2	1.400-15.81 540-02	Изделие закладное МН541	2	

Ведомость расхода стали на дополнительные закладные изделия на элемент, кг.

Марка элемента	Изделия закладные				
	Арматура класса А-III ГОСТ 5781-82		Прокат марки Вст3 кп2 ГОСТ 8509-72		Всего
	ф8	Итого	L50×5	Итого	
П7g-3-1	0,4	0,4	0,8	0,8	1,2

Привязан

Инв. №

ТП 901-3-233.87 - КЖИ.25.00.00

Плита (П7g-3-1)

Стадия	Масса	Масштаб
Р	0,15т	—
Лист	Листов 1	

ЦНИИЭП инженерного оборудования г. Москва

Провер.	Архипова	
Инжен.	Мирошниченко	
Рук.гр.	Антонова	
ГИП	Кузнецов	
Н.контр.	Данилевский	
Нач.отд.	Красавин	

Формат А4

Инв.№ подл. | Подпись и дата | Взам.инв.№

Альбом VI часть 1

Формат	Зона	Поз.	Обозначение	Наименование	Кол.	Примеч.
				Документация		
			3.900-3, вып. 4/82	Панели стеновые балочные		
				для прямоугольных сооружений		
А3			тп 901-3-233.87-КЖИ.31.00.00 СБ	Сборочный чертеж		
А3			тп 901-3-233.87-КЖИ.31.00.00 ВМС	Ведомость расхода стали на		
				дополнительные закладные		
				изделия на элемент, кг		
				Сборочные единицы		
		1	3.900-3, вып 4/82, часть 1	Панель стеновая ПС1-48-Б3	1	
			Переменные данные	для исполнений		
				тп 901-3-233.87-КЖИ.31.00.00.		
				Сборочные единицы		
		2	1.400-15. В1. 150-23	Изделие закладное МН136-6	2	
				тп 901-3-233.87 -КЖИ.31.00.00-01		
				Сборочные единицы		
		2	1.400-15 В1-150-23	Изделие закладное МН136-6	2	
		3.	1.400-6/76. вып.1	" МЧ-10-6	2	
				Детали		
Бч		6	тп 901-3-233.87 - КЖИ.31.00.01	А-III-10-ГОСТ 5781-82 ℓ=4780	10	2,95 кг
				тп 901-3-233.87- КЖИ 31.00.00-02		
				Сборочные единицы		
		4	1.400-15. В1. 130-35	Изделие закладное МН122-6	4	
		5	1.400-15. В1. 550-04	" МН553	2,7	п.м

Привязан

Инв. №

Провер	Архипова		тп 901-3-233.87 -КЖИ.31.00.00
Инж.	Мирошниченко		
Рук. гр.	Антонова		Панель стеновая (ПС1-48-Б3-1 ÷ ПС1-48-Б3-9)
ГИП	Кузнецов		Стадия Р; Лист 1; Листов 2
Н.контр.	Даниловский		ЦНИИЭП инженерного оборудования г. Москва
Нач.отд.	Красавин		

Копировал Еремченко Формат А4

Альбом VI часть 1

Формат	Зона	Поз	Обозначение	Наименование	Кол	Примеч.
				Детали		
Бч		6	тп 901-3-233.87 -КЖИ.31.00.01	А-III-10-ГОСТ 5781-82 ℓ=4780	8	2,95 кг
Бч		7	тп 901-3-233.87 -КЖИ.31.00.02	А-III-10-ГОСТ 5781-82 ℓ=2960	4	1,83 кг
				тп 901-3-233.87- КЖИ 31.00.00-03		
				тп 901-3-233.87- КЖИ 31.00.00-04		
				Сборочные единицы		
		4	1.400-15 В1. 130-35	Изделие закладное МН122-6	2	
		8	1.400-15. В1. 540-01	" МН540	1,6	п.м
		9	5.900-2	Сальник Ду-400 ℓ=200	1	
				Детали		
Бч		6	тп 901-3-233.87 -КЖИ.31.00.01	А-III-10-ГОСТ 5781-82 ℓ=4780	8	2,95 кг
Бч		7	тп 901-3-233.87 -КЖИ.31.00.02	А-III-10-ГОСТ 5781-82 ℓ=2960	8	1.83 кг
Бч		10	тп 901-3-233.87 -КЖИ.31.00.03	Труба 25×3,2 ГОСТ 3262-75* ℓ=200	1	0,48 кг
				тп 901-3-233.87 - КЖИ.31.00.00-05		
				Сборочные единицы		
		11	1.400-15. В1 120-59	Изделие закладное МН114-6	6	
				Детали		
Бч		7	тп 901-3-233.87 -КЖИ.31.00.02	А-III-10-ГОСТ 5781-82 ℓ=2960	4	1.83 кг
Бч		12	тп 901-3-233.87 -КЖИ.31.00.04	А-III-14-ГОСТ 5781-82 ℓ=4780	12	5,77 кг
				тп 901-3-233.87 -КЖИ 31.00.00-06		
				тп 901-3-233.87-КЖИ 31.00.00-07		
				Сборочные единицы		
		4	1.400-15 В1. 130-35	Изделие закладное МН122-6	2	
		13	5.900-2	Сальник Ду 500 ℓ=300	1	
				Детали		
Бч		7	тп 901-3-233.87 -КЖИ 31.00.02	А-III-10-ГОСТ 5781-82 ℓ=2960	8	1,83 кг
Бч		12	тп 901-3-233.87 -КЖИ.31.00.04	А-III-14-ГОСТ 5781-82 ℓ=4780	10	5,77 кг
				тп 901-3-233.87- КЖИ 31.00.00-08		
				Сборочные единицы		
		2	1.400-15 В1 150-23	Изделие закладное МН136-6	2	
		3	1.400-6/76 вып.1	" МЧ-10-6	1	
		11	1.400-15 В1 120-59	" МН 114-6	4	
		14	1.400-15. В1 210-06	" МН 202-2	2	
				Детали		
Бч		6	тп 901-3-233,87 -КЖИ.31.00.01	А-III-10-ГОСТ 5781-82 ℓ=4780	10	2,95 кг

тп 901-3-233.87 - КЖИ. 31.00.00 Лист 2

Формат А4

Инв. № подл. | Подпись и дата | Взам. инв. №

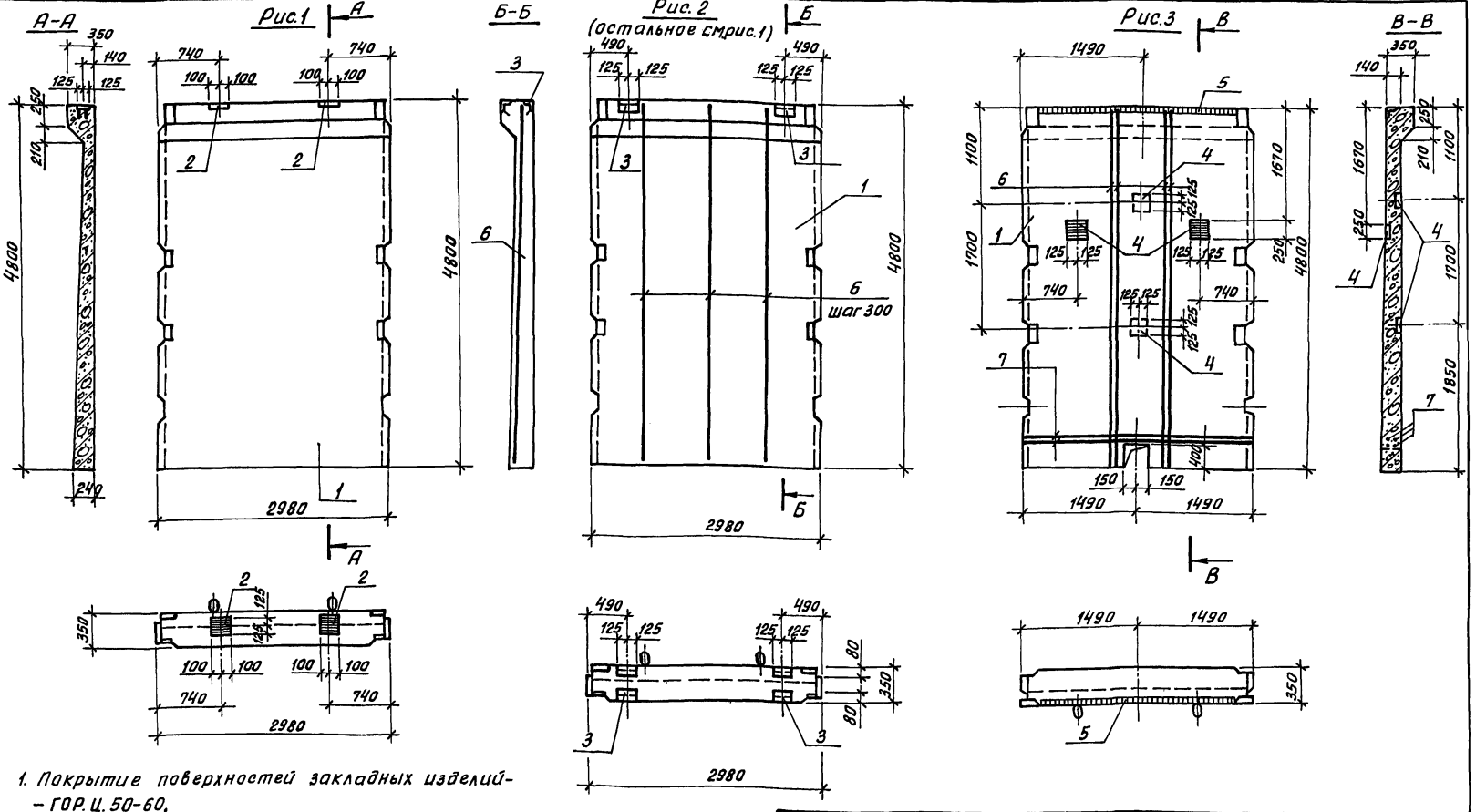

1. Покрытие поверхностей закладных изделий – ГОР.Ц.50-60.
2. Бетон F100; W4.

Обозначение	Марка	Рис.
ТП 901-3-233.87-КЖИ.31.00.00	ПС1-48-53-1	1
-01	ПС1-48-53-2	2
-02	ПС1-48-53-3	3

Привязан

Инв. №

Провер.	Архипова	
Инженер	Мирошниченко	
Рук.гр.	Антонова	
ГИП	Кузнецов	
Н.контр.	Даниловский	
Нач.отд.	Красавин	

ТП 901-3-233.87 – КЖИ.31.00.00СБ

Панель стеновая (ПС1-48-53-1...ПС1-48-53-9) Сборочный чертеж

Стадия	Масса	Масштаб
Р	7,3т	—
Лист 1	Листов 3	

ЦНИИЭП инженерного оборудования г. Москва.

Копировал: Жлоб

Формат А3

Инв.№ подл. | Подп. и дата | Взам. инв.№

Рис.4

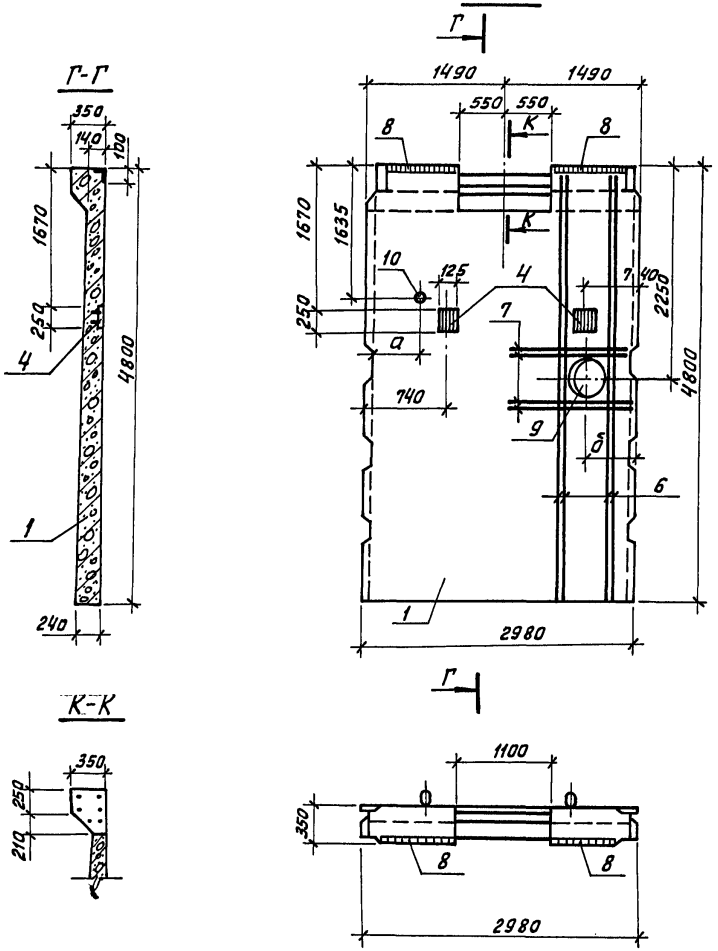

Рис.5

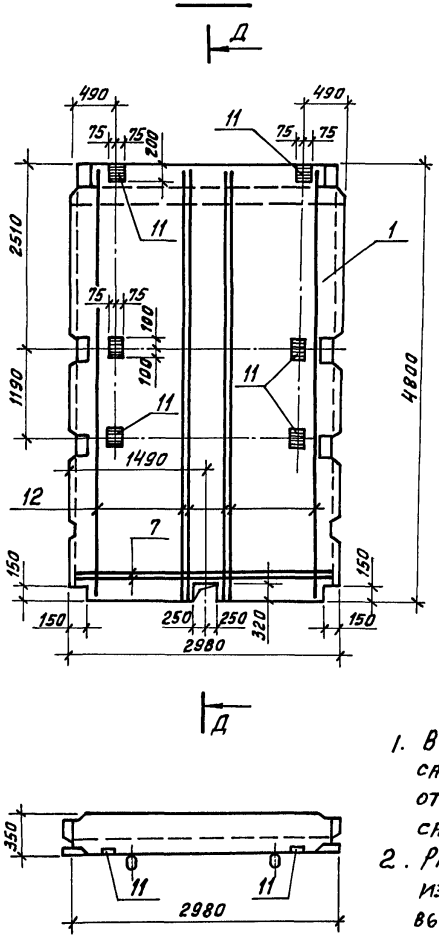

1. В местах прохождения сальников арматуру разрезать, отогнуть и приварить к корпусу сальника.
2. Рабочие узлы закладных изделий см. серию 3.900-3, вып. 4/82 ч. I л. 11÷13.

Обозначение	Марка	Рис.	Размеры а	Размеры б
ТП 901-3-233.87 - КЖИ.31.00.00-03	ПС1-48-63-4	4	590	840
-04	ПС1-48-63-5	4	2390	2140
-05	ПС1-48-63-6	5		

Инв.№подл | Подп. и дата | Взам. инв.№
Копировал: Хлам Формат А3

Е-Е

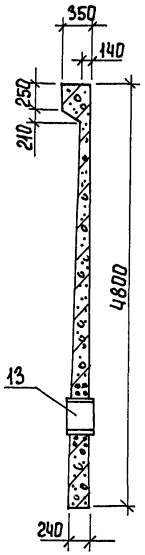

Е Рис.6

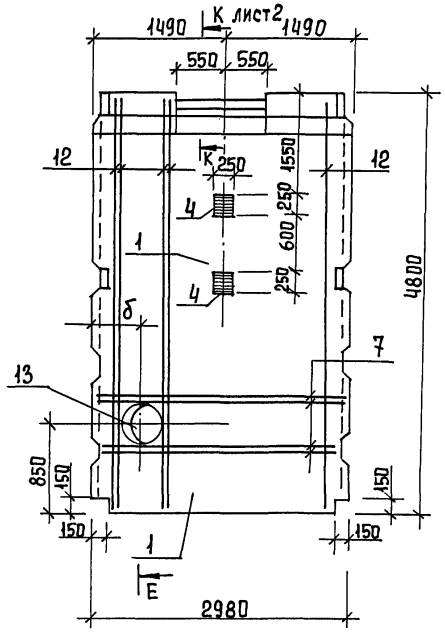

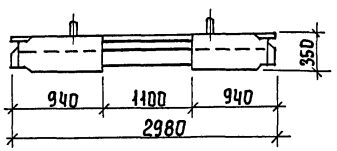

Рис 7

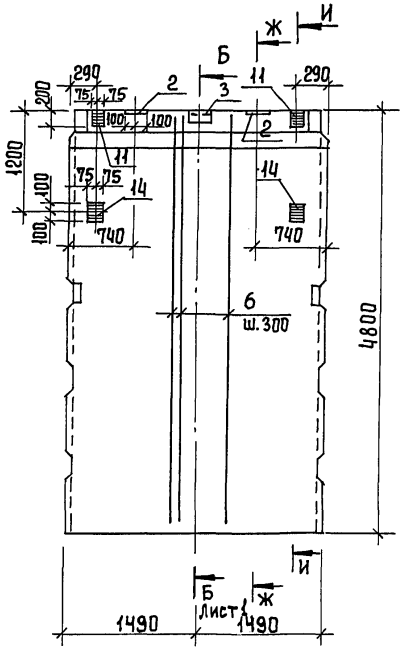

Ж-Ж

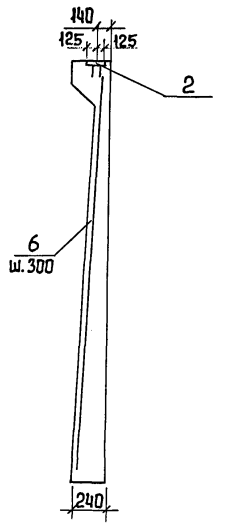

И-И

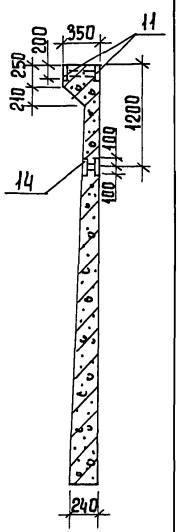

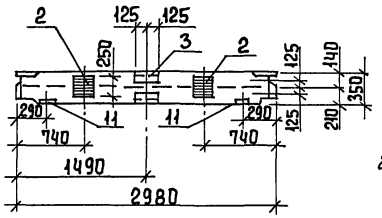

1. В местах прохождения сальников арматуру разрезать, отогнуть и приварить к корпусу сальника.
2. Рабочие узлы закладных изделий см. серию 3.900-3, вып. 4/82 ч. I л. 11÷13.

Обозначение	Марка	Рис.	δ
ТП 901-3-233.87-КЖИ.31.00.00 - 06	ПС1-48-Б3-7	6	690
-07	ПС1-48-Б3-8	6	2290
-08	ПС1-48-Б3-9	7	

Копировал Еремченко Формат А3

Инв. № подл. | Подпись и дата | Взам. инв. №

Марка элемента	Изделия арматурные			Изделия закладные																					Общий расход
	Арм-ра класса A-III ГОСТ 5781-82		Всего	Арматура класса A-III ГОСТ 5781-82					Прокат марки В Ст 3 кп 2																
									ГОСТ 2590-71		ГОСТ 10704-76			ГОСТ 3262-75*		ГОСТ 19903-74			ГОСТ 8509-72			ГОСТ 8510-72		Всего	
	ф10	ф14		ф8	ф10	ф12	ф14	Итого	ф15	Итого	Труба 530×7	Труба 630×8	Итого	Труба 25×3,2	Итого	S=8	S=10	Итого	L80×7	L50×5	Итого	L100×63×6	Итого		
ПС1-48-63-1							2,6	2,6									10,2	10,2						12,8	12,8
ПС1-48-63-2	29,5		29,5	0,8	0,8		2,6	4,2									10,2	10,2	6,8		6,8			21,2	50,7
ПС1-48-63-3	31,02		31,02	0,81	1,2			2,01								17,2		17,2		10,26	10,26			20,47	60,49
ПС1-48-63-4, ПС1-48-63-5	38,34		38,34	2,0	0,6			2,6	6,6	6,6	18,0		18,0	0,48	0,48	8,6	4,8	13,4				12,0	12,0	53,08	83,42
ПС1-48-63-6	7,32	69,24	76,56			3,6		3,6								11,4	4,8	16,2						19,8	96,36
ПС1-48-63-7, ПС1-48-63-8	14,64	57,7	72,37		0,6			0,6	7,8	7,8		32,3	32,3			8,6	8,2	16,8						57,5	129,87
ПС1-48-63-9	29,5		29,5	0,4	0,4	3,8	2,6	7,2								7,6	23,0	30,6	3,4		3,4			41,2	70,7

Инв.№подл. | Подп. и дата | Взам.инв.№

Привязан

Инв.№

Провер.	Архипова	
Инж.	Мирошниченко	
Рук.гр.	Антонова	
ГИП	Кузнецов	
Н.контр.	Данилевский	
Нач.отд.	Красавин	

ТП 901-3-233.87 – КЖИ.31.00.00 ВМС

Ведомость расхода стали на дополнительные закладные изделия на элемент, кг

Стадия	Лист	Листов
Р	1	1

ЦНИИЭП инженерного оборудования г. Москва.

Копировал: хлоп

Формат А4

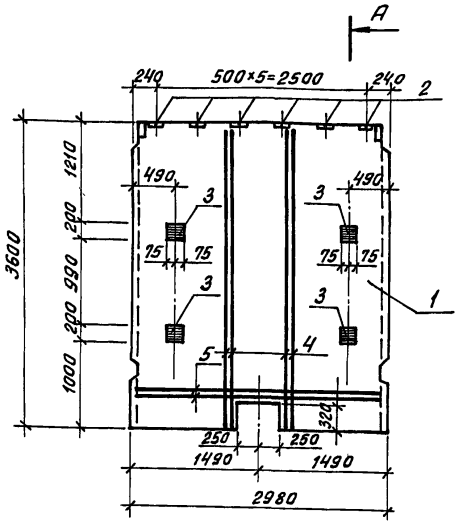

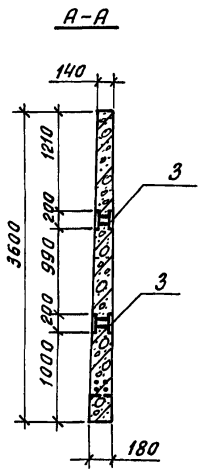

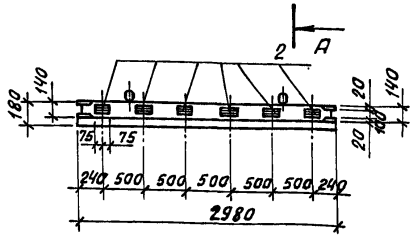

Формат	Зона	Поз.	Обозначение	Наименование	Кол.	Примеч.
				Документация		
			3.900-3, вып. 3/82	Панели стеновые консольные		
				для прямоугольных сооружений		
				Сборочные единицы		
		1	3.900-3, вып. 3/82, часть 1	Панель стеновая ПС2-36-К4	1	
		2	1.400-15, В1.120-08	Изделие закладное МН106-3	6	
		3	1.400-15. В1.210-06	—"— МН202-2	4	
				Детали		
Б4		4	ТП 901-3-233.87 - КЖИ.32.00.01	А-III-10-ГОСТ 5781-82; ℓ=3580	8	2,21кг
Б4		5	ТП 901-3-233.87 - КЖИ.32.00.02	А-III-10-ГОСТ 5781-82; ℓ=2960	4	1,83кг

Ведомость расхода стали на дополнительные закладные изделия на элемент, кг.

Марка элемента	Изделия арматурные		Изделия закладные						Общий расход
	Арматура класса		Арматура класса			Прокат марки			
	А-III		А-III			В ст 3 кп 2			
	ГОСТ 5781-82		ГОСТ 5781-82			ГОСТ 103-76			
	Ф10	Итого	Ф8	Ф12	Итого	δ=6	δ=10	Итого	
ПС2-36-К4-1	25.00	25.00	1.8	2,8	4.6	4.2	4.8	9.0	38.6

1. Покрытие поверхностей закладных изделий - ГОР. Ц. 50÷60.
2. Бетон F100; W4.
3. Рабочие узлы закладных изделий см. серию 3.900-3, вып. 3/82 ч.1 л. 16÷18.

ПРИВЯЗАН:	ПРОВЕР.	АРХИПОВА	
	ИНЖЕН.	МИРОШНИЧЕНКО	
	РУК.ГР.	АНТОНОВА	
	ГИП	КУЗНЕЦОВ	
	Н.КОНТР.	ДАНИЛЕВСКИЙ	
ИНВ.№	НАЧ.ОТД	КРАСАВИН	

ТП 901-3-233.87 КЖИ.32.0.0.00

ПАНЕЛЬ СТЕНОВАЯ (ПС 2-36-К 4-1)

СТАДИЯ	МАССА	МАСШТАБ
Р	4.28Т	1:50

ЛИСТ: ЛИСТОВ: 1

ЦНИИЭП ИНЖЕНЕРНОГО ОБОРУДОВАНИЯ г. МОСКВА.

Копировал: Хлоп Формат А3

АЛЬБОМ VI ЧАСТЬ1

901-3-233.87

ИНВ.№ ПОДЛ | ПОДП. И ДАТА | ВЗАМ.ИНВ.N

Альбом VII, часть 1

901-3-233.87- КЖИ.33.00.00 (изображено)

901-3-233.87- КЖИ.33.00.00-01 (зеркальное отражение)

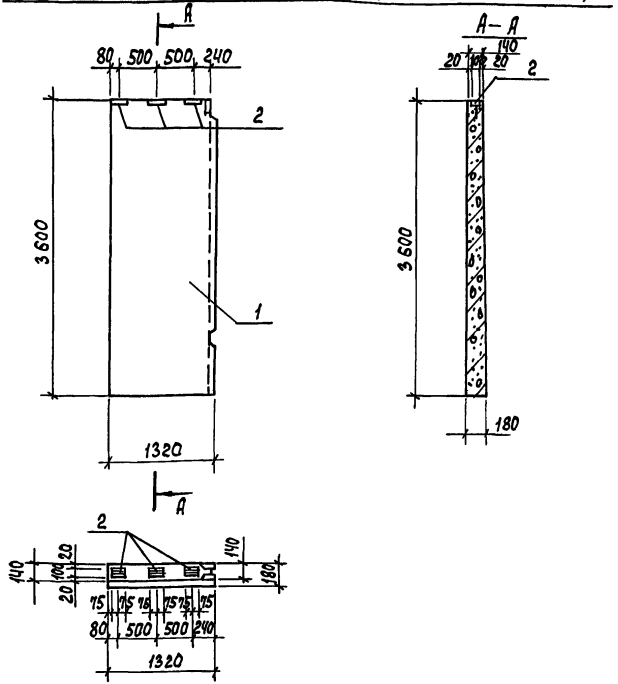

1. Панели выполняются попарно в одной опалубочной форме стеновой панели ПС2-36-КЧ по серии 3.900-3, вып. 3/82, часть 1 путем установления вкладышей и перегородок.
2. Покрытие поверхностей закладных изделий – Гор. ц. 50÷60.
3. Бетон F100; W 4.

Формат	Зона	Поз.	Обозначение	Наименование	Кол.	Примечан.
				Документация		
			3.900-3, вып. 3/82	Панели стеновые консольные для прямоугольных сооружений		
				Сборочные единицы		
		1	3.900-3, вып. 3/82, часть 1	Панель стеновая ПС2-36-КЧ	1	
		2	1.400-15, в1. 120-08	Изделие закладное МН106-3	3	

Ведомость расхода стали на дополнительные закладные изделия на элемент, кг.

Марка элемента	Изделия закладные				
	Арматура класса А-III ГОСТ 5781-82		Прокат марки Вст3 кп2 ГОСТ 103-76		Всего
	ф8	Итого	S=6	Итого	
ПС2-36-КЧ-2	0.9	0.9	2.1	2.1	3.0
ПС2-36-КЧ-3	0,9	0.9	2.1	2.1	3.0

Обозначение	Марка
тп 901-3-233.87-КЖИ.33.00.00	ПС2-36-КЧ-2
-01	ПС2-36-КЧ-3

Привязан

Инв.№

Инв.№ подл. | Подпись и дата | Взам. инв.№

Провер.	Архипова	
Инжен.	Мирошниченко	
Рук. гр.	Антонова	
ГИП	Кузнецов	
Н. контр.	Данилевский	
Нач. отд.	Красавин	

тп 901-3-233.87 – КЖИ.33.00.00

Панель стеновая (ПС2-36-КЧ-2; ПС2-36-КЧ-3)

Стадия	Масса	Масштаб
Р	2.1 т	1:50
Лист	Листов 1	

ГПИИЭП инженерного оборудования г. Москва

Формат А3

Альбом VI часть 1

901-3-233.87

Формат	Зона	Поз.	Обозначение	Наименование	Кол.	Примеч.
				Документация		
			3.900-3, вып. 4/82	Панели стеновые балочные для прямоугольных сооружений		
А3			тп 901-3-233.87-КЖИ.41.0000 СБ	Сборочный чертеж		
А3			тп 901-3-233.87-КЖИ.41.0000 ВНС	Ведомость расхода стали на дополнительные закладные изделия на элемент, кг		
				Сборочные единицы		
		1	3.900-3, вып. 4/82, часть 1	Панель стеновая ПС1-54-62	1	
			Переменные данные	для исполнений:		
				тп 901-3-233.87-КЖИ.41.00.00		
				Сборочные единицы		
		2	1.400-15.81.170-11	Изделие закладное МН153-6	1	
		3	1.400-15.81.210-07	" МН202-3	8	

Привязан:

Инв. №

Взам. инв. №

Подпись и дата

Инв. № подл.

Пров.	Архипова		тп 901-3-233.87 - КЖИ 41.00.00
Инжен.	Мирошниченко		
Рук. гр.	Антонова		Панель стеновая (ПС1-54-62-1... ПС1-54-62-5; ПС1-54-62-8)
ГИП	Кузнецов		Стадия Р; Лист 1; Листов 2
Н. контр	Даниелевский		ЦНИИЭП инженерного оборудования г. Москва
Нач. отд.	Красавин		

Формат А4

Альбом VI часть 1

Формат	Зона	Поз.	Обозначение	Наименование	Кол	Примеч.
				тп 901-3-233.87-КЖИ.41.0000-01		
				Сборочные единицы		
		3	1.400-15.81.210-07	Изделие закладное МН202-3	3	
				тп 901-3-233.87-КЖИ.41.00.00-02		
				Сборочные единицы		
		4	1.400-15.81.120-50	Изделие закладное МН113-3	3	
				тп 901-3-233.87-КЖИ.41.0000-03		
				Сборочные единицы		
		2	1.400-15.81.170-11	Изделие закладное МН153-6	1	
		4	1.400-15.81.120-50	" МН113-3	2	
				тп 901-3-233.87-КЖИ.41.00.00-04		
				тп 901-3-233.87-КЖИ.41.00.00-05		
				Сборочные единицы		
		5	5.900-2	Сальник Ду=200; l=300	1	
				Детали		
БЧ		6	901-3-233.87-КЖИ.41.00.01	А-III-10-ГОСТ 5781-82; l=2960	8	1.83 кг
БЧ		7	-КЖИ.41.0.0.02	А-III-12-ГОСТ 5781-82; l=1200	8	1.07 кг
				тп 901-3-233.87-КЖИ.41.0000-06		
				тп 901-3-233.87-КЖИ.41.00.00-07		
				Сборочные единицы		
		3		Изделие закладное МН202-3	3	
		4		" МН113-3	4	

Взам. инв. №

Подпись и дата

Инв. № подл.

тп 901-3-233.87 - КЖИ. 41.00.00 Лист 2

Копировал Еремченко

Формат А4

А-А

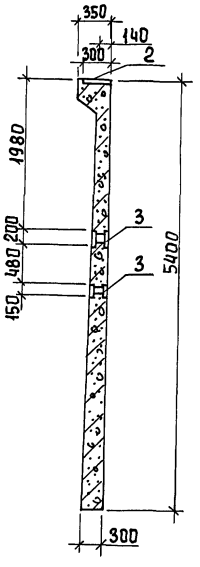

Рис.1

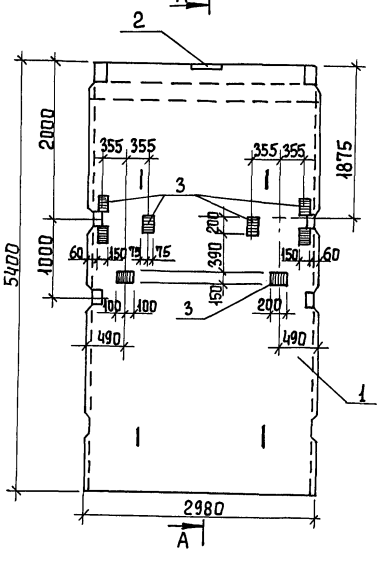

Рис.2

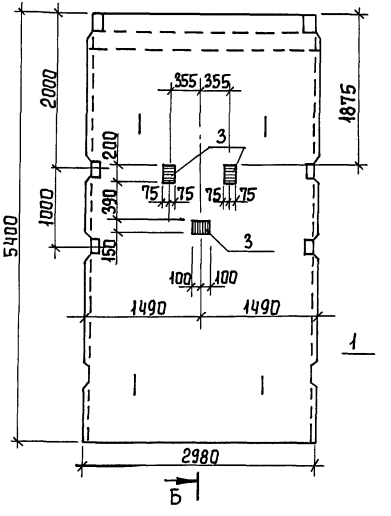

Б-Б

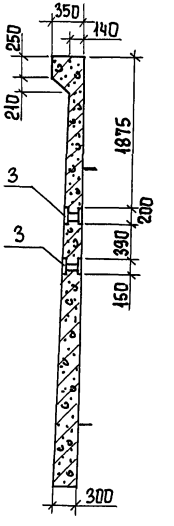

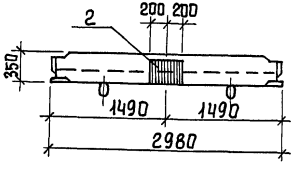

1. Покрытие поверхностей закладных изделий ГОР. Ц. 50÷60.
2. Бетон F50; W4.
3. Рабочие узлы закладных изделий см. серию 3.900-3, вып. 4/82, ч. I л. 11÷13.

Обозначение	Марка	Рис.
тп 901-3-233.87-Кжи.41.00.00	ПС1-54-62-1	1
-01	ПС1-54-62-2	2

Привязан

Инв. №

Провер	Архипова	
Инжен.	Мирошниченко	
Рук. гр.	Антонова	
ГИП	Кузнецов	
Н. контр.	Данилевский	
Нач. отд.	Красавин	

тп 901-3-233.87 – Кжи. 41.00.00СБ

Панель стеновая сборочный чертеж (ПС1-54-62-1... ПС1-54-62-5; ПС1-54-62-8)

Стадия	Масса	Масштаб
Р	9,35 т	
Лист 1	Листов 2	

ЦНИИЭП инженерного оборудования г. Москва

Копировал Еремичкп

Формат А3

Инв. № подл. | Подпись и дата | Взам. инв. №

901-3-233.87 Альбом VI, часть 1

Рис.3

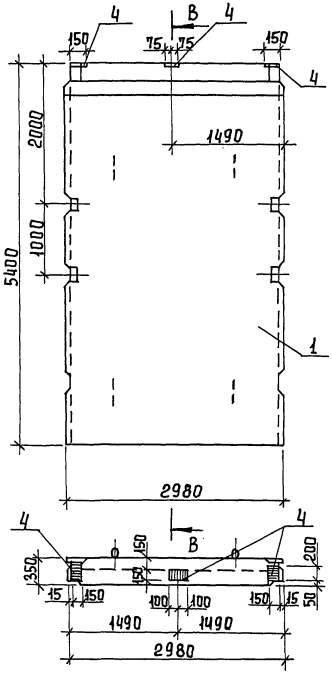

В-В

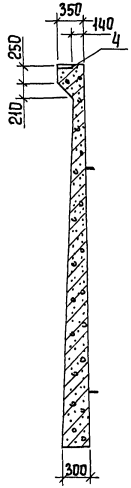

Рис.4

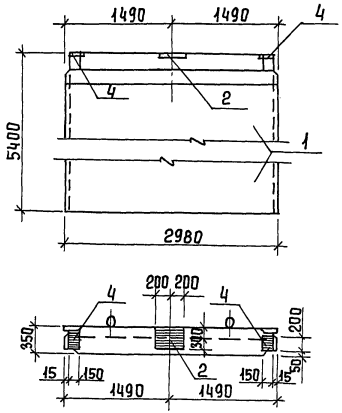

Рис.5

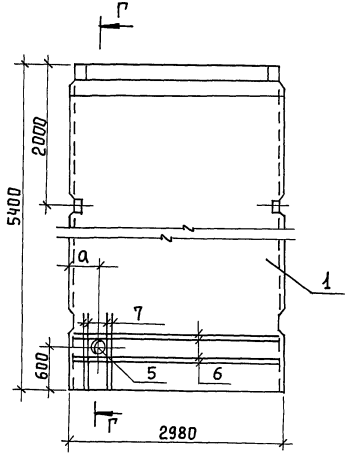

Г-Г

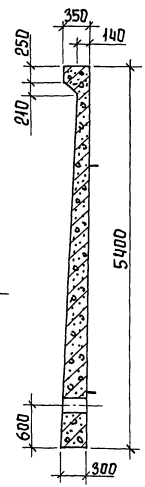

Рабочие узлы закладных изделий см. серию 3.900-3, вып. 4/82 ч. I л. 11÷13.

Рис. 6
(остальное по рис. 2)

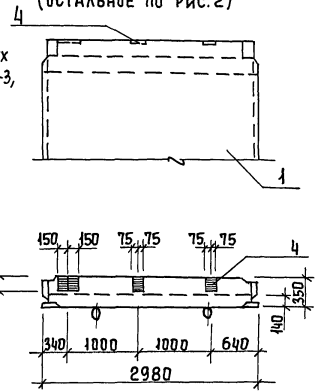

Рис. 7
(остальное по рис. 2)

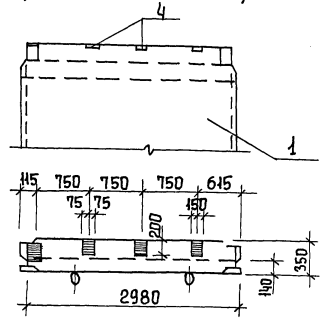

Обозначение	Марка	Размеры, мм		Рис.
		а		
ТП 901-3-233.87-КЖИ.41.00.00-02	ПС1-54-Б2-3			3
-03	ПС1-54-Б2-4			4
-04	ПС1-54-Б2-5	390		5
-05	ПС1-54-Б2-8	2590		5
-06	ПС1-54-Б2-13			6
-07	ПС1-54-Б2-14			7

Инв. № подл. | Подпись и дата | Взам. инв. №

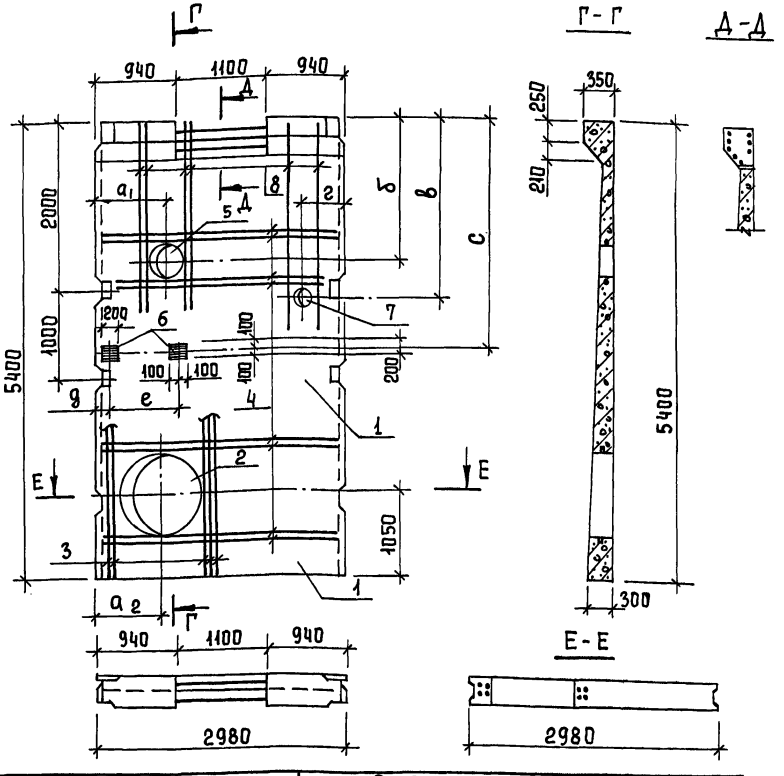

Обозначение	Марка	Размеры, мм							
		a_1	a_2	б	в	г	д	е	с
тп 901-3-233.87-КЖИ.42.00.00	ПС1-54-Б2-6	2140	2190	3200	—	—	—	—	—
-01	ПС1-54-Б2-9	840	790	3200	—	—	—	—	—
-02	ПС1-54-Б2-7	840	790	1800	2050	490	115	600	2660
-03	ПС1-54-Б2-10	2140	2190	1800	2050	2490	2265	600	2660

1. Панели выполняются в опалубочной форме стеновой панели ПС1-54-Б2 путем установки вкладышей с сохранением армирования.
2. Покрытие поверхностей закладных изделий гор.ц.50-60.
3. Бетон F50; W4.

Формат	Зона	Поз.	Обозначение	Наименование	Кол.	Примеч.
				Документация		
			3.900-3, вып. 4/82	Панели стеновые балочные		
				для прямоугольных сооружений		
			тп 901-3-233.87-КЖИ.41.00.00 ВМС	Ведомость расхода стали на дополнительные закладные изделия на элемент, кг		
				Сборочные единицы		
		1	3.900-3, вып. 4/82, часть 1	Панель стеновая ПС1-54-Б2	1	
		2	5.900-2	Сальник Ду=1000; l=300	1	
				Детали		
Б4		3	тп 901-3-233.87-КЖИ.42.00.01	А-III-20-ГОСТ 5781-82; l=5380	10	13,27 кг
Б4		4	тп 901-3-233.87-КЖИ.42.00.02	А-III-10-ГОСТ 5781-82; l=2960	16	1,83 кг
			Переменные данные	Для исполнений:		
				тп 901-3-233.87-КЖИ.42.00.00		
				тп 901-3-233.87-КЖИ.42.00.00-01		
				Сборочные единицы		
		5	5.900-2	Сальник Ду=800; l=300	1	
				тп 901-3-233.87-КЖИ.42.00.00-02		
				тп 901-3-233.87-КЖИ.42.00.00-03		
				Сборочные единицы		
		5	5.900-2	Сальник Ду=400; l=200	1	
		6	1.400-15.81.130-11	Изделие закладное МН18-6	2	
				Детали		
Б4		7	тп 901-3-233.87-КЖИ.42.00.03	Труба 32×3,2 ГОСТ 3262-75* l=250	1	0,77 кг
Б4		8	тп 901-3-233.87-КЖИ.42.00.04	А-III-12-ГОСТ 5781-82; l=2600	12	2,31 кг

4. В местах прохождения сальников арматуру разрезать, отогнуть и приварить к корпусу сальника.

Привязан

Инв. №

Пров.	Архипова	
Инжен.	Мирошниченко	
Рук.гр	Антонова	
ГИП	Кузнецов	
Н.контр	Данилевский	
Нач.отд	Красавин	

тп 901-3-233.87 - КЖИ 42.00.00

Панель стеновая (см. таблицу исполнений)

Стадия	Масса	Масштаб
Р	9,35 т	—
Лист	Листов 1	

ЦНИИЭП инженерного оборудования г. Москва

Копировал Еремецкий

Формат А3

Инв. № подл. | Подпись и дата | Взам. инв. №

Марка элемента	Изделия арматурные				Изделия закладные																				Всего	Общий расход
	Арматура класса			Всего	Арматура класса					Сталь круглая			Прокат марки													
	А-III				А-III								Вст3 кп2													
	ГОСТ 5781-82*				ГОСТ 5781-82					ГОСТ 2590-71*			ГОСТ 10704-76*				ГОСТ 19903-74*						ГОСТ 3262-75*			
	ф10	ф12	ф20		ф6	ф8	ф12	ф16	Итого	ф10	ф15	Итого	Труба 273х6	Труба 530х7	Труба 980х8	Итого	S=6	S=8	S=9	S=10	S=12	Итого	Труба 32х3,2	Итого		
ПС1-54-Б2-1							6,4	3,0	9,4											38,4	14,4	52,8			62,2	62,2
ПС1-54-Б2-2							2,4		2,4											14,4		14,4			16,8	16,8
ПС1-54-Б2-3						0,9											4,2					4,2			5,1	5,1
ПС1-54-Б2-4						0,6		3,0	3,6								2,8				14,4	17,2			20,8	20,8
ПС1-54-Б2-5; ПС1-54-Б2-8	14,64	8,56		23,20						1,41		1,41	11,9			11,9				2,7		2,7			16,01	39,21
ПС1-54-Б2-6; ПС1-54-Б2-9	29,28		132,7	161,98							25,8	25,8			54,0	54,0			74,1	29,4		103,5			183,3	345,28
ПС1-54-Б2-7; ПС1-54-Б2-10	29,28	27,72	132,7	189,7			1,2		1,2		20,7	20,7		18,0		18,0		5,0	74,1	24,5		103,6	0,77	0,77	144,27	333,97
ПС1-54-Б2-13; ПС1-54-Б2-14						1,2	2,4		3,6								5,6			14,4					20,0	23,6

Инв. № подл. | Подпись и дата | Взам. инв. № | 901-3-233.87 Альбом VI часть 1

Привязан

Инв. №

Провер.	Архипова	
Инженер	Мирошниченко	
Рук. гр.	Антонова	
ГИП	Кузнецов	
Н. контр	Даниловский	
Нач. отд.	Красавин	

ТП 901-3-233.87 -КЖИ.41.00.008 МС

Ведомость расхода стали на дополнительные закладные изделия на элемент, кг.

Стадия	Лист	Листов
Р		1

ЦНИИЭП инженерного оборудования г. Москва

Копировал Еремченко

Формат А3

Формат	Зона	Поз	Обозначение	Наименование	Кол.	Прим.
				Документация		
			3.900-3, вып. 4/82	Панели стеновые балочные для прямоугольных сооружений		
А3			тп 901-3-233.87-КЖИ.43.00.00.СБ	Сборочный чертеж		
				Сборочные единицы		
А4		1	тп 901-3-233.87-КЖИ.43.01.00	Каркас плоский КР-1а	2	
А4		2	тп 901-3-233.87-КЖИ.43.01.00-01	Каркас плоский КР-3а	4	
		3	3.900-3, вып. 4/82 ч.2	Изделие закладное МН-29	1	
		4	3.900-3. вып. 4/82 ч.2	Изделие закладное МН-30	1	
А3		5	тп 901-3-233.87-КЖИ.43.20.00	Изделие закладное МН-15а	1	
А3		6	тп 901-3-233.87-КЖИ.43.20.00-01	Изделие закладное МН-16а	1	
		7	1.400-15. Вып. 150-23	Изделие закладное МН136-6	1	
А4		8	тп 901-3-233.87-КЖИ.43.02.00	Сетка арматурная С-34а	2	
А4		9	тп 901-3-233.87-КЖИ.43.03.00	Сетка арматурная С-35а	2	
А4		10	тп 901-3-233.87-КЖИ.43.04.00	Сетка арматурная С-38а	2	
		11	1.400-15.Вып.120-53	Изделие закладное МН113-6	4	

Привязан:

Инв. №

Инв. № подл. | Подп. и дата | Взам. инв. №

Провер.	Архипова		тп 901-3-233.87 - КЖИ.43.00.00
Инженер	Мирошниченко		Панель стеновая (ПС1-54-62-11; ПС1-54-62-12)
Рук.гр.	Антонова		Стадия Р; Лист 1; Листов 2
ГИП	Кузнецов		ЦНИИЭП инженерного оборудования г. Москва.
Н.контр.	Даниловский		
Нач.отд.	Красавин		

Формат А4

Формат	Зона	Поз	Обозначение	Наименование	Кол	Прим.
				Детали		
Б4		12	тп 901-3-233.87-КЖИ.43.00.01	А-III-10-ГОСТ 5781-82; ℓ=5380	4	3.32 кг
				Материалы		
		13		Бетон В15; F50; W4	1,57	м3
			Переменные данные	Для исполнений:		
				тп 901-3-233.87-КЖИ.43.00.00		
				Сборочные единицы		
А3		14	тп 901-3-233.87-КЖИ.43.10.00	Изделие закладное МН-6а	1	
				тп 901-3-233.87-КЖИ.43.00.00-01		
				Сборочные единицы		
А3		14	тп 901-3-233.87-КЖИ.43.10.00.01	Изделие закладное МН-6Б	1	

Инв. № подл. | Подп. и дата | Взам. инв. №

тп 901-3-233.87 - КЖИ.43.00.00 Лист 2

Формат А4

ТП 901-3-233.87-КЖИ.43.0.0.00 (ИЗОБРАЖЕНО)
ТП 901-3-233.87-КЖИ.43.0.0.00-01 (ЗЕРКАЛЬНОЕ ОТРАЖЕНИЕ)

А-А
ОПАЛУБОЧНЫЙ ЧЕРТЕЖ

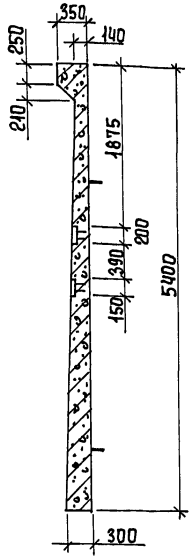

А-А
АРМИРОВАНИЕ

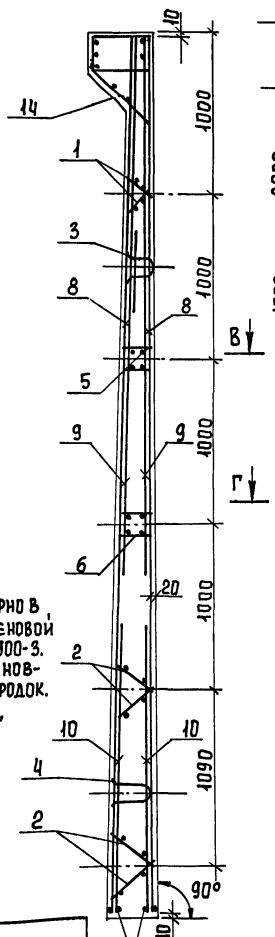

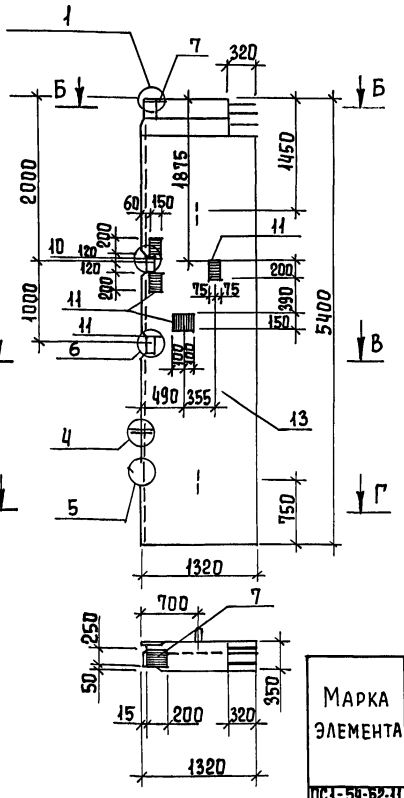

Б-Б

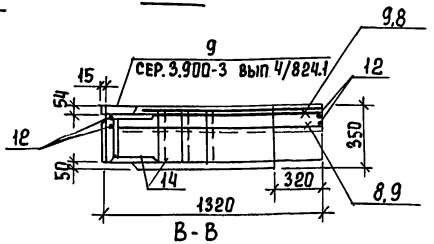

В-В

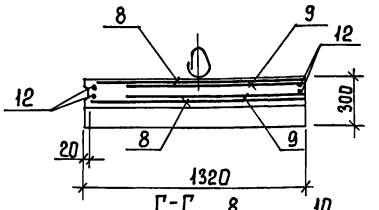

Г-Г

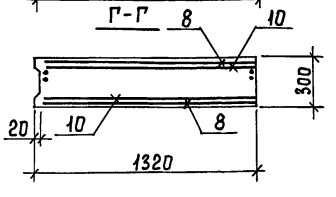

1. Панели выполняются попарно в одной опалубочной форме стеновой панели ПС1-54-Б2 по серии 3.900-3. вып. 4/82 часть 1 путем установления вкладышей и перегородок.
2. Узлы см. по серии 3.900-3, вып. 4/82 часть 1.
3. Покрытие поверхностей закладных изделий гор. Ц. 50÷60.
4. Рабочие узлы закладных изделий см. серию 3.900-3, вып. 4/82 часть I л. 11÷13.

Сетки установить анкерующими стержнями к нижнему торцу панели.

Ведомость расхода стали на элемент, кг

Марка элемента	Изделия арматурные						Изделия закладные										Прокат марки			Итого	Расход
	Арматура класса						Арматура класса														
	Вр-I	A-I		A-III		Итого	Вр-I	A-I	A-II	A-III						Итого	Вст3кп2				
	ГОСТ 6727-80	ГОСТ 5781-82					ГОСТ 5781-82										ГОСТ 82-70		ГОСТ 103-76		
	ф5	ф10	ф16	ф10	ф16		ф5	ф6	ф10	ф22	ф6	ф8	ф14	ф16			Ст6	Ст8	Ст5		
ПС1-54-Б2-11	19,44	1,58		66,88	33,12	121,02	1,94	1,45	4,3	13,2	2,1	0,2	13,5	20,64	57,33	7,4	22,0	6,1	0,38	34,88	213,23
ПС1-54-Б2-12																					

Обозначение	Марка
ТП 901-3-233.87-КЖИ.43.00.00	ПС1-54-Б2-11
-01	ПС1-54-Б2-12

Привязан:

Инв. №

Провер	Архипова	
Инженер	Мирошниченко	
Рук. гр	Антонова	
ГИП	Кузнецов	
Н. контр	Данилевский	
Нач. отд	Красавин	

ТП 901-3-233.87 - КЖИ.43.00.00 СБ

Панель стеновая (ПС1-54-Б2-11; ПС1-54-Б2-12) Сборочный чертеж

Стадия	Масса	Масштаб
Р	3,93т	—

Лист: Листов 1

ЦНИИЭП инженерного оборудования г. Москва

Копировал Еремченко

Формат А3

Взам. инв. № | Подпись и дата | Инв. № подл.

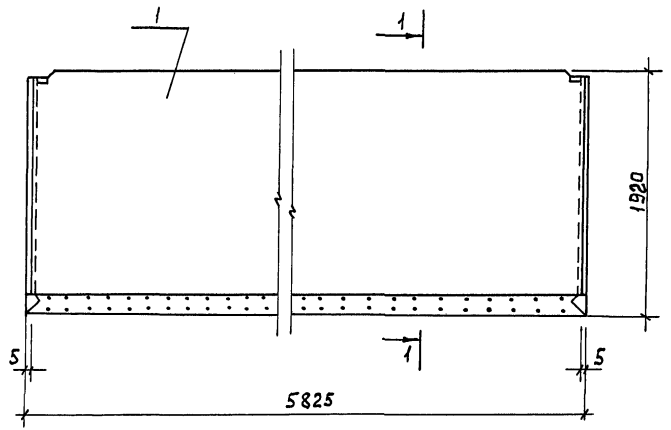

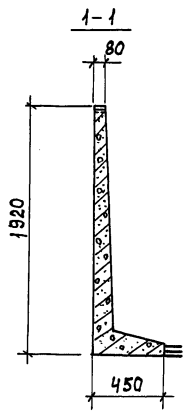

Формат	Зона	Поз.	Обозначение	Наименование	Кол.	Примечан.
				Документация		
			3.900-3 вып 8. ч.1	Изделия для лотков		
				Сборочные единицы		
		1	ТП 901-3-233.87 - КЖИ.51.00.00	Лотковый элемент ЛТ2-18-1	1	короче на 155мм

Лотковый элемент ЛТ2-18-1 выполняется в опалубочной форме лоткового элемента ЛТ2-18 по серии 3.900-3, вып.8 и отличается от серийного по длине. Арматурные сетки С-47÷С-49 обрезать по длине на 150 мм.

Привязан			
Инв.№			
Провер.	Архипова		
Инжен.	Мирошниченко		
Рук.гр.	Антонова		
Г И П	Кузнецов		
Н.контр.	Даниевский		
Нач.отд	Красавин		

ТП 901-3-233.87 - КЖИ.51.00.00

Лотковый элемент (ЛТ2-18-1)

Стадия	Масса	Масштаб
Р	3,42 т	1:30
Лист	Листов 1	

ЦНИИЭП инженерного оборудования г. Москва

Формат А3

Инв.№ подл. | Подпись и дата | Взам.инв.№

Альбом VI, часть 1

901-3-233.87

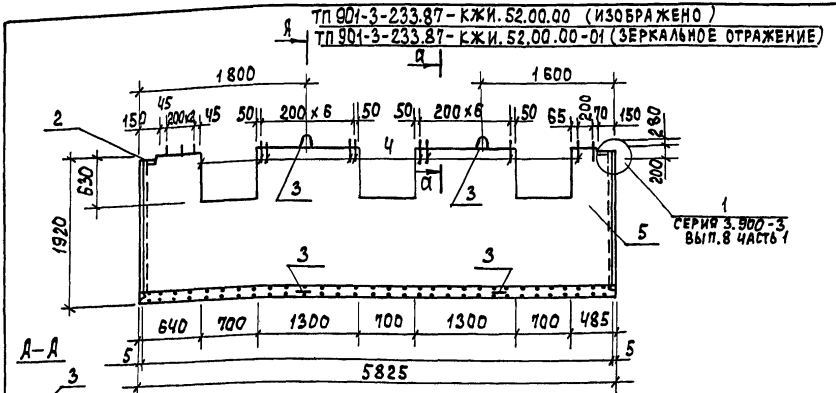

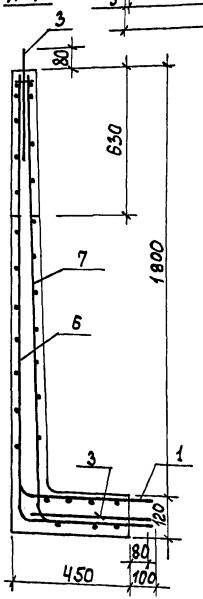

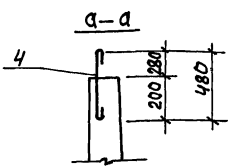

1. Лотковый элемент выполняется в опалубочной форме лоткового элемента ЛТ2-18 по серии 3.900-3 вып.9.
2. Покрытие поверхностей закладных изделий - Гор.ц. 50-60.

Формат	Зона	Поз.	Обозначение	Наименование	Кол.	Примеч.
				Документация		
			3.900-3. вып.8 ч.1	Изделия для лотков		
				Сборочные единицы		
А3		1	тп 901-3-233.87-КЖИ.52.03.00	Сетка арматурная С49а	1	
		2	1.400-15. В.1 110-01	Изделие закладное МН101-3	2	
				Детали		
		3	1.400-9	Петля УП2-6	4	
Б4		4	тп 901-3-233.87-КЖИ.52.00.01	А-I-8-ГОСТ 5781-82 ℓ=580	19	0.23 кг
				Материалы		
		5		Бетон В15	1.3	м³
			Переменные данные для исполнений			
				тп 901-3-233.87-КЖИ.52.00.00		
				Сборочные единицы		
А3		6	тп 901-3-233.87-КЖИ.52.01.00	Сетка арматурная С47а	1	
А3		7	-01	Сетка арматурная С48а	1	
				тп 901-3-233.87-КЖИ.52.00.00-01		
				Сборочные единицы		
А3		6	тп 901-3-233.87-КЖИ.52.02.00	Сетка арматурная С47б	1	
А3		7	тп 901-3-233.87- -01	Сетка арматурная С48б	1	

Марка элемента	Изделия арматурные				Изделия закладные								Всего
	Арматура класса				Арматура класса					Прокат марки			
	Вр-I	А-II	А-III		А-I		А-III			В Ст3 кп2			
	ГОСТ 6727-80	ГОСТ 5781-82			ГОСТ 5781-82				Итого	ГОСТ 19903-74		Итого	
	ф5	ф10	ф8	Итого	ф8	ф16	ф8	ф16		S6			
ЛТ2-18-2; ЛТ2-18-3	2.7	145,5	52,8	201.0	4.56	8.8	0.4		13.76	0.6		0.6	215.36

Обозначение	Марка
тп 901-3-233.87-КЖИ.52.00.00	ЛТ2-18-2
-01	ЛТ2-18-3

Привязан

Инв. №

Провер.	Архипова	
Инжен.	Мирошниченко	
Рук.гр.	Антонова	
ГИП	Кузнецов	
Н.контр.	Данилевский	
Нач.отд.	Красавин	

тп 901-3-233.87 - КЖИ.52.00.00

Элемент лотковый (ЛТ2-18-2; ЛТ2-18-3)

Стадия	Масса	Масштаб
Р	3250	

Лист | Листов 1

ЦНИИЭП инженерного оборудован. г. Москва

Инв. № подл. | Подпись и дата | Взам. инв. №

Формат А3

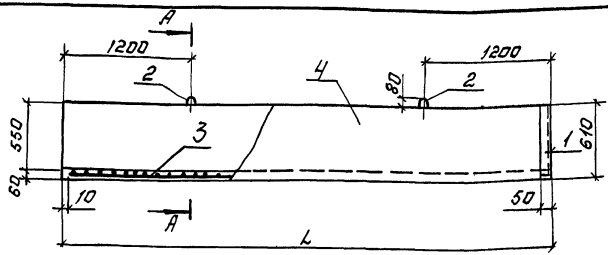

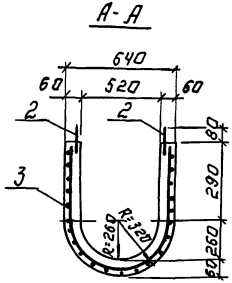

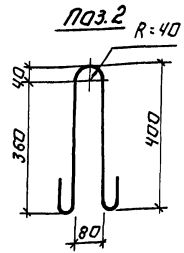

Формат	Зона	Поз.	Обозначение	Наименование	Кол.	Примечание.
				Сборочные единицы.		
		1.	1.400.15 В1.540-09	Изделие закладное МН548	1.7	п.м.
				Детали.		
Б.4.		2	901-3-233.87- КЖИ.53.00.01	А-I-10-ГОСТ5781-82 ℓ=1000	4	0.62 кг
			Переменные данные	для исполнений.		
				т.п.901-3-233.87-КЖИ53.00.00		
				Сборочные единицы.		
А3		3	901-3-233.87- КЖИ.53.01.00	Сетка арматурная СЖ1	1	
				Материалы.		
		4		Бетон В15; F50; W4	0.47	$м^3$
				т.п.901-3-233.87-КЖИ53.00.00-01		
				Сборочные единицы		
А3		3	901-3-233.87 КЖИ.53.01.00-01	Сетка арматурная СЖ2	1	
				Материалы		
		4		Бетон В15; F50; W4.	0.46	$м^3$

1. Покрытие поверхностей закладных изделий - Гор. ц. 50-60.

Ведомость расхода стали на элемент, кГ

Марка элемента	Изделия арматурные				Изделия закладные					Общий расход
	Арматура класса				Арматура класса			Прокат марки		
	А-VI		А-I		А-III			ВСт3 кл2.		
	ГОСТ5781-82		ГОСТ 5781-82		ГОСТ 5781-82			ГОСТ8509-72		
	ф 10	Итого	ф 10	Итого	ф 8		Итого	250×50 ×5		
Ж1	88.08	88.08	2.5	2,5	0.68		0.68	6.5		97.76
Ж2	86.42	86.42	2.5	2,5	0.68		0.68	6.5		96.10

Обозначение	Марка	Размеры, мм			Масса, т
		L			
Т.П.901-3-233.87-КЖИ.53.00.00	Ж1	4820			1.18
-01	Ж2	4750			1.15

ТП 901-3-233.87 -КЖИ.53.00.00.

Желоб (Ж1; Ж2)

СТАДИЯ	МАССА	МАСШТАБ
Р	СМ.ТАБЛ.	—

ЛИСТ: ЛИСТОВ: 1

ЦНИИЭП ИНЖЕНЕРНОГО ОБОРУДОВАНИЯ г. МОСКВА

ПРОВЕР.	АРХИПОВА	
ИНЖЕНЕР.	МИРОШНИЧЕНКО	
РУК. ГР.	АНТОНОВА	
ГИП	КУЗНЕЦОВ	
Н. КОНТР.	ДАНИЛЕВСКИЙ	
НАЧ. ОТД.	КРАСАВИН	

ПРИВЯЗАН:

ИНВ. №

Копировал: Арсенова Формат: А3

901-3-233.87 Альбом VI часть 1

ИНВ. № ПОДЛ. | ПОДПИСЬ И ДАТА | ВЗАМ. ИНВ. №

Рис. 1

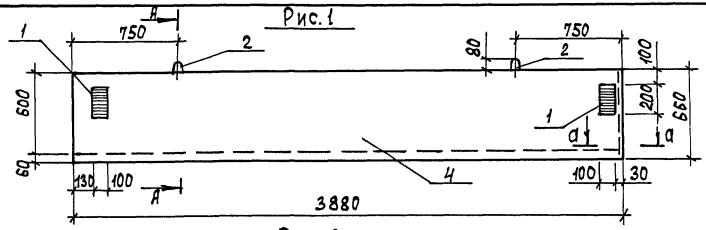

Рис. 2

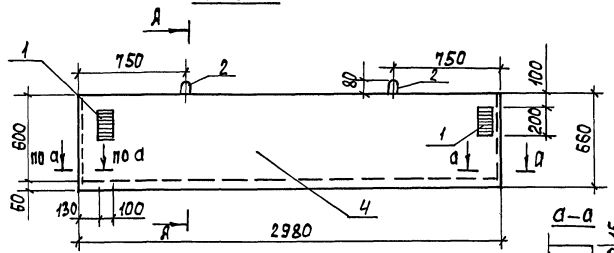

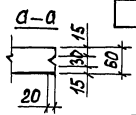

А – А

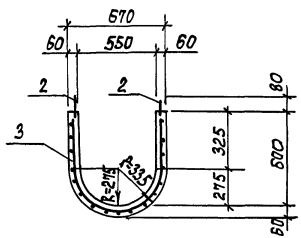

Поз. 2
м 1:100

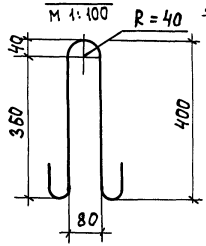

1. Покрытие поверхностей закладных изделий – Гор. ц. 50-60 мкм.

Обозначение	Марка	Рис.	Масса, т
тп 901-3-233.87 - КЖИ.54.0.0.0	Ж3	1	0,95
-01	Ж4	2	0,73

Формат	Зона	Поз.	Обозначение	Наименование	Кол.	Примеч.
				Сборочные единицы		
А4		1	тп 901-3-233.87 - КЖИ.54.0.1.0	Изделие закладное М-2	4	
				Детали		
Б4		2	тп 901-3-233.87 - КЖИ.54.0.0.1	А-I-10-ГОСТ 5781-82 ℓ=1000	4	0,62 кг
				Переменные данные для исполнений		
				тп 901-3-233.87 - КЖИ.54.0.0.0		
				Сборочные единицы		
А3		3	тп 901-3-233.87-КЖИ.53.0.1.0-02	Сетка арматурная СЖ3	1	
				Материалы		
		4		Бетон В15	0,38	м³
				тп 901-3-233.87-КЖИ.54.0.0.0-01		
				Сборочные единицы		
А3		3	тп 901-3-233.87-КЖИ.53.0.1.0-03	Сетка арматурная СЖ4	1	
				Материалы		
		4		Бетон В15	0,29	м³

Ведомость расхода стали на элемент, кг.

Марка элемента	Изделия арматурные			Изделия закладные			Общий расход
	Арматура класса		Итого	Арматура класса	Прокат марки	Итого	
	А-I	А-III		А-III	ВСт3кп2		
	ГОСТ 5781-82			ГОСТ 5781-82	ГОСТ 103-76*		
	ф 10	ф 10		ф 12	S 8		
Ж3	2,5	75,52	78,02	0,63	10,05	10,68	88,7
Ж4	2,5	58,08	60,58	0,63	10,05	10,68	71,26

Привязан

Инв. №

Провер.	Архипова	
Инжен.	Мирошниченко	
Рук. гр.	Антонова	
ГИП	Кузнецов	
Н. контр.	Данилевский	
Нач. отд.	Красавин	

тп 901-3-233.87 -КЖИ.54.0.0.0

Желоб (Ж3; Ж4)

Стадия	Масса	Масштаб
Р	см. табл.	1:25

Лист Листов 1

ЦНИИЭП инженерного оборудования г. Москва

Инв. № подл. | Подпись и дата | Взам. инв. №

Формат А3

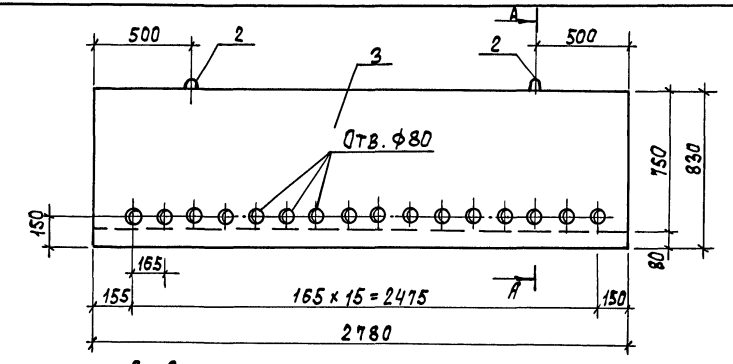

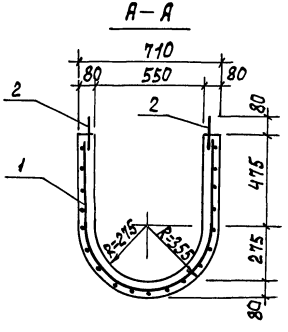

Поз. 2
М 1:100

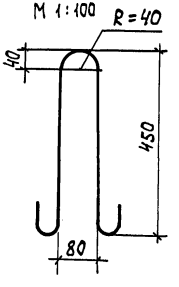

Форм.	Зона	Поз.	Обозначение	Наименование	Кол.	Примеч.
				Сборочные единицы		
ВЧ		1	ТП 901-3-233.87-КЖИ.55.01.00	Сетка арматурная С-1	1	69.74 кг
				Детали		
БЧ		2	ТП 901-3-233.87- КЖИ.55.00.01	А-I-10-ГОСТ 5781-82 ℓ=1000	4	0.62 кг
				Материалы		
		3		Бетон В 15	0.65	м³

Ведомость расхода стали на элемент

Марка элемента	Изделия арматурные		
	Арматура класса		Всего
	А-I	А-III	
	ГОСТ 5781-82		
	ф 10	ф 10	
ЛВС1	2.48	69.74	72.22

Привязан

Инв. №

Провер.	Брайнина	
Инженер.	Мирошниченко	
Рук. гр.	Антонова	
ГИП	Кузнецов	
Н. контр.	Данилевский	
Нач. отд.	Красавин	

ТП 901-3-233.87 - КЖИ.55.00.00

Лоток (ЛВС1)

Стадия	Масса	Масштаб
Р	1.63т	—
Лист	Листов 1	

ЦНИИЭП инженерного оборудования г. Москва

Формат А3

Инв. № подл. | Подпись и дата | Взам. инв. №

Рис. 1

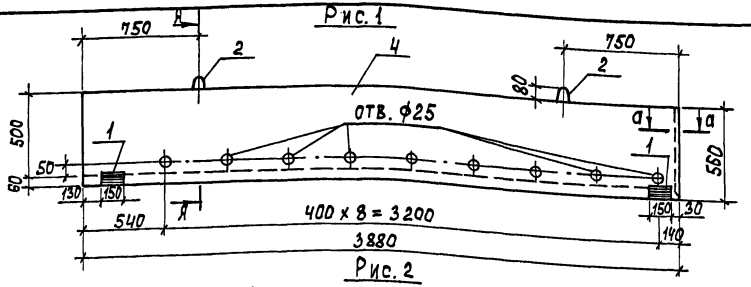

Рис. 2

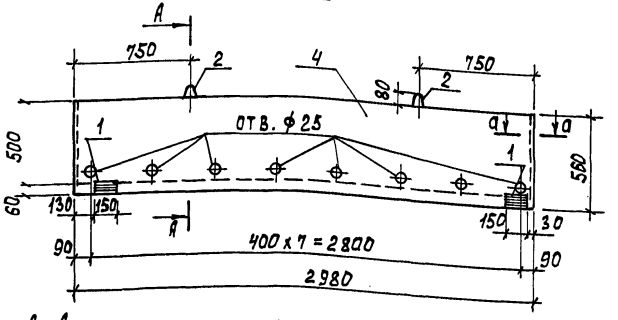

А-А

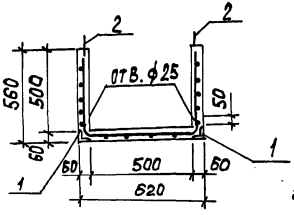

Поз. 2

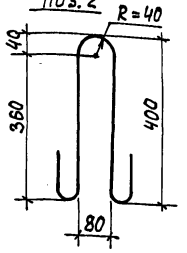

а-а

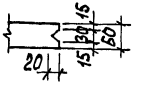

1. Анкера позиции 1 отогнуть по месту.
2. Покрытие поверхностей закладных изделий - Гор. ц. 50-60.

Обозначение	Марка	Рис.	Масса, т
ТП 901-3-233.87-КЖИ.56.0.0.0	ЖД1	1	1,05
-01	ЖД2	2	0,82

Привязан

Инв. №

Формат	Зона	Поз.	Обозначение	Наименование	Кол.	Примеч.
				Сборочные единицы		
		1	1.400-15. В1. 510-01	Изделие закладное МН 502	4	
				Детали		
Б4		2	ТП 901-3-233.87- КЖИ.56.0.0.1	А-I-10-ГОСТ 5781-82 ℓ=1000	4	0.62 кг
			Переменные данные для исполнений			
				ТП 901-3-233.87 КЖИ.56.0.0.0		
				Сборочные единицы		
А4		3	ТП 901-3-233.87- КЖИ.56.0.1.0	Сетка арматурная СЖ6	1	
				Материалы		
		4		Бетон В 15	0,42	м³
				ТП 901-3-233.87-КЖИ.56.000-01		
				Сборочные единицы		
А4		3	ТП 901-3-233.87-КЖИ.56.0.2.0	Сетка арматурная СЖ7	1	
				Материалы		
		4		Бетон В 15	0,33	м³

Ведомость расхода стали на элемент, кг.

Марка элемента	Изделия арматурные			Изделия закладные			Общий расход
	Арматура класса		Итого	Арматура класса	Прокат марки	Итого	
	А-I	А-III		А-III	Вст3кп2		
	ГОСТ 5781-82			ГОСТ 5781-82	ГОСТ 8509-72		
	ф10	ф10		ф8	L75х6		
ЖД1	2,5	68,52	78,2	0,5	1,0	1,5	70,02
ЖД2	2,5	53,24	60,9	0,5	1,0	1,5	54,74

Провер.	Архипова	
Инжен.	Мирошниченко	
Рук.гр.	Антонова	
ГИП	Кузнецов	
Н.контр.	Данилевский	
Нач.отд.	Красавин	

ТП 901-3-233.87 -КЖИ. 56.0.0.0

Желоб (ЖД1; ЖД2)

Стадия	Масса	Масштаб
Р	см. табл.	1:25
Лист	Листов 1	

ЦНИИЭП инженерного оборудования г. Москва

Формат А3

Инв. № подл. | Подпись и дата | Взам. инв. №

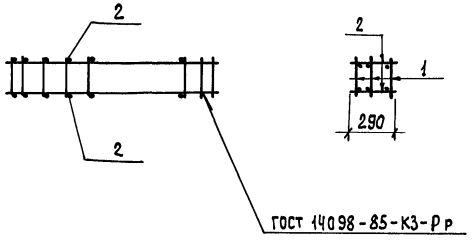

Формат	Зона	Поз.	Обозначение	Наименование	Кол.	Примечание
				Сборочные единицы		
Б4		1	ТП 901-3-233.87-КЖИ.13.11.00	Каркас плоский КР1	3	
				Детали		
Б4		2	ТП 901-3-233.87-КЖИ.13.1001	8-А-I-ГОСТ 5781-75, ℓ=290	64	0,11 кг

Привязан

Инв. №

Инв. № подл. | Подпись и дата | Взам. инв. № | Инв. № дубл. | Подпись и дата

		ТП 901-3-233.87	-КЖИ.13.10.00
Провер.	Архипова	Каркас пространственный (КП1)	Стадия: Р; Масса: 78,6; Масштаб: 1:100
Инжен.	Мирошниченко		Лист; Листов 1
Рук.гр.	Антонова		ЦНИИЭП инженерного оборудования г. Москва
ГИП	Кузнецов		
Н.контр.	Данилевский		
Нач.отд.	Красавин		

Формат А4

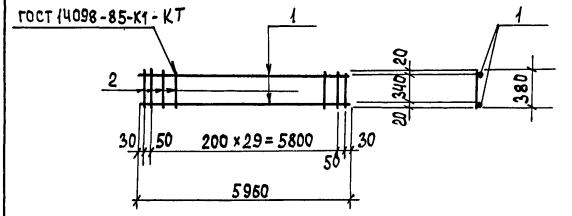

Формат	Зона	Поз.	Обозначение	Наименование	Кол.	Примечание
				Детали		
Б4		1	ТП 901-3-233.87-КЖИ.13.11.01	А-III-16-ГОСТ 5781-82 ℓ=5960	2	9,5 кг
Б4		2	-02	А-III-8-ГОСТ 5781-82 ℓ=380	32	0,15 кг

Привязан

Инв. №

Инв. № подл. | Подпись и дата | Взам. инв. № | Инв. № дубл. | Подпись и дата

		ТП 901-3-233.87	-КЖИ.13.11.00
Провер.	Архипова	Каркас плоский (КР1)	Стадия: Р; Масса: 23,8; Масштаб: 1:100
Инжен.	Мирошниченко		Лист; Листов 1
Рук.гр.	Антонова		ЦНИИЭП инженерного оборудования г. Москва
ГИП	Кузнецов		
Н.контр.	Данилевский		
Нач.отд.	Красавин		

Формат А4

ТП 901-3-233.87 -КЖИ.43.10.00 (изображено)
ТП 901-3-233.87-КЖИ.43.10.00-01 (зеркальное отражение)

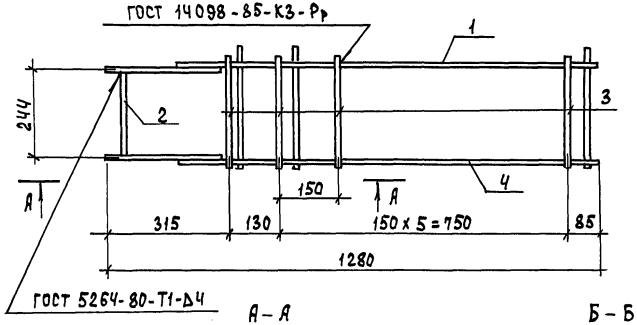

А – А
м 1:10

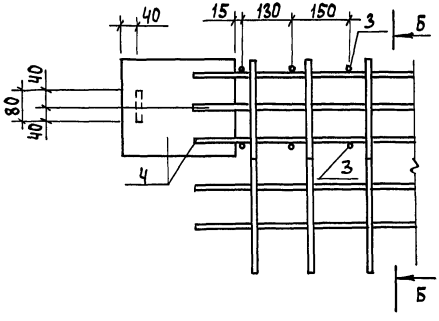

Б – Б
м 1:10

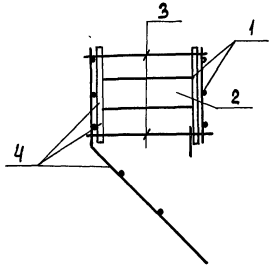

Формат	Зона	Поз.	Обозначение	Наименование	Кол.	Примеч.
				Документация		
			3.900-3, вып. 4/82 часть 2	Панели стеновые балочные для прямоугольных сооружений. Арматурные изделия.		
				Сборочные единицы		
А4		1	ТП 901-3-233.87-КЖИ.43.12.00	Каркас плоский КР-12а	1	
				Детали		
Б4		2	ТП 901-3-233.87-КЖИ.43.10.01	Полоса Б-2 8х80 ГОСТ 103-76 / В ст3кп2-1 ГОСТ 535-79 ℓ=226	1	1,2 кг
Б4		3	ТП 901-3-233.87-КЖИ.43.10.02	5 Вр 1 ГОСТ 6727-80 ℓ=315	1	0,05 кг
				Переменные данные для исполнений		
				ТП 901-3-233.87-КЖИ.43.10.00		
				Сборочные единицы		
А4		4	ТП 901-3-233.87-КЖИ.43.11.00	Каркас плоский Кр-10а	1	
				ТП 901-3-233.87-КЖИ.43.10.00-01		
				Сборочные единицы		
А4		4	ТП 901-3-233.87-КЖИ.43.11.00-01	Каркас плоский КР-10б	1	

Обозначение	Марка
ТП 901-3-233.87-КЖИ.43.10.00	МН-6а
-01	МН-6б

Привязан

Инв. №

Провер.	Архипова	
Инжен.	Мирошниченко	
Рук. гр.	Антонова	
ГИП	Кузнецов	
Н. контр.	Данилевский	
Нач. отд.	Красавин	

ТП 901-3-233.87 - КЖИ.43.10.00

Изделие закладное (МН-6а, МН-6б)

Стадия	Масса	Масштаб
Р	22.98	1:10
Лист	Листов 1	

ЦНИИЭП инженерного оборудования г. Москва

Формат А3

Инв. № подл. | Подпись и дата | Взам. инв. №

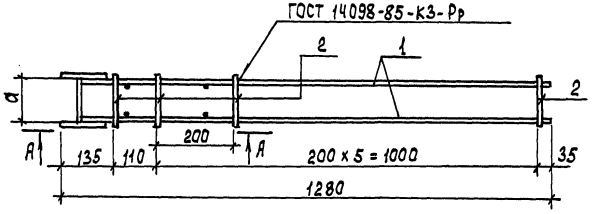

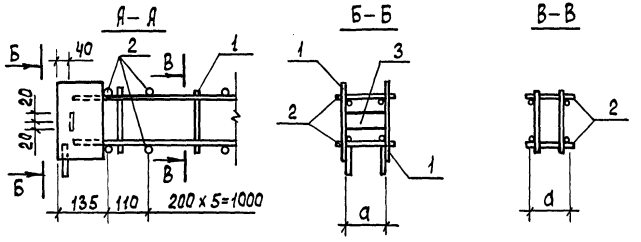

Формат	Зона	Поз.	Обозначение	Наименование	Кол.	Примеч.
				Документация		
			3.900-3, вып. 4/82, ч.2	Панели стеновые бальчные для прямоугольных сооружений. Арматурные изделия		
				Сборочные единицы		
А4		1	ТП 901-3-233.87-КЖИ.43.21.00	Каркас плоский Кр-18а	2	
				Переменные данные для исполнений		
				ТП 901-3-233.87-КЖИ.43.20.00		
				Детали		
БЧ		2	ТП 901-3-233.87-КЖИ.43.20.01	А-I-6-ГОСТ 5781-82 ℓ = 130	7	0,03 кг
БЧ		3	ТП 901-3-233.87-КЖИ.43.20.02	Полоса $\frac{Б-2\ 5х40\ ГОСТ\ 103-76}{ВСт3кп2-1\ ГОСТ\ 535-79}$ ℓ=102	1	0,16 кг
				ТП 901-3-233.87-КЖИ.43.20.00-01		
				Детали		
БЧ		2	ТП 901-3-233.87-КЖИ.43.20.03	А-I-6-ГОСТ 5781-82 ℓ = 170	7	0,04 кг
БЧ		3	ТП 901-3-233.87-КЖИ.43.20.04	Полоса $\frac{Б-2\ 5х40\ ГОСТ\ 103-76}{ВСт3кп2-1\ ГОСТ\ 535-79}$ ℓ=141	1	0,22 кг

Обозначение	Марка	Размеры, мм	Масса, кг
		а	
ТП 901-3-233.87-КЖИ.43.20.00	МН 15а	104	9,17
-01	МН 15а	143	9,3

Привязан

Инв. №

Инв. № подл. | Подпись и дата | Взам. инв. №

Провер.	Архипова		
Инжен.	Мирошниченко		
Рук. гр.	Антонова		
ГИП	Кузнецов		
Н. контр.	Данилевский		
Нач. отд.	Красавин		

ТП 901-3-233.87 – КЖИ.43.20.00

Изделие закладное (Мн 15а, Мн 16а)

Стадия	Масса	Масштаб
Р	см. табл.	1:10
Лист	Листов	

ЦНИИЭП инженерного оборудования г. Москва

Формат А3

ТП 901-3-233.87 - КЖИ.43.11.00 (ИЗОБРАЖЕНО)
ТП 901-3-233.87 - КЖИ.43.11.00-01 (ЗЕРКАЛЬНОЕ ОТРАЖЕНИЕ)

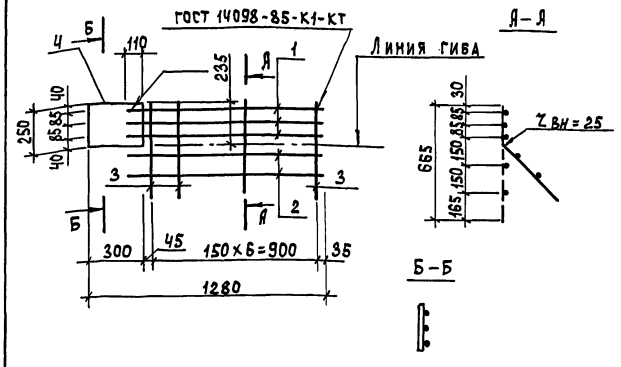

Формат	Зона	Поз.	Обозначение	Наименование	Кол.	Примеч.
				Детали		
БЧ		1	ТП 901-3-233.87-КЖИ.43.11.01	А-III-16-ГОСТ 5781-82; ℓ=1090	3	1.72 кг
БЧ		2	ТП 901-3-233.87-КЖИ.43.11.02	Вр 1 ГОСТ 6727-80; ℓ=1120	2	2.17 кг
БЧ		3	ТП 901-3-233.87-КЖИ.43.11.03	А-III-6-ГОСТ 5781-82; ℓ=665	7	0,15 кг
БЧ		4	ТП 901-3-233.87-КЖИ.43.11.04	Полоса 5-2 8×250 ГОСТ 82-70 / Ст3кп2-1 ГОСТ 14637-79 ℓ=300	1	4.7 кг

Обозначение	Марка
ТП 901-3-233.87-КЖИ.43.11.00	Кр-10а
-01	Кр-10б

Привязан

Инв.№

Инв.№ подл. | Подпись и дата | Взам.инв.№

Провер.	Архипова	
Инжен.	Мирошниченко	
Рук. гр.	Антонова	
ГИП	Кузнецов	
Н.контр.	Данилевский	
Нач.отд.	Красавин	

ТП 901-3-233.87 - КЖИ.43.11.00

Каркас плоский (Кр-10а, Кр-10б)

Стадия	Масса	Масштаб
Р	11.24	1:20
Лист	Листов 1	

ЦНИИЭП инженерного оборудования г. Москва

Формат А4

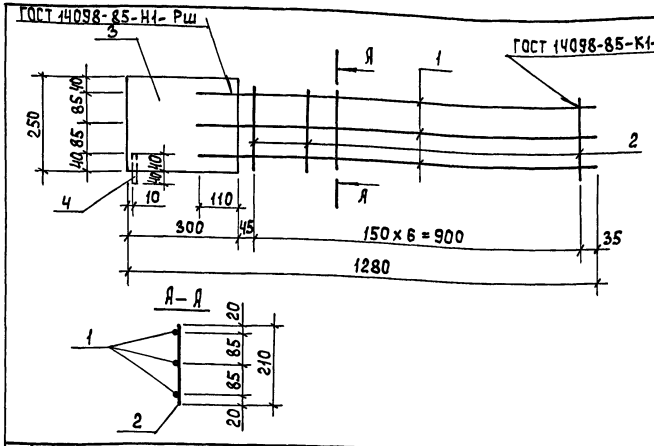

Формат	Зона	Поз.	Обозначение	Наименование	Кол.	Примеч.
				Детали		
БЧ		1	ТП 901-3-233.87-КЖИ.43.12.01	А-III-16-ГОСТ 5781-82; ℓ=1090	3	1.72 кг
БЧ		2	ТП 901-3-233.87-КЖИ.43.12.02	Вр 1 ГОСТ 6727-80; ℓ=210	7	0.03 кг
БЧ		3	ТП 901-3-233.87-КЖИ.43.12.03	Полоса 5-2 8×250 ГОСТ 82-70 / Ст3кп2-1 ГОСТ 14637-79 ℓ=300	1	4.7 кг
БЧ		4	ТП 901-3-233.87-КЖИ.43.12.04	А-III-14-ГОСТ 5781-82, ℓ=80	1	0,1 кг

Привязан

Инв. №

Инв.№ подл. | Подпись и дата | Взам.инв.№

Провер.	Архипова	
Инжен.	Мирошниченко	
Рук. гр.	Антонова	
ГИП	Кузнецов	
Н.контр.	Данилевский	
Нач.отд.	Красавин	

ТП 901-3-233.87 - КЖИ.43.12.00

Каркас плоский Кр-12а

Стадия	Масса	Масштаб
Р	10.19	1:10
Лист	Листов 1	

ЦНИИЭП инженерного оборудования г. Москва

Формат А4

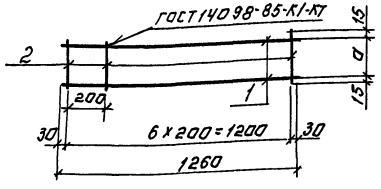

Формат	Зона	Поз.	Обозначение	Наименование	Кол.	Примеч.
				Документация		
			3.900-3, Вып. 4/82 ч. 2	Плиты стеновые балочные для прямоугольных сооружений. Арматурные изделия.		
				Детали.		
Б4		1	ТП 901-3-233.87-КЖИ.43.01.01	Вр-1 ГОСТ 6727-80; ℓ=1260	2	0.19 кг
				Переменные данные для исполнений:		
				901-3-233.87-КЖИ.43.01.00		
				Детали		
Б4		2	ТП 901-3-233.87-КЖИ.43.01.02	Вр-1 ГОСТ 6727-80; ℓ=130	7	0.02 кг
				901-3-233.87-КЖИ.43.01.00-01		
				Детали.		
Б4		2	ТП 901-3-233.87-КЖИ.43.01.03	Вр-1 ГОСТ 6727-80; ℓ=260	7	0.04 кг

Обозначение	Марка	Размеры, мм а		Масса, кг
901-3-233.87-КЖИ.43.01.00	Кр-1а	100		0.53
-01	Кр-3а	230		0.67

Привязан:

Инв. №

Пров.	Архипова	
Инженер	Мирошниченко	
Рук. гр.	Антонова	
ГИП	Кузнецов	
Н. контр.	Данилевский	
Нач. отд.	Красавин	

ТП 901-3-233.87 – КЖИ.43.01.00.

Каркас плоский (Кр-1а; Кр-3а)

Стадия	Масса	Масштаб
Р	см. табл.	1:20
Лист:	Листов: 1	

ЦНИИЭП инженерного оборудования г. Москва

Формат А4

Инв.№ подл. | Подпись и дата | Взам. инв.№

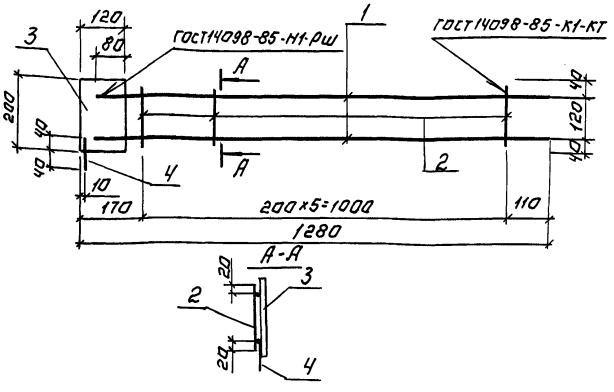

Формат	Зона	Поз.	Обозначение	Наименование	Кол.	Примеч.
				Документация		
			3.900-3, Вып. 4/82 ч. 2	Плиты стеновые балочные для прямоугольных сооружений. Арматурные изделия.		
				Детали.		
Б4		1	ТП 901-3-233.87-КЖИ.43.21.01	А-III-14-ГОСТ 5781-82; ℓ=1240	2	1.5 кг
Б4		2	ТП 901-3-233.87-КЖИ.43.21.02	А-I-6-ГОСТ 5781-82; ℓ=160	6	0.04 кг
Б4		3	ТП 901-3-233.87-КЖИ.43.21.03	Полоса 5-2 6х120 ГОСТ 103-76 / В Ст3 Кп2-1 ГОСТ 535-88 ℓ=200	1	1.15 кг
Б4		4	ТП 901-3-233.87-КЖИ.43.21.04	Вр-1 ГОСТ 6727-80; ℓ=80	1	0.01 кг

Привязан:

Инв. №

Пров.	Архипова	
Инженер	Мирошниченко	
Рук. гр.	Антонова	
ГИП	Кузнецов	
Н. контр.	Данилевский	
Нач. отд.	Красавин	

ТП 901-3-233.87 – КЖИ.43.21.00

Каркас плоский Кр-18а

Стадия	Масса	Масштаб
Р	Ч.Ч	1:10
Лист:	Листов: 1	

ЦНИИЭП инженерного оборудования г. Москва

Копировал: Арсенова Формат А4

Инв.№ подл. | Подпись и дата | Взам. инв.№

Альбом VI, часть 1

901-3-233.87

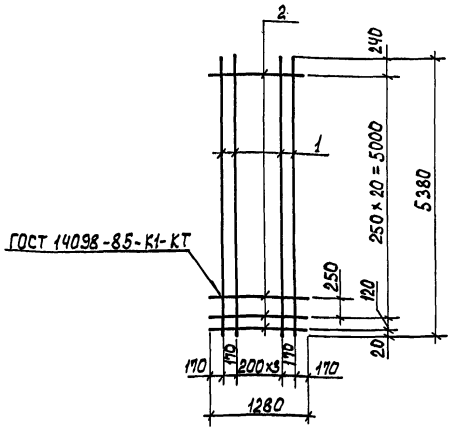

Формат	Зона	Поз.	Обозначение	Наименование	Кол.	Примеч.
				Документация		
			3.900-3, вып. 4/82 ч.2	Панели стеновые балочные для прямоугольных сооружений ч.2. Арматурные изделия.		
				Детали		
Б4		1	ТП 901-3-233.87-КЖИ.43.02.01	А-III-10-ГОСТ 5781-82; ℓ=5380	6	3.32 кг
Б4		2	ТП 901-3-233.87-КЖИ.43.02.02	5Вр1 ГОСТ 6727-80; ℓ=1280	22	0.2 кг

Привязан

Инв. №

Взам. инв. № | Подпись и дата | Инв. № подл.

Провер.	Архипова	
Инжен.	Мирошниченко	
Рук. гр.	Антонова	
ГИП	Кузнецов	
Н. контр.	Данилевский	
Нач. отд.	Красавин	

ТП 901-3-233.87 – КЖИ.43.02.00

Сетка арматурная (с 34 а)

Стадия	Масса	Масштаб
Р	24.26	—

Лист | Листов 1

ЦНИИЭП инженерного оборудования г. Москва

Формат А4

Альбом V, часть 1

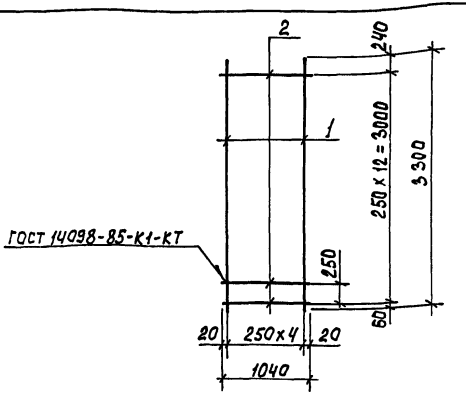

Формат	Зона	Поз.	Обозначение	Наименование	Кол.	Примеч.
				Документация		
			3.900-3, вып. 4/82, ч.2	Панели стеновые балочные для прямоугольных сооружений ч.2 Арматурные изделия.		
				Детали		
Б.4		1	ТП 901-3-233.87-КЖИ.43.03.01	А-III-10-ГОСТ 5781-82; ℓ=3300	5	2.04 кг
Б.4		2	ТП 901-3-233.87-КЖИ.43.03.02	5Вр1 ГОСТ 6727-80; ℓ=1040	13	0.16 кг

Привязан

Инв. №

Взам. инв. № | Подпись и дата | Инв. № подл.

Провер.	Архипова	
Инжен.	Мирошниченко	
Рук. гр.	Антонова	
ГИП	Кузнецов	
Н. контр.	Данилевский	
Нач. отд.	Красавин	

ТП 901-3-233.87 – КЖИ.43.03.00

Сетка арматурная (с 35 а)

Стадия	Масса	Масштаб
Р	12.26	1:50

Лист | Листов 1

ЦНИИЭП инженерного оборудования г. Москва

Формат А4

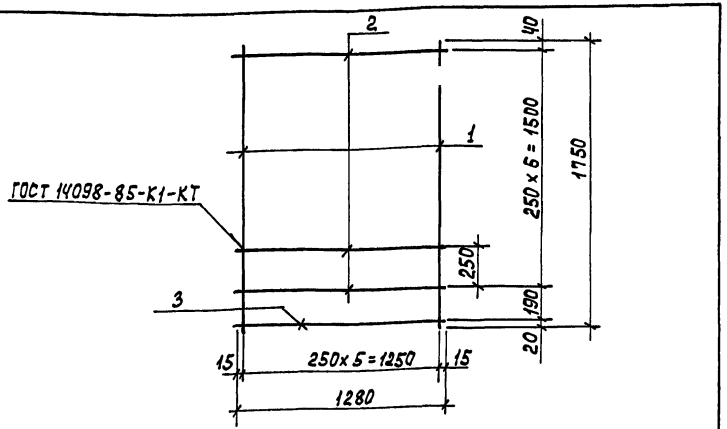

Формат	Зона	Поз.	Обозначение	Наименование	Кол.	Примеч.
				Документация		
			3.900-3, вып. 4/82 ч.2	Панели стеновые балочные для прямоугольных сооружений ч.2. Арматурные изделия		
				Детали		
БЧ		1	ТП 901-3-233.87-КЖИ.43.04.01	А-III-16-ГОСТ 5781-82; ℓ=1750	6	2.76 кг
БЧ		2	ТП 901-3-233.87-КЖИ.43.04.02	5 Вр I ГОСТ 6727-80; ℓ=1280	7	0,2 кг
БЧ		3	ТП 901-3-233.87-КЖИ.43.04.03	А-I-10-ГОСТ 5781-82; ℓ=1280	1	0.79 кг

Привязан

Инв. №

Инв. № подл. | Подпись и дата | Взам. инв. №

Провер.	Архипова	
Инжен.	Мирошниченко	
Рук. гр.	Антонова	
ГИП	Кузнецов	
Н. контр.	Данилевский	
Нач. отд.	Красавин	

ТП 901-3-233.87 -КЖИ.43.04.00

Сетка арматурная (С 38 а)

Стадия	Масса	Масштаб
Р	18,74кг	1:25
Лист	Листов 1	

ЦНИИЭП инженерного оборудования г. Москва

Формат А4

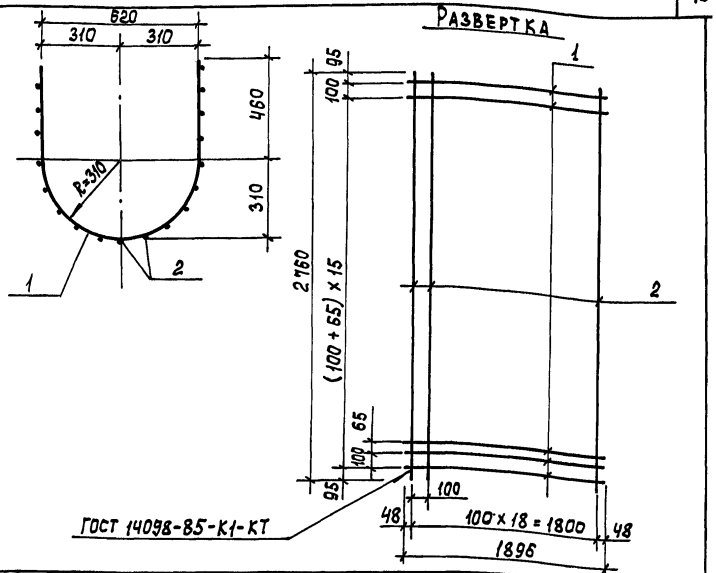

Формат	Зона	Поз.	Обозначение	Наименование	Кол.	Примеч.
				Детали		
БЧ		1	ТП 901-3-233.87-КЖИ.55.01.01	А-III-10-ГОСТ 5781-82; ℓ=1896	32	1.17 кг
БЧ		2	ТП 901-3-233.87-КЖИ.55.01.02	А-III-10-ГОСТ 5781-82; ℓ=2760	19	1.70 кг

Привязан

Инв. №

Инв. № подл. | Подпись и дата | Взам. инв. №

Провер.	Брайнина	
Инжен.	Мирошниченко	
Рук. гр.	Антонова	
ГИП	Кузнецов	
Н. контр.	Данилевский	
Нач. отд.	Красавин	

ТП 901-3-233.87 -КЖИ.55.01.00

Сетка арматурная (С Л 1)

Стадия	Масса	Масштаб
Р	69.74	—
Лист	Листов 1	

ЦНИИЭП инженерного оборудования г. Москва

Формат А4

Альбом VII, часть 1

901-3-233.87

Рис.1

Развертка

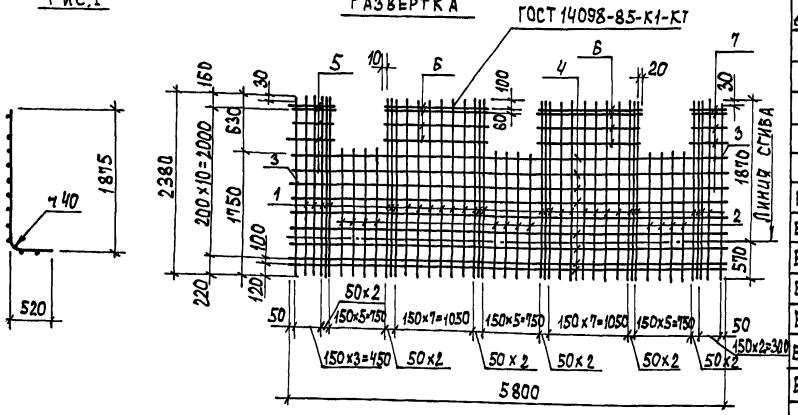

Рис.2

Развертка

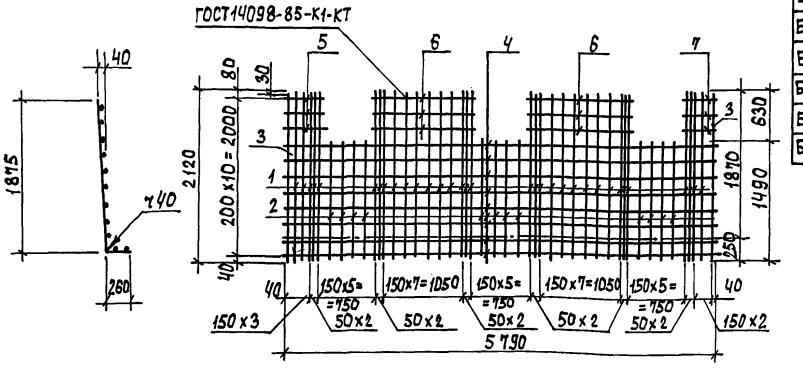

Обозначение	Марка	Рис	Масса
901-3-233.87~ КЖИ.52.01.00	С 47а	1	94.26
-01	С 48а	2	83.04

Привязан

Инв. №

Формат	Зона	Поз.	Обозначение	Наименование	Кол	Примеч.
				Документация		
			3.900-3 вып. 8 часть 2	Изделия для лотков		
			Переменные данные для исполнений			
				ТП 901-3-233.87-КЖИ.52.01.00		
				Детали		
БЧ		1	ТП 901-3-233.87-КЖИ.52.01.01	А-II-10-ГОСТ 5781-82 ℓ=2380	35	1.47 кг
БЧ		2	ТП 901-3-233.87-КЖИ.52.01.02	А-II-10-ГОСТ 5781-82 ℓ=1750	12	1.08 кг
БЧ		3	ТП 901-3-233.87-КЖИ.52.01.03	А-II-10-ГОСТ 5781-82 ℓ=2350	2	1.45 кг
БЧ		4	ТП 901-3-233.87-КЖИ.52.01.04	А-III-8-ГОСТ 5781-82 ℓ=5800	9	2.35 кг
БЧ		5	ТП 901-3-233.87-КЖИ.52.01.05	А-III-8-ГОСТ 5781-82 ℓ= 620	4	0.24 кг
БЧ		6	ТП 901-3-233.87-КЖИ.52.01.06	А-III-8-ГОСТ 5781-82 ℓ=1280	8	0.51 кг
БЧ		7	ТП 901-3-233.87-КЖИ.52.01.07	А-III-8-ГОСТ 5781-82 ℓ= 460	4	0.18 кг
				Детали		
				ТП 901-3-233.87-КЖИ.52.01.00-01		
БЧ		1	ТП 901-3-233.87-КЖИ.52.01.08	А-II-10-ГОСТ 5781-82 ℓ=2120	35	1.31 кг
БЧ		2	ТП 901-3-233.87-КЖИ.52.01.09	А-II-10-ГОСТ 5781-82 ℓ=1490	12	0.92 кг
БЧ		3	ТП 901-3-233.87-КЖИ.52.01.10	А-II-10-ГОСТ 5781-82 ℓ=2090	2	1.29 кг
БЧ		4	ТП 901-3-233.87-КЖИ.52.01.11	А-III-8-ГОСТ 5781-82 ℓ=5790	8	2.35 кг
БЧ		5	ТП 901-3-233.87-КЖИ.52.01.05	А-III-8-ГОСТ 5781-82 ℓ= 620	3	0.18 кг
БЧ		6	ТП 901-3-233.87-КЖИ.52.01.12	А-III-8-ГОСТ 5781-82 ℓ=1280	6	0.51 кг
БЧ		7	ТП 901-3-233.87-КЖИ.52.01.07	А-III-8-ГОСТ 5781-82 ℓ= 460	3	0.39 кг

Провер.	Архипова	
Инжен.	Мирошниченко	
Рук. гр.	Янтонова	
ГИП	Кузнецов	
Н.контр.	Даниевский	
Нач.отд.	Красавин	

ТП 901-3-233.87 -КЖИ.52.01.00

Сетка арматурная (С 47а; С 48а)

Стадия	Масса	Масштаб
Р	см. табл.	1:50
Лист	Листов 1	

ЦНИИЭП инженерного оборудования г. Москва

Формат А3

Инв.№подл. | Подпись и дата | Взам.инв.№

Рис. 1

Развертка

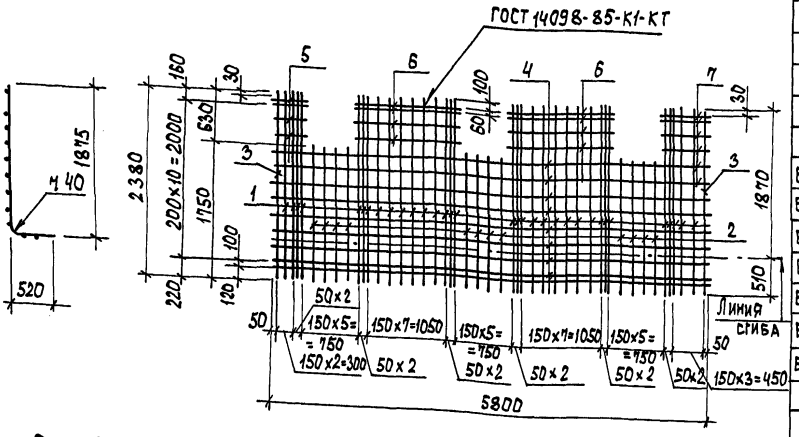

Рис. 2

Развертка

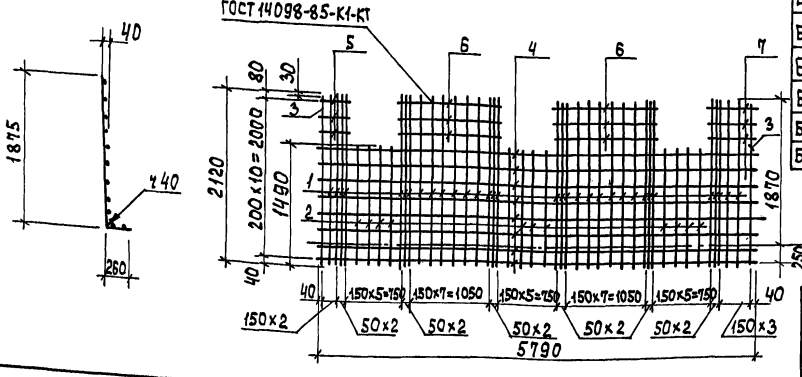

Формат	Зона	Поз.	Обозначение	Наименование	Кол.	Примеч.
				Документация		
			3.900-3 вып. 8 часть 2	Изделия для лотков		
				Переменные данные для исполнений		
				тп 901-3-233.87-КЖИ.52.02.00		
				Детали		
БЧ		1	тп 901-3-233.87-КЖИ.52.02.01	А-II-10-ГОСТ 5781-82 ℓ=2380	35	1.47 кг
БЧ		2	тп 901-3-233.87-КЖИ.52.02.02	А-II-10-ГОСТ 5781-82 ℓ=1750	12	1.08 кг
БЧ		3	тп 901-3-233.87-КЖИ.52.02.03	А-II-10-ГОСТ 5781-82 ℓ=2350	2	1.45 кг
БЧ		4	тп 901-3-233.87-КЖИ.52.02.04	А-III-8-ГОСТ 5781-82 ℓ=5800	9	2.35 кг
БЧ		5	тп 901-3-233.87-КЖИ.52.02.05	А-III-8-ГОСТ 5781-82 ℓ=460	4	0.19 кг
БЧ		6	тп 901-3-233.87-КЖИ.52.02.06	А-III-8-ГОСТ 5781-82 ℓ=1280	8	0.51 кг
БЧ		7	тп 901-3-233.87-КЖИ.52.02.07	А-III-8-ГОСТ 5781-82 ℓ=620	4	0.24 кг
				Детали		
				тп 901-3-233.87-КЖИ.52.02.00-01		
БЧ		1	тп 901-3-233.87-КЖИ.52.02.08	А-II-10-ГОСТ 5781-82 ℓ=2120	35	1.31 кг
БЧ		2	тп 901-3-233.87-КЖИ.52.02.09	А-II-10-ГОСТ 5781-82 ℓ=1490	12	0.92 кг
БЧ		3	тп 901-3-233.87-КЖИ.52.02.10	А-II-10-ГОСТ 5781-82 ℓ=2090	2	1.29 кг
БЧ		4	тп 901-3-233.87-КЖИ.52.02.11	А-III-8-ГОСТ 5781-82 ℓ=5790	8	2.35 кг
БЧ		5	тп 901-3-233.87-КЖИ.52.02.05	А-III-8-ГОСТ 5781-82 ℓ=460	3	0.18 кг
БЧ		6	тп 901-3-233.87-КЖИ.52.02.12	А-III-8-ГОСТ 5781-82 ℓ=1280	6	0.51 кг
БЧ		7	тп 901-3-233.87-КЖИ.52.02.07	А-III-8-ГОСТ 5781-82 ℓ=620	3	0.24 кг

Обозначение	Марка	Рис	Масса
тп 901-3-233.87-КЖИ.52.02.00	С47б	1	94,38
-01	С48б	2	84,25

Привязан

Инв. №

Провер.	Архипова	
Инжен.	Мирошниченко	
Рук. гр.	Янтомова	
ГИП	Кузнецов	
Н.контр.	Данилевский	
Нач.отд.	Красавин	

тп 901-3-233.87 -КЖИ.52.02.00

Сетка арматурная (С47б; С48б)

Стадия	Масса	Масштаб
Р	см. табл.	1:50
Лист	Листов 1	

ЦНИИОМТП инженерного оборудования г. Москва

Формат А3

Инв. № подл. | Подпись и дата | Взам. инв. №

Формат	Зона	Поз.	Обозначение	Наименование	Кол.	Примеч.
				Документация		
			3.900-3. вып.8 часть 2	Изделия для лотков		
				Детали		
Б4		1	тп 901-3-233.87-КЖИ.52.03.01	А-II-10-ГОСТ 5781-82 ℓ=770	39	0.48
Б4		2	тп 901-3-233.87-КЖИ.52.03.02	Б-Вр-1-ГОСТ 6727-80 ℓ=5800	3	0.9
Б4		3	тп 901-3-233.87-КЖИ.52.03.03	А-III-8-ГОСТ 5781-82 ℓ=5800	1	2.3

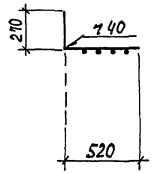

Развертка

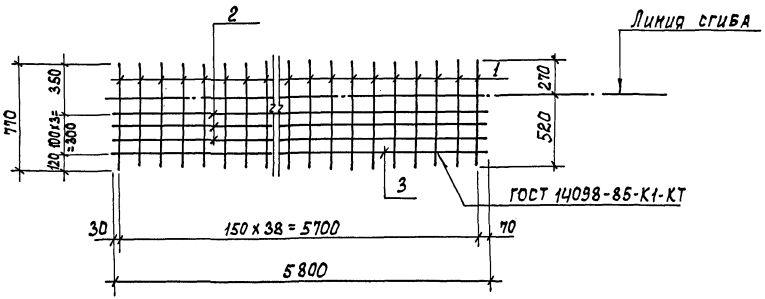

Альбом VI, часть I

901-3-233.87

Инв. № подл. | Подпись и дата | Взам. инв. №

Привязан

Инв. №

Провер.	Архипова	
Инжен.	Мирошниченко	
Рук. гр.	Антонова	
Г И П	Кузнецов	
Н. контр.	Данилевский	
Нач. отд.	Красавин	

тп 901-3-233.87 -КЖИ.52.03.00

Сетка арматурная С 49а

Стадия	Масса	Масштаб
Р	23.72	1:25
Лист	Листов 1	

ЦНИИЭП инженерного оборудования г. Москва

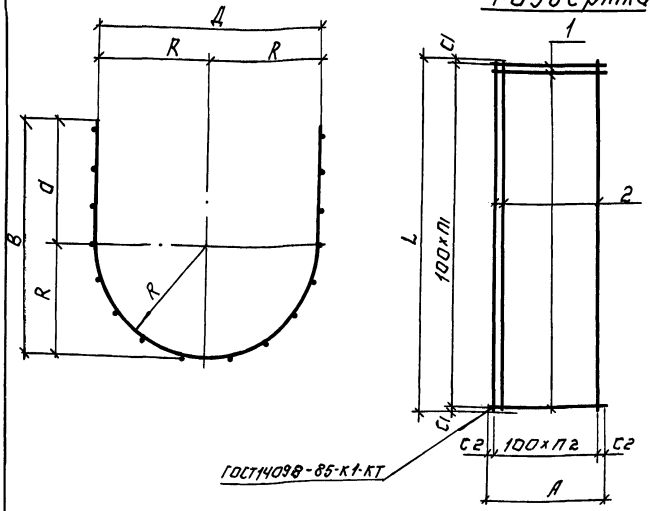

Обозначение	Марка	Размеры, мм								Кол. шт.		Масса кг
		L	A	B	Д	R	d	c1	c2	n1	n2	
ТП901-3-233.87-КЖИ.53.01.00	СЖ1	4800	1470	570	580	290	280	50	35	47	14	88.08
-02	СЖ2	4720	1470	570	580	290	280	60	35	46	14	86.42
-02	СЖ3	3860	1560	610	600	300	310	30	30	38	15	75.52
-03	СЖ4	2960	1560	610	600	300	310	30	30	29	15	58.08

Формат	Зона	Поз.	Обозначение	Наименование	Кол.	Примечание
				Переменные данные для исполнений		
				ТП901-3-233.87-КЖИ.53.01.00		
				Детали		
Б.Ч.		1	ТП 901-3-233.87-КЖИ.53.01.01	А-III-10-ГОСТ5781-82 ℓ=1470	48	0.91кг
Б.Ч.		2	ТП901-3-233.87-КЖИ.53.01.02	А-III-10-ГОСТ5781-82 ℓ=4800	15	2.96кг
				ТП901-3-233.87-КЖИ.53.01.00-01		
				Детали.		
Б.Ч.		1	ТП 901-3-233.87-КЖИ.53.01.01	А-III-10-ГОСТ5781-82 ℓ=1470	47	0.91кг
Б.Ч.		2	ТП 901-3-233.87-КЖИ.53.01.03	А-III-10-ГОСТ5781-82 ℓ=4720	15	2.91кг
				ТП 901-3-233.87-КЖИ53.01.00.02		
				Детали.		
Б.Ч.		1	ТП901-3-233.87-КЖИ.53.01.04	А-III-10-ГОСТ5781-82 ℓ=1560	39	0.96кг
Б.Ч.		2	ТП901-3-233.87-КЖИ.53.01.05	А-III-10-ГОСТ5781-82 ℓ=3860	16	2.38кг
				ТП 901-3-233.87-КЖИ53.01.00-03		
				Детали.		
Б.Ч.		1	ТП 901-3-233.87-КЖИ.53.01.04	А-III-10-ГОСТ5781-82 ℓ=1560	30	0.96кг
Б.Ч.		2	ТП 901-3-233.87-КЖИ.53.01.06	А-III-10-ГОСТ5781-82 ℓ=2960	16	1.83кг

Привязан:

Инв.№

Провер.	Архипова		
Инженер	Мирошниченко		
Рук.гр.	Антонова		
ГИП	Кузнецов		
Н.контр.	Даниевский		
Нач.отд.	Красавин		

ТП 901-3-233.87 - КЖИ.53.01.00.

Сетка арматурная (СЖ1... СЖ4)

Стадия	Масса	Масштаб
Р	см.табл.	—
Лист:	Листов: 1	

ЦНИИЭП инженерного оборудования г. Москва

Копировал: Аленина Формат: А3

Инв.№ подл. | Подпись и дата | Взам. инв.№

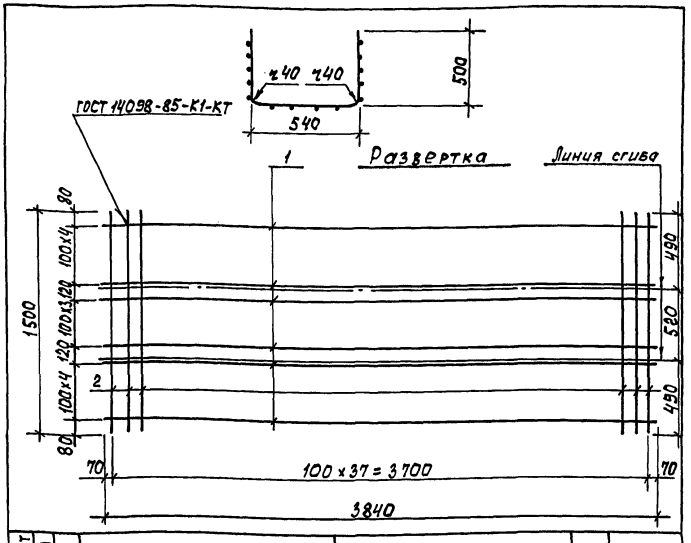

Формат	Зона	Поз.	Обозначение	Наименование	Кол.	Примеч.
				Детали		
		1	тп 901-3-233.87- КЖИ.56.01.01	А-III-10-ГОСТ 5781-82 ℓ=3840	14	2,37 кг
		2	тп 901-3-233.87- КЖИ.56.01.02	А-III-10-ГОСТ 5781-82 ℓ=1500	38	0,93 кг

Привязан

Инв. №

Инв. № подл. | Подпись и дата | Взам. инв. №

тп 901-3-233.87 - КЖИ. 56.01.00

Сетка арматурная СЖБ

Стадия	Масса	Масштаб
Р	68,52	1:25
Лист	Листов 1	

ЦНИИЭП инженерного оборудования г. Москва

Провер.	Архипова	
Инжен.	Мирошниченко	
Рук. гр.	Антонова	
ГИП	Кузнецов	
Н. контр.	Данилевский	
Нач. отд	Красавин	

Формат А4

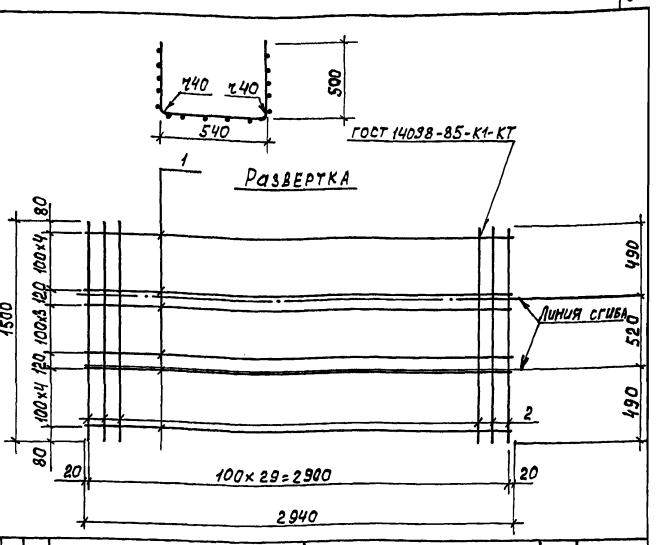

Формат	Зона	Поз.	Обозначение	Наименование	Кол.	Примеч.
				Детали		
		1	тп 901-3-233.87- КЖИ.56.02.01	А-III-10-ГОСТ 5781-82 ℓ=2940	14	1,81 кг
		2	тп 901-3-233.87- КЖИ.56.02.02	А-III-10-ГОСТ 5781-82 ℓ=1500	30	0,93 кг

Привязан

Инв. №

Инв. № подл. | Подпись и дата | Взам. инв. №

тп 901-3-233.87 - КЖИ. 56.02.00

Сетка арматурная СЖ7

Стадия	Масса	Масштаб
Р	53,24	1:25
Лист	Листов 1	

ЦНИИЭП инженерного оборудования г. Москва

Провер.	Архипова	
Инжен.	Мирошниченко	
Рук. гр.	Антонова	
ГИП	Кузнецов	
Н. контр.	Данилевский	
Нач. отд	Красавин	

Формат А4

Рис. 1

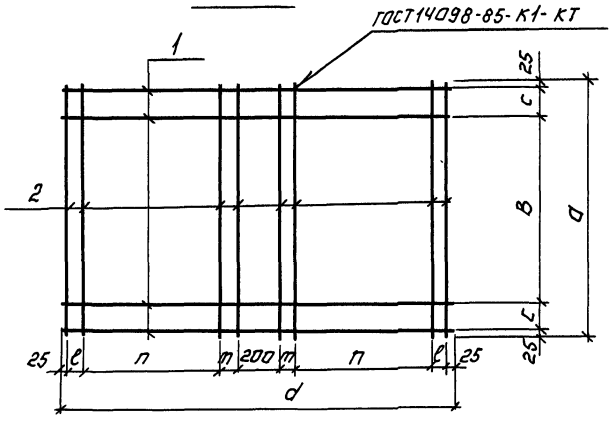

Рис. 2

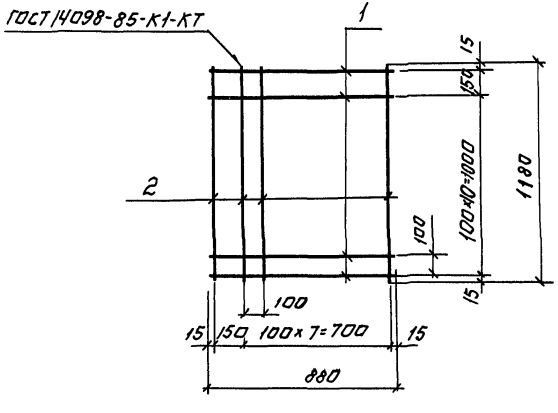

Формат	Зона	Поз.	Обозначение	Наименование	Кол.	Примеч.
				Переменные данные для исполнений		
				901-3-233.87-КЖИ.60.01.00		
				Детали		
Б.4		1	ТП 901-3-233.87-КЖИ.60.01.01	А-I-8-ГОСТ 5781-82 ℓ=1850	4	0.73кг
Б.4		2	ТП 901-3-233.87-КЖИ.60.01.02	А-I-8-ГОСТ 5781-82 ℓ=850	8	0.34кг
				901-3-233.87-КЖИ.60.01.00-01		
				Детали		
Б.4		1	ТП 901-3-233.87-КЖИ.60.01.03	А-I-8-ГОСТ 5781-82 ℓ=2050	4	0.81кг
Б.4		2	ТП 901-3-233.87-КЖИ.60.01.04	А-I-8-ГОСТ 5781-82 ℓ=1150	8	0.45кг
				ТП 901-3-233.87-КЖИ.60.01.00-02		
				Детали		
Б.4		1	ТП 901-3-233.87-КЖИ.60.01.05	А-I-8-ГОСТ 5781-82 ℓ=880	12	0.35кг
Б.4		2	ТП 901-3-233.87-КЖИ.60.01.06	А-I-8-ГОСТ 5781-82 ℓ=1080	9	0.47кг

Обозначение	Марка	Размеры, мм							Рис.	Масса, кг
		a	B	c	d	e	m	n		
ТП 901-3-233.87-КЖИ.60.01.00	С1	850	650	75	1850	75	75	650	1	5.64
-01	С2	1150	850	125	2050	100	100	700	1	6.84
-02	С3								2	8.43

Привязан:

Инв. №

Провер.	Архипова	
Инженер	Певчева	
Рук. гр.	Антонова	
ГИП	Кузнецов	
Н. контр.	Данилевский	
Нач. отд.	Красавин	

ТП 901-3-233.87 -КЖИ.60.01.00.

Сетка арматурная. (С1...С3)

Стадия	Масса	Масштаб
Р	См. табл.	—
Лист:	Листов: 1	

ЦНИИЭП инженерного оборудования г. Москва

Копировал: Архипова Формат А3

Инв. № подл. | Подпись и дата | Взам. инв. №

Рис.1

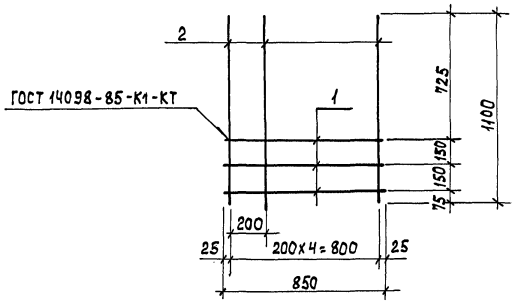

Рис.2

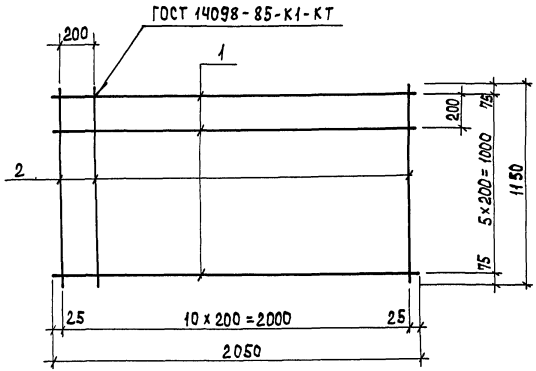

Формат	Зона	Поз.	Обозначение	Наименование	Кол.	Примечание
			Переменные данные	Для исполнений		
				ТП 901-3-233.87 - КЖИ.60.02.00		
				Детали		
БЧ		1	ТП 901-3-233.87 - КЖИ.60.02.01	А-I-8-ГОСТ 5781-82 ℓ=850	3	0.34 кг
БЧ		2	ТП 901-3-233.87 - КЖИ.60.02.02	А-III-12-ГОСТ 5781-82 ℓ=1100	5	0.98 кг
				ТП 901-3-233.87-КЖИ.60.02.00-01		
				Детали		
БЧ		1	ТП 901-3-233.87 - КЖИ.60.02.01	А-III-8-ГОСТ 5781-82 ℓ=2050	6	0.81 кг
БЧ		2	ТП 901-3-233.87 - КЖИ.60.02.02	А-III-8-ГОСТ 5781-82 ℓ=1150	11	0.45 кг

Обозначение	Марка	Рис.	Масса, кг.
ТП 901-3-233.87 - КЖИ.60.02.00	С4	1	5.92
-01	С5	2	9.81

Привязан

Инв. №

Провер.	Архипова	
Инжен.	Певчева	
Рук. гр.	Антонова	
ГИП	Кузнецов	
Н. контр.	Данилевский	
Нач. отд.	Красавин	

ТП 901-3-233.87 - КЖИ.60.02.00

Сетка арматурная (С4; С5)

Стадия	Масса	Масштаб
Р	см. табл.	—
Лист	Листов	

ЦНИИЭП инженерного оборудования г. Москва

Формат А3

Инв. № подл. | Подпись и дата | Взам. инв. №

Рис.1

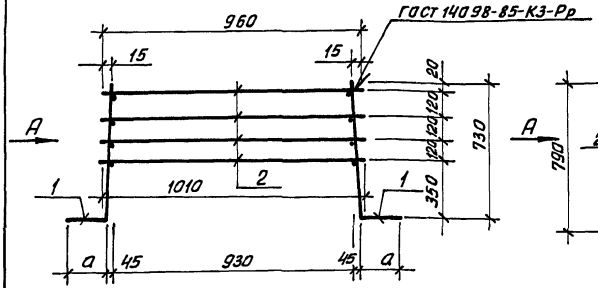

Рис.2

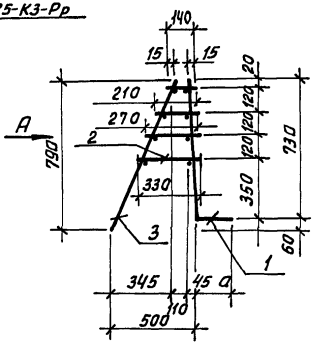

Вид А

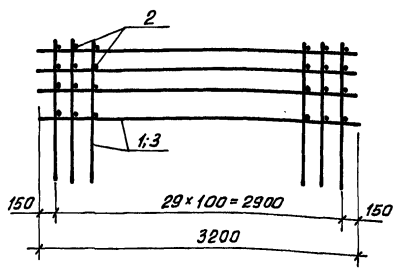

Формат	Зона	Поз	Обозначение	Наименование	Кол.	Примеч.
			Переменные данные для исполнений			
				901-3-233.87-КЖИ.70.10.00		
				Сборочные единицы		
А3		1	ТП 901-3-233.87-КЖИ.70.11.00	Сетка арматурная СКо1	2	
				Материалы		
Б4		2	ТП 901-3-233.87-КЖИ.70.10.01	А-I-8-ГОСТ 5781-82	118,3	м
				901-3-233.87-КЖИ.70.10.00-01		
				Сборочные единицы		
А3		1	ТП 901-3-233.87-КЖИ.70.11.00-01	Сетка арматурная СКо2	1	
А3		3	-03	Сетка арматурная СКо4	1	
				Материалы		
Б4		2	ТП 901-3-233.87-КЖИ.70.10.02	А-I-8-ГОСТ 5781-82	28,5	м
				901-3-233.87-КЖИ.70.10.00-02		
				Сборочные единицы		
А3		1	ТП 901-3-233.87-КЖИ.70.11.00-02	Сетка арматурная СКо3	1	
А3		3	-03	Сетка арматурная СКо4	1	
				Материалы		
Б4		2	ТП 901-3-233.87-КЖИ.70.10.03	А-I-8-ГОСТ 5781-82	28,5	м

Обозначение	Марка	Размеры, мм а		Рис.	Масса, кг
ТП 901-3-233.87-КЖИ.70.10.00	КПо1	100		1	87,41
-01	КПо2	300		2	80,44
-02	КПо3	250		2	66,94

Инв.№ подл. | Подп. и дата | Взам. инв.№

Привязан

Инв.№

Провер.	Архипова	
Инженер	Мирошниченко	
Рук.гр.	Антонова	
ГИП	Кузнецов	
Н.контр.	Даниелевский	
Нач.отд.	Красавин	

ТП 901-3-233.87 -КЖИ.70.10.00

Каркас пространственный (КПо1... КПо3)

Стадия	Масса	Масштаб
Р	См. табл.	—
Лист	Листов 1	

ЦНИИЭП инженерного оборудования г. Москва.

Рис. 1

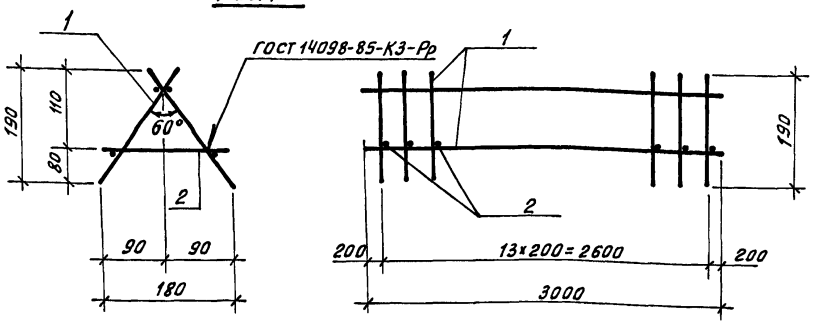

Рис. 2

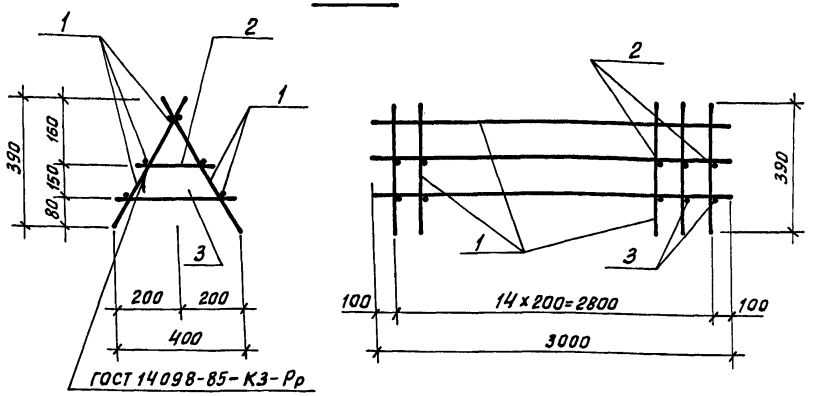

Формат	Зона	Поз.	Обозначение	Наименование	Кол.	Примеч.
				Переменные данные для исполнений		
				ТП 901-3-233.87-КЖИ.70.20.00		
				Сборочные единицы		
А4		1	ТП 901-3-233.87 -КЖИ.70.21.00	Каркас плоский КРо3	2	
				Детали		
Б4		2	ТП 901-3-233.87 -КЖИ.70.20.01	А-I-10-ГОСТ 5781-82 ℓ=170	14	0.10кг
				ТП 901-3-233.87-КЖИ.70.2.00-01		
				Сборочные единицы		
А4		1	ТП 901-3-233.87 -КЖИ.70.21.00-02	Каркас плоский КРо4	2	
				Детали		
Б4		2	ТП 901-3-233.87 -КЖИ.70.20.02	А-I-10-ГОСТ 5781-82 ℓ=220	15	0.14кг
Б4		3	ТП 901-3-233.87 -КЖИ.70.20.03	А-I-10-ГОСТ 5781-82 ℓ=360	15	0.22кг

Каркас соединять при помощи сварочных клещей.

Обозначение	Марка	Рис.	Масса, кг
ТП 901-3-233.87 -КЖИ.70.20.00	КПо4	1	13.0
-01	КПо5	2	24.9

ПРИВЯЗАН

Инв. №

Провер.	Архипова	
Инженер.	Мирошниченко	
Рук.гр.	Антонова	
ГИП	Кузнецов	
Н.контр.	Данилевский	
Нач.отд	Красавин	

ТП 901-3-233.87 -КЖИ.70.2.0.00

Каркас пространственный (КПо4; КПо5)

Стадия	Масса	Масштаб
Р	См. табл.	—
Лист	Листов 1	

ЦНИИЭП инженерного оборудования г. Москва.

Инв.№подл. | Подп. и дата | Взам.инв.№

Копировал: Жмн

Формат А3

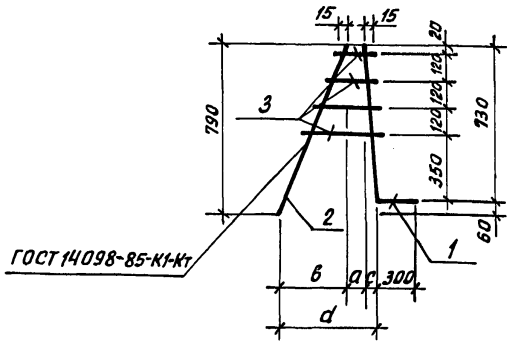

Формат	Зона	Поз.	Обозначение	Наименование	Кол.	Примеч.
				Детали		
БЧ		1	ТП 901-3-233.87 -КЖИ.70.01.01	А-III-16-ГОСТ 5781-82 ℓ=1030	1	1.62кг
				Переменные данные для исполнений		
				ТП 901-3-233.87 -КЖИ.70.01.00		
				Детали		
БЧ		2	ТП 901-3-233.87 -КЖИ.70.01.02	А-I-8-ГОСТ 5781-82 ℓ=860	1	0,34кг
БЧ		3	ТП 901-3-233.87 -КЖИ.70.01.03	А-I-8-ГОСТ 5781-82 ℓ=950	1	0.38кг
				ТП 901-3-233.87-КЖИ.70.01.00-01		
				Детали		
БЧ		2	ТП 901-3-233.87-КЖИ.70.01.04	А-I-8 ГОСТ 5781-82 ℓ=930	1	0,37кг
БЧ		3	ТП 901-3-233.87-КЖИ-70.01.05	А-I-8 ГОСТ 5781-82 ℓ=1350	1	0,53кг

Обозначение	Марка	Размеры, мм a	b	c	d		Масса кг
901-3-233,87-КЖИ.70.01.00	КРо1	110	345	45	500		2,34
-01	КРо2	155	490	65	710		2,52

ПРИВЯЗАН

ИНВ.№

ВЗАМ.ИНВ.№ | ПОДП. И ДАТА | ИНВ.№ ПОДЛ.

ТП 901-3-233.87 -КЖИ.70.01.00		
Каркас плоский (КРо1; КРо2)	Стадия: Р	Масса: см. табл.
	Лист	Листов 1
ЦНИИЭП инженерного оборудования г. Москва.		

ПРОВЕР.	АРХИПОВА	
ИНЖЕН.	МИРОШНИЧЕНКО	
РУК.ГР	АНТОНОВА	
ГИП	КУЗНЕЦОВ	
Н.КОНТР.	ДАНИЛЕВСКИЙ	
НАЧ.ОТД	КРАСАВИН	

Копировал: Хлоп Формат А4

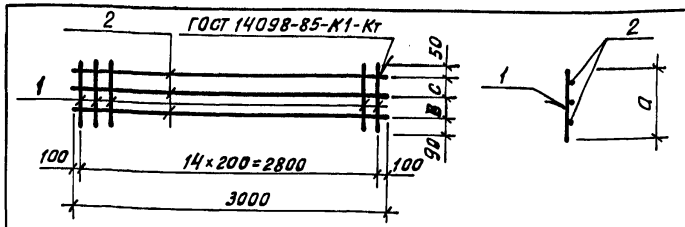

Обозначение	Марка	Размеры в мм a	b	c		Масса, кг
901-3-233.87 -КЖИ.70.21.00	КРо3	220	—	—		5.80кг
-01	КРо4	450	170	140		9,75кг

Формат	Зона	Поз.	Обозначение	Наименование	Кол.	Примеч.
				Переменные данные для исполнений		
				ТП 901-3-233.87-КЖИ.70.21.00		
				Детали		
БЧ		1	ТП 901-3-233.87-КЖИ.70.21.01	А-I-10-ГОСТ 5781-82 ℓ=220	15	0,14кг
БЧ		2	ТП 901-3-233.87-КЖИ.70.21.02	А-I-10-ГОСТ 5781-82 ℓ=3000	2	1.85кг
				ТП 901-3-233.87-КЖИ.70.21.00-01		
				Детали		
БЧ		1	ТП 901-3-233.87-КЖИ.70.21.03	А-I-10-ГОСТ 5781-82 ℓ=450	15	0.28кг
БЧ		2	ТП 901-3-233.87-КЖИ.70.21.02	А-I-10-ГОСТ 5781-82 ℓ=3000	3	1.85кг

ПРИВЯЗАН

ИНВ.№

ВЗАМ.ИНВ.№ | ПОДП. И ДАТА | ИНВ.№ ПОДЛ.

ТП 901-3-233.87 -КЖИ.70.21.00		
Каркас плоский (КРо3; КРо4)	Стадия: Р	Масса: см. табл.
	Лист	Листов 1
ЦНИИЭП инженерного оборудования г. Москва.		

ПРОВЕРИЛ	АРХИПОВА	
ИНЖЕН.	МИРОШНИЧЕНКО	
РУК.ГР.	АНТОНОВА	
ГИП	КУЗНЕЦОВ	
Н.КОНТР.	ДАНИЛЕВСКИЙ	
НАЧ.ОТД	КРАСАВИН	

Копировал: Хлоп Формат А4

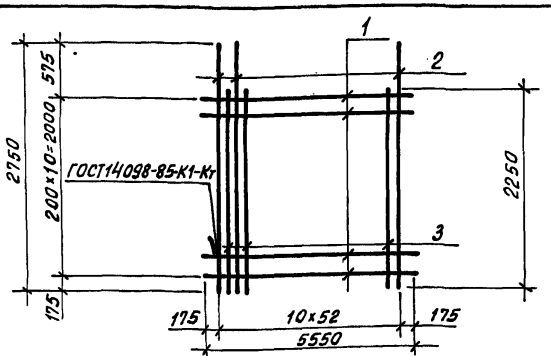

Формат	Зона	Поз.	Обозначение	Наименование	Кол.	Примеч.
				Детали		
БЧ		1	ТП 901-3-233.87 - КЖИ.70.02.01	А-I-8-ГОСТ 5781-82 ℓ=5550	11	2.19 кг
БЧ		2	ТП 901-3-233.87 - КЖИ.70.02.02	А-III-14-ГОСТ 5781-82 ℓ=2750	27	3.32 кг
БЧ		3	ТП 901-3-233.87 - КЖИ.70.02.03	А-III-14-ГОСТ 5781-82 ℓ=2250	26	2.72 кг

Взам. инв. №
Подп. и дата
Инв. № подл.

Привязан

Инв. №

ТП 901-3-233.87 - КЖИ.70.02.00

Провер.	Архипова		
Инженер.	Мирошниченко		
Рук. гр.	Антонова		
ГИП	Кузнецов		
Н. контр.	Данилевский		
Нач. отд	Красавин		

Сетка арматурная (Со1)

Стадия	Масса	Масштаб
Р	184,45	1:50
Лист	Листов 1	

ЦНИИЭП инженерного оборудования г. Москва.

Копировал: Жмм Формат А4

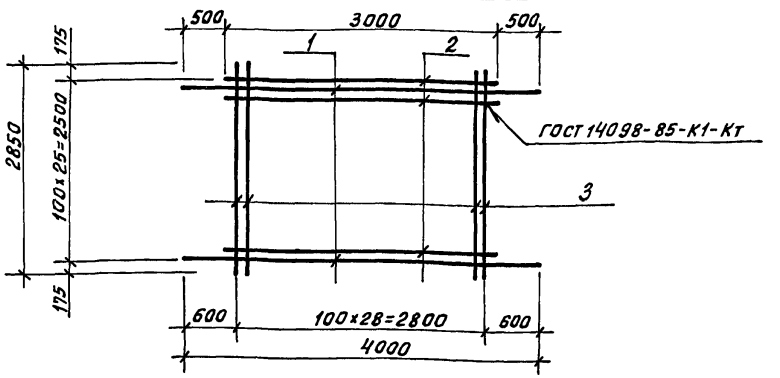

Формат	Зона	Поз.	Обозначение	Наименование	Кол.	Примеч.
				Детали		
БЧ		1	ТП 901-3-233.87 - КЖИ.70.03.01	А-III-12-ГОСТ 5781-82 ℓ=4000	13	3.55 кг
БЧ		2	ТП 901-3-233.87 - КЖИ.70.03.02	А-III-12-ГОСТ 5781-82 ℓ=3000	13	2.66 кг
БЧ		3	ТП 901-3-233.87 - КЖИ.70.03.03	А-I-8-ГОСТ 5781-82 ℓ=2850	29	1.13 кг

Взам. инв. №
Подп. и дата
Инв. № подл.

Привязан

Инв. №

ТП 901-3-233.87 - КЖИ.70.03.00

Провер.	Архипова		
Инженер.	Мирошниченко		
Рук. гр.	Антонова		
ГИП	Кузнецов		
Н. контр.	Данилевский		
Нач. отд	Красавин		

Сетка арматурная (Со2)

Стадия	Масса	Масштаб
Р	113,5	1:50
Лист	Листов 1	

ЦНИИЭП инженерного оборудования г. Москва.

Копировал: Жмм Формат А4

Рис.1

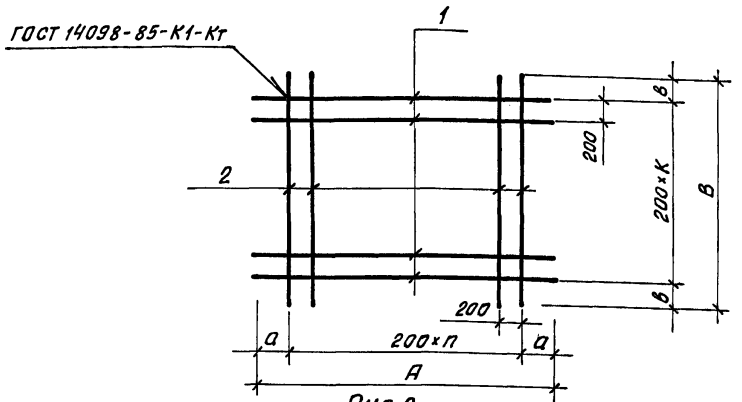

Рис.2

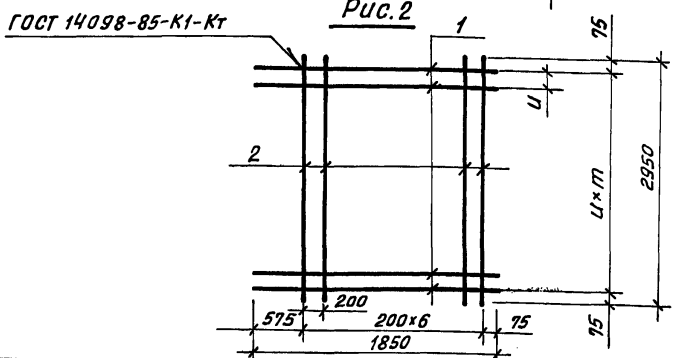

Обозначение	Марка	Размеры, мм А	а	В	в	и	Кол-во п	К	т	Рис.	Масса, кг
ТП 901-3-233.87-КЖИ.70.04.00	Со3	3800	500	1850	25		14	9		1	34,35
-01	Со5					100			28	2	55,75
-02	Со6					200			14	2	25,29
-03	Со7	3050	525	2950	75		10	14		1	41.07
-04	Со10	3050	525	5950	75		10	29		1	82,25

Формат	Зона	Поз.	Обозначение	Наименование	Кол.	Примеч.
			Переменные данные для исполнений			
				ТП 901-3-233.87-КЖИ.70.04.00		
				Детали		
БЧ		1	ТП 901-3-233.87-КЖИ.70.04.01	А-III-10-ГОСТ 5781-82 ℓ=3800	10	2,34 кг
БЧ		2	ТП 901-3-233.87-КЖИ.70.04.02	А-I-8-ГОСТ 5781-82 ℓ=1850	15	0,73 кг
				ТП 901-3-233.87-КЖИ.70.04.000-01		
				Детали		
БЧ		1	ТП 901-3-233.87-КЖИ.70.04.03	А-III-12-ГОСТ 5781-82 ℓ=1850	29	1,64 кг
БЧ		2	ТП 901-3-233.87-КЖИ.70.04.04	А-I-8-ГОСТ 5781-82 ℓ=2950	7	1,17 кг
				ТП 901-3-233.87-КЖИ.70.04.00-02		
				Детали		
БЧ		1	ТП 901-3-233.87-КЖИ.70.04.05	А-III-10-ГОСТ 5781-82 ℓ=1850	15	1,14 кг
БЧ		2	ТП 901-3-233.87-КЖИ.70.04.04	А-I-8-ГОСТ 5781-82 ℓ=2950	7	1,17 кг
				ТП 901-3-233.87-КЖИ.70.04.00-03		
				Детали		
БЧ		1	ТП 901-3-233.87-КЖИ.70.04.06	А-III-10-ГОСТ 5781-82 ℓ=3050	15	1,88 кг
БЧ		2	ТП 901-3-233.87-КЖИ.70.04.04	А-I-8-ГОСТ 5781-82 ℓ=2950	11	1,17 кг
				ТП 901-3-233.87-КЖИ.70.04.00-04		
				Детали		
БЧ		1	ТП 901-3-233.87-КЖИ.70.04.06	А-III-10-ГОСТ 5781-82 ℓ=3050	30	1,88 кг
БЧ		2	ТП 901-3-233.87-КЖИ.70.04.07	А-I-8-ГОСТ 5781-82 ℓ=5950	11	2,35 кг

Взам.инв.№ | Подп. и дата | Инв.№ подл.

Привязан

Инв.№

Провер.	Архипова	
Инженер.	Мирошниченко	
Рук.гр.	Антонова	
ГИП	Кузнецов	
Н.контр.	Данилевский	
Нач.отд.	Красавин	

ТП 901-3-233.87 - КЖИ.70.0.4.00

Сетка арматурная (Со3; Со5 ... Со7; Со10)

Стадия	Масса	Масштаб
Р	СМ табл.	—
Лист	Листов 1	

ЦНИИЭП инженерного оборудования г. Москва.

901-3-2-233.87 АЛЬБОМ VI ЧАСТЬ 1

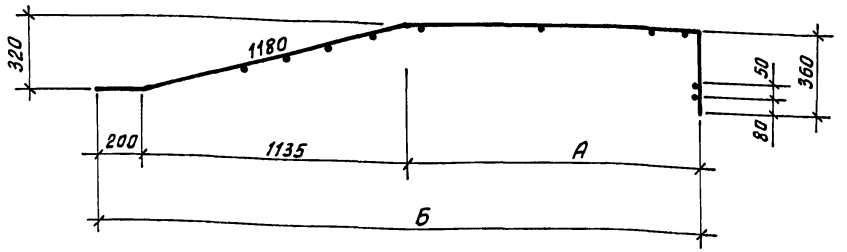

Развертка

Рис.1

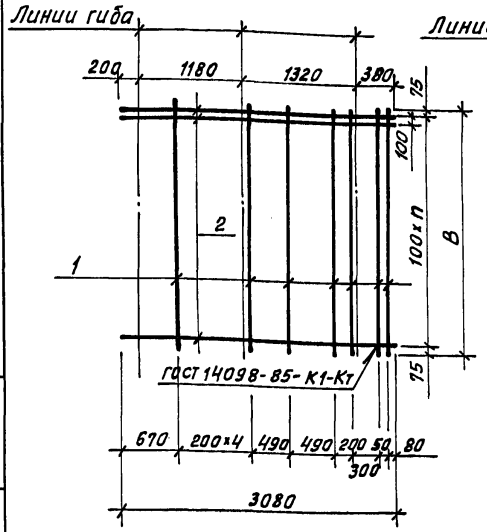

Рис. 2

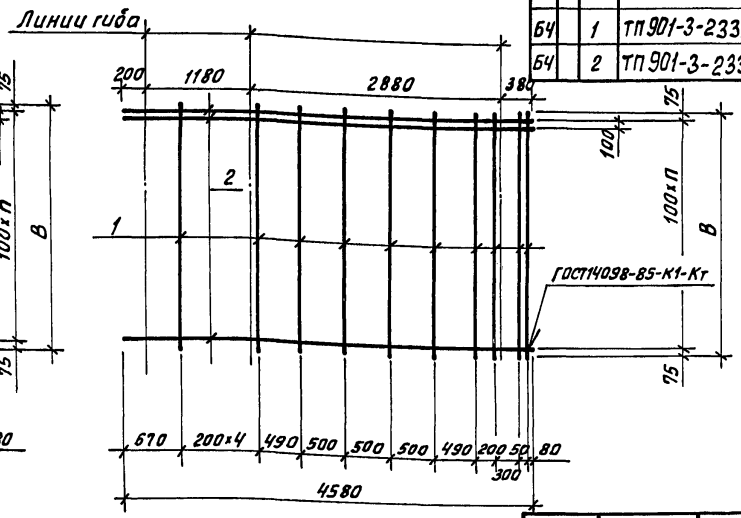

Формат	Зона	Поз.	Обозначение	Наименование	Кол.	Примеч.
			Переменные данные для исполнений			
				ТП 901-3-233.87-КЖИ. 70.05.00		
				Детали		
БЧ		1	ТП 901-3-233.87 -КЖИ. 70.05.01	А-I-8-ГОСТ 5781-82 ℓ=5250	10	2.07кг
БЧ		2	ТП 901-3-233.87 -КЖИ. 70.05.02	А-III-16-ГОСТ 5781-82 ℓ=3080	52	4.86кг
				ТП 901-3-233.87-КЖИ. 70.05.00-01		
				Детали		
БЧ		1	ТП 901-3-233.87 -КЖИ. 70.05.03	А-I-8-ГОСТ 5781-82 ℓ=2750	13	1.09кг
БЧ		2	ТП 901-3-233.87 -КЖИ. 70.05.04	А-III-16-ГОСТ 5781-82 ℓ=4580	27	7.23кг
				ТП 901-3-233.87-КЖИ. 70.05.00-02		
				Детали		
БЧ		1	ТП 901-3-233.87 -КЖИ. 70.05.03	А-I-8-ГОСТ 5781-82 ℓ=2750	10	1.09кг
БЧ		2	ТП 901-3-233.87 -КЖИ. 70.05.02	А-III-16-ГОСТ 5781-82 ℓ=3080	27	4.86кг

Обозначение	Марка	Размеры, мм А	Б	В	Кол-во П	Рис	Масса кг
ТП 901-3-233.87 -КЖИ. 70.05.00	Со 4	1320	2655	5250	51	1	273.42
-01	Со 9	2820	4155	2750	26	2	209.38
-02	Со 11	1320	2655	2750	26	1	142.12

ПРИВЯЗАН

ИНВ.№

ИНВ.№ПОДЛ | ПОДП. И ДАТА | ВЗАМ.ИНВ.№

ТП 901-3-233.87 -КЖИ. 70.05.00

СЕТКА АРМАТУРНАЯ (Со4; Со9; Со11)

ПРОВЕР.	АРХИПОВА	
ИНЖЕНЕР.	МИРОШНИЧЕНКО	
РУК.ГР.	АНТОНОВА	
ГИП	КУЗНЕЦОВ	
Н.КОНТР.	ДАНИЛЕВСКИЙ	
НАЧ.ОТД	КРАСАВИН	

СТАДИЯ	МАССА	МАСШТАБ
Р	СМ. ТАБЛ.	—
ЛИСТ	ЛИСТОВ 1	

ЦНИИЭП ИНЖЕНЕРНОГО ОБОРУДОВАНИЯ Г. МОСКВА.

Копировал: Хлоп

Формат А3

АЛЬБОМ VI ЧАСТЬ 1

901-3-233.87

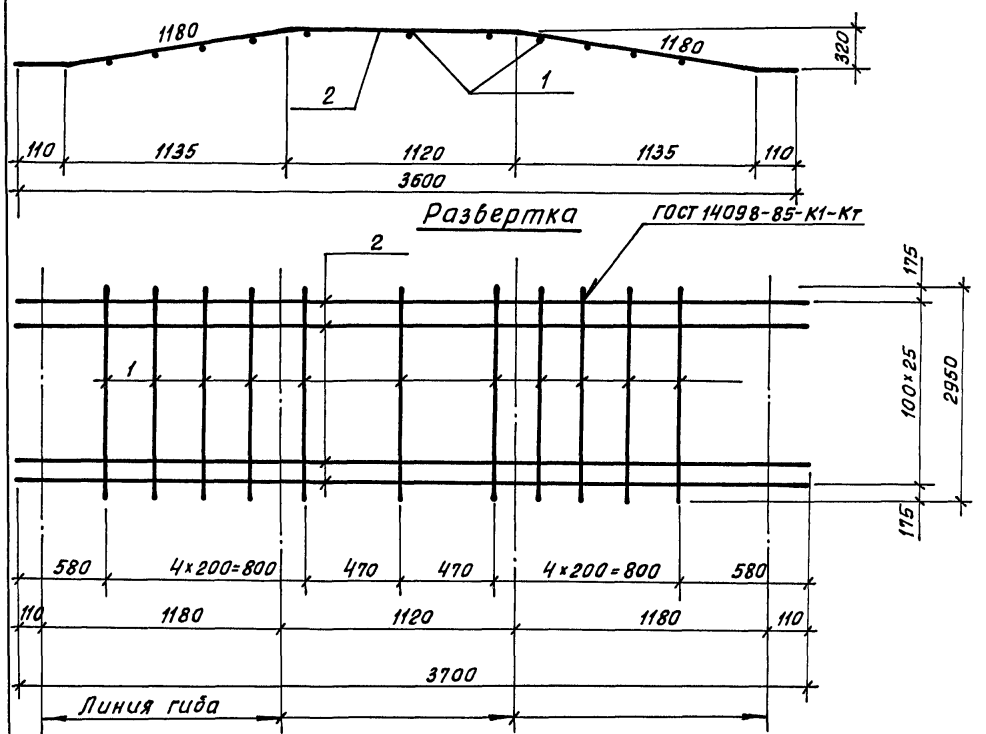

Формат	Зона	Поз.	Обозначение	Наименование	Кол.	Примеч.
				Детали		
БЧ		1	ТП 901-3-233.87-КЖИ.70.0.6.01	А-I-8-ГОСТ 5781-82 ℓ=2950	11	1,17 кг
БЧ		2	ТП 901-3-233.87-КЖИ.70.0.6.02	А-III-14-ГОСТ 5781-82 ℓ=3700	27	4,47

ИНВ.№ ПОДЛ. | ПОДП. И ДАТА | ВЗАМ.ИНВ.№

ПРИВЯЗАН

ИНВ.№

ПРОВЕР.	АРХИПОВА	
ИНЖЕН.	МИРОШНИЧЕНКО	
РУК.ГР.	АНТОНОВА	
ГИП	КУЗНЕЦОВ	
Н.КОНТР.	ДАНИЛЕВСКИЙ	
НАЧ.ОТД	КРАСАВИН	

ТП 901-3-233.87- КЖИ. 70.0 6.00

СЕТКА АРМАТУРНАЯ (Со8)

СТАДИЯ	МАССА	МАСШТАБ
Р	133.55	—

ЛИСТ | ЛИСТОВ 1

ЦНИИЭП ИНЖЕНЕРНОГО ОБОРУДОВАНИЯ Г. МОСКВА.

Копировал: Жуки Формат А3

Рис.1

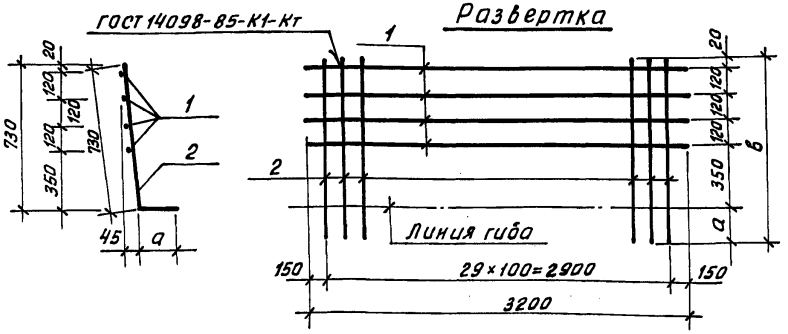

Рис. 2

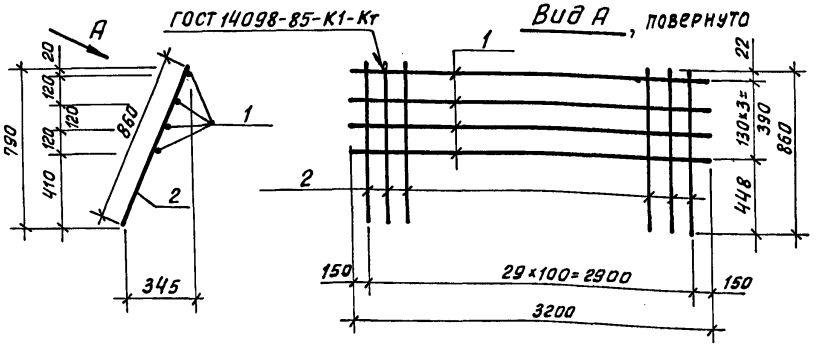

Формат	Зона	Поз.	Обозначение	Наименование	Кол.	Примеч.
				Детали		
БЧ		1	ТП 901-3-233.87 -КЖИ.70.1.1.10	А-I-8-ГОСТ 5781-82 ℓ=3200	4	1.26 кг
			Переменные данные для исполнений			
				ТП 901-3-233.87-КЖИ.70.1.1.00		
				Детали		
БЧ		2	ТП 901-3-233.87 - КЖИ.70.11.02	А-III-10-ГОСТ 5781-82 ℓ=830	30	0,51 кг
				ТП 901-3-233.87 -КЖИ.70.11.00.01		
				Детали		
БЧ		2	- КЖИ.70.11.03	А-III-16-ГОСТ 5781-82 ℓ=1030	30	1.63 кг
				ТП 901-3-233.87-КЖИ.70.11.00-02		
				Детали		
БЧ		2	ТП 901-3-233.87 -КЖИ.70.11.04	А-III-14-ГОСТ 5781-82 ℓ=980	30	1.18 кг
				ТП 901-3-233.87-КЖИ.70.11.00-03		
				Детали		
БЧ		2	ТП 901-3-233.87- КЖИ.70.11.05	А-I-8-ГОСТ 5781-82 ℓ=860	30	0,34 кг

Обозначение	Марка	Размеры, мм а	Размеры, мм в	Рис.	Масса, кг
ТП 901-3-233.87 -КЖИ.70.11.00	СКо1	100	830	1	20.34
-01	СКо2	300	1030	1	53.94
-02	СКо3	250	980	1	40.44
-03	СКо4			2	15.24

ПРИВЯЗАН

ИНВ.№

ПРОВЕР.	АРХИПОВА	
ИНЖЕН.	МИРОШНИЧЕНКО	
РУК.ГР.	АНТОНОВА	
ГИП	КУЗНЕЦОВ	
Н.КОНТР.	ДАНИЛЕВСКИЙ	
НАЧ.ОТД.	КРАСАВИН	

ТП 901-3-233.87 - КЖИ. 70.1 1.00

Сетка арматурная (СКо1... СКо4)

СТАДИЯ	МАССА	МАСШТАБ
Р	СМ ТАБЛ.	-
ЛИСТ	ЛИСТОВ 1	

ЦНИИЭП инженерного оборудования г. Москва.

ИНВ.№ ПОДЛ. | ПОДП. И ДАТА | ВЗАМ. ИНВ.№

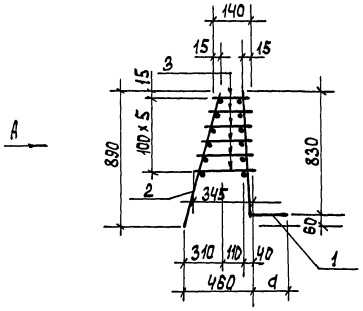

Вид А

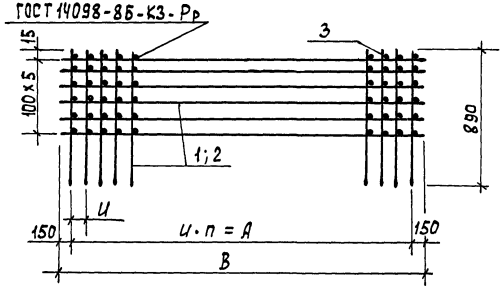

Формат	Зона	Поз.	Обозначение	Наименование	Кол.	Примеч.
			Переменные данные для исполнений			
				ТП 901-3-233.87-КЖИ.80.10.00		
				Сборочные единицы		
А3		1	ТП 901-3-233.87-КЖИ.80.11.00	Сетка арматурная СКФ1	1	
А3		2	ТП 901-3-233.87-КЖИ.80.12.00	СКФ2	1	
				Материалы		
		3		А-I-8-ГОСТ 5781-82	45,0	м
				ТП 901-3-233.87-КЖИ.80.10.00-01		
				Сборочные единицы		
А3		1	ТП 901-3-233.87-КЖИ.80.11.00-02	Сетка арматурная СКФ3	1	
А3		2	ТП 901-3-233.87-КЖИ.80.12.00-02	СКФ4	1	
				Материалы		
		3		А-I-8-ГОСТ 5781-82	18,0	м
				ТП 901-3-233.87-КЖИ.80.10.00-02		
				Сборочные единицы		
		1	-КЖИ.80.11.00-02	Сетка арматурная СКФ5	1	
		2	-КЖИ.80.12.00-02	СКФ6	1	
				Материалы		
		3		А-I-8-ГОСТ 5781-82	52,5	п.м.

Обозначение	Марка	Размеры, мм. А	В	и	d	Кол-во п	Масса, кг.
ТП 901-3-233.87-КЖИ.80.10.00	КПФ1	2900	3200	100	350	29	114,8
-01	КПФ2	2200	2500	200	150	11	33,87
-02	КПФ3	3400	3700	100	320	34	133,81

Привязан

Инв. №

Провер.	Архипова	
Инжен.	Мирошниченко	
Рук. гр.	Антонова	
ГИП	Кузнецов	
Н.контр.	Даниевский	
Нач.отд	Красавин	

ТП 901-3-233.87 - КЖИ. 80.10.00

Каркас пространственный (КПФ1 ..... КПФ3)

Стадия	Масса	Масштаб
Р	см. табл.	—
Лист	Листов 1	

ЦНИИЭП инженерного оборудования г. Москва

Инв. № подл. | Подпись и дата | Взам. инв. №

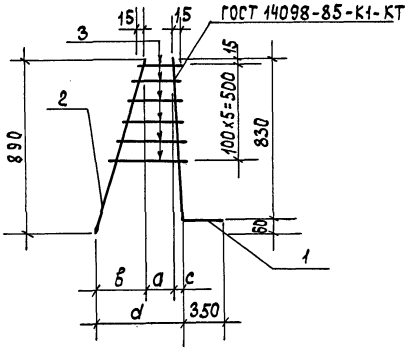

Обозначение	Марка	Размеры				Масса кг
		а	в	с	d	
ТП 901-3-233.87-КЖИ.80.01.00	КРФ1	110	310	40	460	3,32
-01	КРФ2	155	440	55	550	3,54

Формат	Зона	Поз.	Обозначение	Наименование	Кол.	Примеч.
				Детали		
Б4		1	ТП 901-3-233.87-КЖИ.80.01.01	А-III-18-ГОСТ 5781-82 ℓ=1480	1	2,36 кг
				Переменные данные для исполнений		
				ТП 901-3-233.87-КЖИ.80.01.00		
				Детали		
Б4		2	ТП 901-3-233.87-КЖИ.80.01.02	А-I-8-ГОСТ 5781-82 ℓ=940	1	0,37 кг
				Материалы		
		3		А-I-8-ГОСТ 5781-82	1,5	м
				ТП 901-3-233.87-КЖИ.80.01.00-01		
				Детали		
Б4		2	-КЖИ.80.01.04	А-I-8-ГОСТ 5781-82 ℓ=990	1	0,39 кг
				Материалы		
		3		А-I-8-ГОСТ 5781-82	2,0	м

Инв. № подл. | Подпись и дата | Взам. инв. №

Привязан

Инв. №

Провер.	Архипова	
Инжен.	Мирошниченко	
Рук. гр.	Антонова	
ГИП	Кузнецов	
Н. контр.	Данилевский	
Нач. отд.	Красавин	

ТП 901-3-233.87 -КЖИ.80.01.00

Каркас плоский (КРФ1; КРФ2)

Стадия	Масса	Масштаб
Р	См. табл.	—
Лист	Листов 1	

ЦНИИОМТП инженерного оборудования г. Москва

Формат А3

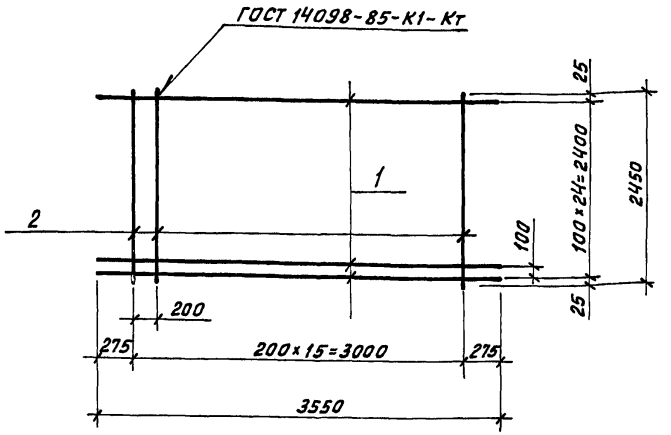

Формат	Зона	Поз.	Обозначение	Наименование	Кол.	Примеч.
				Детали		
Б4		1	ТП 901-3-233.87-КЖИ.80.02.01	А-III-14-ГОСТ 5781-82 ℓ=3550	25	4,29 кг
Б4		2	-КЖИ.80.02.02	А-I-8-ГОСТ 5781-82 ℓ=2450	16	0,97 кг

Привязан

Инв.№

ТП 901-3-233.87 -КЖИ.80.02.00

Провер.	Архипова	
Инжен.	Мирошниченко	
Рук.гр.	Антонова	
ГИП	Кузнецов	
Н.контр.	Данилевский	
Нач.отд.	Красавин	

Сетка арматурная (СФ1)

Стадия	Масса	Масштаб
Р	122.77	1:40
Лист	Листов 1	

ЦНИИЭП инженерного оборудования г. Москва

Взам. инв.№ | Подп. и дата | Инв.№ подл.

Копировал: Жлоя Формат А4

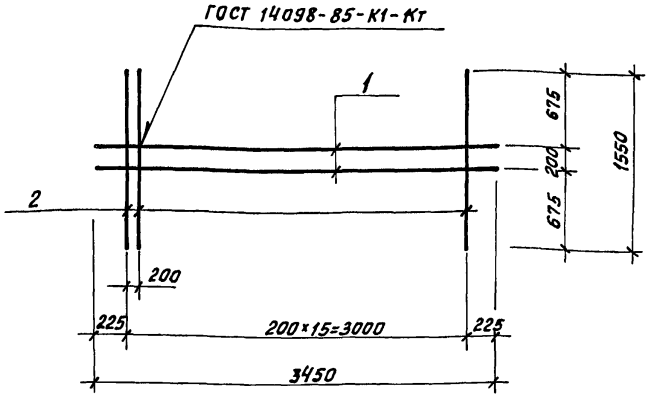

Формат	Зона	Поз.	Обозначение	Наименование	Кол.	Примеч.
				Детали		
Б4		1	ТП 901-3-233.87 -КЖИ.80.03.01	А-III-8-ГОСТ 5781-82 ℓ=3460	2	1,36 кг
Б4		2	-КЖИ.80.03.02	А-III-14-ГОСТ 5781-82 ℓ=1550	16	1,88 кг

Привязан

Инв.№

ТП 901-3-233.87 -КЖИ.80.03.00

Провер.	Архипова	
Инжен.	Мирошниченко	
Рук.гр.	Антонова	
ГИП	Кузнецов	
Н.контр.	Данилевский	
Нач.отд.	Красавин	

Сетка арматурная (СФ4)

Стадия	Масса	Масштаб
Р	32,8	1:40
Лист	Листов 1	

ЦНИИЭП инженерного оборудования г. Москва

Взам. инв.№ | Подп. и дата | Инв.№ подл.

Копировал: Жлоя Формат А4

Рис. 1

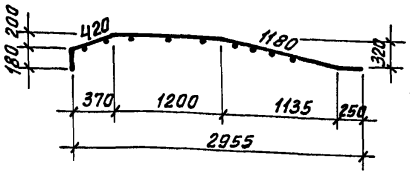

Развертка

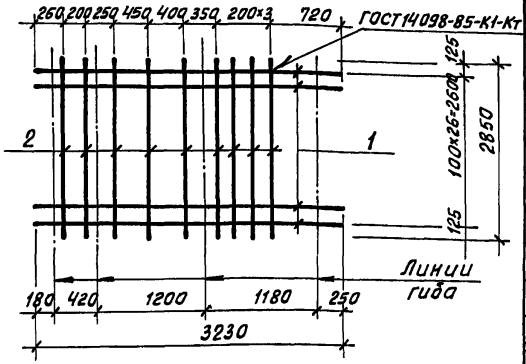

Рис. 2

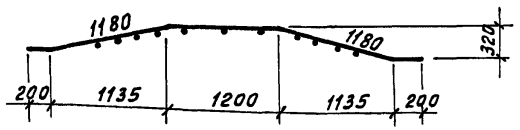

Развертка

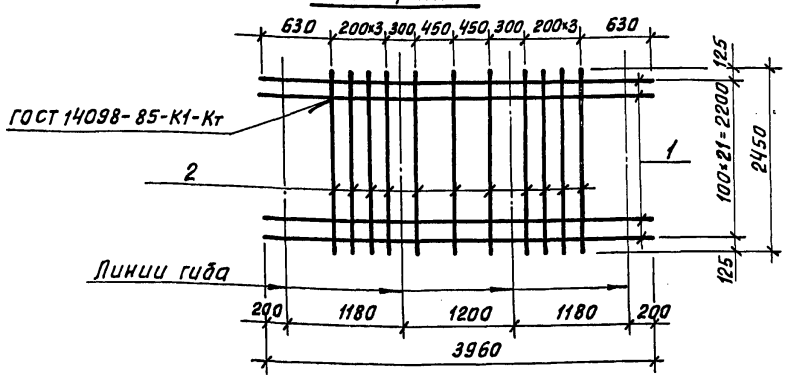

Формат	Зона	Поз.	Обозначение	Наименование	Кол.	Примеч.
			Переменные данные для исполнений			
				ТП 901-3-233.87-КЖИ.80.04.00		
				Детали		
Б4		1	ТП 901-3-233.87-КЖИ.80.04.01	А-III-20 ГОСТ 5781-82 ℓ=3230	27	7.98кг
Б4		2	-КЖИ.80.04.02	А-I-8 ГОСТ 5781-82 ℓ=2850	9	1.13кг
				ТП 901-3-233.87-КЖИ.80.04.00-01		
				Детали		
Б4		1	-КЖИ.80.04.03	А-III-16-ГОСТ 5781-82 ℓ=3960	22	6.25кг
Б4		2	-КЖИ.80.04.04	А-I-8-ГОСТ 5781-82 ℓ=2450	11	0.97кг

Обозначение	Марка	Масса, кг
ТП 901-3-233.87-КЖИ.80.04.00	СФ2	225.63
-01	СФ3	148.17

Привязан

Инв. №

Провер.	Архипова	
Н.инжен.	Мирошниченко	
Рук.гр.	Антонова	
ГИП	Кузнецов	
Н.контр.	Даниловский	
Нач.отд.	Красавин	

ТП 901-3-233.87 -КЖИ.80.04.00

Сетка арматурная (СФ2; СФ3)

Стадия	Масса	Масштаб
Р	См. табл.	—
Лист	Листов 1	

ЦНИИЭП инженерного оборудования г. Москва.

Взам. инв. № | Подп. и дата | Инв. № подл.

Копировал: [illegible] Формат А3

Развертка

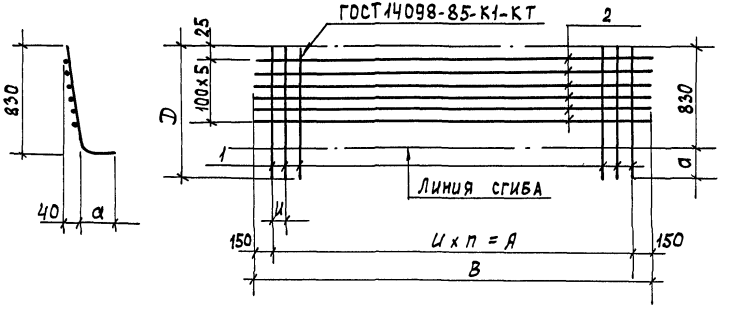

Формат	Зона	Поз.	Обозначение	Наименование	Кол.	Примечан.
			Переменные данные для исполнений			
				тп 901-3-233.87-КЖИ.80.11.00		
				Детали		
БЧ		1	тп 901-3-233.87-КЖИ.80.11.01	А-III-18-ГОСТ 5781-82 ℓ=1180	30	2.36 кг
БЧ		2	-КЖИ.80.11.02	А-I-8-ГОСТ 5781-82 ℓ=3200	6	1.26 кг
				тп 901-3-233.87-КЖИ.80.11.00-01		
				Детали		
БЧ		1	-КЖИ.80.11.03	А-III-12-ГОСТ 5781-82 ℓ=980	12	0.87 кг
БЧ		2	-КЖИ.80.11.04	А-I-8-ГОСТ 5781-82 ℓ=2500	6	0.99 кг
				тп 901-3-233.87-КЖИ.80.11.00-02		
				Детали		
БЧ		1	-КЖИ.80.11.01	А-III-18-ГОСТ 5781-82 ℓ=1180	35	2.36 кг
БЧ		2	-КЖИ.80.11.06	А-I-8-ГОСТ 5781-82 ℓ=3100	6	1.46 кг

Обозначение	Марка	Размеры, мм. А	В	D	a	И	Кол-во п	Масса кг
тп 901-3-233.87-КЖИ.80.11.00	СКФ1	2900	3200	1180	350	100	29	78,36
-01	СКФ3	2200	2500	980	150	200	11	16,38
-02	СКФ5	3400	3700	1180	350	100	34	91.36

Привязан

Инв. №

Инв. № подл. | Подпись и дата | Взам. инв. №

Провер.	Архипова	
Инжен.	Мирошниченко	
Рук. гр.	Антонова	
ГИП	Кузнецов	
Н. контр.	Данилевский	
Нач. отд.	Красавин	

тп 901-3-233.87 -КЖИ.80.11.00

Сетка арматурная (СКФ1; СКФ3; СКФ5)

Стадия	Масса	Масштаб
Р	см. табл.	
Лист	Листов 1	

ЦНИИЭП инженерного оборудования г. Москва

Формат А3

Развертка

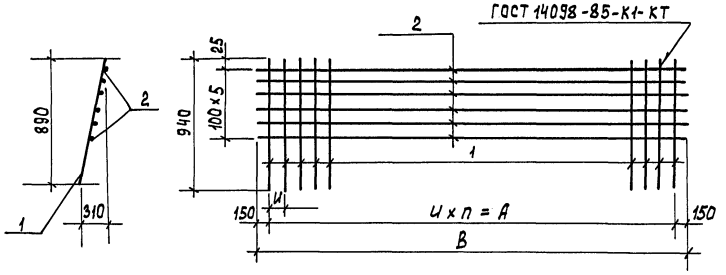

Формат	Зона	Поз.	Обозначение	Наименование	Кол.	Примечан.
			Переменные данные для исполнений			
				ТП 901-3-233.87 - КЖИ.80.12.00		
				Детали		
БЧ		1	ТП 901-3-233.87-КЖИ.80.12.01	А-I-8-ГОСТ 5781-82 ℓ=940	30	0,37 кг
БЧ		2	-КЖИ.80.12.02	А-I-8-ГОСТ 5781-82 ℓ=3200	6	1,26 кг
				ТП 901-3-233.87-КЖИ.80.12.00-01		
				Детали		
БЧ		1	-КЖИ.80.12.01	А-I-8-ГОСТ 5781-82 ℓ=940	12	0,37 кг
БЧ		2	-КЖИ.80.12.03	А-I-8-ГОСТ 5781-82 ℓ=2500	6	0,99 кг
				ТП 901-3-233.87-КЖИ.80.12.00-02		
				Детали		
БЧ		1	-КЖИ.80.12.01	А-I-8-ГОСТ 5781-82 ℓ=940	35	0,37 кг
БЧ		2	-КЖИ.80.12.04	А-I-8-ГОСТ 5781-82 ℓ=3700	6	1,46 кг

Обозначение	Марка	Размеры, мм А	В	И	Кол-во П	Масса кг
ТП 901-3-233.87-КЖИ.80.12.00	СКФ2	2900	3200	100	29	18,66
-01	СКФ4	2200	2500	200	11	10,38
-02	СКФ6	3400	3700	100	34	21,71

Инв.№ подл. | Подпись и дата | Взам. инв.№

Привязан

Инв.№

Провер.	Архипова	
Инжен.	Мирошниченко	
Рук. гр	Антонова	
ГИП	Кузнецов	
Н.контр.	Данилевский	
Нач.отд.	Красавин	

ТП 901-3-233.87 - КЖИ.80.12.00

Сетка арматурная (СКФ2; СКФ4; СКФ6)

Стадия	Масса	Масштаб
Р	см. табл.	
Лист	Листов 1	

ЦНИИЭП инженерного оборудования г. Москва

Формат А3

Рис. 1

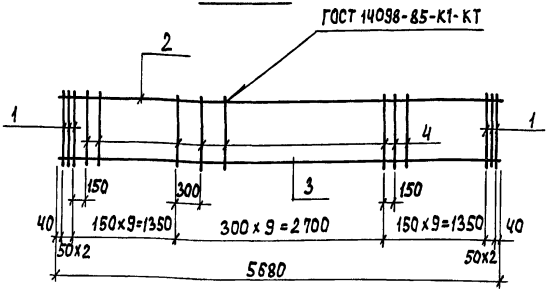

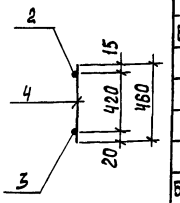

Рис. 2

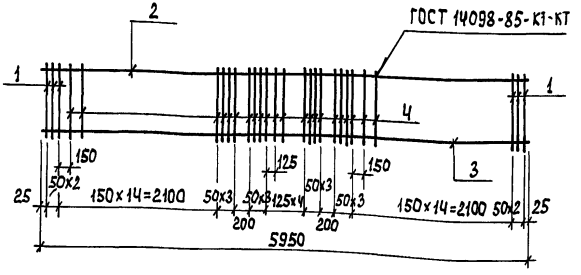

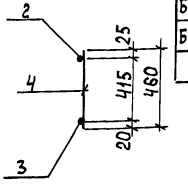

Формат	Зона	Поз.	Обозначение	Наименование	Кол.	Примеч.
				Детали		
Б4		1	ТП 901-3-233.87-КЖИ.90.01.01	А-III-14-ГОСТ 5781-82 ℓ=460	6	0,56 кг
				Переменные данные для исполнений		
				ТП 901-3-233.87-КЖИ.90.01.00		
				Детали		
Б4		2	ТП 901-3-233.87-КЖИ.90.01.02	А-III-12-ГОСТ 5781-82 ℓ=5680	1	5,04 кг
Б4		3	-03	А-III-25-ГОСТ 5781-82 ℓ=5680	1	21,87 кг
Б4		4	-04	А-III-8-ГОСТ 5781-82 ℓ=460	26	0,18 кг
				ТП 901-3-233.87-КЖИ.90.01.00-01		
				Детали		
Б4		2	-КЖИ.90.01.05	А-III-12-ГОСТ 5781-82 ℓ=5950	1	5,28 кг
Б4		3	-06	А-III-25-ГОСТ 5781-82 ℓ=5950	1	22,91 кг
Б4		4	-04	А-III-8-ГОСТ 5781-82 ℓ=460	45	0,18 кг

Обозначение	Марка	Рис.	Масса, кг
ТП 901-3-233.87-КЖИ.90.01.00	КрП1	1	34,95
-01	КрП8	2	39,65

Инв. № подл. | Подпись и дата | Взам. инв. №

Привязан

Инв. №

Провер.	Архипова	
Ст. техн.	Голованова	
Рук. гр.	Антонова	
ГИП	Кузнецов	
Н. контр.	Данилевский	
Нач. отд.	Красавин	

ТП 901-3-233.87 – КЖИ.90.01.00

Каркас плоский (КрП1 ; КрП8)

Стадия	Масса	Масштаб
Р	см. табл.	
Лист	Листов 1	

ЦНИИЭП инженерного оборудования г. Москва

Формат А3

Рис. 1

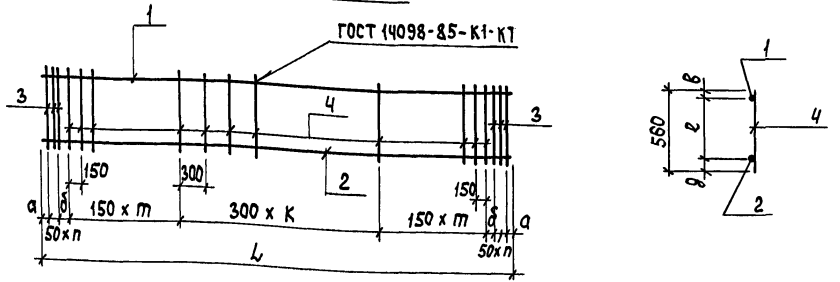

Рис. 2

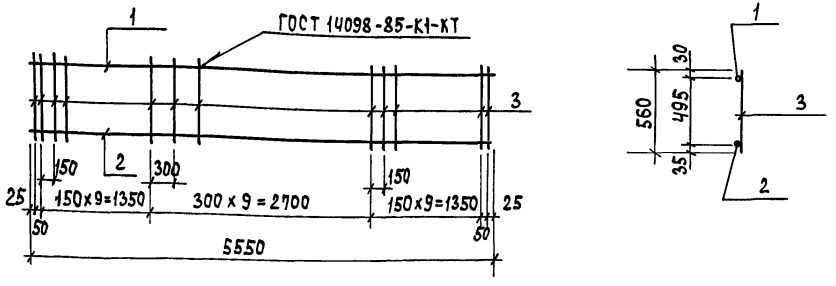

Обозначение	Марка	Размеры, мм. a	б	в	ℓ	g	L	Кол-во n	m	K	Рис.	Масса, кг.
ТП 901-3-233.87-КЖИ.90.02.00	КрП2	65		30	515	15	5430	2	9	8	1	35,31
-01	КрП3										2	32.90
-02	КрП5	40		30	505	25	4480	2	7	7	1	34,10
-03	КрП9	50	100	15	520	25	6100	1	10	9	1	44,20

Формат	Зона	Поз.	Обозначение	Наименование	Кол.	Примеч.
			Переменные данные для исполнений			
				ТП 901-3-233.87- КЖИ.90.02.00		
				Детали		
БЧ		1	ТП 901-3-233.87- КЖИ.90.02.01	А-III-12-ГОСТ 5781-82 ℓ=5430	1	4,82 кг
БЧ		2	-02	А-III-25-ГОСТ 5781-82 ℓ=5430	1	20,91 кг
БЧ		3	-03	А-III-14-ГОСТ 5781-82 ℓ=560	6	0,68 кг
БЧ		4	-04	А-III-8-ГОСТ 5781-82 ℓ=560	25	0,22 кг
				ТП 901-3-233.87-КЖИ.90.02.00-01		
				Детали		
БЧ		1	- КЖИ.90.02.05	А-III-12-ГОСТ 5781-82 ℓ=5550	1	4,93 кг
БЧ		2	-06	А-III-25-ГОСТ 5781-82 ℓ=5550	1	21,37 кг
БЧ		3	-04	А-III-8-ГОСТ 5781-82 ℓ=560	30	0,22 кг
				ТП 901-3-233.87-КЖИ.90.02.00-02		
				Детали		
БЧ		1	- КЖИ.90.02.07	А-III-12-ГОСТ 5781-82 ℓ=4480	1	3,98 кг
БЧ		2	-08	А-III-28-ГОСТ 5781-82 ℓ=4480	1	21,64 кг
БЧ		3	-03	А-III-14-ГОСТ 5781-82 ℓ=560	6	0,68 кг
БЧ		4	-04	А-III-8-ГОСТ 5781-82 ℓ=560	20	0,22 кг
				ТП 901-3-233.87-КЖИ.90.02.00-03		
				Детали		
БЧ		1	- КЖИ.90.02.09	А-III-12-ГОСТ 5781-82 ℓ=6100	1	5,42 кг
БЧ		2	-10	А-III-28-ГОСТ 5781-82 ℓ=6100	1	29,46 кг
БЧ		3	-03	А-III-14-ГОСТ 5781-82 ℓ=560	4	0,68 кг
БЧ		4	-04	А-III-8-ГОСТ 5781-82 ℓ=560	30	0,22 кг

Привязан

Инв. №

Провер.	Архипова	
Ст. техн.	Голованова	
Рук. гр.	Антонова	
ГИП	Кузнецов	
Н. контр.	Данилевский	
Нач. отд	Красавин	

ТП 901-3-233.87 - КЖИ.90.02.00

Каркас плоский (КрП2; КрП3; КрП5; КрП9)

Стадия	Масса	Масштаб
Р	см. табл.	—

Лист | Листов 1

ЦНИИЭП инженерного оборудования г. Москва

Формат А3

Инв. № подл. | Подпись и дата | Взам. инв. №

Рис. 1

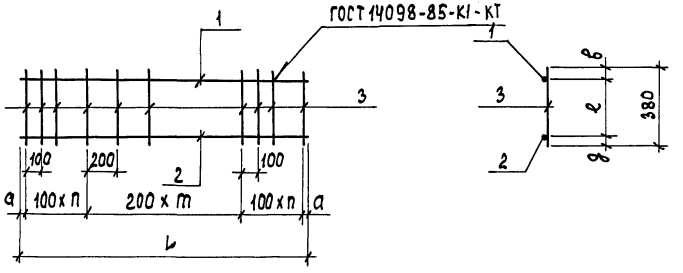

Рис. 2

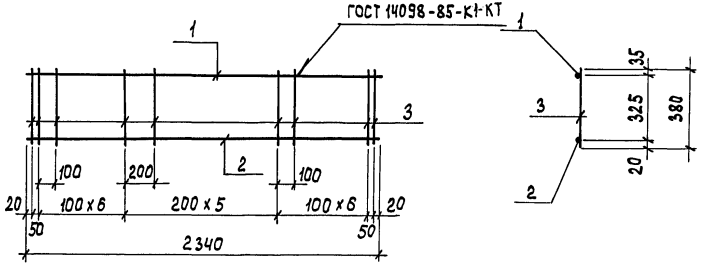

Формат	Зона	Поз.	Обозначение	Наименование	Кол.	Примеч.
			Переменные данные для исполнений			
				ТП 901-3-233.87-КЖИ.90.03.00		
				Детали		
БЧ		1	ТП 901-3-233.87-КЖИ.90.03.01	А-III-12 - ГОСТ 5781-82 ℓ=2870	1	2.55 кг
БЧ		2	-02	А-III-20-ГОСТ 5781-82 ℓ=2870	1	7.08 кг
БЧ		3	-03	А-III-6-ГОСТ 5781-82 ℓ=380	16	0.08 кг
				ТП 901-3-233.87-КЖИ.90.03.00-01		
				Детали		
БЧ		1	-КЖИ.90.03.04	А-III-10-ГОСТ 5781-82 ℓ=2250	1	1.39 кг
БЧ		2	-05	А-III-18-ГОСТ 5781-82 ℓ=2250	1	4.52 кг
БЧ		3	-03	А-III-6-ГОСТ 5781-82 ℓ=380	18	0.08 кг
				ТП 901-3-233.87-КЖИ.90.03.00-02		
				Детали		
БЧ		1	-КЖИ.90.03.06	А-III-10-ГОСТ 5781-82 ℓ=2340	1	1.44 кг
БЧ		2	-07	А-III-18-ГОСТ 5781-82 ℓ=2340	1	4.68 кг
БЧ		3	-03	А-III-6-ГОСТ 5781-82 ℓ=380	20	0.08 кг

Обозначение	Марка	Размеры, мм a	b	g	e	L	Кол-во n	m	Рис.	Масса, кг.
ТП 901-3-233.87-КЖИ.90.03.00	КрП 4	35	35	25	320	2870	7	7	1	10.91
-01	КрП 6	30	20	25	335	2260	6	5	1	7.35
-02	КрП 7								2	7.72

Привязан

Инв. №

Провер.	Ярхипова		
Ст.техн.	Голованова		
Рук. гр.	Антонова		
ГИП	Кузнецов		
Н. контр.	Данилевский		
Нач. отд.	Красавин		

ТП 901-3-233.87 - КЖИ.90.03.00

Каркас плоский (КрП4; КрП6; КрП7)

Стадия	Масса	Масштаб
Р	см. табл.	—

Лист | Листов 1

ЦНИИОМТП инженерного оборудования г. Москва

Формат А3

Инв. № подл. | Подпись и дата | Взам. инв. №

Рис. 1

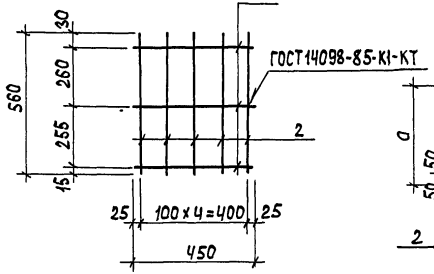

Рис. 2

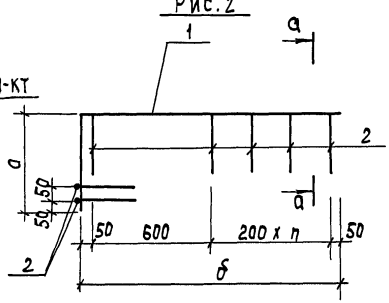

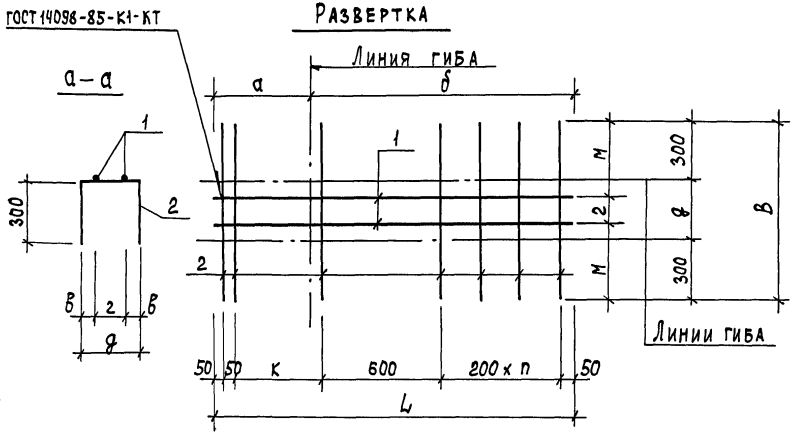

Формат	Зона	Поз.	Обозначение	Наименование	Кол.	Примеч.
			Переменные данные для исполнений			
				ТП 901-3-233.87-КЖИ.90.04.00		
				Детали		
БЧ		1	ТП 901-3-233.87-КЖИ.90.04.01	А-III-14-ГОСТ 5781-82 ℓ=450	3	0,54 кг
БЧ		2	02	А-III-14-ГОСТ 5781-82 ℓ=560	5	0,12 кг
				ТП 901-3-233.87-КЖИ.90.04.00-01		
				Детали		
БЧ		1	-КЖИ.90.04.03	А-III-16-ГОСТ 5781-82 ℓ=1800	2	2,84 кг
БЧ		2	04	А-III-8-ГОСТ 5781-82 ℓ=870	7	0,34 кг
				ТП 901-3-233.87-КЖИ.90.04.00-02		
				Детали		
БЧ		1	-КЖИ.90.04.05	А-III-10-ГОСТ 5781-82 ℓ=1050	2	0,65
БЧ		2	06	А-III-8-ГОСТ 5781-82 ℓ=720	5	0,28 кг

Обозначение	Марка	Размеры, мм									Кол-во	Рис.	Масса, кг
		а	б	в	2	g	К	М	L	В	n		
ТП 901-3-233.87-КЖИ.90.04.00	СП1											1	2.22
-01	СП2	500	1300	75	120	270	450	375	1800	870	3	2	8.06
-02	СП3	150	900	30	60	120	100	330	1050	720	1	2	2.70

Привязан

Инв.№

Провер.	Архипова	
Ст.техн.	Голованова	
Рук.гр.	Антонова	
ГИП	Кузнецов	
Н.контр.	Даниловский	
Нач.отд	Красавин	

ТП 901-3-233.87 -КЖИ.90.04.00

Сетка арматурная (СП1 ... СП3)

Стадия	Масса	Масштаб
Р	См. табл.	—
Лист	Листов 1	

ЦНИИЭП инженерного оборудования г. Москва

Формат А3

Инв.№подл. | Подпись и дата | Взам.инв.№

Б

Рис.1

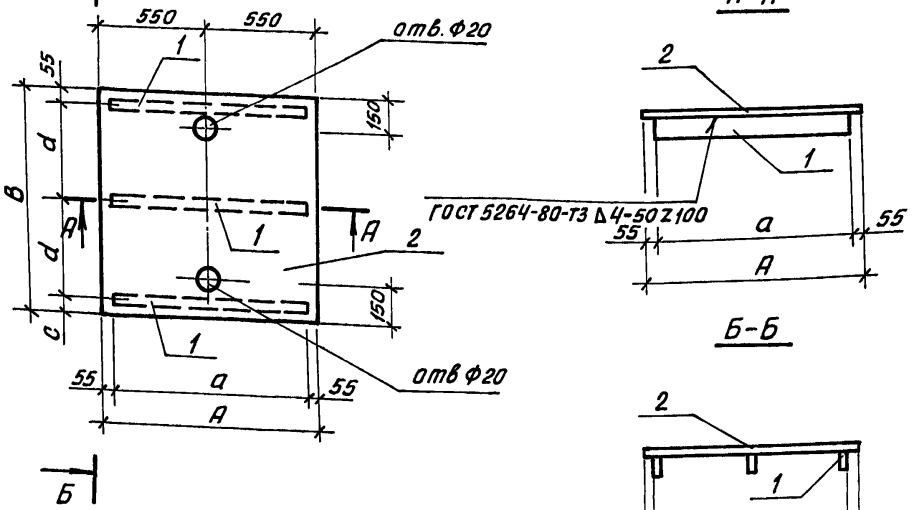

В

Рис.2

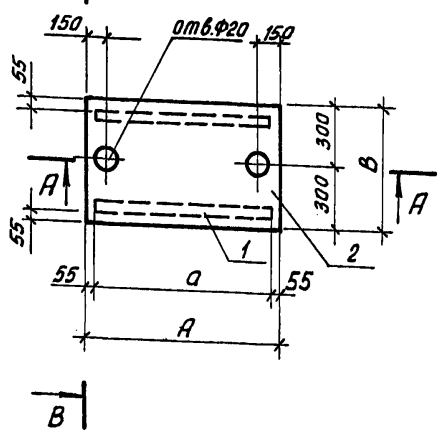

Обозначение	Марка	Рис.	A	a	B	C	d	Масса, кг
901-3-233.87-КЖИ.61.01.00	Щ1	1	1100	990	1100	55	495	45,0
-01	Щ2	1	950	840	1280	25	600	42,1
-02	Щ4	2	1000	890	600	—	—	22,8

Формат	Зона	Поз.	Обозначение	Наименование	Кол.	Примеч.
			Переменные данные для исполнений			
				ТП 901-3-233.87-КЖИ.61.01.00		
				Детали		
БЧ		1	ТП 901-3-233.87-КЖИ.61.01.01	Полоса $\frac{Б-2Ч\times50\ ГОСТ\ 103-76}{В\ Ст3\ кп2-I\ ГОСТ\ 535-79}$ ℓ=990	3	1,6
БЧ		2	-02	Лист ромб К-4,0×1100×1100 В Ст3 кп2 ГОСТ 8568-77	1	40,0кг
				ТП 901-3-233.87-КЖИ.61.01.00-01		
				Детали		
БЧ		1	-КЖИ.61.01.03	Полоса $\frac{Б-2Ч\times50\ ГОСТ\ 103-76}{В\ Ст3\ кп2-I\ ГОСТ\ 535-79}$ ℓ=840	3	1,52
БЧ		2	-04	Лист ромб К-4,0×950×1280 В Ст3 кп2 ГОСТ 8568-77	1	39,1
				ТП 901-3-233.87-КЖИ.61.01.00-02		
				Детали		
БЧ		1	-КЖИ.61.01.05	Полоса $\frac{Б-2Ч\times50\ ГОСТ\ 103-76}{В\ Ст3\ кп2-I\ ГОСТ\ 535-79}$ ℓ=890	2	1,4
БЧ		2	-06	Лист ромб К-4,0×1000×600 В Ст3 кп2-I ГОСТ 8578-77	1	20

1. Покрытие поверхностей: масляная краска ГОСТ 8292-85 за 2 раза по грунтовке.

ПРОВЕР	АРХИПОВА		
НИНЖЕН.	МИРОШНИЧЕНКО		
РУК.ГР.	АНТОНОВА		
ГИП	КУЗНЕЦОВ		
Н.КОНТР	ДАНИЛЕВСКИЙ		
НАЧ.ОТД	КРАСАВИН		

ТП 901-3-233.87- КЖИ.61.01.00

Щиты (Щ1; Щ2; Щ4)

СТАДИЯ	МАССА	МАСШТАБ
Р	СМ.ТАБ	
ЛИСТ	ЛИСТОВ 1	

ЦНИИЭП инженерного оборудования г. Москва.

ПРИВЯЗАН

ИНВ.№

ИНВ.№ ПОДЛ. | ПОДП. И ДАТА | ВЗАМ.ИНВ.№

Копировал: Жлоч

Формат А3

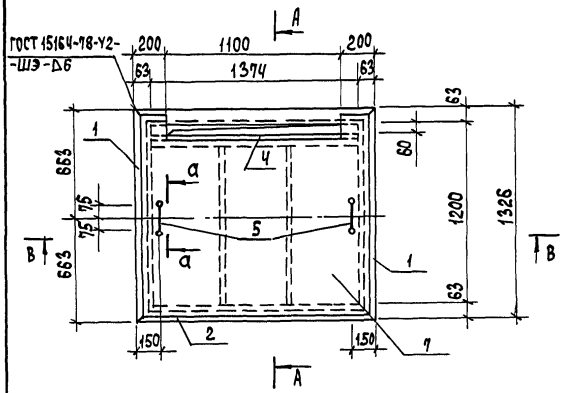

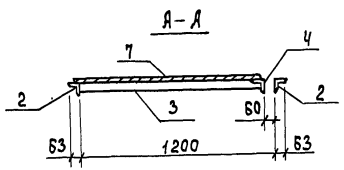

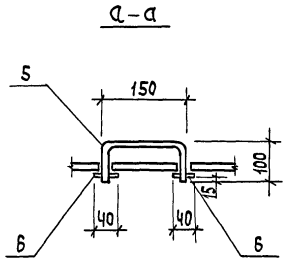

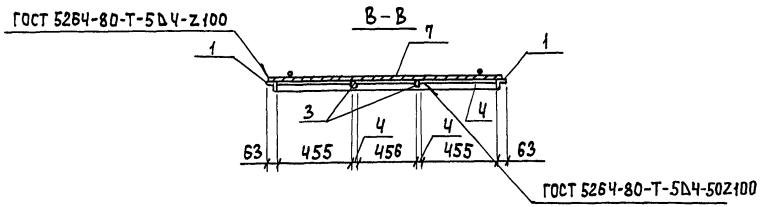

Формат	Зона	Поз.	Обозначение	Наименование	Кол.	Примеч.
				Детали		
БЧ		1	ТП 901-3-233.87-КЖИ.61.03.01	Уголок $\frac{Б-63\times63\times5\ ГОСТ\ 8509-72}{Вст3кп2\ ГОСТ\ 535-79}$ ℓ=1326	2	6,4 кг
БЧ		2	- КЖИ.61.03.02	Уголок $\frac{Б-63\times63\times5\ ГОСТ\ 8509-72}{Вст3кп2\ ГОСТ\ 535-79}$ ℓ=1500	2	7,2 кг
БЧ		3	- КЖИ.61.03.03	Полоса $\frac{Б-2\ 4\times50\ ГОСТ\ 103-76}{Вст3кп2-I\ ГОСТ\ 535-79}$ ℓ=1135	2	1,8 кг
БЧ		Ч	- КЖИ.61.03.04	Уголок $\frac{Б-63\times63\times5\ ГОСТ\ 8509-72}{Вст3кп2\ ГОСТ\ 535-79}$ ℓ=1374	1	6,6 кг
БЧ		5	- КЖИ.61.03.05	А-I-10- ГОСТ 5781-82 ℓ=350	2	0,2 кг
БЧ		6	- КЖИ.61.03.06	Полоса $\frac{Б-2\ 4\times40\ ГОСТ\ 103-76}{Вст3кп2-I\ ГОСТ\ 535-79}$ ℓ=40	4	0,1 кг
БЧ		7	- КЖИ.61.03.07	Лист ромб. К-4,0×1300×1480 Вст3кп2 ГОСТ 8568-77	1	64,3 кг

Покрытие поверхностей: масляная краска ГОСТ 8292-85 за 2 раза по грунтовке.

Инв.№подл. | Подпись и дата | Взам.инв.№

Привязан

Инв.№

Провер.	Архипова	
Инжен.	Мирошниченко	
Рук. гр.	Антонова	
ГИП	Кузнецов	
Н.контр.	Данилевский	
Нач.отд.	Красавин	

ТП 901-3-233.87 - КЖИ.61.03.00

Щит стальной (Щ3)

Стадия	Масса	Масштаб
	102.5	1:25
Лист	Листов 1	

ЦНИИЭП инженерного оборудования г. Москва

Формат А3

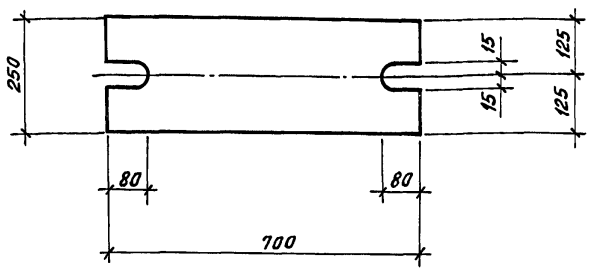

Покрытие поверхностей: ГОР.Ц. 50-60 мкм.

ПРОВ.	АРХИПОВА		
СТ.ТЕХН.	ГОЛОВАНОВА		
РУК.ГР.	АНТОНОВА		
ГИП	КУЗНЕЦОВ		
Н.КОНТР.	ДАНИЛЕВСКИЙ		
НАЧ.ОТД	КРАСАВИН		

ТП 901-3-233.87 КЖИ.61.04.00

Изделие соединительное (МС1)

СТАДИЯ	МАССА	МАСШТАБ
Р	27.5	1:10

ЛИСТ: ЛИСТОВ: 1

ЛИСТ 20х250 ГОСТ 19903-74 / ВСТ.3ПС6-2 ГОСТ 14637-79 ℓ=700

ЦНИИЭП инженерного оборудования г. МОСКВА.

ПРИВЯЗАН:

ИНВ.№

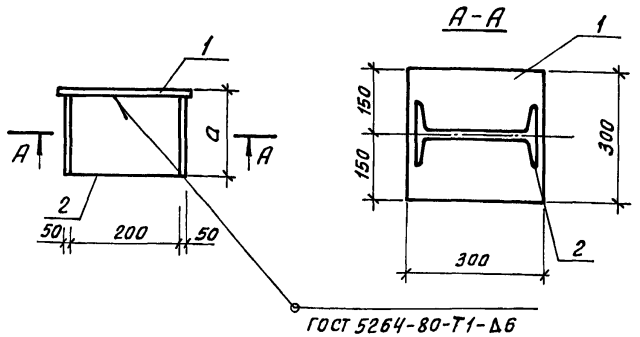

Формат	Зона	Поз.	Обозначение	Наименование	Кол.	Примеч.
				Детали		
БЧ		1	ТП901-3-233.87-КЖИ.61.05.00	Лист $\frac{10\times300\ ГОСТ\ 19903-74}{В\ Ст3\ кп2\ ГОСТ\ 14637-79}$ ℓ=300	1	7.06 кг
			Переменные данные	для исполнений		
				ТП901-3-233.87-КЖИ.61.05.00-01		
				Детали		
БЧ		2	ТП901-3-233.87-КЖИ.61.05.01	Двутавр $\frac{20\ ГОСТ\ 8239-72}{В\ Ст3\ сп5\text{-}I\ ГОСТ\ 535-79}$ ℓ=155	1	3.26 кг
				ТП901-3-233.87-КЖИ.61.05.00-02		
				Детали		
БЧ		2	-КЖИ.61.05.02	Двутавр $\frac{20\ ГОСТ\ 8239-72}{В\ Ст3\ сп5\text{-}I\ ГОСТ\ 535-79}$ ℓ=165	1	3.47 кг

Обозначение	Марка	Размеры мм а	Масса кг
ТП901-3-233.87-КЖИ.61.05.00	МС3	165	10.32
-01	МС4	175	10.53

ПРИВЯЗАН

ИНВ.№

ПРОВЕР.	АРХИПОВА		
ИНЖЕН.	МИРОЩНИЧЕНКО		
РУК.ГР.	АНТОНОВА		
ГИП	КУЗНЕЦОВ		
Н.КОНТР.	ДАНИЛЕВСКИЙ		
НАЧ.ОТД	КРАСАВИН		

ТП 901-3-233.87 -КЖИ. 61. 05. 00

Изделие соединительное (МС3; МС4)

СТАДИЯ	МАССА	МАСШТАБ
Р	СМ. ТАБЛ.	1:10

ЛИСТ ЛИСТОВ 1

ЦНИИЭП инженерного оборудования г. МОСКВА.

Инв.№подл. | Подп. и дата | Взам.инв.№

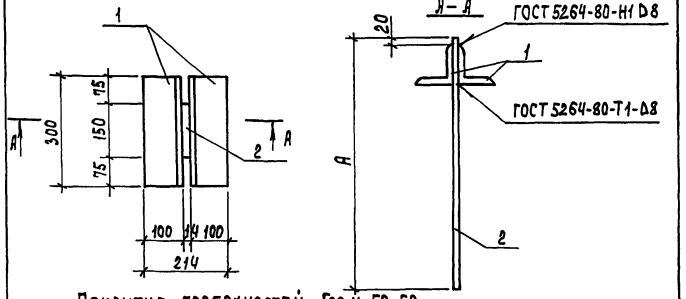

Покрытие поверхностей: Гор.ц. 50-60.

Формат	Зона	Поз.	Обозначение	Наименование	Кол.	Примеч.
				Детали		
Б4		1	ТП 901-3-233.87-КЖИ.61.06.01	Уголок $\frac{5-100\times100\times8\ ГОСТ\ 8509-72}{Вст3пс6-1\ ГОСТ\ 535-79}$ ℓ=300	2	3,7 кг
				Переменные данные для исполнений		
				ТП 901-3-233.87-КЖИ.61.06.00		
				Детали		
Б4		2	ТП 901-3-233.87-КЖИ.61.06.02	Полоса $\frac{5-2\ 14\times150\ ГОСТ\ 103-76}{Вст3сп5-1\ ГОСТ\ 535-79}$ ℓ=1360	1	22,4 кг
				ТП 901-3-233.87-КЖИ.61.06.00-01		
				Детали		
Б4		2	-КЖИ.61.06.03	Полоса $\frac{5-2\ 14\times150\ ГОСТ\ 103-76}{Вст3сп5-1\ ГОСТ\ 535-79}$ ℓ=1510	1	24,9 кг

Обозначение	Марка	Размеры, мм А	Масса кг
ТП 901-3-233.87-КЖИ.61.06.00	МС5	1360	29,8
-01	МС6	1510	32,3

Привязан

Инв.№

Взам.инв.№ | Подпись и дата | Инв.№ подл.

Провер.	Архипова		
Ст.техн.	Голованова		
Рук.гр.	Антонова		
Г.И.П.	Кузнецов		
Н.контр.	Данилевский		
Нач.отд.	Красавин		

ТП 901-3-233.87 КЖИ.61.06.00

Изделие соединительное (МС5; МС6)

Стадия	Масса	Масштаб
Р	см. табл.	—
Лист	Листов 1	

ЦНИИЭП инженерного оборудования г. Москва

Формат А4

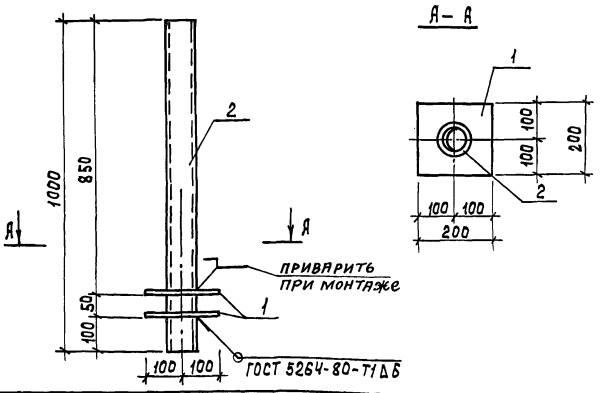

Формат	Зона	Поз.	Обозначение	Наименование	Кол.	Примеч.
				Детали		
Б4		1	ТП 901-3-233.87-КЖИ.61.07.01	Полоса $\frac{5-2\ 10\times200\ ГОСТ\ 103-76}{Вст3пс6\ ГОСТ\ 535-79}$ ℓ=200	2	3,1 кг
Б4		2	-КЖИ.61.07.02	Труба 114×4,5 ГОСТ 3262-75* ℓ=1000	1	12,15 кг

Привязан

Инв.№

Взам.инв.№ | Подпись и дата | Инв.№ подл.

Провер.	Архипова		
Ст.техн.	Голованова		
Рук.гр.	Антонова		
Г.И.П.	Кузнецов		
Н.контр.	Данилевский		
Нач.отд.	Красавин		

ТП 901-3-233.87 - КЖИ.61.07.00

Изделие закладное (МК1)

Стадия	Масса	Масштаб
Р	18,35	1:10
Лист	Листов 1	

ЦНИИЭП инженерного оборудования г. Москва

Формат А4

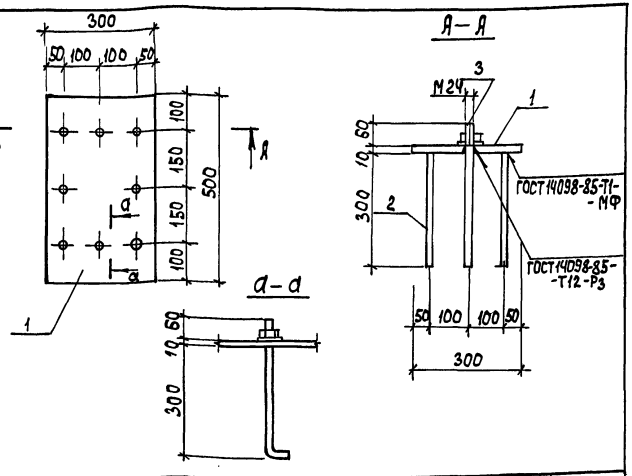

Формат	Зона	Поз.	Обозначение	Наименование	Кол.	Примеч.
				Детали		
БЧ		1	ТП 901-3-233.87-КЖИ.61.08.01	Полоса $\frac{5-210\times300\ ГОСТ\ 82-70}{Вст3кп2\ ГОСТ\ 14637-79}$ ℓ=500	1	11.78 кг
БЧ		2	-КЖИ.61.08.02	А-III-12-ГОСТ 5781-82 ℓ=300	6	0.27 кг
				Стандартные изделия		
			-КЖИ.61.08.03	Болт 1.1.М24х380 В ст3 пс2 ГОСТ 24379.1-80	2	2.35 кг

Привязан

Инв. №

Инв. № подл. | Подпись и дата | Взам. инв. №

Провер.	Архипова	
Инжен.	Мирошниченко	
Рук. гр.	Антонова	
ГИП	Кузнецов	
Н. контр.	Данилевский	
Нач. отд.	Красавин	

ТП 901-3-233.87 КЖИ.61.08.00

Изделие закладное (МН1)

Стадия	Масса	Масштаб
Р	18,10	1:10
Лист	Листов	

ЦНИИЭП инженерного оборудования г. Москва

Формат А4

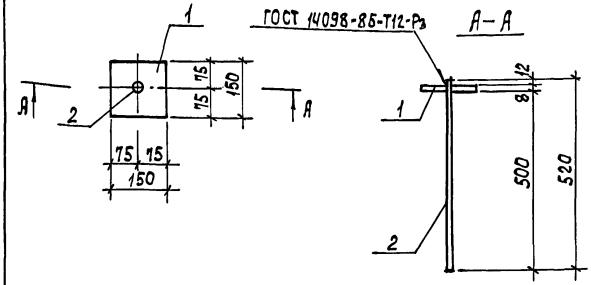

Покрытие поверхностей: Гор. И. 50-60.

Формат	Зона	Поз.	Обозначение	Наименование	Кол.	Примеч.
				Детали		
БЧ		1	ТП 901-3-233.87-КЖИ.61.09.01	Полоса $\frac{5-2\ 8\times150\ ГОСТ\ 103-76}{Вст3кп2-Т\ ГОСТ\ 535-79}$ ℓ=150	1	1.4 кг
БЧ		2	-КЖИ.61.09.02	А-I-16-ГОСТ 5781-82 ℓ=520	1	0,8 кг

Привязан

Инв. №

Инв. № подл. | Подпись и дата | Взам. инв. №

Провер.	Архипова	
Ст. техн	Голованова	
Рук. гр	Янтомова	
ГИП	Кузнецов	
Н. контр.	Данилевский	
Нач. отд.	Красавин	

ТП 901-3-233.87 КЖИ.61.09.00

Изделие закладное (МН2)

Стадия	Масса	Масштаб
Р	2.2	1:10
Лист	Листов 1	

ЦНИИЭП инженерного оборудования г. Москва

Формат А4

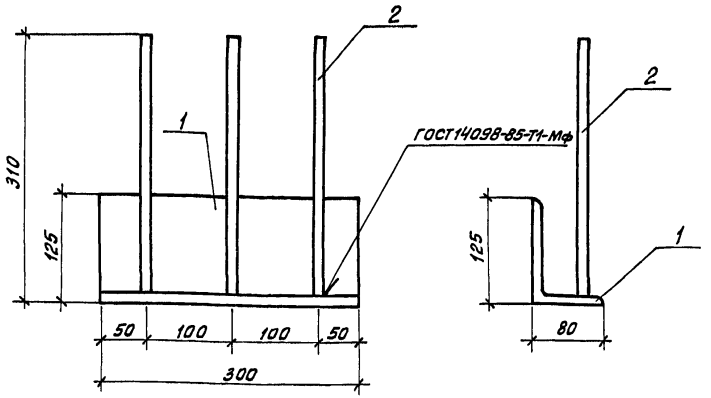

Формат	Зона	Поз.	Обозначение	Наименование	Кол.	Примеч.
				Детали		
БЧ		1	ТП 901-3-233.87-КЖИ.23.01.01	Уголок $\frac{125\times80\times10\ ГОСТ\ 8510\text{-}72^{*}}{В\ Ст3пс6\ ГОСТ\ 535\text{-}79}$ ℓ=300	1	4,65
БЧ		2	-КЖИ.23.01.02	А-III-8-ГОСТ 5781-82; ℓ=300	3	0,12кг

1. Покрытие поверхностей: ГОР. Ц. 50-60мкм

ПРИВЯЗАН

ИНВ.№

ТП 901-3-233.87 КЖИ.23.01.00

Изделие закладное (М1)

СТАДИЯ	МАССА	МАСШТАБ
Р	5,1	1:5
ЛИСТ	ЛИСТОВ 1	

ННижен.	Мирошниченко	
Рук.гр.	Антонова	
ГИП	Кузнецов	
Н.конт.	Данилевский	
Нач.отд	Красавин	

ЦНИИЭП инженерного оборудования г. Москва.

ВЗАМ.ИНВ.№ | ПОДП. И ДАТА | ИНВ.№ ПОДЛ.

gost.e-ecolog.ru

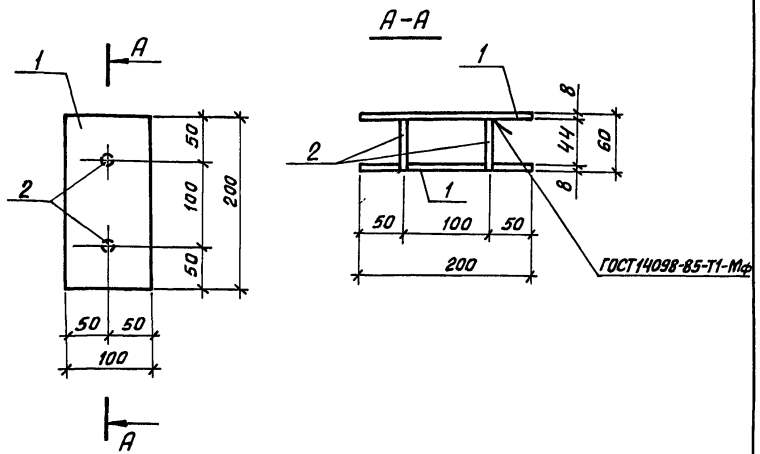

Формат	Зона	Поз.	Обозначение	Наименование	Кол.	Примеч.
				Детали		
БЧ		1	ТП 901-3-233.87-КЖИ.54.01.01	Полоса $\frac{Б\text{-}2\ 8\times100\ ГОСТ\ 103\text{-}76}{В\ Ст3кп2\text{-}1\ ГОСТ\ 535\text{-}79}$ ℓ=200	2	1,3кг
БЧ		2	-КЖИ.54.01.02	А-III-12-ГОСТ 5781-82; ℓ=52	2	0,04кг

1. Покрытие поверхностей: ГОР. Ц. 50-60мкм

ПРИВЯЗАН

ИНВ.№

ТП 901-3-233.87 - К ЖИ.54.01.00

Изделие закладное (М2)

СТАДИЯ	МАССА	МАСШТАБ
Р	2,7	1:5
ЛИСТ	ЛИСТОВ 1	

Провер.	Архипова	
Инженер	Мирошниченко	
Рук.гр.	Антонова	
ГИП	Кузнецов	
Н.конт.	Данилевский	
Нач.отд	Красавин	

ЦНИИЭП инженерного оборудования г. Москва.

ВЗАМ.ИНВ.№ | ПОДП. И ДАТА | ИНВ.№ ПОДЛ.