ОТРАСЛЕВОЙ СТАНДАРТ

СКОБЫ ДЛЯ ВОЗДУШНЫХ ЛИНИЙ ЭЛЕКТРОПЕРЕДАЧИ

Технические условия

ОСТ 34-13-946-87

Издание официальное

gost.e-ecolog.ru

УДК 621.315.68 Группа Е 77

ОТРАСЛЕВОЙ СТАНДАРТ

СКОБЫ ДЛЯ ВОЗДУШНЫХ ЛИНИЙ ЭЛЕКТРОПЕРЕДАЧИ. ТЕХНИЧЕСКИЕ УСЛОВИЯ.

ОКП 34 4991 ОСТ 34-13-946-87

Срок действия с 01.01.89 г.
до 01.01.94 г.

Несоблюдение стандарта преследуется по закону

Настоящий стандарт распространяется на скобы, предназначенные для комплектования изолирующих подвесок проводов и подвесок молниезащитных тросов воздушных линий электропередачи.

Скобы должны удовлетворять всем требованиям ГОСТ 13276-79 и требованиям, изложенным в соответствующих разделах настоящего стандарта.

1. ТИПЫ, ОСНОВНЫЕ ПАРАМЕТРЫ И РАЗМЕРЫ

1.1. Скобы должны изготавливаться типов:

СК – скоба;
СКД – скоба удлиненная;
СКТ – скоба трехлапчатая.

1.2. Марки, коды ОКП, основные параметры и размеры скоб типов СК и СКД должны соответствовать указанным на черт. 1 и в табл. 1, скоб типа СКТ – на черт. 2 и в табл. 2.

Издание официальное Перепечатка воспрещена

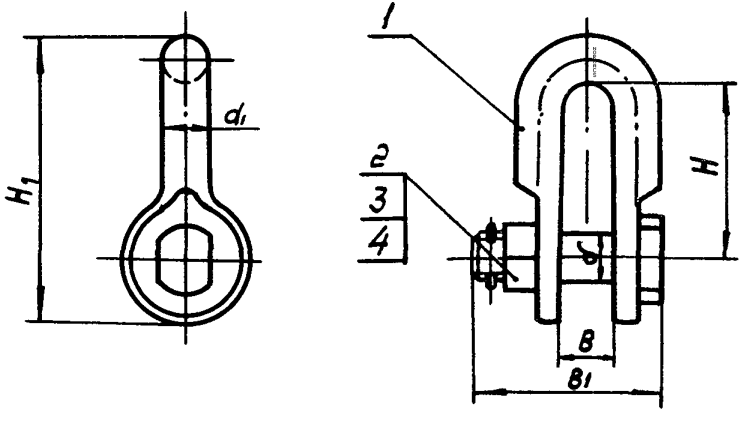

I - корпус; 2 - палец; 3 - гайка; 4 - шплинт

Черт. I

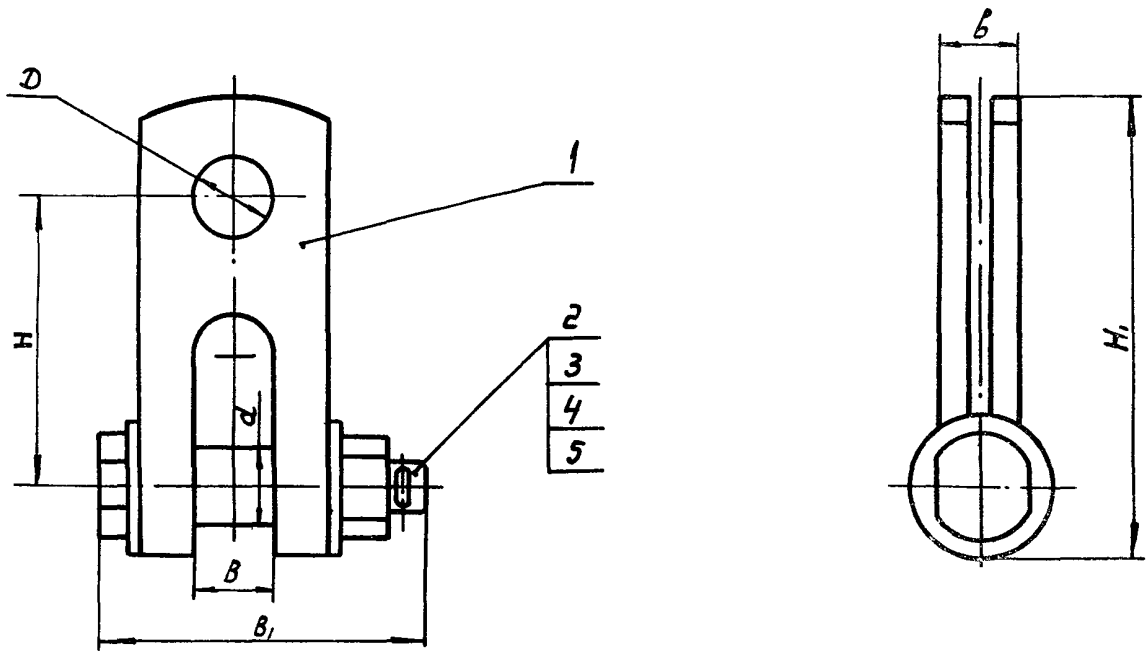

I – корпус; 2 – палец; 3 – гайка; 4 – шайба; 5 – шплинт

Черт. 2

Таблица I

Марка скобы	Код ОКП	Размеры, мм						Разрушающая нагрузка, кН (тс), не менее	Удельная материалоемкость, кг/кН	Масса, кг, не более
		B	B_1	H	H_1	d	d_1			
СК-7-IA	34 499I 06I4	I7	60	50	84	I6	I4	70 (7)	0,006	0,40
СКД-I0-I	34 499I 0627	I9	75	80	II6	I8	I6	I00 (I0)	0,007	0,70
СК-I2-IA	34 499I 0602	23	85	65	I08	22	I8	I20 (I2)	0,008	0,9I
СКД-I2-I	34 499I 0628	23	85	82	I25	22	I8	I20 (I2)	0,0I0	I,20
СК-I6-IA	34 499I 0603	26	95	70	II5	25	20	I60 (I6)	0,007	I,25
СКД-I6-I	34 499I 0629	26	95	I05	I50	25	20	I60 (I6)	0,009	I,40
СК-2I-IA	34 499I 0604	29	I00	75	I29	28	24	2I0 (2I)	0,009	I,85
СКД- 2I-I	34 499I 0630	29	I00	II5	I69	28	24	2I0 (2I)	0,009	2,00
СК-25-IA	34 499I 0605	34	II0	90	I48	32	26	250 (25)	0,009	2,35
СК-30-IA	34 499I 0606	38	I20	I00	I63	36	28	300 (30)	0,0I0	3,00
СКД-30-I	34 499I 063I	38	II5	I20	I83	36	28	300 (30)	0,0I0	3,I0
СК-35-IA	34 499I 0607	40	I20	I00	I70	38	32	350 (35)	0,009	3,25
СКД-45-I	34 499I 0632	42	I30	I70	247	40	34	450 (45)	0,0I3	6,05
СК-53-IA	34 499I 0608	44	I50	II0	I9I	42	36	530 (53)	0,0II	5,90
СК-60-IA	34 499I 0609	47	I50	I25	2I0,5	45	38	600 (60)	0,0II	7,2
СК-75-IA	34 499I 06I0	52	I70	I25	222	50	40	750 (75)	0,0I5	I0,90
СК-90-IA	34 499I 06II	58	I80	I50	257	56	48	900 (90)	0,0I4	I2,25
СК-II0-IA	34 499I 06I2	62	200	I50	267	60	53	II00 (II0)	0,0I5	I6,45

Продолжение табл.I

Марка скобы	Код ОКП	Размеры, мм						Разрушающая нагрузка, кН (тс), не менее	Удельная материалоемкость, кг/кН	Масса, кг, не более
		B	B_1	H	H_1	d	d_1			
СК-I20-I	34 499I 06I3	67	225	I80	3I2,5	65	60	I200 (I20)	0,0I8	22,00
СК-I35-I	34 499I 06I6	72	230	I80	3I7	70	60	I350 (I35)	0,0I7	23,50
СК-I80-I	34 499I 06I7	83	265	220	378	80	70	I800 (I80)	0,020	36,50
СК-240-I	34 499I 06I8	98	307	250	437,5	95	85	2400 (240)	0,023	57,50
СК-270-I	34 499I 06I9	III	350	270	449	I08	85	2700 (270)	0,024	66,50
СК-360-I	34 499I 0620	I28	400	320	543	I25	95	3600 (360)	0,03I	II2,5

Таблица 2

Марка скобы	Код ОКП	Размеры, мм							Разрушающая нагрузка, кН (тс), не менее	Удельная материалоемкость, кг/кН	Масса, кг, не более
		B	B_1	H	H_1	b	D	d			
СКТ-7-I	34 499I 064I	I7	70	60	95	I6	I7	I6	70 (7)	0,007	0,50
СКТ-I2-I	34 499I 0643	23	90	70	I20	22	23	22	I20 (I2)	0,008	I,00
СКТ-I6-I	34 499I 0644	26	I00	80	I35	25	26	25	I60 (I6)	0,009	I,55
СКТ-2I-I	34 499I 0645	29	I05	90	I50,5	28	29	28	2I0 (2I)	0,009	2,00
СКТ-25-I	34 499I 0652	34	I20	90	I60	32	34	32	250 (25)	0,0II	2,70
СКТ-30-I	34 499I 0646	38	I40	II0	I85	36	38	36	300 (30)	0,0I2	3,55
СКТ-35-I	34 499I 0647	40	I60	II0	I90	38	40	38	350 (35)	0,0I3	4,60
СКТ-45-I	34 499I 0648	42	I80	I20	2I0	40	42	40	450 (45)	0,0I5	6,55
СКТ-53-I	34 499I 0649	44	I90	I30	225	42	44	42	530 (53)	0,0I4	7,45
СКТ-60-I	34 499I 0650	47	I90	I50	255	45	47	45	600 (60)	0,0I6	9,55
СКТ-75-I	34 499I 0653	52	220	I50	265	50	52	50	750 (75)	0,0I8	I3,75
СКТ-90-I	34 499I 0654	58	260	I80	3I0,5	56	58	56	900 (90)	0,02I	I9,30
СКТ-II0-I	34 499I 0655	62	290	I90	330	60	62	60	II00 (II0)	0,023	25,55

1.3. Предельные отклонения размеров B, d, d_1, D, b, указанных в табл. 1 и 2, должны соответствовать ГОСТ 11359-75.

Предельные отклонения размеров H, указанных в табл. 1 и 2, должны соответствовать чертежам, утвержденным в установленном порядке.

Пример условного обозначения скобы с разрушающей нагрузкой 70 кН (7 тс), исполнения 1А:

СК-7-1А ОСТ 34-13-946-87;

То же, удлиненной скобы с разрушающей нагрузкой 100 кН (10 тс), исполнения 1:

СКД-10-1 ОСТ 34-13-946-87;

То же, трехлапчатой скобы с разрушающей нагрузкой 120 кН (12 тс), исполнения 1:

СКТ-12-1 ОСТ 34-13-946-87.

2. ТЕХНИЧЕСКИЕ ТРЕБОВАНИЯ

2.1. Скобы должны изготавливаться в соответствии с требованиями настоящего стандарта, ГОСТ 13276-79, по рабочим чертежам, утвержденным в установленном порядке.

2.2. Детали скоб должны изготавливаться:

корпуса, пальцы для скоб марок СК-7-1А и СКТ-7-1, шайбы специальные для скоб марок СКТ-25-1, СКТ-35-1, СКТ-75-1, СКТ-90-1 и СКТ-110-1 – из стали с временным сопротивлением разрыву не менее 430 МПа (44 кгс/мм^2) и относительным удлинением не менее 24% – по ГОСТ 8479-70;

пальцы для скоб остальных марок – из стали с временным сопротивлением разрыву не менее 570 МПа (58 кгс/мм^2) и относительным удлинением не менее 17% – по ГОСТ 8479-70;

гайки для скоб марок СК-110-1, СК-120-1, СК-135-1, СК-180-1, СК-240-1, СК-270-1, СК-360-1 и СКТ-110-1 – по ГОСТ 10605-72, из стали с временным сопротивлением разрыву не менее 353 МПа (36 кгс/мм^2) и относительным удлинением не менее 28%;

гайки для скоб остальных марок – по ГОСТ 5915-70;

шайбы – по ГОСТ 11371-78;

шплинты – по ГОСТ 397-79.

3. ПРАВИЛА ПРИЕМКИ

3.1. Правила приемки скоб - по ГОСТ 2744-79.

4. МЕТОДЫ ИСПЫТАНИЙ

4.1. Методы испытаний скоб - по ГОСТ 2744-79.

5. МАРКИРОВКА, УПАКОВКА, ТРАНСПОРТИРОВАНИЕ И ХРАНЕНИЕ

5.1. Маркировка, упаковка, транспортирование и хранение скоб - по ГОСТ 13276-79.

6. УКАЗАНИЯ ПО ЭКСПЛУАТАЦИИ

6.1. Скобы типов СК и СКД должны соединяться:

двухлапчатой проушиной с арматурой, имеющей однолапчатую проушину (например, звенья промежуточные прямые типа ПР);

торовой поверхностью с арматурой, предназначенной для соединения "цепного типа" (например, звенья промежуточные специальные типа ПРС, коромысла типа 2КУ, скобы типов СК, СКД).

6.2. Допускается соединение "цепного типа" скоб типоразмеров:

СК-7	с	СКД-10;
СКД-10	-"-	СК-7, СК-12, СКД-12;
СК-12, СКД-12	-"-	СКД-10, СК-16, СКД-16;
СК-16, СКД-16	-"-	СК-12, СКД-12, СК-21, СКД-21;
СК-21, СКД-21	-"-	СК-16, СКД-16, СК-25, СК-30, СКД-30;
СК-25	-"-	СК-21, СКД-21, СК-30, СКД-30, СК-35;
СК-30, СКД-30	-"-	СК-21, СКД-21, СК-25, СК-35, СКД-45, СК-53;
СК-35	-"-	СК-25, СК-30, СКД-30, СКД-45, СК-53, СК-60;
СКД-45	-"-	СК-30, СКД-30, СК-35, СК-53, СК-60, СК-75;
СК-53	-"-	СК-30, СК-35, СКД-45, СК-60, СК-75;

СК-60	с	СК-35, СКД-45, СК-53, СК-75;
СК-75	-"-	СКД-45, СК-53, СК-60, СК-90;
СК-90	-"-	СК-75, СК-110;
СК-110	-"-	СК-90, СК-120;
СК-120	-"-	СК-110;
СК-135	-"-	СК-120, СК-110, СК-180;
СК-180	-"-	СК-135;
СК-240	-"-	СК-270, СК-360;
СК-270	-"-	СК-240, СК-360;
СК-360	-"-	СК-240, СК-270.

6.3. Скобы типа СКТ должны соединяться:

однолапчатой проушиной с арматурой, имеющей двухлапчатую проушину (например, звенья промежуточные двойные 2ПР);

двухлапчатой проушиной с арматурой, имеющей однолапчатую проушину (например, звенья промежуточные прямые типа ПР).

При этом разрушающая нагрузка скобы должна соответствовать нагрузке соединяющейся с ней арматуры.

7. ГАРАНТИИ ИЗГОТОВИТЕЛЯ

7.1. Гарантии изготовителя скоб - по ГОСТ 13276-79.

ИНФОРМАЦИОННЫЕ ДАННЫЕ

I. УТВЕРЖДЕН ПРИКАЗОМ Министерства энергетики и электрификации СССР от I8.I2.87 № 352А

ИСПОЛНИТЕЛИ Я.А.Кловский, В.М.Адясов, С.П.Волков, Н.Н.Попова

2. ЗАРЕГИСТРИРОВАН Всесоюзным информационным фондом стандартов (ИФС) за № 84I2I99 от 28 января I988 г.

3. ВВЕДЕН ВПЕРВЫЕ

4. ССЫЛОЧНЫЕ НОРМАТИВНО-ТЕХНИЧЕСКИЕ ДОКУМЕНТЫ

Обозначение НТД, на который дана ссылка	Номер пункта, подпункта, перечисления, приложения
ГОСТ 397-79	2.2
ГОСТ 2744-79	3.I; 4.I
ГОСТ 59I5-70	2.2
ГОСТ 8479-70	2.2
ГОСТ I0605-72	2.2
ГОСТ II359-75	I.3
ГОСТ II37I-78	2.2
ГОСТ I3276-79	Вводная часть; 2.I; 5.I; 7.I

Подписано в печать 26.09.88.
Формат 60x84 1/16 Печать офсетная
Усл.печ.л. 0,70 Усл.кр.-отт. 0,65 Уч.-изд.л. 0,6
Тираж 670 экз. Заказ № 934 Цена II коп.

Центр научно-технической информации по энергетике и электрификации Минэнерго СССР, I2904I Москва, [illegible], д.68, тел. 925-26-47

Типография Информэнерго, I2904I Москва, I-й Переяславский пер., д. 5

gost.e-ecolog.ru