ТИПОВОЙ ПРОЕКТ

221-1-443.85

ШКОЛА НА 33 КЛАССА /1251-1296 УЧАЩИХСЯ/

В КОНСТРУКЦИЯХ СЕРИИ 1.090.1-1.

АЛЬБОМ IV

ИЗДЕЛИЯ ЖЕЛЕЗОБЕТОННЫЕ
ЗАВОДСКОГО ИЗГОТОВЛЕНИЯ
ИЗДЕЛИЯ МОНОЛИТНЫЕ
ЖЕЛЕЗОБЕТОННЫХ КОНСТРУКЦИЙ
ИЗДЕЛИЯ МЕТАЛИЧЕСКИЕ

gost.e-ecolog.ru

ТИПОВОЙ ПРОЕКТ
221-1-443.85
ШКОЛА НА 33 КЛАССА
/1251-1296 УЧАЩИХСЯ/
В КОНСТРУКЦИЯХ СЕРИИ 1.090.1-1.

АЛЬБОМ IV

Альбом I	АС1	Архитектурно-строительные решения
	ТХМ	Технология и механизация
Альбом II	ХС	Холодоснабжение
	ОВ	Отопление и вентиляция
	ВК	Водопровод и канализация
Альбом III	ЭОМ	Электроснабжение и силовое электрооборудование
	АУ	Автоматизация устройств инженерного оборудования
	СС	Связь и сигнализация
Альбом IV	АС.И1	Изделия железобетонные заводского изготовления
	АС.И2	Изделия монолитные железобетонных конструкций
	АС.И3	Изделия металлические
Альбом V	СО	Спецификация оборудования
Альбом VI	ВМ	Ведомость потребности в материалах /4.1,2/
Альбом VII	СМ	Сметы /4.1,2/
Альбом VIII	АС2	Проектная документация по переводу хозяйственно-бытовых помещений в подвале для использования под ПРУ

Проект утвержден Госгражданстроем приказ N 238 от 24.08.1984 г.
Рабочая документация введена в действие Цинизм торгово-бытовых зданий и туристских комплексов приказ N 87 от 10.09.85 г.

Разработан Цинизм торгово-бытовых зданий и туристских комплексов

Гл. инженер института Носков В.И.

Гл. архитектор проекта Чвалун А.А.

Примененный материал: Типовой проект 272-12-66.84 „Мебельный магазин торговой площадью 1000 кв.м" Альбом IV Задание заводу на изготовление щитов автоматизации устройств инженерного оборудования

Распространяет Свердловский филиал ЦИТПа

Ал IV

Обозначение	Наименование	Стр.	Примеч.
	Титульный лист		
221-1-443.85АС.И1 -010000	Колонна 1КНД 4,16...1КНО4,16	4-8	
	1КН 4,16...1КНД 4,28; 1КНО4,28		
	1КН 4,28; 3КВД 4,33; 3КВО 4,33		
-000100	Каркас пространственный	9-15	
	КП-62.1; КП-63.1; КП-66,1;		
	КП-62.2; КП-63,2; КП-66,2;		
	КП-20,1; КП-21,1; КП-21,2		
	КП-21,3; КП-20,2; КП-20,3		
-0000ВС	Ведомость расхода стали на элемент	16	
-020000	Диафрагма жесткости	17	
	2Д56,20-1; 1Д56,20-1		
-030000	Диафрагма жесткости	18	
	2Д 56,28-1; 1Д56,28-1		
-040000	Диафрагма жесткости	19	
	2ДПК 56,28-1		
-000001	Деталь закладная СМН-8	20	
-000002	Каркас плоский КР-18а	20	
-050000	Балка Б-60,4,1,8-Т; 1Б-58.4,18-т	21	
	2Б-58.4,18-Т		
-000200	Каркас пространственный	22	
	КП-1; КП-2		
-000003	Каркас плоский КР-1; КР-2	22	
-000004	Каркас плоский КР-3; КР-4	23	
-000005	Деталь закладная М-1; М-2	23	
-000006	Петля строповочная СП-1	24	
-060000	Ригель РОР 6,56-60АТ-У-1	25	
	РДР6,56-110 АТУ-1		
-070000	Панель перекрытия 1ПК12-4АТ-УТ4	26	

Обозначение	Наименование	Стр.	Примеч.
080000	Панель перекрытия ПТ 116,17-6АТ-У-Т	27	
	ПТ 116,17-8АТУ Т-1		
090000	Панель цокольная 3ПСЦ13,21.3,0-П	28-29	
	3ПСЦ13,21.3,5-П; 4ПСЦ13,21.3,0-П		
	4ПСЦ13,21.3,5-П		
000300	Каркас пространственный	30-31	
	3КП13,21; 4КП 13.21		
100000	Панель стеновая 3ПС14,33.3,5-П;	32-33	
	3ПС14.33.4,0-П; 4ПС14.33.3,5-П; 4ПС14.33.4,0-П		
000400	Каркас пространственный 3КП14,33	34-35	
	4КП 14.33		
110000	Панель парапетная 3ПСП14.10.2,6-П	36-37	
	3ПСП14.10.3,1-П; 4ПСП14.10.2,6-П		
	4ПСП14.10.3,1-П		
000500	Каркас пространственный	38-39	
	3КПП 14.10;...; 4КПП 14.10...		
120000	Панель цокольная 3ПСЦ13,21.3,0-ПТ	40-43	
	3ПСЦ13.21.3,5-ПТ; 4ПСЦ 13,21.3,0-ПТ;		
	4ПСЦ13.21.3,5-ПТ.		
000007	Сетка С19а; С20а; С33а; С34а; С55а; С56а	44-45	
130000	Стеновая панель 3ПС14.33.3,5-ПТ,	46-49	
	3ПС14.33.4,0-ПТ, 4ПС14.33.3,5-ПТ;		
	4ПС14.33.4,0-ПТ		
000008	Сетка С64а, С65а, С78а, С 79а	50-51	
140000	Панель парапетная 3ПСП14.10.2,6-ПТ	52-53	
	3ПСП-14.10.3,1-ПТ; 4ПСП14.10-2,6-ПТ,		
	4ПСП-14.10.3,1-ПТ.		

Инв. № подл. | Подпись и дата | Взам. инв. №

Обозначение		Наименование	Стр.	Примеч
	150000	Панель стеновая наружная	54-56	
		2ПС029...; 1ПС029...; ПСД28...		
		2ПСД28...		
	160000	Панель стеновая наружная	57-59	
		1ПС060..., 1ПС030..., 3ПС030...		
		1ПС029...; 2ПС029...		
221-1-443.85АСИ2	0100	Каркас К-1	60	
	0200	Каркас (К-2 ÷ К-5)	61	
	0300	Сетка (С-1 ÷ С-3)	62	
	0400	Рама Р-1	63	
	0001	Деталь закладная ЗД-1	64	
	0002	Деталь закладная ЗД-2	65	
	0003	Петля монтажная МП-1	65	
221-1-443.85АСИ3	01	Рама металлическая	66	
		Р-1 ÷ Р-4		
	02	Рама металлическая	67	
		Р-5 ÷ Р-7		
	03	Решетка металлическая РМ-1	68	
	04	Деталь закладная КН-1, М-1	69	
	05	Деталь закладная М-2 ÷ М-6	70	
	06	Деталь закладная М-7 ÷ М-10	71	
	07	Деталь закладная М-11; М-12	72	
	08	Деталь закладная М-13	73	
	09	Каркас плоский КР-1	73	
	10	Изделие закладное ИМС-1	74	
	11	Изделие закладное ИМС-3	74	
	12	Анкер А-1	75	
	13	Анкер А-2	75	
	14	Деталь закладная ЗД-1	76	
	15	Деталь закладная ЗД-2	76	
	16	Кронштейн КР-7	77	
	17	Стремянка СМ-1	78	

Инв.№ подл. | Подпись и дата | Взам.инв.№

Ал. IV

Формат	Зона	Поз.	Обозначение	Наименование	Количество на исполнение															Примеч.
					–	01	02	03	04	05	06	07	08	09	10	11	12	13	14	15	
				Документация																
А3			1.020-1/83 2-6 ООУ	Узлы арматурные																
			221-1-443.85 АСИ1.0000 ВС	Ведомость расхода																
				стали на элемент																
				Сборочные единицы																
А3		1	221-1-443.85 АСИ1.000100	КП-62,1	1															
			-01	КП-63,1		1	1	1												
			-02	КП-66,1					1											
			-03	КП-62,2						1										
			-04	КП-63,2							1	1								
			-05	КП-66,2									1							
			-06	КП-20,1										1						
			-07	КП-21,1											1	1				
			-08	КП-21,2													1			
			-09	КП-21,3														1		
			-10	КП-20,2															1	
			-11	КП-20,3																1

Привязан

Инв. №

Нач. М.	Леонов	
Н. контр.	Бикбаева	
Гл. инж.	Шурмухина	
ГИП	Евко	
Инжен.	Гранильщиков	

221-1-443.85 АСИ 1. 01.0000

Колонна 1КНД 4,16..., 1КНО4,16..., 1КН4,16..., 1КНД4,28..., 1КНО4,28..., 1КН4,28 3КВД4,35, 3КВО4,33...

Стадия	Лист	Листов
Р	1	5

ЦНИИЭП торгово-бытовых зданий и туристских комплексов

Инв. № подл. | Подпись и дата | Взам. инв. №

Формат	Зона	Поз.	Обозначение	Наименование	Количество на исполнение															Примеч.
					-	01	02	03	04	05	06	07	08	09	10	11	12	13	14	15	
				Сборочные единицы																
А3		1	1.020-1/83.2-15 23	Изделие закладное МН13													2			
		2	23 -02	МН15															2	2
		3	23 -03	МН16			6		3			4								
		4	23 -05	МН18		4			3		4		4		2	2		2		
		5	24	МН19			1		1			1					1			
		6	24 -02	МН21									1		1	1		1	1	1
		7	24 -03	МН22			1													
		8	24 -05	МН24		1		1			1						2		2	2
		9	24 -07	МН34	1	2	2	1		1	3		2	5	10	8	4	4		
		10	31 -01	МН44												1	1	1		
		11	33	МН46												2		2		
		12	36	МН51													2		2	2
				Материалы																
				Бетон М500	0,536	0,533	0,533	0,533	0,53	0,736	0,733	0,733	0,73	1,472	1,466	1,466	1,463	1,463	1,469	1,469	м³

Привязан:

Инв.№

Рис. 1

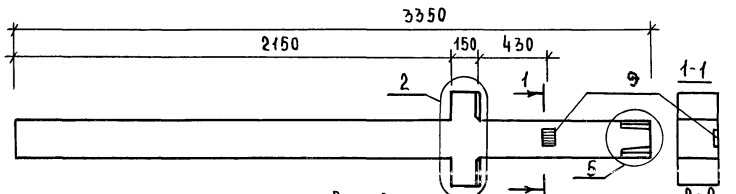

Рис. 2

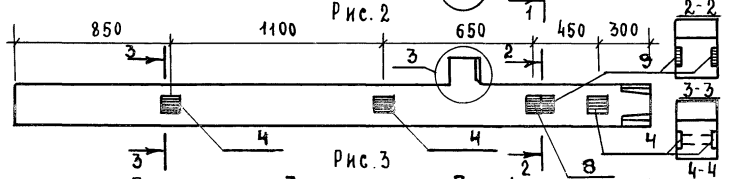

Рис. 3

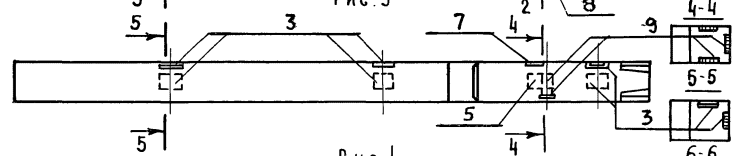

Рис. 4

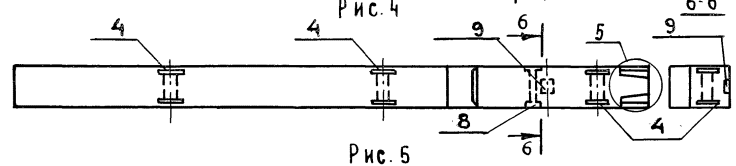

Рис. 5

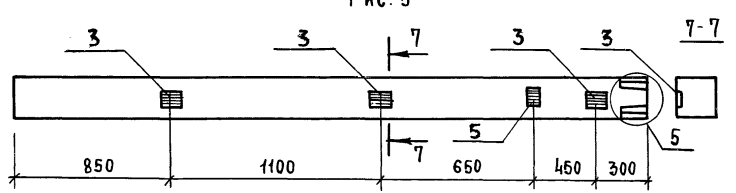

Обозначение	Марка	Рис.	Масса ед., кг
221-1-443.85АСИ1. 010000	1КНД 4.16 - 1.8 . 1П	1	1390
01	1КНО 4.16 - 1.8 . 2П. 4Д	2	1450
02	1КНО 4.16 - 1.8 . 2П. 8Д	3	1440
03	1КНО 4.16 - 1.8 - 1П . 4Д	4	1460
04	1КН 4.16 - 1.8 . 4Д	5	1390

N узла	N документа
1	1.020 - 1.83 2-5 004 А1
2	
3	А2
4	А2
5	А2

Привязан:

Инв. N

Нач. М.	Леонов	
Н. контр.	Бикбаева	
Гл. ин. м.	Шурмухина	
ГИП	Евко	
Инж.	Гранильщикова	

221-1-443.85 АСИ1. 010000

1КНД 4.16 - 1.8. 1П
1КНО 4.16 - 1.8. 2П. 4Д
1КНО 4.16 - 1.8. 2П. 8Д
1КНО 4.16 - 1.8. 1П. 4Д
1КН 4.16 - 1.8. 4Д

Стадия	Масса	Масштаб
Р	см. табл.	—
Лист 3	Листов 5	

ЦНИИЭП торгово-бытовых зданий и туристских комплексов

Инв. N подл. | Подпись и дата | Взам. инв. N

Ал. IV

Рис.1

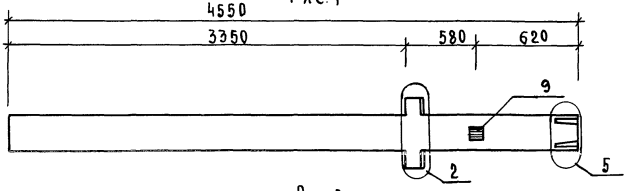

Рис.2

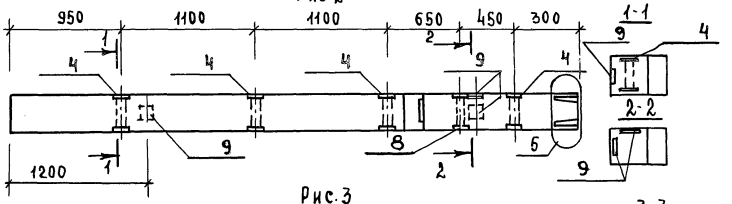

Рис.3

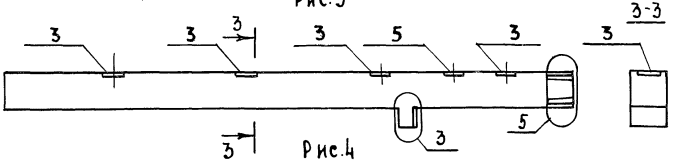

Рис.4

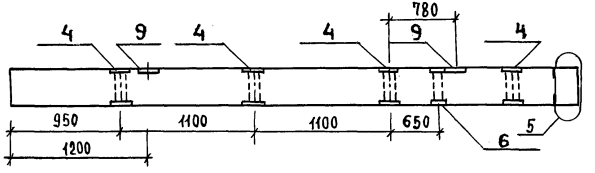

Обозначение	Марка	Рис.	Масса ед., кг
221-1-443.85 АСИ1.010000-05	1КНД 4.28-1.8.1П	1	1900
-06	1КНО 4.28-1.8.3П,5Д	2	1880
-07	1КНО 4.28-1.8.5Д	3	1880
-08	1КН 4.28-1.8.3П,5Д	4	1830

N узла	N документа
1	1.020-1.83.2-5.00У Л1
2	Л1
3	Л2
4	Л2
5	Л2

Привязан:

Инв.№

221-1-443.85 АСИ1.010000

Лист 4

Инв.№ подл. | Подп. и дата | Взам. инв.№

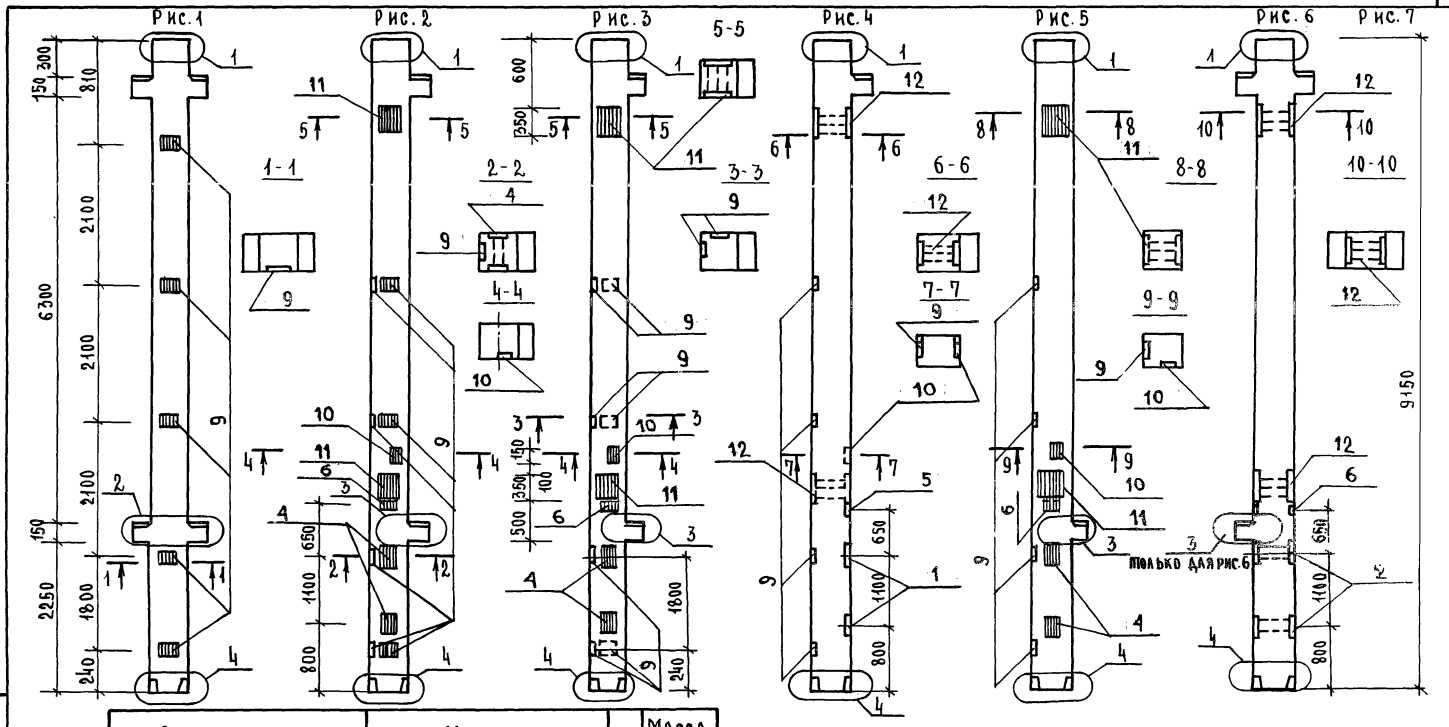

Обозначение	Марка	Рис.	Масса ед., кг
221-1-443.85 АСИ1.010000-09	3КВД 4.33-2.8.5п	1	3.760
-10	3КВО 4.33-2.8.10п.5е,3д	2	3.800
-11	3КВО 4.33-2.8.8п.3е,3д	3	3790
-12	3КВО 4.33а-2.8.4п.3е,3д	4	3890
-13	3КВО 4.33-2.8.4п.3с.3д	5	3770
-14	3КВД 4.33а-2.8.2с.3д	6	3890
-15	3КВД 4.33-2.8.2с.3д	7	3980

Привязан

Инв.№

221-1-443.85 АСИ1.010000

Лист 5

Инв.№ подл. | Подпись и дата | Взам.инв.№

Ал. IV

Формат	Зона	Поз.	Обозначение	Наименование	Кол.	Примечание
				Данные для исполнения		
А4			221-1-443.85АСИ1-000100	КП-62.1		
				Сборочные единицы		
А4		1	1.020-1/83.2-15 09	Сетка косв. арм. СКА-1	2	
А4		2	1.020-1/83.2-15 10	Сетка косв. арм. СКА-2	3	
А4		3	1.020-1/83.2-15 02	Сетка С-2	1	
А4		4	1.020-1/83.2-15 12	Изделие закладное МН-6	1	
				Детали		
				ГОСТ 5781-82		
Б4		5	28.013.3340	ф28 А-III ℓ=3340	4	18,15 кг
А4		6	1.020-1/83 2-15 08-03	Стержень отдельный	9	
				ст. отд. ГОСТ 5781-82		
		7	6.011.650	ф6А-I ℓ=650	4	0,14 кг
			221-1-443.85.АСИ1-00000 01	КП-63.1		
				Сборочные единицы		
А4		1	1.020-1/83.2-15 09	Сетка косв. арм. СКА-1	2	
А4		2	1.020-1/83.2-15 10	Сетка косв. арм. СКА-2	3	
А4		3	1.020-1/83.2-15 02	Сетка С-2	1	
А4		4	1.020-1/83.2-15 11	Изделие закладное МН-5	1	
				Детали		
				ГОСТ 5781-82		
Б4		5	28.013.3340	ф28 А-III ℓ=3340	1	18,15 кг

Формат	Зона	Поз.	Обозначение	Наименование	Кол.	Примечание
А4		6	1.020-1/83.2-15 08-03	Стержень отдельный	9	
				ГОСТ 5781-82		
А4		7	6.011.650	ф6А-I ℓ=650	4	0,14 кг
			221-1-443.85.АСИ1.000100 02	КП-66-1		
				Сборочные единицы		
А4		1	1.020-1/83.2-15 09	Сетка косв. арм. СКА-1	2	
А4		2	1.020-1/83.2-15.10	Сетка косв. арм. СКА-2	2	
А4		3	1.020-1/83.2-15.02	Сетка С-2	1	
				Детали		
				ГОСТ 5781-82		
Б4		5	28.013.3340	ф28 А-III ℓ=3340	4	18,15 кг
А4		6	1.020-1/83.2-15 08-03	Стержень отдельный	9	
				ГОСТ 5781-82		
Б4		7	6.011.650	ф6 АI ℓ=650	4	0,14кг

Инв.№ подл. | Подпись и дата | Взам. инв.№

Привязан

Инв.№

Нач.М.	Леонов	
Н.контр.	Бикбаева	
Гл.инж.м.	Шурмухина	
ГИП	Евко	
Инженер	Граниальщикова	

221-1-443.85 АСИ1.000100

Каркас пространственный КП62.1; КП-63,1; КП-66.1; КП-62.2; КП-63.2; КП-66.2; КП-20.1; КП-21.1; КП-21.2; КП-21.3; КП-20.2; КП-20,3;

Стадия	Лист	Листов
Р	1	7

ЦНИИЭП торгово-бытовых зданий и туристских комплексов

Формат	Зона	Поз.	Обозначение	Наименование	Кол.	Примечание
				ДАННЫЕ ДЛЯ ИСПОЛНЕНИЯ		
			221-1-443.85. АСИ1 000100 03	КП - 62. 2		
				СБОРОЧНЫЕ ЕДИНИЦЫ		
АЧ		1	1. 020 - 1/83. 2 - 15 09	СЕТКА КОСВ. АРМ. СКА-1	2	
АЧ		2	1. 020 - 1/83. 2 - 15 10	СЕТКА КОСВ. АРМ. СКА-2	3	
А-Ч		3	1. 020 - 1/83. 2 - 15 02	СЕТКА С-2	1	
АЧ		4	1. 020 - 1/83. 2 - 15 12	ИЗДЕЛИЕ ЗАКЛАДНОЕ МН-6	1	
				ДЕТАЛИ		
				ГОСТ 5781-82		
БЧ		5	28. 013. 4540	ф28 А III ℓ = 4540	4	21,9 кг
АЧ		6	1. 020 - 1/83. 2 - 15 08-03	СТЕРЖЕНЬ ОТДЕЛЬНЫЙ	18	
				ГОСТ 5781-82		
АЧ		7	6. 011. 650	ф6 А-I ℓ = 650	4	0,14кг
			221-1-443.85. АСИ1-000100 04	КП - 63,2		
				СБОРОЧНЫЕ ЕДИНИЦЫ		
АЧ		1	1.020-1/83.2-15 09	СЕТКА КОСВ. АРМ. СКА-1	2	
АЧ		2	1. 020 - 1/83.2-15 10	СЕТКА КОСВ. АРМ. СКА-2	3	
АЧ		3	1. 020 - 1/83. 2 - 15 02	СЕТКА С-2	1	
АЧ		4	1. 020 - 1/83.2-15 11	ИЗДЕЛИЕ ЗАКЛАДНОЕ МН5	1	
				ДЕТАЛИ		
				ГОСТ 5781-82		
АЧ		5	28. 013. 4540	ф28 А III ℓ=4540	4	21.9кг
АЧ		6	1. 020 - 1/83. 2-15 08-03	СТЕРЖЕНЬ ОТДЕЛЬНЫЙ	18	
				ГОСТ 5781-82		
АЧ		7	6. 011. 650	ф6 А I ℓ = 450	4	0,14 кг

Формат	Зона	Поз.	Обозначение	Наименование	Кол.	Примечание
			221-1-443.85. АСИ1-000100 05	КП - 66. 2		
				СБОРОЧНЫЕ ЕДИНИЦЫ		
АЧ		1	1. 020 - 1/83. 2-15 09	СЕТКА КОСВ. АРМ. СКА-1	2	
АЧ		2	1. 020 - 1/83. 2-15 10	СЕТКА КОСВ. АРМ. СКА-2	2	
АЧ		3	1. 020 - 1/83. 2-15 02	СЕТКА С-2	1	
				ДЕТАЛИ		
				ГОСТ 5781-82		
АЧ		5	28. 013. 4540	ф28А-III L=4540	4	21.9кг
АЧ		6	1.020-1/83. 2-15 08-03	СТЕРЖЕНЬ ОТДЕЛЬНЫЙ	18	
				ГОСТ 5781-82		
		7	6. 011. 650	ф6АI L = 650	4	0.14кг
			221-1-443.85. АСИ1-000100 06	КП - 20. 1		
				СБОРОЧНЫЕ ЕДИНИЦЫ		
АЧ		1	1. 020-1/83. 2-15 09-01	СЕТКА КОСВ. АРМ. СКА-3	2	
АЧ		2	1. 020-1/83. 2-15 10. 01	СЕТКА КОСВ. АРМ. СКА-4	3	
АЧ		3	1. 020-1/83. 2-15 02	СЕТКА С-2	3	
АЧ		4	1. 020-1/83. 2-15 05	ИЗДЕЛИЕ ЗАКЛАДНОЕ МН-2	4	
АЧ		5	1. 020-1/83. 2-15 12-01	ИЗДЕЛИЕ ЗАКЛАДНОЕ МН8	2	
				ДЕТАЛИ		
				ГОСТ 5781-82		
БЧ		6	28. 013. 9130	ф28 А III ℓ = 9140	4	44,1 кг
АЧ		7	1. 020-1/83. 2-15 08-03	СТЕРЖЕНЬ ОТДЕЛЬНЫЙ	30	
БЧ		8	6. 011. 650	ГОСТ 5781-82		
				ф6 А-I, ℓ = 650	4	0,14кг

Ал. IV

Инв. № подл. | Подпись и дата | Взам. инв. №

Формат	Зона	Поз.	Обозначение	Наименование	Кол.	Примечание
				Данные для исполнения		
			221-1-443.85.АСИ 1-000100 07	КП-21.1		
				Сборочные единицы		
А4		1	1.020-1/83. 2-15 09-01	Сетка. косв. арм. СКА-3	2	
А4		2	1.020-1/83. 2-15 10-01	Сетка. косв. арм. СКА-4	3	
А4		3	1.020-1/83. 2-15 02	Сетка. С-2	3	
А4		4	1.020-1/83. 2-15 05	Изделие закладное МН-2	4	
А4		5	1.020-1/83. 2-15 11-01	Изделие закладное МН-7	2	
				Детали		
				ГОСТ 5781-82		
Б4		6	28.013.7130	⌀28 А III, L=7130	4	44,1 кг
А4		7	1.020-1/83. 2-15 08-03	Стержень отдельный	30	
Б4		8	6.011.650	ГОСТ 5781-82		
				⌀6 АI, ℓ=650	4	0,14 кг
			221-1-443.85. АСИ 1-000100 08	КП-21.2; КП-21.3		
				Сборочные единицы		
А4		1	1.020-1/83. 2-15 09-01	Сетка. косв. арм. СКА-3	2	
А4		2	1.020-1/83. 2-15 10-01	Сетка. косв. арм. СКА-4	3	
А4		3	1.020-1/83. 2-15 02	Сетка С-2	3	
А4		4	1.020-1/83. 2-15 05	Изделие закладное МН-2	4	
А4		5	1.020-1/83. 2-15 11-01	Изделие закладное МН-7	1	
				Детали		
				ГОСТ 5781-82		
Б4		6	28.013.7130	⌀28 А III, ℓ=7140	4	44,1 кг
А4		7	1.020-1/83. 2-15 08-03	Стержень отдельный	30	
Б4		8	6.011.650	ГОСТ 5781-82		

Формат	Зона	Поз.	Обозначение	Наименование	Кол.	Примечание
				⌀6 АI, ℓ=650	4	0,14 кг
			221-1-443.85. АСИ 1-000100 09	КП-20.2		
				Сборочные единицы		
А4		1	1.020-1/83. 2-15 09-01	Сетка косв. арм. СКА-3	2	
А4		2	1.020-1/83. 2-15 10-01	Сетка косв. арм. СКА-4	3	
А4		3	1.020-1/83. 2-15 02	Сетка С-2	3	
А4		4	1.020-1/83. 2-15 05	Изделие закладное МН-2	4	
А4		5	1.020-1/83. 2-15 11-01	Изделие закладное МН-7	1	
А4		7	1.020-1/83. 2-15 12-01	Изделие закладное МН-8	1	
				Детали		
				Гост 5781-82		
Б4		6	28.013.7130	⌀28 А III, L=7140	4	44,1кг
А4		7	1.020-1/83.2-15 08-03	Стержень отдельный	30	
Б4		8	6.011.650	ГОСТ 5781-82		
				⌀6 АI, ℓ=650	4	0,14 кг

Ал. IV

Инв. N подл. | Подпись и дата | Взам. инв. N

Ал. III

Формат	Зона	Поз.	Обозначение	Наименование	Кол.	Примечание
			ДАННЫЕ	ДЛЯ ИСПОЛНЕНИЯ		
			221-1-443.85. АСИ1-000100 10	КП - 20.3		
				Сборочные единицы		
А4		1	1.020-1/83. 2-15 09-01	Сетка косв. арм. СКА-3	2	
А4		2	1.020-1/83. 2-15 10-01	Сетка косв. арм. СКА-4	3	
А4		3	1.020-1/83 2-15 02	Сетка С-2	3	
А4		4	1.020-1/83. 2-15 05	Изделие закладное МН2	4	
А4		9	1.020-1/83.2-15. 12-01	Изделие закладное МН-8	1	
				Детали		
				ГОСТ 5781-82		
Б4		6	28,013,9130	ф 28 А III, L = 914.0	4	44,1 кг.
А4		7	1.020-1/83. 2-15 08-03	Стержень отдельный	30	
				ГОСТ 5781-82		
Б4		8	6.011. 650	ф 6 АI, ℓ = 680	4	0,14 кг.

Инв. N подл. | Подпись и дата | Взам. инв. N

Ал. IV

Рис. 1

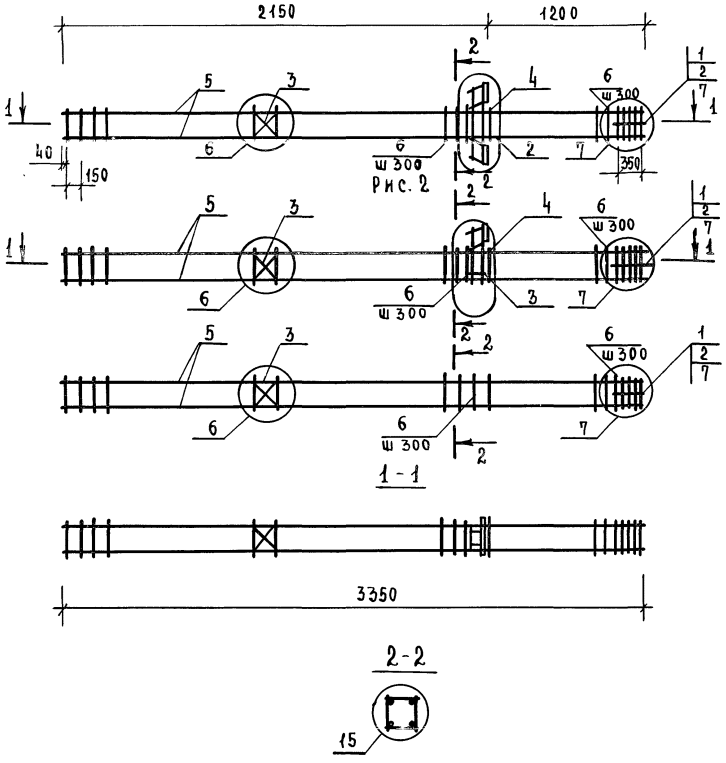

Обозначение	Марка	Рис.	Масса ед. кг
221-1-443. 85АСИ1.000100	КП-62.1	1	92.5
-01	КП-63.1	2	92.5
-02	КП-66.1	3	91.1

N узла	N документа
2	1.020-1.83.2-6 004 Л.1
3	Л.1
6	Л.2
7	Л.3
15	Л.2

Привязан

Инв. №

Рук. мас	Леонов	
Н. контр	Бикбаева	
Гл. инж. пр	Шурмухина	
ГАП	Чвалун	
ГИП	Евко	
Инженер	Гранильщикова	

221-1-443. 85.АСИ1-000100 СБ

Каркас пространственный КП-62.1; КП-63.1; КП-66.1

Стадия	Масса	Масштаб
Р	см. табл.	—
Лист 5	Листов 7	

ЦНИИЭП торгово-бытовых зданий и туристских комплексов

Инв. № подл. | Подпись и дата | Взам. инв. №

Рис. 1

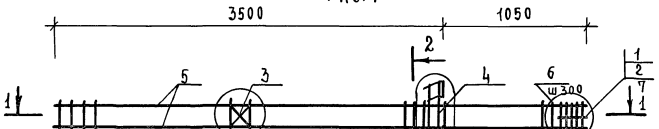

Рис. 2

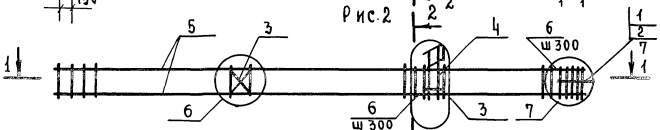

Рис. 3

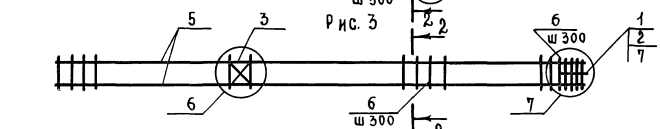

1-1

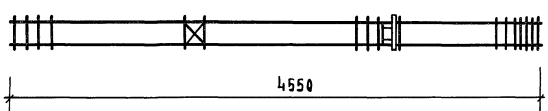

2-2

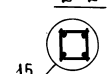

Обозначение	Марка	Рис.	Масса ед. кг
221-1-443.85 АСИ1. 000100-03	КП-62.2	1	117.4
-04	КП-63.2	2	117.4
-05	КП-66.2	3	116.4

N узла	N документа
2	1.020-1.83.2-6 00У Л1
3	Л1
6	Л2
7	Л3
15	Л2

Рис. 1

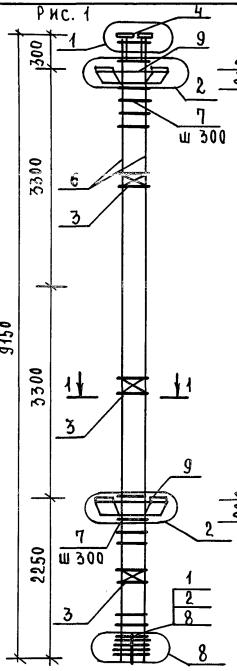

Рис. 2

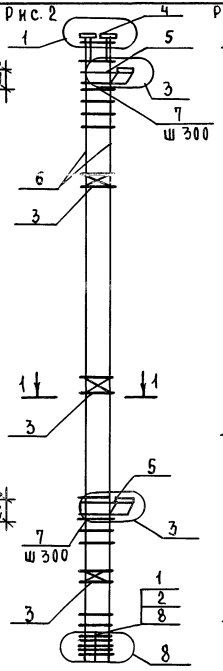

Рис. 3

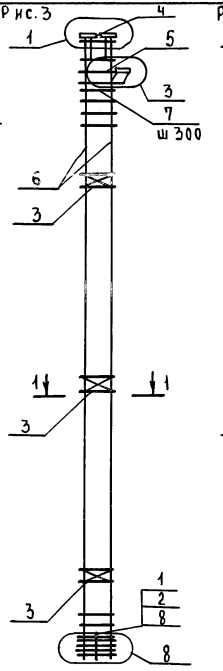

Рис. 4

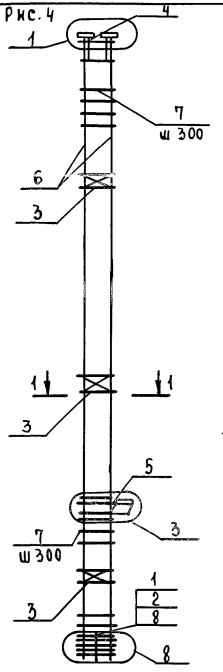

Рис. 5

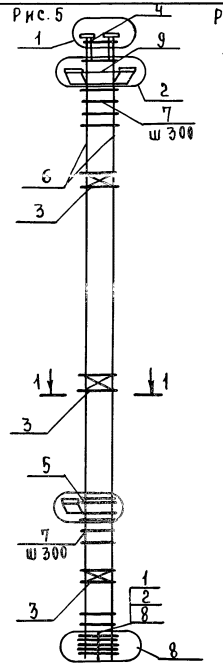

Рис. 6

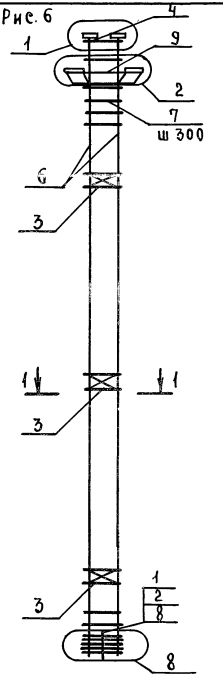

Обозначение	Марка	Рис.	Масса, ед. кг
221-1-443.85АСИ1.000100-09	КП-20.1	1	238.34
-10	КП-21.1	2	221.62
-11	КП-21.2	3	212.26
-12	КП-21.3	4	212.26
-13	КП-20.2	5	230.98
-14	КП-20.3	6	221.62

N узла	N документа
1	1.020-1/83.2-6 00У Л1
2	Л1
3	Л1
6	Л2
8	Л3

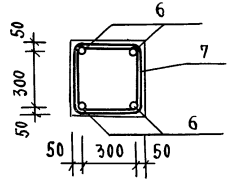

Ал.IV

Марка элемента	Арматурные изделия					Изделия закладные																			
	Арматура класса					Прокат марки									Арматура класса										
	А III			А I	Итого	ВСТ 3КП2 ГОСТ 380-71									А III								А I	Итого	Всего
	ГОСТ 5781-82					ГОСТ 103-76									ГОСТ 5781-82										
	ф8	ф10	ф28	ф6		5×50	6×100	10×70	10×120	12×150	12×250	12×340	20×160	10×100	ф8	ф10	ф12	ф16	ф18	ф20	ф22	ф28	ф8		
1КНД 4.16-1,8.1П	9,42	14,5	64,6	3,93	92,5	—	1,13	1,88	6,78	2,83	—	—	—	—	0,4	0,23	1,18	—	—	—	4,0	—	0,24	18,67	111,2
1КНО 4.16-1,8.2П.4Д	9,42	14,5	64,6	3,93	92,5	—	2,26	3,76	3,39	7,66	40,98	—	—	—	0,8	0,58	4,04	13,42	—	—	3,08	—	0,24	80,2	172,7
1КНО 4.16-1,8.2П.8Д	9,42	14,5	64,6	3,93	92,5	—	2,26	3,76	3,39	3,53	43,81	—	—	—	0,8	0,58	0,92	5,1	—	—	3,08	—	0,24	67,5	159,97
1КНО 4.16-1.8.1П.4Д	9,42	14,5	64,6	3,93	92,5	—	1,13	3,76	3,39	7,06	43,81	—	—	—	0,4	0,58	2,48	15,16	—	—	3,08	—	0,24	81,4	173,9
1КН 4.16-1,8.4Д	8,04	14,5	64,6	3,93	91,1	—	—	—	—	2,83	20,5	—	—	—	—	—	0,78	9,18	—	—	—	—	—	33,3	124,4
1КНД 4.28-1,8.1П	9,42	14,5	87,7	5,82	117,4	—	1,13	1,88	6,78	—	—	—	—	—	0,4	0,23	1,18	—	—	—	4,0	—	0,24	15,8	133,2
1КНО 4.28-1,8.3П.5Д	9,42	14,5	87,7	5,82	117,4	—	3,39	3,76	3,39	7,06	54,62	—	—	—	1,2	0,58	3,00	17,08	—	—	3,08	—	0,24	97,4	214,8
1КНО 4.28-1.8.5Д	9,42	14,5	87,7	5,82	117,4	—	—	3,76	3,39	2,83	29,55	—	—	—	—	0,58	1,96	14,28	—	—	3,08	—	0,24	59,7	177,1
1КН 4.28-1,8.8.2П.5Д	8,04	14,5	87,7	5,82	116,1	—	2,26	—	—	5,66	54,62	—	—	—	0,8	—	2,08	19,12	—	—	—	—	—	84,5	200,6
3КВД 4.33-2.8.5П	—	16,68	176,4	9,8	202,9	—	5,65	0,94	6,78	—	—	—	—	3,12	0,5	—	0,76	1,28	—	6,6	—	12,97	1,92	40,5	243,4
3КВО 4.33-2.8.10П5С3Д	—	16,68	176,4	9,8	202,9	—	11,3	0,94	6,78	5,66	27,3	—	—	3,12	1,0	0,64	0,76	13,1	—	5,08	—	9,92	0,96	86,6	289,5
3КВО 4.33-2.8.8П.3С3Д	—	16,68	176,4	9,8	202,9	0,42	9,04	0,94	6,78	5,66	27,3	—	—	3,12	0,92	0,64	0,76	13,1	—	5,08	—	9,92	0,96	84,7	287,6
3КВО 4.33а-2.8.4П3С3Д	—	16,68	176,4	9,8	202,9	0,42	4,52	0,47	3,39	15,26	28,3	44,8	35,2	3,12	0,52	0,32	0,9	11,76	4,8	26,3	—	4,96	0,48	155,1	357,9
3КВО 4.33-2.8.4П.3С.3Д	—	16,68	176,4	9,8	202,9	0,42	4,52	0,47	3,39	5,66	27,3	—	—	3,12	0,52	0,32	0,38	10,69	—	2,54	—	4,96	0,48	64,8	267,7
3КВД 4.33а-2.8.2С.3Д	—	16,68	176,4	9,8	202,9	—	—	0,94	6,78	22,3	—	44,8	35,2	3,12	—	—	1,38	9,42	4,8	12,9	—	11,8	1,44	154,8	357,8
3КВД 4.33-2.8.2С.3Д	—	16,68	176,4	9,8	202,9	—	—	0,47	3,39	22,3	—	—	35,2	3,12	—	—	0,9	9,42	—	10,4	—	6,84	0,96	93	295,9

Инв.№ подл. | Подпись и дата | Взам. инв.№

Привязан

Инв.№

Рук.маст	Леонов	
Н.контр.	Бикбаева	
Гл.инж.м	Шурмухина	
ГАП	Цвалун	
ГИП	Евко	
Инженер	Гранильщикова	

221-1-443.85 АСИ1.000080

Ведомость расхода стали на элемент

Стадия	Лист	Листов
Р	1	1

ЦНИИЭП торгово-бытовых зданий и туристских комплексов

Ал. IV

Формат	Зона	Поз.	Обозначение	Наименование	Кол. наисп.	01	Примеч.
				Документация			
			1.020-1/83 Ч-1 ООУ	Узлы			
				Сборочные единицы			
		1	1.020-1/83 Ч-1 04	2Д 56.20	1		Рис 1
			-01	1Д 56.20		1	Рис 2
		2	1.020-1/83 Ч-2 -01	Изделие закладное СМН-1	2	2	

Рис. 1

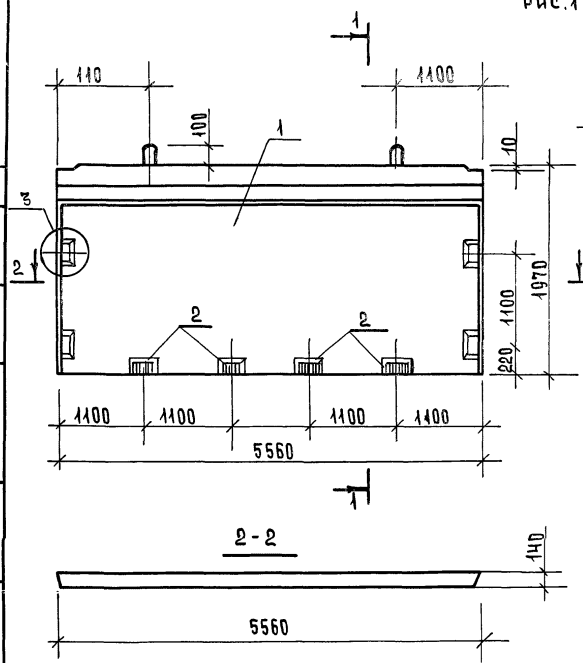

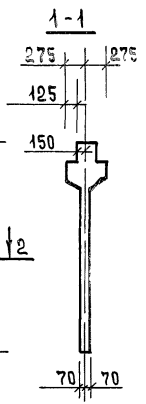

Рис. 2

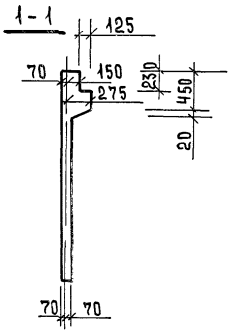

Ведомость расхода стали на дополнительные закладные изделия, кг.

Марка элемента	Изделия закладные: Арматура класса А III ГОСТ 5781-82			Прокат марки ВСТ 3КП2 ГОСТ 380-71 ГОСТ 103-76			Всего
	ф6	ф16	Итого	10×14		Итого	
2Д 56.20-1	0,48	23,4	23,88	15,23		15,23	39,04
1Д 56.20-1	0,48	23,4	23,88	15,23		15,23	39,04

Обозначение	Марка	Рис.	Масса, ед, кг
221-1-443.85 АСИ1.020000СБ	2Д 56.20-1	1	56 80
01	1Д 56.20-1	2	47 50

Привязан

Инв №

Нач. М.	Леонов	
Н. контр.	Бикбаева	
Гл. инж. М.	Шурмухина	
ГИП	Ревко	
Инженер	Гранильщикова	

221-1-443.85 АСИ1. 020000 СБ

Диафрагма жесткости 2Д 56.20-1, 1Д 56.20-1

Стадия	Масса	Масштаб
Р	СМ табл.	—

Лист 1 | Листов 1

ЦНИИЭП торгово-бытовых зданий и туристских комплексов

Инв № подл. | Подпись и дата | Взам. инв №

Обозначение	Марка	Рис.	Масса ед, кг
221-1-443.85 АСИ1.030000 СБ	2Д 56.28-1	1	3330
-01	1Д 56.28-1	2	2900

Формат	Зона	Поз.	Обозначение	Наименование	Кол. на исп. -	Кол. на исп. 01	Примеч.
				Документация			
			1.020-1/83.4-1 ООУ	Узлы			
				Сборочные единицы			
		1	1.020-1/83.4-1 07	2Д 56.28	1		Рис.1
			-01	1Д 56.28		1	Рис.2
		2	1.020-1/83 4-2 01	Изделие закладное СМН-1	2	2	

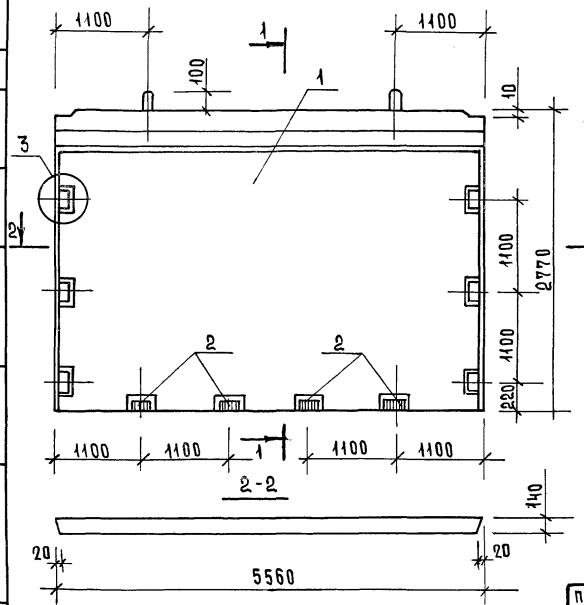

Рис.1

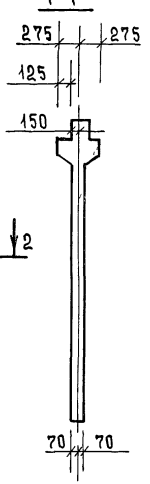

Рис.2

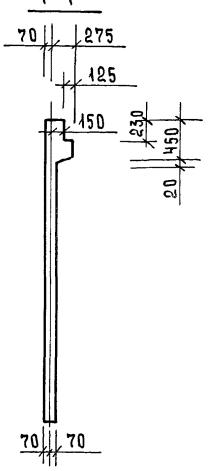

Ведомость расхода стали на дополнительные закладные изделия, кг

Марка элемента	Изделия закладные: Арматура класса А III ГОСТ 5781-82 ф6	ф16	Итого	Прокат марки ВСт3кп2 ГОСТ 380-71 ГОСТ 103-76 10×140		Итого	Всего
2Д 56.28-1	0,48	23,4	23,9	15,23		15,23	39,13
1Д 56.28-1	0,48	23,4	23,9	15,23		15,23	39,13

Привязан			
Инв. №			
Нач. м.	Аронов		
Н. контр.	Бикбаева		
Гл. инж. м.	Шурмухина		
ГИП	Рвко		
Инженер	Гранильщикова		

221-1-443.85 АСИ1.030000 СБ

Диафрагма жесткости 2Д 56.28-1, 1Д 56.28-1

Стадия	Масса	Масштаб
Р	см. габ.	-

Лист 1 Листов 1

ЦНИИЭП торгово-бытовых зданий и туристских комплексов

Ал.IV

Обозначение	Марка	Рис.	Масса, кг
221-1-443.85 АСИ1.040000СБ	2ДПК56.28-1		6250

Формат	Зона	Поз	Обозначение	Наименование	Кол на исп		Примеч.
					-		
				Документация			
			1.020-1/83.4-1 ООУ	Узлы			
				Сборочные единицы			
		1	1.020-1/83 4-1 16	2ДПК 56.28	1		
		2	1.020-1/83 4-2 01	Изделие закладное СМН	1		
		3	АСИ1 000001	Изделие закладное СМН-8	1		

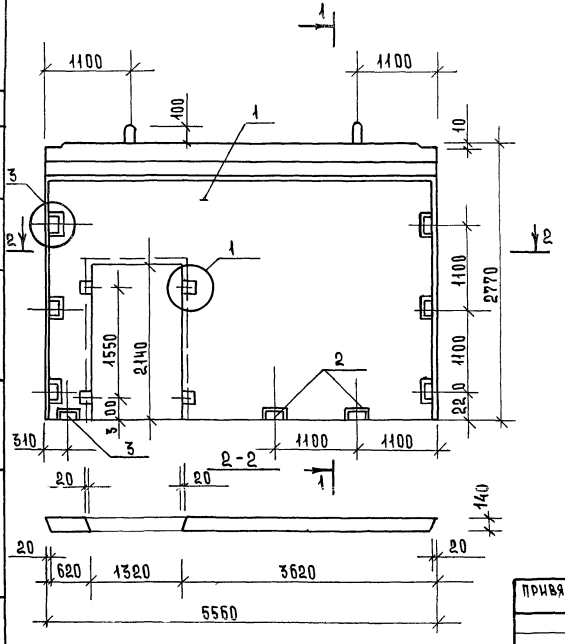

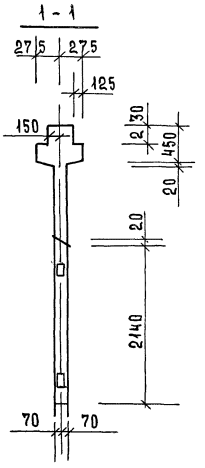

Ведомость расхода стали на дополнительные закладные изделия, кг

Марка элемента	Изделия закладные						Всего
	Арматура класса А-III ГОСТ 5781-82			Прокат марки Вст3кп2 ГОСТ 380-71 ГОСТ 103-76			
	Ф6	Ф16	Итого	10х140		Итого	
2ДПК56.28-1	0,18	9,46	9,64	11,52		11,52	21,16

Привязан			
Инв.№			
Рук.маст	Леонов		
Н.контр.	Бикбаева		
Гл.инж.	Шурмухина		
ГАП	Чвалун		
ГИП	Евко		
Инженер.	Пранильщикова		

221-1-443.85 АСИ1. 040000 СБ

Диафрагма жесткости 2ДПК 56.28-1

Стадия	Масса	Масштаб
Р	ОМ. ТАБЛ.	-
Лист 1	Листов 1	

ЦНИИЭП торгово-бытовых зданий и туристских комплексов

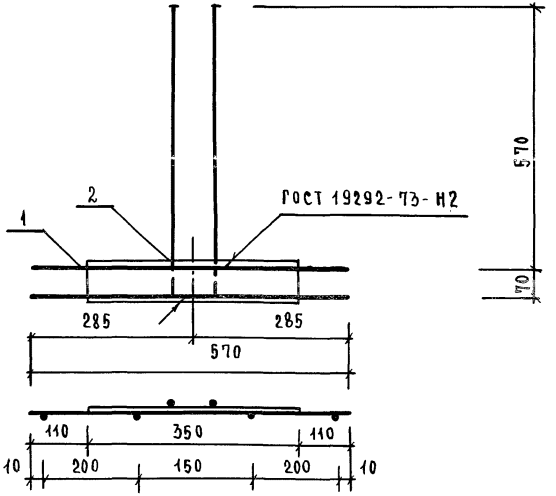

Формат	Зона	Поз.	Обозначение	Наименование	Кол.	Прим.
				Детали		
Б.Ч.		1	221-1-443.85 АСИ1.000002	Каркас КР-18а	1	1.84 кг
Б.Ч.		2	1.020-1/83.4-2 54	Изделие закладное МН-1	1	5.64 кг

Изделие СМН-8 выполнять по типу СМН-1 1.020-1/83 4-2

Привязан

Инв. №

Нач. м.	Леонов	221-1-443.85 АС.И1.000001	
Н. контр.	Бикбаева	Деталь закладная СМН-8	Стадия: Р; Масса: 7.48; Масштаб: —
Гл. инж. м.	Шурмухина		Лист; Листов 1
ГИП	Евко		ЦНИИЭП торговых зданий и туристских комплексов
Инженер	Гранильщикова		

Инв. N подл. | Подпись и дата | Взам. инв. N

Ал. IV

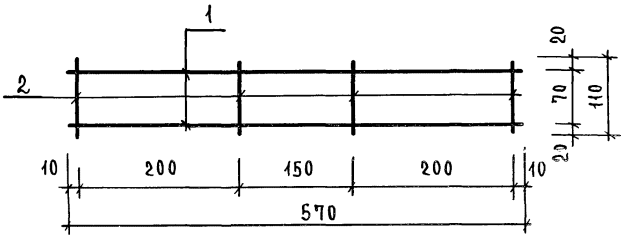

Формат	Зона	Поз.	Обозначение	Наименование	Кол.	Примеч.
				Детали		
				ГОСТ 5781-82		
Б.Ч.		1	16.013.570	ф16 А III, ℓ=570	2	0.89 кг
Б.Ч.		2	6.013.110	ф6, А III, ℓ=110	4	0.02 кг

Сварку производить по указаниям СН 393-78

Привязан

Инв. №

Нач. м.	Леонов	221-1-443.85 АС.И1.000002	
Н. контр.	Бикбаева	Каркас КР-18а	Стадия: Р; Масса: 1.84; Масштаб: —
Гл. инж. м.	Шурмухина		Лист; Листов 1
ГИП	Евко		ЦНИИЭП торговых зданий и туристских комплексов
Инженер	Гранильщикова		

Инв. N подл. | Подпись и дата | Взам. инв. N

Ал. IV

Рис. 1

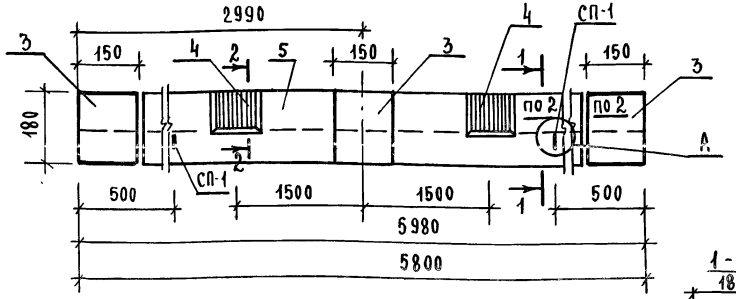

Рис. 2

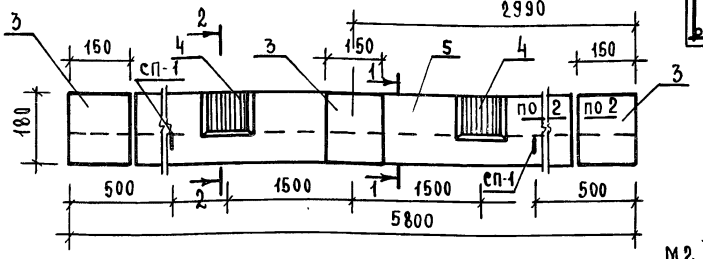

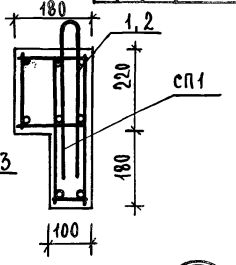

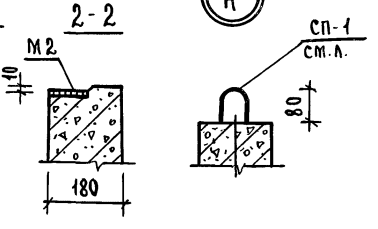

Формат	Зона	Поз.	Обозначение	Наименование	Кол. на испол. –	-01	-02	Примечание
				Сборочные единицы				
		1	221-1-443.85 АСИ1.000200	Каркас КП-1	1			
		2	01	Каркас КП-2		1	1	
				Закладные детали				
		3	221-1-443.85 АСИ1-000005	М-1	3	3	3	
		4	01	М2	2	2	2	
				Материалы				
		5		Бетон тяжелый М200	0.43	0.42	0.42	м3

Обозначение	Марка	Рис	Масса, т
221-1-443.85 АСИ1. 050000	Б-60.4.1.8-Т	1	1.15
– 01	1Б-58.4.1.8-Т	1	1.12
– 02	2Б-58.4.1.8-Т		

Ведомость расхода стали на дополнительные закладные детали, кг

Марка элемента	Изделия арматурные				Изделия закладные					
	Арматура класса AI ГОСТ 5781-82			Всего	Ар-ра, класс AIII ГОСТ 5781-82		Прокат марки ВСт3кп2 ГОСТ 103-76			Всего
	Ф10	Ф6	Итого		Ф10	Итого	-8х150	-8х100	Итого	
Б-60.4.1.8-Т	31.20	6.30	37.50	37.50	1.44	1.44	5.1	1.26	6.36	45.30
1Б-58.4.1.8-Т	30.32	6.10	36.42	36.42	1.44	1.44	5.1	1.26	6.36	44.20
2Б-58.4.1.8-Т	30.32	6.10	36.42	36.42	1.44	1.44	5.1	1.26	6.36	44.20

Привязан:

Инв. №

Нач.м.	Леонов	
Н.контр.	Бикбаева	
Гл.ин.м.	Шурмухина	
ГИП	Евко	
Ст.арх.	Зиновкина	

221-1-443.85 АСИ1. 050000 СБ

Балка (Б-60.4.1.8-Т; 1Б-58.4.1.8-Т; 2Б-58.4.1.8-Т)

Стадия	Масса	Масштаб
Р	см. табл.	—
Лист	Листов	

ЦНИИЭП торгово-бытовых зданий и туристских комплексов

Инв. № подл. | Подпись и дата | Взам. инв. №

Ал. IV

КП – 1, КП-2

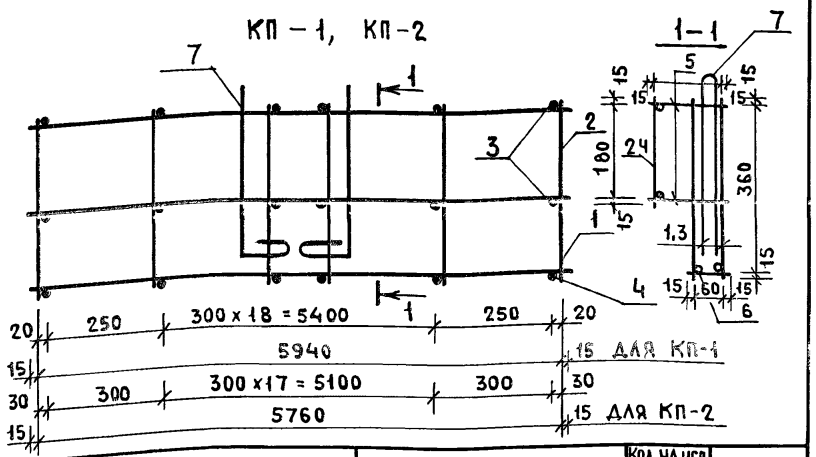

Формат	Зона	Поз.	Обозначение	Наименование	Кол. на исп. –	Кол. на исп. 01	Примеч.
				Сборочные единицы			
А4		1	221-1-443.85 АСИ1.000003	Каркас плоский КР-1	2	2	
А4		2	–01	КР-2	1	1	
А4		3	221-1-443.85 АСИ1.000004	КР-3	2	2	
А4		4	–01	КР-4	1	1	
				Детали			
Б4		5	6. 011. 170	ГОСТ 5781-82, Ф6 АI, ℓ = 170	42	42	0,037кг.
Б4		6	90	ℓ = 90	21	21	0,019кг.
Б4		7	221-1-443.85 АСИ1.000006	Петля строповочная СП-1	2	2	

Обозначение	Марка	Масса	Привязан:
221-1-443.85 АСИ1.000200	КП-1	37.40	
–01	КП-2	36.32	Инв. №

Инв. № подл. | Подпись и дата | Взам. инв. №

Нач. м.	Леонов	
Н. контр.	Бикбаева	
Гл. инж. м	Шурмухина	
ГИП	Евко	
Ст. арх.	Зиновкина	

221-1-443.85 АСИ1. 000200

Каркас пространственный КП-1, КП-2

Стадия	Масса	Масштаб
Р	См. табл.	—
Лист	Листов 1	

ЦНИИЭП торгово-бытовых зданий и туристских комплексов

КР-1

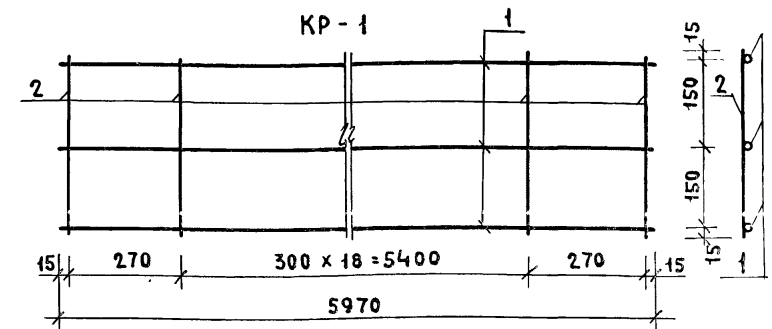

КР-2

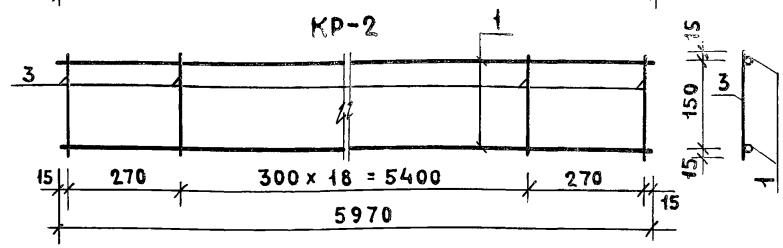

Согласовано:

Формат	Зона	Поз.	Обозначение	Наименование	К-во на исп. –	К-во на исп. 04	Примеч.
				Детали			
Б4		1	10. 013. 5970	ГОСТ 5781-82, Ф10 АIII, ℓ=5970	3	2	3,68 кг
Б4		2	6. 011. 360	Ф6 АI, ℓ = 360	21		0,08 кг
Б4		3	180	Ф6 АI, ℓ = 180		21	0.039кг

Обозначение	Марка	Масса	Привязан:
221-1-443.85 АСИ1.000003	КР-1	12.72	
–01	КР-2	8.20	Инв. №

Инв. № подл. | Подпись и дата | Взам. инв. №

Нач. м.	Леонов	
Н. контр.	Бикбаева	
Гл. инж. м	Шурмухина	
ГИП	Евко	
Ст. арх.	Зиновкина	

221-1-443.85 АСИ1. 000003

Каркас плоский КР-1, КР-2

Стадия	Масса	Масштаб
Р	См. табл.	—
Лист	Листов 1	

ЦНИИЭП торгово-бытовых зданий и туристских комплексов

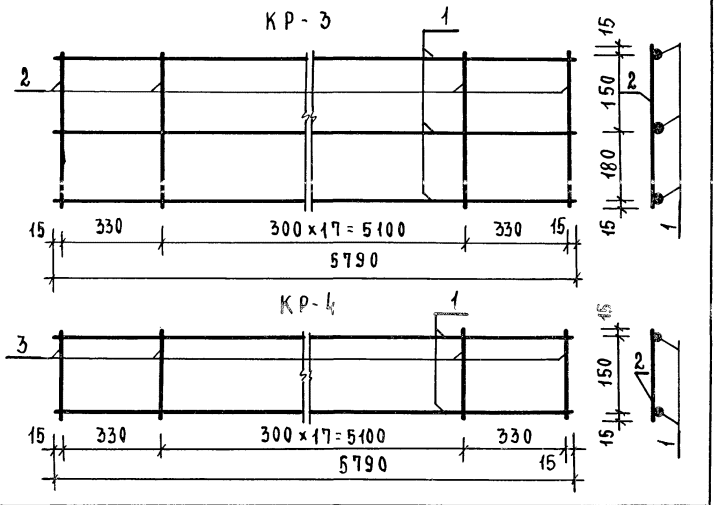

Формат	Зона	Поз.	Обозначение	Наименование	К-во на исп —	К-во на исп 01	Примеч.
				Детали			
Б.Ч.		1	10.013.5790	ГОСТ 5781-82 Ф10АIII, ℓ=5790	3	2	3,57кг
Б.Ч.		2	6.011.360	Ф6АI, ℓ=360	20		0,08кг
Б.Ч.		3	180	Ф6АI, ℓ=180		20	0,04кг

Обозначение	Марка	Масса, кг	Привязан
221-1-443.85 АСИ1.000004	КР-3	12.31	
-01	КР-4	7.94	

Инв. №

Нач. м.	Леонов	
Н. контр.	Бикбаева	
Гл. инж. м.	Шурмухина	
ГИП	Евко	
Ст. Арх.	Зиновкина	

221-1-443.85 АСИ1.000004

Каркас плоский КР-3, КР-4

Стадия	Масса	Масштаб
Р	см. табл.	—
Лист	Листов	

ЦНИИЭП торгово-бытовых зданий и туристских комплексов

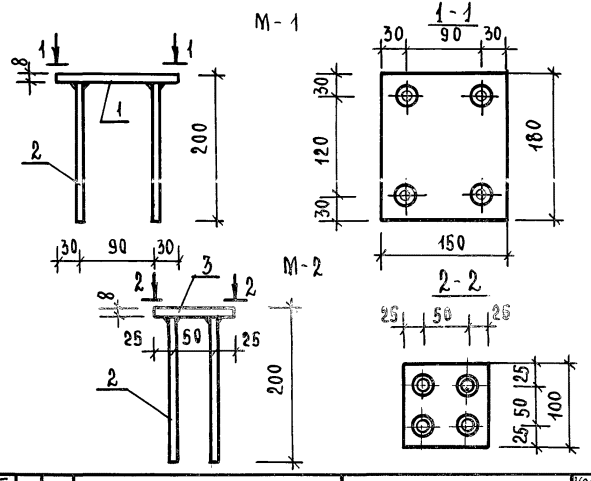

Формат	Зона	Поз.	Обозначение	Наименование	Кол. на исп —	Кол. на исп 01	Примеч.
				Детали			
				Полоса 6-8×150 ГОСТ 103-76 / Вст3кп2 ГОСТ 535-79*			
3		1	8.150.060.180	ℓ=180	1		1.69кг
		2	10.013.200	ГОСТ 5781-82 Ф10АIII, ℓ=200	1	1	0.12кг
				Полоса 6-8×100 ГОСТ 103-76 / Вст3кп2 ГОСТ 535-79*			
		3	8.100.060.100	ℓ=100		1	0.63кг

Обозначение	Марка	Масса, кг	Привязан
221-1-443.85 АСИ1.000005	М-1	1.94	
-01	М-2	0.87	

Инв. №

Нач. м.	Леонов	
Н. контр.	Бикбаева	
Гл. инж. м.	Шурмухина	
ГИП	Евко	
Ст. Арх.	Зиновкина	

221-1-443.85 АСИ1.000005

Деталь закладная М-1, М-2

Стадия	Масса	Масштаб
Р	см. табл.	—
Лист 1	Листов 1	

ЦНИИЭП торгово-бытовых зданий и туристских комплексов

Инв. № подл. | Подпись и дата | Взам. инв. №

Ал. IV

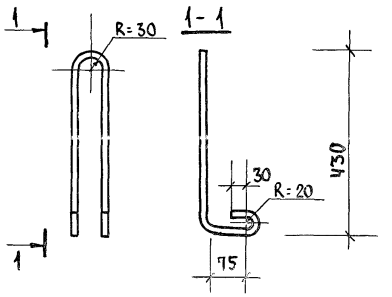

L = 1510

Привязан:

Инв. №

Нач. м.	Леонов		
Н. контр.	Бикбаева		
Гл. инж. м.	Шурмухина		
ГИП	Евко		
Ст. арх.	Зиновкина		

221-1-443.85 АС И1.0000 06

Петля строповочная СП-1

Стадия	Масса	Масштаб
Р	0.93	—

Лист	Листов 1

ф 10 АI ГОСТ 5781-82

ЦНИИЭП торгово-бытовых зданий и туристских комплексов

Согласовано:

Инв. № подл. | Подпись и дата | Взам. инв. №

Ал. IV

Рис.1

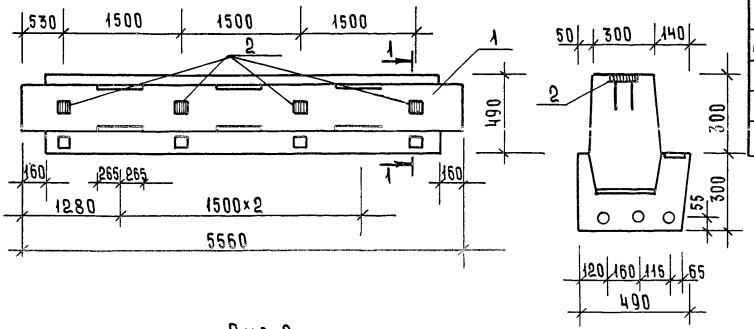

1 - 1

Рис.2

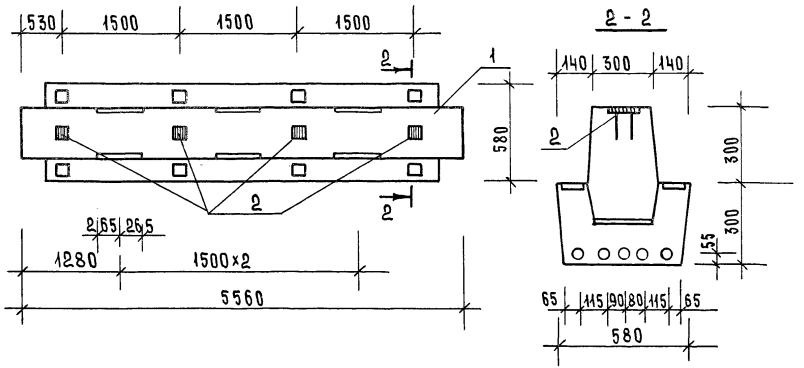

2 - 2

Формат	Зона	Поз.	Обозначение	Наименование	Кол. на изд.		Примеч.
					-	01	
				Сборочные единицы			
А3		1	1.020 - 1/83 .3-10 06	РОР 6.56 - 60 АтУ -1	1		
А3			04	РДР 6. 56 -110 АтУ -1		1	
				Изделие закладное			
		2	1.020 - 1/83 .3-12 20	МН31	4	4	

Ведомость расхода стали на дополнительные закладые детали, кг

Марка элемента	Изделия закладные						Всего
	Арматура класса А III ГОСТ 5781-82			Прокат марки ГОСТ 103-76 ВСт3кп2 ГОСТ 535-79			
	ф10	-	Итого	-8×110	-	Итого	
РОР 6,56-60АтУ-1	2,48	-	2,48	3,04	-	3,04	5,52
РДР 6,56-110АтУ-1	2,48	-	2,48	3,04	-	3,04	5,52

Обозначение	Марка	Рис	Масса кг
221-1-443.85 АСИ1. 060000	РОР 6,56-60АтУ-1	1	3300
-01	РДР 6,56-110АтУ-1	2	3600

Привязан

Инв. №

Нач. М.	Леонов	
Н. контр.	Бикбаева	
Гл. инж. м	Шурмухина	
ГИП	Рвно	
Ст. арх.	Зиновкина	

221-1-443.85 АС.И1. 060000

Ригель (РОР 6,56-60АтУ-1; РДР 6,56-110АтУ-1)

Стадия	Масса	Масштаб
Р	См. табл.	—
Лист	Листов	

ЦНИИЭП торгово-бытовых зданий и туристских комплексов

Инв. № подл. | Подпись и дата | Взам. инв. №

Ал. IУ

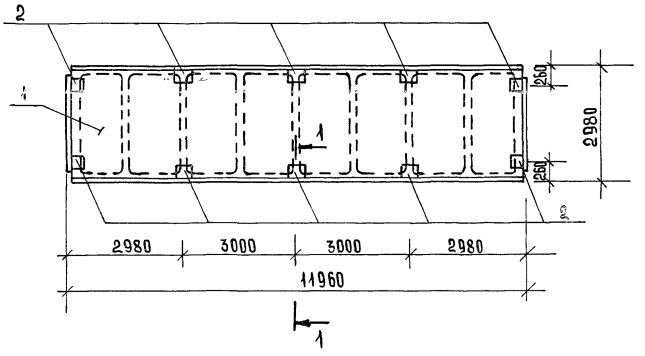

1 - 1

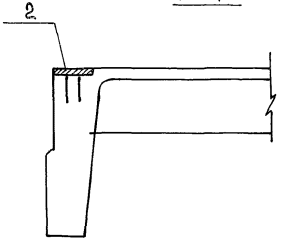

Формат	Зона	Поз	Обозначение	Наименование	Кол	Примечание
				Сборочные единицы		
		1	1.465.1 - 3/80 Вып.1	1ПГ12 - 4АтУт		
				Изделие закладное		
		2	1.465.1 - 3/80 Ч - 0250 Об	М9	10	

Ведомость расхода стали
на дополнительные закладные детали, кг

Марка элемента	Изделия закладные						
	Арматура класса А III ГОСТ 5781 - 82			Прокат марки ВСт3кп2 ГОСТ 103 - 76			
	Ф10	-	Итого	6×100	-	Итого	
1ПГ12-4АтУт-1	3,4	-	3,4	9,3	-	9,3	12,7

Привязан:			
Инв. №			
Нач. м.	Аронов		
Н. контр.	Бикбаева		
Рук. инж.	Шурмухина		
ГИП	Рвко		
Ст. арх.	Зиновкина		

221-1-443.85 АСИ1.070000

Панель перекрытия 1ПГ12-4АтУт-1

Стадия	Масса	Масштаб
Р	—	—
Лист	Листов 1	

ЦНИИЭП торгово-бытовых зданий и туристских комплексов

Ал. IV

Рис.1

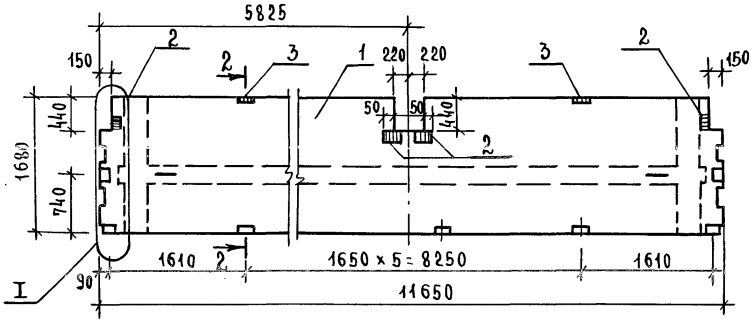

Рис.2

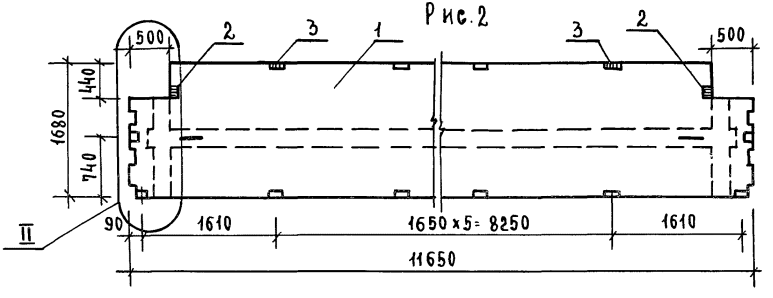

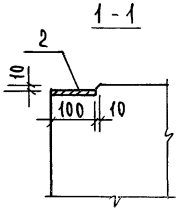

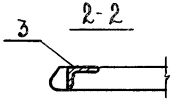

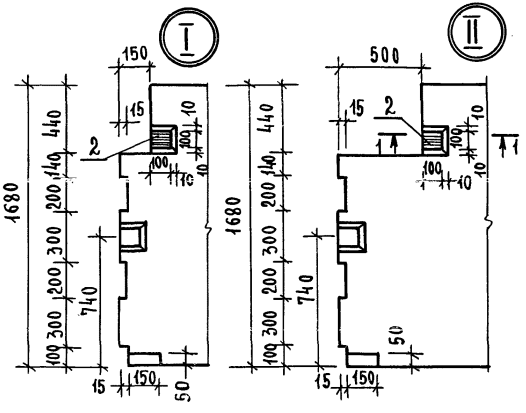

Формат	Зона	Поз.	Обозначение	Наименование	Кол. на исп. —	Кол. на исп. -01	Примеч.
				Сборочные единицы			
А3		1	1.042.1-2.1 09	ПТ 116.17-6АIVт	1		
А3			10	ПТ 116.17-8АIVт-1		1	
				Изделие закладное			
А3		2	1.042.1-2.2 14.0	МН1	4	2	
А3		3	15.0	МН2	4	4	

Ведомость расхода стали на дополнительные закладные детали, кг

Марка элемента	Изделия закладные: Арматура класса AIII ГОСТ 5781-82 ф8	ф10	Итого	Прокат марки ВСт3кп2 ГОСТ 535-79: ГОСТ 103-76 -6х100	ГОСТ 8510-72 ∠75х50х8	Итого	Всего
ПТ 116.17-6АIVт	0.36	0.88	1.24	1.88	4.44	6.32	7.56
ПТ 116.17-8АIVт-1	0.36	0.88	1.24	0.94	4.44	5.38	6.62

Обозначение	Марка	Рис.	Масса кг
221-1-443.85.АСИ1-080000	ПТ116.17-6АIVт	1	6170
-01	ПТ116.17-8IVт-1	2	6000

Привязан

Инв. №

Нач. м.	Леонов	
Н. контр.	Бикбаева	
Гл. инж. м.	Шурмухина	
ГИП	Евко	
Ст. арх.	Зиновкина	

221-1-443.85 АСИ1.080000

Панель перекрытия
ПТ 116.17-6АIVт
ПТ 116.17-8АIVт-1

Стадия	Масса	Масштаб
Р	см. табл.	—
Лист	Листов	

ЦНИИЭП торговых, бытовых зданий и туристских комплексов

Ал. IV

Формат	Зона	Поз.	Обозначение	Наименование	Кол. на испол. —	01	02	03	Примечание
				Документация					
А3			221-1-443.85 АСИ1.090000СБ	Сборочный чертеж					
			1.090.1-1 1-1 0000У0	Узлы					
				Выборка стали					
			1.090.1-1 1-1 0000 ПЗ	Пояснительная записка					
				Сборочные единицы					
А3		1	221-1-443.85 АСИ1.000300СБ	Каркас 3КП13 21.3,0	1				21.1
А3			-01	Каркас 3КП 13.21.3,5		1			22,7
А3			-02	Каркас 4КП13.21.3.0			1		21,1
А3			-03	Каркас 4КП 13.21.3,5				1	22,7
				Материалы					
		2		Бетон легкий М100	0,66	0,84	0,66	0,84	м³

Инв. № подл. | Подпись и дата | Взам. инв. №

Привязан			
Нач. М.	Леонов		
Н. контр.	Бикбаева		
Гл. инж. М	Шурмухина		
ГИП	Евко		
Ст. инж.	Семина		
Инв. №			

221-1-443.85 АСИ1. 09 0000

Панель цокольная

3ПСЦ.13.21.3,0-П; 3ПСЦ13.21.3,5-П; 4ПСЦ.13.21.3,0-П; 4ПСЦ.13.21.3,5-П;

Стадия	Лист	Листов
Р	1	4

ЦНИИЭП торгово-бытовых зданий и туристских комплексов

Ал. IV

Рис. 1

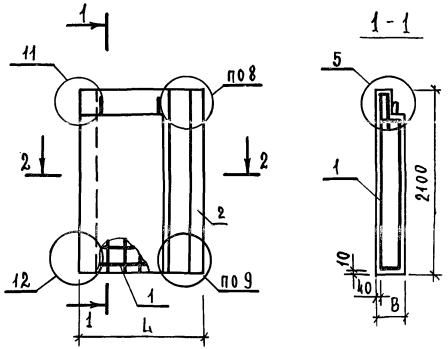

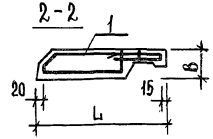

Рис. 2

ИЗОБРАЖЕНИЕ ЗЕРКАЛЬНОЕ
ОСТАЛЬНОЕ СМОТРИ НА РИС. 1

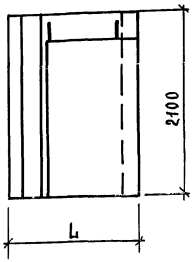

Обозначение	Марка	Рис.	L	B	Масса, кг
221-1-443.85 АСИ1.090000	3ПСЦ 13.21.3.0-П	1	1320	300	790
-01	3ПСЦ 13.21.3,5 П	1	1370	350	1010
-02	4ПСЦ 13.21.3.0 П	2	1320	300	790
-03	4ПСЦ 13.21.3.5 П	2	1370	350	1010

Ведомость расхода стали на элемент, кг

Марка элемента	Изделия арматурные								Изделия закладные						Общий расход
	Арматура класса							Всего	Прокат марки	Арматура класса				Всего	
	A-I	Ac-II	A-III		Вр-1				Вст3кп2	A III					
	ГОСТ 5781-82				ГОСТ 6727-80				ГОСТ 103-76	ГОСТ 5781-82					
	Ф12	Ф10	Ф6	Итого	Ф4	Ф5	Итого		-8Х	Итого	Ф6	Ф10	Итого		
3ПСЦ 13.21.3.0-П	6.0	1.36	8.17	15.53	1.1	3.72	4.82	20.35	0.64	0.64	0.16	0.96	1.12	1.76	22.11
3ПСЦ 13.21.3.0-П	6.0	1.36	8.09	15.45	1.79	3.81	5.60	21.05	0.64	0.64	0.16	0.96	1.12	1.76	22.81
4ПСЦ 13.21.3.0-П	6.0	1.36	8.17	15.53	1.1	3.72	4.82	20.35	0.64	0.64	0.16	0.96	1.12	1.76	22.11
4ПСЦ 13.21.3.5-П	6.0	1.36	8.09	15.45	1.79	3.81	5.60	21.05	0.64	0.64	0.16	0.96	1.12	1.76	22.81

Привязан

Инв. N

Нач. м.	Леонов	
Н. контр	Бикбаева	
Гл. ин. м.	Шурмухина	
Рип.	Евко	
Ст. инж.	Сенина	

221-1-443. 85 АСИ1. 090000 СБ

Панель цокольная
3ПСЦ 13.21.3.0-П; 3ПСЦ 13.21.3,5-П;
4ПСЦ 13.21.3.0-П; 4ПСЦ 13.21.3.5-П

Стадия	Масса	Масштаб
Р	см. табл.	—
Лист 2	Листов 4	

ЦНИИЭП торгово-бытовых зданий и туристских комплексов

Формат	Зона	Поз.	Обозначение	Наименование	Кол. на исполн. —	01	02	03	Примечание
				Документация					
А3			221-1-443.85 АСИ1.000300СБ	Сборочный чертеж					
			1.090.1-1 1-1 0000 УА	Узлы арматурные					
			1.090.1-1 1-1 0000 ПЗ	Пояснительная записка					
				Сборочные единицы					
А3		1	1.090.1-1 1-1 0020	Каркас плоский КР1	5		5		1.24кг
А3			1.090.1-1 1-1 0020-01	КР2		5		5	1.29кг
А3		2	1.090.1-1 1-1 0020-12	Каркас плоский КР13	1		1		0.98кг
А3			1.090.1-1 1-1 0020-13	КР14		1		1	1.02кг
А3		3	1.090.1-1 1-1 0020-06	Каркас плоский КР7	1		1		1.23кг
А3			1.090.1-1 1-1 0020-07	КР8		1		1	1.26кг
А3		4	1.090.1-1 1-1 0020-10	Каркас плоский КР11	1		1		1.04кг
А3			1.090.1-1 1-1 0020-11	КР12		1		1	1.07кг
А3		5	1.090.1-1 1-1 0040	Изделие закладное МН1	2	2	2	2	0.88кг
				Детали					
А3		6	1.090.1-1 1-1 0001-02	Петля строповочная СП3	2	2	2	2	0.68кг
А3		7	1.090.1-1 1-1 0001-03	Стержень гнутый АН	4	4	4	4	1.50кг
				ГОСТ 6727-80					
Бч.		8	5.041.1295	Ф5 ВрI, ℓ=1295	9		9		0.20кг
			5.041.1345	Ф5 ВрI, ℓ=1345		9		9	0.21кг
Бч.		9	5.041.800	Ф5 ВрI, ℓ=800	9	9	9	9	0.123кг
Бч.		10	5.041.600	Ф5 ВрI, ℓ=600	9	9	9	9	0.09кг

Привязан

Инв. N

Нач. м.	Леонов	
Н. контр	Бикбаева	
Гл. ин. м.	Шурмухина	
ГИП	Евко	
Ст. инж.	Сенина	

221-1-443.85 АСИ1. 000300

Каркас пространственный 3КП 13.21; 4КП 13.21

Стадия	Лист	Листов
Р	3	4

ЦНИИЭП торгово-бытовых зданий и туристских комплексов

Рис. 1

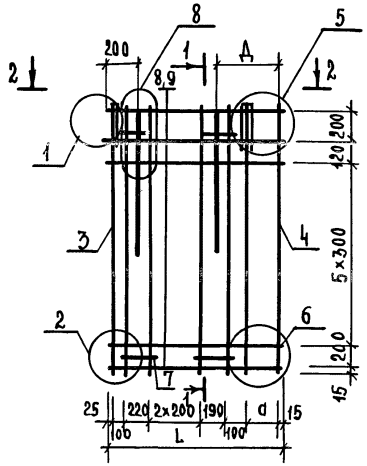

1-1

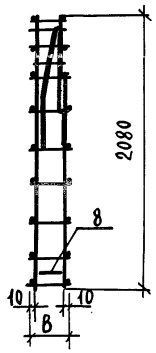

2-2

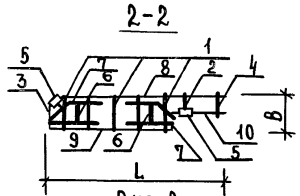

Рис. 2

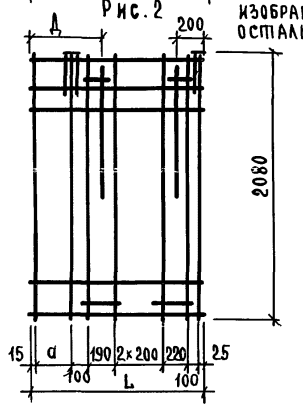

Изображение зеркальное
Остальное смотри на рис. 1

Обозначение	Наименование	Рис.	L	В	а	Д	Масса, кг
221-1-443.85 АСИ1.000300	3КП 13.21.3.0	1	1300	250	250	510	22.11
-01	3КП 13.21.3.5	1	1350	300	300	560	22.81
-02	4КП 13.21.3.0	2	1300	250	250	510	22.11
-03	4КП 13.21.3.5	2	1350	300	300	560	22.81

Привязан

Инв. №

Нач. м.	Леонов	
Н. контр.	Бикбаева	
Гл. ин. м.	Шурмухина	
Рип	Евко	
Ст. инж.	Сеника	

221-1-443.85 АСИ1. 000300 СБ

Каркас пространственный 3КП 13.21; 4КП 13.21

Стадия	Масса	Масштаб
Р	см. табл.	—
Лист 4	Листов 4	

ЦНИИЭП торгово-бытовых зданий и туристских комплексов

Формат	Зона	Поз.	Обозначение	Наименование	Кол. на испол. —	01	02	03	Примечание
				Документация					
А3			221-1-443.85 АСИ1.100000СБ	Сборочный чертеж					
			1.090.1-1 2-2 0000 УА	Узлы					
				Выборка стали					
			1.090.1-1 2-2 0000 ПЗ	Пояснительная записка					
				Сборочные единицы					
А3		1	221-1-443.85 АСИ1000400СБ	Каркас 3КП14.33.3,5	1				23,0 кг
А3			-01	Каркас 3КП14.33.4,0		1			23,3 кг
А3			-02	Каркас 4КП14.33.3,5			1		23,0 кг
А3			-03	Каркас 4КП14.33.4,0				1	23,0 кг
				Материалы:					
		2		Бетон легкий М100	1,17	1,42	1,17	1,42	м³

Инв.№ подл. | Подпись и дата | Взам. инв.№

Привязан

Инв.№

Нач.м.	Лесков	
Н.контр.	Бикбаева	
Гл.инж.	Шурмухина	
ГИП	Евко	
Ст.инж.	Сенина	

221-1-443.85 АСИ1.100000

Панель стеновая

3ПС 14.33.3,5-п; 3ПС14.33.4,0-п

4ПС 14.33.3,5-п; 4ПС14.33.4,0-п

Стадия	Лист	Листов
Р	1	4

ЦНИИЭП торгово-бытовых зданий и туристских комплексов

Формат А3

Рис. 1

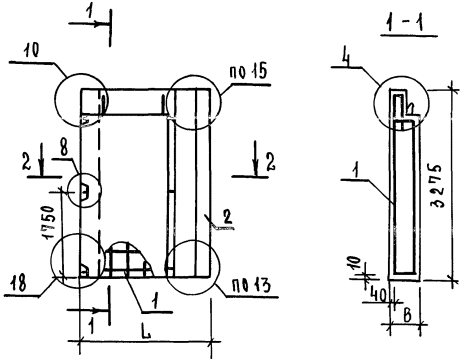

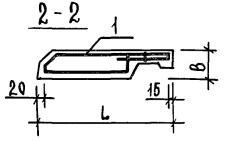

Рис. 2

ИЗОБРАЖЕНИЕ ЗЕРКАЛЬНОЕ
ОСТАЛЬНОЕ СМОТРИ НА РИС. 1

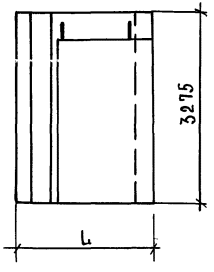

Обозначение	Марка	Рис.	L	B	Масса, кг
221-1-443.85АСИ1 100000 СБ	3ПС 14.33.3.5-П	1	1370	350	1400
- 01	3ПС 14.33.4.0-П	1	1420	400	1700
- 02	4ПС 14.33.3.5-П	2	1370	350	1400
- 03	4ПС 14.33.4.0-П	2	1420	400	1700

ВЕДОМОСТЬ РАСХОДА СТАЛИ НА ЭЛЕМЕНТ, КГ

Марка элемента	Изделия арматурные							Всего	Изделия закладные					Всего	Общий расход
	Арматура класса								Прокат марки	Арматура класса					
	A-I	AC-II	A-III		Вр-1				Вст3кп2	A III					
	ГОСТ 5781-82				ГОСТ 6727-80				ГОСТ 103-76	ГОСТ 5781-82					
	Ф12	Ф10	Ф6	Итого	Ф4	Ф5	Итого		-8х	Итого	Ф6	Ф8	Итого		
3ПС14.33.3.5-П	7.2	1.72	5.0	13.92	0.94	6.46	7.4	21.32	0.6	0.6	0.16	0.6	0.76	1.36	22.68
3ПС14.33.4.0-П	7.2	1.72	5.0	13.92	0.94	6.64	7.58	21.50	0.6	0.6	0.16	0.6	0.76	1.36	22.86
4ПС14.33.3.5-П	7.2	1.72	5.0	13.92	0.94	6.46	7.4	21.32	0.6	0.6	0.16	0.6	0.76	1.36	22.68
4ПС14.33.4.0-П	7.2	1.72	5.0	13.92	0.94	6.64	7.58	21.50	0.6	0.6	0.16	0.6	0.76	1.36	22.86

Привязан

Инв. N

Нач. м.	Леонов	
Н. контр.	Бикбаева	
Гл. инж. м.	Шурмухина	
ГИП	Евко	
Ст. инж.	Сенина	

221-1-443.85 АСИ 1. 100 000 СБ

Панель стеновая
3ПС14.33.3.5-П; 3ПС14.33.4.0-П;
4ПС14.33.3.5-П; 4ПС14.33.4.0-П

Стадия	Масса	Масштаб
Р	см. табл.	—

Лист 2 | Листов 4

ЦНИИЭП торгово-бытовых зданий и туристских комплексов

Инв. N подл. | Подпись и дата | Взам. инв. N

Ал. IV

Формат	Зона	Поз.	Обозначение	Наименование	Кол. на испол. –	01	02	03	Примечание
				Документация					
А3			221-1-443.85АСИ1.00400СБ	Сборочный чертеж					
			1.090.1-1 2-2.0000 У4	Узлы арматурные					
			1.090.1-1 2-2.0000 ПЗ	Пояснительная записка					
				Сборочные единицы					
		1	1.090.1-1 2-3 0010-09	Каркас плоский КР10	2		2		1.86кг
			1.090.1-1 2-3 0010-10	КР11		2		2	1.92кг
		2	1.090.1-1 2-3 0010-04	Каркас плоский КР5	1	1	1	1	2.17кг
		3	1.090.1-1 2-3 0030-24	Сетка С25	1		1		4.56кг
			1.090.1-1 2-3 0030-25	С26		1		1	4.75кг
		4	1.090 1-1 2-3 0040	Изделие закладное МН1	2	2	2	2	0.88кг
				Детали					
		5	1.090.1-1 2-3 0001-01	Петля строповочная СП2	2	2	2	2	0.86кг
		6	1.090 1-1 2-3 0001-06	Стержень гнутый АН1	6	6	6	6	1.20кг
				ГОСТ 6727-80					
Б.Ч.		7	5.041.850	ФБВрI, L=850	7	7	7	7	0.13кг
Б.Ч.		2	5.041.775	ФБВрI, L=775	8	8	8	8	0.12кг

Привязан

Инв. №

Нач.М.	Леонов	
Н.контр.	Бикбаева	
Гл.инж.м	Шурмухина	
ГИП	Евко	
Ст.инж.	Сенина	

221-1-443.85 АС И1. 000400

Каркас пространственный 3КП 14.33; 4КП 14.33

Стадия	Лист	Листов
Р	3	4

ЦНИИЭП торговых зданий и туристских комплексов

Рис. 1

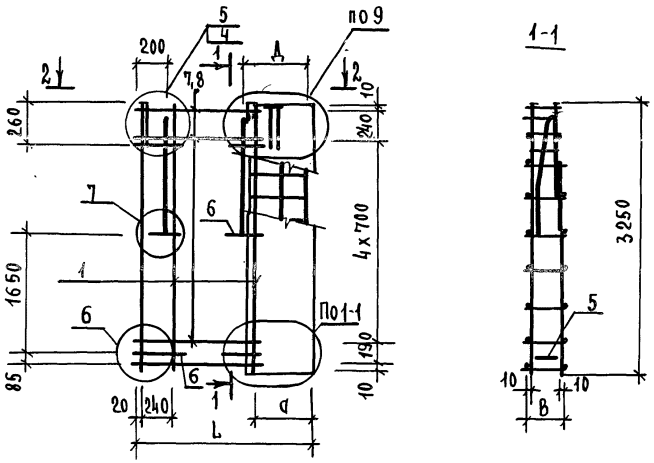

Обозначение	Наименование	Рис.	L	B	a	Д	Масса, кг
221-1-443.85 АСИ1.000400	3КП 14.33.3.5	1	1350	300	555	510	23,00
-01	3КП 14.33.4.0	1	1370	350	605	560	23,31
-02	4КП 14.33.3.5	2	1350	300	555	510	23,00
-03	4КП 14.33.4.0	2	1370	350	605	560	23,31

Рис. 2

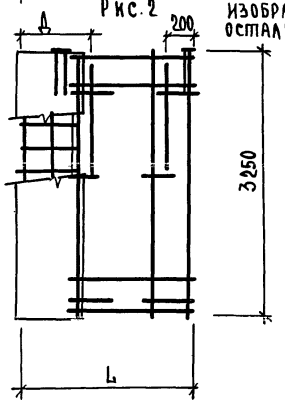

Изображение зеркальное, остальное смотри на рис. 1

Инв. № подл. | Подпись и дата | Взам. инв. №

Привязан

Инв. №

Рук. маст.	Леонов	
Н. контр.	Бикбаева	
Рл. инж. м	Шурмухина	
ГАП	Чвалун	
ГИП	Евко	
Ст. инж.	Сенина	

221-1-443.85 АС.И1. 000400 СБ

Каркас пространственный 3КП 14.33; 4КП 14.33

Стадия	Масса	Масштаб
Р	см. табл.	—
Лист 4	Листов 4	

ЦНИИЭП торгово-бытовых зданий и туристских комплексов

Формат	Зона	Поз.	Обозначение	Наименование	Кол. на исполн. –	01	02	03	Примечание
				Документация					
А3			221-1-443.85АСИ1. 110000 СБ	Сборочный чертеж					
				и выборка стали					
			1.090.1-1 2-1 000У	Узлы					
			1.090.1-1 2-1 000ПЗ	Пояснительная записка					
				Сборочные единицы:					
А3		1	221-1-443.85АСИ1 000500СБ	Каркас 3КПП 14.10.2,6	1				5.96кг
			-01	Каркас 3КПП 11.10.3.1		1			5.99кг
			-02	Каркас 4КПП 14.10.2,6			1		5,96кг
			-03	Каркас 4КПП 14.10.3,1				1	5,99кг
				Детали:					
				ГОСТ 8486-66					
Б.Ч		2	50.100.120.100	Проб. дер. 50×100; L=100	4	4	4	4	
				Материалы:					
				Бетон легкий М75	0,32	0,38	0,32	0,38	м³
				Раствор цементный М100	0,04	0,04	0,04	0,04	м³
				Брусок деревянный	0,003	0,003	0,003	0,003	м3

Привязан:

Инв. №

Нач. м.	Леонов	
Н. контр.	Бикбаева	
Гл. ин. м.	Шурмухина	
ГИП	Евко	
Ст. инж.	Сенина	

221-1-443.85 АСИ1. 110000

Панель парапетная
3ПСП14.10.2,6-П; 3ПСП14.10.3,1-П
4ПСП14.10.2,6-П; 4ПСП14.10.3,1-П

Стадия	Лист	Листов
Р	1	4

ЦНИИЭП торгово-бытовых зданий и туристских комплексов

Инв. № подл. | Подпись и дата | Взам. инв. №

Ал. IV

Рис. 1

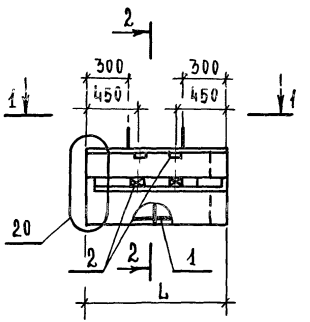

2-2

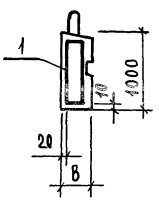

1-1

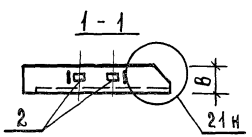

Рис. 2
ИЗОБРАЖЕНИЕ ЗЕРКАЛЬНОЕ
ОСТАЛЬНОЕ СМ. НА РИС.1

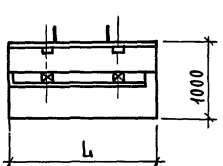

ОБОЗНАЧЕНИЕ	МАРКА	РИС.	L	B	МАССА, КГ
221-1-443.85АСИ1.110000СБ	3ПСП 14.10.2.6-П	1	1370	260	380
-01	3ПСП 14.10.3.1-П	1	1420	310	460
-02	4ПСП 14.10.2.6-П	2	1370	260	380
-03	4ПСП 14.10.3.1-П	2	1420	510	460

ВЕДОМОСТЬ РАСХОДА СТАЛИ НА ЭЛЕМЕНТ, КГ

МАРКА ЭЛЕМЕНТА	ИЗДЕЛИЯ АРМАТУРНЫЕ					ИЗДЕЛИЯ ЗАКЛАДНЫЕ				ИТОГО	ВСЕГО
	АРМ. КЛАССА					АРМ.КЛ.	ПРОКАТ				
	AI	AIII	Вр-1			AIII	Ст3кп2				
	ГОСТ 5781-82		ГОСТ 6727-80			ГОСТ 5781-82	ГОСТ 103-76				
	ф8	ф6	ф4			ф8	ф10	-3х70			
3ПСП14.10.2.6-П	0.96	1.26	1.03		3.25	0.44	0.8	1.4		1.24	5.89
3ПСП14.10.3.1-П	0.96	1.26	1.06		3.28	0.44	0.8	1.4		1.24	5.92
4ПСП14.10.2.6-П	0.96	1.26	1.03		3.25	0.44	0.8	1.4		1.24	5.89
4ПСП14.10.3.1-П	0.96	1.26	1.06		3.28	0.44	0.8	1.4		1.24	5.92

Привязан		
Инв. №		
Рук.мас	Леонов	
Н. контр.	Бикбаева	
Гл. инж.м	Шурмухина	
ГАП	Чвалун	
ГИП	Евко	
Ст. инж.	Сенина	

221-1-443.85 АСИ1. 110000 СБ

Панель парапетная
3ПСП14.10.2.6-П; 3ПСП14.10.3.1-П;
4ПСП14.10.2.6-П; 4ПСП14.10.3.1-П

Стадия	Масса	Масштаб
Р	см. табл.	—
Лист 2	Листов 4	

ЦНИИЭП торгово-бытовых зданий и туристских комплексов

Ал. IV

Формат	Зона	Поз.	Обозначение	Наименование	Кол. на исполн. —	01	02	03	Примечание
				Документация					
А3			221-1-443.85АСИ1.000500-СБ	Сборочный чертеж					
			1.090.1-1 2-2 0000 УА	Узлы арматурные					
			1.090.1-1 2-2 0000 ПЗ	Пояснительная записка					
				Сборочные единицы					
		1	1.090.1-1 2-3 0020-28	Каркас плоский КР48	3		3		0,50кг
			1.090.1-1 2-3 0020-29	Каркас плоский КР49		3		3	0,50кг
		2	1.090.1-1 2-3 0040-02	Изделие закладное МН3	2	2	2	2	0,54кг
		3	1.090.1-1 2-3 0040-03	Изделие закладное МН4	2	2	2	2	0,81кг
				Детали					
		4	1.090.1-1 2-3 0001	Петля строповочная СП1	2	2	2	2	0,482кг
				ГОСТ 6727-80					
		5	4.041.1330	Ф4ВрI L=1330	6		6		0,132кг
			4.041.1380	Ф4ВрI L=1380		6		6	0,137кг

Инв.№ подл. | Подпись и дата | Взам. инв.№

Привязан:

Инв.№

Рук.маст.	Леонов	
Н.контр.	Бикбаева	
Гл.инж.м	Шурмухина	
ГАП	Чвалун	
ГИП	Евко	
Ст.инж.	Сенина	

221-1-443.85 АСИ1. 000500

Каркас пространственный

3КПП 14.10; 4КПП 14.10

Стадия	Лист	Листов
Р	3	4

ЦНИИЭП торгово-бытовых зданий и туристских комплексов

Ал IV

Рис. 1

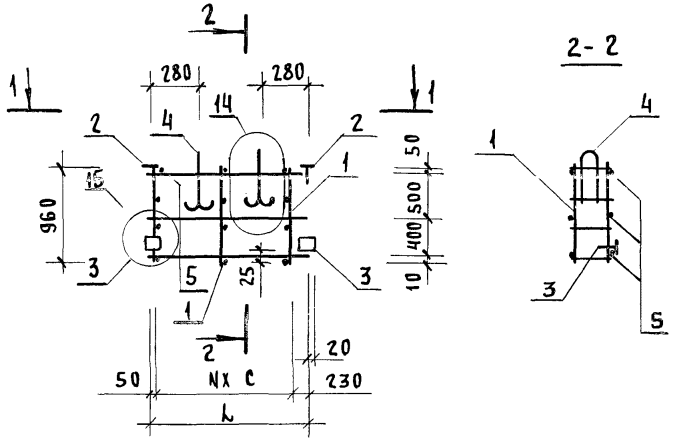

Обозначение	Наименование	Рис.	l_1, мм	N	c, мм	в, мм	Масса, кг
221-1-443. 85АСИ1.000500	3 КПП14. 10. 2, 6	1	1330	2	525	190	5, 96
-01	3 КПП 14. 10. 3, 1	1	1380	2	550	240	5, 99
-02	4 КПП 14. 10. 2, 6	2	1330	2	525	190	5, 96
-03	4 КПП 14. 10. 3, 1	2	1380	2	550	240	5, 99

Рис. 2

Изображение зеркальное
остальное см. на рис. 1

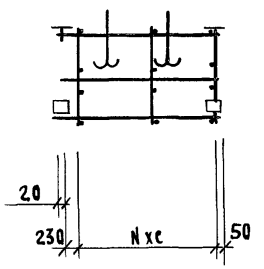

Инв.№ подл. | Подпись и дата | Взам. инв.№

Привязан			
Инв.№			
Рук. маст.	Леонов		
Н. контр.	Бикбаева		
Гл. инж.м	Шурмухина		
ГАП	Чвалун		
ГИП	Евко		
Ст. инж.	Семина		

221-1-443.85 АС И1. 000500 СБ

Каркас пространственный 3КПП14.10 ; 4КПП 14.10

Стадия	Масса	Масштаб
Р	См. табл.	—
Лист 4	Листов 4	

ЦНИИЭП торгово-бытовых зданий и туристских комплексов

Ал. IV

Формат	Зона	Поз.	Обозначение	Наименование	Кол. на исп. —	01	02	03	Примечание
				Документация					
А3			221-1-443.85. АС И1-12 0000 СБ	сборочный чертеж и выборка стали					
			1.090.1-1 1-2 0000	Узлы					
А3			1.090 1-1 1-2 0000 ПЗ	Пояснительная записка					
				Сборочные единицы					
		1	221-1-443.85. АС И1- 000007	Сетка С19 а	1		1		
			-01	Сетка С20 а		1		1	
		2	-02	Сетка С33 а	1		1		
			-03	Сетка С34 а		1		1	
		3	-04	Сетка С55 а	1		1		
			-05	Сетка С56 а		1		1	
А3		14	1.090.1-1 1-2 0010-62	Сетка С63	1	1	1	1	
А3		4	1.090.1-1 1-2 0010	Каркас плоский Кр1	1		1		
А3			-01	Кр2		1		1	
А3			-02	Кр3	1		1		
А3			-03	Кр4		1		1	

Привязан

Инв. №

Нач. М.	Лернов	
Н. контр.	Бикбаева	
Гл. инж. М	Шурмухина	
ГАП	Чвалун	
ГИП	Евко	
Инженер	Гранильщикова	

221-1-443.85 АС И1. 12 0000

Панель цокольная

3ПСц 13.21.3,0-ПТ; 3ПСц 13.21.3,5-ПТ; 4ПСц 13.21.3,0-ПТ; 4ПСц 13.21.3,5-ПТ

Стадия	Лист	Листов
Р	1	4

ЦНИИЭП торгово-бытовых зданий и туристских комплексов

Инв.№ подл. | Подпись и дата | Взам. инв.№

Формат	Зона	Позиц.	Обозначение	Наименование	Кол. на исп. —	01	02	03	Примечание
А3		7	1.090.1-1 1-2 0010-04	Каркас плоский КР-5	1		1		
А3			-05	КР-6		1		1	
А3		6	-06	КР-7	2		2		
			-07	КР-8		2		2	
		8	1.090.1-1 1-2 0030	Изделие закладное МН	2	2	2	2	
		9	1.090.1-1 1-2 0040	Петля строповочная СП-1	2	2	2	2	
				Детали:					
		10	1.090.1-1 1-2.0001-05	Стержень гнутый АН	2	2	2	2	
		11	1.090.1-1 1-2.0001-06	Стержень гнутый АН-1	2	2	2	2	
				ГОСТ 6727-80					
		12	4.041.-810	ф4 ВрI, L = 810	10	10	10	10	
		13	590	ф4 ВрI, L = 590	4	4	4	4	
				Материалы:					
		14		Бетон легкий М150	0.52	0.58	0.52	0.58	м³
		15		Плиты минераловат.	0.08	0.14	0.08	0.14	м³

Альб. III

Инв. № подл. | Подпись и дата | Взам. инв. №

Привязан:

Инв. №

221-1-443.85 АС И1. 12 00 00

Лист 2

Ал. IV

РИС. 1

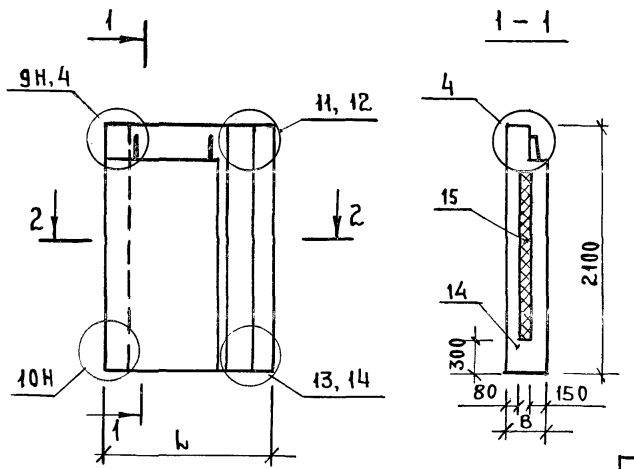

ОБОЗНАЧЕНИЕ	МАРКА	РИС.	L	B	МАССА, КГ
221-1-443.85 АСИ1-120000	3ПСЦ.13.21.3,0 - ПТ	1	1320	300	858,7
- 01	3 ПСЦ 13.21.3,5 - ПТ	1	1370	350	968,1
- 02	4ПСЦ 13.21.3,0 - ПТ	2	1320	300	858,7
- 03	4 ПСЦ 13.21.3,5 - ПТ	2	1370	350	968,1

2 - 2

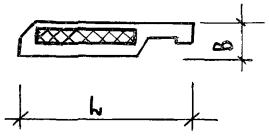

РИС. 2

ИЗОБРАЖЕНИЕ ЗЕРКАЛЬНОЕ ОСТАЛЬНОЕ СМОТРИ НА РИС. 1

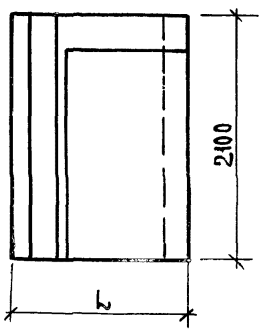

ВЕДОМОСТЬ РАСХОДА СТАЛИ НА ЭЛЕМЕНТ, КГ

МАРКА ЭЛЕМЕНТА	ИЗДЕЛИЯ АРМАТУРНЫЕ					ИЗДЕЛИЯ ЗАКЛАДНЫЕ									Всего
	АРМАТУРА КЛАССА					АРМАТУРА КЛАССА						ПРОКАТ МАРКИ			
	Вр-I		А-II		ИТОГО	А I		А II		А III		ВСТ.3 КП2		ИТОГО	
	ГОСТ 6727-80		ГОСТ 5781-80			ГОСТ 5781 – 82						ГОСТ 103-76			
	ф4	—	ф12	—		ф8	—	ф10	—	ф12	—	-10×60	—		
3ПСЦ13.21.3.0-ПТ	10,5		2,24		12,74	0,22		1,9		0,88		0,94		3,94	16.68
3ПСЦ13.21.3,5-ПТ	10,9		2,24		13,14	0,22		1,9		0,88		0,74		3.94	17,08
4ПСЦ 13.21.3,0-ПТ	10,5		2,24		12,74	0,22		1,9		0,88		0,94		3,94	16,66
4ПСЦ 13.21.3,5-ПТ	10,9		2,24		13,14	0,22		1,9		0,88		0,94		3,94	17,06

ПРИВЯЗАН

ИНВ №

НАЧ. МАСТ.	ЛЕОНОВ	
Н. КОНТР.	БИКБАЕВА	
ГЛ. ИНЖ. М	ШУРМУХИНА	
ГИП	ЕВКО	
ИНЖЕНЕР	ГРАНИЛЬЩИКОВА	

221-1-443.85 АСИ1. 120000 СБ

ПАНЕЛЬ ЦОКОЛЬНАЯ

3ПСЦ13.21.3.0-ПТ; 3ПСЦ13.21.3,5-ПТ; 4ПСЦ13.21.3.0-ПТ; 4ПСЦ13.21.3,5-ПТ

СТАДИЯ	МАССА	МАСШТАБ
Р	СМ. ТАБЛ.	—

ЛИСТ 3 ЛИСТОВ

ЦНИИЭП ТОРГОВО-БЫТОВЫХ ЗДАНИЙ И ТУРИСТСКИХ КОМПЛЕКСОВ

ИНВ. № ПОДЛ. | ПОДПИСЬ И ДАТА | ВЗАМ. ИНВ №

Рис. 1

Армирование наружного слоя

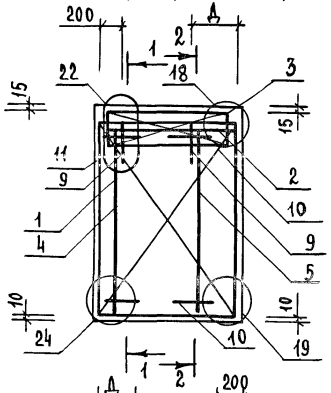

Армирование внутреннего слоя

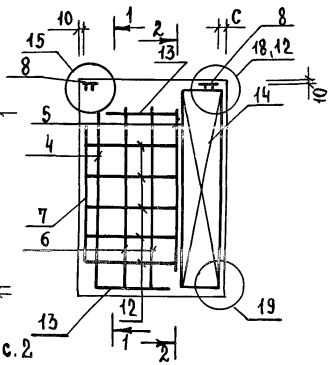

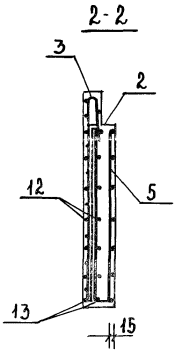

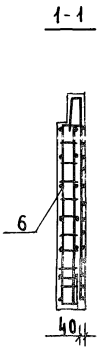

Рис. 2

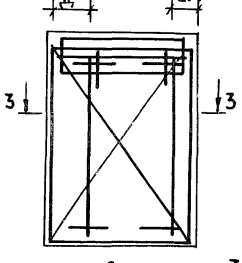

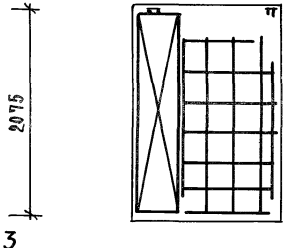

остальное смотри рис. 1

3-3

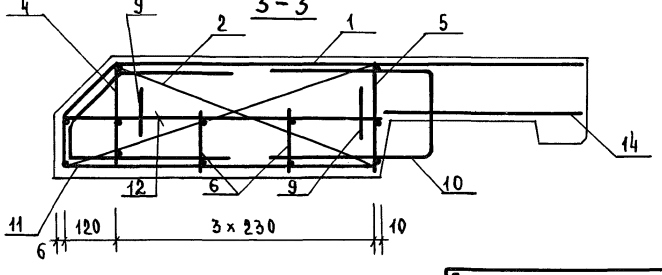

Обозначение	Марка	Рис.	Д	С	Масса, кг
221-1-443.85 АСИ1. 120000	3псц 13.21.3.0 - пт	1	510	220	16,56
-01	3псц 13.21.3,5- пт	1	560	270	17,09
-02	4псц 13.21.3.0 - пт	2	510	220	16,66
-03	4псц 13.21.3.6- пт	2	560	270	17,08

Привязан:

Инв. №

Нач. м.	Леонов	
Н. контр	Бикбаева	
Гл. ин. м.	Шурмухина	
ГИП	Евко	
Инженер	Грамильщикова	

221-1-443.85 АСИ1. 120000 СБ

Армирование. Панель цокольная 3псц 13.21.3.0-пт; 3псц 13.21.3,5-пт; 4псц 13.21.3.0-пт; 4псц 13.21.3.6- пт

Стадия	Масса	Масштаб
Р	см. табл.	—

Лист 4 | Листов 4

ЦНИИЭП торгово-бытовых зданий и туристских комплексов

Инв. № подл. | Подпись и дата | Взам. инв. №

Ал. IV

Формат	Зона	Поз.	Обозначение	Наименование	Кол.	Примечание
				Документация		
			ПС И1 000007СБ	Сборочный чертеж		
			АС И1 000007	Сетка С19а		
				Детали		
				ГОСТ 6727-80		
БЧ		1	4.041.1990	ф4ВрI; ℓ=1990		
БЧ		2	4.041.1320	ф4ВрI, ℓ=4320		
				Сборочные единицы		
А3			АС И1 000007 01	Сетка С20а		
				Детали		
				ГОСТ 6727-80		
БЧ		1	4.041.1990	ф4ВрI; ℓ=1990	14	0.183
БЧ		2	4.041.1370	ф4ВрI, ℓ=1370	11	0,126
				Сборочные единицы		
А3			АС И1 000007 02	Сетка С33а		
				Детали		
				ГОСТ 6727-80		
БЧ		1	4.041.280	ф4ВрI, ℓ=280	12	0,026
БЧ		2	4.041.810	ф4ВрI, ℓ=810	3	0,075

Формат	Зона	Поз.	Обозначение	Наименование	Кол.	Примечание
				Сборочные единицы		
А3			221-1-443.85 АС И1.000007.03	Сетка С34а		
				Детали		
				ГОСТ 6727-80		
БЧ		1	4.041.330	ф4ВрI, ℓ=330	12	0,031
БЧ		2	4.041.810	ф4ВрI, ℓ=810	3	0,075
				Сборочные единицы		
А3			221-1-443.85 АС И1.000007-04	Сетка С55а		
				Детали		
				ГОСТ 6727-80		
БЧ		1	4.041.840	ф4ВрI, ℓ=840	11	0,077
БЧ		2	4.041.1030	ф4ВрI, ℓ=1030	7	0,095
				Сборочные единицы		
А3			221-1-443.85 АС И1 000007 05	Сетка С56а		
				Детали		
				ГОСТ 6727-80		
БЧ		1	4.041.900	ф4ВрI ℓ=900	11	0,083
БЧ		2	4.041.1080	ф4ВрI ℓ=1080	8	0.099

Привязан

Инв №

Нач. М.	Леонов	
Н. контр.	Бикбаева	
Гл. инж. М.	Шурмухина	
ГИП	Евко	
Ст. инж.	Теплова	

221-1-443.85 АС И1 000007

Сетка С19а, С20а, С33а С34а, С55а, С56а.

Стадия	Лист	Листов
Р	1	2

ЦНИИЭП торгово-бытовых зданий и туристских комплексов

Ал. IV

РИС. 1

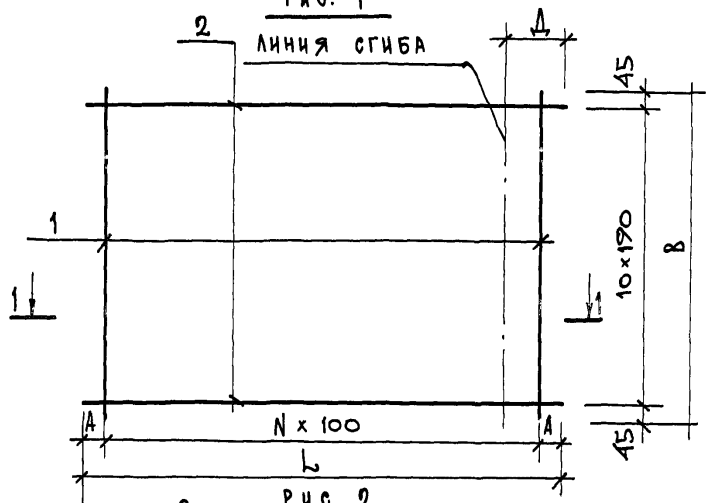

РИС. 2

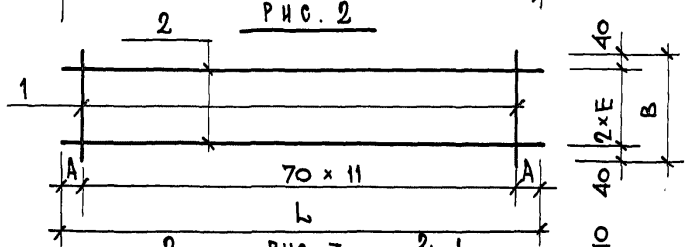

РИС. 3

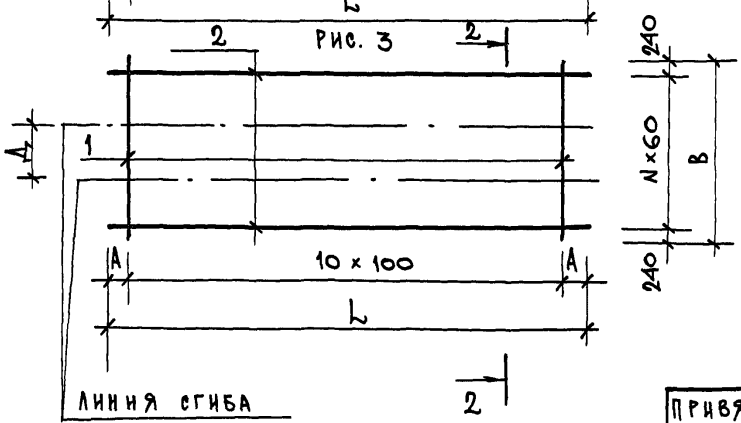

Обозначение	Марка	Рис.	L	A	B	E	N	Д	Масса, кг
221-1-443.85 АСИ 1.000007	Сетка С 19а	1	1320	60	1990		12	170	3.71
-01	С 20а	1	1370	35	1990		13	250	3,946
-02	С 33а	2	810	35	280	100			0,537
-03	С 34а	2	810	35	330	125			0,531
-04	С 55а	3	1030	15	840		6	125	1,506
-05	С 56а	3	1080	40	900		7	175	1,705

1-1

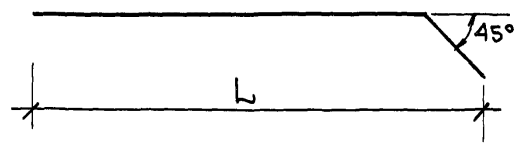

2-2

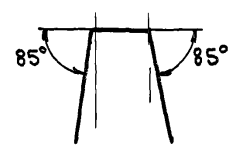

Привязан:

Инв. №

Нач. М.	Леонов	
Н.контр.	Бикбаева	
Гл. инж. М.	Шурмухина	
ГИП	Евко	
Инж.	Гранильщикова	

221-1-443.85 АСИ 1.000007 ОБ

Сетка С 19а, С 20а, С 33а, С 34а, С 55а, С 56а.

Стадия	Масса	Масштаб
Р	См. табл.	—
Лист 2	Листов 2	

ЦНИИЭП торгово-бытовых зданий и туристских комплексов

Инв. № подл. | Подпись и дата | Взам. инв. №

Формат	Зона	Поз.	Обозначение	Наименование	Кол. на испол. —	-01	-02	-03	Примечание
				Документация					
			221-1-443. 85АСИ1.130000СБ	Сборочный чертеж					
				и выборка стали					
			1.090.1-1.2-4.0000 УА	Узлы					
			1.090.1-1.2-4.0000 ПЗ	Пояснительная записка					
				Сборочные единицы					
		1	221-1-443.85АСИ1. 000007	Сетка С 19а	1		1		
			-01	С 20а		1		1	
		2	1.090.1-1.2-5 0010-28	Сетка С 29	1	1	1	1	4,02 кг
		3		Сетка С 78а	2		2		0,55 кг
				С 79а		2		2	0,62 кг
		4		Сетка С 64а	1		1		1,94 кг
				С 65а		1		1	2,06 кг
		5	1.090.1-1.2-6 0020	Каркас плоский Кр1	1		1		4,03 кг
			-01	Кр2		1		1	4,12 кг
		6	1.090.1-1.2-5 0020-18	Каркас плоский Кр19	2		2		5,29 кг
			-19	Кр20		2		2	5,38 кг
		7	1.090.1-1.2-5 0020-20	Каркас плоский Кр21	1	1	1	1	2,8 кг
		8	1.090.1-1.2-5 0030	Изделие закладное МН	2	2	2	2	0,92 кг
		9	1.090.1-1.2-5 0040-02	Петля строповочная СП3	2	2	2	2	2,00 кг

Привязан

Инв. №

Рук.маст.	Леонов	
Н.контр.	Бикбаева	
Гл.инж.м.	Шурмухина	
ГАП	Чвалун	
ГИП	Евко	
Ст.инж.	Сенина	

221-1-443.85 АСИ1. 130000

Панель стеновая

Стадия	Лист	Листов
Р	1	4

3ПС 14.33.3,5-ПТ; 3ПС14.33.4,0-ПТ
4ПС 14.33.3,5-ПТ; 4ПС14.33.4,0-ПТ

ЦНИИЭП торгово-бытовых зданий и туристских комплексов

Формат А3

Инв.№ подл. | Подпись и дата | Взам.инв.№

Ал. IV

Формат	Зона	Поз.	Обозначение	Наименование	Кол. на испол. —	01	02	03	Примечание
				Детали					
		10	1.090, 1-1.2-5 00 01-05	Стержень гнутый АН	6	6	6	6	1.12кг
				ГОСТ 6727 – 80					
		11	4.041, 700	ф4ВрI, ℓ = 700	18		18		0.07кг
			4.041, 750	ф4ВрI, ℓ = 750		18		18	0.075кг
				Материалы					
		12		Бетон легкий М150	1.34	1.40	1.34	1.40	$м^3$
		13		Плиты минераловатн.	0.19	0.29	0.19	0.29	$м^3$

Привязан

Инв. №

221-1-443.85 АСИ 1. 130000

Лист

Ал. IV

Рис. 1

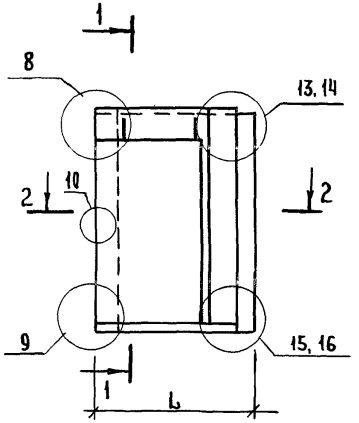

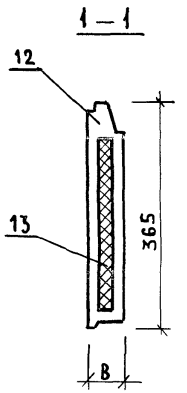

Обозначение	Марка	Рис.	L	B	Масса, кг
221-1-443.85АСИ1 130 000 СБ	3ПС 14.33.3,5-ПТ	1	1370	350	1900
-01	3ПС 14.33.4.0-ПТ	1	1120	100	2300
-02	4ПС 14.33.3.5-ПТ	2	1370	350	1900
-03	4ПС 14.33.4.0-ПТ	2	1420	400	2300

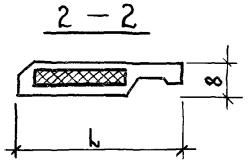

Рис. 2

Изображение зеркальное
Остальное смотри на рис. 1

Ведомость расхода стали на элемент, кг

Марка панели	Арматурные изделия						Закладные изделия				Итого	Всего
	Арматура класса						Арм. кл.		Прокат			
	Вр I		AIII	AcII	AI		AIII		Ст. полос.			
	ГОСТ 6727-80		ГОСТ 5781-82				ГОСТ 5781-82		ГОСТ 103-76			
	ф4	—	ф8	ф12	ф8		ф12	—	-10×60	—		
3ПС 14.33.3.5-ПТ	18,9		10,61	6,78	0,27	36,51	0,88		0,94		1,82	38,33
3ПС 14.33.4,0-ПТ	19,4		10,61	6,78	0,22	37.01	0,88		0,94		1,82	38.83
4ПС 14.33.3,5-ПТ	18,9		10,61	6,78	0,22	36,51	0,88		0,94		1,82	38,33
4ПС 14.33.4,0-ПТ	19,4		10,61	6,78	0,22	37.01	0,88		0,94		1,82	38,83

Разбивку шпонок на боковой грани панели
см. 1.090 1-1 2-4 0000У лист 13.

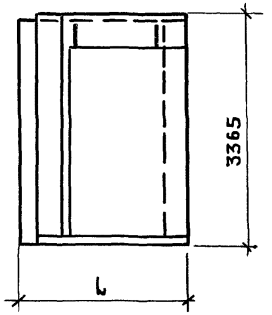

Инв.№ подл. | Подпись и дата | Взам. инв.№

Привязан	Рук.маст	Леонов	
	Н.контр.	Бикбаева	
	Гл.инж.м	Шурмухина	
	ГАП	Чвалун	
	ГИП	Евко	
Инв.№	Ст.инж.	Сенина	

221-1-443.85 АСИ1 130 000 СБ

Панель стеновая
3ПС 14.33.3,5-ПТ; 3ПС 14.33.4.0-ПТ;
4ПС 14.33.3,5-ПТ; 4ПС14.33.4.0-ПТ

Стадия	Масса	Масштаб
Р	см. табл.	—
Лист 3	Листов 4	

ЦНИИЭП торгово-бытовых изделий и туристских комплексов

Ал. IV

Рис. 1 Армирование наружного слоя

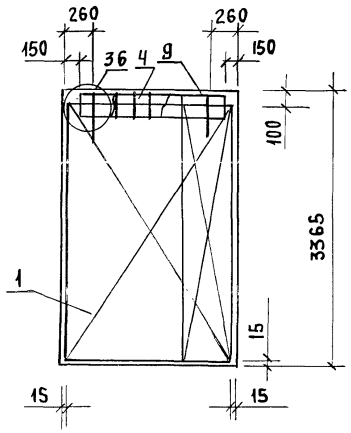

Рис. 2 Армирование внутреннего слоя

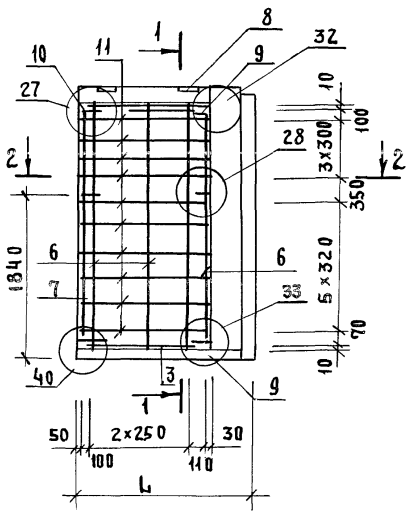

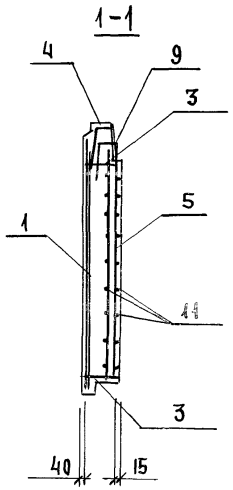

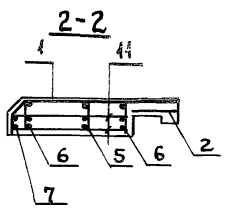

Рис.3 Армирование наружного слоя
изображение зеркальное
остальное смотри на рис.1

Рис.4 Армирование внутреннего слоя
остальное смотри на рис.4

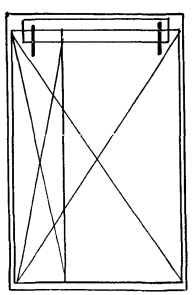

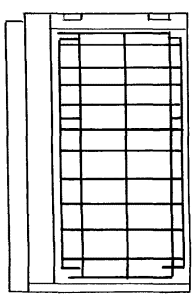

Обозначение	Марка	Рис
221-1-443.85 АСИ.13 0000	3ПС 14.21.3,5 – ПТ	1,2
01	3ПС 14.21.4 0 – ПТ	3,4
02	4ПС 14.21.3.5 – ПТ	1,2
03	4ПС 14.21.4.0 – ПТ	3,4

Привязан

Инв. №

Нач. маст.	Леонов	
Н. контр.	Бикбаева	
Гл. инж. м.	Шурмухина	
ГИП	Евко	
Ст. инж.	Сенина	

221-1-443.85 АСИ.13 0000 СБ

Армирование. Панель стеновая 3ПС14.33.3,5-ПТ; 3ПС14.33.4.0-ПТ; 1ПС14.33.3,5-ПТ; 4ПС 14.33.4.0-ПТ

Стадия	Масса	Масштаб
Р	—	—
Лист 4	Листов 4	

ЦНИИЭП торгово-бытовых зданий и бытовых комплексов

Инв. № подл. | Подпись и дата | Взам. инв. №

Ал. IV

Формат	Зона	Поз.	Обозначение	Наименование	Кол.	Примечание
				Документация		
А3			221-1-443.85 АСИ1.000008СБ	Сборочный чертеж		
				Сборочные единицы		
А3			221-1-443.85 АСИ1.000008	Сетка С 64а		
				Детали		
				ГОСТ 6727-80		
Б4		1	4.041.1060	ф4ВрI, ℓ=1060	7	0.106кг
Б4		2	4.041.840	ф4ВрI, ℓ=840	15	0.08кг
				Сборочные единицы		
А3			221-1-443.85 АСИ1.000008 01	Сетка С 65а		
				Детали		
				ГОСТ 6727-80		
Б4		1	4.041.1110	ф4ВрI, ℓ=1110	16	0.111кг
Б4		2	4.041.900	ф4ВрI, ℓ=900	16	0.08кг
				Сборочные единицы		
А3			221-1-443.85 АСИ1.000008 02	Сетка С78а		
				Детали		
				ГОСТ 6727-80		
Б4		1	4.041.600	ф4ВрI, ℓ=610	5	0.061кг
Б4		2	4.041.320	ф4ВрI, ℓ=320	8	0.03кг

Формат	Зона	Поз.	Обозначение	Наименование	Кол.	Примечание
				Сборочные единицы		
А3			221-1-443.85 АСИ1.000008.03	Сетка С79а		
				Детали		
				ГОСТ 6727-80		
Б4		1	4.041.640	ф4ВрI, ℓ=640	6	0,064кг
Б4		2	4.041.380	ф4ВрI, ℓ=380	8	0.03кг

Инв.№ подл. | Подпись и дата | Взам. инв.№

Привязан

Инв.№

Нач.м.	Леонов	
Н.контр.	Бикбаева	
Гл.инж.м	Шурмухина	
ГИП	Евко	
Ст.инж.	Сенина	

221-1-443.85 АСИ1.000008

Сетка С64а, С65а, С78а, С79а

Стадия	Лист	Листов
Р	1	2

ЦНИИЭП торгово-бытовых зданий и туристских комплексов

Ал. IV

Рис. 1

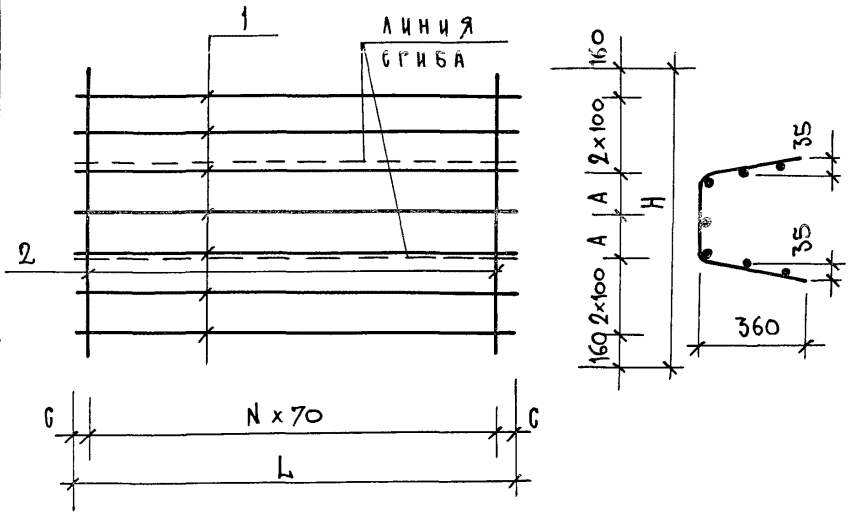

Обозначение	Марка	Рис.	L	H	N	C	A	Масса, кг
221-1-443.85АСИ1-000008	Сетка с 64 а	1	1060	840	14	40	60	1,94
— 01	с 65 а	1	1110	900	15	30	90	2,06
— 02	с 78 а	2	610	320	8	25	—	0,55
— 03	с 79 а	2	640	380	7	50	60	0,62

Рис. 2

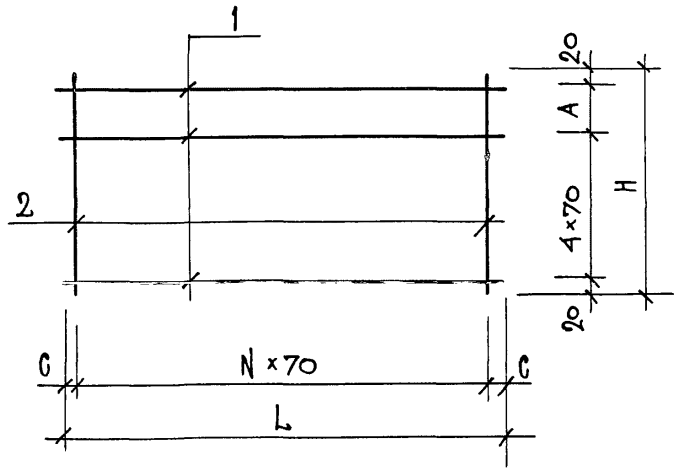

Привязан:

Инв. №

Нач. М.	Леонов	
Н. контр.	Бикбаева	
Гл. инж. М	Шурмухина	
ГИП	Евко	
Ст. инж.	Сенина	

221-1-443.85 АС И1.000008 СБ

Сетка с 64 а, с 65 а, с 78 а, с 79 а

Стадия	Масса	Масштаб
Р	см. табл.	—

Лист 1 | Листов 2

ЦНИИЭП торгово-бытовых зданий и туристских комплексов

Инв. N подл. | Подпись и дата | Взам. инв. N

Ал. IV

Формат	Зона	Поз.	Обозначение	Наименование	Кол. на испол.				Примечание
						01	02	03	
				Документация					
А3			221-1-443.85АСИ1 140000 СБ	Сборочный чертеж					
				и выборка стали					
			1.090.1-1 2-4 000У	Узлы					
			1.090.1-1 2-4 000ПЗ	Пояснительная записка					
				Сборочные единицы					
А3		1	221-1-443.85АСИ1 000500 СБ	Каркас 3КПП14.10.2,6	1				5,96 кг
			- 01	Каркас 3КПП14.10.3,1		1			5,99 кг
			- 02	Каркас 4КПП14.10.2.6			1		5,96 кг
			- 03	Каркас 4КПП14.10.3.1				1	5,99 кг
				Детали					
				ГОСТ 8486-66					
Бч		2	50.100.120.100	Проб. дер. 50×100; L=100	4	4	4	4	
				Материалы					
		3		Бетон легкий М75	0,33	0,39	0,33	0,39	м³
		4		Раствор цементный М100	0,04	0,04	0,04	0,04	м³
		5		Брусок деревянный	0,003	0,003	0,003	0,003	м³

Инв.№ подл. | Подпись и дата | Взам. инв.№

Привязан

Инв.№

Рук. маст	Леонов	
Н. контр.	Бикбаева	
Гл. инж. м.	Шурмухина	
ГАП	Чвалун	
ГИП	Евко	
Ст. инж.	Сенина	

221-1-443.85 АСИ 1-14.0000

Панель парапетная 3ПСП14.10.2,6-ПТ; 3ПСП14.10.3,1-ПТ 4ПСП14.10.2,6-ПТ; 4ПСП14.10.3,1-ПТ

Стадия	Лист	Листов
Р	1	2

ЦНИИЭП торгово-бытовых зданий и туристских комплексов

Ал. IV

Рис. 1

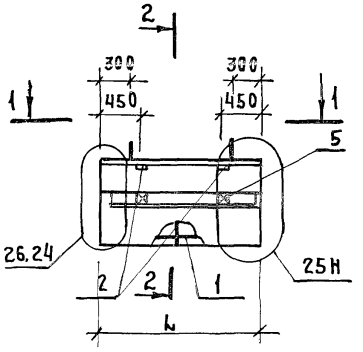

2-2

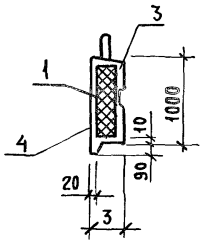

1-1

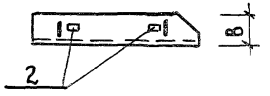

Рис. 2
Изображение зеркальное
Остальное смотри на рис.1

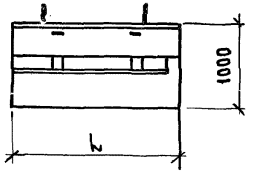

Обозначение	Марка	Рис.	L	B	Масса, кг
221-1-443.85АСИ1 14.0000 СБ	3ПСП 14. 10. 2,6-ПТ	1	1370	260	390
-01	3ПСП 14. 10. 3,1-ПТ	1	1420	310	470
-02	4ПСП 14. 10. 2,6-ПТ	2	1370	260	390
-03	4ПСП 14. 10. 3,1-ПТ	2	1420	310	470

Ведомость расхода стали на элемент, кг

Марка элемента	Изделия арматурные					Изделия закладные					Расход
	Ар-ра класса				Итого	Прокат	Ар-ра класса			Итого	
	AI	AIII	Вр-1			Вст3кп2	AIII				
	ГОСТ 5781-82		ГОСТ 6727-80			ГОСТ 103-76	ГОСТ 5781-82				
	ф8	ф6	ф4	—		-8х	—	ф8	ф10		
3ПСП 14.10.2.6-ПТ	0.96	1.26	1.03		3.25	1.4		0.44	0.8	1.24	5,89
3ПСП 14.10.3.1-ПТ	0.96	1.26	1.06		3.28	1.4		0.44	0.8	1.24	5,92
4ПСП 14.10.2.6-ПТ	0.96	1.26	1.03		3.25	1.4		0.44	0.8	1.24	5,89
4ПСП 14.10.3.1-ПТ	0.96	1.26	1.06		3.28	1.4		0.44	0.8	1.24	5,92

Инв.№ подл. | Подпись и дата | Взам. инв.№

Привязан			
Инв №			

Рук.маст.	Леонов	
Н.контр.	Бикбаева	
Гл.инж.м.	Шурмухина	
ГАП	Чвалун	
ГИП	Евко	
Ст.инж.	Сенина	

221-1-443.85 АСИ1-14.0000 СБ

Панель парапетная 3ПСП 14.10.2.6-ПТ; 3ПСП 14.10.3.1-ПТ; 4ПСП 14.10.2.6-ПТ; 4ПСП 14.10.3.1-ПТ

Стадия	Масса	Масштаб
Р	см. табл.	—
Лист 2	Листов 2	

ЦНИИЭП торгово-бытовых зданий и туристских комплексов

Ал. IV

Формат	Зона	Поз.	Обозначение	Наименование	Количество на исполнение															Примечание
					—	01	02	03	04	05	06	07	08	09	10	11	12	13	14	15	
				Документация																
А3			1.090.1-1 2-4 0000У	Узлы																
				Сборочные единицы																
А3		1	1.090.1-1 2-4 1000 -42	2ПСО 29.33.3.5-ПТ-1	1	1														
			-44	2ПСО 29.33.4.0-ПТ-1			1	1												
			1.090.1-1 2-4 1000-38	1ПСО 29.33.3.5-ПТ-1					1	1										
			-40	1ПСО 29.33.4.0-ПТ-1							1	1								
			1.090.1-1 2-4 4000-02	ПСЛ 28.33.3.5-ПТ-2									1	1						
			-03	ПСЛ 28.33.4.0-ПТ-2											1	1				
			1.090.1-1 2-4 6000-02	2ПСД 28.33.3.5-ПТ-2													1	1		
			-03	2ПСД 28.33.4.0-ПТ-2															1	1
				Блок оконный																
		2	1.236.6 81 10000	ОР 21-21В	1		1		1		1									
				ОРС 21-21В		1		1		1		1								
			1.136.5-16 42-01.00.000.01	ОР 9-9									4		4		4		4	
				ОРС 9-9										4		4		4		4

Привязан:

Инв. №

Рук. м.	Леонов	
Н.контр.	Бикбаева	
Гл.инж.м	Шурмухина	
ГАП	Чвалун	
ГИП	Евко	
Вед.арх	Богданова	
Ст. арх.	Зиновкина	

221-1-443.85 АСИ1. 150000

Панель стеновая наружная 2ПСО 29..., 1ПСО 29..., ПСЛ 28..., 2ПСЛ 28...

Стадия	Лист	Листов
Р	1	3

ЦНИИЭП торгово-бытовых зданий и туристских комплексов

Формат А3

Ал. IV

Формат	Зона	Поз.	Обозначение	Наименование	Количество на исполнение															Примечание
					—	01	02	03	04	05	06	07	08	09	10	11	12	13	14	15	
				Блок дверной																
		3	1.136.5-19.03.000	Дн 21-15 АЩ													1	1	1	1	
				Доска подоконная																	
		4	1.136-2 л.9	До 22-25	1	1	1	1	1	1	1	1									
				Детали																	
		5	ГОСТ 2695-83	Брус 94×37. ℓ=1500																	
				Стандартные изделия																	
		6	ГОСТ 8242-75	Наличник 3	6.3	6.3	6.3	6.3	6.3	6.3	6.3	6.3	5.4	5.4	5.4	5.4					м
				Наличник 2													5.7	5.7	5.7	5.7	м
				Материалы																	
		7	1.138.5-21.002	Слив СЛ 2	0.4	0.4	0.4	0.4	0.4	0.4	0.4	0.4	0.8	0.8	0.8	0.8					$м^2$

Привязан:

Инв.№

Ал. IV

Рис. 1

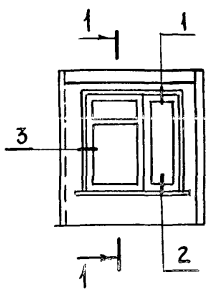

Рис. 2

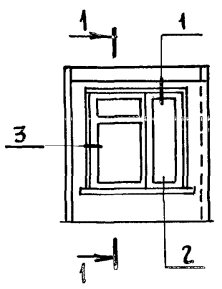

1–1

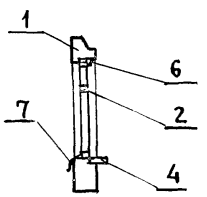

Рис. 3

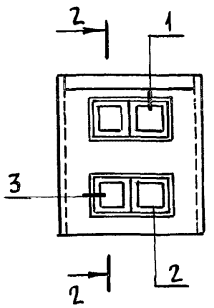

Рис. 4

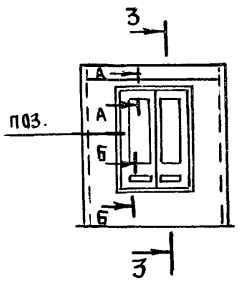

2–2

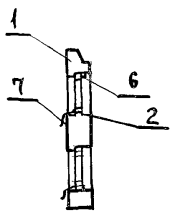

3–3

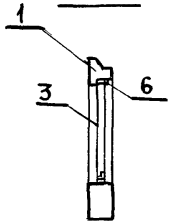

А–А

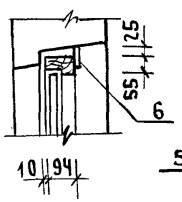

Б–Б

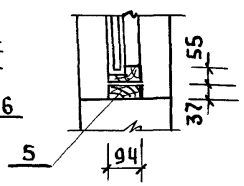

Обозначение	Марка	Рис.	Масса, ед., кг
221-1-443.85 АСИ1.150000	2ПСО29.33.3.5-ПТ-1ар	1	1870
221-1-443.85 АСИ1.150000-01	2ПСО29.33.3.5-ПТ-1ат	1	1870
02	2ПСО29.33.4.0-ПТ-1ар	1	2070
03	2ПСО29.33.4.0-ПТ-1ат	1	2070
04	1ПСО29.33.3.5-ПТ-1ар	2	1870
05	1ПСО29.33.3.5-ПТ-1ат	2	1870
06	1ПСО29.33.4.0-ПТ-1ар	2	2070
07	1ПСО29.33.4.0-ПТ-1ат	2	2070
08	ПСА28.33.3.5-ПТ-2ар	3	3540
09	ПСА28.33.3.5-ПТ-2ат	3	3540
10	ПСА28.33.4.0-ПТ-2ар	3	4970
11	ПСА28.33.4.0-ПТ-2ат	3	4970
12	2ПСД28.33.3.5-ПТ-2ар	4	0800
13	2ПСД28.33.3.5-ПТ-2ат	4	0800
14	2ПСД28.33.4.0-ПТ-2ар	4	1180
15	2ПСД28.33.4.0-ПТ-2ат	4	1180

Инв.№ подл. | Подпись и дата | Взам. инв.№

Привязан:

Инв.№

Рук. М.	Леонов	
Н. контр.	Бикбаева	
Гл. инж. М.	Шурмухина	
ГАП	Чвалун	
ГИП	Евко	
Вед. арх.	Богданова	
Ст. арх.	Зиновкина	

221-1-443.85 АСИ1.150000 СБ

Панель стеновая наружная (2ПСО29.33.3.5-ПТ-1а р/т; 2ПСО29.33.4.0-ПТ-1а р/т; 1ПСО29.33.3.5-ПТ-1а р/т; 1ПСО29.33.4.0-ПТ-1а р/т; ПСА29.33.3.5-ПТ-2а р/т; ПСА29.33.4.0-ПТ-2а р/т; 2ПСД28.33.3.5-ПТ-2а р/т; 2ПСД29.33.4.0-ПТ-2а р/т.

Стадия	Масса	Масштаб
РП	См. табл.	—
Лист	Листов	

ЦНИИЭП торгово-бытовых зданий и туристских комплексов

Формат	Зона	Поз.	Обозначение	Наименование	Количество на исполнение																		Примечание
					—	01	02	03	04	05	06	07	08	09	10	11	12	13	14	15	16	17	18	19	
				Документация																					
А3			1.090.1-1 2-4 0000У	Узлы																					
				Сборочные единицы																					
А3		1	1.090.1-1 2-4 2000-	1ПС060.33.3.5-ПТ-1	1	1																			
			-02	1ПС060.33.4.0-ПТ-1			1	1																	
			1.090.1-1 2-4 1000	1ПС030.33.3,5-ПТ-1					1	1															
			-02	1ПС030.33.4.0-ПТ-1							1	1													
			1.090.1-1 2-4 5000-04	3ПСД30.33.3,5-ПТ-2									1	1											
			-05	3ПСД30.33.4.0-ПТ-2											1	1									
			1.090.1-1 2-4 1000-38	1ПС029.33.3.5-ПТ-1													1	1							
			-40	1ПС029.33.4.0-ПТ-1															1	1					
			1.090.1-1 2-4 1000-42	2ПС029.33.3.5-ПТ-1																	1	1			
			-44	2ПС029.33.4.0-ПТ-1																			1	1	
		2	1.236.6 В.1 1000	Блок оконный ОР21-21В	2		2		1		1														
			ГОСТ 16289-80	ОР21-21В		2		2		1		1													
			1.236.6 В.1 9000	ОР21-9В													1		1		1		1		
			ГОСТ 16289-80	ОР21-9В														1		1		1		1	
				Вентиляционная решетка																					
		3	1.279.9-2	ВХР-14													1	1	1	1	1	1	1	1	
		4	1.136.5-19.03.000	Блок дверной ДН21-15 Щ									1	1	1	1									
				Доска подоконная																					
		5	1.136-2 19	ДО 22-25	2	2	2	2	1	1	1	1					1	1	1	1	1	1	1	1	

Альб. IV

Инв.№ подл. | Подпись и дата | Взам. инв.№

Привязан:

Инв.№

Рук.маст.	Леонов	
Н.контр.	Теплова	
Гл.инж.м.	Шурмухина	
ГАП	Чвалун	
ГИП	Евко	
Вед.арх.	Богданова	
Ст.арх.	Зиновкина	

221-1-443.85 АСИ1. 16.0000

Панель стеновая наружная

1ПС060..., 1ПС030..., 3ПСД30
1ПС029..., 2ПС029

Стадия	Лист	Листов
Р	1	3

ЦНИИЭП торгово-бытовых зданий и туристских комплексов

Ал. IV

Формат	Зона	Поз.	Обозначение	Наименование	Количество на исполнение																			Примечание
					—	01	02	03	04	05	06	07	08	09	10	11	12	13	14	15	16	17	18	19	
				Детали																				
		6	ГОСТ 2695-83	Брус 100×40; ℓ = 1220													4	4	4	4	4	4	4	4	
		7		Брус 100×50; ℓ = 1220													1	1	1	1	1	1	1	1	
		8		Брус 150×30; ℓ = 900													1	1	1	1	1	1	1	1	
		9		Брус 30×30; ℓ = 900													1	1	1	1	1	1	1	1	
		10	ГОСТ 5781-82	ФАI, ℓ = 450																				
				Стандартные изделия																				
		11	ГОСТ 8242-75	Наличник 3	12,6	12,6	12,6	12,6	6,3	6,3	6,3	6,3					5,1	5,1	5,1	5,1	5,1	5,1	5,1	5,1	М
				Наличник 2									5,1	5,1	5,1	5,1									М
				Материалы																				
		12	1.136.5-21.002	Слив СЛ2	0,8	0,8	0,8	0,8	0,4	0,4	0,4	0,4					0,4	0,4	0,4	0,4	0,4	0,4	0,4	0,4	$М^2$

Инв. № подл. | Подпись и дата | Взам. инв. №

Привязан:

Инв. №

Ал. IV

Рис. 1

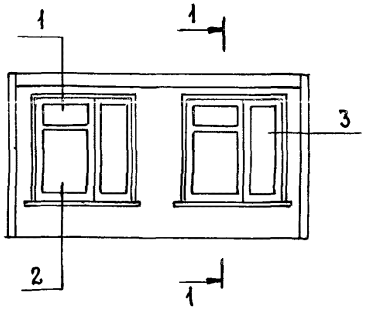

1-1

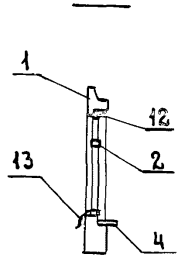

Рис. 2

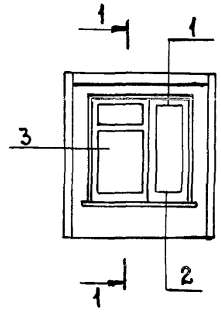

Рис. 3

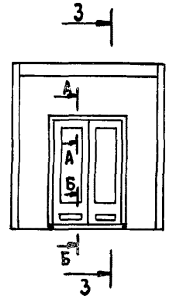

Рис. 4

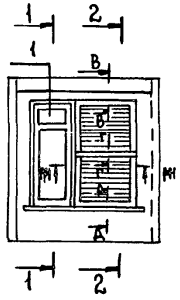

2-2

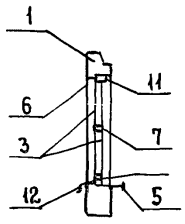

Рис. 5

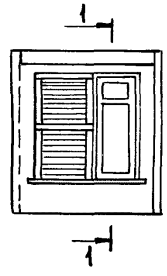

А - А

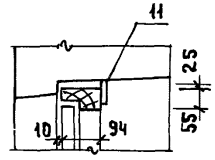

Б - Б

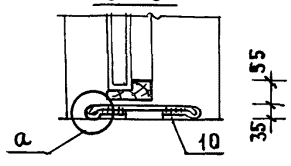

3 - 3

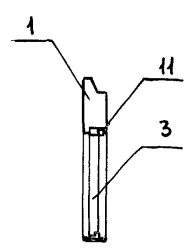

В - В

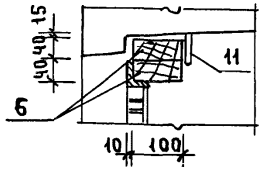

Ж - Ж

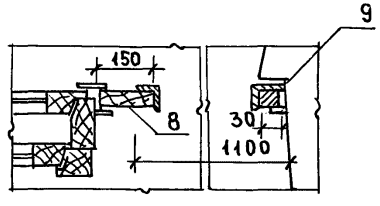

Поз. 10

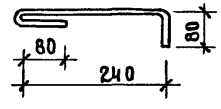

Д - А

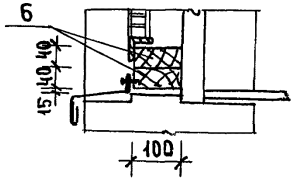

Г - Г

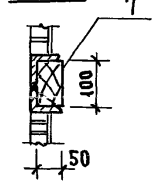

а

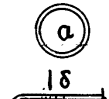

Б - Б

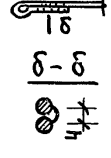

Обозначение	Марка	Рис	Масса, ед. кг.
221-1-443.85 АСИ1.160000	1ПСО 60.33.3.5-ПТ-1ар	1	5860
-01	1ПСО 60.33.3.5-ПТ-1ат	1	5860
-02	1ПСО 60.33.4.0-ПТ-1ар	1	6730
-03	1ПСО 60.33.4.0-ПТ-1ат	1	6730
-04	1ПСО 30.33.3.5-ПТ-1ар	2	2060
-05	1ПСО 30.33.3.5-ПТ-1ат	2	2060
-06	1ПСО 30.33.4.0-ПТ-1ар	2	2340
-07	1ПСО 30.33.4.0-ПТ-1ат	2	2340
-08	3ПСД 30.33.3.5-ПТ-2ар	3	3560
-09	3ПСД 30.33.3.5-ПТ-2ат	3	3560
-10	3ПСД 30.33.4.0-ПТ-2ар	3	4110
-11	3ПСД 30.33.4.0-ПТ-2ат	3	4110
-12	1ПСО 29.33.3.5-ПТ-1Бр	4	1870
-13	1ПСО 29.33.3.5-ПТ-1Бт	4	1870
-14	1ПСО 29.33.4.0-ПТ-1Бр	4	2070
-15	1ПСО 29.33.4.0-ПТ-1Бт	4	2070
-16	2ПСО 29.33.3.5-ПТ-1Бр	5	1870
-17	2ПСО 29.33.3.5-ПТ-1Бт	5	1870
-18	2ПСО 29.33.4.0-ПТ-1Бр	5	2070
-19	2ПСО 29.33.4.0-ПТ-1Бт	5	2070

Привязан:

Инв. №

Нач.-м.	Леонов	
Н. контр.	Бикбаева	
Гл. инж. м	Шурмухина	
ГИП	Евко	
ГАП	Чвалун	
Вед. арх.	Богданова	
Ст. арх.	Зиновкина	

221-1-443.85 АСИ 1. 160000 СБ

Панель стеновая наружная 1ПСО60.33.3.5-ПТ-10Бт; 1ПСО60.33.4.0-ПТ-10Бт; 1ПСО30.33.3.5-ПТ-10Бт; 2ПСО30.33.4.0-ПТ-10Бт; 3ПСД30.33.3.5-ПТ-20Бт; 3ПСД30.33.4.0-ПТ-20Бт; 1ПСО29.33.3.5-ПТ-1Бт; 1ПСО29.33.4.0-ПТ-1Бт; 2ПСО29.33.3.5-ПТ-1Бт; 2ПСО29.33.4.0-ПТ-1Бт

Стадия	Масса	Масштаб
Р	См. табл.	-
Лист 3	Листов 3	

ЦНИИЭП торгово-бытовых зданий и туристских комплексов

Формат А3

Инв. № подл. | Подпись и дата | Взам. инв. №

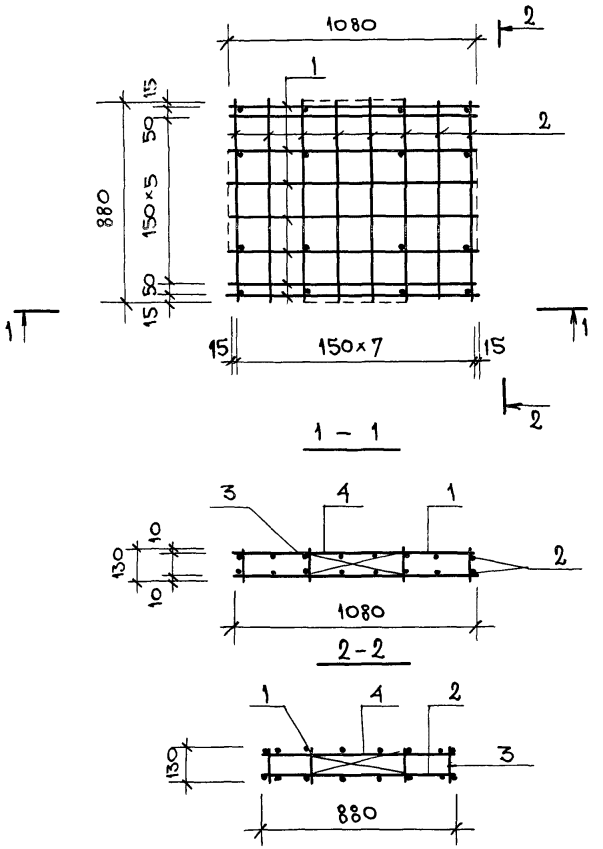

Формат	Зона	Поз	Обозначение	Наименование	Кол.	Примечание
				Детали		
				⌀ 8 AI ГОСТ 5781-82		
Б.Ч		1	8.011. 1080	ℓ = 1080	15	0,426 кг
Б.Ч		2	8.0.11. 880	ℓ = 880	16	0,347 кг
Б.Ч		3	8.0.11. 130	ℓ = 130	16	0,05 кг
Б.Ч		4	8.0.11.470	ℓ = 470	8	0,185 кг

1. В случае замены сварного каркаса на вязаный, стержни поз. 1,2,3, делать с крюками. Длина поз. 1 – 1200; 2-1000; 3- 250. Позиции 4 приварить к поз. 3.
2. Сварку производить по указаниям СН 393- 78.

Инв. № подл. | Подпись и дата | Взам. инв. №

Привязан:

Инв. №

Рук. М.	Леонов	
Н. контр.	Бикбаева	
Гл. инж. м.	Шурмухина	
ГИП	Евко	
Инж.	Граммацокова	

221-1-443.85 АСИ2-0100

Каркас К-1

Стадия	Масса	Масштаб
Р	14,61	—
Лист 1	Листов 1	

ЦНИИЭП торговых, бытовых зданий и туристских комплексов

А.IV

К-2

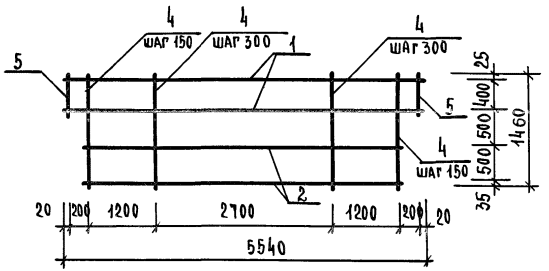

К-3

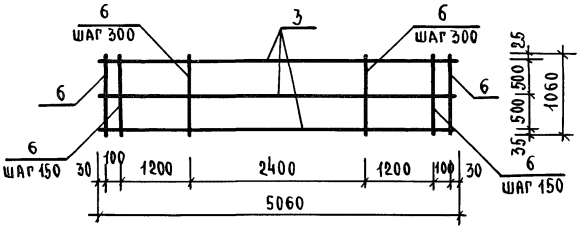

ФОРМАТ	ЗОНА	ПОЗ.	ОБОЗНАЧЕНИЕ	НАИМЕНОВАНИЕ	КОЛ. НА ИСПОЛН. 85И2-0200 -	01	02	03	ПРИМЕЧАНИЕ
				Детали					
				ГОСТ 5781-82					
Б.Ч		1	10.013.5540	ф10AIII, ℓ=5540	2				3.42 кг
Б.Ч		2	10.013.5140	ф10AIII, ℓ=5140	2				3.17 кг
Б.Ч		3	10.013.5060	ф10AIII, ℓ=5060		3			3.12 кг
Б.Ч		4	10.011.1460	ф10AI, ℓ=1460	26				0.9 кг
Б.Ч		5	10.011.400	ф10AI, ℓ=400	2				0.247 кг
Б.Ч		6	10.011.1060	ф10AI, ℓ=1060		27			0.654 кг
Б.Ч		7	6.011.1680	ф6AI, ℓ=1680				3	0.373 кг
Б.Ч		8	6.011.1180	ф6AI, ℓ=1180			3		0.262 кг
Б.Ч		9	6.011.880	ф6AI, ℓ=880			4		0.195 кг
Б.Ч		10	6.011.730	ф6AI, ℓ=730				7	0.162 кг

К-4

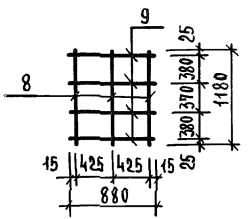

К-5

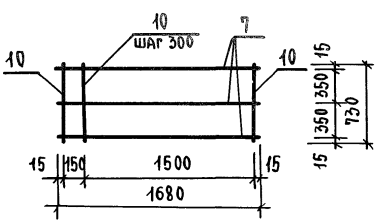

Сварку вести электродами типа Э42

ОБОЗНАЧЕНИЕ	МАРКА	МАССА, КГ
221-1-443.85 АСИ2.0200-	К-2	47.8
-01	К-3	27.03
-02	К-4	1.57
-03	К-5	2.25

ПРИВЯЗАН

ИНВ.№

НАЧ.МАСТ.	ЛЕОНОВ	
Н.КОНТР.	БИКБАЕВА	
ГЛ.ИНЖ.ПР.	ШУРМУХИНА	
ГИП	ЕВКО	
СП.ИНЖ.	ТЕПЛОВА	

221-1-443.85 АСИ2.0200

Каркас (К-2 ÷ К-5)

СТАДИЯ	МАССА	МАСШТАБ
Р	см. табл.	—
ЛИСТ	ЛИСТОВ 1	

ЦНИИЭП торгово-бытовых зданий и туристских комплексов

Инв.№ подл. | Подпись и дата | Взам.инв.№

Ал. IV

Формат	Зона	Поз.	Обозначение	Наименование	Кол. на испол 85 И2-0300 —	01	02	Приме-чание
				Детали				
				ГОСТ 5781-82				
Б.Ч		1	10.013.2280	⌀10 AIII, ℓ=2280	24			1,407 кг
			10.013.2580	⌀10 AIII, ℓ=2580		28		1,57 кг
Б.Ч		2	6.011.3880	⌀6 AI, ℓ=3880			6	0,861 кг
Б.Ч		3	12.013.1180	⌀12 AIII, ℓ=1180			27	1,05 кг

Рис. 1

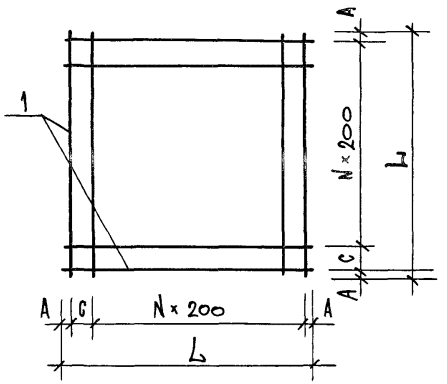

Рис. 2

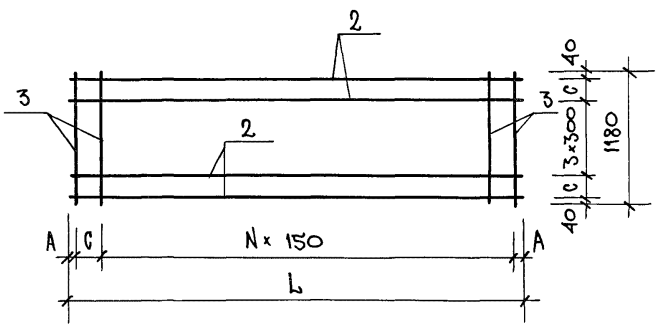

Обозначение	Марка	Рис.	Размеры, мм A	N	C	L	Масса, кг
221-1-443.85 И2-0300-	С-1	1	40	11	—	2280	33,8
-01	С-2	1	40	12	100	2580	44,6
-02	С-3	2	15	25	100	3880	33,5

Привязан:

Инв. №

Нач. маст.	Леонов	
Н. контр.	Бикбаева	
Гл. инж. М.	Шурмухина	
ГИП	Евко	
Ст. инж.	Теплова	

221-1-443.85 АС И2.03 00

Сетка (С-1 ÷ С-3)

Стадия	Масса	Масштаб
Р	см. табл.	—
Лист	Листов 1	

ЦНИИЭП торгово-бытовых зданий и туристских комплексов

Инв. № подл. | Подпись и дата | Взам. инв. №

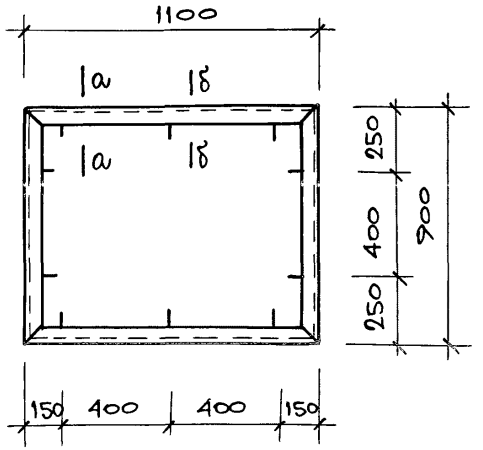

поз. 1

а – а

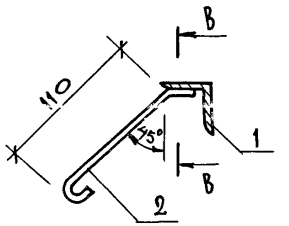

б – б

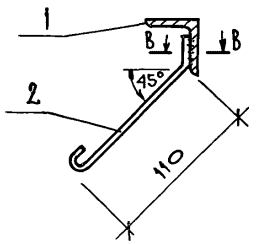

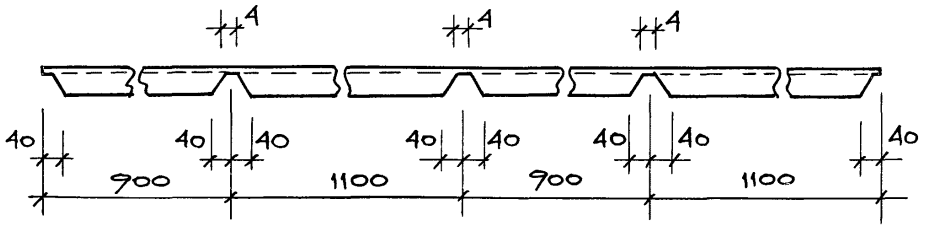

В – В

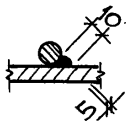

Формат	Зона	Поз.	Обозначение	Наименование	Кол.	Примечание
				Детали		
				Уголок Б-40×4 ГОСТ 8509-72* / Ст3 ГОСТ 535-79		
А3		1	40.40.4.080.400	ℓ = 400	1	9,68 кг
				ГОСТ 5781-82		
Б.Ч		2	Б.011.200	⌀6 AI, ℓ = 200	10	0,04 кг

Сварку производить электродами типа Э-42.

Привязан:

Инв. №

Рук. М.	Леонов	
Н. контр.	Евко	
Гл. инж. м.	Шурмухина	
ГИП	Евко	
Инженер	Гранильщиков	

221-1-443.85 АС и2. 0400

Рама Р-1

Стадия	Масса	Масштаб
Р	10,08	—
Лист 1	Листов 1	

ЦНИИЭП торгово-бытовых зданий и туристских комплексов

Инв. № подл. | Подпись и дата | Взам. инв. №

Ал.IV

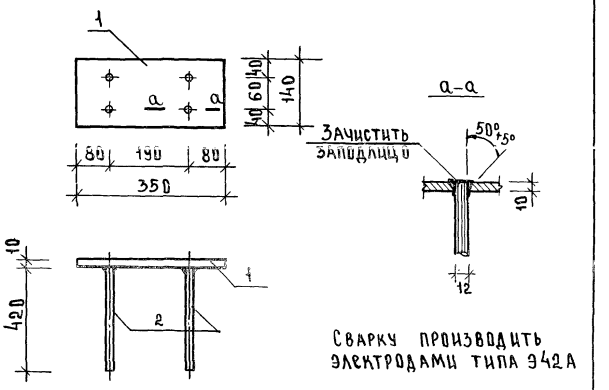

Сварку производить электродами типа Э42А

Формат	Зона	Поз.	Обозначение	Наименование	Кол.	Примечание
				Детали		
				Полоса $\frac{5-16\times140\ ГОСТ\ 103-76}{Ст3\ ГОСТ\ 535-79}$		
Б.Ч		1	10.140.060.350	ℓ=350	1	3.85кг
				ГОСТ 5781-82		
Б.Ч		2	12.013.420	Ф12А III, ℓ=420	4	0.373кг

Привязан

Инв.№

Согласовано:

Инв.№подл. | Подпись и дата | Взам.инв.№

Нач.маст	Леонов	
Н.контр	Бикбаева	
Гл.инж.м	Шурмухина	
ГИП	Евко	
Ст.инж	Теплова	

221-1-443.85 АСИ2.0001

Деталь закладная ЗД-1

Стадия	Лист	Масштаб
Р	534	—
Лист	Листов 1	

ЦНИИЭП торгово-бытовых зданий и туристских комплексов

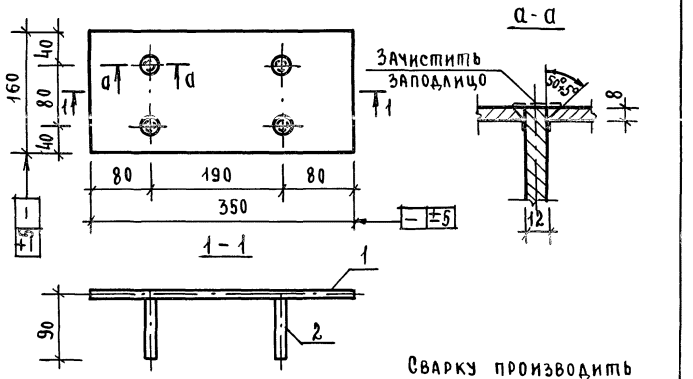

Сварку производить электродами типа Э-42

Формат	Зона	Поз.	Обозначение	Наименование	Кол.	Примечание
				Детали		
				Полоса $\frac{\text{Б-8х160 ГОСТ 103-76}}{\text{Ст3 ГОСТ 535-79}}$		
Б.Ч.		1	8.160.060.350	ℓ=350	1	3.52 кг
Б.Ч.		2	12.012.90	Ф12АII ГОСТ 5781-82 ℓ=90	4	0.09 кг

Привязан:

Инв. №

Инв. N подл. | Подпись и дата | Взам. инв. N

АСИ2-0020

Деталь закладная ЗД-2

Стадия	Масса	Масштаб
РП	3.88	—

Лист 1 Листов

Рук.м.	Леонов	
Н.контр.	Бикбаева	
Гл.ин.м.	Шурмухина	
ГИП	Евко	
Инж.	Гранильщикова	

ЦНИИЭП торгово-бытовых зданий и туристских комплексов

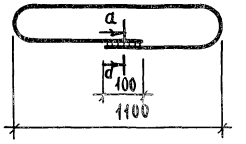

а-а

11.5
10

Сварку производить электродами типа

Привязан:

Инв. №

Инв. N подл. | Подпись и дата | Взам. инв. N

221-1-443.85 АСИ2.0030

Петля монтажная МП-1

Стадия	Масса	Масштаб
Р	1.034	—

Лист 1 Листов

Рук.м.	Леонов	
Н.контр.	Бикбаева	
Гл.инж.м.	Шурмухина	
ГИП	Евко	
Инж.	Гранильщикова	

Ф8АI ГОСТ 5781-82Ł-2620

ЦНИИЭП торгово-бытовых зданий и туристских комплексов

Ал. IУ

Р-1

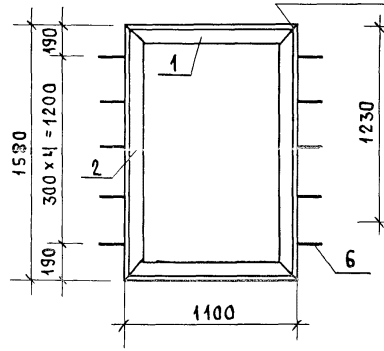

Р-4

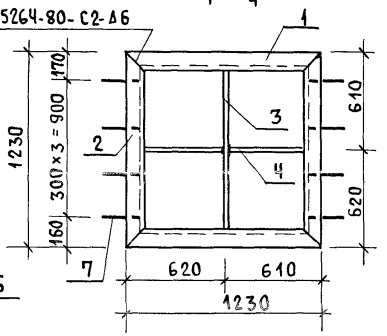

Р-2

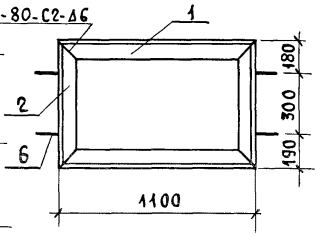

Р-3

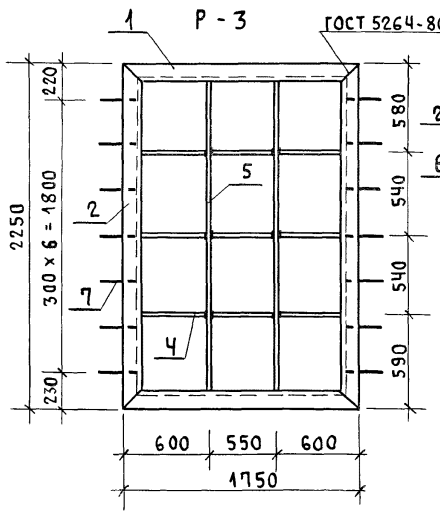

Формат	Зона	Поз.	Обозначение	Наименование	Кол. на испол. –	01	02	03	Примечание
				Детали					
				Уголок Б-50×5 ГОСТ 8509-72* / Вст3кп2 ГОСТ 535-79*					
Б.Ч.		1	50.50.5.080.1100	ℓ=1100	2	2			4.15 кг
			1750	ℓ=1750			2		6.44 кг
			1230	ℓ=1230				4	4.63 кг
Б.Ч.		2	50.50.5.080.1580	ℓ=1580	2				6.00 кг
			670	ℓ=670		2			2.53 кг
			2250	ℓ=2250			2		8.48 кг
				Полоса Б-6×40 ГОСТ 103-76 / Вст3кп2 ГОСТ 535-79*					
Б.Ч.		3	6.40.060.1126	ℓ=1126				1	2.12 кг
Б.Ч.		4	542	ℓ=542			9	2	1.02 кг
Б.Ч.		5	2146	ℓ=2146			2		4.04 кг
				ГОСТ 5781-82					
Б.Ч.		6	8.011.500	ф8АI, ℓ=500	10	4			0.20 кг
Б.Ч.		7	540	ф8АI, ℓ=540			14	8	0.21 кг

Обозначение	Марка	Масса, кг
221-1-443.85 АСИ3.01	Р-1	22.3
-01	Р-2	14.1
-02	Р-3	47.4
-03	Р-4	24.4

Привязан:

Инв.№

Нач.м.	Леонов	
Н.контр.	Бикбаева	
Гл.ин.м.	Шурмухина	
ГИП	Евко	
Ст.арх.	Зиновкина	

221-1-443.85 АСИ3.01

Рама металлическая Р-1 ÷ Р-4

Стадия	Масса	Масштаб
Р	см. табл.	—
Лист	Листов 1	

ЦНИИЭП торгово-бытовых зданий и туристских комплексов

Инв.№ подл. | Подпись и дата | Взам.инв.№

Ал. IV

Р-6

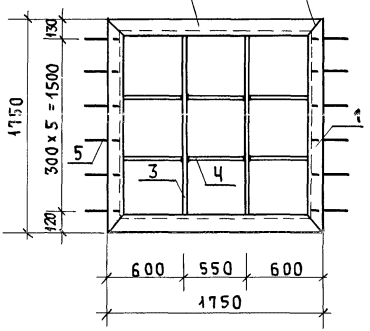

Р-5

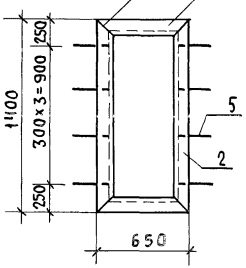

Р-7

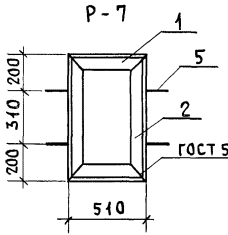

1-1

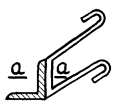

2-2

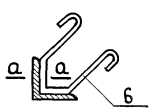

а-а

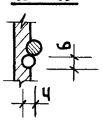

Ч-Ч

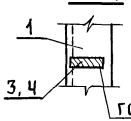

3-3

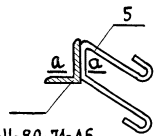

поз. 5

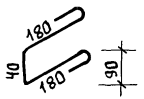

поз. 6

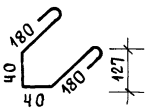

Формат	Зона	Поз.	Обозначение	Наименование	Кол. на испол. ОЧ	05	06		Примечание
				Детали					
				Уголок Б-50×5 ГОСТ 8509-72* / Вст3кп2 ГОСТ 535-79*					
Б.Ч.		1	50.50.5.080.650	ℓ = 650	2				2.45 кг
			1750	ℓ = 1750		4			6.59 кг
			510	ℓ = 510			2		1.92 кг
Б.Ч.		2	50.50.5.080.1400	ℓ = 1400	2				5.28 кг
			710	ℓ = 710			2		2.68 кг
				Полоса Б-6×40 ГОСТ 103-76 / Вст3кп2 ГОСТ 535-79*					
Б.Ч.		3	6.40.060.1646	ℓ = 1646		2			3.15 кг
Б.Ч.		4	542	ℓ = 542		6			1.02 кг
				ГОСТ 5781-82					
Б.Ч.		5	8.011.500	⌀8 AI, ℓ = 500			4		0.2 кг
Б.Ч.		6	540	ℓ = 540	8	12			0.21 кг

Обозначение	Марка	Масса кг
221-1-443.85 АСИЗ 02 -04	Р-5	17.2
-05	Р-6	41.4
-06	Р-7	10.0

1. Сварку вести электродами типа Э42.
2. Рамы окрасить грунтовкой ПФ-020 ГОСТ 18185-79.

Привязан:

Инв. №

Нач. м.	Леонов	
Н. контр	Бикбаева	
Гл. ин. м.	Шурмухина	
ГИП	Евко	
Ст. арх.	Зиновкина	

221-1-443.85 АС ИЗ. 02

Рама металлическая Р-5 ÷ Р-7

Стадия	Масса	Масштаб
Р	см. табл.	—

Лист 1 Листов 1

ЦНИИЭП торгово-бытовых зданий и туристских комплексов

Инв. № подл. | Подпись и дата | Взам. инв. №

Ал. IV

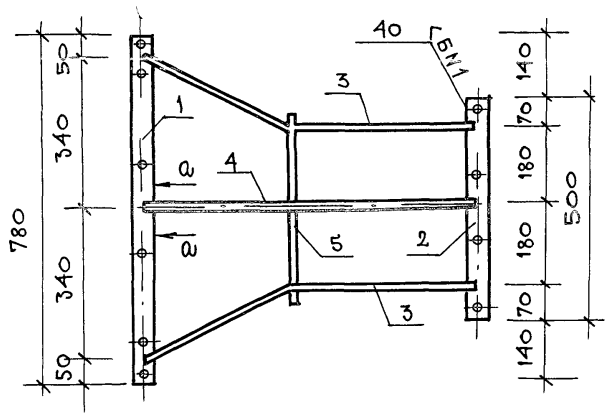

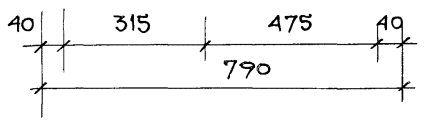

поз. 1

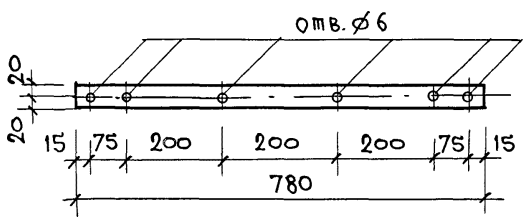

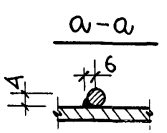

Формат	Зона	Поз.	Обозначение	Наименование	Кол.	Примечание
				Детали		
				Полоса Б-4х40 ГОСТ 103-76 / Вст3кп2 ГОСТ 535-79*		
А3		1	4.40.060.780	ℓ = 780	1	0,98 кг
А3		2	500	ℓ = 500	1	0,63 кг
				ГОСТ 5781-82		
А3		3	10.013.870	⌀ 10 А III, ℓ = 870	2	0,54 кг
Б.Ч		4	830	⌀ 10 А III, ℓ = 830	1	0,51 кг
Б.Ч		5	450	⌀ 10 А III, ℓ = 450	1	0,28 кг

поз. 2

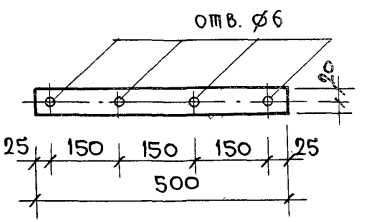

поз. 3

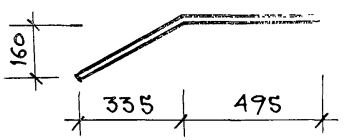

Сварку производить электродами типа Э-42.

Привязан:

Инв. №

Нач. м.	Леонов	
Н. контр.	Бикбаева	
Гл. ин. м.	Шурмухина	
ГИП	Евко	
Ст. инж.	Теплова	
Инж.	Гранильщикова	

221-1-443.85 АС из. 03

Решетка металлическая РМ-1

Стадия	Масса	Масштаб
Р	3,48	—
Лист 1	Листов 1	

ЦНИИЭП торгово-бытовых зданий и туристских комплексов

Взам. инв. № | Подпись и дата | Инв. № подл.

Ал. IV

КН-1

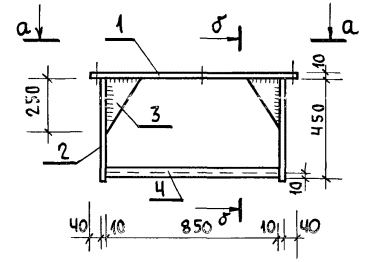

б - б

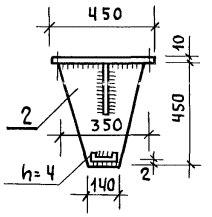

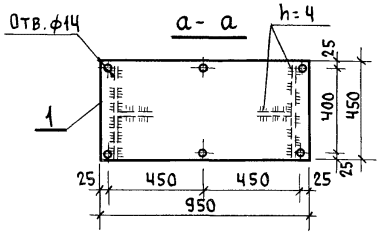

в - в

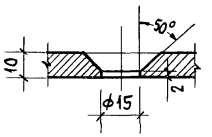

М-1

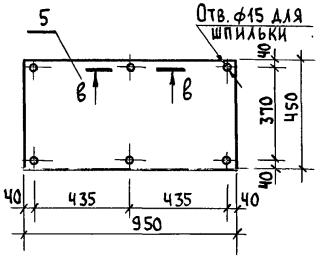

поз. 6

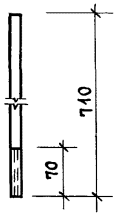

Формат	Зона	Поз.	Обозначение	Наименование	Кол. на испол. —	Кол. на испол. -01				Примечание
				Детали						
				Полоса А 10×470 ГОСТ 82-70 / Ст.3 ГОСТ 14637-79						
Б.Ч.		1	10.470.060.950	ℓ = 950	1					35.1 кг
				Полоса Б-10×350 ГОСТ 82-70 / Ст.3 ГОСТ 14637-79						
Б.Ч.		2	10.350.060.450	ℓ = 450	2					12.4 кг
				Полоса Б-10×150 ГОСТ 103-76 / Ст.3 ГОСТ 535-79*						
Б.Ч.		3	10.150.060.250	ℓ = 250	2					2.94 кг
				Швеллер 10 ГОСТ 8240-72 / Ст.3 ГОСТ 535-79						
Б.Ч.		4	10.090.850	ℓ = 850	1					7.301
				Полоса А 10×450 ГОСТ 82-70 / Ст.3 ГОСТ 14637-79						
Б.Ч.		5	10.450.060.950	ℓ = 950		1				33.6 кг
				ГОСТ 5781-82						
		6	12.011.710	ф12АI, ℓ = 710		6				0.63кг

Обозначение		Марка	Масса, кг
221-1-443.85	АС-из.04-	КН-1	76.85
	01	М-1	41.74

Рук.м.	Леонов		
Н.контр.	Бикбаева		
Гл.ин.м.	Шурмухина		
ГИП	Евко		

Привязан:

Инв. №

221-1-443.85 АС из. 04

Деталь закладная КН-1; М-1

Стадия	Масса	Масштаб
Р	см. табл.	—

Лист | Листов 1

ЦНИИЭП торгово-бытовых зданий и туристских комплексов

Инв. № подл. | Подпись и дата | Взам. инв. №

Ал. IV

М-2

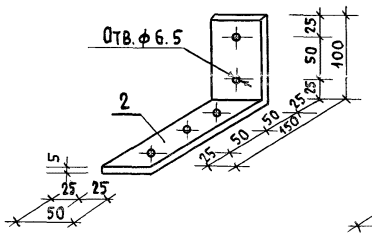

М-3

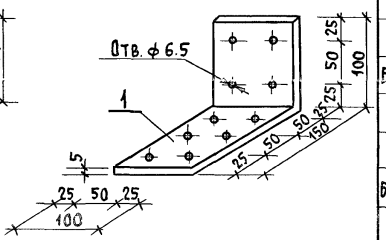

М-5

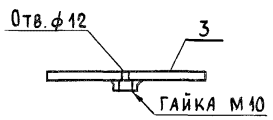

М-4

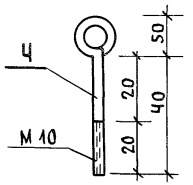

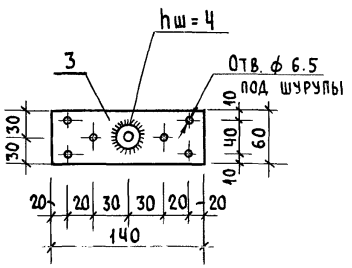

М-6

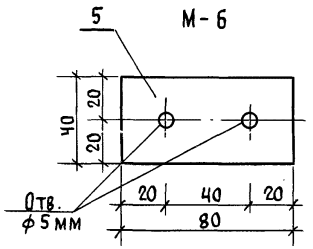

Формат	Зона	Поз.	Обозначение	Наименование	Кол-во на исполн. —	01	02	03	04	Примечание
				Детали						
				Полоса Б-5×100 ГОСТ 103-76 / Ст.3 ГОСТ 535-79*						
Б.Ч.		1	5.100.060.250	ℓ = 250	1					0.982 кг
				Полоса Б-5×50 ГОСТ 103-76 / Ст.3 ГОСТ 535-79*						
Б.Ч.		2	5.50.060.250	ℓ = 250		1				0.49 кг
				Полоса Б-6×60 ГОСТ 103-76 / Ст.3 ГОСТ 535-79*						
Б.Ч.		3	6.60.060.140	ℓ = 140			1			0.395 кг
				ГОСТ 5781-82						
Б.Ч.		4	10.011.340	ф 10 AI, ℓ = 340				1		0.210 кг
				Полоса Б-4×40 ГОСТ 103-76 / Ст.3 ГОСТ 535-79*						
Б.Ч.		5	4.40.060.80	ℓ = 80					1	0.101 кг

Обозначение	Марка	Масса
221-1-443.85 АС ИЗ.05	М-3	0.982
-01	М-2	0.49
-02	М-4	0.395
-03	М-5	0.210
-04	М-6	0.101

Привязан:

Инв. №

Рук. м.	Леонов	
Н. контр.	Бикбаева	
Гл. ин. м.	Шурмухина	
ГИП	Евко	

221-1-443.85 АС ИЗ.05

Деталь закладная М-2 ÷ М-6

Стадия	Масса	Масштаб
Р	См. табл.	—
Лист	Листов 1	

ЦНИИЭП торгово-бытовых зданий и туристских комплексов

Формат А3

Инв. № подл. | Подпись и дата | Взам. инв. №

Ал. IV

М-10

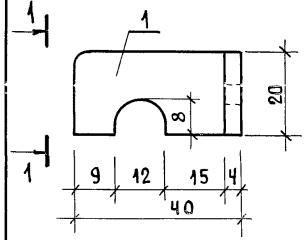

М-8

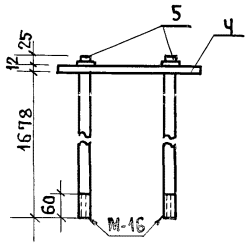

1-1

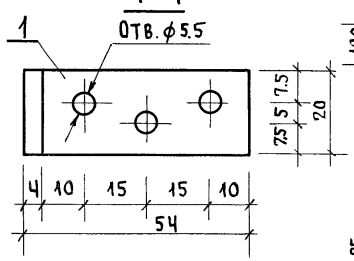

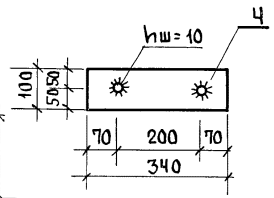

М-9

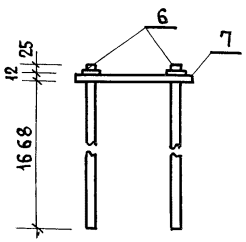

М-7

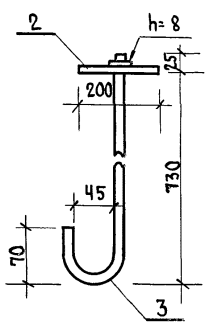

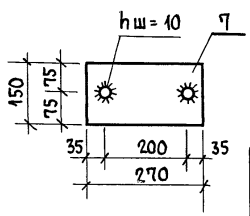

Формат	Зона	Поз.	Обозначение	Наименование	Кол-во на испол. —	01	02	03		Примечание
				Детали						
				Полоса Б-4х20 ГОСТ 103-76 / Ст3 ГОСТ 535-79*						
БЧ		1	4.20.060.90	ℓ = 90	1					0,057кг
				Полоса Б-10х50 ГОСТ 103-76 / Ст3 ГОСТ 535-79*						
БЧ		2	10.50.060.200	ℓ = 200		1				0.784кг
БЧ		3	12.011.870	ГОСТ 5781-82 ф12АI, ℓ=870		1				0.772кг
				Полоса Б-12х100 ГОСТ 103-76 / Ст3 ГОСТ 535-79						
БЧ		Ч	12.100.060.340	ℓ = 340			1			3.202кг
БЧ		5	16.011.1715	ГОСТ 5781-82 ф16АI, ℓ= 1715			2			2.71 кг
БЧ		6	16.011.1705	ф16АI, ℓ=1705				2		2.69кг
				Полоса Б-12х150 ГОСТ 103-76 / Ст3 ГОСТ 535-71						
БЧ		7	12.150.060.270	ℓ = 270				1		3.817кг

Обозначение	Марка	Масса, кг
221-1-443.85 АС И3.06 —	М-10	0.057
-01	М-7	1.554
-02	М-8	8.614
-03	М-9	9.197

Привязан:

Инв. №

Рук. М.	Леонов	
Н. контр.	Бикбаева	
Гл. ин. м.	Шурмухина	
ГИП	Евко	

221-1-443.85 АС И3.06

Деталь закладная М-7 ÷ М-10

Стадия	Масса	Масштаб
Р	см. табл.	—
Лист	Листов 1	

ЦНИИЭП торгово-бытовых зданий и туристских комплексов

Инв. № подл. | Подпись и дата | Взам. инв. №

М - 11

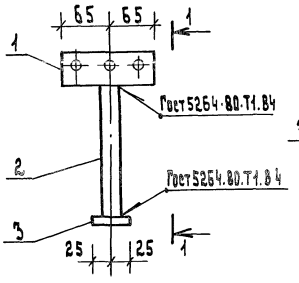

1 - 1

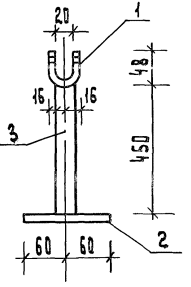

Формат	Зона	Поз.	Обозначение	Наименование	Кол-во на испол. —	01				Примечание
				Детали						
				Полоса Б-4х120 ГОСТ 103-76 / Ст3кп2 ГОСТ 535-79						
А3		1	4.120.060.130	ℓ= 130	1					0.50 кг
				Полоса Б-10х50 ГОСТ 103-76 / Ст3кп2 ГОСТ 535-79						
Б.4		2	10.50.060.120	ℓ= 120	1					0.47 кг
				Труба 25х ГОСТ 3262-75						
Б.4		3	25.110.450	ℓ= 450	1					0.83 кг
				Полоса Б-4х40 ГОСТ 103-76 / Ст3кп2 ГОСТ 535-79						
		4	4.40.060.150	ℓ=150		1				0.15 кг

Развертка поз.1

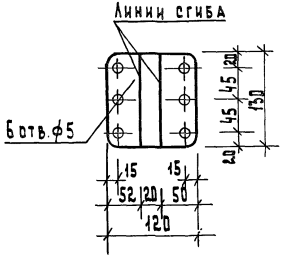

М - 12

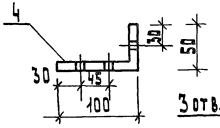

Развертка поз. 4

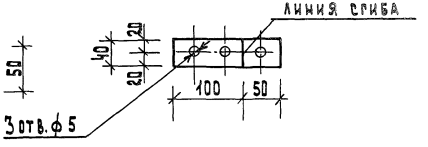

Обозначение	Марка	Масса, кг
221-1-443.85 АС ИЗ.07	М-11	1.60
- 01	М-12	0.15

Привязан:

Инв. №

Нач.м.	Леонов	
Н. контр.	Бикбаева	
Гл.ин.м.	Шурмухина	
ГИП	Евко	

221-1-443.85 АС ИЗ. 07

Деталь закладная М-11; М-12

Стадия	Масса	Масштаб
Р	См табл.	—
Лист 1	Листов 1	

ЦНИИЭП торгово-бытовых зданий и туристских комплексов

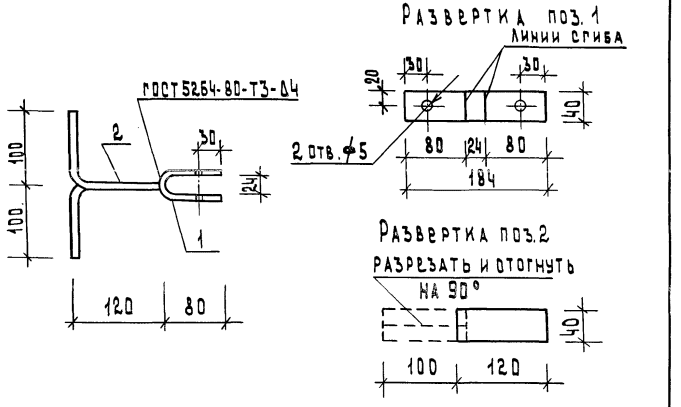

Формат	Зона	Поз.	Обозначение	Наименование	Кол.	Примечание
				Детали		
				Полоса $\frac{Б-4\times40\ ГОСТ\ 103-76}{В\ Ст3кп2\ ГОСТ\ 535-79*}$		
А4		1	4.40.060. 184	ℓ=184	1	0.23кг
Б4		2	220	ℓ=220	1	0.28кг

1. Изделие огрунтовать грунтовкой ПФ-020 ГОСТ 18186-79 и покрасить масляной краской в белый цвет за 2 раза.
2. Сварку вести электродом типа Э-42

Привязан:

Инв. №

Нач. м.	Леонов		
Н. контр.	Теплова		
Гл. инж. м	Шурмухина		
ГИП	Евко		
Ст. инж.	Теплова		

221-1-443.85 АС ИЗ. 08

Деталь закладная М-13

Стадия	Масса	Масштаб
Р	0.51	—
Лист	Листов 1	

ЦНИИЭП торгово-бытовых зданий и туристских комплексов

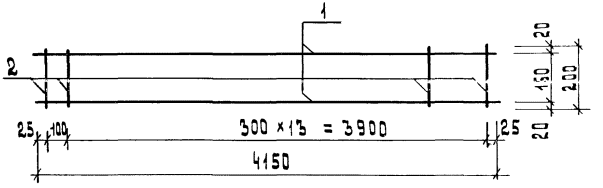

Формат	Зона	Поз.	Обозначение	Наименование	Кол.	Примеч.
				Детали		
				ГОСТ 5781-82		
Б4		1	14. 013. 4150	ф14 AIII, ℓ=4150	2	5,0 кг
Б4		2	6 011. 200	ф 6A I, ℓ=200	15	0,44 кг

Сварку производить по указаниям СН 393-78

Привязан

Инв. №

Нач. м.	Леонов		
Н. контр.	Бикбаева		
Гл. инж. м.	Шурмухина		
ГИП	Евко		
Инженер	Грамильщикова		

221-1-443.85 АС ИЗ. 09

Каркас плоский КР-1

Стадия	Масса	Масштаб
Р	10.66	—
Лист 1	Листов 1	

ЦНИИЭП торгово-бытовых зданий и туристских комплексов

Согласовано:

Инв. № подл. | Подпись и дата | Взам. инв. №

Ал. IV

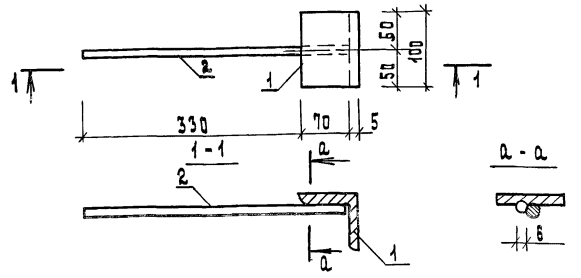

Формат	Зона	Поз.	Обозначение	Наименование	Кол.	Примеч.
				Детали		
				Уголок Б 75×5 ГОСТ 8509-72* / В Ст3кп2 ГОСТ 535-79*		
Б.Ч		1	75.75.5.060.100	ℓ = 100	1	0.58кг
				ГОСТ 5781-82		
Б.Ч		2	12.011.400	ф12 А I, ℓ = 400	1	0.356кг

1. Сварку вести электродами типа Э 42
2. Покрытие гор. 60 по ГОСТ 9.047-75

Привязан

Инв.№

Инв.№ подл. | Подпись и дата | Взам.инв.№

221-1-443.85 АС ИЗ. 10

Изделие закладное ИМС-1	Стадия	Масса	Масштаб
	Р	0.93	—
	Лист 1	Листов 1	

Нач.м.	Леонов	
Н. контр.	Бикбаева	
Гл.инж.м.	Шурмухина	
ГИП	Евко	
Инженер	Гранильщикова	

ЦНИИЭП торгово-бытовых зданий и туристских комплексов

Согласовано:

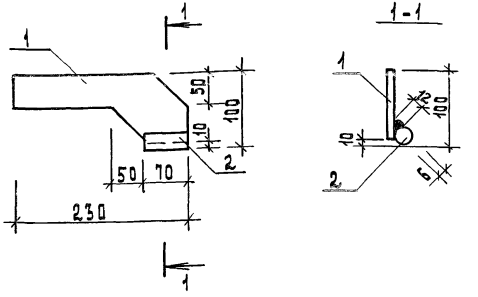

Сварку производить электродами типа Э42

Формат	Зона	Поз.	Обозначение	Наименование	Кол.	Примечание
				Детали		
				Полоса Б-8×100 ГОСТ 103-76 / В Ст3кп2 ГОСТ 535-79*		
Б.Ч		1	8.100.060.230	ℓ = 230	1	1.44кг
Б.Ч		2	20.011.70	ф20 А I ГОСТ 5781-82, ℓ = 70	1	0.17кг

Привязан

Инв.№

Инв.№ подл. | Подпись и дата | Взам.инв.№

221-1-443.85 АС ИЗ. 11

Изделие закладное ИМС-3	Стадия	Масса	Масштаб
	Р	1.61	—
	Лист 1	Листов	

Нач.м.	Леонов	
Н. контр.	Бикбаева	
Гл.инж.м.	Шурмухина	
ГИП	Евко	
Ст. инж.	Теплова	

ЦНИИЭП торгово-бытовых зданий и туристских комплексов

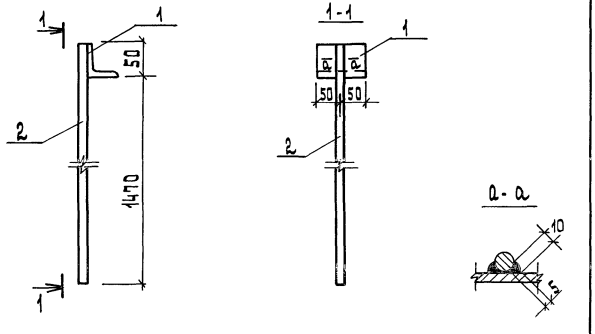

Сварку производить электродами типа Э42

Формат	Зона	Поз.	Обозначение	Наименование	Кол.	Примечание
				Детали		
				Уголок Б-50×5 ГОСТ 8509-72 / Вст3кп2 ГОСТ 535-79*		
Б.Ч	1		50.50.5.080.100	ℓ=100	1	0.38кг
Б.Ч	2		10.011.1520	ф10 AI ГОСТ 5781-82, ℓ=1520	1	0.94кг

Привязан

Инв. №

Нач. М.	Леонов		221-1-443.85 АС ИЗ. 12
Н. контр.	Бикбаева		Анкер А-1
Гл. инж. м.	Шурмухина		
ГИП	Евко		
Ст. инж.	Теплова		

Стадия	Масса	Масштаб
Р	1.32	—
Лист	Листов	

ЦНИИЭП торгово-бытовых зданий и туристских комплексов

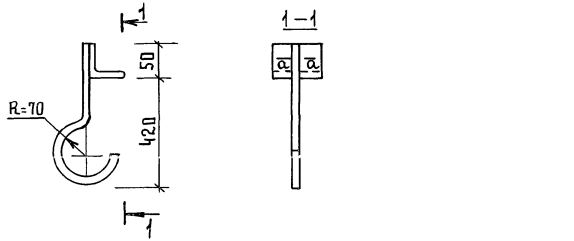

1. Сварку производить электродами типа Э42
2. Сечение а-а см. док. АСИЗ.12

Формат	Зона	Поз.	Обозначение	Наименование	Кол.	Примечание
				Детали		
				Уголок Б-50×5 ГОСТ 8509-72* / Вст3кп2 ГОСТ 535-79*		
Б.Ч	1		50.50.5.080.100	ℓ=100	1	0.38кг
Б.Ч	2		10.011.690	ф10 AI ГОСТ 5781-82, ℓ=690	1	0.43кг

Привязан

Инв. №

Нач. М.	Леонов		221-1-443.85 АС ИЗ. 13
Н. контр.	Бикбаева		Анкер А-2
Гл. инж. м.	Шурмухина		
ГИП	Евко		
Ст. инж.	Теплова		

Стадия	Масса	Масштаб
Р	0.81	—
Лист 1	Листов 1	

ЦНИИЭП торгово-бытовых зданий и туристских комплексов

Инв. № подл. | Подпись и дата | Взам. инв. №

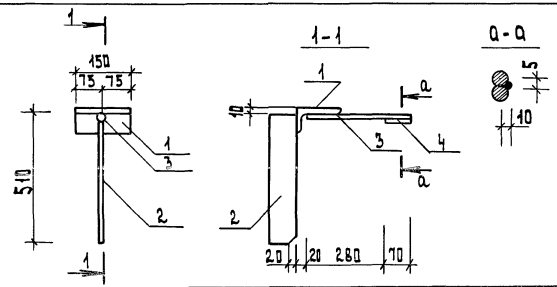

Формат	Зона	Поз.	Обозначение	Наименование	Кол	Примеч.
				Детали		
				Уголок Б-125×80×8 Гост 8510-72* ВСт3кп2 Гост 535-79*		
Б4		1	125. 80.8.080. 150	ℓ = 150	1	1.875 кг
				Полоса Б-5×80 Гост 103-76 ВСт3кп2 Гост 535-79*		
Б4		2	5. 80.080. 500	ℓ = 500	1	1.57 кг
				ГОСТ 5781-82		
Б4		3	12. 011. 350	ф 12 AI , ℓ = 350	1	0.311 кг
Б4		4	70	ф 12 AI , ℓ = 70	1	0.062 кг

Привязан

Инв. №

Нач. м.	Леонов	
Н. контр.	Бикбаева	
Гл. инж. м	Шурмухина	
ГИП	Евко	
Инженер	Гранильщикова	

221-1-443.85 АС ИЗ. 14

Деталь закладная

ЗД-1

Стадия	Масса	Масштаб
Р	3.82	—
Лист	Листов	

ЦНИИЭП торговых зданий и туристских комплексов

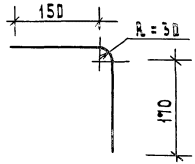

Привязан

Инв. №

Нач. м.	Леонов	
Н. контр.	Бикбаева	
Гл. инж. м	Шурмухина	
ГИП	Евко	
Инженер	Гранильщикова	

221-1-443.85 АС ИЗ. 15

Деталь закладная

ЗД-2

ГОСТ 5781-82 ф12 AI, ℓ=370

Стадия	Масса	Масштаб
Р	1.02	—
Лист	Листов	

ЦНИИЭП торговых зданий и туристских комплексов

Альбом IV

Инв. № подл. | Подпись и дата | Взам. инв. №

Согласовано:

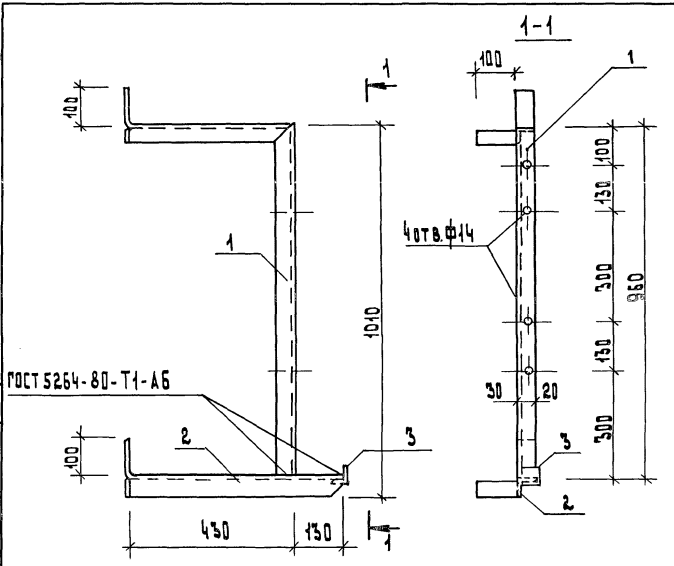

Поз. 1

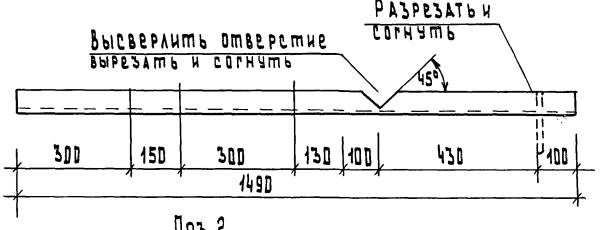

Поз. 2

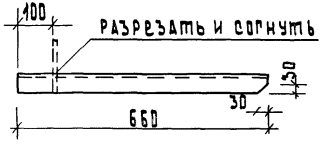

Формат	Зона	Поз.	Обозначение	Наименование	Кол.	Примечание
				Детали		
				Уголок Б-90×5 ГОСТ 8509-72* Ст.3кп2 ГОСТ 535-79*		
А3		1	90.90.5.080.1490	ℓ= 1490	1	5,6 кг
А3		2	660	ℓ= 660	1	2,5 кг
Б.4		3	50	ℓ= 50	1	0,19 кг

1. Сварку производить электродами типа Э-42.
2. Кронштейн окрасить масляной краской за 2 раза.

Привязан:			221-1-443.85 АС ИЗ. 16		
			Кронштейн КР-7'	Стадия: Р	Масса: 8.29	Масштаб: —
				Лист 1	Листов 1
Инв. №				ЦНИИЭП торгово-бытовых зданий и туристских комплексов	
	Нач. М.	Леонов			
	Н. контр.	Бикбаева			
	Гл. инж. м	Шурмухина			
	ГИП	Евко			
	Инж.	Гранильщикова			

Инв. № подл. | Подпись и дата | Взам. инв. №

Ал. IV

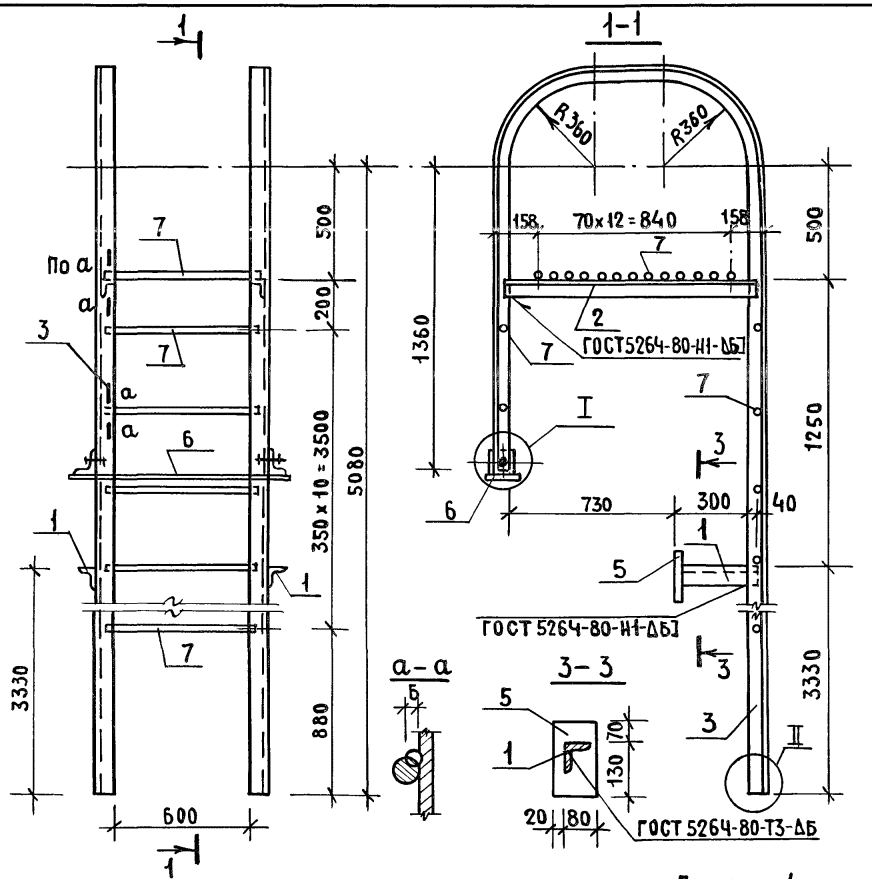

Формат	Зона	Поз	Обозначение	Наименование	Кол.	Примечание
				Детали		
				Уголок Б-63×5 ГОСТ 8509-72* / В Ст3кп2 ГОСТ 535-79		
Б.Ч		1	63.63.5.080.330	ℓ = 330	2	1.59кг.
Б.Ч		2	1100	ℓ = 1100	2	5.29кг.
Б.Ч		3	7880	ℓ = 7880	2	37.90кг.
				Уголок Б-125×80×8 ГОСТ 8510-72* / В Ст3кп2 ГОСТ 535-79		
А3		4	125.80.8.080.90	ℓ = 90	2	1.13кг.
				Полоса Б-6×100 ГОСТ 103-76 / В Ст3кп 2 ГОСТ 535-79		
Б.Ч		5	6.100.060.200	ℓ = 200	2	0.94кг.
Б.Ч		6	960	ℓ = 960	1	4.52кг.
				ГОСТ 5781-82		
Б.Ч		7	20.011.680	Ф20АI, ℓ = 680	24	1.68кг
				Стандартные изделия		
Б.Ч		8		Болт М16 ГОСТ 7798-78, ℓ = 50	2	
Б.Ч		9		Гайка М16 ГОСТ 5915-70	2	
Б.Ч		10		Шайба 16 ГОСТ 11371-78	2	

1. Сварку вести электродами типа Э42.
2. Изделие огрунтовать грунтовкой ПФ-020 ГОСТ 18185-79 и окрасить масляной краской за 2 раза.

Привязан

Инв.№

Нач.м.	Леонов	
Н.контр.	Бикбаева	
Гл.инж.м	Шурмухина	
ГИП	Евко	
Ст. Арх.	Зиновкина	

221-1-443.85 АСИЗ. 17

Стремянка СМ-1

Стадия	Масса	Масштаб
Р	138.84	
Лист	Листов	

ЦНИИЭП торгово-бытовых зданий и туристских комплексов

Подпись и дата | Взам. инв.№ | Инв.№ подл.

gost.e-ecolog.ru