

О Т Р А С Л Е В О Й С Т А Н Д А Р Т

ЭКРАНЫ ЗАЩИТНЫЕ
ТЕХНИЧЕСКИЕ УСЛОВИЯ
ОСТ 34-13-941-87

Издание официальное

gost.e-ecolog.ru

УДК 621.315.621.68 Группа Е 77

ОТРАСЛЕВОЙ СТАНДАРТ

ЭКРАНЫ ЗАЩИТНЫЕ

ОКП 34 4991 ОСТ 34-13-941-87

Срок действия с 01.01.89 г.
до 01.01.94 г.

Несоблюдение стандарта преследуется по закону

Настоящий стандарт распространяется на экраны защитные, предназначенные для устранения короны на арматуре и снижения неравномерности распределения напряжения по изолирующей подвеске воздушных линий электропередачи.

Экраны должны удовлетворять всем требованиям ГОСТ 13276-79 и требованиям, изложенным в соответствующих разделах настоящего стандарта.

1. МАРКИ, ОСНОВНЫЕ ПАРАМЕТРЫ И РАЗМЕРЫ

1.1. Экраны должны изготовляться типа Э3.

1.2. Марки и основные размеры экранов должны соответствовать указанным на черт. 1 - 10 и в таблице.

Издание официальное Перепечатка воспрещается

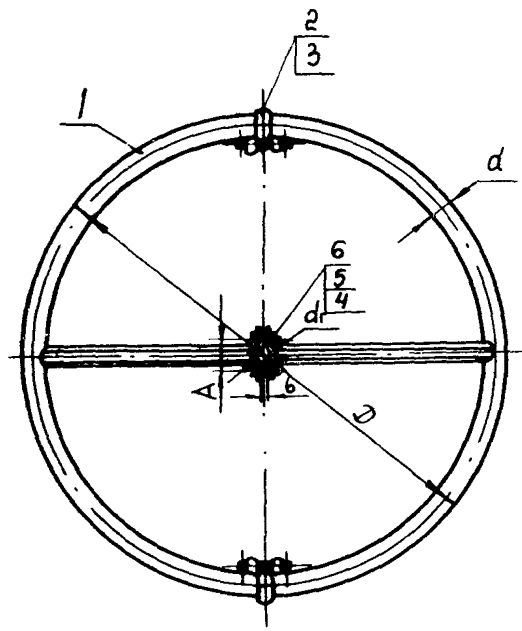

1-полукольцо; 2-муфта; 3-шпилька; 4-болт;
5-гайка; 6-шайба.

Черт. 1

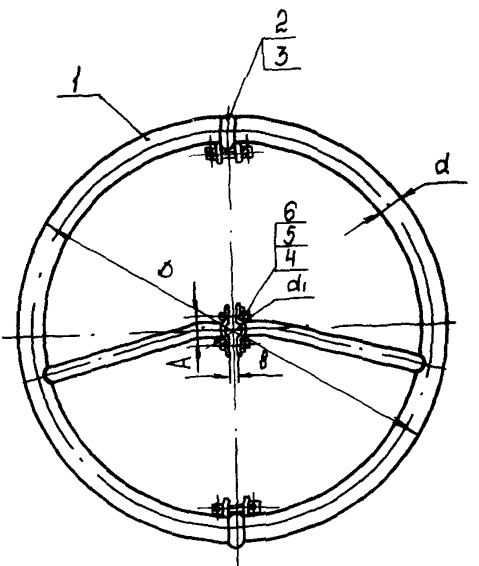

1-полукольцо; 2-муфта; 3-шпилька;
4-болт; 5-гайка; 6-шайба.

Черт. 2

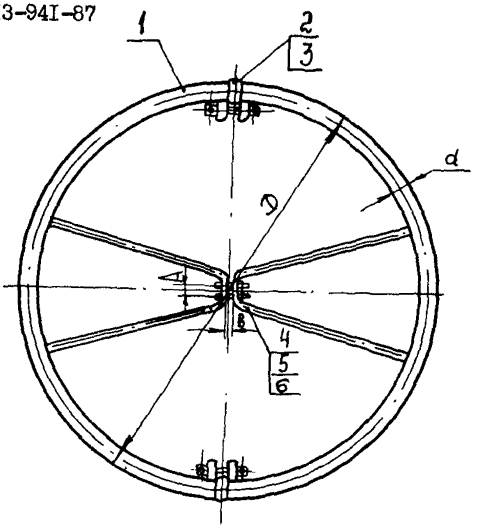

I-полукольцо; 2-муфта; 3-шпилька; 4-болт; 5-гайка; 6-шайба.

Черт. 3

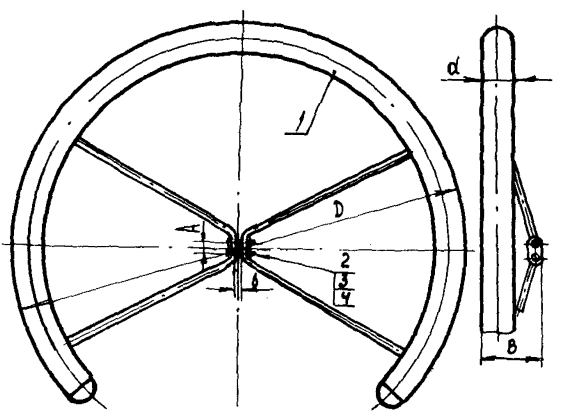

I-полукольцо; 2-болт; 3-гайка; 4-шайба:

Черт. 4

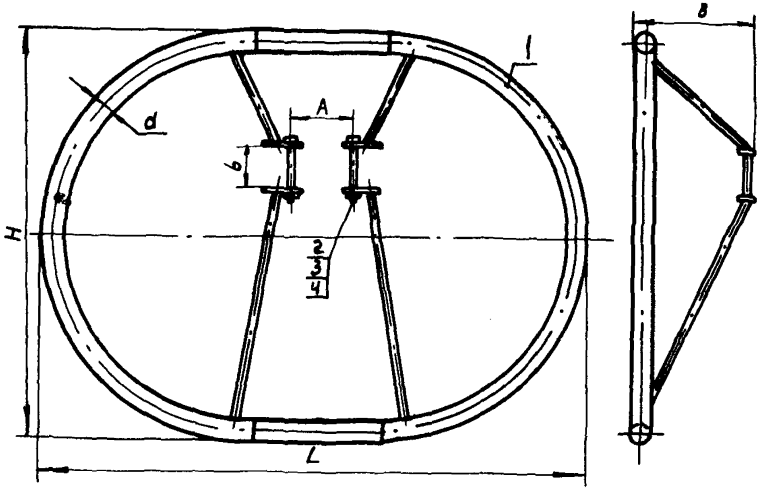

I-корпус; 2-болт; 3-гайка; 4-шайба.

Черт. 5

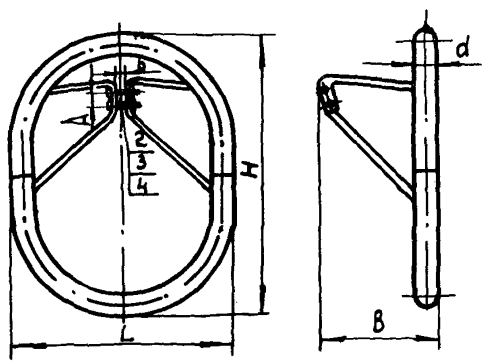

I-корпус; 2-болт; 3-гайка; 4-шайба.

Черт. 6

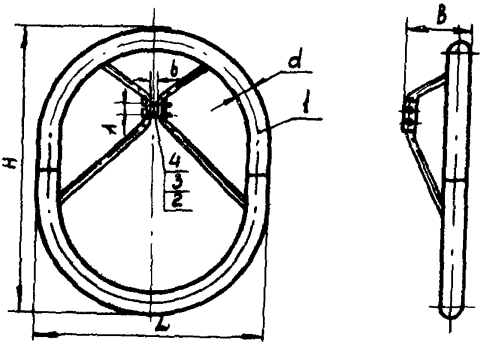

I-корпус; 2-болт; 3-гайка; 4-шайба.

Черт. 7

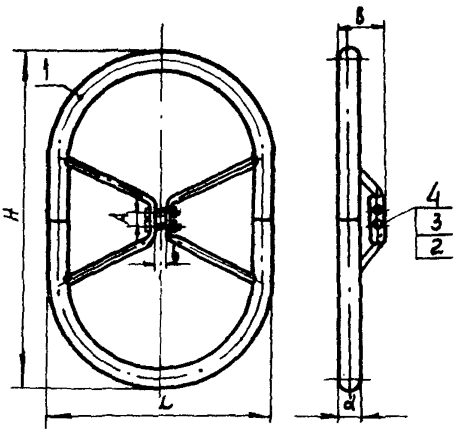

I-корпус; 2-болт; 3-гайка; 4-шайба.

Черт. 8

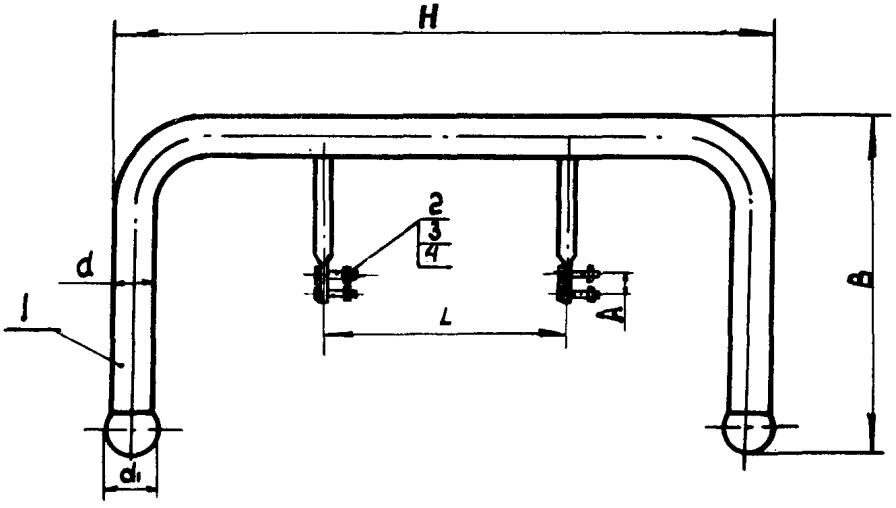

I-корпус; 2-гайка; 3-шплинт; 4-палец.

Черт. 9

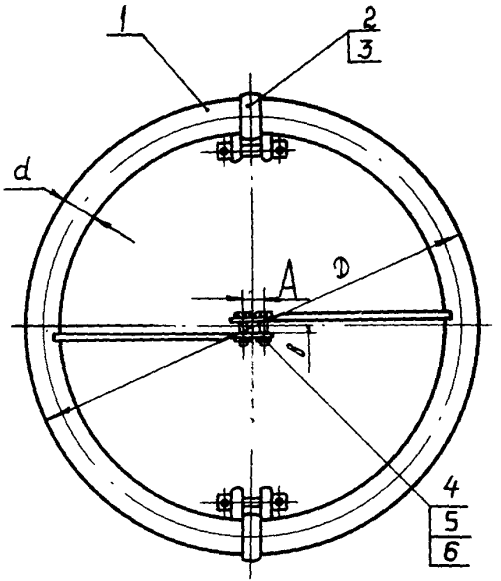

I-полукольцо; 2-шпилька; 3-муфта; 4-болт; 5-гайка; 6-шайба.

Черт. I0

Размеры, мм

Марка экрана	Код ОКП	Номер чертежа	$D \pm 30$	d не менее	$d1$	A	B	H	L	в	Масса, кг, не более
38-500-I	34 499I 2735	I	I080		48	85	-	-	-	30	I4,6
38-500-4	34 499I 2744	I0			-	42	-	-	-	34	I2,0
38-750-I	34 499I 2725	2	I660		48	85	-	-	-		2I,6
38-750-2	34 499I 2726	I	880		I40	200	-	-	-	30	II,9
38-750-3	34 499I 2727				48	85	-	-	-		II,9
38-750-4	34 499I 2733	3	I660		-	42	-	-	-		20,7
38-750-3/4-4	34 499I 273I	4			-		203	-	-		I5,4
38-750-5	34 499I 2707	5	-	80	-	450	I43	I660	2200	85	22,I
38-750-6	34 499I 2708	5	-		-	275	463		2260	I62	23,0
38-750-8	34 499I 2709	6	-		-		490	I060	880	50	II,4
38-750-I0	34 499I 27II	7	-		-	50	320	I540	920	I4	I6,5
38-750-II	34 499I 2743		-		-		243	I680	880	23	I3,2
38-II50-I	34 499I 2728	I	2080		48	85	-	-	-	30	25,2
38-II50-7	34 499I 2724	8	-	I20	-	50	223	I920	I370	I0	28,2
38-II50-I9A	34 499I 2745	9	-		I50	50	I000	I900	700	-	30,4
38-II50-I9Б	34 499I 2746								800	-	
38-I500-I	34 499I 2729	I	I970		88	I30	-	-	-	30	39,3
38-I500-2	34 499I 2730		2270				-	-	-		45,I

Пример условного обозначения защитного экрана воздушных линий электропередачи напряжением 750 кВ, исполнения I:

ЭЗ-750-I ОСТ 34-13-941-87

То же, исполнения 5:

ЭЗ-750-5 ОСТ 34-13-941-87

То же, с конструкцией кольца 3/4, исполнения 4:

ЭЗ-750-3/4-4 ОСТ 34-13-941-87

То же, для воздушных линий электропередачи напряжением II50 кВ, исполнения 7:

ЭЗ-II50-7 ОСТ 34-13-941-87

То же, для воздушных линий электропередачи напряжением II50 кВ, исполнения I:

ЭЗ-I500-I ОСТ 34-13-941-87

2. ТЕХНИЧЕСКИЕ ТРЕБОВАНИЯ

2.I. Экраны должны изготовляться в соответствии с требованиями настоящего стандарта по рабочим чертежам, утвержденным в установленном порядке.

2.2. Детали защитных экранов должны изготовляться:

корпуса, полукольца и муфты – из алюминия АД0, АДI или из алюминиевого сплава Марки АМг5 по ГОСТ 4784-74;

болты - по ГОСТ 7796-70;

гайки - по ГОСТ 5915-70;

шайбы - по ГОСТ 6402-70;

шпильки - по ГОСТ 9066-75.

3. ПРАВИЛА ПРИЕМКИ

3.1. Правила приемки экранов - по ГОСТ 2744-79.

4. МЕТОДЫ ИСПЫТАНИЙ

4.1. Методы испытаний экранов - по ГОСТ 2744-79.

5. МАРКИРОВКА, УПАКОВКА, ТРАНСПОРТИРОВАНИЕ И ХРАНЕНИЕ

5.1. Маркировка, упаковка, транспортирование и хранение экранов - по ГОСТ 13276-79.

6. ГАРАНТИИ ИЗГОТОВИТЕЛЯ

6.1. Гарантии изготовителя экранов - по ГОСТ 13276-79.

ИНФОРМАЦИОННЫЕ ДАННЫЕ

I.УТВЕРЖДЕН ПРИКАЗОМ Министерства энергетики и электрификации СССР от I8.I2.87 № 352а

2.ИСПОЛНИТЕЛИ: Я.А.Кловский, В.М.Адясов, С.П.Волков, Т.В.Курдюмова

3.ЗАРЕГИСТРИРОВАН Всесоюзным информационным фондом стандартов (ВИФС) за № 84II855 от 25.0I. I988 г.

4.ВВЕДЕН ВПЕРВЫЕ

5.ССЫЛОЧНЫЕ НОРМАТИВНО-ТЕХНИЧЕСКИЕ ДОКУМЕНТЫ

Обозначение НТД, на которые дана ссылка	Номер пункта, подпункта, перечисления, приложения
ГОСТ 2744-79	п.п.3.I,4.I
ГОСТ 4784-74	п.2.2.
ГОСТ 59I5-70	п.2.2.
ГОСТ 6402-70	п.2.2.
ГОСТ 7796-70	п.2.2.
ГОСТ 9066-75	п.2.2.
ГОСТ I3276-79	Вв.часть, п.п.5.I,6.I

Подписано в печать 26.09.88.
Формат 60x84 1/16 Печать офсетная
Усл.печ.л. 0,93 Усл.кр.-отт. 0,87 Уч.-изд.л. 0,67
Тираж 670 экз. Заказ № 937 Цена 10 коп.

Центр научно-технической информации по энергетике и электрификации Минэнерго СССР, 129041 Москва, проспект Мира, д.68, тел. 925-26-47

Информэнерго, 129041 Москва, 1-й Переяславский пер., д. 5

gost.e-ecolog.ru