ОТРАСЛЕВОЙ СТАНДАРТ

ЗАЖИМЫ НАТЯЖНЫЕ МОНТАЖНЫЕ

Технические условия

ОСТ 34-13-932-86

Издание официальное

gost.e-ecolog.ru

Подписано в печать I4.07.87 Формат 60x84 I/I6
Печать офсетная Усл.печ.л. 0,93
Уч.-изд.л. 0,84 Тираж 750 Заказ 483 Цена I3 коп.

Центр научно-технической информации по энергетике и электрификации
Минэнерго СССР, Москва, проспект Мира, д. 68, тел. 925-26-47

Типография Информэнерго, Москва, I-й Переяславский пер., д. 5

УДК 621.315.684 Группа Е77

ОТРАСЛЕВОЙ СТАНДАРТ

ЗАЖИМЫ НАТЯЖНЫЕ МОНТАЖНЫЕ

Технические условия

ОСТ 34-13-932-86

ОКП 34 4991

Срок действия с 01.01.88
до 01.01.93

Несоблюдение стандарта преследуется по закону.

Настоящий стандарт распространяется на натяжные монтажные зажимы, предназначенные для монтажа алюминиевых и сталеалюминиевых проводов, алюминиевых и медных полых проводов и стальных канатов на воздушных линиях электропередачи.

Зажимы должны удовлетворять всем требованиям ГОСТ 13276-79 и требованиям, изложенным в соответствующих разделах настоящего стандарта.

1. ТИПЫ, ОСНОВНЫЕ ПАРАМЕТРЫ И РАЗМЕРЫ

1.1. Зажимы должны изготовляться типов:

МП - монтажный плашечный (черт. 1);

МК - монтажный клиновой (черт. 2; 3).

Издание официальное Перепечатка воспрещена

I.2. Марки, основные размеры и параметры зажимов должны соответствовать указанным на черт. I - 3 и в табл. I.

I.3. Прочность заделки проводов и канатов в зажимах должна быть в процентах от разрывного усилия провода или каната, не менее:

а) проводов марок А и АКП.....40

АС, АСКС, АСКП, АСК (кроме проводов АС-70/72; АС-95/I4I; АС-I85/I28; АС-500/336).....35

АС-70/72; АС-95/I4I; АС-I85/I28; АС-500/336; ПА и ПМ.....I5

б) канатов.....50

I.4. В условном обозначении зажимов цифра после букв означает группу проводов.

Пример условного обозначения натяжного монтажного зажима типа МI, для I-й группы проводов, указанных в табл. I:

Зажим МI-I ОСТ 34-I3-932-86

То же, натяжного монтажного зажима типа МК, для 3-й группы проводов, указанных в табл. I, с клином I:

Зажим МК-3, клин I ОСТ 34-I3-932-86

2. ТЕХНИЧЕСКИЕ ТРЕБОВАНИЯ

2.I. Зажимы должны изготовляться в соответствии с требованиями настоящего стандарта по рабочим чертежам, утвержденным в установленном порядке.

2.2. Детали зажимов должны изготовляться:

корпусы, планки, рычаги, тяга зажима марки ПМ-I, сухари и клинья I, 2 зажимов типа МК - из ковкого или высокопрочного чугуна с временным сопротивлением разрыву не менее 370 МПа (37 кгс/мм) и

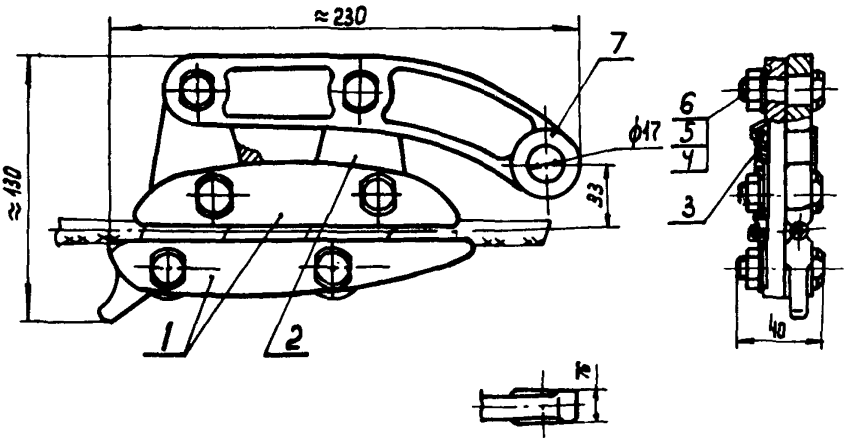

1-плашки; 2-рычаг; 3-пружина; 4-палец; 5-гайка;
6-шайба; 7-тяга

Черт. 1

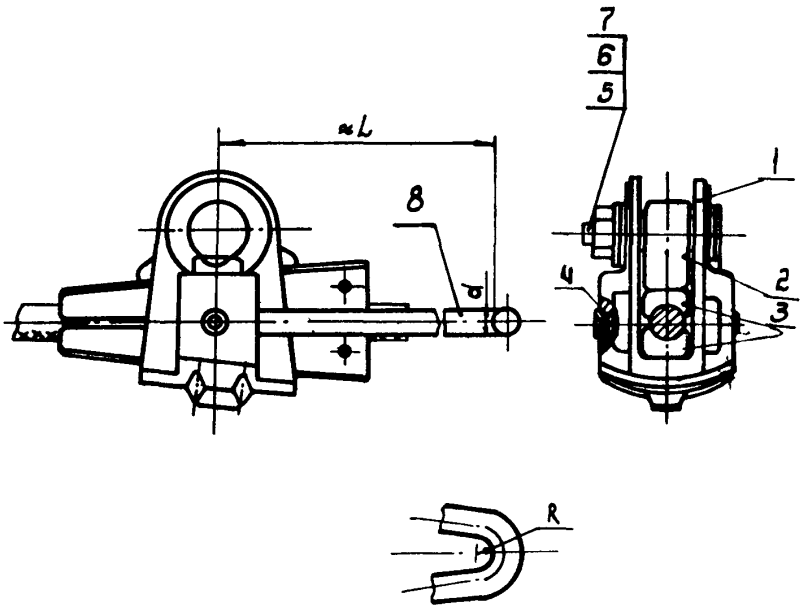

1-корпус; 2-сухарь; 3-клин; 4-ось; 5-палец; 6-гайка; 7-шайба; 8-ось

Черт. 2

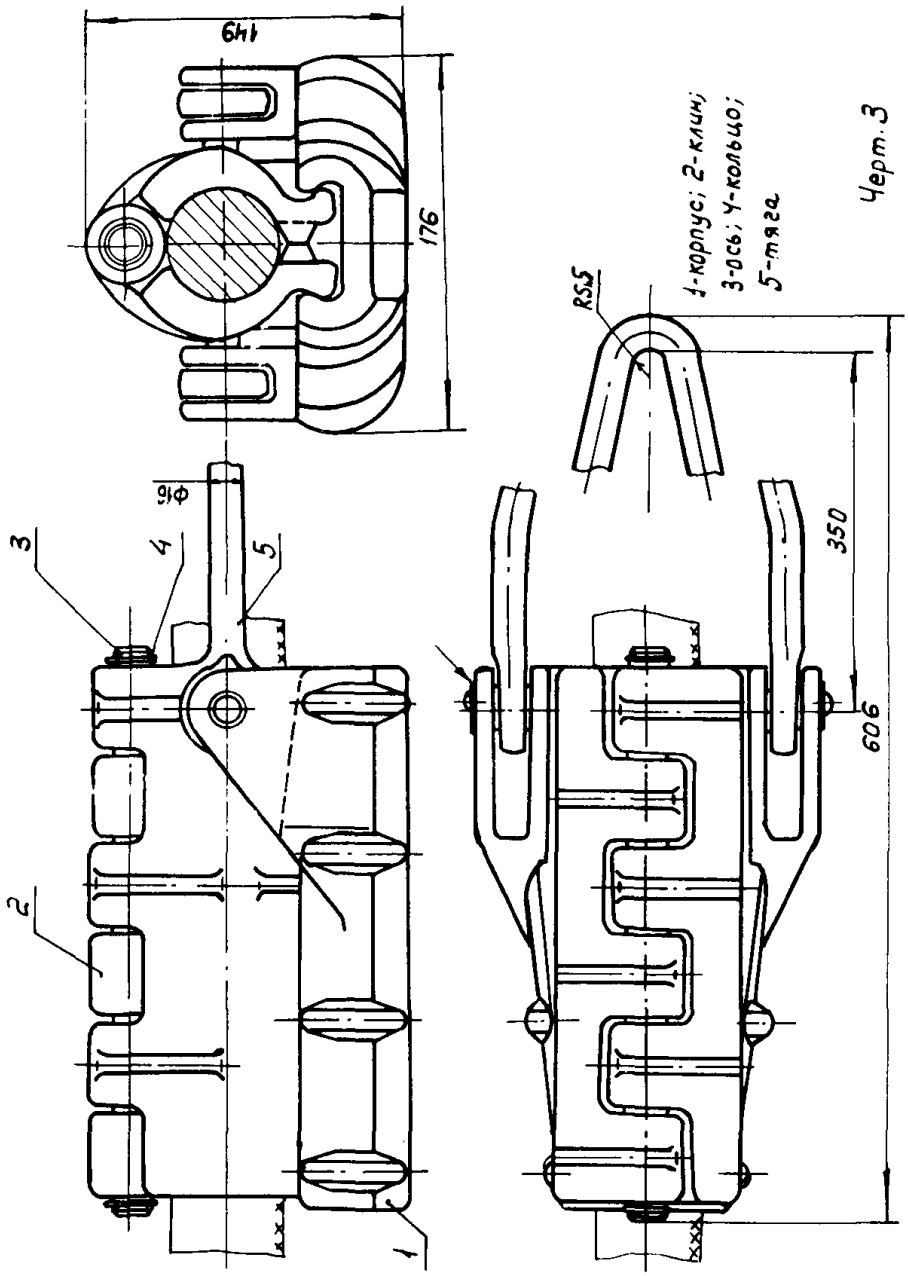
149
176
RSS
1-корпус; 2-клин;
3-ось; 4-кольцо;
5-тяга
Черт. 3
350
606
1
2
3
4
5

Таблица I

Марка зажима	Код ОКП	Группа проводов	Номер чертежа	Размеры, мм			Номер канта	Номинальное сечение проводов, мм² по ГОСТ 839-80 марок					Расчетная площадь сечения всех проволок в канате, мм²		Разрушающая нагрузка кН (тс), не менее	Удельная материалоемкость, кг/кН	Масса, кг, не более
				L	R	d		А, АКП, Ап, АпКП	АС, АСКП, АСКС, АСК, АпС, АпСКП, АпСКС, АпСК	ПА	ПМ	АС	по ГОСТ 3062-80	по ГОСТ 3063-80			
МП-I	34 499I 450I	I	I	-	-	-	-	25; 35; 50; 70	I6/2,7; 25/4,2; 35/6,2; 50/8,0; 70/II	-	-	-	-	-	I3(I,3)	0,I69	2,30
МК-2	34 499I 4502	2	2	360	8,5	I2	I	95; I20	95/I6	-	-	-	-	-	35(3,5)	0,I57	4,40
							2	I50; I85	70/72; I20/I9; I20/27; I50/I9; I50/34; I50/24								

Продолжение табл. I

Марка зажима	Код ОКП	Группа проводов	Номер чертежа	Размеры, мм L	Размеры, мм R	Размеры, мм d	Номер клина	Номинальное сечение проводов, мм² по ГОСТ 839-80 марок А, АкП, Ап, АпКП	Номинальное сечение проводов, мм² по ГОСТ 839-80 марок АС, АСКП, АСКС, АСК, АпС, АпСКС, АпСКП, АпСК	Номинальное сечение проводов, мм² марок ПА	ПМ	АС	Расчетная площадь сечения всех проволок в канате, мм² по ГОСТ 3062-80	Расчетная площадь сечения всех проволок в канате, мм² по ГОСТ 3063-80	Разрушающая нагрузка, кН (тс), не менее	Удельная материалоемкость, кг/кН	Масса, кг, не более
МК-3	34 4991 4503	3	2	360	9,5	I6	I	240	95/I4I; I85/24; I85/29; I85/43; 205/27	-	-	-	-	-	72(7,2)	0,292	8,30
							2	300; 350	I85/I28; 240/32; 240/39; 240/56; 300/39; 300/48; 300/66; 300/67; 330/30; 330/43	-	-	-	50,45				
							3	-	-	-	-	-		72,95			
							4	-	-	-	-	-	-				

Продолжение табл. I

Марка зажима	Код ОКП	Группа проводов	Номер чертежа	Размеры, мм			Номер клина	Номинальное сечение проводов, мм²					Расчетная площадь сечения всех проволок в канате, мм²		Разрушающая нагрузка, кН (тс), не менее	Удельная материалоемкость, кг/кН	Масса, кг, не более
								по ГОСТ 839-80 марок		марок							
				L	R	d		А, Ап, АКП, АпКП	АС, АСКП, АСКС, АСК, АпС, АпСКП, АпСКС, АпСК	ПА	ПМ	АС	по ГОСТ 3062-80	по ГОСТ 3063-80			
МК-4	34 4991 4504	4	2	360	I2	I8	I	450	400/51; 400/64; 400/93; 450/56						II0(II)	0,II5	II,60
								500									
							2	550; 600; 650	500/64; 550/71; 600/72	-	-	-	-	-			
							3	-	-	-	-	-	-	I0I,72			
МК-5	34 4991 4505	5		400	8,5	I2	I	-	-		240 300	-	-	-	32(3,2)	0,I94	6,20
							2	-	-	500	-	-	-				
МК-6	34 4991 4506	6		380	I5	24	-	-	500/336	-	-	-	-		200(20)	0,II3	22,50

Продолжение табл. I

Марка зажима	Код ОКП	Группа проводов	Номер чертежа	Размеры, мм			Номер клина	Номинальное сечение проводов, мм²					Расчётная площадь сечения всех проволок в канате, мм²		Разрушающая нагрузка, кН (тс), не менее	Удельная материалоемкость, кг/кН	Масса, кг, не более
				L	R	d		по ГОСТ 839-80 марок		марок			по ГОСТ 3062-80	по ГОСТ 3063-80			
								А, Ап, АКП, АпКП	АС, АСКП, АСКС, АСК, АпС, АпСКП, АпСКС, АпСК	ПА	ПМ	АС					
МК-7	34 4991 4507	7	3	-	-	-	-	-	-	-	-	I200/67	-	-	80(8)	0,275	22,00

Примечания: I. Провода марок АС, ПА, ПМ - по нормативно-технической документации, утвержденной в установленном порядке.

2. Прочность заделки провода для зажимов марок (не менее): МЗ-I-(I8.00-99,0 кН), МК-2-(6,3-28,I кН), МК-3-(I6-57,2 кН) МК-4-(49,3-87,8 кН), МК-6-I8,0 кН, МК-6-80 кН, МК-7-80 кН. (Конкретно для марок проводов прочность заделки указана в рабочих чертежах).

относительным удлинением не менее 5%;

пальцы зажимов марок МП-I, МК-2, МК-5, ось зажима марки МК-4, клинья 3 и 4 зажима марки МК-3, клин 3 зажима марки МК-4 - из стали с временным сопротивлением разрыву не менее 598 МПа (6I кгс/мм^2) и относительным удлинением не менее I6%;

оси зажимов марок МК-2, МК-3, МК-5, МК-6 и МК-7, палец зажима марок МК-3, тяги зажимов марок МК-2, МК-3, МК-4, МК-5, МК-6 и МК-7, шайбы - из стали с временным сопротивлением разрыву не менее 4I2 МПа (42 кгс/мм^2) и относительным удлинением не менее 25%.

Пальцы зажимов марок МК-4 и МК-6 - из стали с временным сопротивлением разрыву не менее 980 МПа (I00 кгс/мм^2) и относительным удлинением не менее I0%;

пружина - из проволоки стальной углеродистой пружинной по ГОСТ 9389-75;

гайки - по ГОСТ 5915-70;

кольцо - по ГОСТ I3940-80.

2.3. Срок службы зажимов - 5 лет.

3. ПРАВИЛА ПРИЕМКИ

3.I. Правила приемки зажимов - по ГОСТ 2744-79.

4. МЕТОДЫ ИСПЫТАНИЙ

4.I. Методы испытаний зажимов - по ГОСТ 2744-79.

4.2. Прочность заделки в зажимах следует проверять с проводами и канатами, указанными в табл. 2.

Таблица 2

Марка зажима	Номинальное сечение проводов, мм², марок			Расчетная площадь сечения всех проводов в канате, мм²
	А, АКП, Ап, АпКП, АС, АСКП, АСКС, АСК, АпС, АпСКП, АпСКС, АпСК	ПА, ПМ	АС	
I	2	3	4	5
МП-I	I6/2,7; 70/II	-	-	-
МК-2	I20; I20/I9; I50/34; 95	-	-	-
МК-3	I85/29; 240; 240/32; 330/43	-	-	50,45; 72,95
МК-4	450; 400/93; 550; 600/72	-	-	I0I,72
МК-5	-	240;300; 500	-	-
МК-6	500/336	-	-	-
МК-7	-	-	I200/67	-

5. МАРКИРОВКА, УПАКОВКА, ТРАНСПОРТИРОВАНИЕ И ХРАНЕНИЕ

5.I. Маркировка, упаковка, транспортирование и хранение зажимов - по ГОСТ I3276-79.

6. УКАЗАНИЯ ПО ЭКСПЛУАТАЦИИ

6.I. Зажим марки МП-I должен соединяться с линейной арматурой с разрушающей нагрузкой 70 кН (7 тс), имеющей двухлапчатую проушину (например, звенья промежуточные двойные 2ПР).

6.2. Зажимы типа МК должны соединяться торовой поверхностью тяги с линейной арматурой, имеющей соединение "цепного типа":

зажимы марок МК-2 и МК-5 - с линейной арматурой с разрушающей нагрузкой 70 кН(7тс) (например, скоба типоразмера СК-7);

зажимы марок МК-3 и МК-7 - с линейной арматурой с разрушающими нагрузками 70 кН (7 тс); I00 кН (I0 тс) (например, скобы типоразмеров СК-7; СКД-I0);

зажим марки МК-4 - с линейной арматурой с разрушающими нагрузками I00 кН (I0 тс); I20 кН (I2 тс), I60 кН (I6 тс) (например, скобы типоразмеров СКД-I0, СК-I2, СКД-I2, СК-I6, СКД-I6);

зажим марки МК-6 - с линейной арматурой с разрушающими нагрузками 2I0 кН (2I тс), 250 кН (25 тс) (например, скобы типоразмеров СК-2I, СКД-2I, СК-25).

6.3. Тяговое усилие, прикладываемое к зажиму при монтаже проводов, не должно превышать 65 % разрывного усилия монтируемого провода.

7. ГАРАНТИИ ИЗГОТОВИТЕЛЯ

7.I. Гарантии изготовителя - по ГОСТ I3276-79.

ИНФОРМАЦИОННЫЕ ДАННЫЕ

I. УТВЕРЖДЕН ПРИКАЗОМ Министерства энергетики и электрификации СССР от 24.I2.86 № 208а

2. ИСПОЛНИТЕЛИ: Я.А.Кловский, В.М.Адясов, С.П.Волков, Н.И.Колесникова.

3. ЗАРЕГИСТРИРОВАН Всесоюзным информационным фондом стандартов (ВИФС) за № 8396392 от I9.03. I987г.

4. СРОК ПЕРВОЙ ПРОВЕРКИ

Периодичность проверки - 5 лет.

5. ВВЕДЕН ВПЕРВЫЕ

6. ССЫЛОЧНЫЕ НОРМАТИВНО-ТЕХНИЧЕСКИЕ ДОКУМЕНТЫ

Обозначение НТД, на который дана ссылка	Номер пункта, подпункта, перечисления, приложения
ГОСТ 839-80	п.I.2.
ГОСТ 3062-80	п.I.2.
ГОСТ 3063-80	п.I.2.
ГОСТ 2744-79	п.п.3.I.; 4.I.
ГОСТ 5915-70	п.2.2.
ГОСТ I3276-79	Вводная часть, п.5.I., п.7.I.
ГОСТ I3940-80	п.2.2.

В ОСТ 34-I3-932-86 "Зажимы натяжные монтажные. Технические условия" были допущены опечатки, необходимо внести следующие исправления:

№ страницы, пункта, чертежа	Напечатано	Должно быть
С. 2, п. 2.2	ПМ - I	МП - I
С. 3, черт. I	76	I6
С. 4, черт. 2	8 - ось	8 - подвеска
С. 5, черт. 3	R5,5	R9,5

gost.e-ecolog.ru