ОТРАСЛЕВОЙ СТАНДАРТ

ЗАЖИМЫ ОПОРНЫЕ ДЛЯ ОТКРЫТЫХ РАСПРЕДЕЛИТЕЛЬНЫХ УСТРОЙСТВ

Технические условия

ОСТ 34-13-919-86

Издание официальное

gost.e-ecolog.ru

УДК 621. 315.684 Группа Е77

ОТРАСЛЕВОЙ СТАНДАРТ

ЗАЖИМЫ ОПОРНЫЕ ДЛЯ ОТКРЫТЫХ РАСПРЕДЕЛИТЕЛЬНЫХ УСТРОЙСТВ

Технические условия

ОКП 34 4991

ОСТ 34-13-919-86

Срок действия с 01.01.88
до 01.01. 93

Несоблюдение стандарта преследуется по закону

Настоящий стандарт распространяется на опорные зажимы, предназначенные для крепления на колонках изоляторов алюминиевых и сталеалюминиевых проводов, алюминиевых и медных полых проводов, алюминиевых труб, используемых в качестве шин в распределительных устройствах.

Зажимы должны удовлетворять всем требованиям ГОСТ 13276-79 и требованиям, изложенным в соответствующих разделах настоящего стандарта.

1. МАРКИ, ОСНОВНЫЕ ПАРАМЕТРЫ И РАЗМЕРЫ

1.1. Зажимы должны изготовляться типов:

АА - зажим для одного провода;

2АА - зажим для двух проводов;

3АА - зажим для трех проводов.

1.2. Марки, основные размеры и провода, монтируемые в зажимах, должны соответствовать указанным на черт. 1 - 4 и в таблице.

Издание официальное Перепечатка воспрещена

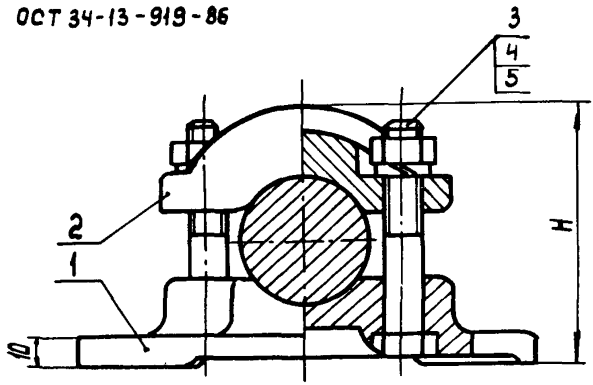

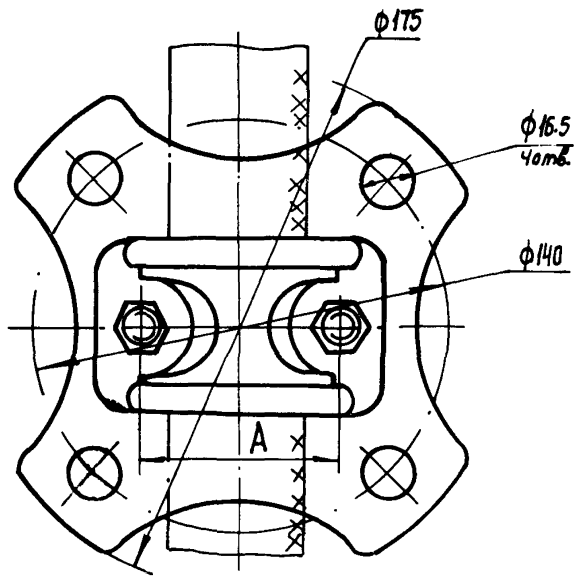

1-корпус; 2-планка; 3-болт; 4-гайка; 5-шайба

Черт. 1

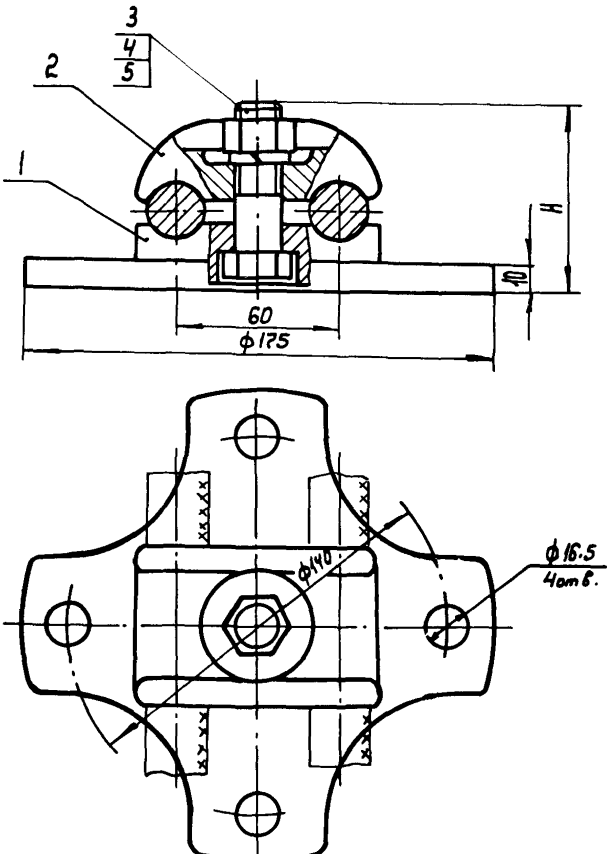

1–корпус; 2–плашка; 3–болт; 4–гайка; 5–шайба

Черт. 2

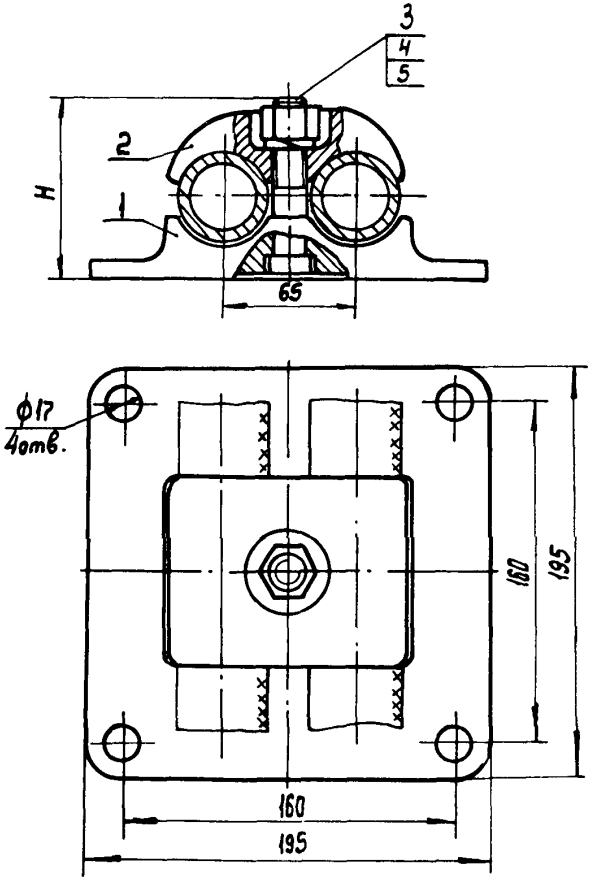

1-корпус; 2-планка; 3-болт; 4-гайка; 5-шайба

Черт. 3

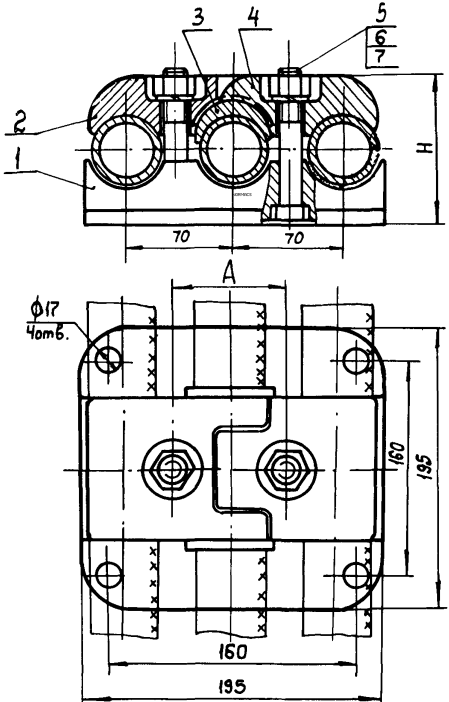

1-корпус; 2,4-плашки; 3-вставка; 5-болт; 6-гайка; 7-шайба

Черт.4

Марка зажима	Код ОКП	Номер чертежа	Размеры, мм, не более		Номинальные сечения проводов; мм² по ГОСТ 839-80 марок				Диапазон диаметров проводов, мм	Разрушающая нагрузка, кН (тс), не менее	Прочность заделки провода кН (тс), не менее	Удельная материалоемкость, кг/мм	Масса, кг, не более
			A	H	А, Ап, АКП, АпКП	АС, АпС, АСКС, АпСКС, АСКП, АСК, АпСКП, АпСК	ПА	ПМ					
АА-4-3	34 499I I206	I	40	59	I85, 240, 300	I85/24, I85/29, 205/27, 240/32, 240/39	-	-	I7,5-22,I	4,9(0,5)	I,96(0,2)	0,04I	0,72
АА-5-3	34 499I I207		50	68	350, 400, 450, 500	300/39, 300/48, 330/30, 330/43, 400/5I, 400/64, 450/56, 500/27	-	-	24,0-29,4			0,037	0,9
АА-6-3	34 499I I208		55	75	550, 600, 650, 700, 750	500/26, 500/64, 550/7I, 600/72, 650/79, 700/86	-	240, 300	30,0-36,2			0,036	I,I
АА-8-3	34 499I I209		65	86	-	-	500	-	45,0			0,028	I,3
2АА-4-3	34 499I I220	2	-	68	I85, 240, 300	I85/24, I85/29, 205/27, 240/32, 240/39	-	-	I7,5-22,I			0,05I	
2АА-5-3	34 499I I22I		-	73	350, 400, 450, 500	300/39, 300/48, 330/30, 330/43, 400/5I, 400/64, 450/56, 500/27	-	-	24,0-29,4			0,037	0,9

Продолжение

Марка зажима	Код ОКП	Номер чертежа	Размеры, мм, не более		Номинальные сечения проводов, мм² по ГОСТ 839-80 марок			Диапазон диаметров проводов, мм	Разрушающая нагрузка кН(тс), не менее	Прочность заделки провода кН(тс), не менее	Удельная материалоемкость, кг/мм	Масса, кг, не более
			А	Н	А, Ап, АКП, АпКП	АС, АпС, АСКС, АпСКС, АСКП, АпСКП, АСК, АпСК	ПА	ПМ				
2АА-6-3	34 499I I222	2	-	78	500, 600, 650, 700, 750	500/26, 500/64, 550/7I, 600/72, 650/79, 700/86	-	240, 3 00	30,0-36,2	4,9(0,5)	I,96(0,2)	0,030	0,9
2АА-8-I	34 499I I2I9	3	-	8I	-	-	500	-	45,0			0,060	2,7
2АА-8-2	34 499I I23I		-	83	-	-		-				0,049	2,2
3АА-8-I	34 499I I229	4	75	I0I	-	-		-				0,I20	5,4
3АА-8-2	34 499I I232			I08	-	-		-				0,08	3,6

Примечания: I. Провода марок ПА и ПМ - по техническим условиям.

2. В зажимах типоразмеров АА-8, 2АА-8 и ЗАА-8 допускается крепление алюминиевых труб диаметром 45 мм по ГОСТ I8475-82 или ГОСТ I8482-79.

I.3. В условном обозначении зажимов цифра после первого дефиса означает группу проводов.

Пример условного обозначения опорного зажима, предназначенного для крепления одного провода 5-ой группы 3-го исполнения:

Зажим АА-5-3 ОСТ 34-I3-9I9-86

то же, предназначенного для крепления двух проводов 4-ой группы 3-го исполнения:

Зажим 2АА-4-3 ОСТ 34-I3-9I9-86

2. ТЕХНИЧЕСКИЕ ТРЕБОВАНИЯ

2.I. Зажимы должны изготавливаться в соответствии с требованиями настоящего стандарта по рабочим чертежам, утвержденным в установленном порядке.

2.2. Детали зажимов должны изготавливаться:

корпуса, планки, вставка - из алюминиевого сплава по ГОСТ 2685-75 с временным сопротивлением разрыву не менее 2I5,6 МПа (22 кгс/мм^2) и относительным удлинением не менее 0,5%;

болты - по ГОСТ 7796-70; 7805-70;

гайки - по ГОСТ 59I5-70;

шайбы - по ГОСТ 6402-70.

Корпуса зажимов марок 2АА-8-I и 3АА-8-I из ковкого или высокопрочного чугуна с временным сопротивлением разрыву не менее 370 МПа (37 кгс/мм^2) и относительным удлинением не менее 5%.

2.3. Зажимы, корпуса которых изготовлены из чугуна, должны быть укомплектованы прокладками из алюминия по ГОСТ 4784-74 с временным сопротивлением разрыву не менее 68,6 МПа (7 кгс/мм^2) и относительным удлинением не менее I5%.

3. ПРАВИЛА ПРИЕМКИ И МЕТОДЫ ИСПЫТАНИЙ

3.I. Правила приемки и методы испытаний зажимов - по ГОСТ 2744-79.

4. МАРКИРОВКА, УПАКОВКА, ТРАНСПОРТИРОВАНИЕ И ХРАНЕНИЕ

4.I. Маркировка, упаковка, транспортирование и хранение зажимов - по ГОСТ I3276-79.

5. УКАЗАНИЯ ПО ПРИМЕНЕНИЮ

5.I. Зажимы типов АА и 2АА (кроме типоразмеров 2АА-8) устанавливают на изоляторы типов ОНШ-35 и ОНШ-20.

5.2. Зажимы типоразмеров 2АА-8 и 3АА-8 устанавливают на изоляторы типов ОНСУ-40/I000 и ИОФ-II0-600.

6. ГАРАНТИИ ИЗГОТОВИТЕЛЯ

6.I. Гарантии изготовителя зажимов - по ГОСТ I3276-79.

ИНФОРМАЦИОННЫЕ ДАННЫЕ

1. УТВЕРЖДЕН ПРИКАЗОМ Министерства энергетики и электрификации СССР от 24.12.86 № 208а

2. ИСПОЛНИТЕЛИ: Я.А.Кловский, В.М.Адясов, С.П.Волков, Н.И.Колесникова.

3. ЗАРЕГИСТРИРОВАН Всесоюзным информационным фондом стандартов (ВИФС) за № 8396387 от 19.03. 1987 г.

4. Срок первой проверки

Периодичность проверки - 5 лет.

5. ВВЕДЕН ВПЕРВЫЕ.

6. ССЫЛОЧНЫЕ НОРМАТИВНО-ТЕХНИЧЕСКИЕ ДОКУМЕНТЫ

Обозначение НТД, на которые дана ссылка	Номер пункта, подпункта, перечисления, приложения
ГОСТ 839-80	п.1.2.
ГОСТ 2685-75	п.2.2.
ГОСТ 2744-79	п.п.3.1; 4.1.
ГОСТ 4784-74	п.2.3.
ГОСТ 5915-70	п.2.2.
ГОСТ 6402-70	п.2.2.
ГОСТ 7796-70	п.2.2.

Подписано в печать 14.07.87 Формат 60x84 1/16
Печать офсетная Усл.печ.л. 0,93
Уч.-изд.л. 0,72 Тираж 750 Заказ 484 Цена 11 коп.

Центр научно-технической информации по энергетике и электрификации
Минэнерго СССР, Москва, проспект Мира, д. 68, тел. 925-26-47

Типография Информэнерго, Москва, 1-й Переяславский пер., д. 5

В ОСТ 34-13-919-86 "Зажимы опорные для открытых распределительных устройств. Технические условия" была допущена опечатка, необходимо внести следующие исправления

№ страницы, пункта	Напечатано	Должно быть
С. 7, таблица, графа шестая для зажима марки 2АА-6-3	500	550

gost.e-ecolog.ru