Типовой проект
805-4-21.89

Инкубаторий для промышленного стада птицефабрики на 10 млн. бройлеров

Альбом 4

A_3 Чертежи задания заводу-изготовителю
CC_3 на щиты и шкафы управления

gost.e-ecolog.ru

цена:

КФ ЦСТМ 10240/4

Привязан

Инв. N

типовой проект
805-4-21.89.

Инкубаторий для промышленного стада птицефабрики на 10 млн. бройлеров

Альбом 4

Перечень альбомов

Альбом 1.	ПЗ	Общая пояснительная записка		ЭМ	Силовое электрооборудование
	ТХ	Технология производства		А	Автоматизация производства
	АР	Архитектурные решения		СС	Связь и сигнализация
	КЖ	Конструкции железобетонные	Альбом 4	$А_3$	Чертежи задания заводу-
Альбом 2	ОВ	Отопление, вентиляция и кондиционирование воздуха		$СС_3$	изготовителю на щиты и шкафы управления
	ВС	Воздухоснабжение	Альбом 5	СО	Спецификации оборудования
	ХС	Холодоснабжение	Альбом 6	С	Сметы
	ВК	Внутренние водопровод и канализация	Книги 1,2		
Альбом 3	ЭО	Электрическое освещение	Альбом 7	ВМ	Ведомости потребности в материалах

Примененные типовые проекты

т.п.805-4-20.89 „Инкубаторий для родительского стада птицефабрики на 10 млн. бройлеров
„Альбом 4 АРИ Изделия архитектурных решений
КЖИ Изделия конструкций железобетонных
ТХН Нестандартизированное оборудование.

Разработан
Гипрониптицепромом
Главный инженер института В.Ф. Селин
Главный инженер проекта Э.И. Соколовский

Утвержден и введен в действие
Гипрониптицепромом
Приказ от 09.08.89 г. N 15-Т.П.

Привязан:

инв. N

© Госстрой СССР 1989

10240/4

Альбом 4

Инкубаторий для промышленного отдела птицефабрики на 10 млн. бройлеров

Содержание альбома

Обозначение	Наименование	Стр.
	Содержание альбома. Общие	
	указания	2
	Чертежи Аз 1	
Аз 1. ЩУП-1	Щит управления ЩУП. Общий	
	вид. 5 листов	3
Аз 1. ЩУП-2	Щит управления ЩУП. Таблица	
	соединений. 10 листов	6
Аз 1. ЩУП-3	Щит управления ЩУП. Таблица	
	подключения. 10 листов.	11
Аз 1. ЩУП1-1	Щит управления ЩУП1. Общий	
	вид. 5 листов.	17
Аз 1. ЩУП1-2	Щит управления ЩУП1. Таблица	
	соединений. 3 листа	19
Аз 1. ЩУП1-3	Щит управления ЩУП1. Таблица	
	подключения. 3 листа	21
	Чертежи ССз, Аз 2	
ССз, Аз 2	Перечень комплектных устройств	23
ССз Я1-1	Ящик пожарной сигнализации Я1.	
	Технические данные аппаратов	23
ССз Я1-2	Ящик пожарной сигнализации Я1.	
	Общий вид.	24
ССз Я1-3	Ящик пожарной сигнализации Я1.	
	Схема соединений. 2 листа	25
ССз Я1-4	Ящик пожарной сигнализации Я1.	
	Перечень надписей	26
Аз 2. Я2-1	Ящик управления насосами Я2,	
	Технические данные аппаратов. 2 листа	27
Аз 2. Я2-2	Ящик управления насосами Я2.	
	Общий вид	28
Аз 2. Я2-3	Ящик управления насосами Я2.	
	Схема соединений. 2 листа	29
Аз 2. Я2-4	Ящик управления насосами Я2.	
	Перечень надписей.	31
Аз 2. Я3-1	Ящик управления насосами Я3.	
	Технические данные аппаратов.	31
Аз 2. Я3-2	Ящик управления насосами Я3.	
	Общий вид	32
Аз 2. Я3-3	Ящик управления насосами Я3.	
	Схема соединений. 2 листа	33
Аз 2. Я3-4	Ящик управления насосами Я3.	
	Перечень надписей.	35

Общие указания

1. Чертежи Аз 1 выполнены в соответствии с РМ 4-107-82 „Системы автоматизации технологических процессов. Требования к выполнению проектной документации на щиты и пульты" и РМ 4-184-84 „Системы автоматизации технологических процессов. Электроаппаратура, поставляемая комплектно со щитами и пультами по ОСТ 36.13-76. Монтажные символы."

2. Чертежи ССз, Аз 2 выполнены в соответствии с ОСТ 160.800.485-84 „Устройства комплектные на напряжение до 1000В."

10240/4

Привязан

Инв. № подл. | Подпись и дата | Взам. инв. №

Инв. №			
Исполн.	Старицына		12.88
Пров.	Супрунова		12.88
Рук. гр.	Старицына		12.88
Гл. спец.	Супрунова		12.88
Нач. отд.	Жевнеров		12.88
Н. контр.	Лебекая		12.84

ТП 805-4-21.89

Содержание альбома
Общие указания

Стадия	Лист	Листов
РП		1

Госагропром СССР
Гипронилтицепром
г. Ростов-на-Дону

Копировал Браславская Формат А3

Альбом 4

Поз.	Обозначение	Наименование	Кол.	Примечание
		Документация		
	Аз 1, ЩУП-2, листы 1÷10	Таблица соединений	1	
	Аз 1, ЩУП-3, листы 1÷9	Таблица подключения	1	
		Стандартные изделия		
1	ЩУП	Панель с каркасом щита		
		ЩПК-1-3П-I-(600×600)-УХЛ4		
		IP00 ОСТ 36.13-76	1	
2		Рейка РБ 600, ТК3-100-81	1	
3		Скоба СЗ 600. ТК3-125-81	4	
		Прочие изделия		
4	2-КН1÷6-КН1, 2-КН2÷	Реле РПУ-2-М1-06420 УЗА, ~220В		У173
	6-КН2, 2-КН3÷6-КН3		15	
5	2-SF1÷6-SF1	Автомат А-63м, ~220В,		
		Iр = 4А, Iотс = 2Iр	5	

Привязан

Инв.№

Инв.№ подл. | Подпись и дата | Взам. инв.№

Целольн.	Старицына		12.88
Пров.	Супрунова		12.88
Рук. гр.	Старицына		12.88
Гл. спец.	Супрунова		12.88
Нач. отд.	Жевнеров		12.88
Н. контр.	Лебская		02.89

ТП 805-4-21.89 – Аз 1. ЩУП-1

Инкубаторий для промышленного стада птицефабрики на 10млн. бройлеров.	Стадия	Лист	Листов
	РП	1	5
Щит управления ЩУП. Общий вид.	Госагропром СССР Гипронииптицепром г.Ростов-на-Дону		

Копировал Браславская Формат А4

Альбом 4

Поз.	Обозначение	Наименование	Кол.	Примечание
6	2-SA1÷6-SA1	Переключатель универсаль-		
		ный УП 5312-С29	5	
7	2-SB1÷6-SB1	Выключатель КЕ011 У3		
		исп. 2. черный „Пуск" „П"	5	
8	2-SB4÷6-SB4	Выключатель КЕ011 У3		
		исп. 2. красный „Стоп" „П"	5	
9	2-HL1÷6-HL1, 2-HL2÷6-HL2	Арматура АС 44023 У2		
	2-HL3-6-HL3, 2-HL4÷6-HL4	Зеленый светофильтр	8	
10	XT1 ÷ XT11	Блок зажимов		
		Б324-4П16-8/8У3-10	11	
11		Рамка 66×26	45	
		Материалы		
12		Провод 380В, ГОСТ 6323-79*Е		
		ПВ1-1×1,5	150	м

10240/4

Привязан

Инв.№

Инв.№ подл. | Подпись и дата | Взам. инв.№

ТП 805-4-21.89 – Аз 1. ЩУП-1

Лист 2

Ад1 ЩУП-1, лист 3

Альбом 4

Инкубаторий для промышленного стада птицефабрики на 10 млн. бройлеров.

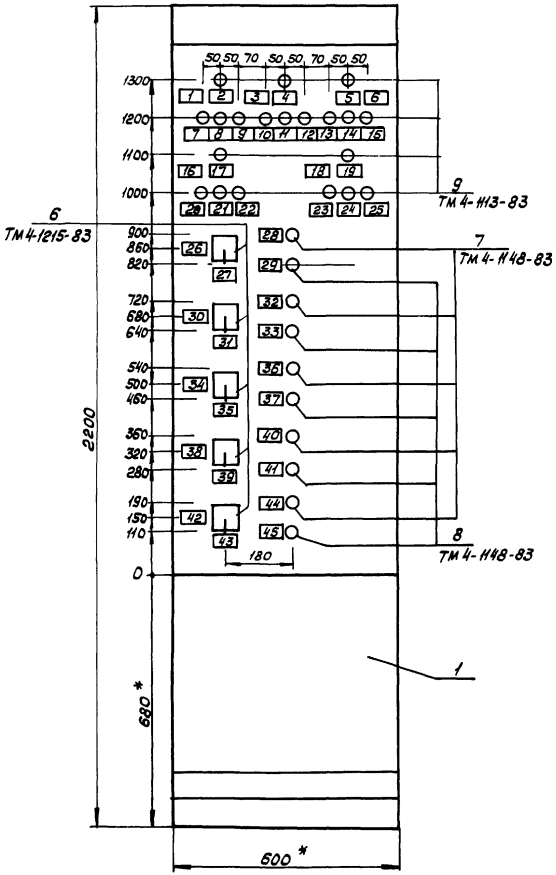

1. * Размеры для справок.
2. Покрытие - вариант 10 ОСТ36.13-76.

10240/4

Привязан

Инв. N

Инв. N подл.	Подпись и дата	Взам. инв. N

ТП 805-4-21.89 - Ад1. ЩУП-1

Лист 3

Копировал Браславская Формат А4

Ад 1, ЩУП-1, лист 4

Альбом 4

Инкубаторий для промышленного стада птицефабрики на 10 млн. бройлеров

Вид на внутренние плоскости (развернуто)

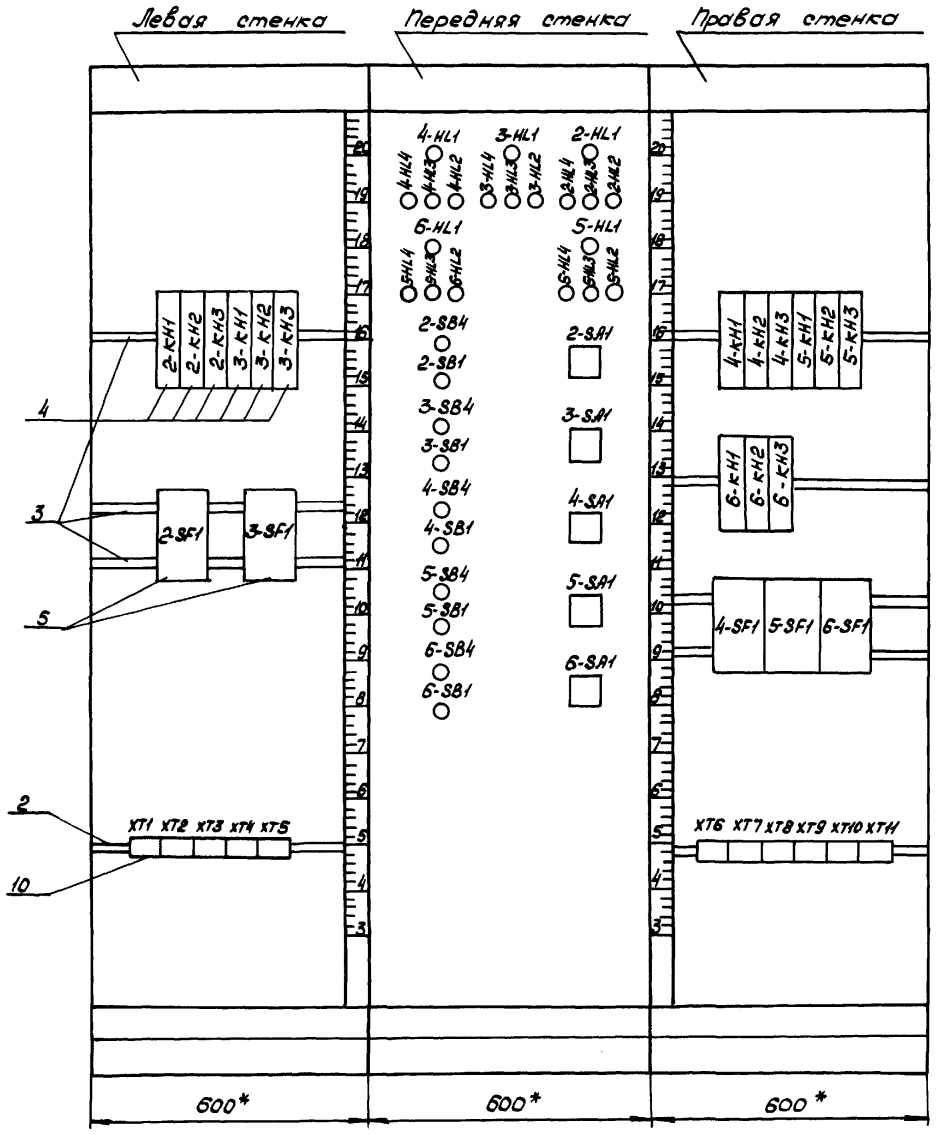

10240/4

Привязан

Инв. N

ТП 805-4-21.89 – Ад1, ЩУП-1

Лист 4

Копировал Браславская Формат А4

Инв. N подл. | Подпись и дата | Взам. инв. N

Альбом 4

Надписи на табло и в рамках

N надписи	Надпись	Кол.
1, 26	Система П2	2
2, 4, 5	Наличие напряжения	
17, 19		5
3, 30	Система П3	2
6, 34	Система П4	2
7, 10, 13	Нормальная работа	
20, 23	системы	5
8, 11, 14	Клапан открыт	
21, 24		5
9, 12,	Клапан закрыт	
15, 22, 25		5
16, 38	Система П5	2
18, 42	Система П6	2
27, 31	Выбор режима работы	5
35, 39	-45° 0 откл. +45°	
43	Руч. Авт.	
28, 32	Авт. пуск системы	
36, 40		
44		5
29, 33	Общий стоп системы	
37, 41		
45		5

N надписи	Надпись	Кол.

Привязан

Инв. N

Инв. № подл. | Подпись и дата | Взам. инв. №

ТП 805-4-21.89 - Аз1, ЩУП-1 Лист 5

Копировал Браславская Формат А4

Альбом 4

Проводник	Откуда идет	Куда поступает	Данные провода	Примечание
	Технические требования			
	Таблица соединений выполнена			
	на основании принципиальных			
	схем - листы А-8, А-9, альбом 3			
2-Л1	XT1 : 1	2-SF1 : 1		
2-103	2-SF1 : 2	2-KH1 : 21		
2-103	2-KH1 : 21	2-KH2 : 33		
2-103	2-KH2 : 33	2-KH3 : 33		
2-103	2-KH3 : 33	2-SB1 : 3	ПВ1-1х1,5	
2-103	2-SB1 : 3	2-SA1 : 3		
2-103	2-SA1 : 3	2-SA1 : 7		
2-103	2-SA1 : 7	2-HL1 : 1		
2-103	2-SF1 : 2	XT1 : 3		
2-105	2-SB1 : 4	2-SB4 : 1		
2-105	2-SB4 : 1	XT1 : 4		
2-105	XT1 : 4	2-KH1 : 13		

Привязан

Инв. №

10240/4

Исполн.	Старицына		12.88
Пров.	Супрунова		12.88
Рук. гр.	Старицына		12.88
Гл. спец.	Супрунова		12.88
Нач. отд.	Жевнеров		12.88
Н. контр.	Лебская		12.88

ТП 805-4-21.89 - Аз1-ЩУП-2

Инкубаторий для промышленного стада птицефабрики на 10 млн. бройлеров.

Стадия	Лист	Листов
РП	1	10

Щит управления ЩУП. Таблица соединений

Госагропром СССР Гипронииптицепром г. Ростов-на-Дону

Инв. № подл. | Подпись и дата | Взам. инв. №

Копировал Браславская Формат А4

Инкубаторий для промышленного стада птицефабрики на 10 млн. бройлеров

Проводник	Откуда идет	Куда поступает	Данные провода	Примечание
2-109	XT1:5	2-SA1:5		
2-111	XT1:6	2-SA1:6		
2-111	2-SA1:6	2-SA1:2		
2-113	XT1:7	2-KH2:54		
2-115	XT1:8	2-KH2:53		
2-115	2-KH2:53	2-SA1:1		
2-117	XT1:9	2-HL2:1		
2-119	2-SB4:2	2-KH1:A		
2-119	2-KH1:A	2-KH1:14		
2-121	XT1:10	2-SA1:8		
2-123	2-SA1:4	2-KH1:33		
2-125	2-KH1:34	2-KH3:21	ПВ1-1×1,5	
2-125	2-KH3:21	XT2:1		
2-129	2-KH3:22	XT2:2		
2-133	2-KH1:22	XT2:3		
2-135	2-KH2:21	XT2:4		
2-137	2-KH2:22	XT2:5		
2-139	2-KH3:A	XT2:6		
2-141	2-KH2:34	2-KH2:62		
2-141	2-KH2:62	XT2:7		
2-143	2-KH3:34	2-KH3:62		
2-143	2-KH3:62	XT2:8		
2-145	XT2:9	2-HL3:1		
2-147	XT2:10	2-HL4:1		
2-131	2-KH2:A	XT1:2		

Инв.№ подл. | Подпись и дата | Взам. инв.№

Привязан

Инв.№

ТП 805-4-21.89 - Ая1. ЩУП-2

Лист 2

Копировал Браславская Формат А4

Проводник	Откуда идет	Куда поступает	Данные провода	Примечание
3-Л1	XT3:3	3-SF1:1		
3-103	3-SF1:2	3-KH1:21		
3-103	3-KH1:21	3-KH2:33		
3-103	3-KH2:33	3-KH3:33		
3-103	3-KH3:33	3-SB1:3		
3-103	3-SB1:3	3-SA1:3		
3-103	3-SA1:3	3-SA1:7		
3-103	3-SA1:7	3-HL1:1		
3-103	3-SF1:2	XT3:5		
			ПВ1-1×1,5	
3-105	3-SB1:4	3-SB4:1		
3-105	3-SB4:1	XT3:6		
3-105	XT3:6	3-KH1:13		
3-109	XT3:7	3-SA1:5		
3-111	XT3:8	3-SA1:6		
3-111	3-SA1:6	3-SA1:2		
3-113	XT3:9	3-KH2:54		
3-115	XT3:10	3-KH2:53		
3-115	3-KH2:53	3-SA1:1		
3-117	XT4:1	3-HL2:1		
3-119	3-SB4:2	3-KH1:A		
3-119	3-KH1:A	3-KH1:14		
3-121	XT4:2	3-SA1:8		
3-131	3-KH2:A	XT3:2		

Инв.№ подл. | Подпись и дата | Взам. инв.№

10240/4

Привязан

Инв.№

ТП 805-4-21.89 - Ая1. ЩУП-2

Лист 3

Копировал Браславская Формат А4

Инкубаторий для промышленного отдела птицефабрики на 10 млн. бройлеров

Проводник	Откуда идет	Куда поступает	Данные провода	Примечание
3-123	3-SA1:4	3-KH1:33		
3-125	3-KH1:34	3-KH3:21		
3-125	3-KH3:21	XT4:3		
3-129	3-KH3:22	XT4:4		
3-133	3-KH1:22	XT4:5		
3-135	3-KH2:21	XT4:6		
3-137	3-KH2:22	XT4:7		
3-139	3-KH3:A	XT4:8		
3-141	3-KH2:34	3-KH2:62		
3-141	3-KH2:62	XT4:9		
3-143	3-KH3:34	3-KH3:62		
3-143	3-KH3:62	XT4:10	ПВ1-1×1,5	
3-145	XT5:1	3-HL3:1		
3-147	XT5:2	3-HL4:1		
4-Л1	XT6:1	4-SF1:1		
4-103	4-SF1:2	4-KH1:21		
4-103	4-KH1:21	4-KH2:33		
4-103	4-KH2:33	4-KH3:33		
4-103	4-KH3:33	4-SB1:3		
4-103	4-SB1:3	4-SA1:3		
4-103	4-SA1:3	4-SA1:7		
4-103	4-SA1:7	4-HL1:1		
4-103	4-SF1:2	XT6:3		

Взам. инв.№ | Подпись и дата | Инв.№ подл.

Привязан

Инв.№

ТП 805-4-21.89 – Ая1. ЩУП-2

Лист 4

Копировал Браславская Формат А4

Проводник	Откуда идет	Куда поступает	Данные провода	Примечание
4-105	4-SB1:4	4-SB4:1		
4-105	4-SB4:1	XT6:4		
4-105	XT6:4	4-KH1:13		
4-109	XT6:5	4-SA1:5		
4-111	XT6:6	4-SA1:6		
4-113	XT6:7	4-KH2:54		
4-115	XT6:8	4-KH2:53		
4-115	4-KH2:53	4-SA1:1		
4-117	XT6:9	4-HL2:1		
4-119	4-SB4:2	4-KH1:A		
4-119	4-KH1:A	4-KH1:14		
4-121	XT6:10	4-SA1:8		
4-123	4-SA1:4	4-KH1:33	ПВ1-1×1,5	
4-125	4-KH1:34	4-KH3:21		
4-125	4-KH3:21	XT7:1		
4-129	4-KH3:22	XT7:2		
4-133	4-KH1:22	XT7:3		
4-135	4-KH2:21	XT7:4		
4-137	4-KH2:22	XT7:5		
4-139	4-KH3:A	XT7:6		
4-141	4-KH2:34	4-KH2:62		
4-141	4-KH2:62	XT7:7		
4-143	4-KH3:34	4-KH3:62		
4-143	4-KH3:62	XT7:8		
4-145	XT7:9	4-HL3:1		
4-147	XT7:10	4-HL4:1		
4-131	4-KH2:A	XT6:2		

Взам. инв.№ | Подпись и дата | Инв.№ подл.

10240/4

Привязан

Инв.№

ТП 805-4-21.89 – Ая1. ЩУП-2

Лист 5

Копировал Браславская Формат А4

Инкубаторий для промышленного стада птицефабрики на 10 млн. бройлеров

Проводник	Откуда идет	Куда поступает	Данные провода	Примечание
5-Л1	ХТ8:1	5-SF1:1		
5-103	5-SF1:2	5-КН1:21		
5-103	5-КН1:21	5-КН2:33		
5-103	5-КН2:33	5-КН3:33		
5-103	5-КН3:33	5-SB1:3		
5-103	5-SB1:3	5-SA1:3		
5-103	5-SA1:3	5-SA1:7		
5-103	5-SA1:7	5-HL1:1		
5-103	5-SF1:2	ХТ8:3		
			ПВ1-1×1,5	
5-105	5-SB1:4	5-SB4:1		
5-105	5-SB4:1	ХТ8:4		
5-105	ХТ8:4	5-КН1:13		
5-109	ХТ8:5	5-SA1:5		
5-111	ХТ8:6	5-SA1:6		
5-111	5-SA1:6	5-SA1:2		
5-113	ХТ8:7	5-КН2:54		
5-115	ХТ8:8	5-КН2:53		
5-115	5-КН2:53	5-SA1:1		
5-117	ХТ8:9	5-HL2:1		
5-119	5-SB4:2	5-КН1:А		
5-119	5-КН1:А	5-КН1:14		
5-131	5-КН2:А	ХТ8:2		

Инв.№ подл. | Подпись и дата | Взам.инв.№

Привязан

Инв.№

ТП 805-4-21.89 – Ад 1. ЩУП-2

Лист 6

Копировал Браславская Формат А4

Проводник	Откуда идет	Куда поступает	Данные провода	Примечание
5-121	ХТ8:10	5-SA1:8		
5-123	5-SA1:4	5-КН1:33		
5-125	5-КН1:34	5-КН3:21		
5-125	5-КН3:21	ХТ9:1		
5-129	5-КН3:22	ХТ9:2		
5-133	5-КН1:22	ХТ9:3		
5-135	5-КН2:21	ХТ9:4		
5-137	5-КН2:22	ХТ9:5		
5-139	5-КН3:А	ХТ9:6		
5-141	5-КН2:34	5-КН2:62		
5-141	5-КН2:62	ХТ9:7		
5-143	5-КН3:34	5-КН3-:62	ПВ1-1×1,5	
5-143	5-КН3:62	ХТ9:8		
5-145	ХТ9:9	5-HL3:1		
5-147	ХТ9:10	5-HL4:1		
6-Л1	ХТ10:1	6-SF1:1		
6-103	6-SF1:2	6-КН1:21		
6-103	6-КН1:21	6-КН2:33		
6-103	6-КН2:33	6-КН3:33		
6-103	6-КН3:33	6-SB1:3		
6-103	6-SB1:3	6-SA1:3		
6-103	6-SA1:3	6-SA1:7		

Инв.№ подл. | Подпись и дата | Взам.инв.№

10240/4

Привязан

Инв.№

ТП 805-4-21.89 – Ад 1. ЩУП-2

Лист 7

Копировал Браславская Формат А4

Альбом 4

Проводник	Откуда идет	Куда поступает	Данные провода	Примечание
6-103	6-SA1:7	6-HL1:1		
6-103	6-SF1:2	XT10:3		
6-105	6-SB1:4	6-SB4:1		
6-105	6-SB4:1	XT10:4		
6-105	XT10:4	6-KH1:13		
6-109	XT10:5	6-SA1:5		
6-111	XT10:6	6-SA1:6		
6-111	6-SA1:6	6-SA1:2		
6-113	XT10:7	6-KH2:54		
6-115	XT10:8	6-KH2:53	ПВ1-1×1,5	
6-115	6-KH2:53	6-SA1:1		
6-117	XT10:9	6-HL2:1		
6-119	6-SB4:2	6-KH1:A		
6-119	6-KH1:A	6-KH1:14		
6-121	XT10:10	6-SA1:8		
6-123	6-SA1:4	6-KH1:33		
6-125	6-KH1:34	6-KH3:21		
6-125	6-KH3:21	XT11:1		
6-129	6-KH3:22	XT11:2		
6-133	6-KH1:22	XT11:3		
6-135	6-KH2:21	XT11:4		
6-137	6-KH2:22	XT11:5		
6-131	6-KH2:A	XT10:2		

Инкубаторий для промышленного стада птицефабрики на 10 млн. бройлеров

Взам. инв. №

Подпись и дата

Инв. № подл.

Привязан

Инв. N

ТП 805-4-21.89 - Аз 1, ЩУП-2

Лист 8

Копировал Браславская Формат А4

Альбом 4

Проводник	Откуда идет	Куда поступает	Данные провода	Примечание
6-139	6-KH3:A	XT11:6		
6-141	6-KH2:34	6-KH2:62		
6-141	6-KH2:62	XT11:7		
6-143	6-KH3:34	6-KH3:62		
6-143	6-KH3:62	XT11:8		
6-145	XT11:9	6-HL3:1		
6-147	XT11:10	6-HL4:1		
N	XT5:5	XT5:6		
			ПВ1-1×1,5	
N	XT5:5	2-KH1:B		
N	2-KH1:B	2-KH2:B		
N	2-KH2:B	2-KH3:B		
N	2-KH3:B	3-KH1:B		
N	3-KH1:B	3-KH2:B		
N	3-KH2:B	3-KH3:B		
N	3-KH3:B	6-HL4:2		
N	6-HL4:2	6-HL3:2		
N	6-HL3:2	6-HL2:2		
N	6-HL2:2	6-HL1:2		
N	6-HL1:2	4-HL4:2		
N	4-HL4:2	4-HL3:2		

Взам. инв. №

Подпись и дата

Инв. № подл.

10240/4

Привязан

Инв. N

ТП 805-4-21.89 - Аз 1. ЩУП-2

Лист 9

Копировал Браславская Формат А4

Проводник	Откуда идет	Куда поступает	Данные провода	Примечание
N	4-HL3:2	4-HL1:2		
N	4-HL1:2	3-HL4:2		
N	3-HL4:2	3-HL3:2		
N	3-HL3:2	3-HL1:2		
N	3-HL1:2	3-HL2:2		
N	3-HL2:2	2-HL4:2		
N	2-HL4:2	2-HL3:2		
N	2-HL3:2	2-HL1:2		
N	2-HL1:2	2-HL2:2		
N	2-HL2:2	5-HL1:2		
N	5-HL1:2	5-HL4:2	ПВ1-1×1,5	
N	5-HL4:2	5-HL3:2		
N	5-HL3:2	5-HL1:2		
N	5-HL1:2	5-HL2:2		
N	5-HL2:2	4-кН1:В		
N	4-кН1:В	4-кН2:В		
N	4-кН2:В	4-кН3:В		
N	4-кН3:В	5-кН1:В		
N	5-кН1:В	5-кН2:В		
N	5-кН2:В	5-кН3:В		
N	5-кН3:В	6-кН3:В		
N	6-кН3:В	6-кН2:В		
N	6-кН2:В	6-кН1:В		
Земля	Рейки для зажимов и аппаратов			

Инкубаторий для промышленного стада птицефабрики на 10 млн. бройлеров

Взам. инв.№ | Подпись и дата | Инв.№ подл.

Привязан

Инв.№

ТП 805-4-21.89 – Ая1. ЩУП-2

Лист 10

Копировал Браславская Формат А4

Проводник	Вывод	Вид контакта	Вывод	Проводник
Технические требования				
Таблица подключения				
выполнена на основании				
схем принципиальных				
-листы А-8,А-9 альбом 3				
и таблицы соединений				
черт. Ая ЩУП-2, листы 1÷10				
Левая стенка				
		2-кН1		
2-105	13	з	п14	2-119
2-108*	21	р	22	2-133
2-123	33	з	34	2-125
2-119	пА	к	В	N*

Проводник	Вывод	Вид контакта	Вывод	Проводник
		2-кН2		
2-135	21	р	22	2-137
2-103*	33	з	п34	2-141
2-115	53	з	54	2-113
N	пБ1	р	пБ2	2-141*
2-131	А	к	пВ	N*
		2-кН3		
2-125	21	р	22	2-129
2-108*	33	з	п34	2-143
—	53	з	54	—
N	пБ1	р	пБ2	2-143*
2-139	А	к	пВ	N*

Взам. инв.№ | Подпись и дата | Инв.№ подл.

Привязан

Инв.№

10240/4

Исполн.	Старицына		12.88
Пров.	Супрунова		12.88
Рук. гр.	Старицына		12.88
Гл. спец.	Супрунова		12.88
Нач. отд.	Жевлерова		12.88
Н. контр.	Лебская		12.88

ТП 805-4-21.89 – Ая1. ЩУП-3

Инкубаторий для промышленного стада птицефабрики на 10 млн. бройлеров. Щит управления ЩУП. Таблица подключения

Стадия	Лист	Листов
РП	1	10

Госагропром СССР Гипроинптицепром г. Ростов-на-Дону

Копировал Браславская Формат А4

Альбом 4

Инкубаторий для промышленного стада птицефабрики на 10 млн. бройлеров

Проводник	Вывод	Вид контакта	Вывод	Проводник
		3-кН1		
3-105	13	з	п14	3-119
3-103*	21	р	22	3-133
3-123	33	з	34	3-125
3-119	пА	к	В	N*
		3-к12		
3-135	21	р	22	3-137
3-103*	33	з	п34	3-141
3-115	53	з	54	3-113
N	п61	р	п62	3-141*
3-131	А	к	пВ	N*
		3-кН3		
3-125	21	Р	22	3-129
3-103*	33	з	п34	3-143
N	п61	р	п62	3-143
3-139	А	к	пВ	N*

Проводник	Вывод	Вид контакта	Вывод	Проводник
		2-SF1		
2-Л1	1		2	2-103*
		3-SF1		
3-Л1	1		2	3-103*
		XT1		
2-Л1	1		2	2-131
2-103	3		4	2-105
2-109	5		6	2-111
2-113	7		8	2-115
2-117	9		10	2-121
		XT2		
2-125	1		2	2-129
2-133	3		4	2-135
2-137	5		6	2-139
2-141	7		8	2-143
2-145	9		10	2-147

Привязан

Инв. №

Инв. № подл. | Подпись и дата | Взам. инв. №

ТП 805-4-21.89- Ад1.ЩУП-3 Лист 2

Копировал Браславская Формат А4

Альбом 4

Проводник	Вывод	Вид контакта	Вывод	Проводник
		XT3		
3-Л1	3		5	3-103
3-105	6		7	3-109
3-111	8		9	3-113
3-115	10		2	3-131
		XT4		
3-117	1		2	3-121
3-125	3		4	3-129
3-133	5		6	3-135
3-137	7		8	3-139
3-141	9		10	3-143
		XT5		
3-145	1		2	3-147
N	5	п	6	N*

Проводник	Вывод	Вид контакта	Вывод	Проводник

10240/4

Привязан

Инв. №

Инв. № подл. | Подпись и дата | Взам. инв. №

ТП 805-4-21.89- Ад1.ЩУП-3 Лист 3

Копировал Браславская Формат А4

Альбом

Инкубатории для промышленного стада птицефабрики на 10 млн. бройлеров.

Проводник	Вывод	Вид контакта	Вывод	Проводник
Передняя стенка				
		4-HL1		
4-103	1		2	N*
		3-HL1		
3-103	1		2	N*
		2-HL1		
2-103	1		2	N*
		3-HL4		
3-147	1		2	N*
		4-HL3		
4-145	1		2	N*
		4-HL2		
4-117	1		2	N*
		3-HL4		
3-147	1		2	N*

Проводник	Вывод	Вид контакта	Вывод	Проводник
		3-HL3		
3-145	1		2	N*
		3-HL2		
3-117	1		2	N*
		2-HL4		
2-147	1		2	N*
		2-HL3		
2-145	1		2	N*
		2-HL2		
2-117	1		2	N*
		6-HL1		
6-103	1		2	N*
		5-HL1		
5-103	1		2	N*
		6-HL4		
6-147	1		2	N*

Инв.№ подл. | Подпись и дата | Взам. инв.№

Привязан

Инв.№

ТП 805-4-21.89 - Ал-1.ЩУП-3 Лист 4

Копировал Браславская Формат А4

Альбом

Проводник	Вывод	Вид контакта	Вывод	Проводник
		6-HL3		
6-145	1		2	N*
		6-HL2		
6-117	1		2	N*
		5-HL4		
5-147	1		2	N*
		5-HL3		
5-145	1		2	N*
		5-HL2		
5-117	1		2	N*
2-105	1	2-SB4	2	1-119
2-103*	3	2-SB1	4	1-105*

Проводник	Вывод	Вид контакта	Вывод	Проводник
		2-SB1		
2-115	1		п2	2-111*
2-103	п3		4	2-123
2-109	5		п6	2-111
2-103*	п7		8	2-121
		3-SB4		
3-105	1		2	3-119
		3-SB1		
3-103*	3		4	3-105*
		3-SB1		
3-115	1		п2	3-111*
3-103	п3		4	3-123
3-109	5		п6	3-111
3-103*	п7		8	3-121
		3-SB4		
4-105	1		2	4-119
		3-SB1		
4-103*	3		4	4-105*

Инв.№ подл. | Подпись и дата | Взам. инв.№

10240/4

Привязан

Инв.№

ТП 805-4-21.89 - Ал 1.ЩУП-3 Лист 5

Копировал Браславская Формат А4

Инкубатории для промышленного содержания птицефабрики на 10 млн. бройлеров

Проводник	Вывод	Вид контакта	Вывод	Проводник
		4-БЯ1		
4-115	1		п2	4-111*
4-103	п3		4	4-123
4-109	5		п6	4-111
4-103*	п7		8	4-121
		5-ЗВ4		
5-105	1		2	5-119
		5-ЗБ1		
5-103*	3		4	5-105*
		5-ЗЯ1		
5-115	1		п2	5-111*
5-103	п3		4	5-123
5-109	5		п6	5-111
5-103*	п7		8	5-121
		6-ЗВ4		
6-105	1		2	6-119
		6-ЗБ1		
6-103*	3		4	6-105*

Проводник	Вывод	Вид контакта	Вывод	Проводник
		6-ЗЯ1		
6-115	1		п2	6-111*
6-103	п3		4	6-123
6-109	5		п6	6-111
6-103*	п7		8	6-121

Инкубаторий для промышленного отвода птицефабрики на 10 млн. бройлеров.

Проводник	Вывод	Вид контакта	Вывод	Проводник
		6-КН2		
6-135	21	р	22	6-137
6-103*	33	з	п34	6-141
6-115	53	з	54	6-113
N	п61	р	п62	6-141*
6-131	А	к	пВ	N*
		6-КН3		
6-125	21	р	22	6-129
6-103*	33	з	п34	6-143
N	п61	р	п62	6-143*
6-139	А	к	пВ	N*
		4-ЗF1		
4-Л1	1		2	4-103*
		5-ЗF1		
5-Л1	1		2	5-103*
		6-ЗF1		
6-Л1	1		2	6-103*

Проводник	Вывод	Вид контакта	Вывод	Проводник
		ХТ6		
4-Л1	1		2	4-131
4-103	3		4	4-105
4-109	5		6	4-111
4-113	7		8	4-115
4-117	9		10	4-121
		ХТ7		
4-125	1		2	4-129
4-133	3		4	4-135
4-137	5		6	4-139
4-141	7		8	4-143
4-145	9		10	4-147
		ХТ8		
5-Л1	1		2	5-131
5-103	3		4	5-105
5-109	5		6	5-111
5-113	7		8	5-115
5-117	9		10	5-121

Привязан

Инв. № подл. | Подпись и дата | Взам. инв. №

Инв. №

ТП 805-4-21.89 – Ад 1. ЩУП-3 Лист 8

Копировал Браславская Формат А4

Проводник	Вывод	Вид контакта	Вывод	Проводник
		ХТ9		
5-125	1		2	5-129
5-133	3		4	5-135
5-137	5		6	5-139
5-141	7		8	5-143
5-145	9		10	5-147
		ХТ10		
6-Л1	1		2	6-131
6-103	3		4	6-105
6-109	5		6	6-111
6-113	7		8	6-115
6-117	9		10	6-121
		ХТ11		
6-125	1		2	6-129
6-133	3		4	6-135
6-137	5		6	6-139
6-141	7		8	6-143
6-145	9		10	6-147

10240/4

Привязан

Инв. № подл. | Подпись и дата | Взам. инв. №

Инв. №

ТП 805-4-21.89 – Ад 1. ЩУП-3 Лист 9

Копировал Браславская Формат А4

Альбом

Инкубаторий для промышленного стада птицефабрики на 10 млн бройлеров

Поз. 4

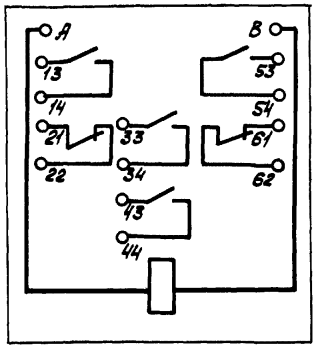

поз. 5



Поз. 8, 9

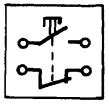

Поз. 6

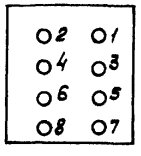

Инв. № подл.	Подпись и дата	Взам. инв. №

Привязан

Инв. №

10240/4

ТП 805-4-21.89 – Аз 1. ЩУП-3

Лист 10

Копировал Браславская Формат А

Альбом 4

Поз.	Обозначение	Наименование	Кол.	Примечание
		Документация		
	Аз1. ЩУП1-2, листы 1-3	Таблица соединений	1	
	Аз1. ЩУП1-3, листы 1,2	Таблица подключения	1	
		Стандартные изделия		
1	ЩУП1	Щит навесной		
		ЩШМ 1000×600-УХЛ4		
		IP00 ОСТ 36.13-76	1	
		Рейка РБ 600. ТК3-100-81	1	
2		Скоба С3 800. ТК3-125-81	2	
3				
		Прочие изделия		
4	1-КН1, 1-КН2	Реле РПУ-2-М1-08420УЗ.Я, ~220В	2	
5	1-SF1	Автомат А-63м, ~220В		
		Ir = 4А, Iотс = 2Ir	1	

Привязан

Инв.№

Исполн.	Старицына		12.88
Пров.	Супрунова		12.88
Рук. гр.	Старицына		12.88
Гл. спец.	Супрунова		12.88
Нач. отд.	Жевлеров		12.88
Н. контр.	Лебская		02.89

ТП 805-4-21.89 – Аз1. ЩУП1-1

Инкубатарий для промышленного стада птицефабрики на 10млн. бройлеров

Стадия	Лист	Листов
РП	1	5

Щит управления ЩУП1. Общий вид

Госагропром СССР Гипронииптицепром г.Ростов-на-Дону

Копировал Браславская Формат А4

Инв.№ подл. | Подпись и дата | Взам. инв.№

Альбом 4

Поз.	Обозначение	Наименование	Кол.	Примечание
6	1-SA1	Переключатель универсальный УП 5312-С29	1	
7	1-SB3, 1-SB4	Выключатель КЕ ОН У3		
		исп. 2. черный „Пуск" „П"	2	
8	1-SB1, 1-SB2	Выключатель КЕ ОН У3		
		исп. 2, красный „Стоп" „П"	2	
9	1-HL1, 1-HL2, 1-HL3	Арматура АС 4402 3У2		
	1-HL4	зеленый светофильтр	4	
10	XT1 ÷ XT3	Блок зажимов		
		БЗ 24-4П16-8/ВУ3-10	3	
11		Рамка 66×26	10	
		Материалы		
12		Провод 380В ГОСТ 6323-79*		
		ПВ1-1×1,5	30	м

10240/4

Привязан

Инв.№

ТП 805-4-21.89 – Аз1. ЩУП1-1

Лист 2

Копировал Браславская Формат А4

Инв.№ подл. | Подпись и дата | Взам. инв.№

Инкубаторий для промышленного стада птицефабрики на 10 млн. бройлеров

Аз 1. ЩУП1-1, лист 3

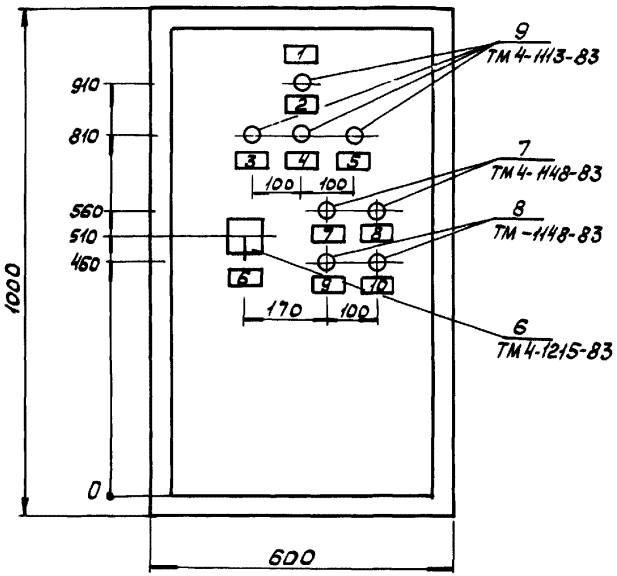

Инв.№ подл.	Подпись и дата	Взам. инв.№

Привязан

Инв. №

ТП 805-4-21.89 – Аз 1. ЩУП1-1 Лист 3

Копировал Браславская Формат А4

Аз 1. ЩУП1-1, лист 4

Вид на внутренние плоскости (развернуто)

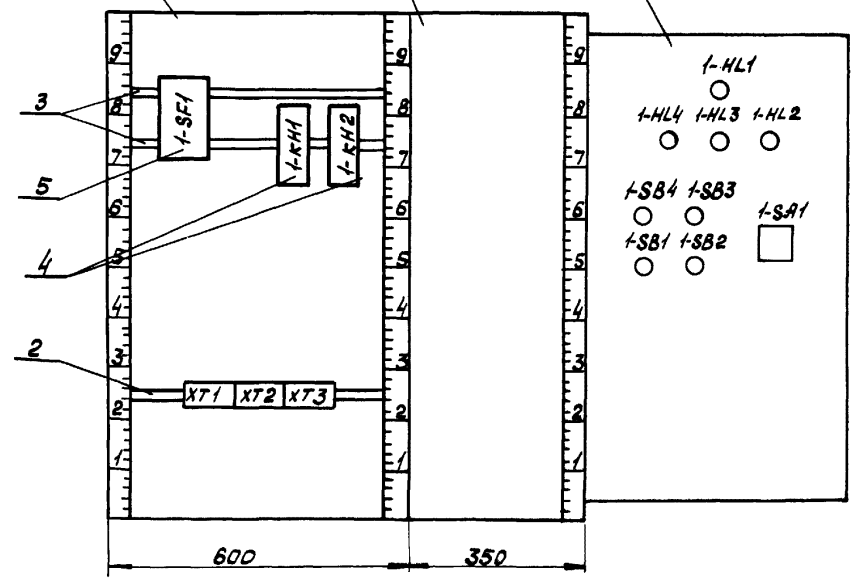

Инв.№ подл.	Подпись и дата	Взам. инв.№

10240/4

Привязан

Инв. №

ТП 805-4-21.89 – Аз 1. ЩУП1-1 Лист 4

Копировал Браславская Формат А4

Альбом 4

Инкубаторий для промышленного отдела для промышленного

Надписи на табло и в рамках

N подписи	Надпись	Кол.
1	Щит управления ЩУП1	1
2	Наличие напряжения	1
3	Нормальная работа	1
4	Клапан открыт	1
5	Клапан закрыт	1
6	Выбор режима работы	
7	Пуск системы П1	1
8	Авт. пуск системы	1
9	Стоп системы П1	1
10	Общий стоп системы	1

N надписи	Надпись	Кол.

Привязан

Инв. N

Инв. № подл. | Подпись и дата | Взам. инв. №

ТП 805-4-21.89 - Ад1. ЩУП1-1 | Лист 5

Копировал Браславская Формат А4

Альбом 4

Проводник	Откуда идет	Куда поступает	Данные провода	Примечание
	Технические требования			
	Таблица соединений выполнена			
	на основании принципиальной			
	схемы - лист А-8, альбом 3			
1-Л1	XT1:1	1-SF1:1		
1-103	1-SF1:2	1-KH1:21		
1-103	1-KH1:21	1-KH2:33		
1-103	1-KH2:33	1-KH3:33		
1-103	1-KH3:33	1-SB1:3	ПВ1-1×1,5	
1-103	1-SB1:3	1-SA1:3		
1-103	1-SA1:3	1-SA1:7		
1-103	1-SA1:7	1-HL-1:1		
1-103	1-SF1:2	XT1:3		
1-105	1-SB1:4	1-SB4:1		
1-105	1-SB4:1	XT1:4		
1-105	XT1:4	1-KH1:13		

Привязан

Инв. №

10240/4

Испол. н.	Старицына		12.88
Пров.	Супрунова		12.88
Рук. гр.	Старицына		12.88
Гл. спец.	Супрунова		12.88
Нач. отд.	Жебнеров		12.88
Н. контр.	Лебская		12.88

ТП 805-4-21.89 - Ад1. ЩУП1-2

Инкубаторий для промышленного отдела птицефабрики на 10 млн. бройлеров.

Щит управления ЩУП1. Таблица соединений.

Стадия	Лист	Листов
РП	1	3

Госагропром СССР Гипроинтицепром г. Ростов-на-Дону

Инв. № подл. | Подпись и дата | Взам. инв. №

Копировал Браславская Формат А4

Альбом 4

Инкубатарий для промышленного стада птицефабрики на 10 млн. бройлеров

Проводник	Откуда идет	Куда поступает	Данные провода	Примечание
1-109	XT1:5	1-SA1:5		
1-111	XT1:6	1-SA1:6		
1-111	1-SA1:6	1-SA1:2		
1-113	XT1:7	1-KH2:54		
1-115	XT1:8	1-KH2:53		
1-115	1-KH2:53	1-SA1:1		
1-117	XT1:9	1-HL2:1		
1-119	1-SB4:2	1-KH1:A		
1-119	1-KH1:A	1-KH1:14		
1-121	XT1:10	1-SA1:8		
1-123	1-SA1:4	1-KH1:33		
1-125	1-KH1:34	1-KH3:21	ПВ1-1×1,5	
1-125	1-KH3:21	XT2:1		
1-129	1-KH3:22	XT2:2		
1-133	1-KH1:22	XT2:3		
1-135	1-KH2:21	XT2:4		
1-137	1-KH2:22	XT2:5		
1-139	1-KH3:A	XT2:6		
1-141	1-KH2:34	1-KH2:62		
1-141	1-KH2:62	XT2:7		
1-143	1-KH3:34	1-KH3:62		
1-143	1-KH3:62	XT2:8		
1-145	XT2:9	1-HL3:1		
1-147	XT2:10	1-HL4:1		
1-131	1-KH2:A	XT1:2		

Инв.№ подл. | Подпись и дата | Взам. инв.№

Привязан

Инв.№

ТП 805-4-21.89 – Ал1. ЩУП1-2

Лист 2

Копировал Браславская Формат А4

Альбом 4

Проводник	Откуда идет	Куда поступает	Данные провода	Примечание
N	XT3:3	XT3:4		
N	XT3:3	1-KH1:B		
N	1-KH1:B	1-KH2:B		
N	XT3:4	1-HL4:2		
N	1-HL4:2	1-HL3:2		
N	1-HL3:2	1-HL2:2		
N	1-HL2:2	1-HL1:2		
Земля	Рейки для зажимов			
	и аппаратов:			

Инв.№ подл. | Подпись и дата | Взам. инв.№

Привязан

10240/4

Инв.№

ТП 805-4-21.89 – Ал1. ЩУП1-2

Лист 3

Копировал Браславская Формат А4

Проводник	Вывод	Вид контакта	Вывод	Проводник
Технические			требования	
Таблица		подключения		
выполнена		на основании		
схемы		принципиальной		
- лист	А-8		альбом 3	
и таблицы			соединений	
- черт.	Аз 1.	ЩУП	1-2,	листы 1÷3
Задняя		стенка		
		1-SA1		
1-Л1	1		2	1-108*
		1-KH1		
1-105	13	з	п14	1-119
1-103*	21	р	22	1-133
1-123	33	з	34	1-125
1-119	пА	к	В	N*

Проводник	Вывод	Вид контакта	Вывод	Проводник
		1-KH2		
1-135	21	р	22	1-137
1-103*	33	з	п34	1-141
1-115	53	з	54	1-113
N	п61	р	п62	1-141*
1-131	А	к	пВ	N*
		XT1		
1-Л1	1		2	1-131
1-103	3		4	1-105
1-109	5		6	1-111
1-113	7		8	1-115
1-117	9		10	1-121
		XT2		
1-125	1		2	1-129
1-133	3		4	1-135
1-137	5		6	1-139
1-141	7		8	1-143
1-145	9		10	1-147
		XT3		
N*	п3		п4	N*

Привязан

Инв. №

Инкубатор для промышленного стада птицефабрики на 10 млн. бройлеров

Взам. инв. №

Подпись и дата

Инв. № подл.

Исполн.	Старицына		12.88
Пров.	Супрунова		12.88
Рук. гр.	Старицына		12.88
Гл. спец.	Супрунова		12.88
Нач. отд.	Жевжеров		12.88
Н. контр.	Лебская		02.89

ТП 805-4-21.89 - Аз 1. ЩУП 1-3

Инкубатории для промышленного стада птицефабрики на 10 млн. бройлеров.	Стадия	Лист	Листов
	РП	1	2
Щит управления ЩУП1. Таблица подключения	Госагропром СССР Гипроинптицепром г. Ростов-на-Дону		

Копировал Браславская Формат А4

Проводник	Вывод	Вид контакта	Вывод	Проводник
	Дверь			
		1-HL1		
1-103	1		2	N
		1-HL4		
1-147	1		2	N*
		1-HL3		
1-145	1		2	N*
		1-HL2		
1-117	1		2	N*
		1-SB4		
1-105	1		2	1-119
		1-SB3		
	1		2	

Проводник	Вывод	Вид контакта	Вывод	Проводник
		1-SB1		
	1		2	
		1-SB2		
	1		2	
		1-SA1		
1-115	1		п2	1-111*
1-103	п3		4	1-123
1-109	5		п6	1-111
1-103*	п7		8	1-121

10240/4

Привязан

Инв. №

Взам. инв. №

Подпись и дата

Инв. № подл.

ТП 805-4-21.89 - Аз 1. ЩУП 1-3

Лист 2

Копировал Браславская Формат А4

Альбом 5

Поз. 4

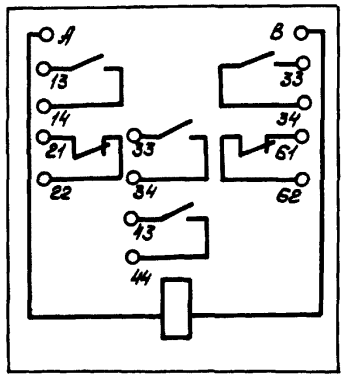

Поз. 5

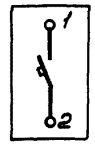

Поз. 8, 9

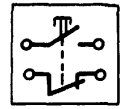

Поз. 6

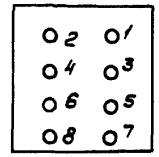

Инв.№ подл. | Подпись и дата | Взам.инв.№

Привязан

Инв.№

10240/4

ТП 805-4-21.89 – Ал1.ЩУП1-3

Лист 3

Копировал Браславская Формат

Альбом 4

Наименование	Кол НКУ	Кол. приведенных панелей	Обозначение таблицы аппаратов	Примечание
Ящик пожарной сигнализации Я1	1	1	ССз Я1-1	
Ящик управления насосами Я2	1	1	Аз 2. Я2-1	
Ящик управления насосами Я3	1	1	Аз 2. Я3-1	

Привязан

Инв. №

Инв. № подл. | Подпись и дата | Взам. инв. №

Исполн.	Старицына		12.88
Пров.	Супрунова		12.88
Рук. гр.	Старицына		12.88
Гл. спец.	Супрунова		12.88
Нач. отд.	Жевнеров		12.88
Н. контр.	Левская		02.89

ТП 805-4-21.89 – ССз, Аз 2

Инкубаторий для промышленного стада птицефабрики на 10 млн. бройлеров

Стадия	Лист	Листов
РП		1

Перечень комплектных устройств

Госагропром СССР Гипромиптицепром г. Ростов-на-Дону

Копировал Браславская Формат А4

Альбом 4

Формат	Зона	Поз.	Обозначение	Наименование	Кол.	Примечан.
				Документация		
А3			ССз Я1-2	Чертеж общего вида	1	
А4			ССз Я1-3, лист 1	Схема соединений	1	
А2			ССз Я1-3, лист 2	Схема соединений	1	
			ССз Я1-4	Перечень надписей	1	
				Сборочные единицы		
	1	01		Автомат АБ3-М		
				Iр = 4А, Iотс = 1,3А	01	SF1
	1	02		Реле промежуточное		
				~220В, РПУ-2-М1-06240 УЗА	01	КН1, КН2
				То же, ~220В РПУ-2-М1-06220 УЗА	01	КН3, КН4
	1	03		Выключатель КЕ-011 УЗ, исп. 2	01	SB1
	1	04		Арматура АС 44021 У2	01	HL1
	1	05		То же; АС 44021 У2	01	HL2
	1	06				

Привязан

10240/4

Инв. №

Инв. № подл. | Подпись и дата | Взам. инв. №

Исполн.	Старицына		12.88
Пров.	Супрунова		12.88
Рук. гр.	Старицына		12.88
Гл. спец.	Супрунова		12.88
Нач. отд.	Жевнеров		12.88
Н. контр.	Левская		02.89

ТП 805-4-21.89 – ССз Я1-1

Инкубаторий для промышленного стада птицефабрики на 10 млн. бройлеров

Стадия	Лист	Листов
РП		1

Ящик пожарной сигнализации Я1. Технические данные аппаратов.

Госагропром СССР Гипромиптицепром г. Ростов-на-Дону

Копировал Браславская Формат А4

Альбом 4

ССз Я1-2

Дверь ящика
Вид спереди

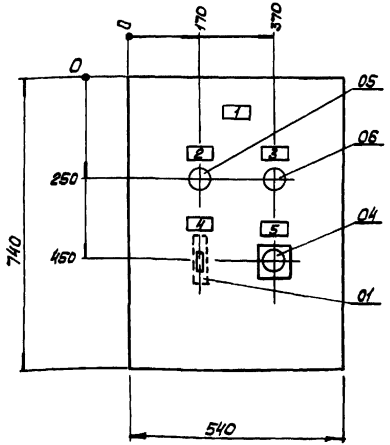

Вид спереди
Дверь не показана

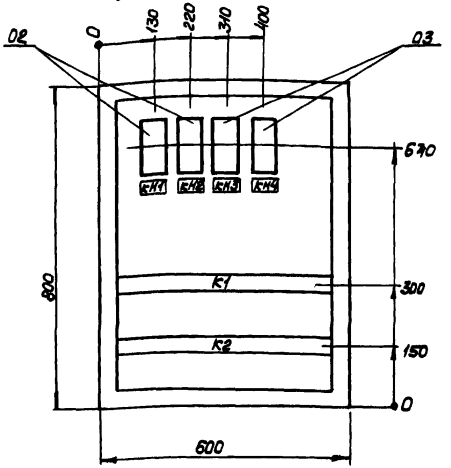

1. По данному чертежу изготовить 1 ящик
2. Глубина ящика 350мм
3. Технические данные аппаратов - черт. ССз Я1-1
4. Перечень надписей - черт. ССз Я1-4.
5. Схема соединений - черт. ССз Я1-3, листы 1, 2.

10240/4

Исполн.	Старицына		12.88
Пров.	Супрунова		12.88
Рук. гр.	Старицына		12.88
Гл. спец.	Супрунова		12.88
Нач. отд.	Жевнеров		12.88
Н. контр.	Лебская		02.89

ТП 805-4-21.89 - ССз Я1-2

Инкубаторий для промышленного стада птицефабрики на 10 млн. бройлеров

Стадия	Лист	Листов
РП		1

Ящик пожарной сигнализации Я1. Общий вид.

Госагропром СССР
Гипрониптицепром г.Ростов-на-Дону

Привязан

Инв. №

Инв. № подл. | Подпись и дата | Взам. инв. №

Копировал Браславская Формат А3

Альбом 4

ССд 91-3, лист 1

Ящик со снятой дверью (вид спереди)

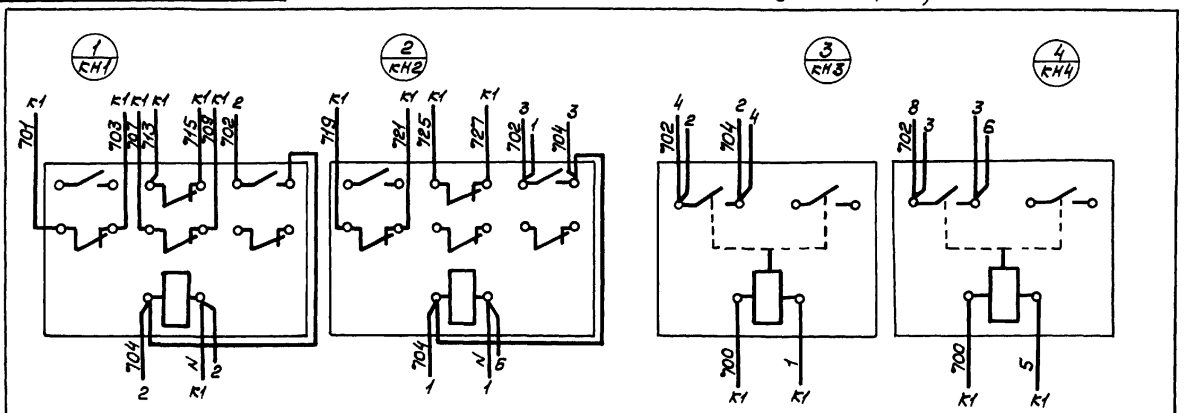

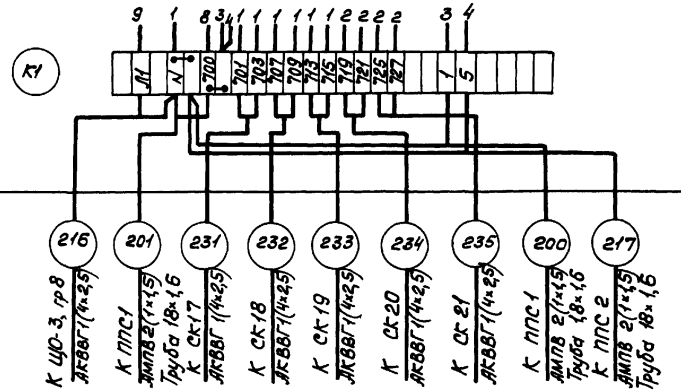

10240/4

Привязан

Инв. N

Исполн.	Старицына		12.88
Пров.	Супрунова		12.88
Рук. гр.	Старицына		12.88
Гл. спец.	Супрунова		12.88
Нач. отд.	Жевнеров		12.88
Н. контр.	Левская		08.89

ТП 805-4-21.89 – ССд 91-3

Инкубаторий для промышленного стада птицефабрики на 10 млн. бройлеров.

Стадия	Лист	Листов
РП	1	2

Ящик пожарной сигнализации 91. Схема соединений.

Госагропром СССР Гипроптицепром г. Ростов-на-Дону

Копировал Браславская

Формат А3

Инв. № подл. | Подпись и дата | Взам. инв. №

Альбом 4

Панель	Сторона	Надпись	Поз. Обозначение	Место надписи	Текст	Кол.	Вид шрифта	Заготовка
		1	Я1	Табличка	Ящик пожарной сигнализации Я1	1		
		2	HL1	То же	Наличие напряжения	1		
		3	HL2	"	Аварийная сигнализация	1		
		4	SF1	"	Включение цепей сигнализации	1		
		5	SB1	"	Съем сигнала	1		
				"	КН1	1		
				"	КН2	1		
				"	КН3	1		
				"	КН4	1		

Привязан

Инв. №

Исполн.	Старицына		12.88
Пров.	Супрунова		12.88
Рук. гр.	Старицына		12.88
Гл. спец.	Супрунова		12.88
Нач. отд.	Жевнеров		12.88
Н. контр.	Лебская		02.89

ТП 805-4-21.89 – СС3 Я1-4

Инкубаторий для промышленного стада птицефабрики на 10 млн. бройлеров.

Стадия: РП | Лист: | Листов: 1

Ящик пожарной сигнализации Я1. Перечень надписей.

Госагропром СССР Гипронистицепром г. Ростов-на-Дону

Копировал Браславская Формат А4

Инв. № подл. | Подпись и дата | Взам. инв. №

Альбом 4

СС3 Я1-3, лист 1

Дверь ящика
(вид сзади)

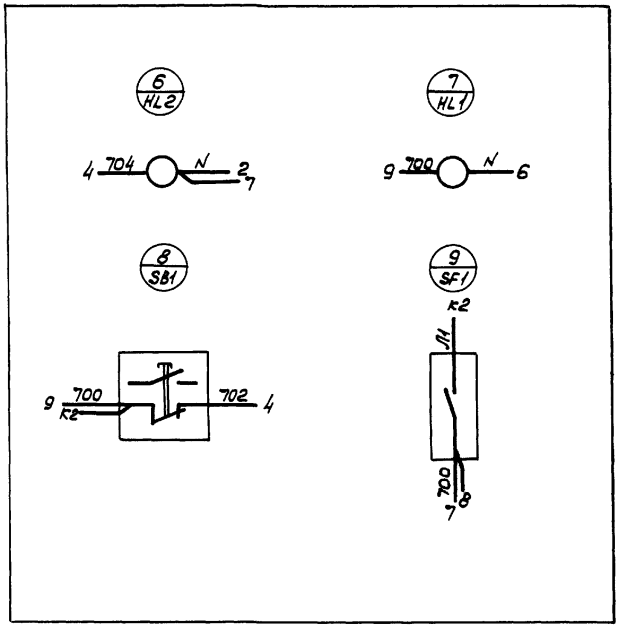

10240/4

Привязан

Инв. №

ТП 805-4-21.89 – СС3 Я1-3

Лист 2

Копировал Браславская Формат А4

Инв. № подл. | Подпись и дата | Взам. инв. №

Альбом 4

Формат	Зона	Поз.	Обозначение	Наименование	Кол.	Примечание
				Документация		
А3			Аз 2. 92-2	Чертеж общего вида	1	
А3			Аз 2. 92-3, листы 1,2	Схема соединений	1	
А2			Аз 2. 92-4	Перечень надписей	1	
				Сборочные единицы		
	1	01		Выключатель автомати-		
				ческий, ~380В, Iр=4А		
				Iотс = 2Iр, АП50Б-2МТ	01	SF1
	1	02		Реле промежуточное,		
				~220В, РПУ2-064203	02	КН1, КН2
	1	03		Реле времени ~220В		
				РВП-72-3323-00У4	01	КТ1
	1	04		Переключатель уни-		
				версальный УП53И-С225	02	SA1, SA2
	1	05		То же, УП5312-С29	01	SA3

Привязан

Инв. №

Взам. инв. №

Подпись и дата

Инв. № подл.

Испол.	Старицына		12.88
Пров.	Супрунова		12.88
Рук. гр.	Старицына		12.88
Гл. спец.	Супрунова		12.88
Нач. отд.	Жевмеров		12.88
Н. контр.	Лебская		12.89

ТП 805-4-21.89 – Аз 2. 92-1

Инкубаторий для промышленного стада птицефабрики на 10 млн. бройлеров.

Стадия: РП | Лист: 1 | Листов: 2

Ящик управления насосами 92. Технические данные аппаратов.

Госагропром СССР Гипрониптицепром г. Ростов-на-Дону

Копировал Браславская Формат А4

Альбом

Формат	Зона	Поз.	Обозначение	Наименование	Кол.	Примечание
	1	06		Пост ПКЕ 112-2У2,		
				N1- Ц. Ч. 1з+1р, „Пуск"		
				N2- Ц. К., 1з+1р, „Стоп"	02	SB1÷SB4
	1	07		Арматура типа		
				АС-44023У2, ~220В	02	HL1, HL2
	1	08		То же, АС-44021У2	01	HL3

10240/4

Привязан

Инв. №2

Взам. инв. №

Подпись и дата

Инв. № подл.

ТП 805-4-21.89 – Аз 2, 92-1

Лист 2

Копировал Браславская Формат А4

Альбом 4

Аз 2.92-2

Дверь ящика
Вид спереди

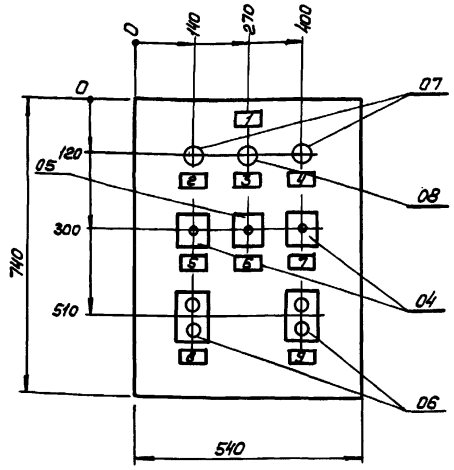

Вид спереди
Дверь не показана

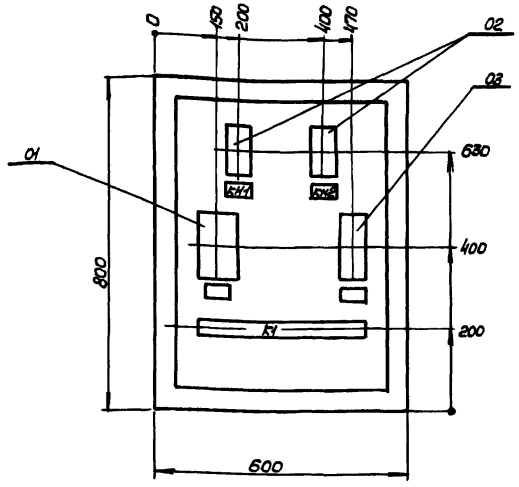

1. По данному чертежу изготовить 1 ящик
2. Глубина ящика 350 мм.
3. Технические данные аппаратов - черт. Аз 2.92-1
4. Перечень надписей - черт. Аз 2.92-4.
5. Схема соединений - черт. Аз 2.92-3.
6. В контуре табличек и аппаратов указаны номера надписей по перечню надписей.

10240/4

Исполн.	Старицына		12.88
Пров.	Супрунова		12.88
Рук. гр.	Старицына		12.88
Гл. спец.	Супрунова		12.88
Нач. отд.	Жевнеров		12.88
Н. контр.	Лебская		12.88

ТП 805-4-21.89 — Аз 2.92-2

Инкубаторий для промышленного стада птицефабрики на 10млн. бройлеров

Стадия	Лист	Листов
РП		1

Ящик управления насосами Я2. Общий вид

Госагропром СССР Гипронииптицепром г. Ростов-на-Дону

Привязан

Инв. №

Копировал Браславская Формат А3

Взам. инв. №

Подпись и дата

Инв. № подл.

Альбом 4

Ад 2.92-3, лист 1

Ящик со снятой дверью
(вид спереди)

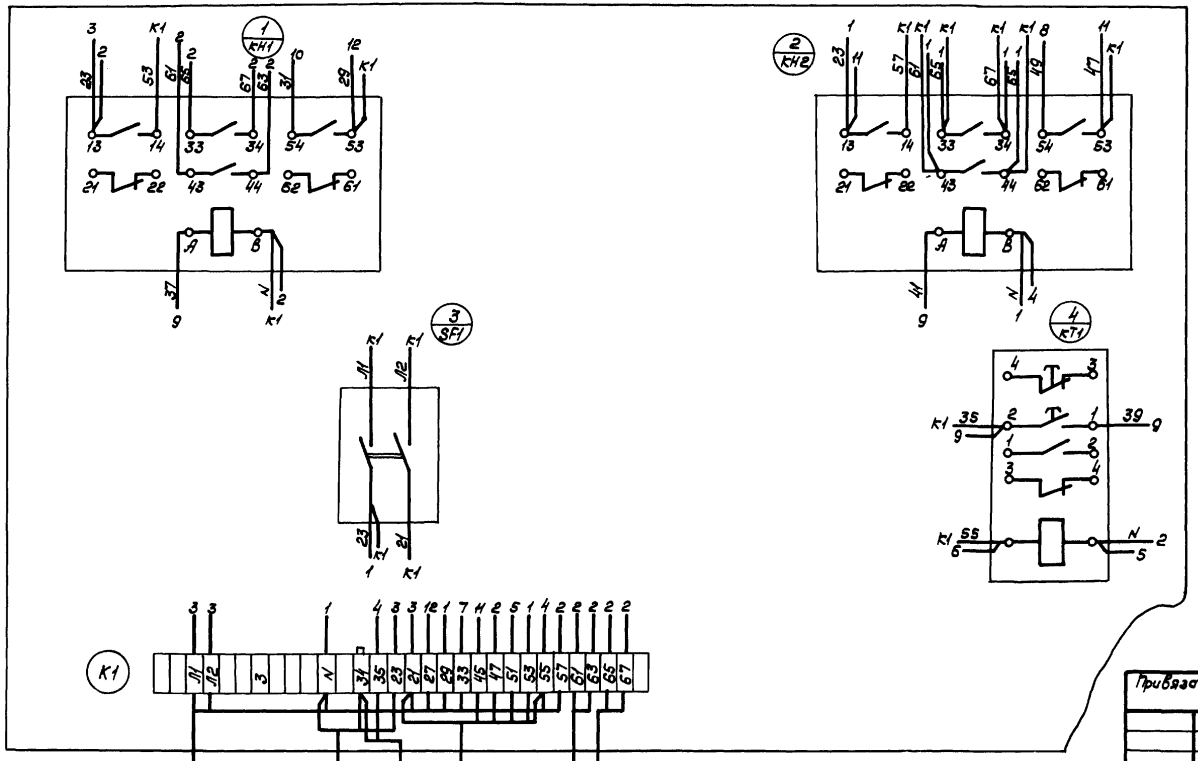

10240/4

Исполн.	Старицына		12.88
Пров.	Супрунова		12.88
Рук. гр.	Старицына		12.88
Гл. спец.	Супрунова		12.88
Нач. отд.	Жевнеров		12.88
Н. контр.	Лебская		02.89

ТП 805-4-21.89 – Ад 2.92-3

Инкубаторий для промышленного стада птицефабрики на 10 млн. бройлеров

Стадия	Лист	Листов
Р	1	2

Ящик управления насосами 92. Схема соединений

Госагропром СССР Гипронииптицепром г. Ростов-на-Дону

Копировал Браславская

Формат А3

Инв. № подл. | Подпись и дата | Взам. инв. №

Альбом 4

Ад 2.92-3, лист 2

Дверь ящика
(вид сзади)

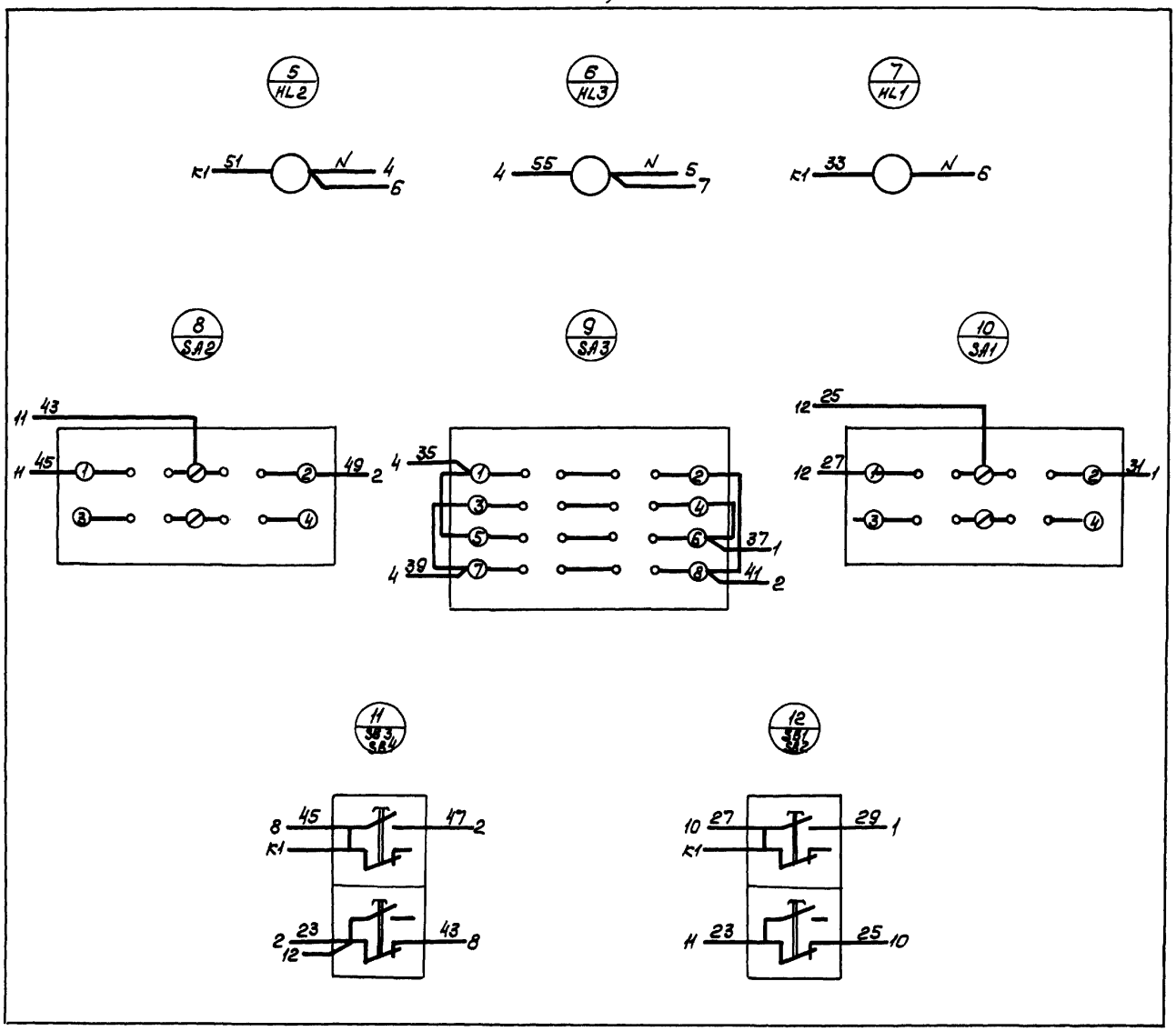

Инкубаторий для промышленного стада птицефабрики на 10 млн. бройлеров

Инв. N подл.	Подпись и дата	Взам. инв. №

10240/4

Привязан

Инв. N

ТП 805-4-21.89 — Ад 2.92-3

Лист 2

Копировал Браславская Формат

Альбом 4

Панель	Строка	Надпись	Поз. обозначение	Место надписи	Текст	Кол.	Вид шрифта	Заготовка
		1	Я1	Табличка	Ящик управления насосами			
					Я2	1		
		2	HL1	То же	Нормальная работа насоса М9	1		
		3	HL3	"	Включен резервный насос	1		
		4	HL2	"	Нормальная работа насоса М10	1		
		5	SA1	"	Выбор режима работы насоса М9	1		
		6	SA3	"	Выбор рабочего насоса	1		
		7	SA2	"	Выбор режима работы насоса М10	1		
		8	SB1 SB2	"	Насос М9	1		
		9	SB3 SB4	"	Насос М10	1		
				"	кН1	1		
				"	кН2	1		
				"	SF1	1		
				"	кТ1	1		

Привязан

Инв. N

Взам. инв. №

Подпись и дата

Инв. № подл.

Исполн.	Старицына		12.88
Пров.	Супрунова		12.88
Рук. гр.	Старицына		12.88
Гл. спец.	Супрунова		12.88
Нач. отд.	Жевнеров		12.88
Н. контр.	Лебская		02.89

ТП 805-4-21.89 – Аз 2.92-4

Инкубаторий для промышленного стада птицефабрики на 10 млн. бройлеров.

Стадия: Р | Лист | Листов: 1

Ящик управления насосами Я2. Перечень надписей

Госагропром СССР Гипронииптицепром г. Ростов-на-Дону

Копировал Браславская Формат А4

Альбом 4

Формат	Зона	Поз.	Обозначение	Наименование	Кол.	Примечание
				Документация		
А3			Аз 2.93-2	Чертеж общего вида	1	
А3			Аз 2.93-3, листы 1,2	Схема соединений	1	
А2			Аз 2.93-4	Перечень надписей	1	
				Сборочные единицы		
	1	01		Выключатель автоматический, ~ 380В, Iр = 4А		
				Iотс = 2Iр, АП50Б-2МТ	01	SF1
	1	02		Реле промежуточное,		
				~220В, РПУ2-066003	04	кН1÷кН4
	1	03		Реле времени, ~ 220В		
				РВП-72-3323-00У4	01	кТ1
	1	04		Переключатель универсальный УП53Н-С225	02	SA1, SA2
	1	05		То же, УП5312-С29	01	SA3
	1	06		Пост ПКЕ 112-2У2,		
				N1- ц.ч. 1з+1р, „Пуск"		
				N2- ц.к., 1з+1р, „Стоп"	03	SB1÷SB6
	1	07		Арматура типа		
				АС-44023У2, ~ 220В	02	HL1, HL2
	1	08		То же, АС-44021У2	01	HL3

10240/4

Привязан

Инв. N

Взам. инв. №

Подпись и дата

Инв. № подл.

Исполн.	Старицына		12.88
Пров.	Супрунова		12.88
Рук. гр.	Старицына		12.88
Гл. спец.	Супрунова		12.88
Нач. отд.	Жевнеров		12.88
Н. контр.	Лебская		02.89

ТП 805-4-21.89 – Аз 2.93-1

Инкубаторий для промышленного стада птицефабрики на 10 млн. бройлеров.

Стадия: РП | Лист | Листов: 1

Ящик управления насосами Я3. Технические данные аппаратов.

Госагропром СССР Гипронииптицепром г. Ростов-на-Дону

Копировал Браславская Формат А4

Альбом 4

Ад 2.93-2

Дверь ящика
Вид спереди

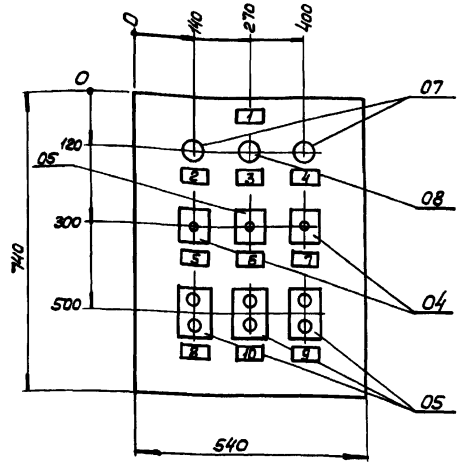

Вид спереди
Дверь не показана

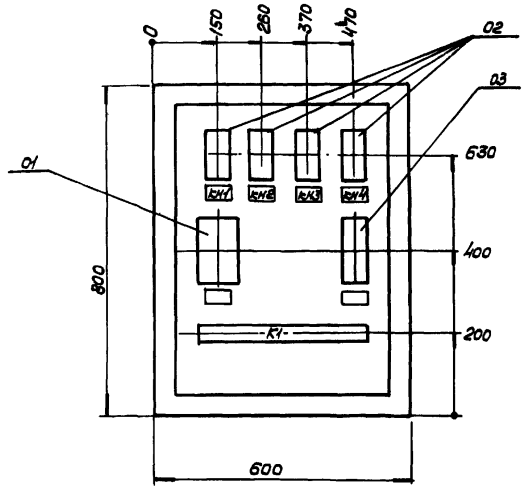

1. По данному чертежу изготовить 1 ящик
2. Глубина ящика 350 мм.
3. Технические данные аппаратов - черт. Аз 2.93-1
4. Перечень надписей - черт. Аз 2.93-4.
5. Схема соединений - черт. Аз 293-3.
6. В контуре табличек и аппаратов указаны номера надписей по перечню надписей.

10240/4

Исполн.	Старицына		12.88
Пров.	Супрунова		12.88
Рук. гр.	Старицына		12.88
Гл. спец.	Супрунова		12.88
Нач. отд.	Жевлаков		12.88
Н. контр.	Лебская		12.88

ТП 805-4-21.89 - Аз 2.93-2

Привязан

Инв. №

Инкубаторий для промышленного стада птицефабрики, на 10млн. бройлеров.	Стадия	Лист	Листов
	РП		1
Ящик управления насосами 9а. Общий вид.	Госагропром СССР Гипроинптицепром г. Ростов-на-Дону		

Копировал Браславская Формат А3

Инв.№ подл. | Подпись и дата | Взам. инв.№

Альбом 4

Ад 2. 92-3, лист 1

Ящик со снятой дверью
(вид спереди)

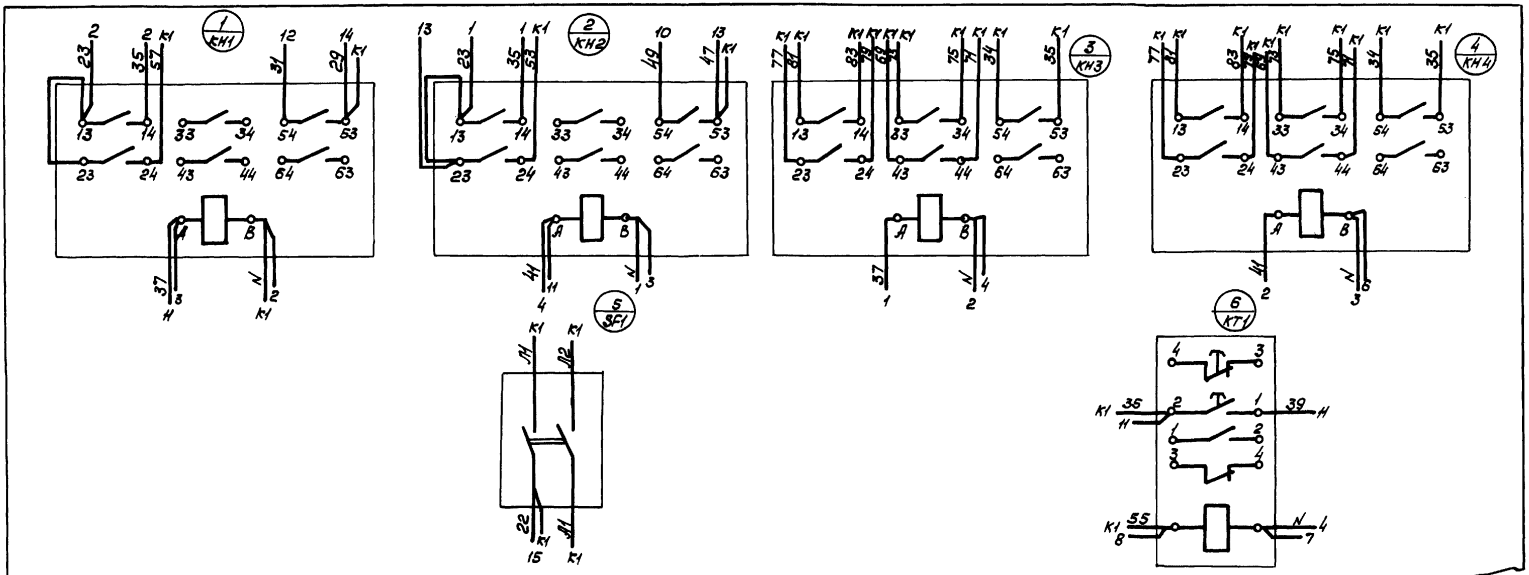

10240/4

Привязан

Инв. №

Исполн.	Старицына		12.88
Пров.	Супрунова		12.88
Рук. гр.	Старицына		12.88
Гл. спец.	Супрунова		12.88
Нач. отд.	Жевнеров		12.88
Н. контр.	Лебская		02.89

ТП 805-4-21.89 — Ад 2.92-3

Инкубаторий для промышленного стада птицефабрики на 10млн. бройлеров.

Стадия	Лист	Листов
Р	1	2

Ящик управления насосами ЯУ. Схема соединений

Госагропром СССР Гипромптицепром г. Ростов-на-Дону

Копировал Браславская Формат А3

Инв. № подл. | Подпись и дата | Взам. инв. №

Альбом 4

Ад 2, 93-3, лист 2

Дверь ящика
(вид сзади)

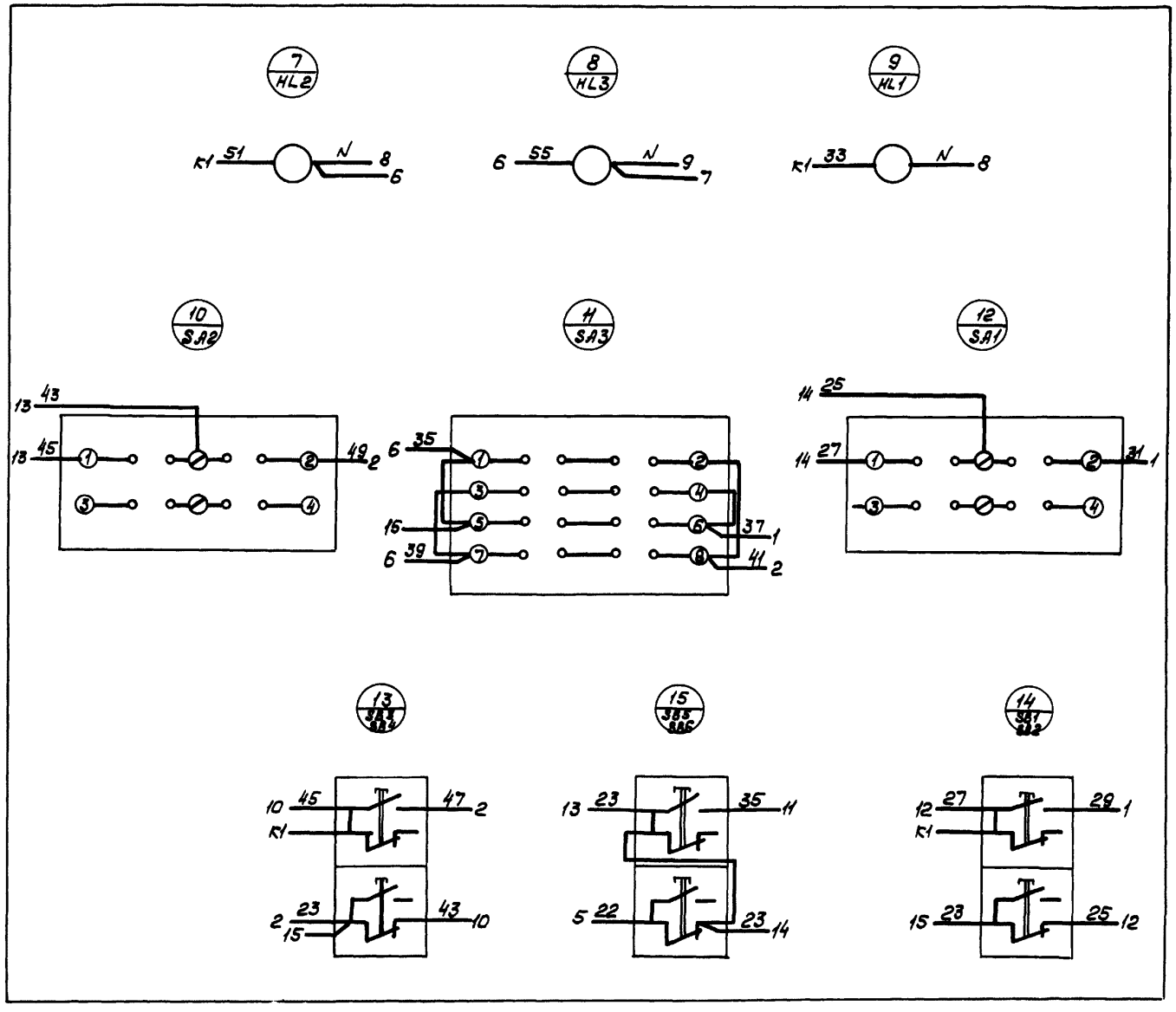

Инкубаторий для промышленного стада птицефабрики на 10 млн. бройлеров.

Инв. N подл.	Подпись и дата	Взам. инв. N

10240/4

Привязан

Инв. N

ТП 805-4-21.89 — Ад 2.93-3

Лист 2

Копировал Браславская Формат

Альбом 4

Панель	Строка	Надпись	Поз. обозначение	Место надписи	Текст	Кол.	Вид шрифта	Заготовка
		1	ЯЗ	Табличка	Ящик управления насосами			
					ЯЗ	1		
		2	HL1	То же	Нормальная работа насоса М1	1		
		3	HL3	"	Включен резервный насос	1		
		4	HL2	"	Нормальная работа насоса М12	1		
		5	SA1	"	Выбор режима работы насосаМ1	1		
		6	SA3	"	Выбор рабочего насоса	1		
		7	SA2	"	Выбор режима работы насоса М12	1		
		8	SB1 SB2	"	Насос М1	1		
		9	SB3 SB4	"	Насос М12	1		
		10	SB5 SB6	"	Автоматический „пуск" „стоп"	1		
				"	кн 1	1		
				"	кн 2	1		
				"	кн 3	1		
				"	кн 4	1		
				"	SF 1	1		
				"	КТ1	1		

Привязан

Инв. N

Взам. инв. №

Подпись и дата

Инв. № подл.

Исполн.	Старицына		12.88
Пров.	Супрунова		12.88
Рук. гр.	Старицына		12.88
Гл. спец.	Супрунова		12.88
Нач. отд.	Жевнеров		12.88
Н. контр.	Лебская		02.89

ТП 805-4-21.89 – Ая 2.93-4

Инкубаторий для промышленного стада птицефабрики на 10млн. бройлеров.

Стадия	Лист	Листов
Р		1

Ящик управления насосами ЯЗ. Перечень надписей.

Госагропром СССР Гипрониптицепром г. Ростов-на-Дону

Копировал Браславская Формат А4

gost.e-ecolog.ru