Типовой проект
805-4-21.89

Инкубаторий для промышленного стада птицефабрики на 10 млн. бройлеров

Альбом 3

ЭС Электрическое освещение
ЭМ Силовое электрооборудование
А Автоматизация производства
СС Связь и сигнализация

10240/3
1 ЛИСТ

КФ УЦТП 10240/3

Привязан

Инв. N

gost.e-ecolog.ru

Типовой проект
805-4-21.89

Инкубаторий для промышленного стада птицефабрики на 10 млн. бройлеров

Альбом 3

Перечень альбомов

Альбом 1	ПЗ	Общая пояснительная записка
	ТХ	Технология производства
	АР	Архитектурные решения
	КЖ	Конструкции железобетонные
Альбом 2	ОВ	Отопление, вентиляция и кондиционирование воздуха
	ВС	Воздухоснабжение
	ХС	Холодоснабжение
	ВК	Внутренние водопровод и канализация
Альбом 3	ЭО	Электрическое освещение
	ЭМ	Силовое электрооборудование
	А	Автоматизация производства
	СС	Связь и сигнализация
Альбом 4	$А_э$	Чертежи задания заводу-изготовителю
	$СС_э$	на щиты и шкафы управления
Альбом 5	СО	Спецификации оборудования
Альбом 6	С	Сметы
Книги 1,2		
Альбом 7	ВМ	Ведомости потребности в материалах
		Примененные типовые проекты
тп 805-4-20.89		„Инкубаторий для родительского стада птицефабрики на 10 млн. бройлеров"
Альбом 4	АРИ	Изделия архитектурных решений
	КЖИ	Изделия конструкций железобетонных
	ТХН	Нестандартизированное оборудование

Разработан
Гипроптицепромом
Главный инженер института — В.Ф. Селин
Главный инженер проекта — Э.И. Соколовский

Утвержден и введен в действие
Гипроптицепромом
Приказ от 09.08.89 г N 15-тп

Привязан

Инв. N

© КФ ЦИТП Госстроя СССР 1989г.

10240/3

Альбом 3

Инкубаторий для промышленного этажа птицефабрики на 10 млн. бройлеров

N N листов	Наименование и обозначение документов Наименование листа	Стр.
1	Содержание альбома (начало)	2
2	Содержание альбома (окончание)	3
	Комплект ЭО	
1	Общие данные	4
2	Принципиальная схема и ведомость узлов к плану питающей сети. Данные о групповых щитках	5
3	План расположения электрического оборудования и прокладки питающей сети	6
4	План расположения электрического оборудования и прокладки групповой сети (начало). Экспликация помещений	7
5	План расположения электрического оборудования и прокладки групповой сети (продолжение)	8
6	План расположения электрического оборудования и прокладки групповой сети (окончание)	9
7	Ведомость узлов установки электрического оборудования и прокладки групповой сети на плане расположения	10
	Комплект ЭМ	
1	Общие данные	11
2	Питающая сеть ~380/220 В. Принципиальная схема (начало)	12
3	Питающая сеть ~380/220 В. Принципиальная схема (окончание)	13
4	Распределительная сеть ~380/220 В. Принципиальная схема (начало)	14
5	Распределительная сеть ~380/220 В. Принципиальная схема (продолжение)	15
6	Распределительная сеть ~380/220 В. Принципиальная схема (продолжение)	16
7	Распределительная сеть ~380/220 В. Принципиальная схема (продолжение)	17
8	Распределительная сеть ~380/220 В Принципиальная схема (продолжение)	18
9	Распределительная сеть ~380/220 В Принципиальная схема (продолжение)	19
10	Распределительная сеть ~380/220 В. Принципиальная схема (продолжение)	20
11	Распределительная сеть ~380/220 В. Принципиальная схема (продолжение)	21
12	Распределительная сеть ~380/220 В. Принципиальная схема (окончание)	22
13	Кабельный журнал (начало)	23
14	Кабельный журнал (продолжение)	24
15	Кабельный журнал (продолжение)	25
16	Кабельный журнал (окончание)	26
17	План расположения электрооборудования и прокладки кабелей, заземление и зануление (начало)	27
18	План расположения электрооборудования и прокладки кабелей, заземление и зануление (продолжение)	28
19	План расположения электрооборудования и прокладки кабелей, заземление и зануление (окончание)	29
20	Фрагмент 1. План расположения облучателей и компоновка электрооборудования. Таблица заполнения труб	30
21	Спецификация к плану (начало)	31
22	Спецификация к плану (окончание)	32
23	План прокладки лотков	33
	Прилагаемые документы ЭМ.И	
1	Задание МЭЗ (начало)	34
2	Задание МЭЗ (окончание)	35

Инв. N подл. | Подпись и дата | Взам. инв. N

Привязан:

Инв. N

Исполн.	Старицына		04.89
Рук. гр.	Старицына		04.89
Гл. спец.	Стрункова		04.89
Нач. отд.	Жейнеров		04.89
ГИП	Соколовский		04.89
Н. контр.	Лебская		04.89

10240/3

ТП 805-4-21.89

Содержание альбома

Стадия	Лист	Листов
РП	1	2

Госагропром СССР Гипронииптицепром г. Ростов-на-Дону

Копировал Смирнова

Формат А2

Альбом 3

Инкубаторий для промышленного стада птицефабрики на 10 млн. бройлеров

N N листов	Наименование и обозначение документов Наименование листа	Стр.
	Комплект А	
1	Общие данные (начало)	36
2	Общие данные (продолжение)	37
3	Общие данные (окончание)	38
4	Схема функциональная (начало)	
	Схема принципиальная звуковой сигнализации	39
5	Схема функциональная	40
6	Схема функциональная	41
7	Схема функциональная (окончание)	42
8	Управление системой П1 (П2+П5)	
	Схема принципиальная	43
9	Управление системой П6. Схема принципиальная	44
10	Управление системой СБО-1, вентилятором В13, холодильными машинами М5÷М8. Схемы принципиальные	45
11	Управление насосами М9, М10. Схема принципиальная	46
12	Управление насосами М11, М12	
	Схема принципиальная	47
13	Схема внешних проводок (начало)	48
14	Схема внешних проводок (продолжение)	49
15	Схема внешних проводок (продолжение)	50
16	Схема внешних проводок (продолжение)	51
17	Схема внешних проводок (продолжение)	52
18	Схема внешних проводок (окончание)	53
19	План расположения (начало)	54
20	План расположения (окончание)	55

N N листов	Наименование и обозначение документов Наименование листа	Стр.
	Прилагаемые документы А.Н	
1	Эскизный чертеж общего вида ящика Управления насосами Я2	56
2	Эскизный чертеж щита управления ЩУП	56
3	Эскизный чертеж щита управления ЩУП	57
4	Эскизный чертеж общего вида ящика управления насосами Я3	57
	Комплект СС	
1	Общие данные	58
2	Спецификации по пожарной сигнализации	59
3	Пожарная сигнализация. Схема принципиальная	60
4	Аварийное отключение вентецетем при пожаре. Схема принципиальная	61
5	Пожарная сигнализация. Схема внешних проводок (начало)	62
6	Пожарная сигнализация. Схема внешних проводок (продолжение)	63
7	Пожарная сигнализация. Схема внешних проводок (окончание)	64
8	Скелетные схемы сетей телефонизации и радиофикации	65
9	План пожарной сигнализации (начало)	66
10	План пожарной сигнализации (продолжение)	67
11	План пожарной сигнализации (окончание)	68
12	План телефонизации и радиофикации	69

N N листов	Наименование и обозначение документов Наименование листа	Стр.
13	Спецификации к планам пожарной сигнализации, телефонизации и радиофикации	70
	Прилагаемые документы СС.Н	
1	Эскизный чертеж общего вида ящика пожарной сигнализации Я1	71

Инв. N подл. | Подпись и дата | Взам. инв. N

Привязан:

Инв. N

10290/3

ТП 805-4-21.89

Лист 2

Альбом 3

Ведомость рабочих чертежей основного комплекта ЭО

Лист	Наименование	Примечание
1	Общие данные	
2	Принципиальная схема и ведомость узлов к плану питающей сети. Данные о групповых щитках	
3	План расположения электрического оборудования и прокладки питающей сети	
4	План расположения электрического оборудования и прокладки групповой сети (начало). Экспликация помещений	
5	План расположения электрического оборудования и прокладки групповой сети (продолжение)	
6	План расположения электрического оборудования и прокладки групповой сети (окончание)	
7	Ведомость узлов установки электрического оборудования и прокладки групповой сети на плане расположения	

Ведомость ссылочных и прилагаемых документов

Обозначение	Наименование	Примечание
	Ссылочные документы	
ПУЭ - 85	Правила устройства электроустановок	
ВСН- Минсельхоза СССР, 1978 г	Отраслевые нормы освещения сельскохозяйственных предприятий, зданий и сооружений	
ГОСТ 21.608 - 84	Внутреннее электрическое освещение	

Обозначение	Наименование	Примечание
ГОСТ 21.614 - 88	Изображения условные графические электрооборудования и проводок на планах	
4.407- 36/70	Детали и узлы внутренних электропроводок в сельскохозяйственных помещениях	
5.407- 91	Установка светильников с лампами накаливания	
5.407 - 11	Заземление и зануление электроустановок	
5.407- 55	Установка одиночных ящиков с рубильниками	
5.407 - 77	Установка кнопок, переключателей и автоматов АП50Б	
4.407- 258	Проводки на струнах и установка светильников с лампами накаливания	
	Прилагаемые документы	
ЭО.СО	Спецификация оборудования	Альбом 5
ЭО.ВМ	Ведомость потребности в материалах	Альбом 7

1. Питающая и групповая сети выполняются кабелем марки АВВГз открыто.
2. Светильники крепить на подвесах в стыках ребристых плит или к поперечным ребрам плит, пристреливая подвес к ребру сбоку
3. Порядок фазировки светильников, питаемых тремя однофазными группами с общим нулевым проводом - A, B, C, A, B, C.
4. Светильники аварийного освещения должны иметь знак, отличающий их от светильников рабочего освещения.
5. Для зануления элементов электрооборудования используется рабочий нулевой провод
6. Показатели осветительной установки:
   освещаемая площадь - 2515,8 м²
   Установленная мощность освещения:
   рабочего - 18,02 кВт
   аварийного - 2,1 кВт
   число светильников - 236 шт.
   число штепсельных розеток - 20 шт.

Условные графические изображения и обозначения, не установленные стандартами

A / A — Светильники аварийного освещения

ск - Прокладка кабелей с креплением скобами

Типовой проект разработан в соответствии с действующими нормами и правилами и предусматривает мероприятия, обеспечивающие взрывную, взрывопожарную и пожарную безопасность при эксплуатации здания.

Главный инженер проекта Соколовский

Согласовано:
Гл. спец. ат. отд. Кашковский 12.88
Гл. спец. ТХ Нефедьевский 12.88
Гл. спец. ОВ Бурцев 12.88

Гл. спец. АС Potteev 12.88
Рук. гр. ВК Петрова 12.88

Инв. № подл. | Подпись и дата | Взам. инв. №

10240/3

Привязан

Инв. №

Исполн.	Степанова	12.88
Пров.	Брюм	12.88
Рук. гр.	Брюм	12.88
Гл. спец.	Супрунова	12.88
Нач. отд.	Жевнеров	12.88
ГИП	Соколовский	12.88
Н. контр.	Левская	01.89

ТП 805-4-21.89-ЭО

Инкубаторий для промышленного стада птицефабрики на 10 млн. бройлеров

Стадия	Лист	Листов
РП	1	7

Общие данные

Госагропром СССР Гипроптицепром г. Ростов-на-Дону

Копировал Смирнова Формат А2

Принципиальная схема питающей сети

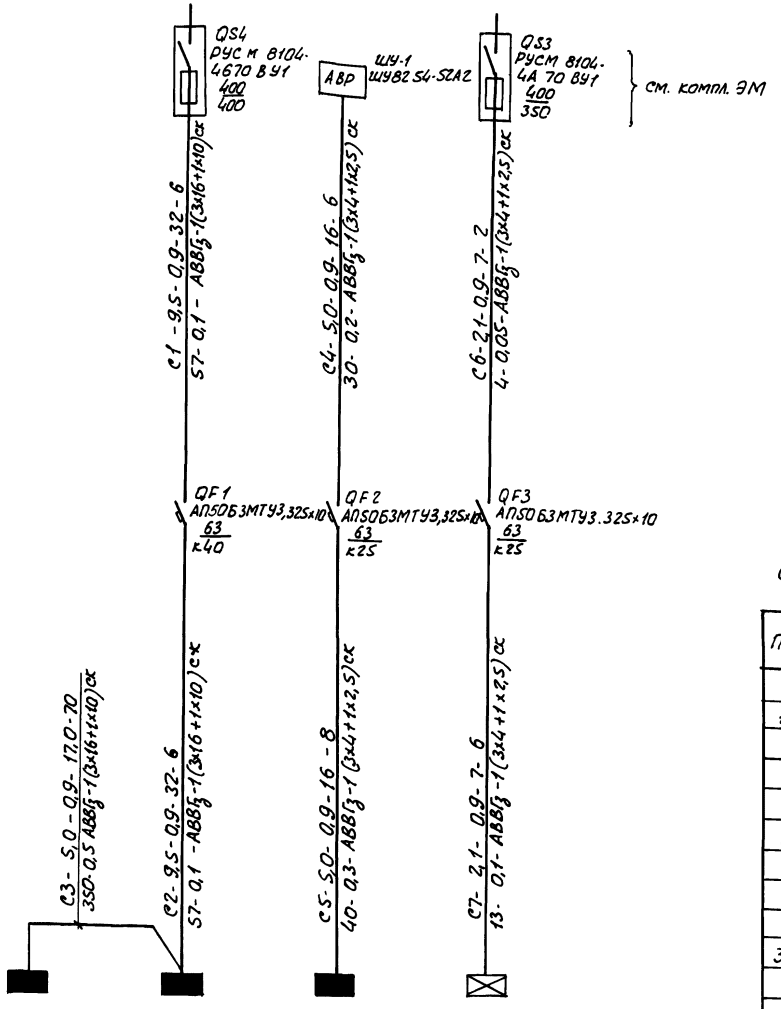

Номер по схеме расположения на плане	ЩО-2	ЩО-1	ЩО-3	ЩО-1а
Установленная мощность, кВт	6,2	5,6	6,22	2,1
Потеря напряжения до щитка, %	0,7	0,2	0,5	0,15

На щитке ЩО-3 гр. 8 питает цепи пожарной сигнализации (компл. СС). На щитке ЩО-1 гр. 6 и на ЩО-3 гр. 9 питают цепи автоматизации (компл. А)

Данные о групповых щитках с автоматическими выключателями

Номер щитка	Тип	Установленная мощность, кВт	Номера автоматических выключателей				Ток расцепителя, А	
			Однополюсные		Трехполюсные		На вводе	На линиях
			Занятые	Резервные	Занятые	Резервные		
ЩО-1	ЯРН 8501-3723 04А	5,6	1÷6	—	—	—	—	16
ЩО-2	ЯРН 8501-4024 04А	6,2	1÷6	7,8,9	—	—	—	20
ЩО-3	ЯРН 8501-4024-04А	6,22	1÷9	—	—	—	—	16
ЩО-1а	ЯРН 8501-3723 04А	2,1	1÷2	3	—	—	—	16

Ведомость узлов установки электрического оборудования на плане расположения питающей сети

Поз.	Обозначение	Наименование	Кол.	Примеч.
1	4.407-36/70,	Крепление распредели-		
	лист 24.10	тельных пунктов и щитков		
		типа ЯРН 8501	4	
2	5.407-77.1-310М4	Крепление выключателя		
		автоматического типа		
		АП50Б	3	
3	4.407-36/70,	Крепление кабеля марки		
	лист 11.60	АВВГз 660В, скобами		
		с одной и двумя лапками	120	м

10240/3

Исполн.	Степанова		12.88
Пров.	Брюм		12.88
Рук. гр.	Брюм		12.88
Гл. спец.	Супрунова		12.88
Нач. отд.	Жевлаков		12.88
ГИП	Соколовский		12.88
Н. контр.	Лебская		01.89

ТП 805-4-21.89-30

Инкубаторий для промышленного стада птицефабрики на 10 млн. бройлеров

Стадия	Лист	Листов
РП	2	

Принципиальная схема и ведомость узлов к плану питающей сети. Данные о групповых щитках.

Госагропром СССР Гипроптицепром г. Ростов-на-Дону

Привязан:

Инв. № подл. | Подпись и дата | Взам. инв. №

Копировал Смирнова

Формат А2

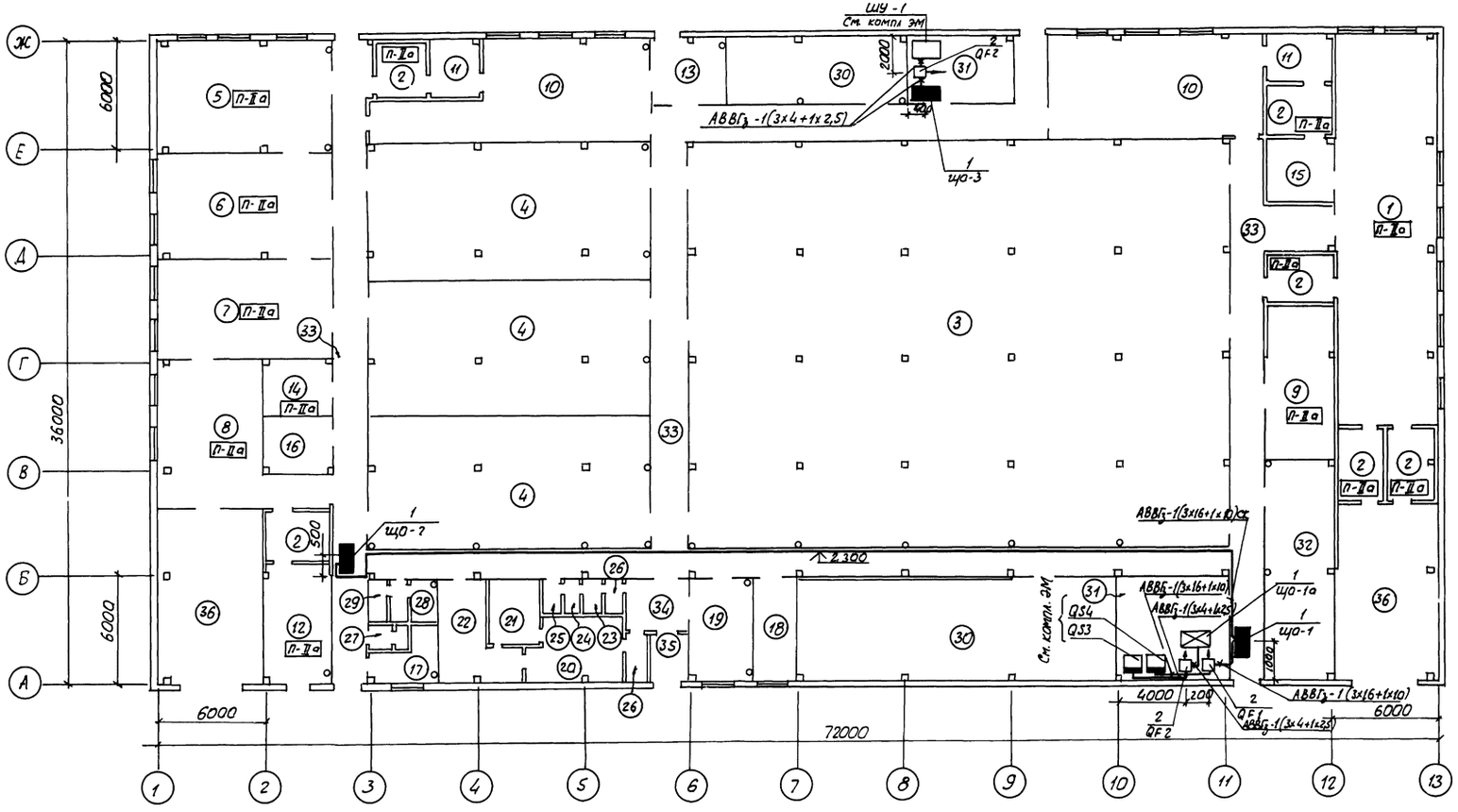

Экспликация помещений - лист 4

10240/3

Испол.	Степанова		10.88	ТП 805-4-21.89-90	
Пров.	Брюм		10.88		
Рук. гр.	Брюм		10.88		
Гл. спец.	Супрунова		10.88		
Нач. отд.	Жевнеров		12.88		
ГИП	Соколовский		10.88		
Н. контр.	Лебская		01.89		

Инкубаторий для промышленного стада птицефабрики на 10 млн. бройлеров	Стадия	Лист	Листов
	РП	3	
План расположения электрического оборудования и прокладки питающей сети	Госагропром СССР Гипронииптицепром г. Ростов-на-Дону		

Привязан

Инв. №

Копировал Стирнова

Формат А2

Инв. № подл. | Подпись и дата | Взам. инв. №

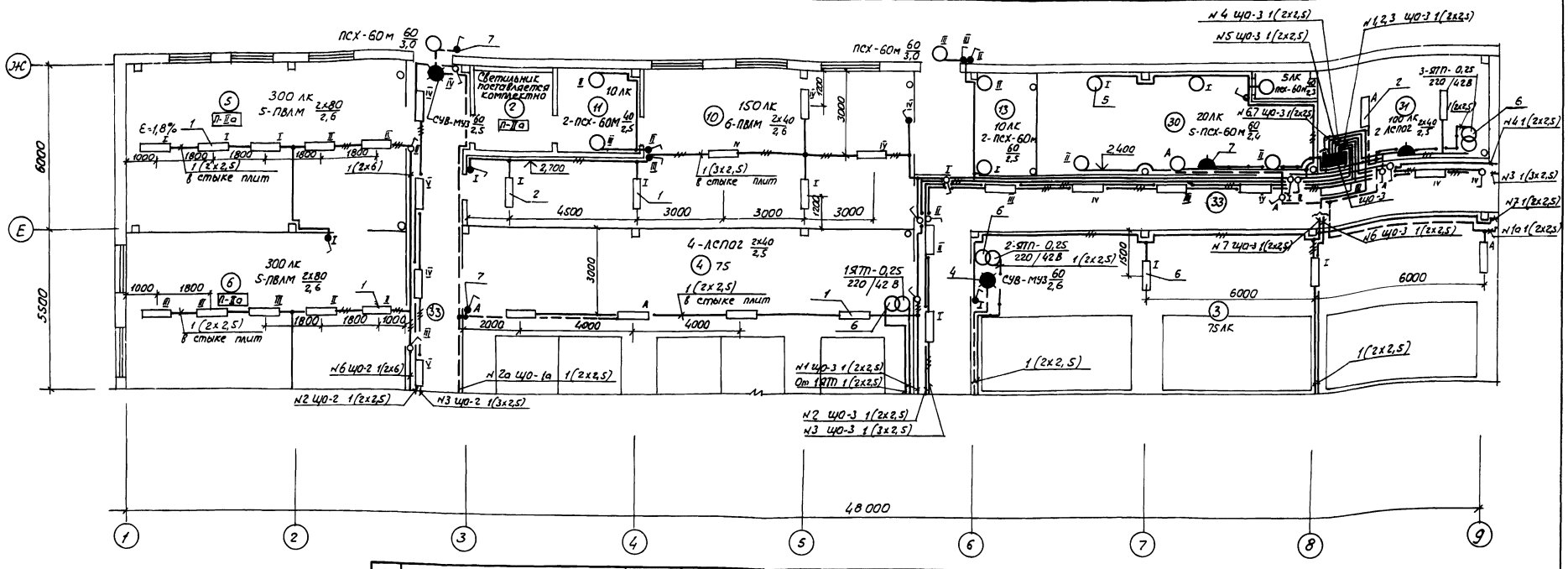

Экспликация помещений

Номер по плану	Наименование	Площадь, м²	Категория производства по взрывной, взрыво-пожарной и пожарной опасности
1	Помещение для приема, сортировки и обработки яиц		В
2	Дезкамера (6)		В
3	Инкубационный зал		Д
4	Выводной зал		Д
5	Помещение для молодняка и чистой внутренней тары		В
6	Помещение для сортировки и обработки молодняка		В
7	Помещение для аэрозольной обработки молодняка		В
8	Экспедиция		В
9	Помещение для хранения яиц		В
10	Моечная (2)		Д
11	Помещение сушки тары (2)		Д
12	Кладовая внешней тары		В
13	Помещение для отходов		Д
14	Помещение для хранения и приготовления дезрастворов		В
15	Инвентарная		—
16	Комната слесаря-электрика		Д
17	Лаборатория		—
18	Служебная		—
19	Комната приема пищи		—
20	Женская гардеробная уличной и домашней одежды		—
21	Женская душевая		—
22	Женская гардеробная специальной одежды		—
23	Мужская гардеробная уличной и домашней одежды		—
24	Мужская душевая		—
25	Мужская гардеробная специальной одежды		—
26	Шлюз (2)		—
27	Мужская уборная		—
28	Женская уборная		—
29	Комната личной гигиены женщин		—
30	Венткамера (2)		Д
31	Щитовая (2)		Д
32	Компрессорная		Д
33	Коридор		—
34	Вестибюль		—
35	Тамбур		—
35	Тамбур для tн = -40°С		—
36	Тамбур для автомобиля (2)		В

План-схема инкубатория

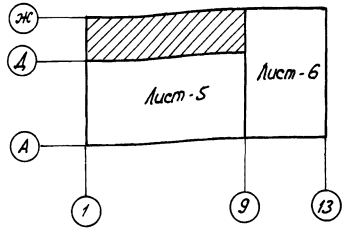

Привязан:	Испол.	Степанова	10.88
	Пров.	Брюм	10.88
	Рук. гр.	Брюм	10.88
	Гл. спец.	Супрунова	10.88
	Нач. отд.	Женеров	10.88
	ГИП	Соколовский	10.88
	Н. контр.	Лебская	01.89
Инв. №			

10240/3

ТП 805-4-21.89-ЭО

Инкубаторий для промышленного птицефабрики на 10 млн. бройлеров	Стадия	Лист	Листов
	РП	4	
План расположения электрического оборудования и проводки групповой сети (начало) Экспликация помещений	Госагропром СССР Гипронииптицепром г. Ростов-на-Дону		

Копировал Смирнова Формат А2

Инв. № подл. | Подпись и дата | Взам. инв. №

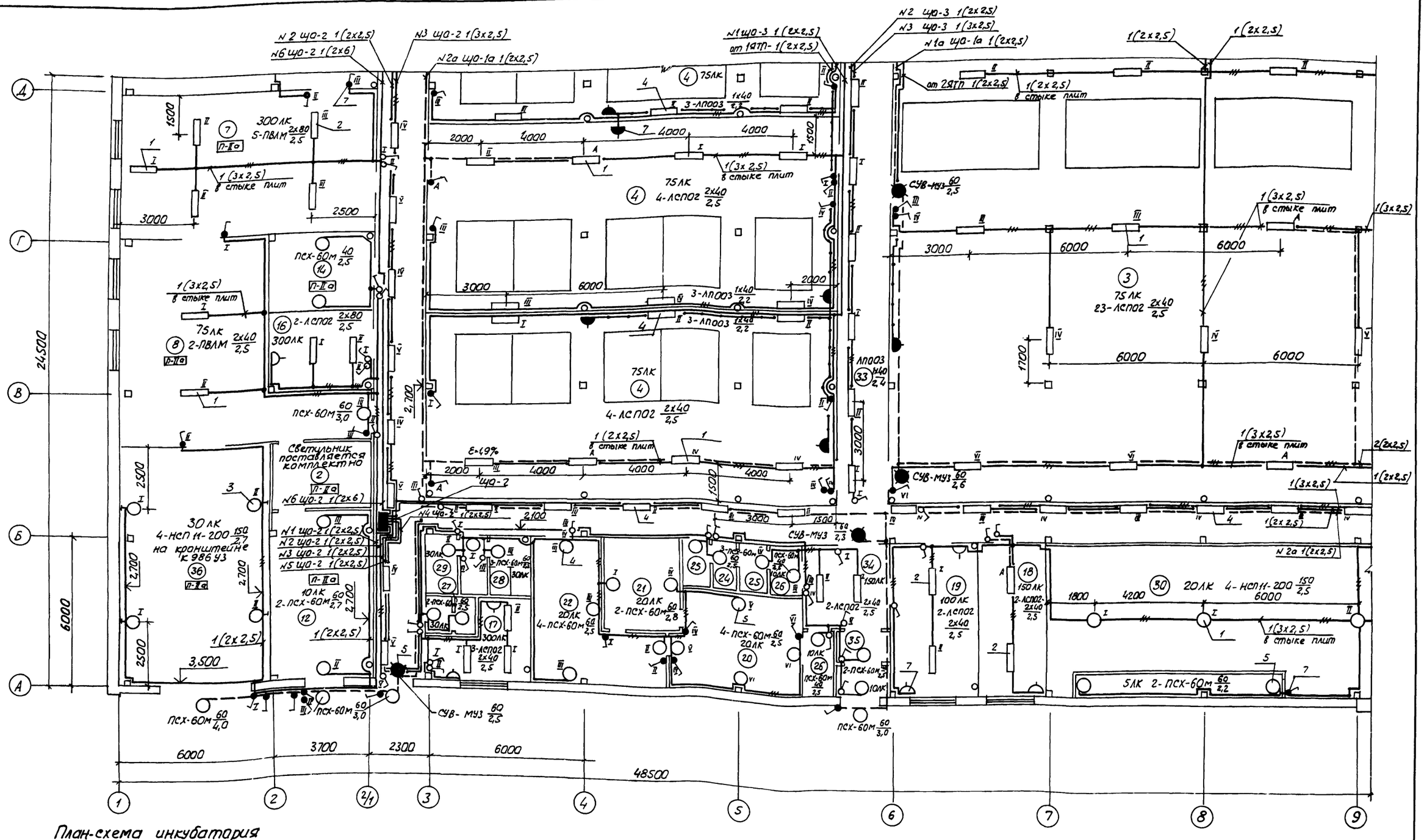

План-схема инкубатория

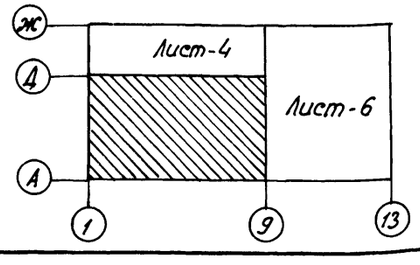

Общие указания - листы 1, 6

10240/3

Исполн.	Степанова		10.88
Пров.	Брюм		10.88
Рук. гр.	Брюм		10.88
Гл. спец.	Супрунова		10.88
Нач. отд.	Жевнеров		10.88
ГИП	Соколовский		10.88
Н. контр.	Лебская		02.89

ТП 805-4-21.89-ЭО

Привязан

Инв. N

Инкубатории для промышленного стада птицефабрики на 10 млн. бройлеров

Стадия	Лист	Листов
РП	5	

План расположения электрического оборудования и прокладки групповой сети (продолжение)

Госагропром СССР Гипронииптицепром г. Ростов-на-Дону

Копировал Смирнова

Формат А2

Инв. N подл. | Подпись и дата | Взам. инв. N

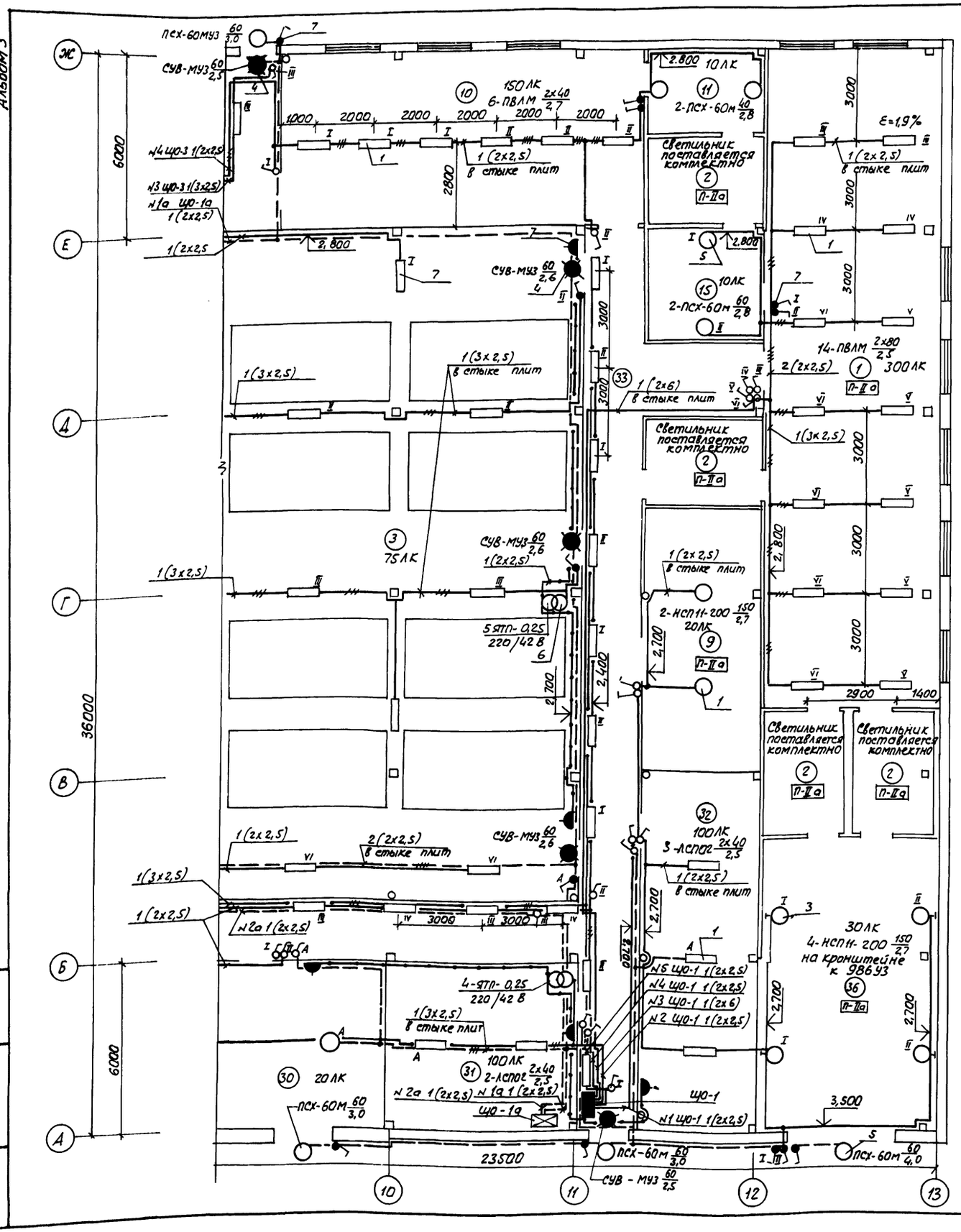

План-схема инкубатория

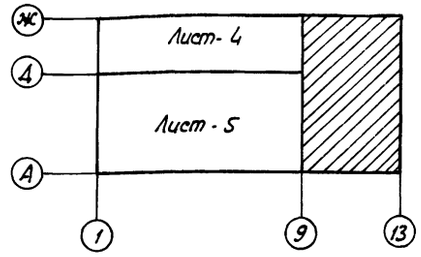

1. Экспликация помещений - лист 4.
2. Ведомость узлов установки электрического оборудования - лист 7.
3. Вся групповая сеть выполнена кабелем марки АВВГ$_3$.

Инв. N подл. | Подпись и дата | Взам. инв. N

Привязан

Инв. N

Исполн.	Стеганова		10.88
Пров.	Брюм		10.88
Рук. гр	Брюм		10.88
Гл. спец.	Супрунова		10.88
Нач. отд.	Жевнеров		10.88
ГИП	Соколовский		10.88
Н. контр.	Ледская		01.89

10240/3

ТП 805-4-21.89-30

Инкубатория для промышленного стада птицефабрики на 10 млн. бройлеров

Стадия	Лист	Листов
РП	6	

План расположения электрического оборудования и прокладки групповой сети (окончание)

Госагропром СССР Гипронииптицепром г. Ростов-на-Дону

Копировал Смирнова

Формат А2

Поз.	Обозначение	Наименование	Кол.	Примеч.
1	5.407-91.1.210 м4	Установка на крюке под перекрытием в стыке ребристых плит светильников ПВЛМ, ЛСП02, НСП11	86	
2	—	Крепление светильника на подвесе к ребрам плит скобу, дюбелем ПВЛМ, ЛСП02	18	
3	—	Установка светильника НСП11 на кронштейне	8	
4	—	Установка светильника настенного типа ЛП003, СУВ-МУ3	72	
5	4.407-258, лист 4.407-258-10	Установка светильника настенного ПСХ-60м	52	
6	5.407-55 лист 1.70	Установка ящика с понижающим трансформатором типа ЯТП-0,25	5	
7	4.407-36/70, лист 25.20	Крепление выключателей и розеток к различным основаниям при открытой проводке О-1-21-6/220, О-1-IP54-17-6/220, РШ-П-2-О-IР43-01-10/42 РШ-П-20-О-IР43-01-10/220, РШ-Ч-2-О-06-6/220	20	
8	4.407-36/70, лист 25,10	Крепление ответвительных коробок У409У1, КОР 73	200	
9	4.407-36/70, лист 11.60	Крепление проводов и кабелей скобами с одной и двумя лапками АВВГз 660В	2090	м
10	4.407-36/70, лист 42.00	Прокладка и крепление заземляющих полос Полоса 4х20 ГОСТ 103-76* В Ст3 пс ГОСТ 535-79*	7	кг

10240/3

Исполн.	Степанова		12.88
Пров.	Брюм		12.88
Рук. гр.	Брюм		12.88
Гл. спец.	Супрунова		12.88
Нач. отд.	Жевнеров		12.88
ГИП	Сокаловский		12.88
Н. контр.	Левская		01.89

ТП 805-4-21.89-30

Инкубаторий для промышленного стада птицефабрики на 10 млн. бройлеров

Стадия: РП | Лист: 7 | Листов:

Ведомость узлов установки электрического оборудования и прокладки групповой сети на плане расположения

Госагропром СССР Гипрониптицепром г. Ростов-на-Дону

Копировал Опирнова

Формат А2

Привязан

Инв. №

Инв. № подл. | Подпись и дата | Взам. инв. №

Ведомость рабочих чертежей основного комплекта ЭМ

Начало

Лист	Наименование	Примечание
1	Общие данные	
2	Питающая сеть ~380/220В	
	Принципиальная схема (начало)	
3	Питающая сеть ~380/220В	
	Принципиальная схема (окончание)	
4	Распределительная сеть ~380/220В	
	Принципиальная схема (начало)	
5	Распределительная сеть ~380/220В	
	Принципиальная схема (продолжение)	
6	Распределительная сеть ~380/220В.	
	Принципиальная схема (продолжение)	
7	Распределительная сеть ~ 380/220В.	
	Принципиальная схема (продолжение)	
8	Распределительная сеть ~ 380/220В	
	Принципиальная схема (продолжение)	
9	Распределительная сеть ~380/220В	
	Принципиальная схема (продолжение)	
10	Распределительная сеть ~380/220В	
	Принципиальная схема (продолжение)	
11	Распределительная сеть ~380/220В	
	Принципиальная схема (продолжение)	
12	Распределительная сеть ~380/220В	
	Принципиальная схема (окончание)	
13	Кабельный журнал (начало)	
14	Кабельный журнал (продолжение)	
15	Кабельный журнал (продолжение)	
16	Кабельный журнал (окончание)	
17	План расположения электрооборудования и прокладки кабелей, заземление и зануление (начало)	
18	План расположения электрооборудования и прокладки кабелей, заземление и зануление (продолжение)	
19	План расположения электрооборудования и прокладки кабелей, заземление и зануление (окончание)	
20	Фрагмент 1. План расположения облучателей и компоновка электрооборудования. Таблица заполнения труб	
21	Спецификация к плану (начало)	

Продолжение

Лист	Наименование	Примечание
22	Спецификация к плану (окончание)	
23	План прокладки лотков	

Ведомость ссылочных и прилагаемых документов

Начало

Обозначение	Наименование	Примечание
	Ссылочные документы	
Сельэнергопроект, 1981г	Методические указания по расчету электрических нагрузок в сетях 0,38-110кВ сельскохозяйственного назначения	
5.407-49	Прокладка кабелей и проводов на лотках типа НЛ.	
5.407-62	Прокладка проводов в поливинилхлоридных (ПВХ) трубах в производственных помещениях	
5.407-63	Прокладка проводов и кабелей в полиэтиленовых трубах в производственных помещениях	
5.407-71	Заземление и зануление электроустановок	
3.407-82	Вводы линий электропередачи до 1кВ в здание	
4.407-36/90	Детали и узлы внутренних силовых и осветительных электропроводок в сельскохозяйственных производственных помещениях	
4.407-208	Установка аппаратуры и подвод питания к крышным вентиляторам	
5.407-54	Установка одиночных магнитных пускателей серии ПМЛ (исполнение I,Р54)	
5.407-84	Установка комплектов из 2 и 3 магнитных пускателей серии ПМЛ (исполнение I,Р54)	
5.407-56	Установка распределительных щитов серий ЩО70-1, ЩО70-2 и ЩР70М и распределительных шкафов серий ШРС1, СПМ75, СПА77 и ШР11	

Продолжение

Обозначение	Наименование	Примечание
5.407-82	Установка распределительных шкафов серий ПР8501 и ПР8701	
5.407-88	Установка конструкций для прокладки кабелей	
Р.Д34.21.122-87	Инструкция по устройству молниезащиты зданий и сооружений	
	Прилагаемые документы	
ЭМ.У	Задание на ЭЗ	Альбом 3
ЭМ.СО	Спецификация оборудования	Альбом 5
ЭМ.ВМ	Ведомость потребности в материалах	Альбом 7

Ведомость основных комплектов рабочих чертежей электротехнического раздела

Обозначение	Наименование	Примечание
ЭО	Электрическое освещение	
ЭМ	Силовое электрооборудование	

Условные графические изображения и обозначения, не установленные стандартами

ПП – Питающий пункт
ШР – Шкаф распределительный
ШУ, ЯУ – Шкаф управления, ящик управления
Об – Облучатель
К, КК – Коробка
П – Труба полиэтиленовая
Пв – Труба поливинилхлоридная
Мр – Металлорукав

Типовой проект разработан в соответствии с действующими нормами и правилами и предусматривает мероприятия, обеспечивающие взрывную, взрывопожарную и пожарную безопасность при эксплуатации здания
Главный инженер проекта /Соколовский/

10240/3

Привязан:

Инв.№

Испол.	Червонная		12.89
Пров.	Брюн		12.89
Рук.гр.	Брюн		12.89
Гл.спец.	Струнова		12.89
Нач.отд.	Жевнеров		12.89
ГИП	Соколовский		12.89
Н.контр.	Лебская		04.89

ТП 805-4-21.89-ЭМ

Инкубаторий для промышленного отдела птицефабрики на 10 млн. бройлеров

Стадия	Лист	Листов
РП	1	23

Общие данные

Госагропром СССР Гипронииптицепром г.Ростов-на-Дону

Копировала Кузнецова

Формат: А2

Согласовано: Гл.спец.ОВ Ершов; Гл.спец.ВК Петрова; Рук.гр. ВК Матвеев; Гл.спец. ЭС Ефимов; Гл.спец. ТМ Фадеичкина

Инв.№ подл. | Подпись и дата | Взам.инв.№

		Ввод 1 ~380/220В	Ввод 2 ~380/220В
Данные питающей сети	Номер ввода		
	Установленная мощность, кВт	Рн норм / Рн дв = 255,66 / 255,66	Рн норм / Рн дв = 32,32 / 287,98
	Расчетный ток, А	Iр норм / Iр дв = 278 / 278	Iр норм / Iр дв = 56 / 334
Вводной аппарат	Тип, Iн, А; Расцепитель или плавкая вставка, А	рус м8004-4670У1 QS1 рус м8104-А470ВУ1 400/300	рус м8004-4670У1 QS2 рус м8104-А470ВУ1 400/350
Марка и сечение проводника	Маркировка или длина участка сети	АВВГ 2(3х95+1х50) Н1	
Распределительный пункт	Тип, напряжение, Iн сечение (шинопровода) Расчетный ток, А Устан. мощность, кВт	ШУ1 ШУ8254-5282 Норм. АВР Авар. Ру=255,66 Iр=278	
Пусковой аппарат	Тип, Iн, А Расцепитель автоматы уставка, А Нагревательный элемент теплового реле Т-тепловой, уставка, А	АВВГ 2(3х95+1х50) Н3; АВВГ 2(3х95+1х50) Н2; 1(3х25+1х10) Н26; 400	
Марка и сечение проводника	Маркировка или длина участка сети	~380/220В ПП1 ШР11-73510-2243 Ру=249,44 Iр=262	
		ПН2-250 250/200 АВВГ 1(3х120+1х70) Н4	ПН2-250 250/100 1(3х35+1х16) Н5
		ПН2-100 100/63 1(3х16+1х10) Н6; КМ1 ПМЛ-41100 2В 60/— 1(3х16+1х10) Н7	НПН2-63 63/25 1(3х4+1х2,5) Н8
		ПН2-100 100/31,5 1(3х4+1х2,5) Н9	КМ2 ПМЛ-21100 2В 22/— 1(3х4+1х2,5) Н10
		ПН2-100 100/80 1(3х25) Н25	ПН2-100 100/31,5
		НПН2-63 63/16	QF7 АП50Б3МТУ2, 3ТР54; 63х10 63/К63 1(3х25+1х10) Н23; КМ5 ПМЛ-41100 2В 60/— 1(3х25+1х10) Н24
Электроустройство	Условное обозначение на плане		
	Номер по плану	См. комплект черт. марки ЭО	ШР1 / ШР2 / ШР3 / ШР4 / ШР5 / УК1 / ШР12
	Установленная мощность, кВт	6,22	136 / 69 / 30,36 / 3,97 / 10,11 / 33 / 32,32
	Расчетный ток, А	16	170 / 76 / 45 / 14 / 14 / 50 / 56
	Наименование электроустройства	Рабочее освещение (ЩО-3)	Шкаф силовой распределительный / Шкаф силовой распределительный / Шкаф силовой распределительный / Шкаф силовой распределительный / Шкаф силовой распределительный / Конденсаторная установка УКI-0,4-33 1/3У3 / Резерв / Резерв / Шкаф силовой распределительный

1. Марка, сечение и длина кабелей вводов выбираются при привязке проекта.
2. Вся сеть выполняется кабелем марки АВВГ за исключением случаев, указанных на чертеже.
3. Магнитные пускатели КМ1, КМ2, КМ5 служат для отключения вентсистем, дезкамер и компрессора при пожаре.

Исполн.	Червонная		11.88
Пров.	Брюм		11.88
Рук. гр.	Брюм		11.88
Гл. спец.	Супрунова		11.88
Нач. отд	Жевнеров		11.88
ГИП	Сокуловский		11.88
Н. контр.	Левецкая		09.89

10240/3

ТП 805-4-21.89 – ЭМ

Привязан:

Инв. №

Инкубаторий для промышленного стада птицефабрики на 10 млн. бройлеров

Стадия	Лист	Листов
РП	2	

Питающая сеть ~380/220В Принципиальная схема (начало)

Госагропром СССР Гипрониптицепром г. Ростов-на-Дону

Копировала Кузнецова

Формат А2

Инв. № подл. | Подпись и дата | Взам. инв. №

Данные питающей сети	Номер ввода	Ввод 3 ~380/220В	Ввод 4 ~380/220В
	Установленная мощность, квт	Рн норм / Рн дб = 327,52 / 327,52	Рн норм / Рн дб = 35,8 / 361,22
	Расчетный ток, А	Iр норм / Iр дб = 307 / 307	Iр норм / Iр дб = 77 / 377
Вводной аппарат	Тип, Iн, А, Расцепитель или плавкая вставка, А	РУСМ 8004-4670У1 QS3 РУСМ 8104-4,А70В У1 400/330	РУСМ 8004-4670У1 QS4 РУСМ 8104-4670В У1 400/400
Марка и сечение проводника	Маркировка или длина участка сети	ШУ2	ШУ8254-52А2 Норм. АВР Авар. Iр=300
Распределительный пункт	Тип, напряжение, Iн сечение (шинопровода) Расчетный ток, А Устан. мощность, квт	~380/220В ПП2 ШР11-73506-22У3 Ру=325,42 Iр=300	
	Тип, Iн, А Расцепитель или плавкая вставка, А	ПН2-250 250/200; ПН2-250 250/100; ПН2-250 250/200; ПН2-250 250/80; ПН2-250 250/80; ПН2-250 250/160; ПН2-250 250/80; ПН2-250 250/80	
Марка и сечение проводника	Маркировка или длина участка сети	АВВГ 1(3х120+1х70) Н14; 1(3х25+1х10) Н15; 1(3х50+1х25) Н16; 1(3х10+1х6) Н17; 1(3х16+1х10) Н19; АВВГ 1(3х70) Н21; АВВГ 1(3х70+1х35) Н22	
Пусковой аппарат	Тип, Iн, А Расцепитель автомата уставка, А Нагревательный элемент теплового реле Iт-тепловой, уставка, А	КМ3 ПМЛ-3110028 36; КМ4 ПМЛ-4110028 60	
Марка и сечение проводника	Маркировка или длина участка сети	1(3х10+1х6) Н18; 1(3х16+1х10) Н20; С6; С1	

Электроустройство												
Условное обозначение на плане		См. комплект чер. марки 30	ШР6	ШР7	ШР8	ШР9	ШР10	УК2			ШР11		См. комплект чер. марки 30
Номер по плану		2,1	136	51,74	90,4	22,68	24,6	66			24		11,8
Установленная мощность, квт		7	170	61	86	31	49	100			45		32
Расчетный ток, А		Аварийное освещение (ЩО-1а)	Шкаф силовой распределительный	Шкаф силовой распределительный	Шкаф силовой распределительный	Шкаф силовой распределительный	Шкаф силовой распределительный	Конденсаторная установка УК2-0,4-66 2/3У3	Резерв	Резерв	Шкаф силовой распределительный		Рабочее освещение (ЩО-1, ЩО-7)
Наименование электроустройства													

1. Марка, сечение и длина кабелей вводов выбираются при привязке проекта
2. Вся сеть выполняется кабелем марки АВВГз за исключением случаев, указанных на чертеже
3. Магнитные пускатели КМ3, КМ4 служат для отключения вентсистем при пожаре.

Испалн	Червонная		11.88
Пров.	Брюм		11.88
Рук. гр	Брюм		11.88
Гл. спец	Супрунова		11.88
Нач. отд	Жевнеров		11.88
ГИП	Соколовский		11.88
Н. контр	Лебская		04.89

Привязан

Инв. №

10240/3

ТП 805-4-21.89 -ЭМ

Инкубаторий для промышленного стада птицефабрики на 10 млн. бройлеров	Стадия	Лист	Листов
	РП	3	
Питающая сеть ~380/220В Принципиальная схема (окончание)	Госагропром СССР Гипромиптицепром г. Ростов-на-Дону		

Копировала Кузнецова Формат А2

Инв. № подл. | Подпись и дата | Взам. инв. №

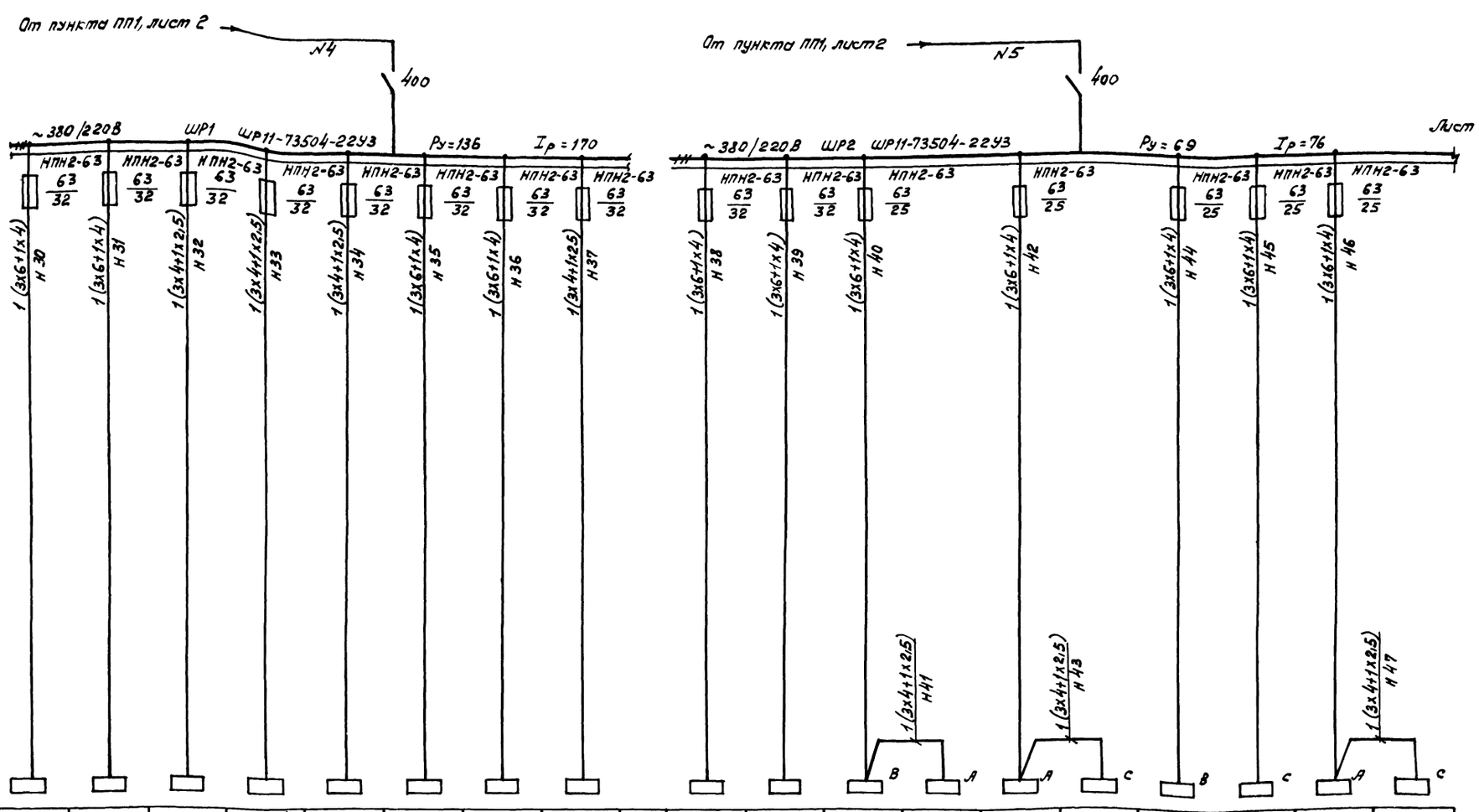

Данные питающей сети	Номер по плану	УУП1	УУП2	УУП3	УУП4	УУП5	УУП6	УУП7	УУП8		УУП9	УУП10	УУВ2	УУВ1	УУВ4	УУВ3	УУВ5	УУВ10	УУВ7	УУВ6
Шинопровод распред. пункт	Тип																			
	Рн, кВт	17	17	17	17	17	17	17	17		17	17	3,5	3,5	3,5	3,5	3,5	3,5	3,5	3,5
	Ток, А Iн	24	24	24	24	24	24	24	24		24	24	12,4	12,4	12,4	12,4	12,4	12,4	12,4	12,4
	Ток, А Iп	45	45	45	45	45	45	45	45		45	45	34	34	34	34	34	34	34	34
Аппарат отдельный данный	Тип, Iн, А, Расцепитель или плавкая вставка А																			
Марка и сечение проводника	Маркировка или длина участка сети	1(3х6+1х4) N30	1(3х6+1х4) N31	1(3х4+1х2,5) N32	1(3х4+1х2,5) N33	1(3х4+1х2,5) N34	1(3х6+1х4) N35	1(3х6+1х4) N36	1(3х4+1х2,5) N37		1(3х6+4х4) N38	1(3х6+1х4) N39	1(3х6+1х4) N40	1(3х4+1х2,5) N41	1(3х6+1х4) N42	1(3х4+1х2,5) N43	1(3х6+1х4) N44	1(3х6+1х4) N45	1(3х6+1х4) N46	1(3х4+1х2,5) N47
Шкаф управления Условное обозначение, тип																				
Марка и сечение проводника	Маркировка или длина участка сети																			
Соединительная коробка Условное обозначение, тип																				
Марка и сечение проводника	Маркировка или длина участка сети																			
Пусковой аппарат	Тип, Iн, А, Расцепитель автомата уставка, А, Нагревательный элемент теплового реле Т-тепловой, уставка, А																			
Марка и сечение проводника	Маркировка или длина участка сети																			
Электроприемник	Условное изображение																			
	Наименование механизма по плану	Инкубаторы универсальные предварительные УУП-Ф-45-00.000									Инкубаторы универсальные предварительные УУП-Ф-45.00.000		Инкубаторы универсальные выводные УУВ-Ф-15-00.000							
Обозначение чертежа принципиальной схемы		УУП-Ф-45-15.000 ЭЗ									УУП-Ф-45-15.000 ЭЗ		УУВ-Ф-15-15.000 ЭЗ							

Электронагреватели в выводных инкубаторах необходимо подключить к фазам, указанным на схеме.

10240/3

Испол.	Червонная		11.88
Пров.	Брюн		11.88
Рук. гр.	Брюн		11.88
Гл. спец.	Супрунова		11.88
Нач. отд.	Жевнеров		11.88
ГИП	Соколовский		11.88
Н. контр.	Лебская		04.89

ТП 805-4-21.89-ЭМ

Инкубаторий для промышленного стада птицефабрики на 10 млн. бройлеров

Стадия	Лист	Листов
РП	4	

Распределительная сеть ~380/220В. Принципиальная схема (начало)

Госагропром СССР Гипрониптицепром г. Ростов-на-Дону

Копировал Кузнецова

Формат А2

Привязан:

Инв. №

Инв. № подл. | Подпись и дата | Взам. инв. №

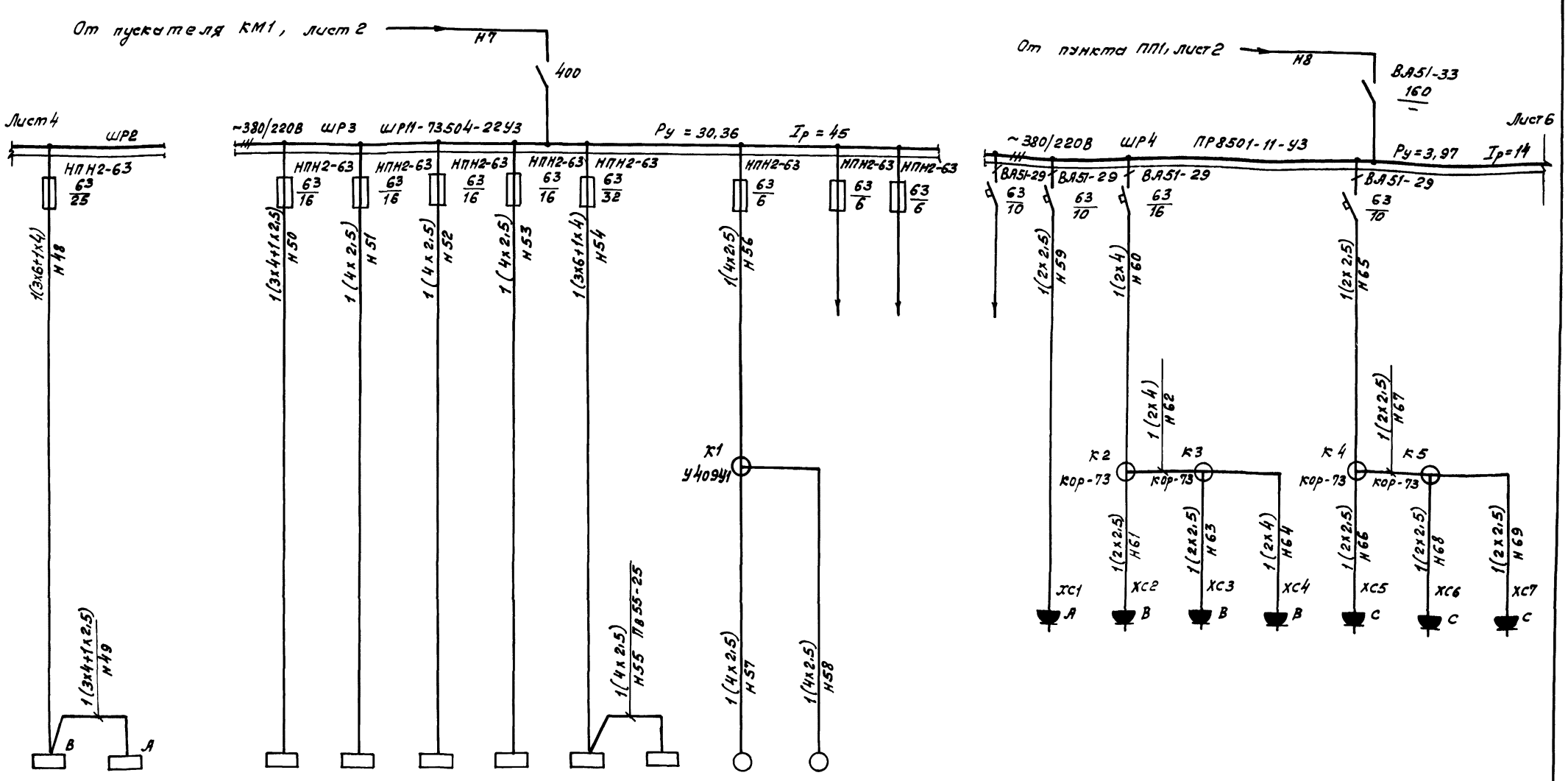

Данные питающей сети	Тип, Iн, А; Расцепитель, А																								
Шинопровод распред. линии	Тип, напряжение, сечение (шинопровода); Расчетный ток, А; Устан. мощность, кВт																								
Питающая линия	Тип, Iн, А; Расцепитель или плавкая вставка, А																								
Марка и сечение проводника	Маркировка или длина участка сети																								
Шкаф управления: Условное обозначение, тип																									
Марка и сечение проводника	Маркировка или длина участка сети																								
Соединительная коробка: Условное обозначение, тип																									
Марка и сечение проводника	Маркировка или длина участка сети																								
Пусковой аппарат	Тип, Iн, А; Расцепитель автомата уставка, А; Нагревательный элемент теплового реле Т-тепловой, уставка, А																								
Марка и сечение проводника	Маркировка или длина участка сети																								
Электроприемник	Условное изображение																								
	Номер по плану	ИУВ9	ИУВ8		ШУ3	ШУ4	ШУ5	ШУ6	ШУ7	ШУ8	М1	М2													
	Тип	Комплектно																							
	Рн, кВт	3,5	3,5		5	5	5	5	5	5	0,18	0,18				0,5	0,5	0,5	0,5	0,34	0,34	0,34			
	Ток, А: Iн	12,4	12,4		15	15	15	15	15	15	0,4	0,4				4,4	4,4	4,4	4,4	0,6	0,6	0,6			
	Ток, А: Iп	34	34		27,1	27,1	27,1	27,1	27,1	27,1	2,8	2,8				—	—	—	—	—	—	—			
	Наименование механизма по плану	Инкубаторы универсальные выводные ИУВ-Ф-15-00.000			Дезинфекционные камеры ОДК						Машины яйцесортировочные ЯС-1		Резерв		Резерв	Облучатели ртутно-кварцевые ОРК-2				Столы-овоскопы СМУ-А					
	Обозначение чертежа принципиальной схемы	ИУВ-Ф-15-15.000 ЭЗ			ОДК-Ф-20-17.000 ЭЗ																				

1. Электронагреватели в выводных инкубаторах и розетки ХС1 ÷ ХС11 необходимо подключить к фазам, указанным на схеме.
2. Розетки ХС1 ÷ ХС11 к облучателям ОРК и овоскопам приняты типа РШ-П-20-0-IРУЗ-01-10/220

10240/3

Исполн.	Червонная		11.88
Пров.	Брюм		11.88
Рук. гр.	Брюм		11.88
Гл. спец.	Сипунова		11.88
Нач. отд.	Жевнеров		11.88
ГИП	Соколовский		11.88
Н. контр.	Лебская		04.89

ТП 805-4-21.89-ЭМ

Инкубаторий для промышленного стада птицефабрики на 10 млн. бройлеров

Стадия	Лист	Листов
РП	5	

Распределительная сеть ~380/220В. Принципиальная схема (продолжение)

Госагропром СССР Гипрениптицепром г. Ростов-на-Дону

Копировала Кузнецова

Формат А2

Привязан:

Инв. №

Инв. № подл. | Подпись и дата | Взам. инв. №

Альбом 3

| | | |

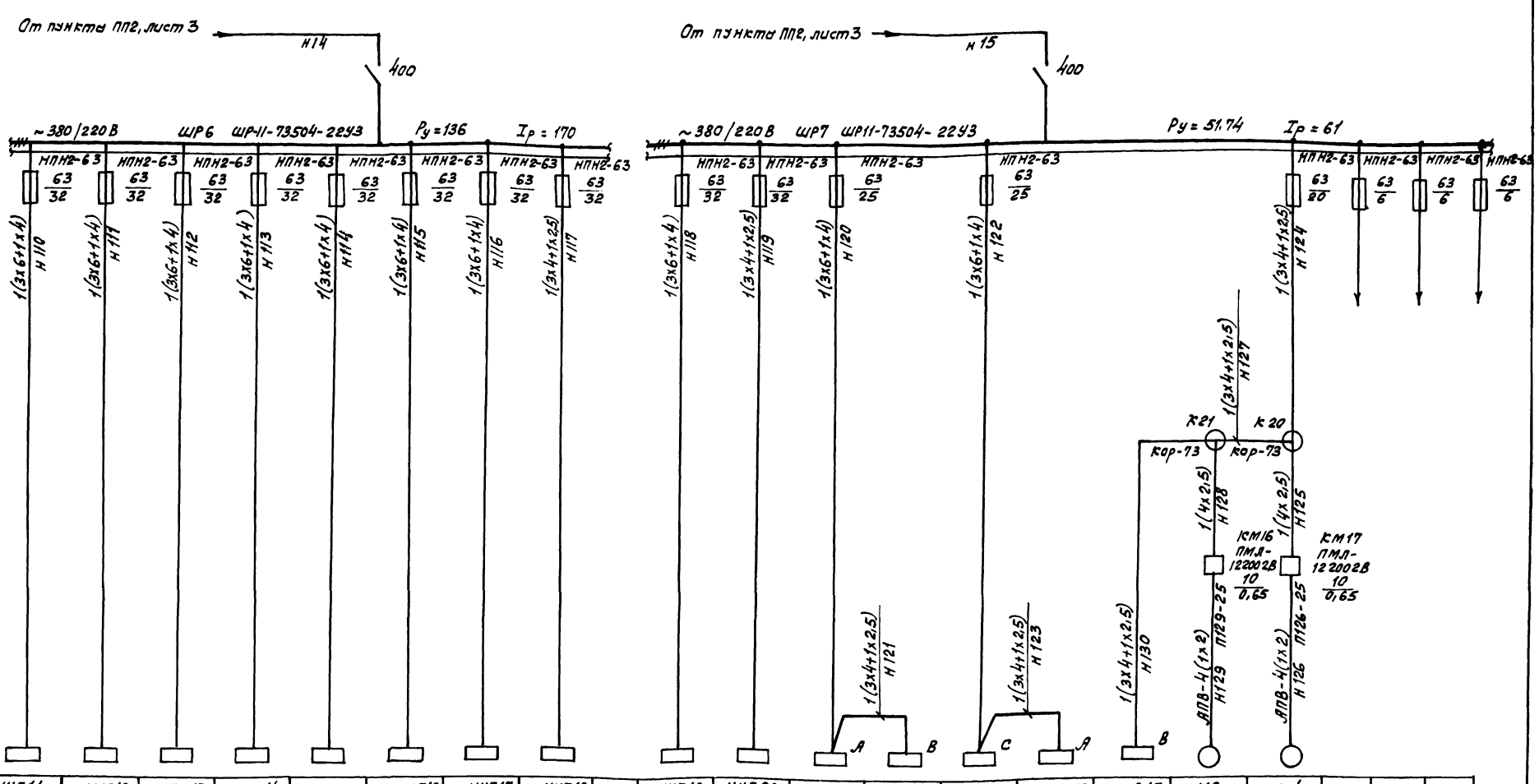

Данные питающей сети																				
Шинопровод распред. линий	Тип Iн, А Расцепитель, А																			
	Тип, напряжение, сечение (шинопровода) Расчетный ток, А Устан. мощность, кВт																			
Питающая линия	Тип Iн, А Расцепитель или плавкая вставка А																			
	Марка и сечение проводника	Маркировка или длина участка сети	1(3х6+1х4) Н110	1(3х6+1х4) Н111	1(3х6+1х4) Н112	1(3х6+1х4) Н113	1(3х6+1х4) Н114	1(3х6+1х4) Н115	1(3х6+1х4) Н116	1(3х4+1х2,5) Н117	1(3х6+1х4) Н118	1(3х4+1х2,5) Н119	1(3х6+1х4) Н120	1(3х6+1х4) Н122	1(3х4+1х2,5) Н121	1(3х4+1х2,5) Н123	1(3х4+1х2,5) Н130	1(3х4+1х2,5) Н127	1(3х4+1х2,5) Н124	1(4х2,5) Н128	1(4х2,5) Н125
Шкаф управления: Условное обозначение, тип																				
	Марка и сечение проводника	Маркировка или длина участка сети																		
Соединительная коробка Условное обозначение, тип																				
	Марка и сечение проводника	Маркировка или длина участка сети																		
Пусковой аппарат	Тип Iн, А Расцепитель автомата уставка, А Нагревательный элемент теплового реле 7-тепловой, уставка, А																			
	Марка и сечение проводника	Маркировка или длина участка сети																		
Электроприемник	Условное изображение																			
	Номер по плану		УП11	УП12	УП13	УП14	УП15	УП16	УП17	УП18	УП19	УП20	УВ12	УВ11	УВ14	УВ13	УВ15	М3	М4		
	Тип																				
	Рн, кВт		17	17	17	17	17	17	17	17	17	17	3,5	3,5	3,5	3,5	3,5	0,12	0,12		
	Ток, А	Iн	24	24	24	24	24	24	24	24	24	24	12,4	12,4	12,4	12,4	12,4	0,5	0,5		
		Iп	45	45	45	45	45	45	45	45	45	45	34	34	34	34	34	3,5	3,5		
	Наименование механизма по плану		Инкубаторы универсальные предварительные УП-Ф-45-00.000								Инкубаторы универсальные предварительные УП-Ф-45.00.000		Инкубаторы универсальные выводные УВ-Ф-15-00.000					Конвейер ленточный горизонтальный КЛГ-Ф-14.00.000		Резерв	Резерв	Резерв
Обозначение чертежа принципиальной схемы			УП-Ф-45-15.000 Э3								УП-Ф-45-15.000 Э3		УВ-Ф-15-15.000 Э3								

10240/3

Электронагреватели в выводных инкубаторах необходимо подключить к фазам, указанным на схеме.

Исполн.	Червонная		11.88
Пров.	Брюм		11.88
Рук.гр.	Брюм		11.88
Гл.спец.	Супрунова		11.88
Нач.отд.	Жевнеров		11.88
ГИП	Околовский		11.88
Н.контр.	Лебедкая		04.89

ТП 805-4-21.89 - ЭМ

Привязан:

Инв. №

Инкубаторий для промышленного стада птицефабрики на 10 млн. бройлеров	Стадия	Лист	Листов:
	РП	7	
Распределительная сеть ~380/220В. Принципиальная схема (продолжение)	Госагропром СССР Гипроптицепром г. Ростов-на-Дону		
Копировала Кузнецова	Формат: А2		

Инв. № подл. | Подпись и дата | Взам. инв. №

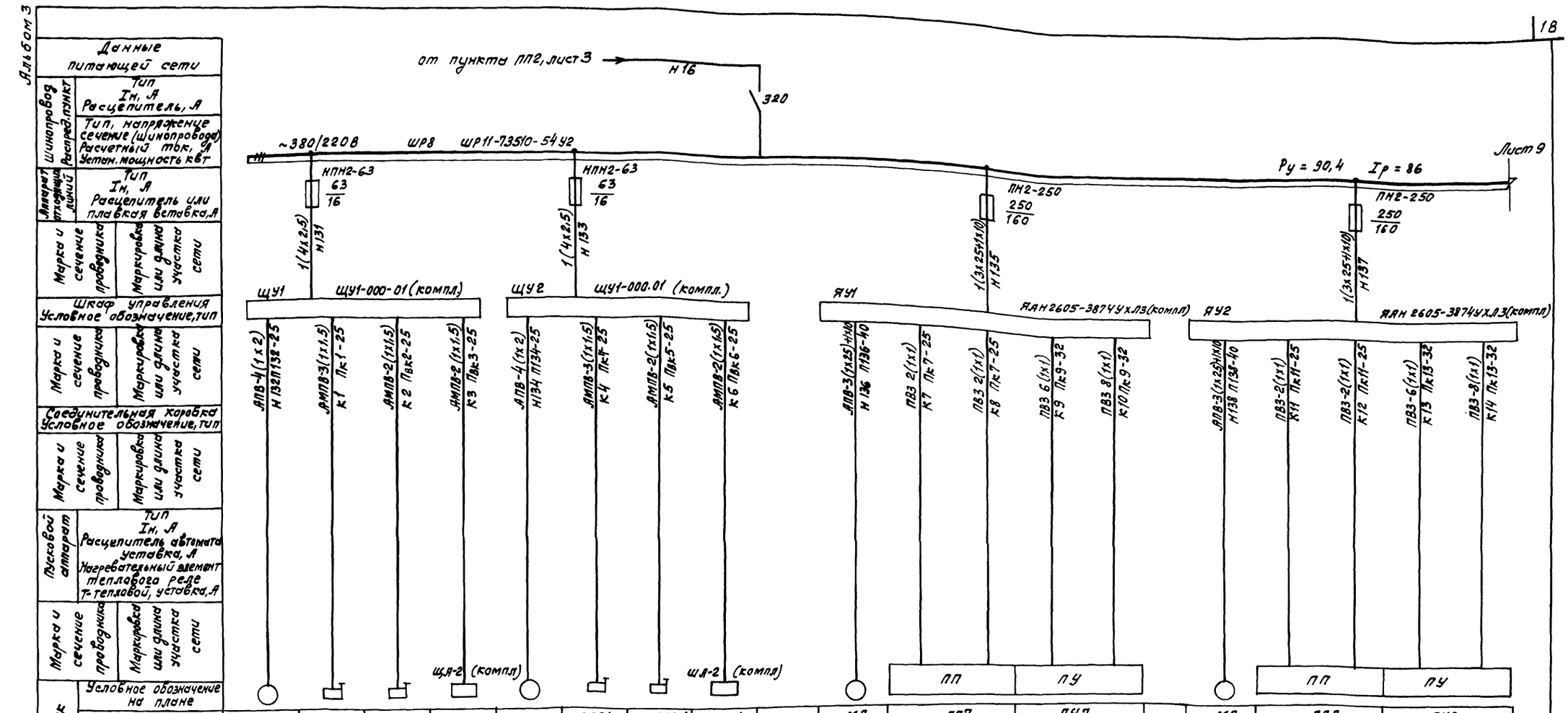

Номер по плану	М5	1SP1	1SK1	1У1	М6	2SP1	2SK1	2У1	М7	ПП7	ПУ7	М8	ПП8	ПУ8
Тип	4АХ90L4У3				4АХ90L4У3				4АМР180М4	комплектно с машиной		4АМР180М4	комплектно с машиной	
Рн, квт	2,2				2,2				30			30		
Ток, А Iн	5				5				60			60		
Ток, А Iо	30				30				390			390		
Наименование механизма	М1	SP1	SK1	У1	М1	SP1	SK1	У1	ДК	ПП	ПУ	ДК	ПП	ПУ
	Компрессор	Реле давления	Датчик-реле температуры	Вентиль	Компрессор	Реле давления	Датчик реле температуры	Вентиль	Компрессор	Пульт приборов	Пульт управления	Компрессор	Пульт приборов	Пульт управления
	Холодильная машина МКВ4-1-2				Холодильная машина МКВ4-1-2				Холодильная машина 2ХМ-ФУ40			Холодильная машина 2ХМ-ФУ40		

Обозначение чертежа принципиальной схемы

Подключение электрооборудования холодильных машин выполнить на основании технического описания и паспортов на холодильные машины

Исполн.	Червонная		11.88
Пров.	Брюм		11.88
Рук. гр.	Брюм		11.88
Гл. спец.	Супрунова		11.88
Нач. отд.	Жевнеров		11.88
ГИП	Соколовский		11.88
Н. контр.	Лебская		04.89

10240/3

ТП 805-4-21.89 - ЭМ

Инкубаторий для промышленного стада птицефабрики на 10 млн. бройлеров

Стадия	Лист	Листов
РП	8	

Распределительная сеть ~380/220 В. Принципиальная схема (продолжение)

Госагропром СССР Гипрониптицепром г. Ростов-на-Дону

Копировала Кузнецова

Формат: А2

Инв. № подл. | Подпись и дата | Взам. инв. №

Инв. №

Альбом 3

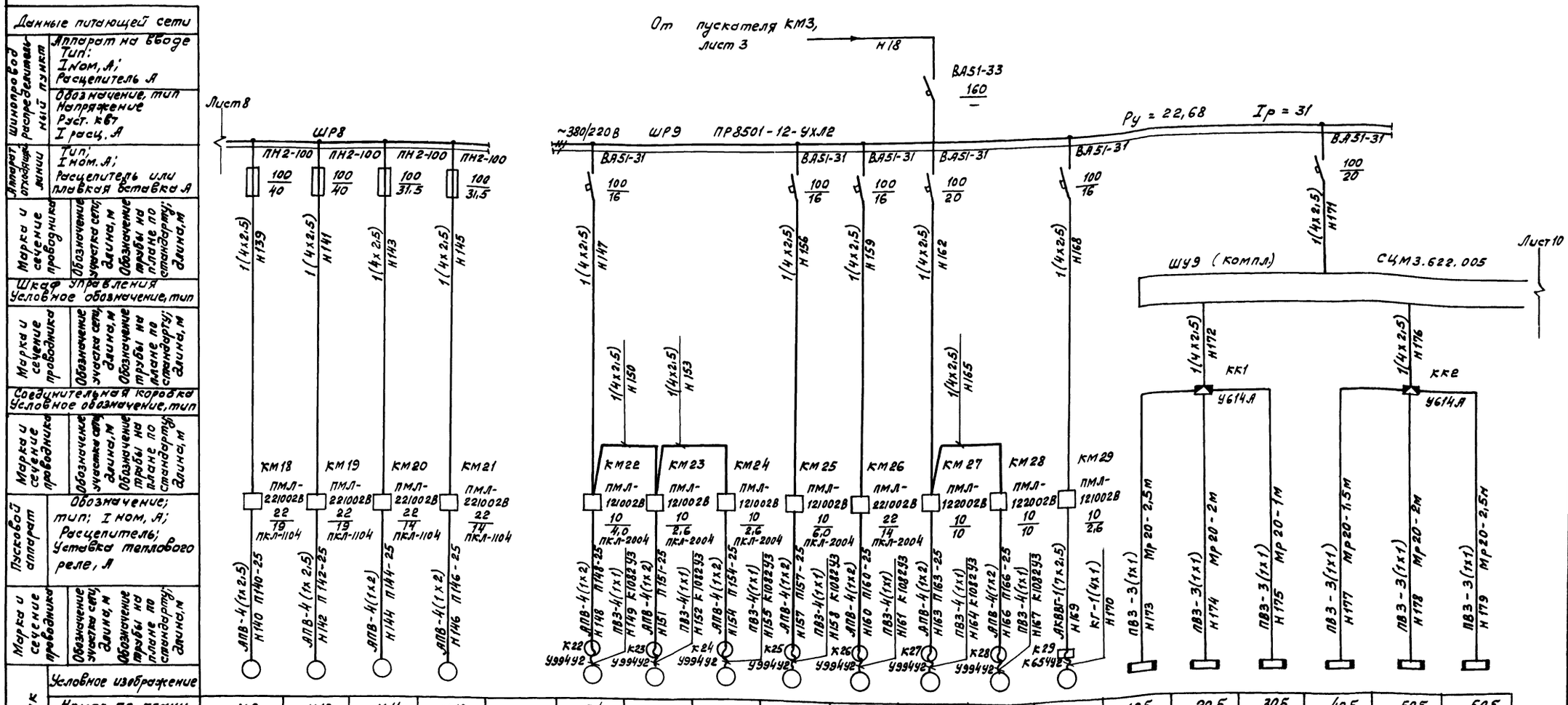
Данные питающей сети
Аппарат на вводе шинопровод распределительный пункт
Тип:
Iном, А;
Расцепитель А
Обозначение, тип
Напряжение
Уст. кВт
Iрасц, А
Аппарат отходящей линии
Тип;
Iном. А;
Расцепитель или плавкая вставка А
Марка и сечение проводника
Обозначение участка сети, длина, м
Обозначение трубы на плане по стандарту; длина, м
Шкаф управления
Условное обозначение, тип
Соединительная коробка
Условное обозначение, тип
Пусковой аппарат
Обозначение; тип; Iном, А; Расцепитель; Уставка теплового реле, А
Электроприемник
Условное изображение
Номер по плану
Тип
Рном, кВт
Ток, А
Iном
Iпуск
Наименование механизма
Обозначение чертежа принципиальной схемы
Лист 8
ШР8
ПН2-100
100/40
100/31,5
1(4х2,5)
Н139
Н141
Н143
Н145
км18
км19
км20
км21
ПМЛ-2210028
22/19
22/14
ПКЛ-1104
АПВ-4(1х2,5)
Н140 П140-25
АПВ-4(1х2,5)
Н142 П142-25
АПВ-4(1х2)
Н144 П144-25
АПВ-4(1х2)
Н146 П146-25
М9
М10
М11
М12
А02-42-2
А02-41-2
7,5
7,5
5,5
5,5
14,3
14,3
11
11
100
100
77
77
Насосы холодильных машин К 45/30
Насосы оборотного водоснабжения К 45/30а
От пускателя КМ3, лист 3
Н18
ВА51-33
160
~380/220В
ШР9
ПР8501-12-УХЛ2
Ру = 22,68
Iр = 31
ВА51-31
100/16
100/20
Н147
Н150
Н153
Н156
Н159
Н162
Н165
Н168
км22
км23
км24
км25
км26
км27
км28
км29
ПМЛ-1210028
ПМЛ-1220028
10/4,0
10/2,6
10/6,0
22/14
10/10
10/2,6
ПКЛ-2004
АПВ-4(1х2)
Н148 П148-25
ПВ3-4(1х1)
Н149 К108293
АПВ-4(1х2)
Н151 П151-25
ПВ3-4(1х1)
Н152 К108293
АПВ-4(1х2)
Н154 П154-25
ПВ3-4(1х1)
Н155 К108293
АПВ-4(1х2)
Н157 П157-25
ПВ3-4(1х1)
Н158 К108293
АПВ-4(1х2)
Н160 П160-25
ПВ3-4(1х1)
Н161 К108293
АПВ-4(1х2)
Н163 П163-25
ПВ3-4(1х1)
Н164 К108293
АПВ-4(1х2)
Н166 П166-25
ПВ3-4(1х1)
Н167 К108293
АКВВГ-1(7х2,5)
Н169
кг-1(4х1)
Н170
К22 У994У2
К23 У994У2
К24 У994У2
К25 У994У2
К26 У994У2
К27 У994У2
К28 У994У2
К29 К654У2
Лист 10
ШУ9 (компл.)
СЦМ3.622.005
1(4х2,5)
Н171
Н172
Н176
ВА51-31
100/20
ВА51-31
ВА51-31
ВА51-31

Альбом 3

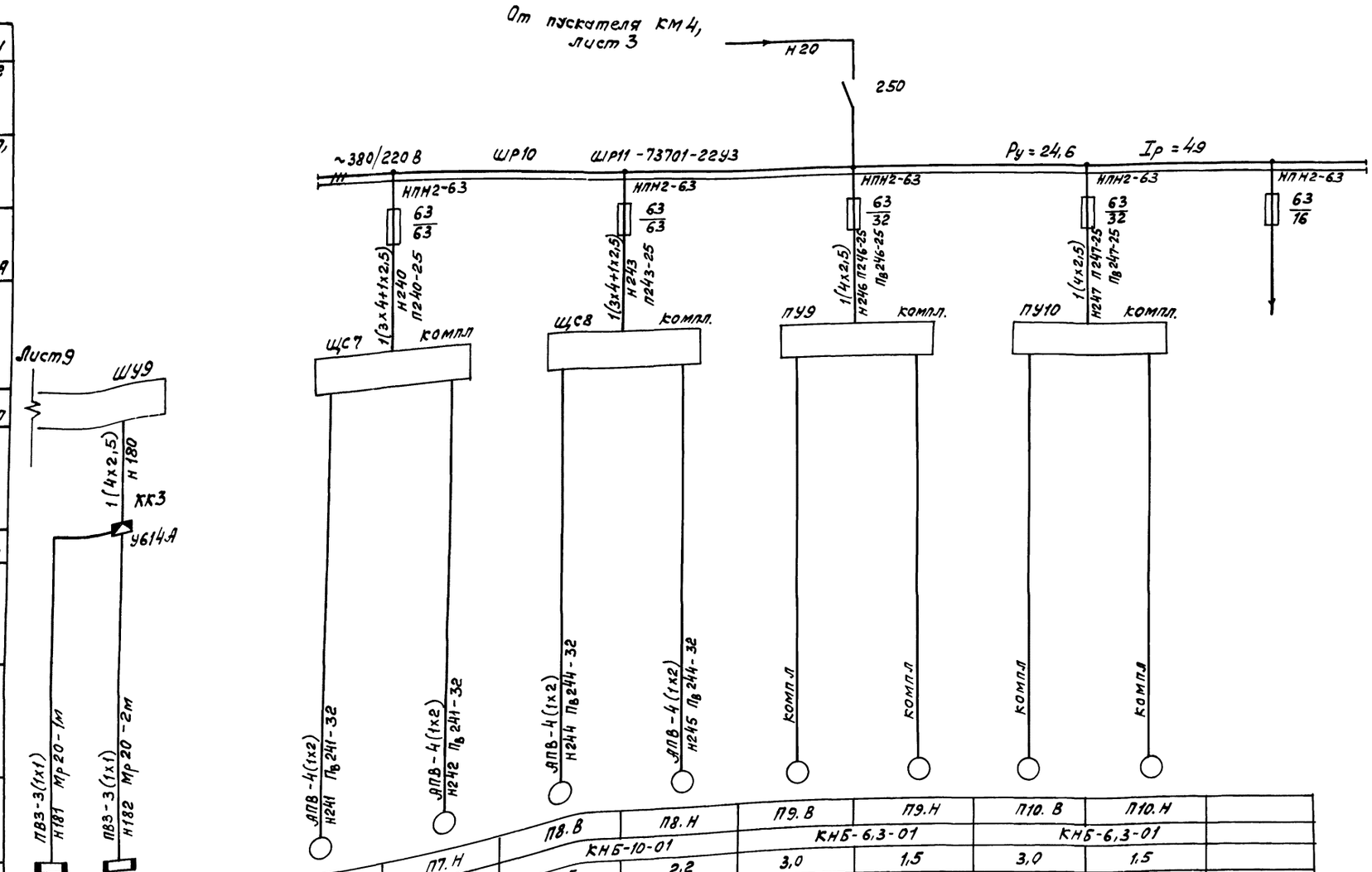

Данные питающей сети												
Шинопровод распределительный пункт	Аппарат на вводе Тип; Iном. А; Расцепитель, А											
	Обозначение, тип, напряжение Руст квт Iрасч. А											
Аппарат отходящей линии	Тип; Iном. А; Расцепитель или плавкая вставка, А											
Марка и сечение проводника	Обозначение участка сети, длина, м Обозначение трубы на плане по стандарту, длина, м											
Шкаф управления Условное обозначение, тип												
Марка и сечение проводника	Обозначение участка сети, длина, м Обозначение трубы на плане по стандарту, длина, м											
Соединительная коробка Условное обозначение, тип												
Марка и сечение проводника	Обозначение участка сети, длина, м Обозначение трубы на плане по стандарту, длина, м											
Пусковой аппарат	Обозначение; тип; Iном. А; Расцепитель; Уставка теплового реле, А											
Марка и сечение проводника	Обозначение участка сети, длина, м Обозначение трубы на плане по стандарту, длина, м											
Электроприемник	Условное изображение											
	Номер по плану	70 Б	80 Б		П7.В	П7.Н	П8.В	П8.Н	П9.В	П9.Н	П10.В	П10.Н
	Тип	СЦМ.3.379.011			КНБ-10-01		КНБ-10-01		КНБ-6,3-01		КНБ-6,3-01	
	Рном, квт	0,36	0,36		5,5	2,2	5,5	2,2	3,0	1,5	3,0	1,5
	Ток, А Iном	2,2	2,2		11,5	4,9	11,5	4,9	6,7	3,1	6,7	3,1
	Ток, А Iпуск	–	–		80,5	34,3	80,5	34,3	40	22,7	40	22,7
	Наименование механизма	С1	С2		П7		П8		П9		П10	
		Облучатели бактерицидные системы СБО-1			Вентилятор	Насос	Вентилятор	Насос	Вентилятор	Насос	Вентилятор	Насос
Обозначение чертежа принципиальной схемы		СЦМ3,622,005 ЭЗ			Кондиционеры							Резерв

10240/3

Исполн.	Червонная		11.88
Пров.	Брюм		11.88
Рук. гр.	Брюм		11.88
Гл. спец.	Супрунова		11.88
Нач. отд.	Жевнеров		11.88
ГИП	Соколовский		11.88
Н. контр.	Лебская		04.89

ТП 805-4-21.89 - ЭМ

Инкубаторий для промышленного стада птицефабрики на 10 млн. бройлеров

Стадия	Лист	Листов
РП	10	

Распределительная сеть ~380/220 В. Принципиальная схема (продолжение)

Госагропром СССР Гипрониптицепром г. Ростов-на-Дону

Копировала Кузнецова

Формат А2

Привязан:

Инв. №

Подпись и дата | Взам. инв. №

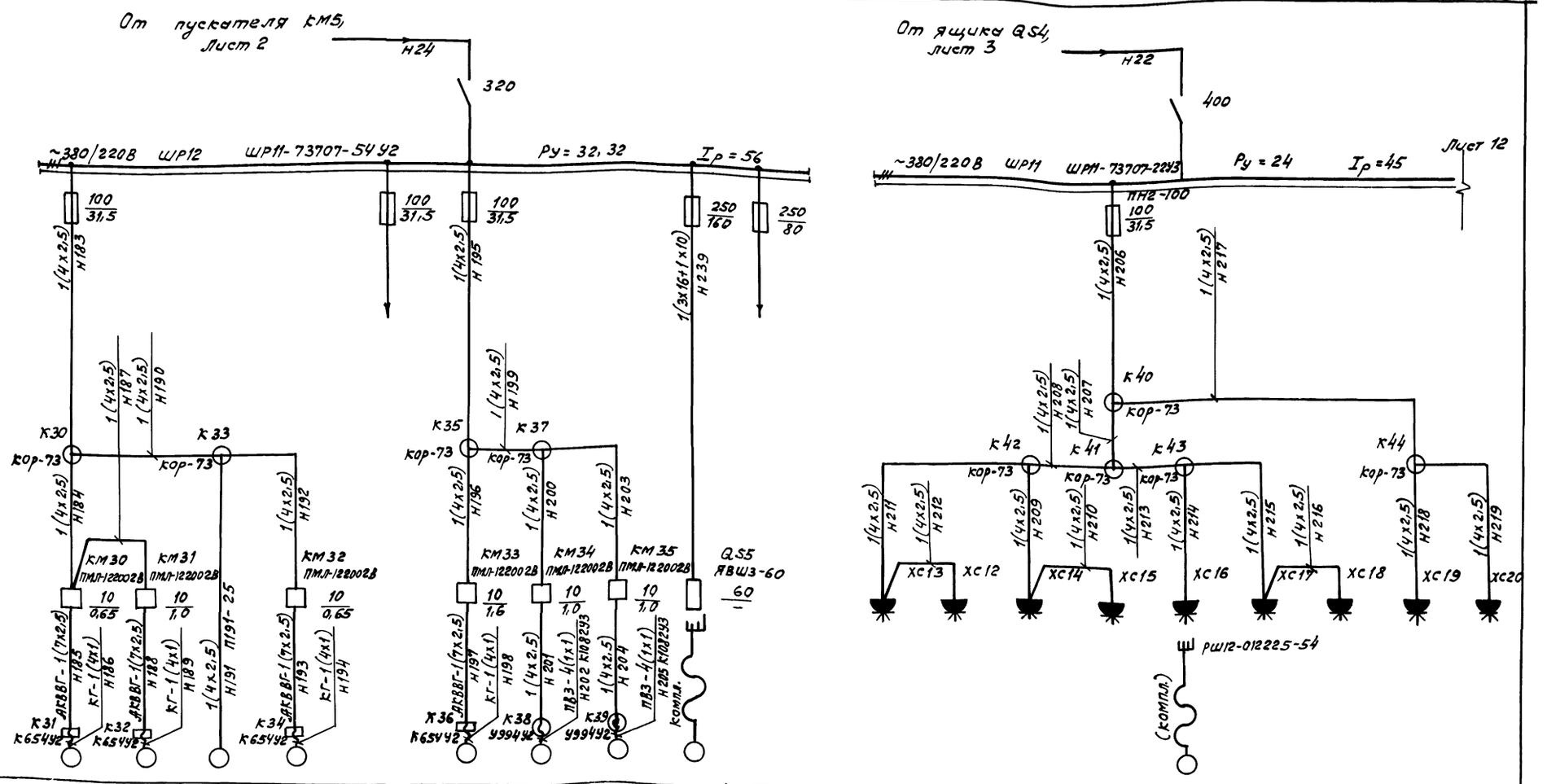

Электроприемник: Условное изображение											
Номер по плану	В16	В17	М13	В12		В10	В2	В1	М14		М15
Тип	4АА56А4	4АА63А2		4АА56А4		4А71А6У2	4АА63А2	4АА63А2	А02-72-4		АОЛ2-21-3
Рном, кВт	0,12	0,37	0,6	0,12		0,37	0,37	0,37	30		1,5
Ток, А Iном	0,44	0,93	1,7	0,44		1,26	0,93	0,93	55,5		3,2
Ток, А Iпуск	1,55	4,2	12	1,55		5,0	4,2	4,2	388		22,4
Наименование механизма	В16	В17		В12		В10	В2	В1			
	Вытяжные системы		Станок настольно-сверлильный	Вытяжная вент-система	Резерв	Вытяжные системы			Передвижная компрессорная станция ПКС-3,5	Резерв	Машина подметально-пылесосная КУ-405
Обозначение чертежа принципиальной схемы											

Розетки ХС12 ÷ ХС20 для машины М15 приняты типа РШ12-082225-54

10240/3

ТП 805-4-21.89 – ЭМ

Испол.	Червинная		11.88
Пров.	Брюм		11.88
Рук. гр.	Брюм		11.88
Гл. спец.	Струнова		11.88
Нач. отд.	Жевнеровский		11.88
ГИП	Соколовский		11.88
Н. контр.	Лебская		11.88

Привязан.

Инв. №

Инкубаторий для промышленного стада птицефабрики на 10 млн. бройлеров

Стадия	Лист	Листов
РП	11	

Распределительная сеть ~380/220В. Принципиальная схема (продолжение)

Госагропром СССР Гипрониигуцепром г. Ростов-на-Дону

Копировала Кузнецова Формат А2

Инв. № подл. | Подпись и дата | Взам. инв. №

Альбом 3

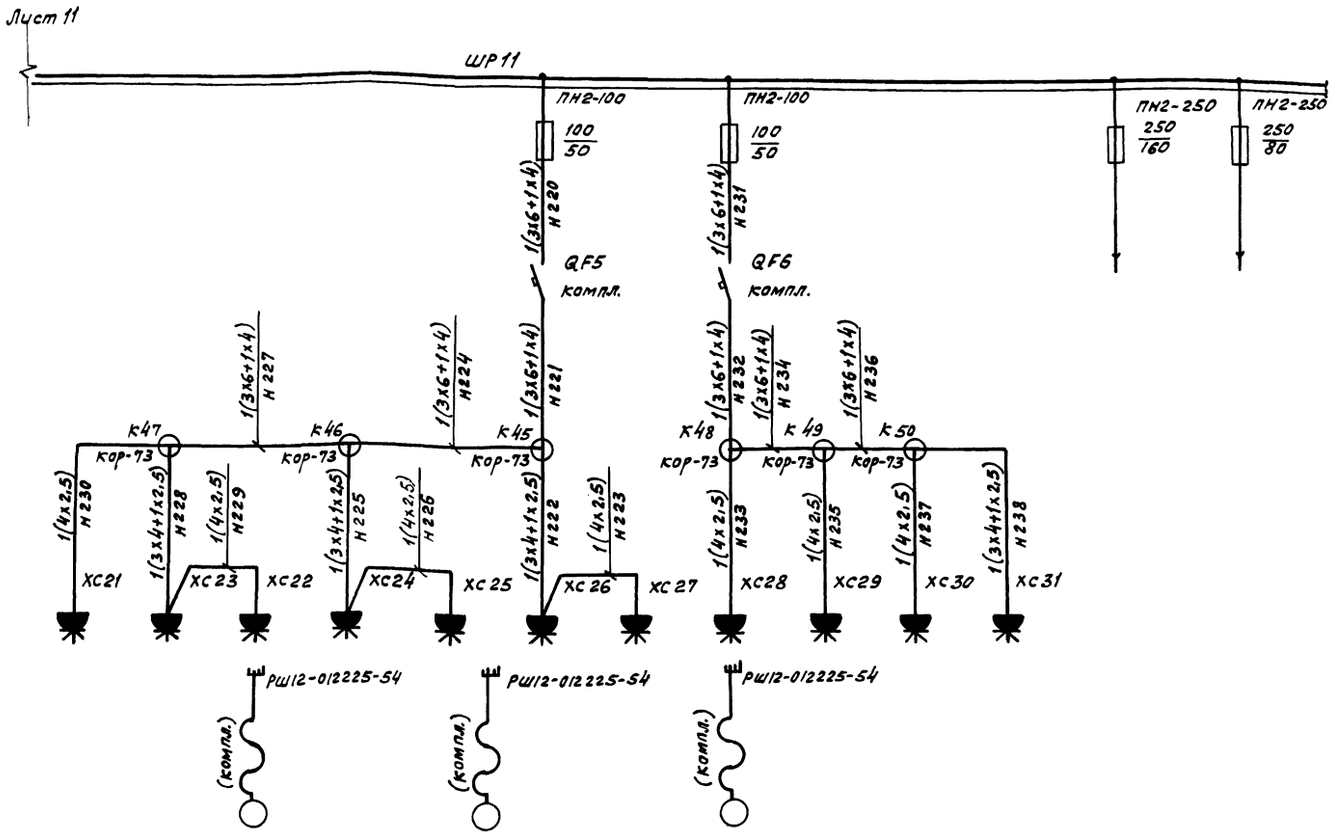

Данные питающей сети				
Шинопровод распределительный пункт	Аппарат на вводе Тип; Iном. А; Расцепитель, А			
	Обозначение, тип Напряжение Руст. кВт Iрасч. А			
Аппарат отходящей линии	Тип Iном. А; Расцепитель или плавкая вставка, А			
Марка и сечение проводника	Обозначение участка сети, длина, м	Обозначение трубы на плане по стандарту, длина, м		
Шкаф управления Условное обозначение, тип				
Марка и сечение проводника	Обозначение участка сети, длина, м	Обозначение трубы на плане по стандарту, длина, м		
Соединительная коробка Условное обозначение, тип				
Марка и сечение проводника	Обозначение участка сети, длина, м	Обозначение трубы на плане по стандарту, длина, м		
Пусковой аппарат	Обозначение; тип; Iном, А; Расцепитель; Уставка теплового реле, А			
Марка и сечение проводника	Обозначение участка сети, длина, м	Обозначение трубы на плане по стандарту, длина, м		
Электроприемник: Условное изображение				
Номер по плану	М16	М17	М18	
Тип				
Рном, квт	7,5	7,5	7,5	
Ток, А: Iном.	15	15	15	
Ток, А: Iпуск	105	105	105	
Наименование механизма	Машины очистно-моющие дезинфекционные передвижные ОМ-22613		Резерв	Резерв
Обозначение чертежа принципиальной схемы				

1. Розетки хс21 ÷ хс31 для машин ОМ-22613 принять типа РШ12-082 225-54.

10240/3

Исполн.	Червинная		11.88
Пров.	Брюм		11.88
Рук. гр.	Брюм		11.88
Гл. спец.	Супрунова		11.88
Нач. отд	Жебнеров		11.88
ГИП	Соколовский		11.88
Н. контр	Лебакая		04.89

ТП 805-4-21.89 - ЭМ

Инкубатарий для промышленного стада птицефабрики на 10 млн. бройлеров

Стадия	Лист	Листов
РП	12	

Распределительная сеть ~380/220В. Принципиальная схема (окончание)

Госагропром СССР Гипронииптицепром г. Ростов-на-Дону

Привязан:

Инв. №

Копировала Кузнецова

Формат А2

Инв. № подл. | Подпись и дата | Взам. инв. №

Альбом 3

Маркировка кабеля	трасса: начало	трасса: конец	кабель по проекту: марка	кабель по проекту: колич. кабелей, число и сечение жил, напряжение, В	кабель по проекту: длина, м	кабель проложен: марка	кабель проложен: колич. кабелей, число и сечение жил, напряжение	кабель проложен: длина, м
	Ввод 1	Ящик QS1						
	Ввод 2	Ящик QS2						
	Ввод 3	Ящик QS3						
	Ввод 4	Ящик QS4						
Н1	Ящик QS1	Шкаф управления ШУ1	АВВГ	2(3х95+1х50),1000	4			
Н2	Ящик QS2	Шкаф управления ШУ1	АВВГ	2(3х95+1х50),1000	5			
Н3	Шкаф управления ШУ1	Пункт питающий ПП1	АВВГ	2(3х95+1х50),1000	7			
Н4	Пункт питающий ПП1	Шкаф ШР1	АВВГ	1(3х120+1х70),1000	3			
Н5	Пункт питающий ПП1	Шкаф ШР2	АВВГз	1(3х35+1х16),660	10			
Н6	Пункт питающий ПП1	Пускатель КМ1	АВВГз	1(3х16+1х10),660	9			
Н7	Пускатель КМ1	Шкаф ШР3	АВВГз	1(3х16+1х10),660	3			
Н8	Пункт питающий ПП1	Шкаф ШР4	АВВГз	1(3х4+1х2,5),660	11			
Н9	Пункт питающий ПП1	Пускатель КМ2	АВВГз	1(3х4+1х2,5),660	10			
Н10	Пускатель КМ2	Шкаф ШР5	АВВГз	1(3х4+1х2,5),660	3			
Н11	Ящик QS3	Шкаф управления ШУ2	АВВГ	2(3х95+1х50),1000	4			
Н12	Ящик QS4	Шкаф управления ШУ2	АВВГ	2(3х95+1х50),1000	5			
Н13	Шкаф управления ШУ2	Пункт питающий ПП2	АВВГ	2(3х95+1х50),1000	9			
Н14	Пункт питающий ПП2	Шкаф ШР6	АВВГ	1(3х120+1х70),1000	5			
Н15	Пункт питающий ПП2	Шкаф ШР7	АВВГз	1(3х25+1х10),660	6			
Н16	Пункт питающий ПП2	Шкаф ШР8	АВВГз	1(3х50+1х25),660	26			
Н17	Пункт питающий ПП2	Пускатель КМ3	АВВГз	1(3х10+1х6),660	7			
Н18	Пускатель КМ3	Шкаф ШР9	АВВГз	1(3х10+1х6),660	13			
Н19	Пункт питающий ПП2	Пускатель КМ4	АВВГз	1(3х16+1х10),660	8			
Н20	Пускатель КМ4	Шкаф ШР10	АВВГз	1(3х16+1х10),660	6			
Н21	Пункт питающий ПП2	Конденсаторная установка УК2	АВВГ	1(3х70), 1000	12			
Н22	Ящик QS4	Шкаф ШР11	АВВГ	1(3х70+1х35),1000	10			
Н23	Автомат QF7	Пускатель КМ5	АВВГз	1(3х25+1х10),660	65			
Н24	Пускатель КМ5	Шкаф ШР12	АВВГз	1(3х25+1х10),660	8			
Н25	Пункт питающий ПП1	Конденсаторная установка УК1	АВВГз	1(3х25),660	13			
Н26	Ящик QS2	Автомат QF7	АВВГз	1(3х25+1х10),660	3			
Н30	Шкаф ШР1	Инкубатор ИУП1	АВВГз	1(3х6+1х4),660	36			
Н31	Шкаф ШР1	Инкубатор ИУП2	АВВГз	1(3х6+1х4),660	30			

Маркировка кабеля	трасса: начало	трасса: конец	кабель по проекту: марка	кабель по проекту: колич. кабелей, число и сечение жил, напряжение, В	кабель по проекту: длина, м	кабель проложен: марка	кабель проложен: колич. кабелей, число и сечение жил, напряжение	кабель проложен: длина, м
Н32	Шкаф ШР1	Инкубатор ИУП3	АВВГз	1(3х4+1х2,5),660	24			
Н33	Шкаф ШР1	Инкубатор ИУП4	АВВГз	1(3х4+1х2,5),660	18			
Н34	Шкаф ШР1	Инкубатор ИУП5	АВВГз	1(3х4+1х2,5),660	24			
Н35	Шкаф ШР1	Инкубатор ИУП6	АВВГз	1(3х6+1х4),660	36			
Н36	Шкаф ШР1	Инкубатор ИУП7	АВВГз	1(3х6+1х4),660	31			
Н37	Шкаф ШР1	Инкубатор ИУП8	АВВГз	1(3х4+1х2,5),660	24			
Н38	Шкаф ШР2	Инкубатор ИУП9	АВВГз	1(3х6+1х4),660	31			
Н39	Шкаф ШР2	Инкубатор ИУП10	АВВГз	1(3х6+1х4),660	36			
Н40	Шкаф ШР2	Инкубатор ИУВ2	АВВГз	1(3х6+1х4),660	55			
Н41	Инкубатор ИУВ2	Инкубатор ИУВ1	АВВГз	1(3х4+1х2,5),660	7			
Н42	Шкаф ШР2	Инкубатор ИУВ4	АВВГз	1(3х6+1х4),660	49			
Н43	Инкубатор ИУВ4	Инкубатор ИУВ3	АВВГз	1(3х4+1х2,5),660	7			
Н44	Шкаф ШР2	Инкубатор ИУВ5	АВВГз	1(3х6+1х4),660	43			
Н45	Шкаф ШР2	Инкубатор ИУВ10	АВВГз	1(3х6+1х4),660	48			
Н46	Шкаф ШР2	Инкубатор ИУВ7	АВВГз	1(3х6+1х4),660	60			
Н47	Инкубатор ИУВ7	Инкубатор ИУВ6	АВВГз	1(3х4+1х2,5),660	7			
Н48	Шкаф ШР2	Инкубатор ИУВ9	АВВГз	1(3х6+1х4),660	54			
Н49	Инкубатор ИУВ9	Инкубатор ИУВ8	АВВГз	1(3х4+1х2,5),660	7			
Н50	Шкаф ШР3	Шкаф ШУ3	АВВГз	1(3х4+1х2,5),660	82			
Н51	Шкаф ШР3	Шкаф ШУ4	АВВГз	1(4х2,5),660	51			
Н52	Шкаф ШР3	Шкаф ШУ5	АВВГз	1(4х2,5),660	26			
Н53	Шкаф ШР3	Шкаф ШУ6	АВВГз	1(4х2,5),660	43			
Н54	Шкаф ШР3	Шкаф ШУ7	АВВГз	1(3х6+1х4),660	53			
Н55	Шкаф ШУ7	Шкаф ШУ8	АВВГз	1(4х2,5),660	10			
Н56	Шкаф ШР3	Коробка К1	АВВГз	1(4х2,5),660	45			
Н57	Коробка К1	Электродвигатель М1	АВВГз	1(4х2,5),660	5			
Н58	Коробка К1	Электродвигатель М2	АВВГз	1(4х2,5),660	8			
Н59	Шкаф ШР4	Розетка ХС1	АВВГз	1(2х2,5),660	64			
Н60	Шкаф ШР4	Коробка К2	АВВГз	1(2х4),660	31			
Н61	Коробка К2	Розетка ХС2	АВВГз	1(2х2,5),660	9			
Н62	Коробка К2	Коробка К3	АВВГз	1(2х4),660	8			
Н63	Коробка К3	Розетка ХС3	АВВГз	1(2х2,5),660	9			
Н64	Коробка К3	Розетка ХС4	АВВГз	1(2х4),660	30			
Н65	Шкаф ШР4	Коробка К4	АВВГз	1(2х2,5),660	5			
Н66	Коробка К4	Розетка ХС5	АВВГз	1(2х2,5),660	6			

Марка, сечение и длина кабелей вводов выбираются при привязке проекта

10240/3

Исполн.	Червонная		12.88
Пров.	Брюм		12.88
Рук. гр.	Брюм		12.88
Гл. спец.	Супрунова		12.88
Нач. отд.	Жевнеров		12.88
ГИП	Соколовский		12.88
Н. контр.	Левская		09.89

ТП 805-4-21.89 - ЭМ

Привязан:

Инв. №

Инкубаторий для промышленного стада птицефабрики на 10 млн бройлеров

Стадия	Лист	Листов
РП	13	

Кабельный журнал (начало)

Госагропром СССР Гипроинптицепром г. Ростов-на-Дону

Копировала Кузнецова

Формат А2

Инв. № подл. | Подп. и дата | Взам. инв. №

Маркировка кабеля	Трасса: начало	Трасса: конец	Кабель по проекту: марка	Кабель по проекту: количество кабелей, число и сечение жил, напряжение, В	Кабель по проекту: длина, м	Кабель проложен: марка	Кабель проложен: количество кабелей, число и сечение жил, напряжение	Кабель проложен: длина, м
Н67	Коробка К4	Коробка К5	АВВГз	1(2х2,5), 660	14			
Н68	Коробка К5	Розетка ХС6	АВВГз	1(2х2,5), 660	2			
Н69	Коробка К5	Розетка ХС7	АВВГз	1(2х2,5), 660	17			
Н70	Шкаф ШР4	Коробка К6	АВВГз	1(2х2,5), 660	28			
Н71	Коробка К6	Розетка ХС8	АВВГз	1(2х2,5), 660	2			
Н72	Коробка К6	Коробка К7	АВВГз	1(2х2,5), 660	10			
Н73	Коробка К7	Розетка ХС9	АВВГз	1(2х2,5), 660	2			
Н74	Коробка К7	Коробка К8	АВВГз	1(2х2,5), 660	3			
Н75	Коробка К8	Розетка ХС10	АВВГз	1(2х2,5), 660	2			
Н76	Коробка К8	Розетка ХС11	АВВГз	1(2х2,5), 660	3			
Н77	Шкаф ШР5	Коробка К9	АВВГз	1(4х2,5), 660	70			
Н78	Коробка К9	Электродвигатель В18	АВВГз	1(4х2,5), 660	27			
Н79	Коробка К9	Пускатель КМ6	АВВГз	1(4х2,5), 660	6			
Н80	Пускатель КМ6	Электродвигатель М1	АВВГз	1(4х2,5), 660	6			
Н81	Шкаф ШР5	Пускатель КМ7	АВВГз	1(4х2,5), 660	11			
Н82	Пускатель КМ7	Коробка К10	АПВ	4(1х2), 380	5			
Н83	Коробка К10	Электродвигатель В8	ПВ3	4(1х1), 380	1			
Н84	Пускатель КМ7	Пускатель КМ8	АВВГз	1(4х2,5), 660	10			
Н85	Пускатель КМ8	Коробка К11	АПВ	4(1х2), 380	7			
Н86	Коробка К11	Электродвигатель В6	ПВ3	4(1х1), 380	1			
Н87	Пускатель КМ8	Пускатель КМ9	АВВГз	1(4х2,5), 660	1			
Н88	Пускатель КМ9	Коробка К12	АПВ	4(1х2), 380	5			
Н89	Коробка К12	Электродвигатель В4	ПВ3	4(1х1), 380	1			
Н90	Шкаф ШР5	Пускатель КМ10	АВВГз	1(4х2,5), 660	10			
Н91	Пускатель КМ10	Коробка К13	АПВ	4(1х2), 380	5			
Н92	Коробка К13	Электродвигатель В9	ПВ3	4(1х1), 380	1			
Н93	Пускатель КМ10	Пускатель КМ11	АВВГз	1(4х2,5), 660	7			
Н94	Пускатель КМ11	Коробка К14	АПВ	4(1х2), 380	5			
Н95	Коробка К14	Электродвигатель В7	ПВ3	4(1х1), 380	1			
Н96	Пускатель КМ11	Пускатель КМ12	АВВГз	1(4х2,5), 660	1			
Н97	Пускатель КМ12	Коробка К15	АПВ	4(1х2), 380	5			
Н98	Коробка К15	Электродвигатель В5	ПВ3	4(1х1), 380	1			
Н99	Шкаф ШР5	Автомат QF4	АВВГз	1(4х2,5), 660	4			
Н100	Автомат QF4	Пускатель КМ13	АВВГз	1(4х2,5), 660	1			
Н101	Пускатель КМ13	Коробка К16	АПВ	4(1х2), 380	3,5			
Н102	Коробка К16	Электродвигатель М1	ПВ3	4(1х1), 380	1			
Н103	Шкаф ШР5	Коробка К17	АВВГз	1(4х2,5), 660	12			
Н104	Коробка К17	Пускатель КМ14	АВВГз	1(4х2,5), 660	11			
Н105	Пускатель КМ14	Коробка К18	АКВВГ	1(7х2,5), 660	5			
Н106	Коробка К18	Электродвигатель В11	КГ	1(4х1), 660	1			
Н107	Коробка К17	Пускатель КМ15	АВВГз	1(4х2,5), 660	17			
Н108	Пускатель КМ15	Коробка К19	АВВГз	1(4х2,5), 660	3			
Н109	Коробка К19	Электродвигатель В3	ПВ3	4(1х1), 380	1			
Н110	Шкаф ШР6	Инкубатор ИУП11	АВВГз	1(3х6+1х4), 660	48			
Н111	Шкаф ШР6	Инкубатор ИУП12	АВВГз	1(3х6+1х4), 660	42			
Н112	Шкаф ШР6	Инкубатор ИУП13	АВВГз	1(3х6+1х4), 660	36			
Н113	Шкаф ШР6	Инкубатор ИУП14	АВВГз	1(3х6+1х4), 660	42			
Н114	Шкаф ШР6	Инкубатор ИУП15	АВВГз	1(3х6+1х4), 660	36			
Н115	Шкаф ШР6	Инкубатор ИУП16	АВВГз	1(3х6+1х4), 660	36			
Н116	Шкаф ШР6	Инкубатор ИУП17	АВВГз	1(3х6+1х4), 660	30			
Н117	Шкаф ШР6	Инкубатор ИУП18	АВВГз	1(3х4+1х2,5), 660	24			
Н118	Шкаф ШР7	Инкубатор ИУП19	АВВГз	1(3х6+1х4), 660	30			
Н119	Шкаф ШР7	Инкубатор ИУП20	АВВГз	1(3х4+1х2,5), 660	22			
Н120	Шкаф ШР7	Инкубатор ИУВ12	АВВГз	1(3х6+1х4), 660	54			
Н121	Инкубатор ИУВ12	Инкубатор ИУВ11	АВВГз	1(3х4+1х2,5), 660	7			
Н122	Шкаф ШР7	Инкубатор ИУВ14	АВВГз	1(3х6+1х4), 660	48			
Н123	Инкубатор ИУВ14	Инкубатор ИУВ13	АВВГз	1(3х4+1х2,5), 660	7			
Н124	Шкаф ШР7	Коробка К20	АВВГз	1(3х4+1х2,5), 660	30			
Н125	Коробка К20	Пускатель КМ17	АВВГз	1(4х2,5), 660	29			
Н126	Пускатель КМ17	Электродвигатель М4	АПВ	4(1х2), 660	6			
Н127	Коробка К20	Коробка К21	АВВГз	1(3х4+1х2,5), 660	6			
Н128	Коробка К21	Пускатель КМ16	АВВГз	1(4х2,5), 660	7			
Н129	Пускатель КМ16	Электродвигатель М3	АПВ	4(1х2), 660	4			
Н130	Коробка К21	Инкубатор ИУВ15	АВВГз	1(3х4+1х2,5), 660	10			
Н131	Шкаф ШР8	Щит управления ЩУ1	АВВГз	1(4х2,5), 660	3			
Н132	Щит управления ЩУ1	Электродвигатель М5	АПВ	4(1х2), 380	5			
Н133	Шкаф ШР8	Щит управления ЩУ2	АВВГз	1(4х2,5), 660	14			
Н134	Щит управления ЩУ2	Электродвигатель М6	АПВ	4(1х2), 380	5			
Н135	Шкаф ШР8	Ящик ЯУ1	АВВГз	1(3х25+1х10), 660	16			
Н136	Ящик ЯУ1	Электродвигатель М7	АПВ	3(1х25)+1х10; 380	5			

10240/3

ТП 805-4-21.89 - ЭМ

Исполн.	Червонная		12.88
Пров.	Брюн		12.88
Рук.гр	Брюн		12.88
Гл.спец.	Струнова		12.88
Нач.отд.	Жевнеров		12.88
ГИП	Свадовский		12.88
Н.контр.	Лебская		04.89

Привязан:

Инв.№

Инкубаторий для промышленного стада птицефабрики на 10 млн. бройлеров

Стадия	Лист	Листов
РП	14	

Кабельный журнал (продолжение)

Госагропром СССР Гипрониптицепром г. Ростов-на-Дону

Копировала Кузнецова

Формат А2

Инв.№ подл. | Подп. и дата | Взам.инв.№

Альбом 3

Маркировка кабеля	Трасса: начало	Трасса: конец	Кабель по проекту: марка	Кабель по проекту: колич. кабелей, число и сечение жил, напряжение, В	Кабель по проекту: длина, м	Кабель проложен: марка	Кабель проложен: колич. кабелей, число и сечение жил, напряжение	Кабель проложен: длина, м
Н137	Шкаф ШР8	Ящик ЯУ2	АВВГз	1(3х25+1х10), 660	18			
Н138	Ящик ЯУ2	Электродвигатель М8	АПВ	3(1х25)+1х10, 380	6			
Н139	Шкаф ШР8	Пускатель КМ18	АВВГз	1(4х2,5), 660	15			
Н140	Пускатель КМ18	Электродвигатель М9	АПВ	4(1х2,5), 380	3			
Н141	Шкаф ШР8	Пускатель КМ19	АВВГз	1(4х2,5), 660	16			
Н142	Пускатель КМ19	Электродвигатель М10	АПВ	4(1х2,5), 380	3			
Н143	Шкаф ШР8	Пускатель КМ20	АВВГз	1(4х2,5), 660	19			
Н144	Пускатель КМ20	Электродвигатель М11	АПВ	4(1х2), 380	3			
Н145	Шкаф ШР8	Пускатель КМ21	АВВГз	1(4х2,5), 660	20			
Н146	Пускатель КМ21	Электродвигатель М12	АПВ	4(1х2), 380	5			
Н147	Шкаф ШР9	Пускатель КМ22	АВВГз	1(4х2,5), 660	11			
Н148	Пускатель КМ22	Коробка К22	АПВ	4(1х2), 380	6			
Н149	Коробка К22	Электродвигатель П4	ПВ3	4(1х1), 380	1			
Н150	Пускатель КМ22	Пускатель КМ23	АВВГз	1(4х2,5), 660	1			
Н151	Пускатель КМ23	Коробка К23	АПВ	4(1х2), 380	7			
Н152	Коробка К23	Электродвигатель П3	ПВ3	4(1х1), 380	1			
Н153	Пускатель КМ23	Пускатель КМ24	АВВГз	1(4х2,5), 660	1			
Н154	Пускатель КМ24	Коробка К24	АПВ	4(1х2), 380	7			
Н155	Коробка К24	Электродвигатель П2	ПВ3	4(1х1), 380	1			
Н156	Шкаф ШР9	Пускатель КМ25	АВВГз	1(4х2,5), 660	14			
Н157	Пускатель КМ25	Коробка К25	АПВ	4(1х2), 380	7			
Н158	Коробка К25	Электродвигатель П5	ПВ3	4(1х1), 380	1			
Н159	Шкаф ШР9	Пускатель КМ26	АВВГз	1(4х2,5), 660	13			
Н160	Пускатель КМ26	Коробка К26	АПВ	4(1х2), 380	5			
Н161	Коробка К26	Электродвигатель П6	ПВ3	4(1х1), 380	1			
Н162	Шкаф ШР9	Пускатель КМ27	АВВГз	1(4х2,5), 660	3			
Н163	Пускатель КМ27	Коробка К27	АПВ	4(1х2), 380	3			
Н164	Коробка К27	Электродвигатель В15	ПВ3	4(1х1), 380	1			
Н165	Пускатель КМ27	Пускатель КМ28	АВВГз	1(4х2,5), 660	1			
Н166	Пускатель КМ28	Коробка К28	АПВ	4(1х2), 380	6			
Н167	Коробка К28	Электродвигатель В14	ПВ3	4(1х1), 380	1			
Н168	Шкаф ШР9	Пускатель КМ29	АВВГз	1(4х2,5), 660	34			
Н169	Пускатель КМ29	Коробка К29	АКВВГ	1(7х2,5), 660	12			
Н170	Коробка К29	Электродвигатель В13	КГ	1(4х1), 660	1			
Н171	Шкаф ШР9	Шкаф ШУ9	АВВГз	1(4х2,5), 660	2			
Н172	Шкаф ШУ9	Коробка КК1	АВВГз	1(4х2,5), 660	8			
Н173	Коробка КК1	Облучатель 10Б	ПВ3	3(1х1), 380	2,5			
Н174	Коробка КК1	Облучатель 20Б	ПВ3	3(1х1), 380	2			
Н175	Коробка КК1	Облучатель 30Б	ПВ3	3(1х1), 380	1			
Н176	Шкаф ШУ9	Коробка КК2	АВВГз	1(4х2,5), 660	5			
Н177	Коробка КК2	Облучатель 40Б	ПВ3	3(1х1), 380	1,5			
Н178	Коробка КК2	Облучатель 50Б	ПВ3	3(1х1), 380	2			
Н179	Коробка КК2	Облучатель 60Б	ПВ3	3(1х1), 380	2,5			
Н180	Шкаф ШУ9	Коробка КК3	АВВГз	1(4х2,5), 660	8			
Н181	Коробка КК3	Облучатель 70Б	ПВ3	3(1х1); 380	1			
Н182	Коробка КК3	Облучатель 80Б	ПВ3	3(1х1), 380	2			
Н183	Шкаф ШР12	Коробка К30	АВВГз	1(4х2,5), 660	24			
Н184	Коробка К30	Пускатель КМ30	АВВГз	1(4х2,5), 660	2			
Н185	Пускатель КМ30	Коробка К31	АКВВГ	1(7х2,5), 660	6			
Н186	Коробка К31	Электродвигатель В16	КГ	1(4х1), 660	1			
Н187	Пускатель КМ30	Пускатель КМ31	АВВГз	1(4х2,5), 660	1			
Н188	Пускатель КМ31	Коробка К32	АКВВГ	1(7х2,5), 660	7			
Н189	Коробка К32	Электродвигатель В17	КГ	1(4х1), 660	1			
Н190	Коробка К30	Коробка К33	АВВГз	1(4х2,5), 660	22			
Н191	Коробка К33	Электродвигатель М13	АВВГз	1(4х2,5), 660	5			
Н192	Коробка К33	Пускатель КМ32	АВВГз	1(4х2,5), 660	9			
Н193	Пускатель КМ32	Коробка К34	АКВВГ	1(7х2,5), 660	5			
Н194	Коробка К34	Электродвигатель В12	КГ	1(4х1), 660	1			
Н195	Шкаф ШР12	Коробка К35	АВВГз	1(4х2,5), 660	38			
Н196	Коробка К35	Пускатель КМ33	АВВГз	1(4х2,5), 660	6			
Н197	Пускатель КМ33	Коробка К36	АКВВГ	1(7х2,5), 660	4			
Н198	Коробка К36	Электродвигатель В10	КГ	1(4х1), 660	1			
Н199	Коробка К35	Коробка К37	АВВГз	1(4х2,5), 660	6			
Н200	Коробка К37	Пускатель КМ34	АВВГз	1(4х2,5), 660	5			
Н201	Пускатель КМ34	Коробка К38	АВВГз	1(4х2,5), 660	3			
Н202	Коробка К38	Электродвигатель В2	ПВ3	4(1х1), 380	1			
Н203	Коробка К37	Пускатель КМ35	АВВГз	1(4х2,5), 660	14			
Н204	Пускатель КМ35	Коробка К39	АВВГз	1(4х2,5), 660	3			
Н205	Коробка К39	Электродвигатель В1	ПВ3	4(1х1), 380	1			
Н206	Шкаф ШР11	Коробка К40	АВВГз	1(4х2,5), 660	12			

10240/3

Исполн.	Червонная		12.88
Пров.	Брюм		12.88
Рук.гр	Брюм		12.88
Гл.спец.	Супронова		12.88
Нач.отд	Жебнерова		12.88
ГИП	Соколовский		12.88
Н.контр.	Лебедкая		09.89

ТП 805-4-21.89-ЭМ

Привязан:

Инв.№

Инкубаторий для промышленного стада птицефабрики на 18 млн. бройлеров

Стадия	Лист	Листов
РП	15	

Кабельный журнал (продолжение)

Госагропром СССР Гипронилтицепром г. Ростов-на-Дону

Копировала Кузнецова Формат А2

Инв.№подл. | Подп. и дата | Взам.инв.№

Маркировка кабеля	Трасса: начало	Трасса: конец	Кабель по проекту: марка	Кабель по проекту: количество и сечение жил, напряжение, В	Кабель по проекту: длина, м	Кабель проложен: марка	Кабель проложен: количество и сечение жил, напряжение	Кабель проложен: длина, м
Н207	Коробка К40	Коробка К41	АВВГз	1(4х2,5), 660	26			
Н208	Коробка К41	Коробка К42	АВВГз	1(4х2,5), 660	35			
Н209	Коробка К42	Розетка ХС14	АВВГз	1(4х2,5), 660	12			
Н210	Розетка ХС14	Розетка ХС15	АВВГз	1(4х2,5), 660	1			
Н211	Коробка К42	Розетка ХС13	АВВГз	1(4х2,5), 660	15			
Н212	Розетка ХС13	Розетка ХС12	АВВГз	1(4х2,5), 660	1			
Н213	Коробка К41	Коробка К43	АВВГз	1(4х2,5), 660	7			
Н214	Коробка К43	Розетка ХС16	АВВГз	1(4х2,5), 660	2			
Н215	Коробка К43	Розетка ХС17	АВВГз	1(4х2,5), 660	12			
Н216	Розетка ХС17	Розетка ХС18	АВВГз	1(4х2,5), 660	12			
Н217	Коробка К40	Коробка К44	АВВГз	1(4х2,5), 660	20			
Н218	Коробка К44	Розетка ХС19	АВВГз	1(4х2,5), 660	2			
Н219	Коробка К44	Розетка ХС20	АВВГз	1(4х2,5), 660	20			
Н220	Шкаф ШР11	Автомат QF5	АВВГз	1(3х6+1х4), 660	10			
Н221	Автомат QF5	Коробка К45	АВВГз	1(3х6+1х4), 660	33			
Н222	Коробка К45	Розетка ХС26	АВВГз	1(3х4+1х2,5), 660	8			
Н223	Розетка ХС26	Розетка ХС27	АВВГз	1(4х2,5), 660	14			
Н224	Коробка К45	Коробка К46	АВВГз	1(3х6+1х4), 660	39			
Н225	Коробка К46	Розетка ХС24	АВВГз	1(3х4+1х2,5), 660	10			
Н226	Розетка ХС24	Розетка ХС25	АВВГз	1(4х2,5), 660	1			
Н227	Коробка К46	Коробка К47	АВВГз	1(3х6+1х4), 660	12			
Н228	Коробка К47	Розетка ХС23	АВВГз	1(3х4+1х2,5), 660	2			
Н229	Розетка ХС23	Розетка ХС22	АВВГз	1(4х2,5), 660	1			
Н230	Коробка К47	Розетка ХС21	АВВГз	1(4х2,5), 660	20			
Н231	Шкаф ШР11	Автомат QF6	АВВГз	1(3х6+1х4), 660	10			
Н232	Автомат QF6	Коробка К48	АВВГз	1(3х6+1х4), 660	16			
Н233	Коробка К48	Розетка ХС28	АВВГз	1(4х2,5), 660	2			
Н234	Коробка К48	Коробка К49	АВВГз	1(3х6+1х4), 660	8			
Н235	Коробка К49	Розетка ХС29	АВВГз	1(4х2,5), 660	11			
Н236	Коробка К49	Коробка К50	АВВГз	1(3х6+1х4), 660	5			
Н237	Коробка К50	Розетка ХС30	АВВГз	1(4х2,5), 660	12			
Н238	Коробка К50	Розетка ХС31	АВВГз	1(3х4+1х2,5), 660	45			
Н239	Шкаф ШР12	Ящик QS5	АВВГз	1(3х16+1х10), 660	57			
Н240	Шкаф ШР10	Щит силовой ЩС7	АВВГз	1(3х4+1х2,5), 660	15			
Н241	Щит силовой ЩС7	Электродвигатель П7.В	АПВ	4(1х2), 380	6			
Н242	Щит силовой ЩС7	Электродвигатель П7.Н	АПВ	4(1х2), 380	6			
Н243	Шкаф ШР10	Щит силовой ЩС8	АВВГз	1(3х4+1х2,5), 660	12			
Н244	Щит силовой ЩС8	Электродвигатель П8.В	АПВ	4(1х2), 380	6			
Н245	Щит силовой ЩС8	Электродвигатель П8.Н	АПВ	4(1х2), 380	6			
Н246	Шкаф ШР10	Кондиционер П9	АВВГз	1(4х2,5), 660	13			
Н247	Шкаф ШР10	Кондиционер П10	АВВГз	1(4х2,5), 660	11			

Маркировка кабеля	Трасса: начало	Трасса: конец	Кабель по проекту: марка	Кабель по проекту: количество и сечение жил, напряжение, В	Кабель по проекту: длина, м	Кабель проложен: марка	Кабель проложен: количество и сечение жил, напряжение	Кабель проложен: длина, м
К1	Щит управления ЩУ1	Реле давления 1SP1	АМПВ	3(1х1,5), 380	5			
К2	Щит управления ЩУ1	Реле температуры 1SK1	АМПВ	2(1х1,5), 380	12			
К3	Щит управления ЩУ1	Вентиль 1У1	АМПВ	2(1х1,5), 380	7			
К4	Щит управления ЩУ2	Реле давления 2SP1	АМПВ	3(1х1,5), 380	5			
К5	Щит управления ЩУ2	Реле температуры 2SK1	АМПВ	2(1х1,5), 380	13			
К6	Щит управления ЩУ2	Вентиль 2У1	АМПВ	2(1х1,5), 380	7			
К7	Ящик ЯУ1	Пульт приборов ПП1	ПВ3	2(1х1), 380	4			
К8	Ящик ЯУ1	Пульт приборов ПП1	ПВ3	2(1х1), 380	4			
К9	Ящик ЯУ1	Пульт управления ПУ1	ПВ3	6(1х1), 380	4			
К10	Ящик ЯУ1	Пульт управления ПУ1	ПВ3	8(1х1), 380	4			
К11	Ящик ЯУ2	Пульт приборов ПП2	ПВ3	2(1х1), 380	6			
К12	Ящик ЯУ2	Пульт приборов ПП2	ПВ3	2(1х1), 380	6			
К13	Ящик ЯУ2	Пульт управления ПУ2	ПВ3	6(1х1), 380	6			
К14	Ящик ЯУ2	Пульт управления ПУ2	ПВ3	8(1х1), 380	6			

Сводка кабелей и проводов, учтенных кабельным журналом - длина, м

Число жил, сечение, напряжение, В	Марка: АВВГз	Марка: АВВГ			
2х2,5; 660	180				
2х4 660	70				
4х2,5 660	1010				
3х4+1х2,5; 660	430				
3х6+1х4; 660	1100				
3х10+1х6; 660	20				
3х16+1х10; 660	85				
3х25+1х10; 660	120				
3х35+1х16; 660	10				
3х50+1х25, 660	30				
3х25, 660	15				
3х70, 1000		15			
3х70+1х35, 1000		10			
3х95+1х50, 1000		70			
3х120+1х70, 1000		10			

Число жил, сечение, напряжение, В	Марка: АКВВГ	КГ	АПВ	АМПВ	ПВ3
7х2,5; 660	40				
4х1, 660		10			
1х25, 380			35		
1х10, 380			15		
1х25; 380			25		
1х2, 380			480		
1х2, 660			40		
1х1,5; 380				110	
1х1, 380					300

10240/3

ТП 805 - 4 - 21.89 - ЭМ

Испол.	Червонная		12.88
Пров.	Брюм		12.88
Рук. гр.	Брюм		12.88
Гл. спец.	Струнова		12.88
Нач. отд.	Жебенев		12.88
ГИП	Соколовский		12.88
Н. контр.	Левская		04.89

Инкубаторий для промышленного стада птицефабрики на 10 млн. бройлеров

Стадия	Лист	Листов
РП	16	

Кабельный журнал (окончание)

Госагропром СССР Гипронитицепром г. Ростов-на-Дону

Привязан:

Инв.№

Копировала Кузнецова

Формат А2

Инв.№подл. | Подп. и дата | Взам.инв.№

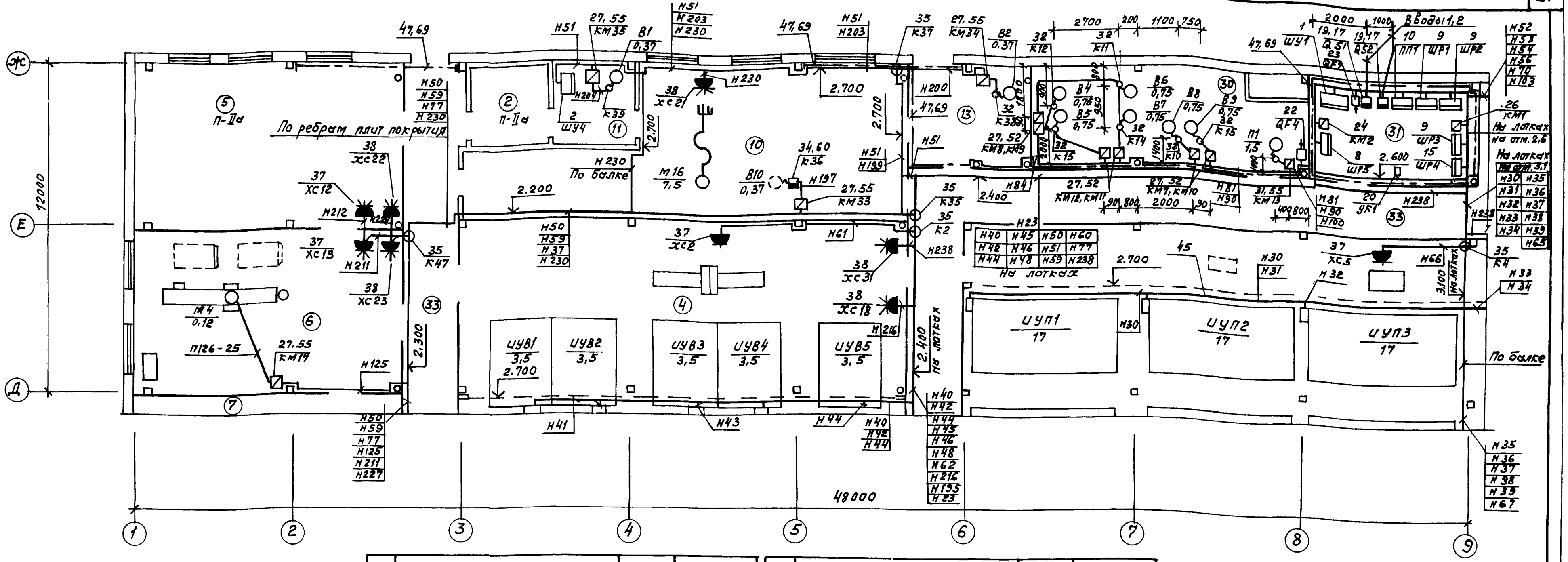

Экспликация помещений

Номер по плану	Наименование	Площадь, м²	Категория производства по взрывной, взрыво-пожарной и пожарной опасности
1	Помещение для приема, сортировки и обработки яиц		В
2	Дезкамера (6)		В
3	Инкубационный зал		Д
4	Выводной зал		Д
5	Помещение для молодняка и чистой внутренней тары		В
6	Помещение для сортировки и обработки молодняка		В
7	Помещение для аэрозольной обработки молодняка		В
8	Экспедиция		В
9	Помещение для хранения яиц		В
10	Моечная (2)		Д
11	Помещение сушки тары (2)		Д
12	Кладовая внешней тары		В
13	Помещение для отходов		Д
14	Помещение для хранения и приготовления дезрастворов		В
15	Инвентарная		Д
16	Комната слесаря-электрика		Д
17	Лаборатория		—
18	Служебная		—
19	Комната приема пищи		—
20	Женская гардеробная уличной и домашней одежды		—
21	Женская душевая		—
22	Женская гардеробная специальной одежды		—
23	Мужская гардеробная уличной и домашней одежды		—
24	Мужская душевая		—
25	Мужская гардеробная специальной одежды		—
26	Шлюз (2)		—
27	Мужская уборная		—
28	Женская уборная		—
29	Комната личной гигиены женщин		—
30	Венткамера (2)		Д
31	Щитовая (2)		Д
32	Компрессорная		Д
33	Коридор		—
34	Вестибюль		—
35	Тамбур		—
36	Тамбур для автомобиля (2)		—

План-схема инкубатория

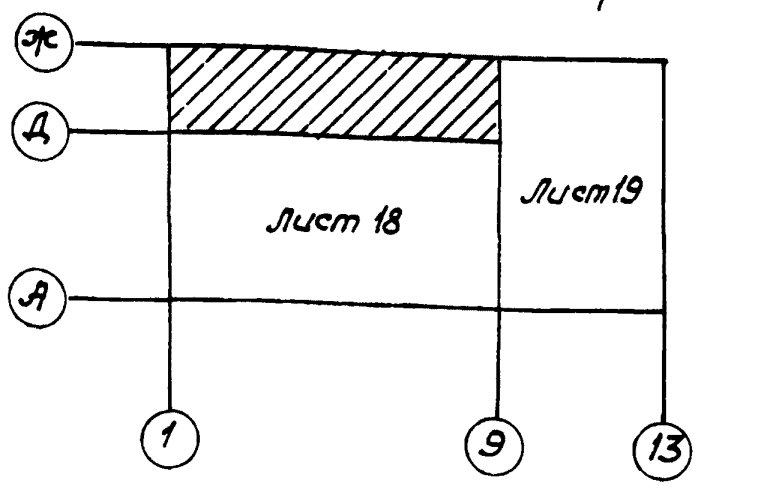

1. Общие указания см. лист 19

10240/3

Исполн.	Чербонная		12.88
Проб.	Брюм		12.88
Рук.гр.	Брюм		12.88
Гл. спец	Супрунова		12.88
Нач. отд	Жевнеров		12.88
ГИП	Соколовский		12.88
Н. контр.	Лебская		04.89

Привязан:

Инв. №

ТП 805-4-21.89 - ЭМ

Инкубаторий для промышленного стада птицефабрики на 10 млн. бройлеров

Стадия	Лист	Листов
РП	17	

План расположения электрооборудования и прокладки кабелей, заземление и зануление (начало)

Госагропром СССР Гипрониптицепром г. Ростов-на-Дону

Копировала Кузнецова

Формат А2

Инв. № подл. | Подпись и дата | Взам. инв. №

Альбом 3

План-схема инкубатория

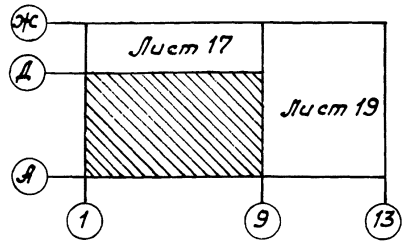

1. Общие указания см. лист 19
2 Экспликация помещений - лист 17

Исполн.	Червонная		12.88
Пров.	Брюм		12.88
Рук. гр.	Брюм		12.88
Гл. спец.	Супрунова		12.88
Нач. отд.	Жевнеров		12.88
ГИП	Соколовский		12.88
Н. контр.	Лебская		04.89

10240/3

ТП 805-4-21.89 -ЭМ

Привязан:

Инв. №

Инкубаторий для промышленного стада птицефабрики на 10 млн. бройлеров

Стадия	Лист	Листов
РП	18	

План расположения электрооборудования и прокладки кабелей, заземление и зануление (продолжен.)

Госагропром СССР Гипрониптицепром г. Ростов-на-Дону

Копировала Кузнецова

Формат А2

Инв. № подл. | Подпись и дата | Взам. инв. №

Альбом 3

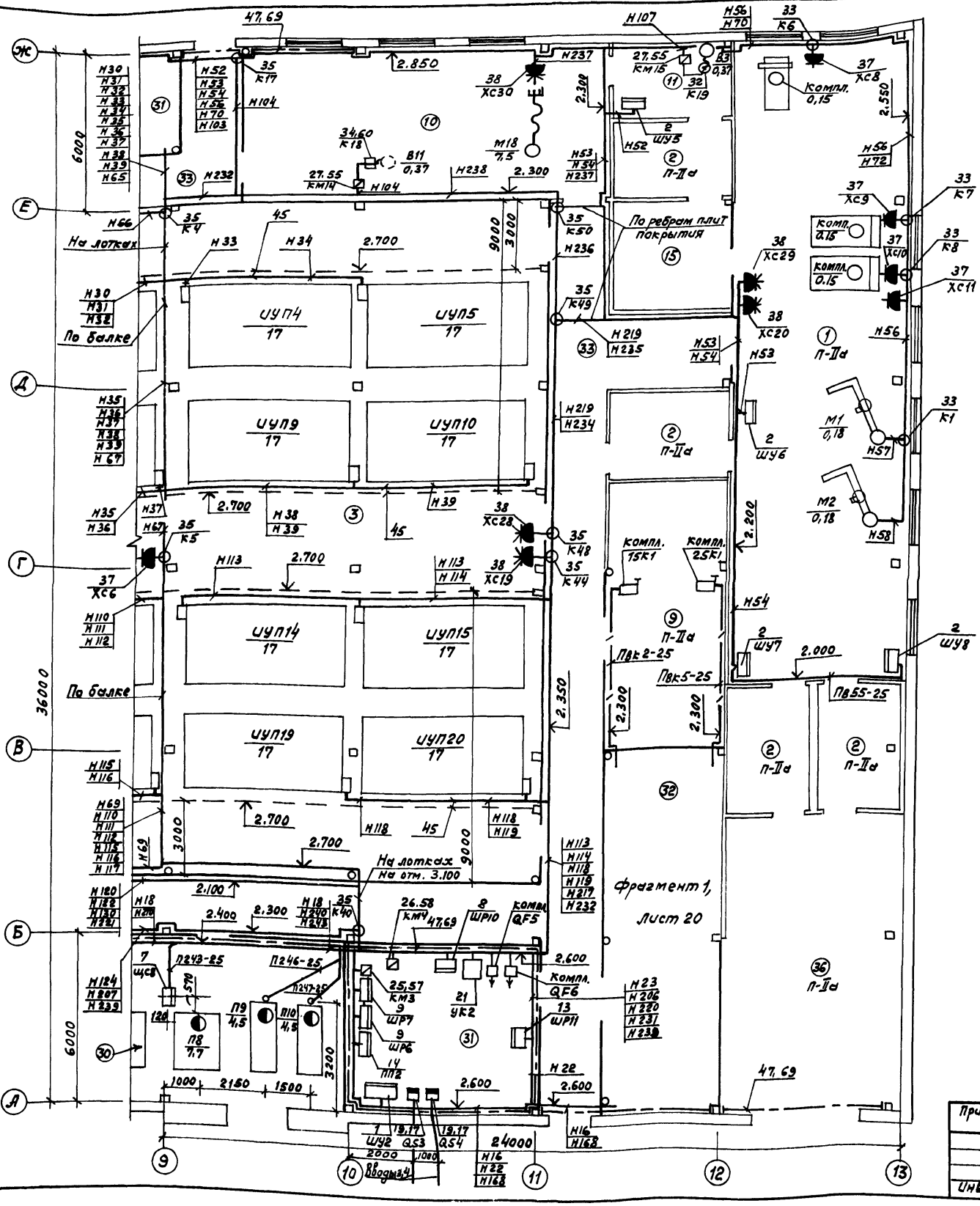

План-схема инкубатория

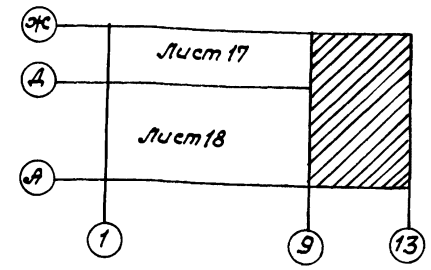

1. По внутренним стенам помещений инкубатория, в которых железобетонные конструкции не могут быть использованы в качестве заземляющих устройств, прокладываются магистральные линии заземления из полосовой стали 4 х 25 мм. Эти линии необходимо присоединить электродуговой сваркой не менее, чем в двух местах к закладным деталям колонн, арматура которых используется для целей заземления.
2. Трубы электропроводок, прокладываемые в полу, проложить до устройства пола на глубине 100 мм и концы их вывести на 200 мм над уровнем чистого пола.
3. В проекте предусматривается кабельный вариант вводов.
4. План расположения облучателей см. лист 20.
5. Проводку от клеммных коробок КК1÷КК3 к облучателям системы СБО-1 выполнить в металлорукавах.
6. Экспликация помещений — лист 17.
7. При пересечении электропроводок с трубопроводами холодной воды расстояние между ними в свету выполнить не менее 50 мм.

Инв.№ подл. | Подпись и дата | Взам.инв.№

Привязан:

Инв.№

10240/3

Исполн.	Червонная			12.88
Пров.	Брюм			12.88
Рук. гр.	Брюм			12.88
Гл. спец.	Сулруноев			12.88
Нач. отд.	Жсевлеров			12.88
ГИП	Соколовский			12.88
Н. контр.	Лебекая			04.89

ТП805-4-21.89 — ЭМ

Инкубаторий для промышленных стад птицефабрики на 10 млн. бройлеров

Стадия	Лист	Листов
РП	19	

План расположения электрооборудования и прокладки кабелей заземление и зануление (окончание)

Госагропром СССР Гипронииптицепром г. Ростов-на-Дону

Копировала Кузнецова

Формат А2

Альбом 3

Фрагмент 1

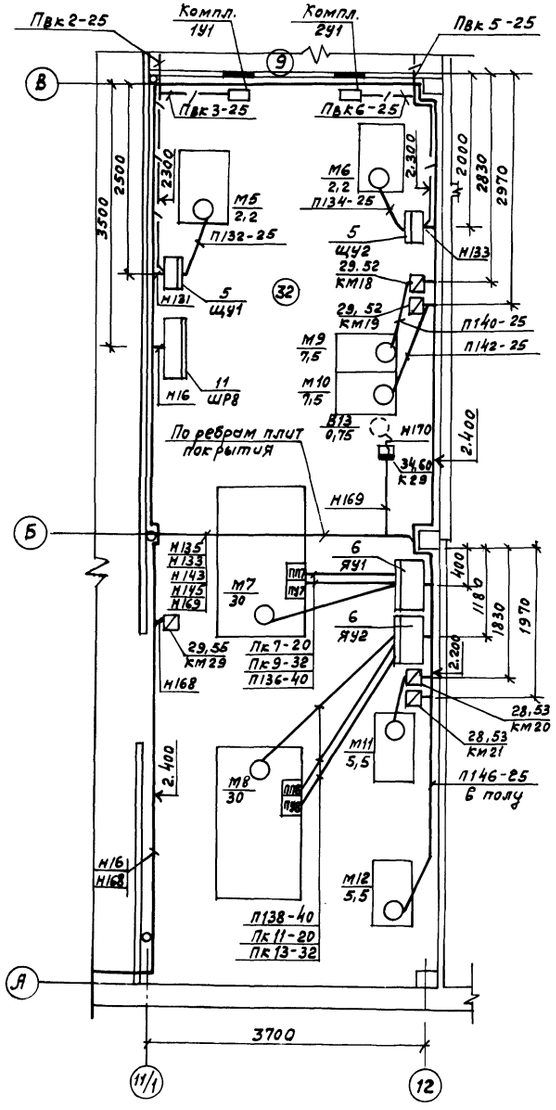

1. Общие указания см. лист 19.
2. Экспликация помещений – лист 17.

Компоновка электрооборудования в щитовых

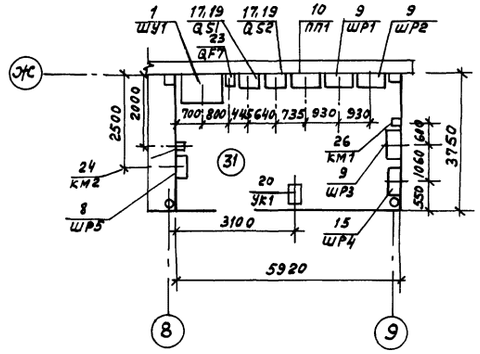

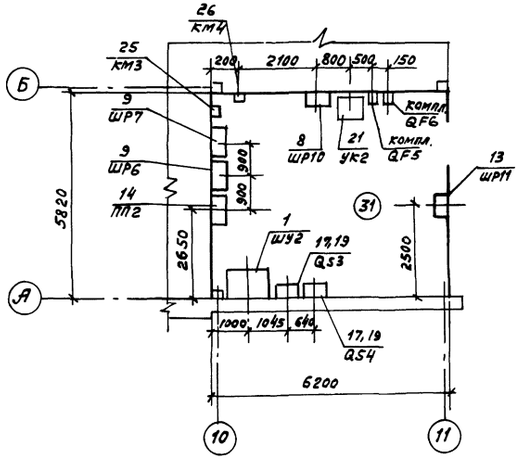

Таблица заполнения труб кабелями

Маркировка					
Труба	Кабель	Труба	Кабель	Труба	Кабель
ПВ55-25; 9м	Н55	П142-25; 25м	Н142	П247-25; 3м	Н247
П82-25; 3м	Н82	П144-25; 2м	Н144	ПВ247-25; 1,5м	Н247
П85-25; 4м	Н85	П146-25; 4м	Н146	ПК1-25; 5м	К1
П88-25; 2,5м	Н88	П148-25; 3,5м	Н148	ПВК2-25; 10м	К2
П91-25; 2,5м	Н91	П151-25; 4м	Н151	ПВК3-25; 7м	К3
П94-25; 3м	Н94	П154-25; 4,5м	Н154	ПК4-25; 5м	К4
П97-25; 2,5м	Н97	П157-25; 4,5м	Н157	ПВК5-25; 10м	К5
П101-25; 2м	Н101	П160-25; 3,5м	Н160	ПВК6-25; 7м	К6
П126-25; 4м	Н126	П163-25; 2м	Н163	ПК7-25; 4м	К7, К8
П129-25; 2,5м	Н129	П166-25; 4м	Н166	ПК9-32, 4м	К9, К10
П132-25; 2,5м	Н132	П191-25; 2,5м	Н191	ПК11-25, 6м	К11, К12
П134-25; 2,5м	Н134	ПВ241-32; 3м	Н241, Н242	ПК13-32, 6м	К13, К14
П136-40; 3,5м	Н136	ПВ244-32; 3м	Н244, Н245		
П138-40; 4м	Н138	П246-25; 3,5м	Н246		
П140-25; 2,5м	Н140	ПВ246-25; 1,5м	Н246		
		П240-25; 4м	Н240		
		П243-25; 4м	Н243		

План расположения облучателей

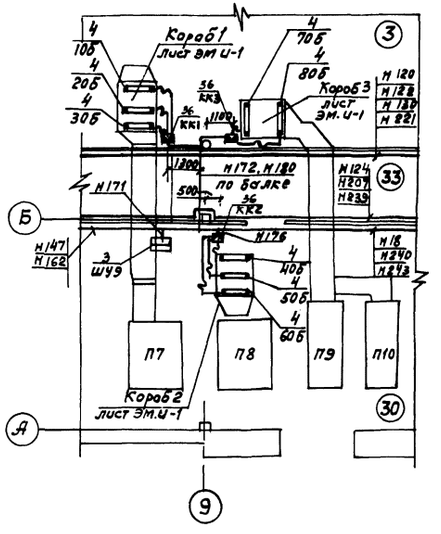

10240/3

Исполн.	Червонная		12.88	ТП 805-4-21.89 -ЭМ	
Пров.	Брюм		12.88		
Рук. гр.	Брюм		12.88		
Гл. спец.	Сутунова		12.88		
Нач. отд.	Жевнеров		12.88		
ГИП	Соколовский		12.88	Инкубаторий для промышленного стада птицефабрики на 10 млн. бройлеров	Стадия: РП; Лист: 20; Листов:
Н. контр.	Лебская		04.89		
Привязан:				Фрагмент 1. План расположения облучателей и компоновка электрооборудования. Таблица заполнения труб.	Госагропром СССР Гипронииптицепром г. Ростов-на-Дону
Инв. №				Копировала Кузнецова	Формат: А2

Инв. № подл. | Подпись и дата | Взам. инв. №

Альбом 3

Марка, поз.	Обозначение	Наименование	Кол.	Масса ед. кг.	Примечание
		Электрооборудование			
1		Шкаф управления ШУ1, ШУ2 типа ШУ8254-52Л2	2		
2		Шкаф управления ШУ3 ÷ ШУ8 оборудования дезкамер ОДК-06.000	6		компл с оборуд. ОДК
3		Шкаф управления ШУ9 типа СЦМ 3.622.005	1		компл.
4		Облучатель бактерицидный СЦМ 3.379.011	8		с оборуд. СБО-1
5		Щит управления ЩУ1, ЩУ2 типа ЩУ1-000-01	2		компл.с МКВ4-1-2
6		Ящик управления ЯУ1, ЯУ2 типа ЯАН 2605-3874 УХЛ3	2		компл.с холод. машиной 2КМ-Ф4/6
7		Щит силовой ЩС7, ЩС8 для кондиционера	2		компл с кондиц. КНБ-10-01
8		Шкаф распределительный ШР11-73701-22У3	2		
9		То же, ШР11-73504-22У3	5		
10		" , ШР11-73510-22У3	1		
11		" , ШР11-73510-54У2	1		
12		" , ШР11-73707-54У2	1		
13		" , ШР11-73707-22У3	1		
14		Шкаф распределительный ШР11-73506-22У3	1		
15		Шкаф распределительный ПР8501-11-У3	1		
16		То же, ПР8501-12-УХЛ2	1		
17		Ящик силовой типа РУСМ 8104	4		
18		Ящик со штепсельным разъемом ЯВШ3-60	1		
19		Ящик навесной со счетчиком и трансформатором типа РУСМ 8004-4670У1	4		
20		Конденсаторная установка УК1-0,4-33 1/3У3	1		
21		То же, УК2-0,4-66 2/3У3	1		
22		Выключатель автоматический АП50Б 3МТУ2, 2IP54; 6,3х10	1		
23		То же, АП50Б 3МТУ2, 3IP54, 63х10	1		
24		Пускатель магнитный Uкат=380В, ПМЛ-211002В	1		
25		То же, ПМЛ-311002В	1		
26		" ПМЛ-411002В	3		
27		Пускатель магнитный Uкат=380В, ПМЛ-1220028	19		
28		То же, ПМЛ-22/002В	4		с ПКЛ-1104
29		То же, Uкат = 220В, ПМЛ-121002В	5		с ПКЛ-2004
30		" ПМЛ-221002В	1		
31		" ПМЛ-122002В	1		с ПКЛ-2004
		Изделия заводов ГЭМ			
32		Коробка соединительная У994У2	18		
33		То же, У409У1	4		
34		" К654У2	6		
35		" КОР-73	22		
36		" У614А	3		изд. ГМЛ
37		Розетка двухполюсная РШ-П-20-0-I РУЗ-01--10/220	11		
38		Розетка панельная РШ12-082225-54	20		
39		Вилка кабельная РШ12-012225-54	4		
40		Муфта натяжная К798	7		
41		Коуш, 18	14		
42		Ввод гибкий К108243	17		
43		Профиль монтажный К236У2	10		
		Конструкции			
44	4.407-36/70 Лист 11.60	Крепление кабелей скобами с одной и двумя лапками	2000		м
45	4.407-36/70, листы 16.10, 16.21	Тросовая электропроводка кабелем АВВГ (узлы I, VIII)	260		м
46	Лист ЭМ-23	Прокладка кабелей и проводов на лотках типа НЛ	810		м
47	4.407-36/70, лист 42,00	Прокладка и крепление заземляющих полос	310		м
48	5.407-62, 1.90 тч	Крепление полки	20		м
49	5.407-63.1.180-01	Колено	60		
50	5.407-63,1.190-01	Колено	8		
51	5.407-63.1.200-01	Колено	4		

Инв. № подл. | Подпись и дата | Взам. инв. №

Привязан:

Инв. №

Исполн.	Червонная		12.88
Пров.	Брюм		12.88
Рук. гр.	Брюм		12.88
Гл. спец.	Супрунова		12.88
Нач. отд.	Жевнер		12.88
ГИП	Соколовский		12.88
Н. контр.	Левская		04.89

10240/3

ТП 805-4-21.89-ЭМ

Инкубаторий для птицезавода стада птицефабрики на 10 млн. бройлеров

Стадия	Лист	Листов:
РП	21	

Спецификация к плану (начало)

Госагропром СССР Гипрониптицепром г. Ростов-на-Дону

Копировала Кузнецова

Формат А2

Марка, поз.	Обозначение	Наименование	Кол.	Масса ед. кг.	Примечание
52	5.407-84.1.10 м4	Установка комплектов из 2 магнитных пускателей серии ПМЛ (исполнение IP54), 1 величины	4		Изд. мэз
53	5.407-84.1.30 м4	То же, 2 величины	2		-"-
54	5.407-84.1.20 м4	То же, из 3 магнитных пускателей серии ПМЛ (исполнение IP54	1		Изд. мэз
55	5.407-54.1.10	Установка одиночных пускателей серии ПМЛ (исполнение IP54) 1 величины	15		Изд. мэз
56	5.407-54.1.20	То же, 2 величины	2		Изд. мэз
57	5.407-54.1.30	" , 3 величины	1		Изд. мэз
58	5.407-54.1.40	" , 4 величины	3		Изд. мэз
59	5.407-77.1.310 м4	Крепление выключателя типа АП50 на бетонной стене или ж.б. колонне	4		Изд. мэз
60	4.407-208, лист 13	Установка аппаратуры и подвод питания к крышным вентиляторам	6		Изд. мэз
61	5.407-82.1.50 м4	Установка распределительных шкафов серии ПР8501	2		
62	5.407-56.1.140	Установка распределительных шкафов серии ШР11	4		Изд. мэз
63	5.407-56.1.140-01	То же	8		Изд. мэз
64	3.407-82, лист 48	Ввод кабеля в здание (исполнение I)	8		
65	ЭМ.О. лист 1	Коробы 1, 2 воздуховодов с кассетами облучателей	2		Изд. мэз
66	ЭМ.О, лист 1	То же, короб 3	1		Изд. мэз
		Материалы			
67		Круг 12 ГОСТ 2590-71* Вст3пс ГОСТ 535-79* С=3м	5		кг
68		Полоса 4х20 ГОСТ 103-76* Вст3пс ГОСТ 535-79* С=175м	110		кг
69		4х25 ГОСТ 103-76* Вст3пс ГОСТ 535-79* С=135м	110		кг
70		Проволока ПСОФ6 ГОСТ 1668-73* С=190м	45		кг
		Кабель АВВГз, 660В			
71		2х2,5	180		м
72		2х4	70		м
73		4х2,5	1010		м
74		3х4+1х2,5	430		м
75		3х6+1х4	1100		м
76		3х10+1х6	20		м
77		3х16+1х10	85		м
78		3х25	15		м
79		3х25+1х10	120		м
80		3х35+1х16	10		м
81		3х50+1х25	30		м
		Кабель АВВГ, 1000В			
82		3х70	15		м
83		3х70+1х35	10		м
84		3х95+1х50	75		м
85		3х120+1х70	10		м
86		Кабель АКВВГ, 660в			
		7х2,5	40		м
87		Кабель КГ, 660В			
		4х1	10		м
		Провод АПВ, 380В			
88		1х2	480		м
89		1х2,5	25		м
90		1х10	15		м
91		1х25	35		м
92		То же, 660В			
		1х2	40		м
93		Провод АПВ, 380В			
		1х1,5	110		м
94		Провод ПВ3, 380В			
		1х1	300		м
95		Труба ПВХ-В-РЭП25У			
		ТУ6-19-215-83	50		м
96		Труба ПВХ-В-РЭП32У			
		ТУ6-19-215-83	10		м
97		Труба ПВД 25с техническая, ГОСТ 18599-83*	105		м
98		То же, ПВД 32 с	10		м
99		" ПВД 40 с	10		м
100		Металлорукав герметичный Р1-Ц-А Ду = 20 мм	20		м
101		Комплект защитных средств	1		Производственный инвентарь

Привязан:

Инв. №

Испол.	Червонная		12.88
Пров.	Брюм		12.88
Рук. гр.	Брюм		12.88
Гл. спец.	Супрунова		12.88
Нач. отд.	Женеров		12.88
ГИП	Соколовский		12.88
Н. контр.	Левская		14.89

10240/3

ТП 805-4-21.89-ЭМ

Инкубаторий для промышленного стада птицефабрику на 10 млн. бройлеров

Стадия	Лист	Листов
РП	22	

Спецификация к плану (окончание)

Госагропром СССР Гипрониптицепром г. Ростов-на-Дону

Копировала Кузнецова

Формат А2

Инв. № подл. | Подпись и дата | Взам. инв. №

Альбом 3

План в осях 5-9

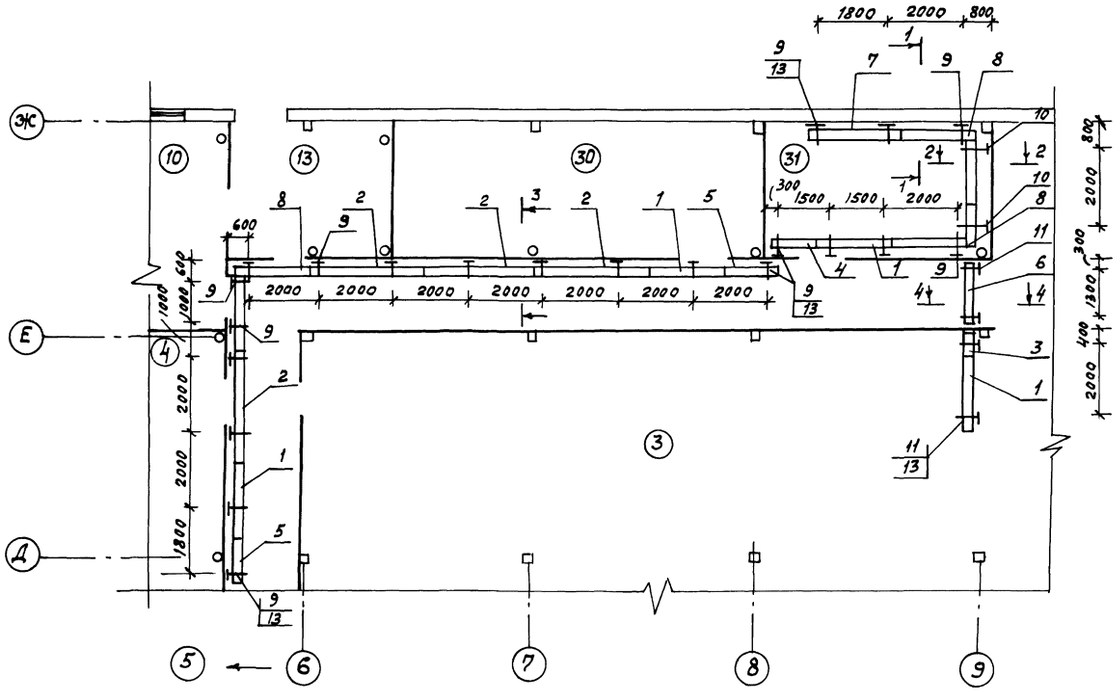

Разрез 1-1

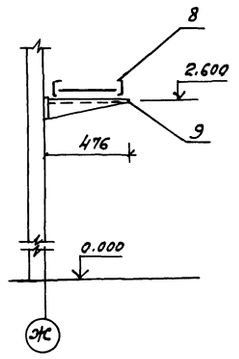

Разрез 2-2

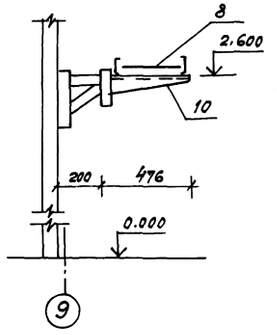

Марка, поз.	Обозначение	Наименование	Кол.	Масса ед. кг.	Примечание
1		Секция прямая, 2000мм, НЛ40-П2У3	7		
2		То же, 3000мм, НЛ40-П2У3	4		
3		Секция прямая, 800мм НЛ40-П2У3	1		Изд.М33
4		То же, 1300мм НЛ40-П2У3	1		Изд.М33
5		" , 1500мм НЛ40-П2У3	2		"
6		" , 1800мм НЛ40-П2У3	1		"
7		" , 2500мм НЛ40-П2У3	2		"
8	5.407-49-8.2, лист 2	Угловая секция, исп. 2	4		"
9	5.407-49-8.2, лист 13	Конструкция. Вариант 1			
		Исполнение 4	28		Изд.М33
10	5.407-49-8.2, лист 18	Кронштейн с одной			
		полкой, исполнение 1	2		Изд.М33
11	5.407-88.60МЧ-01	Конструкция с полками односторонняя			
		(потолочная)	6		Изд.М33
12		Прижим НЛ-П2У3	90		
13	5.407-11, лист 21	Заземление и зануление			
		сварных лотков, проло-			
		женных по стене	9		

План в осях 10-11

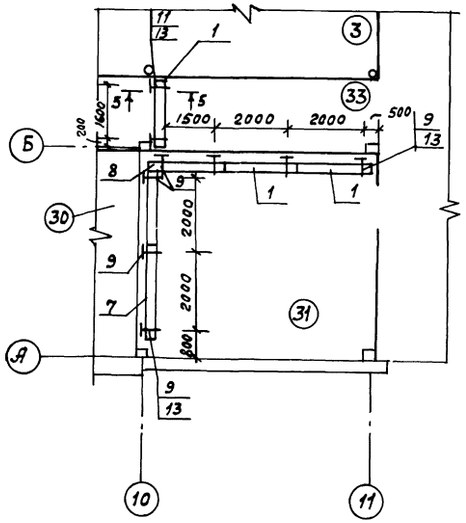

Разрез 3-3

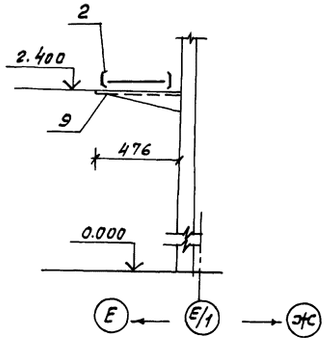

Разрез 4-4

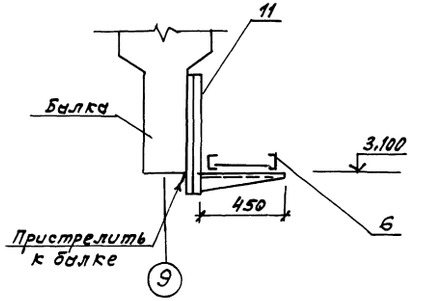

Разрез 5-5

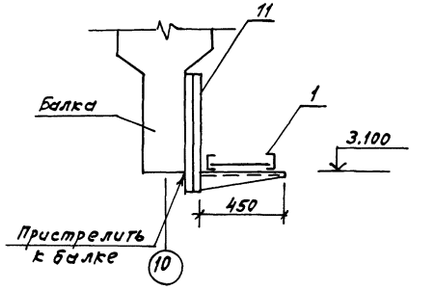

Экспликацию помещений см. лист 17.

10240/3

Испол.	Червонная		12.88	ТП 805-4-21.89 - ЭМ	
Пров.	Брюм		12.88		
Рук.гр.	Брюм		12.88		
Гл.спец.	Сипрунова		12.88		
Нач.отд.	Жевнеровский		12.88		
ГИП	Соколовский		12.88	Инкубаторий для промышленного стада птицефабрики на 10 млн. бройлеров	Стадия: РП; Лист: 23; Листов:
Н.контр.	Лебская		04.89	План прокладки лотков	Госагропром СССР Гипрониптицепром г.Ростов-на-Дону

Привязан

Инв.№

Копировала Кузнецова

Формат А2

Инв.№ подл. | Подпись и дата | Взам.инв.№

Установки кассет с облучателями системы СБО-1 в коробах воздуховодов

Короб 1, 2

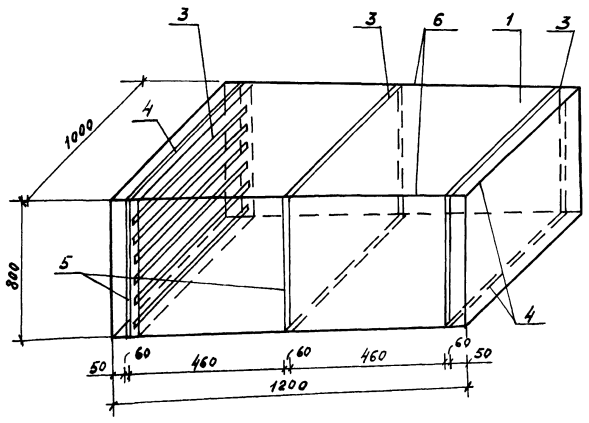

Короб 3

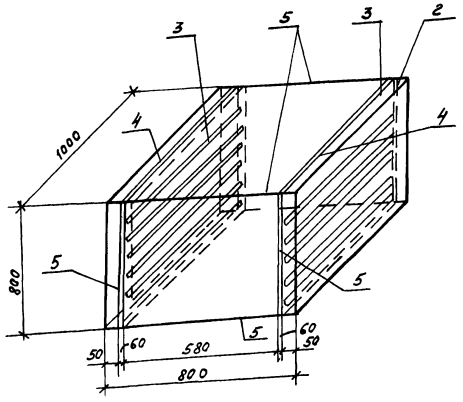

1. По данным чертежам изготовить 3 короба воздуховодов с кассетами облучателей комплекта оборудования СБО-1. Короба 1и 2 встраиваются в воздуховоды систем соответственно П7 и П8; короб 3 – в воздуховод систем П9, П10 (см. чертежи комплекта ОВ)
2. В коробах воздуховодов кассеты облучателей крепятся при помощи уголков 40х40х4, привариваемых к коробам.
3. Для доступа к лампам бактерицидных облучателей в коробах выполнить дверцы.

Марка, поз.	Обозначение	Наименование	Кол.	Масса ед.кг.	Примечание
1		Воздуховод из листовой стали толщиной 0,7мм, размерами 1000х800, длиной 1200мм	2		
2		То же, размерами 1000х800, длиной 800мм	1		
3		Кассета с облучателем бактерицидным	8		Компл. с СБО-1
4		Уголок, ГОСТ 8509-86, 40х40х4, ℓ=1000мм	16		
5		То же, 40х40х4, ℓ=800мм	20		
6		» , ℓ=1200мм	8		

Ведомость электромонтажных конструкций, подлежащих изготовлению в МЭЗ

Начало

Обозначение чертежа	Наименование	Кол.	Примечание
5.407-84.1.10МЧ	Установка с магнитных пускателей серии ПМЛ 1 величины	4	
5.407-84.1.30МЧ	То же, 2 величины	2	
5.407-84.1.20МЧ	То же, 3магнитных пускателей 1 величины	1	
5.407-54.1.10	Установка одиночных пускателей серии ПМЛ 1 величины	15	
5.407-54.1.20	То же, 2 величины	2	
5.407-54.1.30	» , 3 величины	1	
5.407-54.1.40	» , 4 величины	3	
ЭМ, лист 23	Секция лотков, прямая НЛ40-П2У3		
	ℓ= 800 мм	1	
"	То же, ℓ= 1300 мм	1	
"	" , ℓ= 1500 мм	2	
"	" , ℓ= 1800 мм	1	
"	Секция лотков, прямая НЛ40-П3У3		
	ℓ= 2500 мм	2	
5.407-49-8.2, лист 2	Угловая секция лотков НЛ, исп. 2	4	
5.407-49-8.2, лист 13	Конструкция, вариант 1, исполнение 4	28	
5.407-49-8.2, лист 18	Кронштейн с одной полкой, исп. 1	2	
5.407-88.60МЧ-01	Конструкция с полками односторонняя (потолочная)	6	
4.407-208, лист 13	Установка аппаратуры и подвод питания к крышным вентиляторам	6	
5.407-63.1.180-01	Колено	60	
5.407-63.1.190-01	Колено	8	
5.407-63.1.200-01	Колено	4	

10240/3

Привязан:

Инв.№

Исполн.	Червонная		12.88
Пров.	Брюм		12.88
Рук.гр.	Брюм		12.88
Гл.спец.	Супрунова		12.88
Нач.отд.	Жевнеров		12.88
ГИП	Соколовский		12.88
Н.контр.	Лебская		04.89

ТП 805-4-21.89 – ЭМ.ОВ

Инкубаторий для промышленного стада птицефабрики на 10 млн. бройлеров

Стадия	Лист	Листов
РП	1	2

Задание МЭЗ (начало)

Госагропром СССР Гипромптицепром г. Ростов-на-Дону

Копировала Кузнецова

Формат А2

Инв.№ подл. | Подпись и дата | Взам.инв.№

Ведомость электромонтажных конструкций, подлежащих изготовлению в МЭЗ Окончание

Обозначение чертежа	Наименование	Кол.	Примечание
Эм.И, лист 1	Короба 1и 2 воздуховода с кассетами облучателей комплекта оборудования СБО-1 (1000х800х1200)	2	
Эм.И, лист 1	То же, короб 3 (1000х800х800)	1	

Ведомость изделий и материалов для изготовления электромонтажных конструкций и деталей в МЭЗ

Начало

Наименование и техническая характеристика изделия, материала	Тип марки	Ед. изм.	Потребность по проекту
Лотки			
Секция прямая	НЛ40-П2У3	шт	14
То же	НЛ40-П3У3	шт	3
Секция угловая	НЛ-У45У3	шт	4
Держатель	НЛ-Д У3	шт	8
Стойка кабельная	К1150У3	шт	30
Стойка кабельная	К 1159.У3	шт	12
Полка кабельная	К 1163 У3	шт	42
Уголок 50х50х5, ГОСТ 8509-86		кг	10
Полоса 4х30, ГОСТ 103-76* / В ст3 пс ГОСТ 535-79*		кг	0,2
Уголок 63х63х6, ГОСТ 8509-86		кг	9
Установка крышных вентиляторов			
Коробка протяжная	К654У2	шт	6
Кнопка управления	КУ-92-ВЗГ	шт	6
Зажим наборный	У123У2.1	шт	60
Рейка клеммная, ℓ= 200мм	К 109/1У2	шт	6
Колодка маркировочная	КМ3СНУ2.1	шт	12
Скоба однолапковая	К 252 У2	шт	12
Профиль монтажный	К 238 У2	шт	3
Полоса 4х30 ГОСТ 103-76* / В ст3 пс ГОСТ 535-79*		кг	1
То же, 5х50 ГОСТ 103-76* / В ст3 пс ГОСТ 535-79*		кг	2

Продолжение

Наименование и техническая характеристика изделия, материала	Тип марки	Ед. изм.	Потребность по проекту
Полоса 6х100 ГОСТ 103-76* / В ст3 пс ГОСТ 535-79*		кг	3
Лист 2 ГОСТ 19903-74*		кг	8
Лист 3 ГОСТ 19903-74*		кг	12
Круг 16 ГОСТ 2590-71* / В ст3 пс ГОСТ 535-79*		кг	2
Колена			
Труба Т25х1,6 ГОСТ 10704-76*		кг	33
Труба Т33х2,0 ГОСТ 10704-76*		кг	7
Труба Т48х2,0 ГОСТ 10704-76*		кг	6
Установка магнитных пускателей			
Пускатель магнитный, 380В	ПМЛ-211002В	шт	1
То же,	ПМЛ-311002В	шт	1
"	ПМЛ-411002В	шт	3
"	ПМЛ-122002В	шт	20
"	ПМЛ-221002В	шт	4
Пускатель магнитный, 220В	ПМЛ-121002В	шт	5
То же,	ПМЛ-221002В	шт	1
Профиль ТУ36-1434-82	К 101/1У2	м	5
Флажок ТУ36-2466-80	Ф35У2,5	шт	8
Лента 3х40 Б ст 2 пс ГОСТ 6009-74*		кг	3
Полоса Б-2 3х40 ГОСТ 103-76* / ст 3Г пс ГОСТ 535-79*		кг	6
Установка кассет с облучателями (СБО-1)			
Облучатель бактерицидный системы СБО-1	ЕЦМЗ.379.011	шт	8
Воздуховод из листовой стали толщиной 0,7 размерами 1000х800 длиной 1200мм		шт	2
То же, размерами 1000х800 длиной 800мм		шт	1
Уголок 40х40х4 ГОСТ 8509-86, 42 т		кг	100
Установка шкафов			
Лист 2 ГОСТ 19903-74*		кг	110

10240/3

Исполн.	Червонная		12.88
Пров.	Брюм		12.88
Рук. гр.	Брюм		12.88
Гл. спец.	Супрунова		12.88
Нач. отд.	Жевнеров		12.88
ГИП	Соколовский		12.88
Н. контр.	Левская		09.89

ТП 805-4-21.89 – ЭМ.И

Инкубаторий для промышленного стада птицефабрики на 10 млн. бройлеров

Стадия	Лист	Листов
Р П	2	

Задание МЭЗ (окончание)

Госагропром СССР Гипроптицепром г. Ростов-на-Дону

Привязан:

Инв.№

Инв.№ подл. | Подпись и дата | Взам.инв.№

Копировала Кузнецова Формат А2

Альбом 3

Ведомость рабочих чертежей основного комплекта А

Лист	Наименование	Примечание
1	Общие данные (начало)	
2	Общие данные (продолжение)	
3	Общие данные (окончание)	
4	Схема функциональная (начало)	
	Схема принципиальная звуковой	
	сигнализации	
5	Схема функциональная (продолжение)	
6	Схема функциональная (продолжение)	
7	Схема функциональная (окончание)	
8	Управление системой П1 (П2÷П5).	
	Схема принципиальная	
9	Управление системой П6. Схема	
	принципиальная	
10	Управление системой СБО-1	
	вентилятором В13, холодильными маши-	
	нами М5÷М8. Схемы принципиальные	
11	Управление насосами М9, М10. Схема	
	принципиальная	
12	Управление насосами М11, М12. Схема	
	принципиальная	
13	Схема внешних проводок (начало)	
14	Схема внешних проводок (продолжение)	
15	Схема внешних проводок (продолжение)	
16	Схема внешних проводок (продолжение)	
17	Схема внешних проводок (продолжение)	
18	Схема внешних проводок (окончание)	
19	План расположения (начало)	
20	План расположения (окончание)	

Ведомость ссылочных и прилагаемых документов

Обозначение	Наименование	Примечание
	Ссылочные документы	
ГОСТ 21.404-85	Автоматизация технологичес-	
	ких процессов. Обозначения	
	условные приборов и средств	
	автоматизации в схемах	
ВСН 281-75/Минприбор	Временные указания по	
	проектированию систем автома-	
	тизации технологических процессов	
Б 06-01, выпуск XLVI/88	Установочные чертежи при-	
	боров и средств автоматизации	
СНиП 3.05.07-85	Система автоматизации	
5.407-62	Прокладка проводов в поли-	
	винилхлоридных (ПВХ) трубах	
	в производственных помещениях	
5.407-63	Прокладка проводов и кабелей	
	в полиэтиленовых трубах	
	в производственных помещениях	
5.407-22	Прокладка проводов и кабелей	
	в стальных трубах	
	Прилагаемые документы	
А.Н, лист 1	Эскизный чертеж общего вида	
	ящика управления насосами Я2	Альбом 3
А.Н, лист 2	Эскизный чертеж щита	
	управления ЩУП	Альбом 3
АН, лист 3	Эскизный чертеж щита	
	управления ЩУП1	Альбом 3
АН, лист 4	Эскизный чертеж общего вида	
	ящика управления насосами Я3	Альбом 3
Аз	Чертежи задания заводу-изго-	
	товителю на щиты и шкафы	
	управления	Альбом 4
А.СО	Спецификация оборудования	Альбом 5
А.ВМ	Ведомость потребности в	
	материалах	Альбом 7

Условные графические изображения и обозначения, не установленные стандартами

П - труба полиэтиленовая

Пв - труба поливинилхлоридная

Согласовано

Гл. спец. ТМ	Андриянченко		01.89
Гл. спец. ЭХ отд.	Кишковский		01.89
Гл. спец. АС	Матвеев		01.89
Гл. спец. ОВ	Бурцев		01.89

Инв. № подл. | Подпись и дата | Взам. инв. №

Типовой проект разработан в соответствии с действующими нормами и правилами и предусматривает мероприятия, обеспечивающие взрывную, взрывопожарную и пожарную безопасность при эксплуатации здания.

Главный инженер проекта Соколовский

10240/3

Привязан:

Инв. №			
Исполн.	Старицына		01.89
Пров.	Супрунова		01.89
Рук. гр.	Старицына		01.89
Гл. спец.	Супрунова		01.89
Нач. отд.	Жевнеров		01.89
ГИП	Соколовский		01.89
Н. контр.	Лебская		02.89

ТП 805-4-21.89 - А

Инкубаторий для промышленного стада птицефабрики на 10 млн. бройлеров

Стадия	Лист	Листов
РП	1	20

Общие данные (начало)

Госагропром СССР Гипроминтицепром г. Ростов-на-Дону

Копировал Смирнова

Формат А2

Кондиционеры КНБ- 6,3-01 (П9, П10) и КНБ- 10-01 (П7, П8)

Технологическая схема кондиционеров предусматривает следующие операции по обработке воздуха:

а) очистка воздуха от пыли;

б) нагрев или охлаждение воздуха;

в) увлажнение или осушение воздуха;

г) доведение обрабатываемого воздуха до требуемых параметров нагревателем второго подогрева.

Электрическая схема предусматривает защиту калориферов от замораживания, аварийную сигнализацию.

Управление кондиционерами осуществляется с пультов управления 7-ПУ÷10-ПУ, поставляемых комплектно с кондиционерами.

В „зимний" период работают кондиционеры поддерживая температуру воздуха 22°С и влажность 60% в инкубационном (системы П7, П8) и выводном залах (система П9 или П10).

В „летний" период работают кондиционеры, обеспечивая температуру воздуха 25°С и влажность 55% в инкубационном (системы П7, П8) и выводных залах (системы П9, П10).

В „зимнем" режиме при автоматическом управлении работа схемы осуществляется следующим образом:

Регуляторы 7-В3 ÷ 10-В3 настроены на расчетную температуру наружного воздуха 22°С летом, 0°С зимой. Если температура наружного воздуха будет меньше или равной расчетной, регуляторы 7-В3÷ 10-В3 воздействуют на открытие клапанов 7-V4 ÷ 10-V4, которые подключают приборы автоматики. Регуляторы 7-В4÷ 10-В4 подают сигнал на регулирующие клапаны 7-V1 ÷ 10-V1, тем самым обеспечивается регулирование подачи горячей воды к калориферам первого подогрева. Если первый подогрев не обеспечивает нагрев наружного воздуха до расчетной температуры, срабатывают терморегуляторы 7-В4 ÷ 10-В4 и выключают кондиционеры предохраняя калориферы систем П7÷ П10 от замораживания, при этом подается звуковой сигнал в служебную.

При температуре наружного воздуха выше температуры, на которую настроены регуляторы 7-В3 ÷ 10-В3, клапаны 7-V4 ÷ 10-V4 закрываются.

В „летнем" режиме при автоматическом управлении работа схемы осуществляется следующим образом:

Сигнал регуляторов 7-В1 ÷ 10-В1 поступает на исполнительные механизмы 7-V4 ÷ 10-V4 воздушных клапанов, которые регулируют количество наружного воздуха. Если при полностью открытом клапане температура „точки росы" выше расчетной, то сигнал от регуляторов 7-В1÷ 10-В1 подается на регулирующие клапаны 7-V2 ÷ 10-V2. Клапаны 7-V2 ÷ 10-V2 регулируют количество подаваемой холодной воды для охлаждения воздуха и поддержания „точки росы" в кондиционерах.

Поддержание температуры в инкубационном и выводных залах осуществляется с помощью регуляторов 7-В2 ÷ 10-В2.

При изменении температуры в инкубационном и выводных залах регуляторы температуры 7-В2 ÷ 10-В2 воздействуют на исполнительные механизмы регулирующих клапанов 7-V3 ÷ 10-V3 калориферов второго подогрева.

Защита от замораживания осуществляется:

- по температуре наружного воздуха электроконтактными термометрами 7-В3 ÷ 10-В3, как при работающих, так и неработающих кондиционерах;
- по температуре обратной воды - регуляторами температуры 7-В4 ÷ 10-В4 при работающих кондиционерах.

Система бактерицидного обеззараживания приточного и рециркуляционного воздуха СБО-1

Проектом предусмотрена блокировка приточных систем П7, П8 (кондиционеры КНБ- 10-01), П9, П10 (кондиционер КНБ- 6,3-01) и кассет системы СБО-1. Для этого необходимо в заводской схеме пультов управления кондиционерами свободные контакты магнитных пускателей К1 (вентиляторы) сблокировать с системой СБО-1 согласно схеме принципиальной (лист 10) и схеме внешних проводок (лист 13) данного проекта.

В автоматическом и ручном режимах работы кондиционеров П7÷ П10 включается система СБО-1. При отключении любого кондиционера П7÷ П10, отключается кассета СБО-1, сблокированная с этой системой (с системами П7 и П8 сблокированы по три кассеты, с системами П9, П10 две кассеты).

10240/3

Исполн.	Старынина		01.89
Пров.	Супунова		01.89
Рук. гр.	Старынина		01.89
Гл. спец.	Супунова		01.89
Нач. отд.	Жевнеров		01.89
ГИП	Сокальский		01.89
Н. контр.	Лебская		02.89

Привязан:

Инв. №

ТП 805-4-21.89 - А

Инкубаторий для промышленного стада птицефабрики на 10 млн. бройлеров

Стадия	Лист	Листов
РП	2	

Общие данные (продолжение)

Госагропром СССР Гипронииптицепром г. Ростов-на-Дону

Копировал Смирнова

Формат А2

Инв. № подл. | Подпись и дата | Взам. инв. №

Альбом 3

Приточные системы П1÷П6

Схемой предусмотрены два режима работы: ручной и автоматический. Выбор режима работы осуществляется переключателями 1-SA1÷6-SA1.

В автоматическом режиме предусмотрена защита калориферов от замораживания. В „зимний" период при понижении температуры обратного теплоносителя до 20-20°С и наружного воздуха перед калориферами ниже 5°С. электродвигатели приточных систем П1÷П6 отключаются. Это предохраняет калориферы от замораживания.

Схемой предусмотрена блокировка приточных систем П1÷П6 с открыванием клапанов наружного воздуха 1-У1÷6-У1. Включение систем происходит после открытия клапанов 1-У1÷6-У1. Управление приточными системами осуществляется со щитов управления ЩУП и ЩУП1, установленных в служебной.

В ручном (наладочном) режиме открытие клапанов 1-У1÷6-У1 осуществляется переключателями 1-SA2÷6-SA2, закрытие-кнопками 1-SB5÷6-SB5. Приточные системы П1÷П6 включаются в венткамерах кнопками 1-SB3÷6-SB3 и отключаются 1-SB2÷6-SB2.

Приточную систему П6 (обслуживает дезкамеры) можно включать и отключать также непосредственно у дезкамер.

Регулирование подачи теплоносителя в систему отопления осуществляется регулятором температуры РТК-2216-ДП, установленным на узле управления теплосети (см. комплект черт. ОВ).

Вытяжная система В13.

Схемой предусмотрены два режима работы: ручной и автоматический. Выбор режима работы осуществляется переключателем SA1. В ручном (наладочном) режиме управление производится кнопками SB1, SB2, в автоматическом-контактом датчика SK1. Система работает в автоматическом режиме при температуре 25°С и выше и отключается при понижении температуры в компрессорной ниже 25°С.

Холодильное оборудование

Холодильные машины 2ХМ-ФУ40 (М7, М8) поддерживают оптимальный режим в инкубационных шкафах. Для этого на выходе из испарителей устанавливаются датчики-реле температуры ТР-ОМ5-02 (SK1), которые включают или отключают компрессоры холодильных машин при повышении $t > 14$°С или понижении температуры воды $t < 12$°С. Датчики-реле устанавливаются на испарителях согласно техническому описанию и инструкции по эксплуатации холодильных машин 2ХМ-ФУ40.

Холодильные машины МКВ4-1-2 (М5, М6) поддерживают температуру 8°С в помещении для хранения инкубационных яиц (датчики температуры SK1, типа ТР1-02Х поставляются комплектно с машинами и показаны в компл. чертежей ЭМ).

В схемы управления холодильными машинами 2ХМ-ФУ40 (М7, М8) введены контакты из схем управления насосами М9÷М12, В холодильные машины МКВ4-1-2 (М5, М6) введены контакты из схем управления насосами М11, М12. Холодильные машины М5÷М8 включаются только после включения насосов, сблокированных с ними.

Для работы насосов М9, М10 необходимо заполнение холодной водой промежуточного бака. Насосы М9, М10 сблокированы с холодильными машинами 2ХМ-ФУ40 (М7, М8). Управление насосами осуществляется с ящика Я2, установленного в компрессорной. В автоматическом режиме отключение рабочего насоса М9 или М10 осуществляется при нижнем уровне воды в промежуточном баке. Для этого в промежуточном баке устанавливается электронный сигнализатор уровня ЭРСУ-4.

Насосы М11, М12 предназначены для охлаждения рубашек компрессоров холодильных машин 2ХМ-ФУ40 (М7, М8) и МКВ4-1-2 (М5, М6). Управление насосами М11, М12 осуществляется с ящика Я3, установленного в компрессорной. Первоначально кнопкой SB6 с ящика Я3. включается насос М11 или М12 и своими контактами включает насосы М9 или М10, холодильные машины 2ХМ-ФУ40 (М7, М8) и МКВ4-1-2 (М5, М6). Отключение насоса М11 или М12 осуществляется кнопкой SB5 на ящике Я3.

Схемы управления насосами М9÷М12 предусматривают два режима работы: автоматический и местный. Выбор режима работы осуществляется переключателями SA1, SA2. Насосы работают – один рабочий, один резервный. Выбор рабочего насоса осуществляется переключателем SA3. Если выбранный переключателем SA3 Насос по какой-то причине не включился, то автоматически включается с выдержкой времени 1 мин. резервный насос.

Инв. № подл. | Подпись и дата | Взам. инв. №

Привязан

Инв. №

10240/3

Испол.	Старицына		01.89
Пров.	Сугрунова		01.89
Рук. гр.	Старицына		01.89
Гл. спец.	Сугрунова		01.89
Нач. отд.	Жевнеров		01.89
ГИП	Соколовский		01.89
Н. контр.	Лесская		02.89

ТП 805-4-21.89 – А

Инкубатории для промышленного стада птицефабрики на 10 млн. бройлеров

Стадия	Лист	Листов
РП	3	

Общие данные (окончание)

Госагропром СССР Гипрониптицепром г. Ростов-на-Дону

Копировал Смирнова

Формат А2

Альбом 3

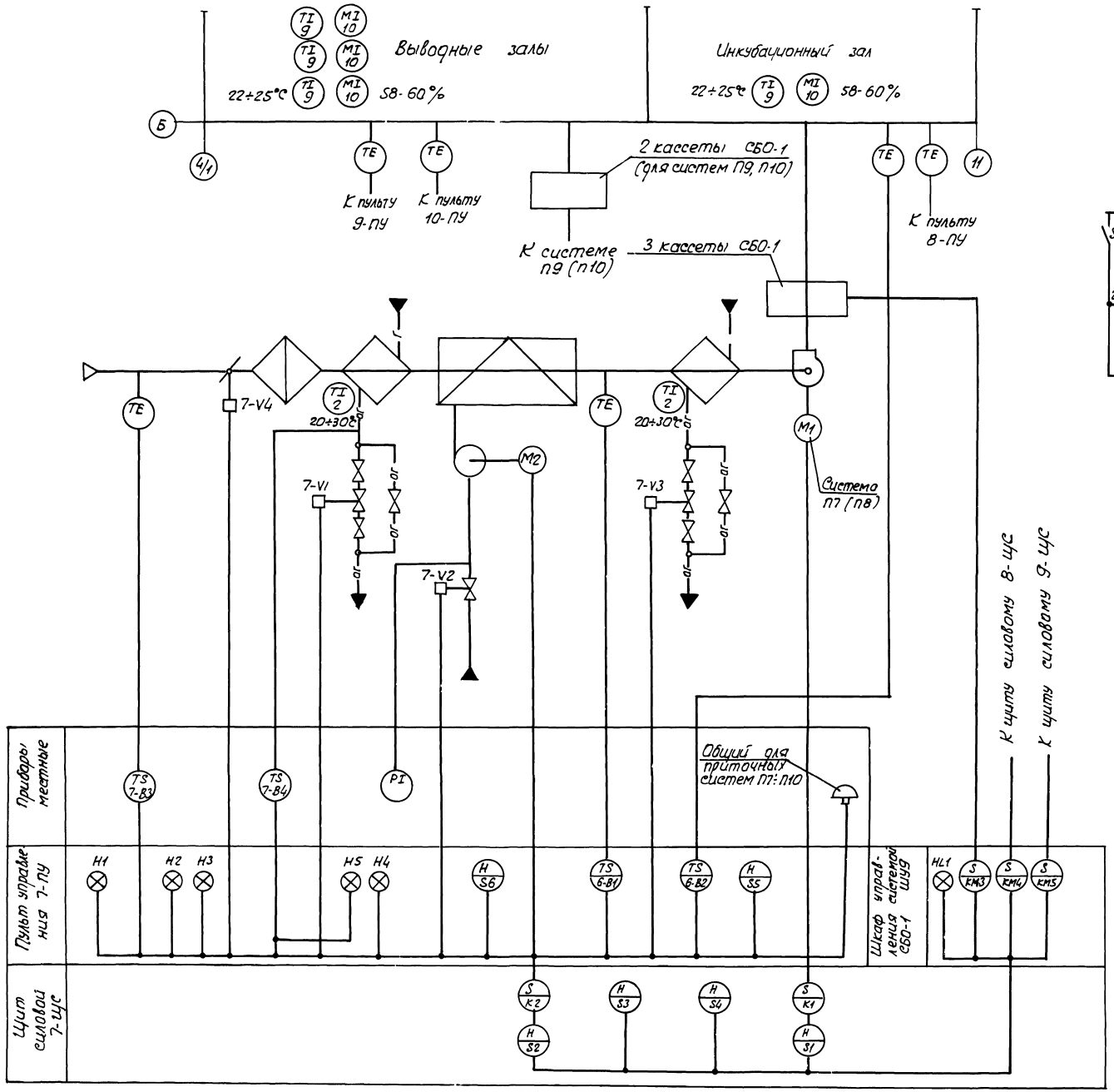

Схема принципиальная звуковой сигнализации

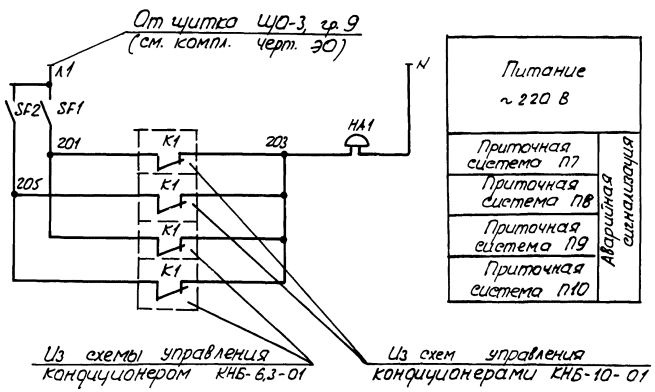

Перечень элементов принципиальной схемы

Поз. обозначение	Наименование	Кол.	Примечание
SF1, SF2	Выключатель автоматический АП50Б-2МТ		
	УЗ.1 4×10, Iр = 4А, I отс = 2Iр.	2	
HA1	Звонок бытовой, ~220В	1	

1. Схема функциональная выполнена для системы П7. Для систем П8÷П10 схема аналогична с заменой в обозначении приборов, аппаратов, пульта управления индекса 7 на индексы 8÷10 соответственно номеру систем П8÷П10.

2. Пояснения о блокировке системы СБО-1 с кондиционерами П7÷П10- см. лист 2

Привязан

Инв. N 10240/3

Исполн.	Старицына		01.89
Пров.	Супрунова		01.89
Рук. гр.	Старицына		01.89
Гл. спец.	Супрунова		01.89
Нач. отд.	Жевняров		01.89
ГИП	Соколовский		01.89
Н. контр.	Лебская		02.89

ТП 805-4-21.89-А

Инкубатории для промышленного стада птицефабрики на 10 млн. бройлеров

Стадия	Лист	Листов
РП	4	

Схема функциональная
Схема принципиальная звуковой сигнализации

Госагропром СССР Гипрониптицепром г. Ростов-на-Дону

Копировал Смирнова

Формат А2

Инв. N подл. | Подпись и дата | Взам. инв. N

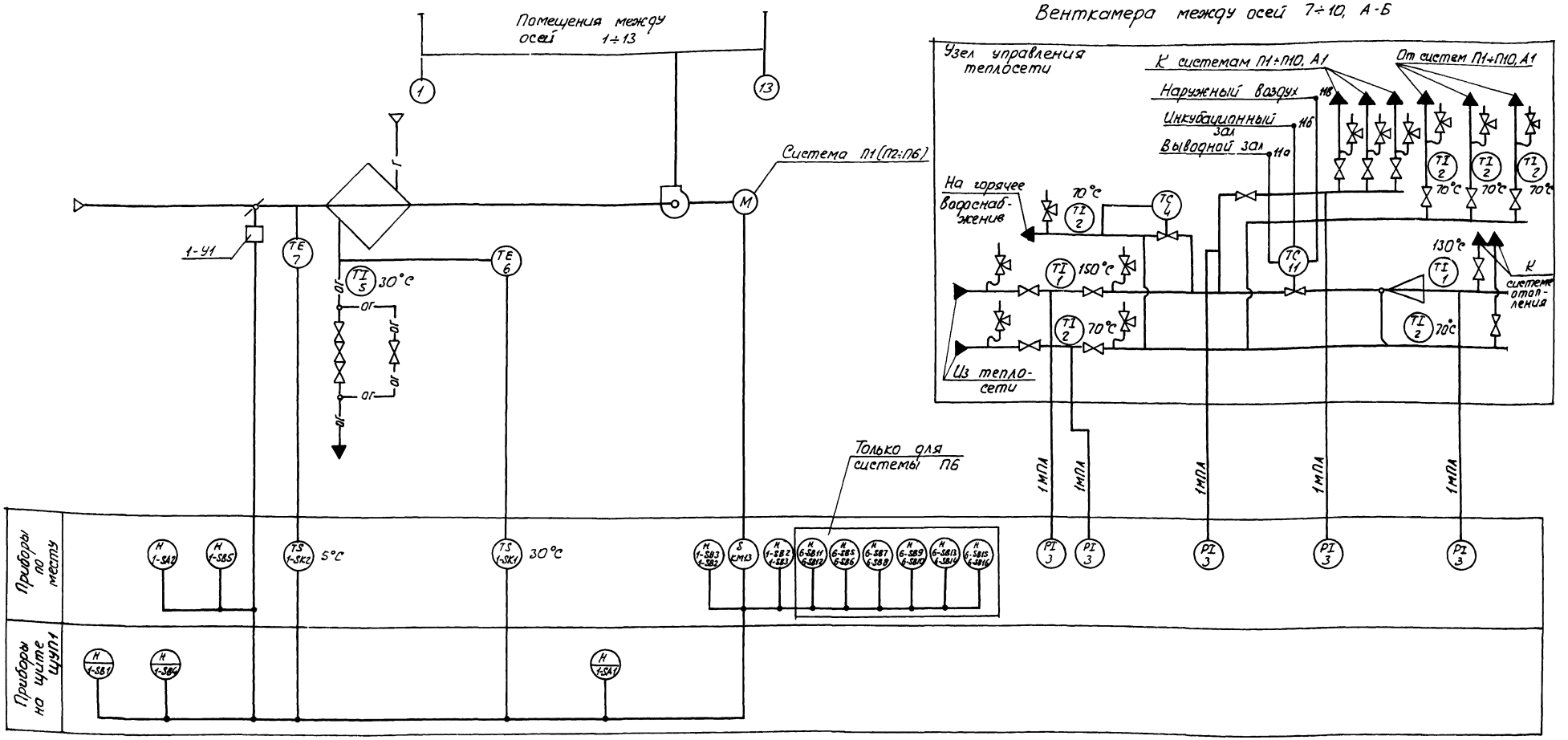

Схема выполнена для приточной системы П1. Для приточных систем П2÷П6 схема аналогична с заменой в обозначении приборов, аппаратов индекса 1 на индексы 2÷6 соответственно номеру системы и с учетом таблицы применимости.

Таблица применимости

Приточная система	Пускатель магнитный	Щит управления
П1	КМ 13	щуп1
П2	КМ 24	щуп
П3	КМ 23	
П4	КМ 22	
П5	КМ25	
П6	КМ 26	

Исполн.	Старицына		01.89
Пров.	Супунова		01.89
Рук. гр.	Старицына		01.89
Гл. спец.	Супунова		01.89
Нач. отд.	Жевнеров		01.89
ГИП	Соколовский		01.89
Н. контр.	Лебская		02.89

Привязан:

Инв. N

10240/3

ТП 805-4-21.89- А

Инкубаторий для промышленного стада птицефабрики на 10 млн. бройлеров

Стадия: РП | Лист: 5 | Листов:

Схема функциональная (продолжение)

Госагропром СССР Гипронииптицепром г. Ростов-на-Дону

Копировал Смирнова

Формат А2

Инв. N подл. | Подпись и дата | Взам. инв. N

Альбом 3

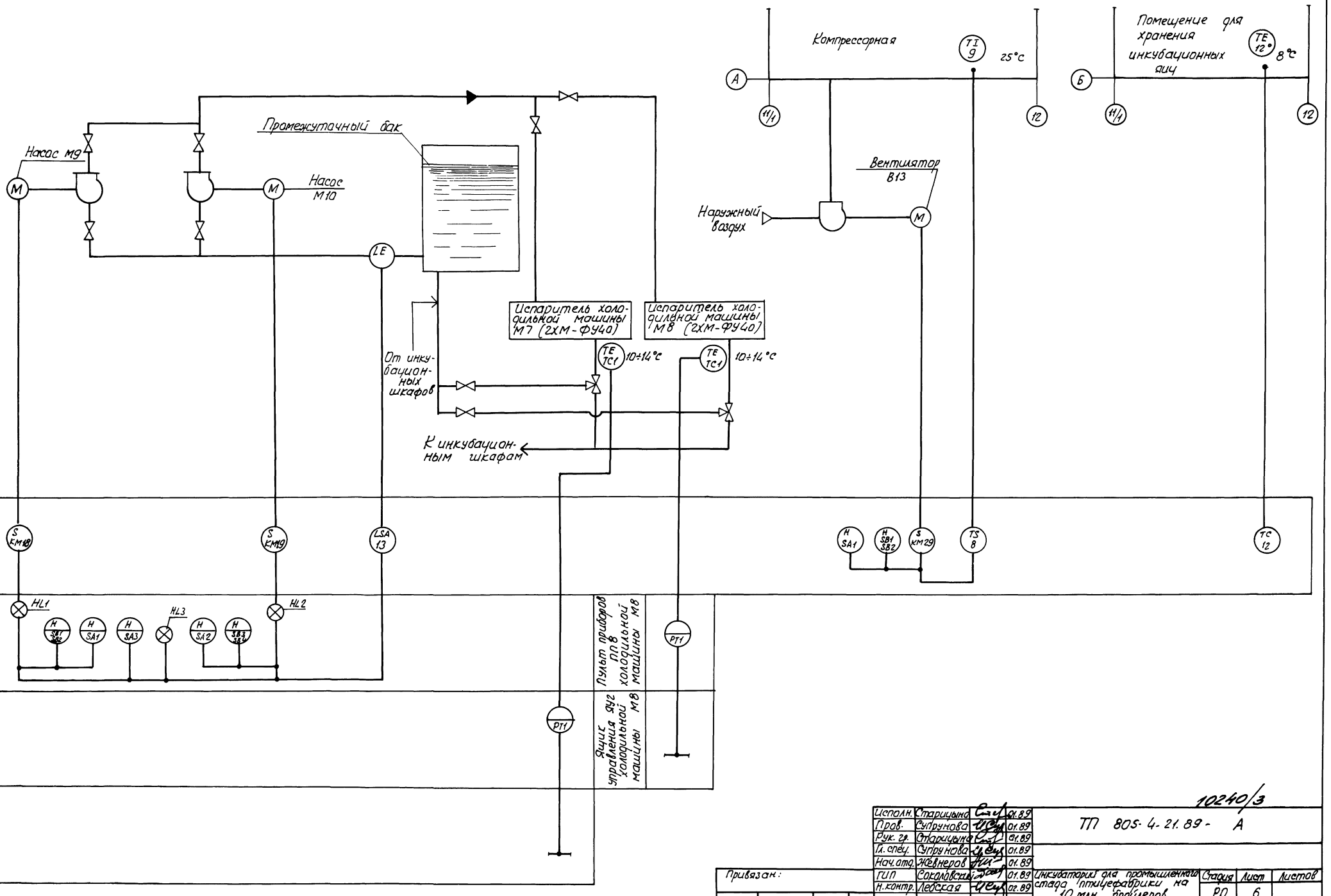

10240/3

Исполн.	Старицына		01.89
Пров.	Супрунова		01.89
Рук. гр.	Старицына		01.89
Гл. спец.	Супрунова		01.89
Нач. отд.	Жевнеров		01.89
ГИП	Соколовский		01.89
Н. контр.	Лебская		01.89

ТП 805-4-21.89 - А

Привязан:

Инв. №

Инкубатории для промышленного стада птицефабрики на 10 млн. бройлеров

Стадия	Лист	Листов
РП	6	

Схема функциональная (продолжение)

Госагропром СССР Гипронииптицепром г. Ростов-на-Дону

Копировал Смирнова

Формат А2

Инв. № подл. | Подпись и дата | Взам. инв. №

Альбом 3

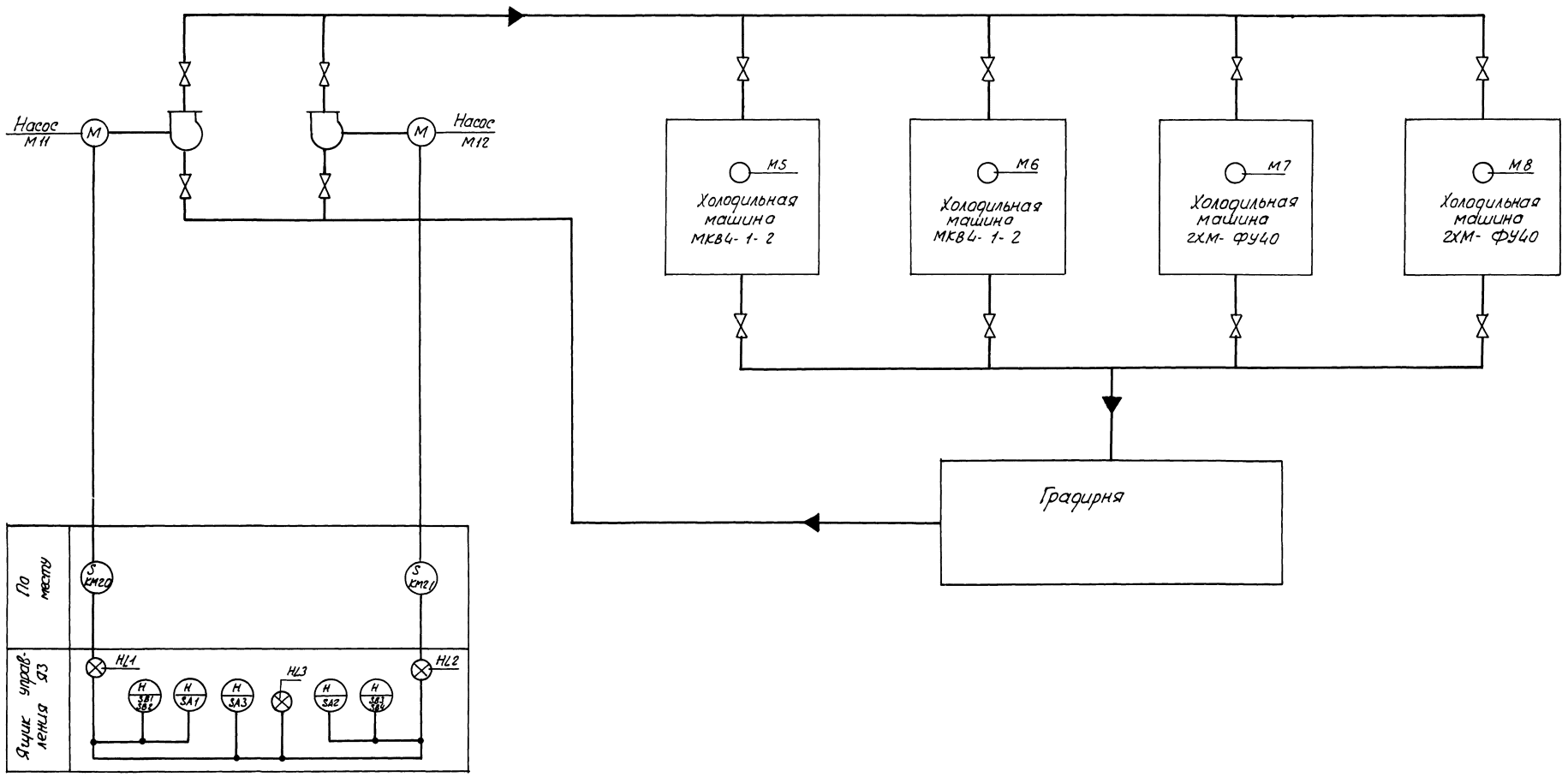

Исполн.	Старицына		01.89
Пров.	Супунова		01.89
Рук. гр.	Старицына		01.89
Гл. спец.	Супунова		01.89
Нач. отд.	Яневнеров		01.89
ГИП	Соколовский		01.89
Н. контр.	Лебская		02.87

Привязан:

Инв. №

10240/3

ТП 805-4-21.89 - А

Инкубаторий для промышленного стада птицефабрики на 10 млн. бройлеров

Стадия	Лист	Листов
РП	7	

Схема функциональная (окончание)

Госагропром СССР Гипронииптицепром г. Ростов-на-Дону

Копировал Смирнова

Формат А2

Инв. № подл. | Подпись и дата | Взам. инв. №

Альбом 3

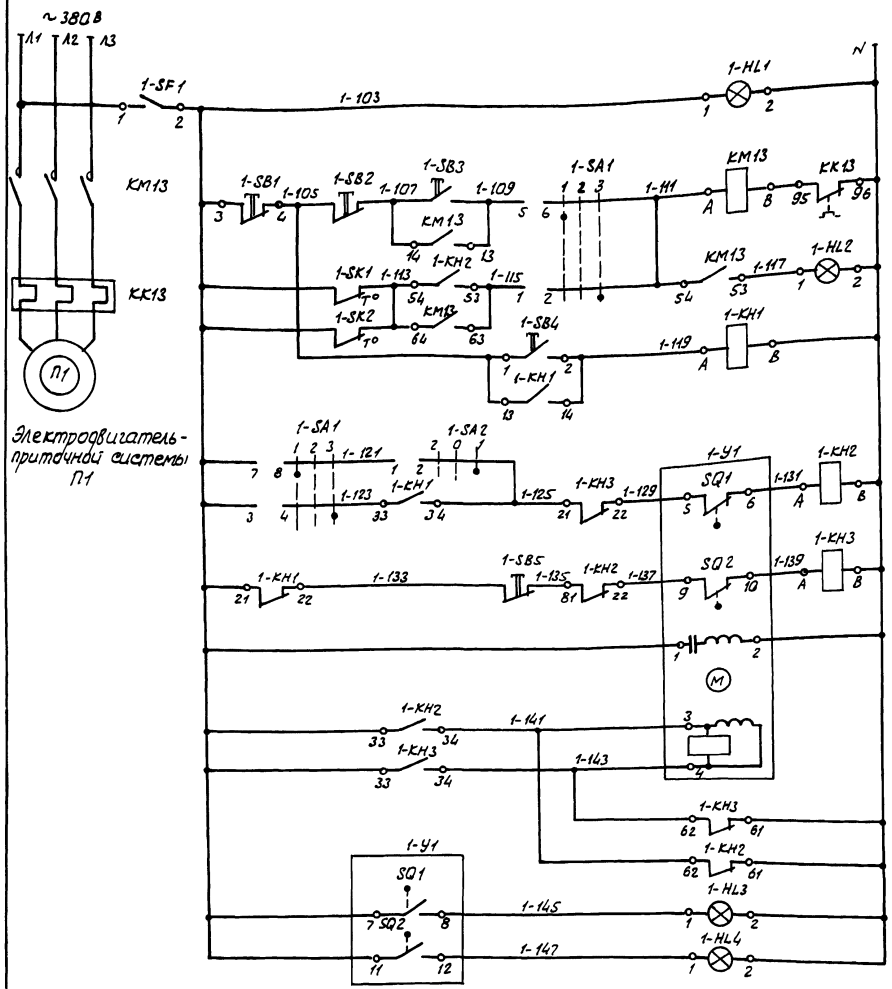

Электродвигатель-приточный системы П1

Наличие напряжения ~ 220В		
Ручное	Управление системой П1	
Автоматическое Защита калориферов от замораживания		
Автоматический пуск		
Ручное	Клапан наружного воздуха 1-Y1	
Автоматическое		Открыт
Закрыт		
Обмотка возбуждения		
Обмотка управления		
Контакты промежуточных реле		
Открыт		
Закрыт		

Диаграмма замыкания контактов универсального переключателя 1-SA1

УП 5312-С29

Сектор	Контакты	-45°		0°		+45°	
		Л	П	Л	П	Л	П
I	1 2					✕	✕
II	3 4					✕	✕
III	5 6	✕	✕				
IV	7 8	✕	✕				
Выбор режима		Руч.		Откл.		Авт.	

Диаграмма замыкания контактов кулачкового переключателя 1-SA2

ПКУ3-58С0102

Контакты	-45°	0°	+45°
1-2	—	—	✕
* 3-4	✕	—	—
Маркировка	2	0	1
Выбор режима	Откл.		Откр.

* не используется

1. Схема принципиальная и перечень элементов принципиальной схемы выполнены для системы П1. Для систем П2÷П5 схема и перечень аналогичны с заменой в обозначении приборов, аппаратов и в маркировке цепей управления индекса 2 на индексы 3, 4 соответственно номеру системы и с использованием таблицы применимости.

2. В перечне элементов учтена аппаратура и приборы только для системы П1.

3. В щите управления ЩУП1 установлена аппаратура и приборы для системы П1, в щите ЩУП÷ для систем П2÷П5.

Перечень элементов принципиальной схемы

Поз. обозначение	Наименование	Кол.	Примечание
	Щит управления ЩУП1		
1-SF1	Автомат А63-М, $I_р$ = 4А, $I_{отс}$ = 2$I_р$	1	
1-КН1÷ 1-КН3	Реле промежуточное РПУ-2-М1-0642043А 220В	3	
1-SA1	Переключатель универсальный УП5312-С29	1	
1-SB4	Выключатель кнопочный КЕ011У3 исп.2,		
	черный „Пуск", П	1	
1-SB1	То же, красный „Стоп", П	1	
1-HL1÷ 1-HL4	Арматура типа АС 4402342	4	
	По месту		
КМ13	Пускатель магнитный ПМЛ-1210028, ~220В		См. комплект
	$I_{нэ}$ = 4А. Приставка ПКЛ-2004	1	черт. ЭМ
1-SK1	Термометр манометрический ТГП-100ЭК(0+150°С	1	6
1-SA2	Переключатель кулачковый ПКУ-3-58С0102	1	
1-SB2	Пост ПКЕ 212-1У, №1 ц.ч. 1з+1р, „Закр."	1	
1-Y1	Исполнительный механизм МЭО-16/25-0,25И	1	См. комплект черт. ОВ
1-SB3 1-SB5	Пост ПКЕ 212-2У №1 ц.ч., 1з+1р „Пуск"		
	№2 ц.к. 1з+1р „Стоп"	1	
1-SK2	Термометр манометрический ТГП-100ЭК(-50+50°С	1	7

Таблица применимости

Приточная система	Магнитный пускатель	Щит управления
П2	КМ24-ПМЛ-1210028, $I_{нэ}$=2,6А ПКЛ-2004	ЩУП
П3	КМ23-ПМЛ-1210028, $I_{нэ}$=2,6А ПКЛ-2004	
П4	КМ22-ПМЛ-1210028, $I_{нэ}$=4А ПКЛ-2004	
П5	КМ25-ПМЛ 1210028, $I_{нэ}$=6А ПКЛ-2004.	

Диаграмма замыкания контактов электроконтактных термометров 1-SK1, 1-SK2

ТГП-100ЭК	
Обознач. по схеме	Положение контакта
1-SK1	0°С 30°С 150°С
1-SK2	-50°С 0°С 5°С +50°С

10240/3

Исполн.	Старцына		01.89
Пров.	Супрунова		01.89
Рук. гр.	Старцына		01.89
Гл. спец.	Супрунова		01.89
Нач. отд.	Жевнеров		01.89
Гип	Соколовский		01.89
Н. контр.	Лебская		02.89

ТП 805-4-21.89-А

Инкубатории для промышленного этапа птицефабрики на 10 млн. бройлеров

Стадия	Лист	Листов
РП	8	

Управление системой П1 (П2÷П5). Схема принципиальная

Госагропром СССР Гипронииптицепром г. Ростов-на-Дону

Копировал Смирнова

Формат А2

Привязан:

Инв. №

Инв. № подл. | Подпись и дата | Взам. инв. №

Альбом 3

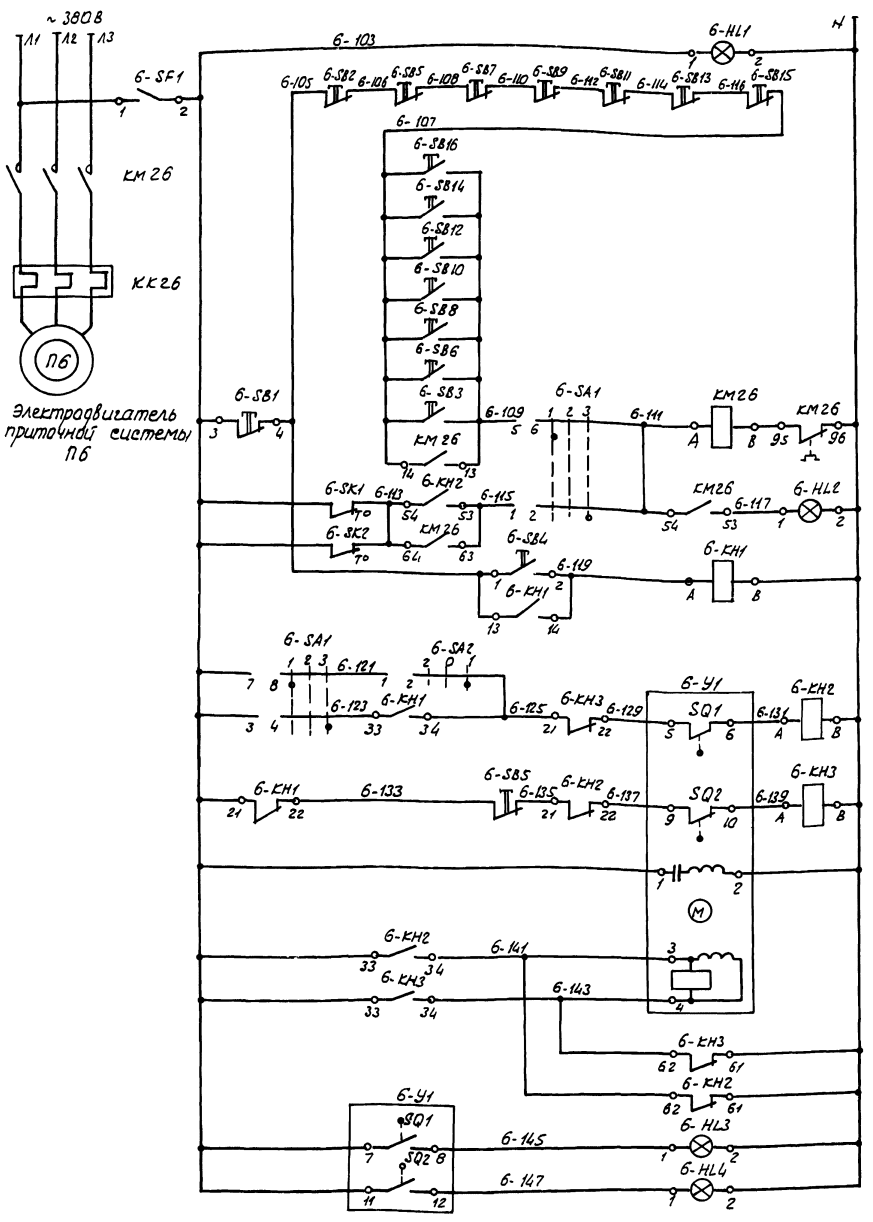

Управление системой ПБ	Клапан наружного воздуха 6-У1
Наличие напряжения ~ 220 В	
Ручное	
Автоматическое защита калориферов от замораживания	
Автоматический пуск	
	Ручное
	Автоматическое
	Открыт
	Закрыт
	Обмотка возбуждения
	Обмотка управления
	Контакты промежуточных реле
	Открыт
	Закрыт

Диаграмма замыкания контактов электроконтактных термометров 6-SK1, 6-SK2

ТГП-100Эк	
Обознач. по схеме	Положение контакта
6-SK1	0°С — 30°С — 150°С
6-SK2	-50°С — 0°С — 5°С — 50°С

Диаграмма замыкания контактов универсального переключателя 6-SA1

УП5312-С29	-45°		0°		+45°	
Вводы / Конт.	Л	П	Л	П	Л	П
I	1	2				
II	3	4				
III	5	6				
IV	7	8				
Выбор режима	Руч.		Откл.		Авт.	

Диаграмма замыкания контактов кулачкового переключателя 6-SA2

ПКУ3-5В С0102	-45°	0°	+45°
1-2	–	–	×
* 3-4	×	–	–
Маркировка	2	0	1
Выбор режима	Откл.		Откл.

* не используется

Перечень элементов принципиальной схемы

Поз. обозначение	Наименование	Кол.	Примечание
	Щит управления ЩУП		
6-SF1	Автомат АВ3-М, Iр = 4А, Iотс = 2Iр	1	
6-KH1÷6-KH3	Реле промежуточное РПУ-2-М1-ОВ4220У3А, ~220В	3	
6-SA1	Переключатель универсальный УП5312-С29	1	
6-SB3	Выключатель кнопочный КЕ011У3 исп. 2,		
	черный „Пуск", П	1	
6-SB1	То же, красный „Стоп", П	1	
6-HL1÷6-HL4	Арматура типа АС 4402У2	4	
	По месту		
КМ26	Пускатель магнитный ПМЛ-2210028, ~220В		
	Iнэ = 14А. Приставка ПКЛ-2004	1	См. компл. черт. ЭМ
6-SK1	Термометр манометрический ТГП-100Ж/0+150°С,	1	6
6-SA2	Переключатель кулачковый ПКУ-3-5В С0102	1	
6-SB5	Пост ПКЕ 212-1У, №1 ч.ч. 1з+1р, „Запр".	1	
6-Y1	Исполнительный механизм МЭО-16/25-0,25У	1	См. компл. черт. ОВ
6-SB5÷6-SB16	Пост ПКЕ 212-2У3, №1 ч.ч 1з+1р „Пуск", №2 ч.ч.		
6-SB2, 6-SB3	1з+1р, „Стоп"	7	
6-SK2	Термометр манометрический ТГП-100Эк (-50÷50°С)	1	7

10240/3

Привязан:			
Инв. №			

Испол.	Старицына		01.89
Пров.	Супрунова		01.89
Рук. гр.	Старицына		01.89
Гл. спец.	Супрунова		01.89
Нач. отд.	Ксенофонтов		01.89
ГИП	Соколовский		01.89
Н. контр.	Лебедева		02.89

ТП 805-4-21.89-А

Инкубатарий для промышленного птицефабрики на 10 млн. бройлеров

Стадия	Лист	Листов
РП	9	

Управление системой ПБ
Схема принципиальная

Госагропром СССР Гипрониптицепром г. Ростов-на-Дону

Копировал Смирнова

Формат А2

Инв. № подл. | Подпись и дата | Взам. инв. №

Альбом 3

Управление системой СБО-1
Схема принципиальная

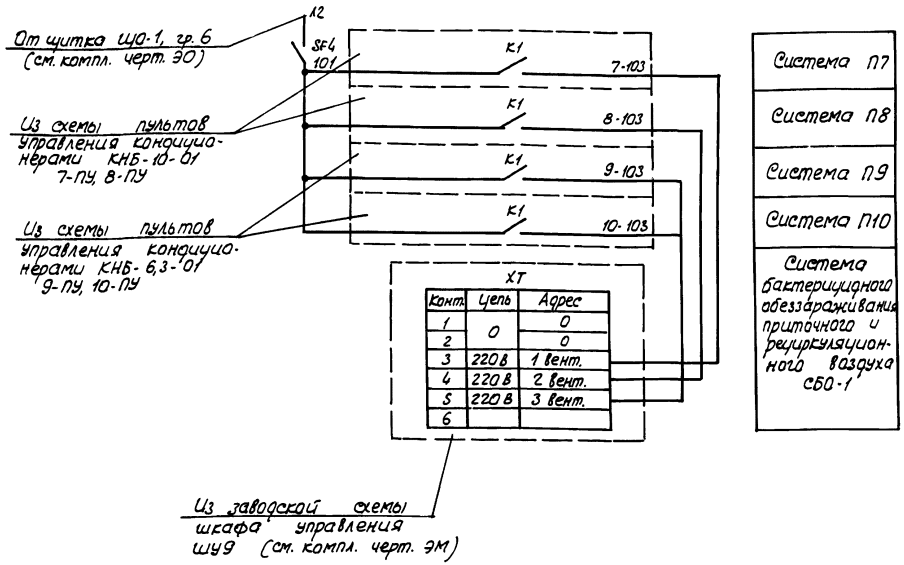

Система П7
Система П8
Система П9
Система П10
Система бактерицидного обеззараживания приточного и рециркуляционного воздуха СБО-1

Диаграмма замыкания контактов переключателя SA1

ПКУ3-58СО102

Соединение контактов	45° Ручн.	0° Откл.	45° Авт.
1-2			X
3-4	X		
Маркировка	2	0	1

Диаграмма замыкания контактов датчика-реле SK1

Обознач. по схеме	Положение контакта
SK1	0°C — 25°C 30°C

Управление вентилятором В13
Схема принципиальная

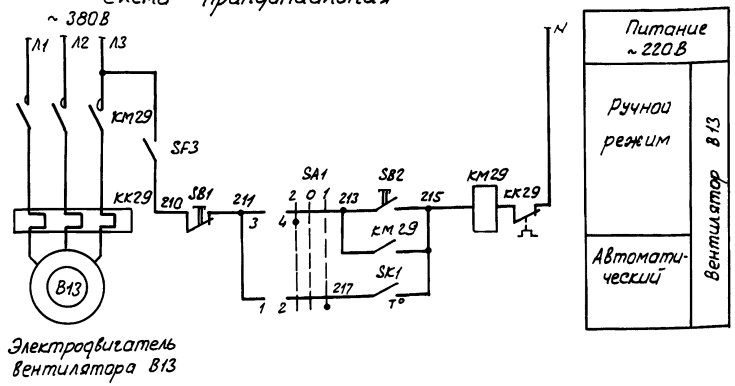

Электродвигатель вентилятора В13

Управление холодильной машиной М5 (МКВ4-1-2)
Схема принципиальная

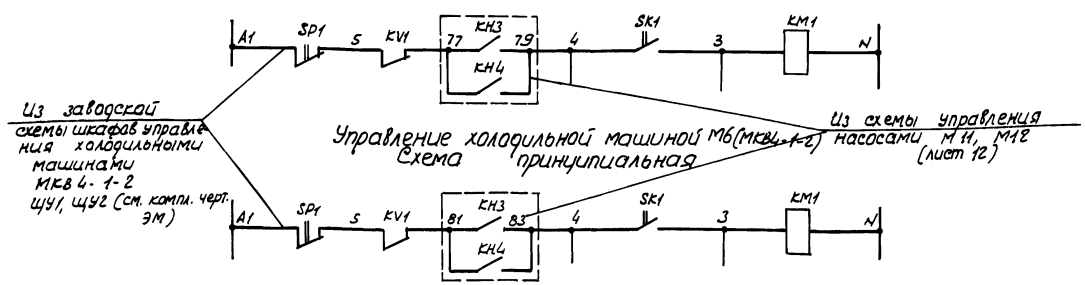

Управление холодильной машиной М6 (МКВ4-1-2)
Схема принципиальная

Управление холодильной машиной М7 (2КМ-ФУ40)
Схема принципиальная

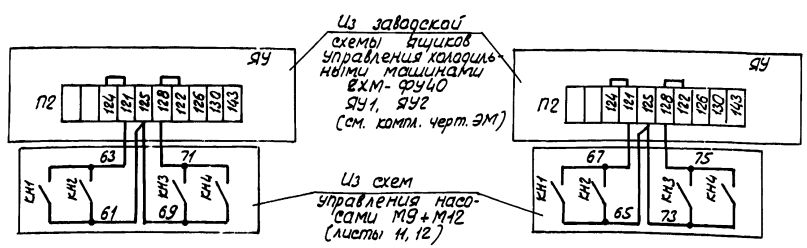

Управление холодильной машиной М8 (2КМ-ФУ40)
Схема принципиальная

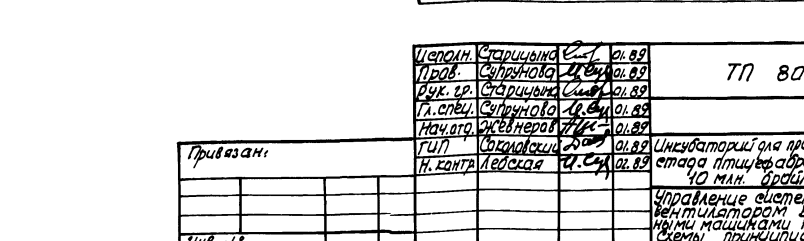

Перечень элементов принципиальной схемы

Поз. обозначение	Наименование	Кол.	Примечание
	Шкаф управления ШУ9		Компл. с СБО-1
XT	Клеммная колодка	1	Комплект СБО-1
	По месту		
SF3, SF4	Выключатель автоматический АП50Б-3МТ,		
	УЗ,1 4х10, Iр = 4А, Iотс = 2Iр	2	
KM29	Пускатель магнитный с катушкой ~ 220В,		
	ПМЛ-1210028, I н.э = 8А,	1	См. компл. черт. ЭМ
SA1	Переключатель кулачковый ПКУ3-58СО102	1	
SB1, SB2	Пост ПКЕ 212-2У3, №1-У4, 1з+1р, „Пуск"		
	№2-у.к. 1з+1р „Стоп"	1	
SK1	Датчик-реле температуры ДТКБ-47,		8
	Предел измерения 0-30°С	1	

10240/9

Исполн.	Старицына		01.89
Пров.	Супрунова		01.89
Рук. гр.	Старицын		01.89
Гл. спец.	Супрунова		01.89
Нач. отд.	Жевнерав		01.89
ГИП	Соколовский		01.89
Н. контр.	Лебская		02.89

ТП 805-4-21.89-А

Инкубаторий для промышленного стада птицефабрики на 40 млн. бройлеров

Стадия	Лист	Листов
РЦ	10	

Управление системой СБО-1 вентилятором В13, холодильными машинами М5÷М8. Схемы принципиальные

Госагропром СССР Гипронииптицепром г. Ростов-на-Дону

Привязан:

Инв. №:

Копировал Стирнова

Формат А2

Инв. № подл. | Подпись и дата | Взам. инв. №

Альбом 3

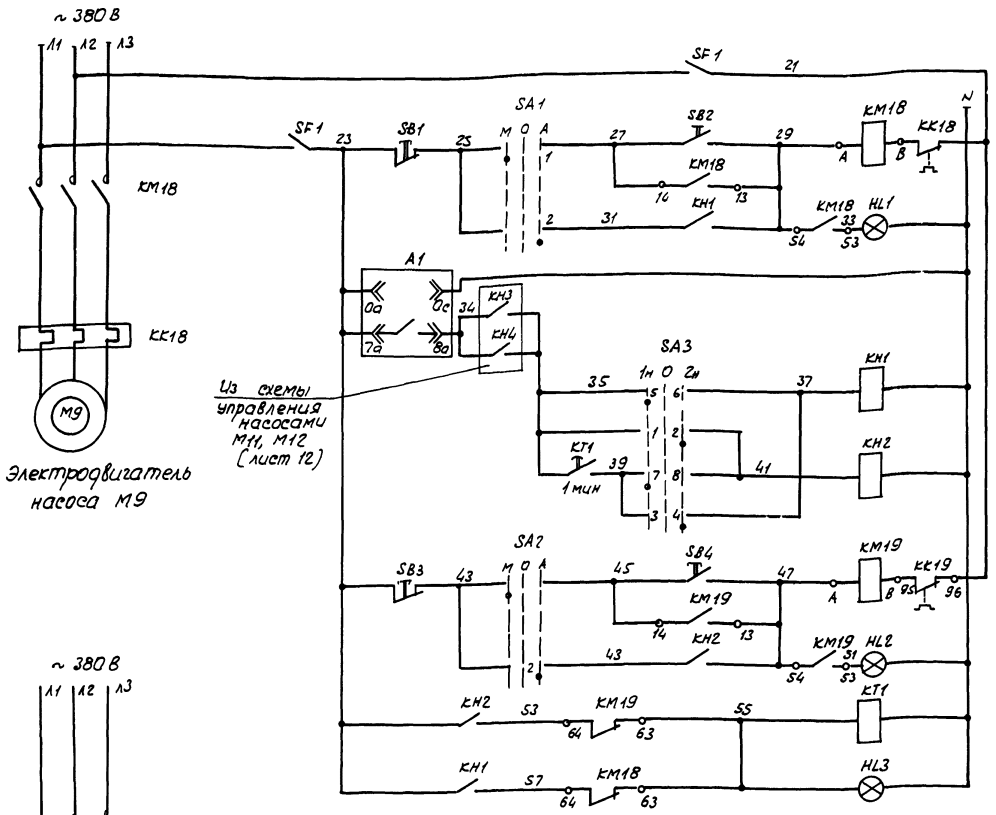

Питание ~ 380В	
Питание ~ 220В	
Местный	Насос М9
Автоматическое	Насос М9
Контроль нижнего уровня воды в промежуточном баке	
Цепи управления рабочим насосом	Насос М9
	Насос М10
Местный	Насос М10
Автоматическое	Насос М10
Включение резервного насоса	

Перечень элементов принципиальной схемы

Поз. обозначение	Наименование	Кол.	Примечание
	Ящик управления насосами Я2 (см. черт. компл. Аз. 2.Я2)		
SF1	Выключатель автоматический		
	АП50Б- 2МТ, ~380В, I расц. = 4А, Iотс=2Iр	1	
KH1, KH2	Реле промежуточное РПУ-2-М1-0662ОУ3А		
	~220В	2	
KT1	Реле времени РВП-72-3323-00У4,		
	~220В, в.в. 1 мин, величина 3	1	
HL1, HL2	Арматура светосигнальная		
	АС 44023У2, ~220В	2	
HL3	То же, АС44021У2, ~220В	1	
SA1, SA2	Переключатель универсальный		
	УП5311- С225	2	
SA3	То же, УП5312- С29	1	
SB1÷SB4	Пост кнопочный ПКЕ112-2У2	2	
	По месту		
KM18	Пускатель магнитный ПМЛ 221002В,		
KM19	~380В, Iнэ = 19А, Приставка ПКЛ-1104	2	См. компл. черт. ЭМ
A1	Электронный сигнализатор уровня ЭРСУ-4	1	13

Диаграмма замыкания контактов универсальных переключателей SA1, SA2

УП5311- С225								
Секции	Контакты		Положение рукоятки					
			-45°		0°		+45°	
	Л	П	Л	П	Л	П	Л	П
I	1	2	X					X
* II	3	4	X					X
			Мест.		Откл.		Авт.	

* не используется

Диаграмма замыкания контактов универсального переключателя SA3

УП5312- С29								
Секции	Контакты		Положение рукоятки					
			-45°		0°		+45°	
	Л	П	Л	П	Л	П	Л	П
I	1	2					X	X
II	3	4					X	X
III	5	6	X	X				
IV	7	8	X	X				
			Насос М9		Откл.		Насос М10	

В схему управления холодильными машинами М7, М8 (лист 10)

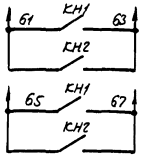

10240/3

Исполн.	Старицына		01.89
Пров.	Супрунова		01.89
Рук. гр.	Старицына		01.89
Гл. спец.	Супрунова		01.89
Нач. отд.	Жевнеров		01.89
ГИП	Соколовский		01.89
Н. контр.	Лебекая		02.89

ТП 805-4-21.89- А

Инкубаторий для промышленного стада птицефабрики на 10 млн. бройлеров

Стадия	Лист	Листов
РП	11	

Управление насосами М9, М10. Схема принципиальная

Госагропром СССР Гипроництицепром г. Ростов-на-Дону

Привязан:

Инв. №

Копировал Смирнова

Формат А2

Инв. № подл. | Подпись и дата | Взам. инв. №

Альбом 3

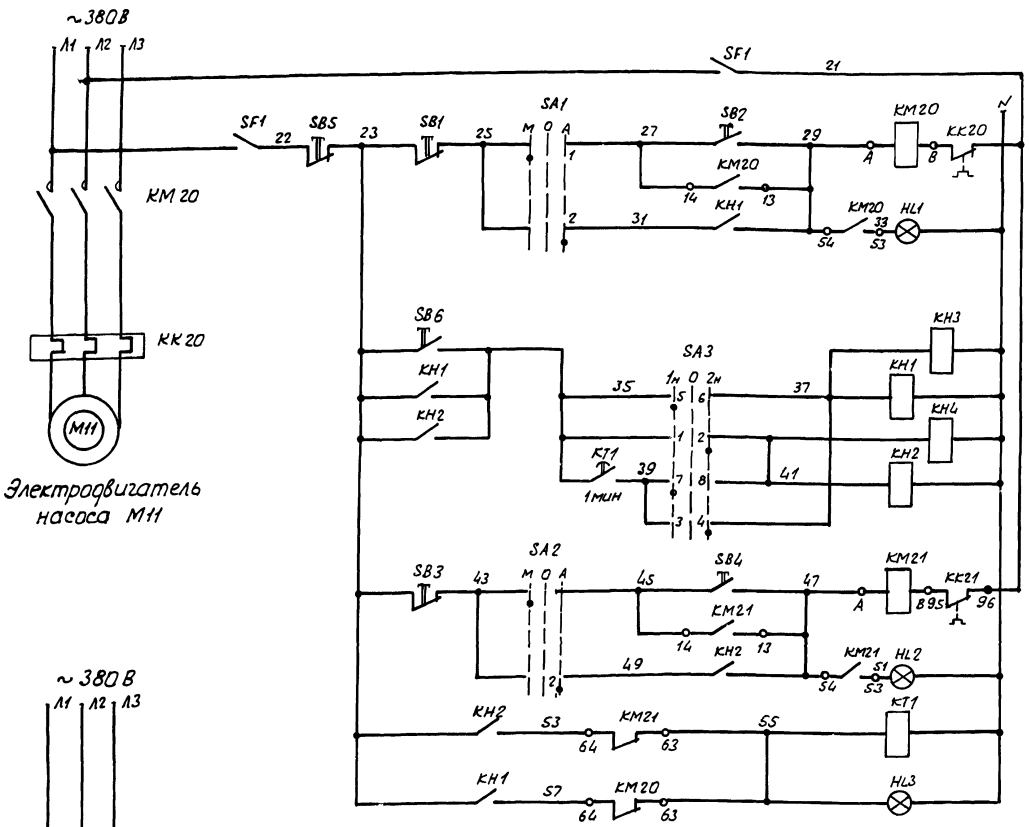

Питание ~380В	
Питание ~ 220 В	
Местный	Насос М11
Автоматическое	Насос М11
Цепи управления рабочим насосом	Насос М11
	Насос М12
Местный	Насос М12
Автоматическое	Насос М12
Включение резервного насоса	

Перечень элементов принципиальной схемы

Поз. обозначение	Наименование	Кол.	Примечание
	Ящик управления насосами Я3 (см. черт. компл. Аз 2.Я3)		
SF1	Выключатель автоматический		
	АП50Б-2МТ, ~380В, Iрасц.=4А, Iотс=2Iр	1	
KH1, KH2	Реле промежуточное РПУ-2-М1-06620У3А,		
KH3, KH4	~220 В	4	
KT1	Реле времени РВП-72-3323-00У4,		
	~220В, в.в. 1мин, величина 3	1	
HL1, HL2	Арматура светосигнальная		
	АС 44023У2, ~220В	2	
HL3	То же, АС 44021У2, ~220В	1	
SA1, SA2	Переключатель универсальный		
	УП 5311- С225	2	
SA3	То же, УП5312- С29	1	
SB1÷SB6	Пост кнопочный ПКЕ112-2У2	3	
	По месту		
KM20	Пускатель магнитный ПМЛ 221002В,		
KM21	~380В, Iнэ=14А, Приставка ПКЛ-1104	2	См. компл. черт. ЭМ

В схему управления холодильными машинами М5, М6 (лист 10)

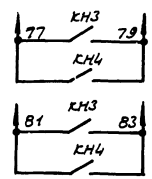

В схему управления холодильными машинами М7, М8 (лист 10)

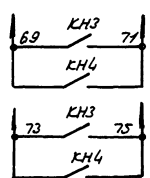

В схему управления насосами М9, М10 (лист 11)

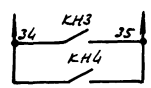

Диаграмма замыкания контактов универсальных переключателей SA1, SA2

УП 5311- С 225								
Секции	Контакты		Положение рукоятки					
			-45°		0°		+45°	
	л	п	л	п	л	п	л	п
I	1	2	X					X
* II	3	4	X					X
			Мест.		Откл.		Авт.	

* не используется

Диаграмма замыкания контактов универсального переключателя SA3

УП 5312- С29								
Секции	Контакты		Положение рукоятки					
			<45°		0°		+45°	
	л	п	л	п	л	п	л	п
I	1	2					X	X
II	3	4					X	X
III	5	6	X	X				
IV	7	8	X	X				
			Насос М11		Откл.		Насос М12	

10240/3

Исполн.	Старицына		01.89
Пров.	Супрунова		01.89
Рук. гр.	Старицына		01.89
Гл. спец.	Супрунова		01.89
Нач. отд.	Жевнеров		01.89
ГИП	Соколовский		01.89
Н. контр.	Лебская		02.89

ТП 805-4-21.89-А

Инкубаторий для промышленного стада птицефабрики на 10 млн. бройлеров

Стадия	Лист	Листов
РП	12	

Управление насосами М11, М12. Схема принципиальная

Госагропром СССР Гипрониптицепром г. Ростов-на-Дону

Копировал Смирнова

Формат А2

Привязан:

Инв. №

Инв. № подл. | Подпись и дата | Взам. инв. №

Альбом 3

Наименование параметра и место отбора импульса	Приточная система П7 (П8÷П10)													
	Наружный воздух			Обратный трубопровод калорифера I подогрева		Трубопровод холодной воды	Перед калорифером II подогрева	Обратный трубопровод калорифера II подогрева		См. примеч. п. 2	Служебная звонок общий для систем П7÷П10	Венткамера в осях А÷Б, 7÷10		
Обозначение монтажного чертежа	По чертежам завода - изготовителя										—			
Позиция	—	—	9		—	—		—	5	—	—	—	—	—

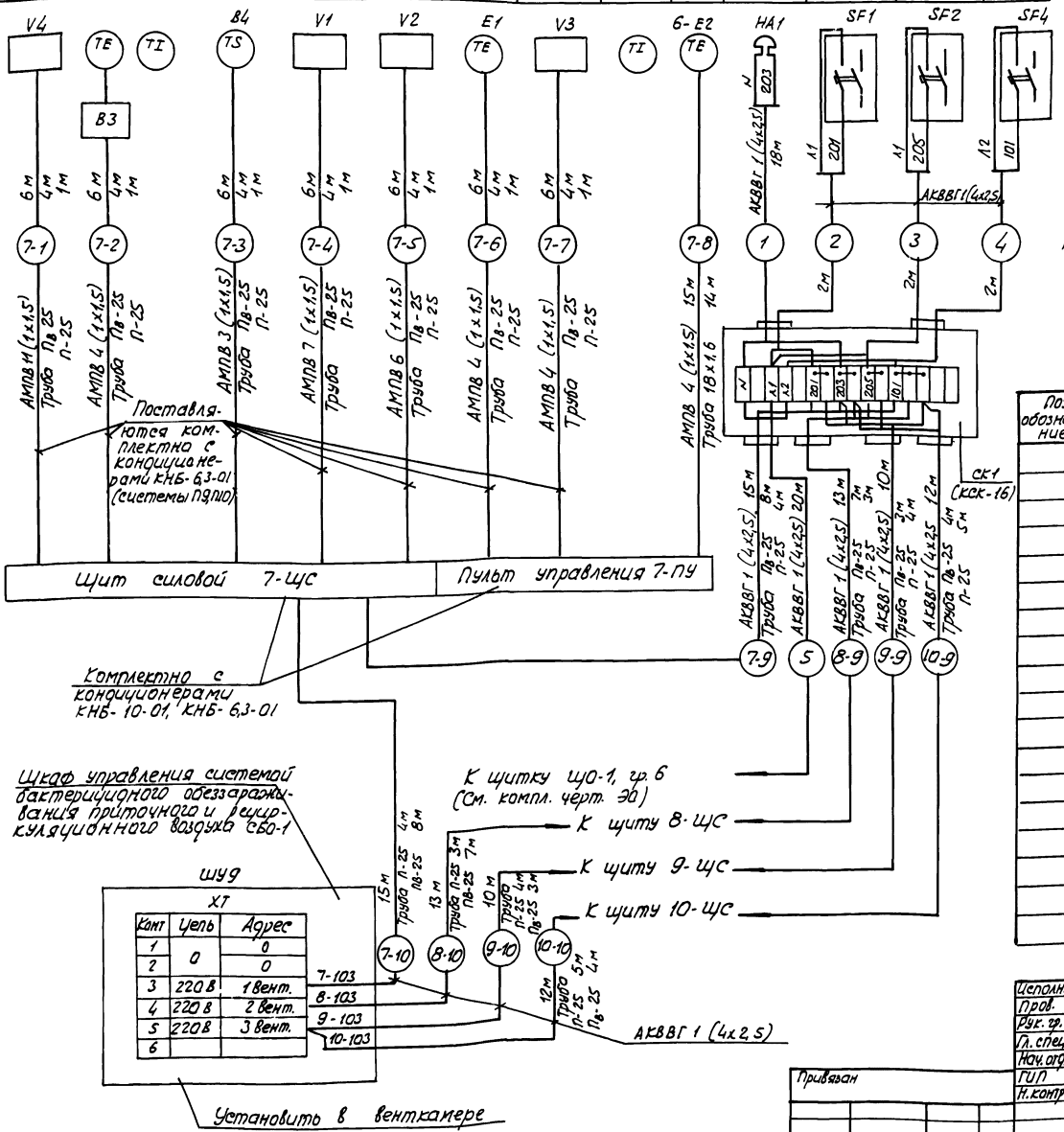

1. Данный чертеж выполнен для системы П7. Для систем П8÷П10 схема аналогична с заменой в обозначении приборов, аппаратов, пульта управления, щита силового, в маркировке трасс и в маркировке цепей управления индекса 7 на индексы 8÷10 соответственно номеру системы П8÷П10.

2. Датчики температуры установить в инкубационном и выводном залах (см. лист 19).

Длина трасс для датчиков температуры 8-Е2÷10-Е2 указана в таблице применимости.

3. В спецификации учтены материалы на системы П1÷П10, вентилятор В13, систему СБО-1 и насосы М9÷М12.

Спецификация монтажных материалов

Поз. обозначение	Наименование	Кол.	Примечание
	Коробки соединительные		
	КСК-8	6	
	КСК-16	7	
	КСК-32	6	
	Ввод гибкий К 1082	18	
	Кабели по ГОСТ 1508-78*Е, 660 В		
	АКВВГ 4х2,5	535	м
	АКВВГ 7х2,5	10	м
	АКВВГ 10х2,5	55	м
	АКВВГ 14х2,5	110	м
	АКВВГ 27х2,5	110	м
	Провод АМПВ 1х1,5, 380 В, ТУ 16-705,145-80	1220	м
	Труба ПВД (ПНП) 25С, ГОСТ 18599-83*	115	м
	Труба ПВХ-8-РЭП 25У, ТУ6-19-051-249-79	135	м
	Труба 18х1,6, ГОСТ 10704-76*	115	м

Таблица применимости

Маркировка проводов	Датчик температуры кабель, м / труба, м		
	8-Е2	9-Е2	10-Е2
8-8	40/9	—	—
9-8	—	180/44	—
10-8	—	—	200/49

10240/3

Исполн.	Старицына		01.89
Пров.	Супрунова		01.89
Рук. гр.	Старицына		01.89
Гл. спец.	Супрунова		01.89
Нач. отд.	Жевнеров		01.89
ГИП	Соколовский		01.89
Н. контр.	Лебская		02.89

ТП 805-4-21.89 - А

Инкубаторий для промышленного стада птицефабрики на 10 млн. бройлеров

Стадия	Лист	Листов
РП	13	

Схема внешних проводок (начало)

Госагропром СССР Гипрониптицепром г. Ростов-на-Дону

Привязан

Инв. №

Копировал Смирнова

Формат А2

Инв. № подл. | Подпись и дата | Взам. инв. №

Наименование параметра и место отбора импульса	Приточная система П1 (П2÷П5)							
	Венткамера между осей Б÷В, Е-Ж (для систем П2÷П5 между осей 7÷10, А-Б)					Температура		
						воздуха перед калорифером	обратной воды	
Обозначение монтажного чертежа	—	—	—	—	—	—	ТМ4-170-87	ТМ4-144-87
Позиция	—	—	—	—	—	7	6	5

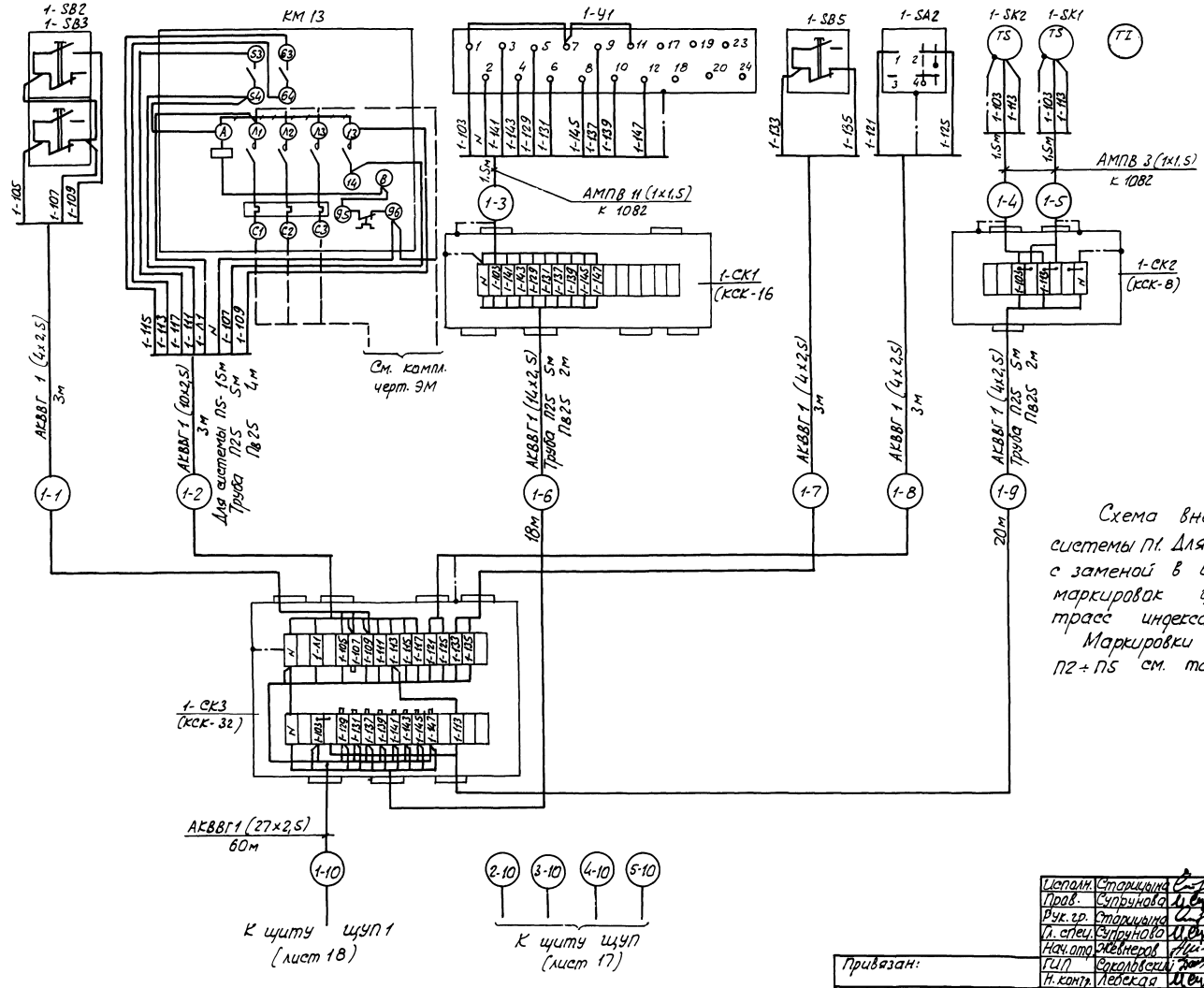

Схема внешних проводок выполнена для системы П1. Для систем П2÷П5 схема аналогична с заменой в обозначении приборов, аппаратов, маркировок цепей управления и маркировок трасс индекса 1 на индексы 2÷5.

Маркировки магнитных пускателей для систем П2÷П5 см. таблицу применимости - лист 8.

10240/3

Испол.	Старицына		01.89	ТП 805-4-21.89-А	
Пров.	Супрунова		01.89		
Рук. гр.	Старицына		01.89		
Гл. спец.	Супрунова		01.89		
Нач. отд.	Клейнеров		01.89		
ГИП	Сакольский		01.89	Инкубатории для промышленного стада птицефабрики на 10 млн. бройлеров	Стадия: РП; Лист: 14; Листов:
Н. контр.	Лепская		01.89	Схема внешних проводок (продолжение)	Госагропром СССР Гипрониптицепром г. Ростов-на-Дону

Привязан:

Инв. №

Инв. № подл. | Подпись и дата | Взам. инв. №

Копировал Смирнова

Формат А2

Альбом 3

Наименование параметра и место отбора импульса	Приточная система П6							
	Венткамера между осей 7÷10					Температура		
						воздуха перед калориферами	обратной воды	
Обозначение монтажного чертежа	—	—	—	—	—	—	ТМ4-170-87	ТМ4-144-87
Позиция	—	—	—	—	—	7	6	5

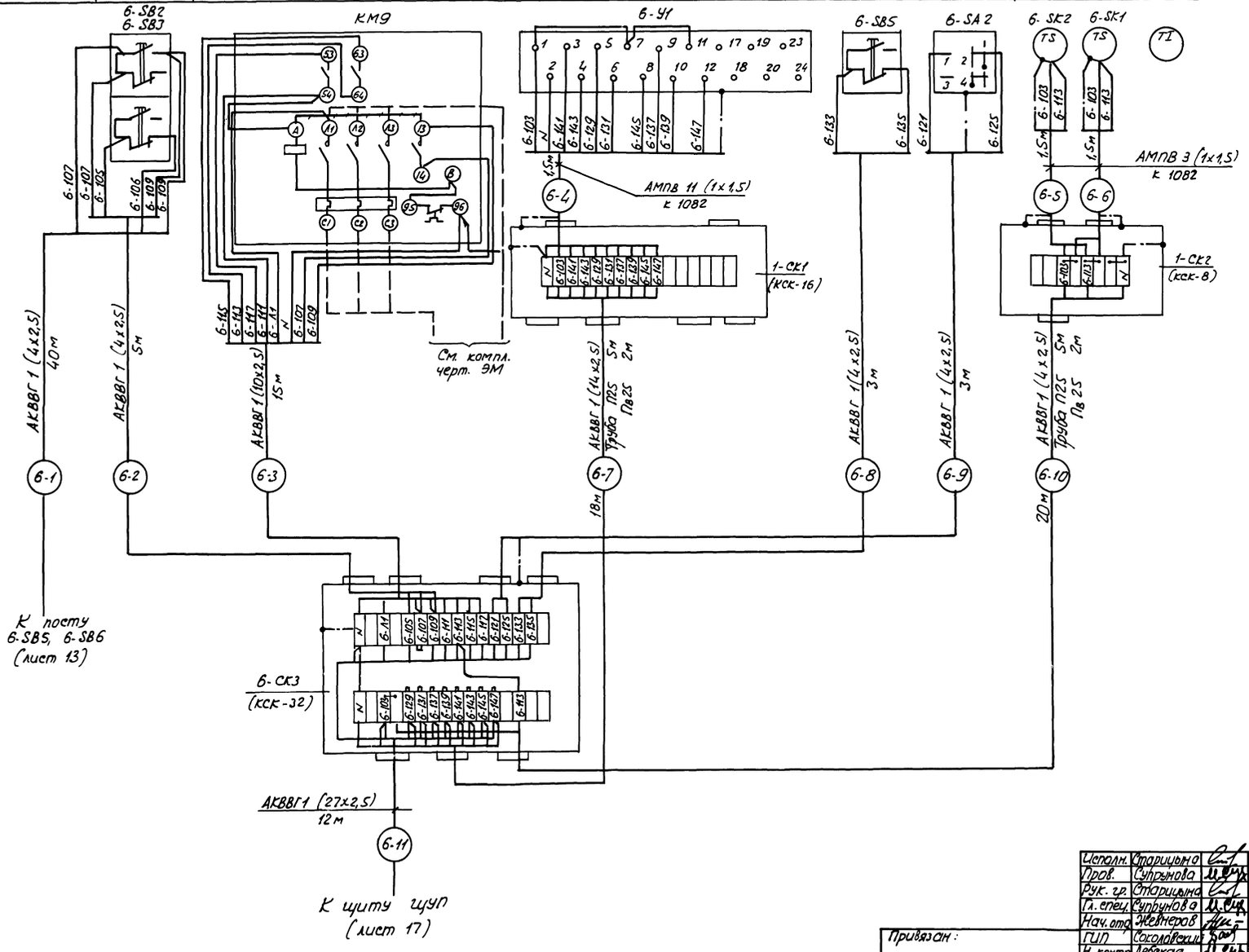

10240/3

Исполн.	Старицына		01.89	ТП 805-4-21.89-А
Пров.	Супрунова		01.89	
Рук. гр.	Старицына		01.89	
Гл. спец.	Супрунова		01.89	
Нач. отд.	Жевнеров		01.89	
ГИП	Соколовский		01.89	Инкубаторий для промышленного стада птицефабрики на 10 млн. бройлеров
Н. контр.	Лебская		02.89	

Стадия	Лист	Листов
РП	15	

Схема внешних проводок (продолжение)

Госагропром СССР Гипрониптицепром г. Ростов-на-Дону

Привязан:

Инв. N

Копировал Смирнова

Формат А2

Инв. N подл. | Подпись и дата | Взам. инв. N

Альбом 3

Наименование параметра и место отбора импульса	Насосы М9 и М10			Уровень в промежуточном баке	Вентилятор В13					
	Компрессорная				Компрессорная					
Обозначение монтажного чертежа	—		ТМ4-132-74	ТМ4-122-74	—				ТМ4-41-73	—
Позиция	—	—	13	к13	—	—	—	—	8	9

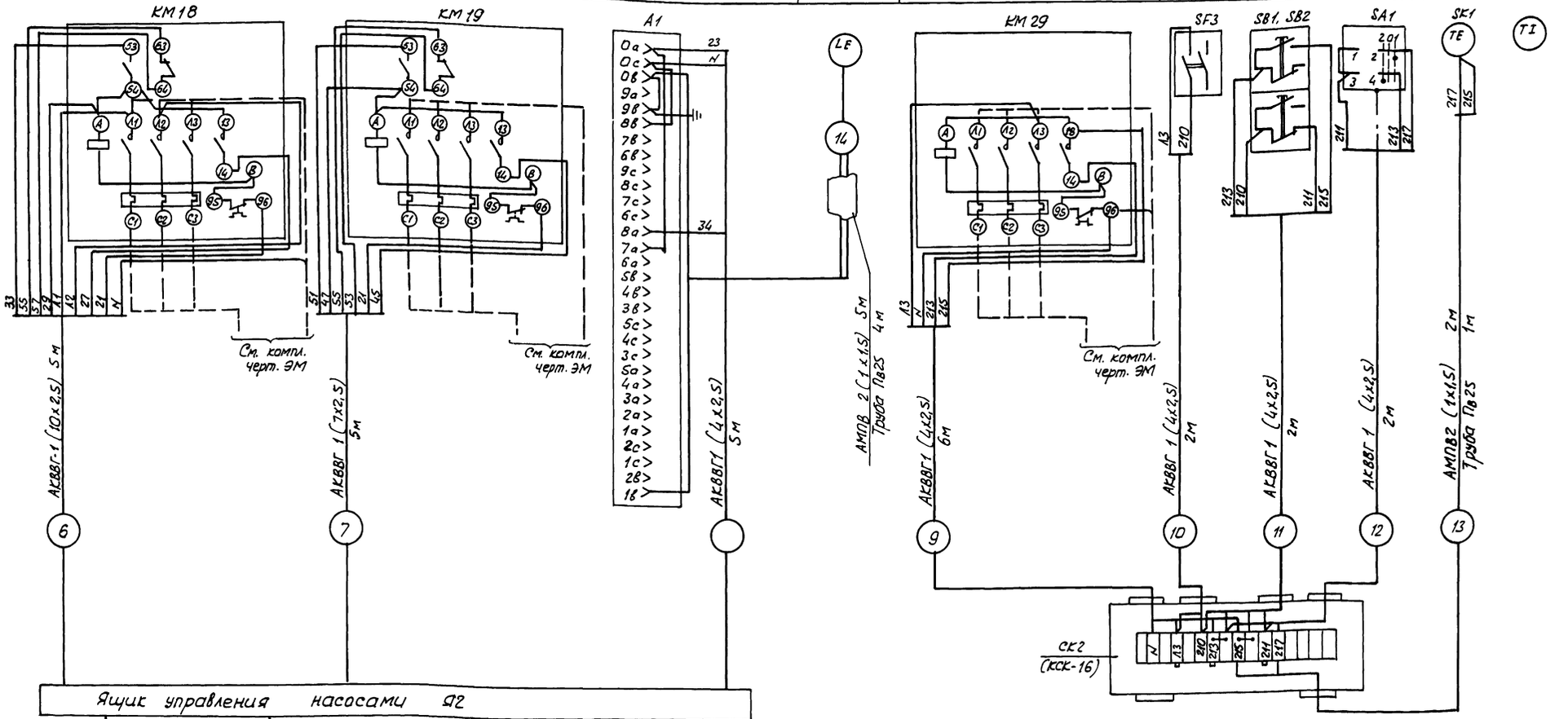

Привязан	Исполн.	Старицына		01.89
	Пров.	Супрунова		01.89
	Рук. гр.	Старицына		01.89
	Гл. спец.	Супрунова		01.89
	Нач. отд.	Жевнеров		01.89
	ГИП	Соколовский		01.89
	Н. контр.	Лебская		02.89
Инв. №				

10240/3

ТП 805-4-21.89 - А

Инкубатория для промышленного стада птицефабрики на 10 млн. бройлеров

Стадия	Лист	Листов
РП	16	

Схема внешних проводок (продолжение)

Госагропром СССР Гипронипптицепром г. Ростов-на-Дону

Копировал Смирнова

Формат А2

Инв. № подл. | Подпись и дата | Взам. инв. №

Альбом 3

Наименование параметра и место отбора импульса	Приточные системы П2 ÷ П6	Температура						Давление	Температура						
		Помещение для хранения инкубационных яиц		Компрессорная	Узел управления теплосети (по компл. черт. ОВ)				Выводной зал			Инкубационный зал			Наружный воздух
	Служебная	—	—	—	ТМ4-144-87		—	ТК4-3148-70	—	—	—	—	—	—	—
Обозначение монтажного чертежа	—	9	К12	К12	1	2	4	3	11	11а	9	10	11б	9	10	11в
Позиция	—														

Щит управления ЩУП

ХТ1 ХТ2 ХТ3 ХТ4 ХТ5 ХТ6 ХТ7 ХТ8 ХТ9 ХТ10 ХТ11

АКВВГ 1 (27×2,5) 8м
2-10 К коробке 2-СК3, лист 14
3-10 К коробке 3-СК3, лист 14
АКВВГ 1 (27×2,5) 9м
АКВВГ 1 (27×2,5) 10м
4-10 К коробке 4-СК3, лист 14
5-10 К коробке 5-СК3, лист 14
6.11 К коробке 6-СК3, лист 15
АКВВГ 1 (27×2,5) 11м

К посту 6-1
6-SB2
6-SB3 (лист 16)

6-12 5м
6-13 16м
6-14 16м
6-15 30м
6-16 30м
АКВВГ 1(4×2,5)

6-SB5 6-SB6
6-SB7 6-SB8
6-SB9 6-SB10
6-SB11 6-SB12
6-SB13 6-SB14
6-SB15 6-SB16

Позиция	—	—	—	—	—	—
Обозначение монтажного чертежа	—	—	—	—	—	—
Наименование параметра и место отбора импульса	Помещение для приема, сортировки и обработки яиц			Помещение сушки тары в осях 11, 12	Помещение сушки тары в осях 3,4	Экспедиция
	Приточная система П6					

10240/3

Испол.	Старицына		01.89
Пров.	Супрунова		01.89
Рук. гр.	Старицына		01.89
Гл. спец.	Супрунова		01.89
Нач. отд.	Жевнеров		01.89
ГИП	Сакаловский		01.89
Н. контр.	Лебская		01.89

ТП 805-4-21.89-А

Привязан:

Инв. N

Инкубатарий для промышленного птицефабрики на 10 млн. бройлеров

Стадия	Лист	Листов
РП	17	

Схема внешних проводок (продолжение)

Госагропром СССР Гипронитицепром г. Ростов-на-Дону

Копировал Смирнова

Формат А2

Инв. N подл. | Подпись и дата | Взам. инв. N

Наименование параметра и место отбора импульса	Насосы м11 и м12		Холодильная машина 2ХМ-ФУ40 м7	Холодильная машина 2ХМ-ФУ40 м8	Приточная система П1
	Компрессорная		На выходе из испарителей		Служебная
Обозначение монтажного чертежа	—		По чертежам завода		—
Позиция		—	—	—	—

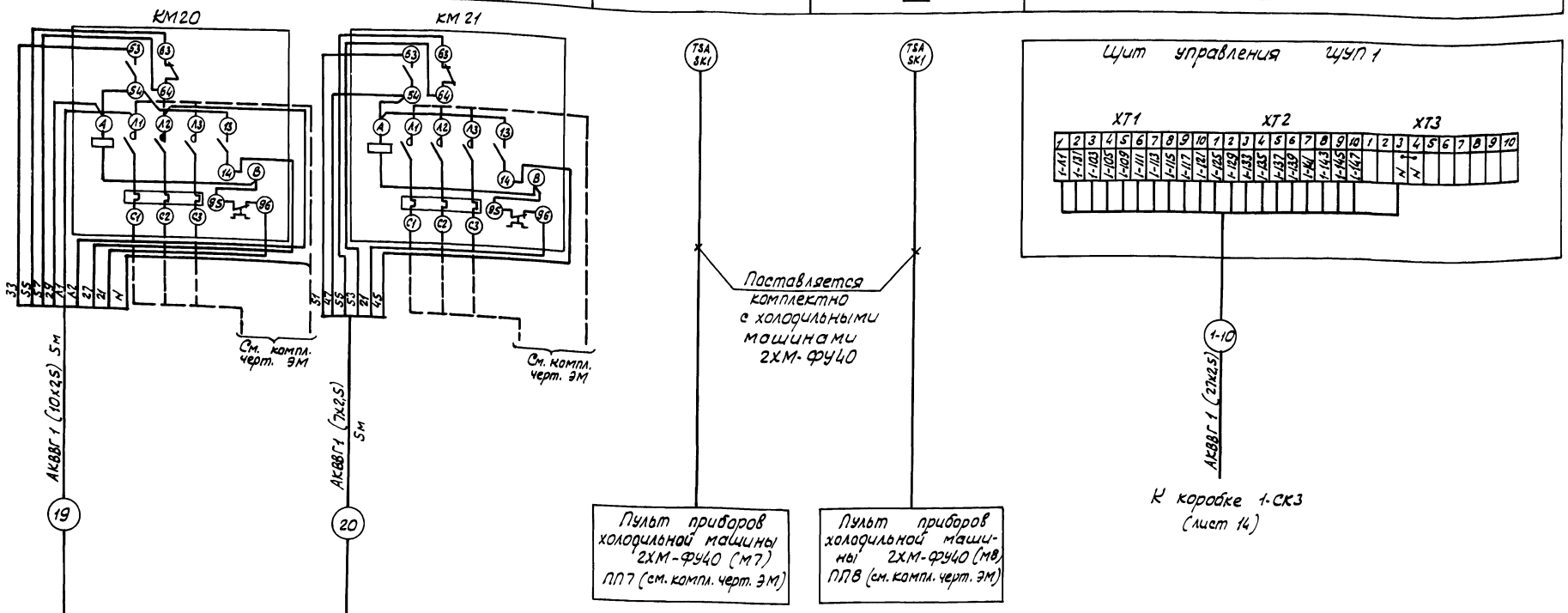

Испол.	Старицына		01.89
Пров.	Супрунова		01.89
Рук. гр.	Старицына		01.89
Гл. спец.	Супрунова		01.89
Нач. отд.	Жевнеров		01.89
ГИП	Сажаловский		01.89
Н. контр.	Лебская		01.89

Привязан:

Инв. № подл. | Подпись и дата | Взам. инв. №

10240/3

ТП 805-4-21.89-А

Инкубаторий для промышленного стада птицефабрики на 10 млн. бройлеров	Стадия	Лист	Листов
	РП	18	
Схема внешних проводок (окончание)	Госагропром СССР Гипронинтицепром г. Ростов-на-Дону		

Копировал Смирнова

Формат А2

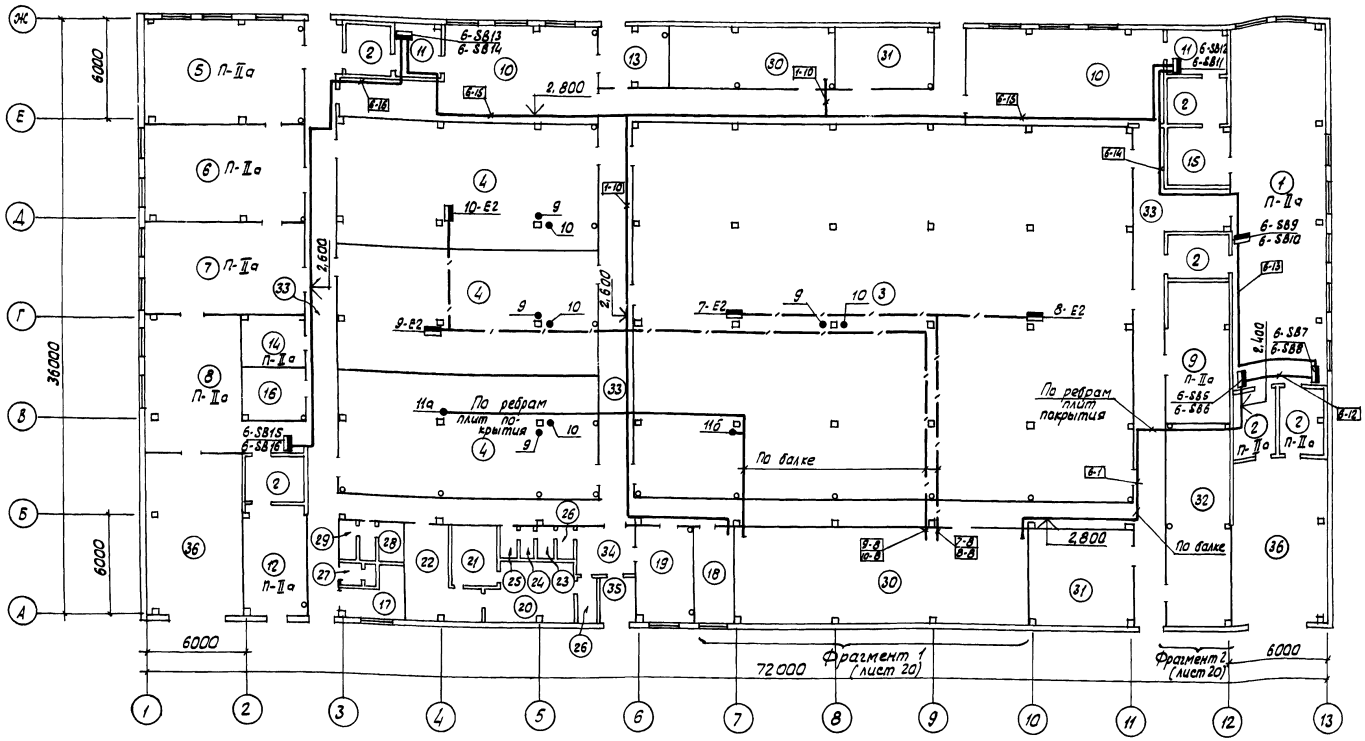

Экспликация помещений

Номер по плану	Наименование	Площадь, м²	Категория производства по взрывной, взрыво-пожарной и пожарной опасности
1	Помещение для приема, сортировки и обработки яиц		В
2	Дезкамера (6)		В
3	Инкубационный зал		Д
4	Выводной зал		Д
5	Помещение для молодняка и чистой внутренней тары		В
6	Помещение для сортировки и обработки молодняка		В
7	Помещение для аэрозольной обработки молодняка		В

Продолжение

Номер по плану	Наименование	Площадь, м²	Категория производства по взрывной, взрыво-пожарной и пожарной опасности
8	Экспедиция		В
9	Помещение для хранения яиц		В
10	Моечная (2)		Д
11	Помещение сушки тары (2)		Д
12	Кладовая внешней тары		В
13	Помещение для отходов		Д
14	Помещение для хранения и приготовления дезрастворов		В
15	Инвентарная		Д
16	Комната слесаря-электрика		Д
17	Лаборатория		—

Продолжение

Номер по плану	Наименование	Площадь, м²	Категория производства по взрывной, взрыво-пожарной и пожарной опасности
18	Служебная		—
19	Комната приема пищи		—
20	Женская гардеробная уличной и домашней одежды		—
21	Женская душевая		—
22	Женская гардеробная специальной одежды		—
23	Мужская гардеробная уличной и домашней одежды		—
24	Мужская душевая		—
25	Мужская гардеробная специальной одежды		—
26	Шлюз (2)		—
27	Мужская уборная		—
28	Женская уборная		—
29	Комната личной гигиены женщин		—
30	Венткамера (2)		Д
31	Щитовая (2)		Д
32	Компрессорная		Д
33	Коридор		—
34	Вестибюль		—
35	Тамбур		—
35	Тамбур для $t_н = -40°C$		—
36	Тамбур для автомобиля (2)		—

10240/3

Испол.	Старцына		01.89
Пров.	Супрунова		01.89
Рук. гр.	Старцына		01.89
Гл. спец.	Супрунова		01.89
Нач. отд.	Жевнерова		01.89
Н. контр.	Лебская		01.89
ГИП	Скалацкий		01.89

ТП 805-4-21.89-А

Инкубаторий для промышленного стада птицефабрики на 10 млн. бройлеров

Стадия	Лист	Листов
РП	19	

План расположения (начало)

Госагропром СССР Гипронииптицепром г. Ростов-на-Дону

Привязан:

Инв. №

Копировал Смирнова

Формат А2

Инв. № подл. | Подпись и дата | Взам. инв. №

Альбом 3

Фрагмент 1

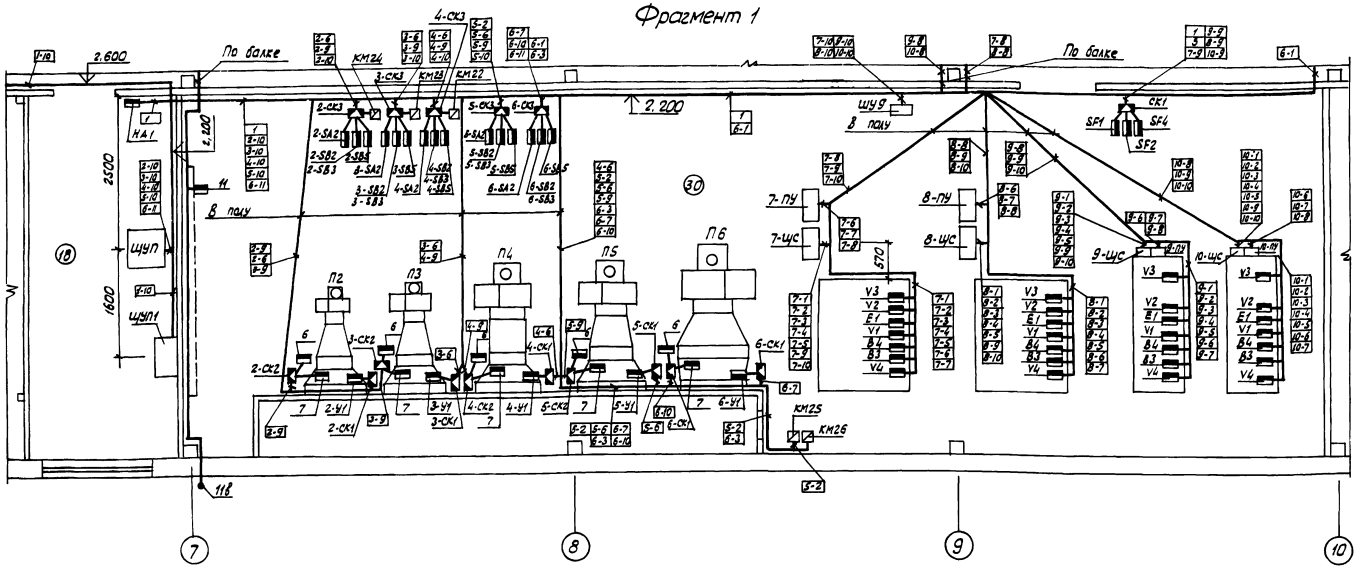

Фрагмент 2

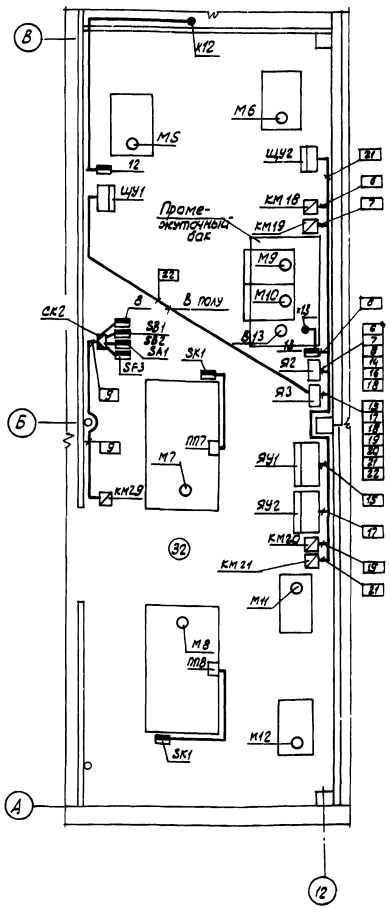

1. Позиции монтируемых приборов и аппаратов, а также нумерация и типы кабелей, труб соответствуют схемам внешних проводок.

2. Над полкой линии-выноски указаны позиции приборов, обозначение аппаратов, в прямоугольниках указаны номера кабелей и труб.

3. Монтаж приборов и средств автоматизации выполнить согласно строительным нормам и правилам СНиП 3.05.07-85. Госстроя СССР.

4. Датчики температуры кондиционеров 7-Е2÷10-Е2 установить в инкуационных и выводных залах на колоннах на высоте 1,5м от пола.

5. Приборы поставляемые комплектно с кондиционерами, устанавливаются на кондиционерах согласно техническому описанию и инструкции по эксплуатации кондиционеров КНБ-6,3-01, КНБ-10-01.

6. Датчики температуры 1-SK1÷6-SK1 (поз. 6) установить на участках трубопроводов обратного теплоносителя систем П1÷П6.

7. Соединительные коробки 1-СК1÷6-СК1, 1-СК2÷6-СК2 установить непосредственно у исполнительных механизмов 1-У1÷6-У1 и датчиков температуры 1-SK1÷6-SK1 на высоте 1м от пола.

8. Магнитные пускатели, посты управления, переключатели установить на высоте 1,5м от пола.

9. Пульты управления 7-ПУ, 8-ПУ установить на щиты 7-ЩС, 8-ЩС сверху и укрепить при помощи сварки.

Обозначение	Наименование
•	Отборное устройство, первичный измерительный прибор или датчик, встраиваемый в технологическое оборудование или трубопровод
▬	Прибор, регулятор, исполнительный механизм, электроаппаратура и другое оборудование, устанавливаемое вне щитов.

10240/3

Исполн.	Старицына		01.89
Пров.	Супрунова		01.89
Рук. гр.	Старицына		01.89
Гл. спец.	Супрунова		01.89
Нач. отд.	Жевнеров		01.89
ГИП	Соколовский		01.89
Н. контр.	Лебская		02.89

ТП 805-4-21.89-А

Инкубаторий для промышленного стада птицефабрики на 10 млн. бройлеров

Стадия	Лист	Листов
РП	20	

План расположения (окончание)

Госагропром СССР Гипрониптицепром г. Ростов-на-Дону

Привязан:

Инв. N

Инв. N подл. | Подпись и дата | Взам. инв. N

Копировал Смирнова

Формат А2

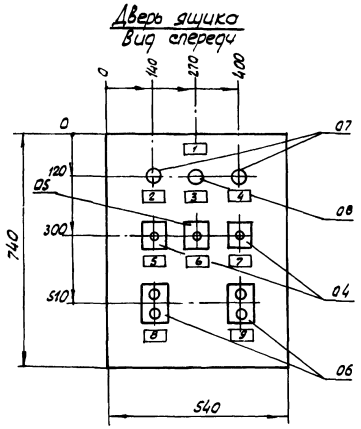

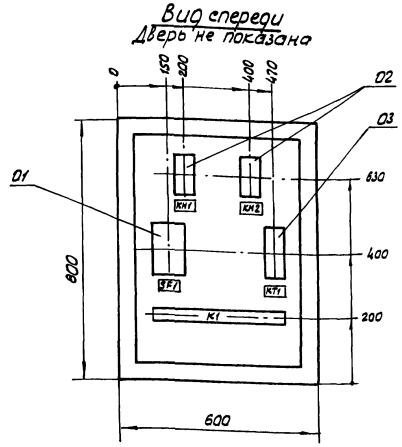

1. По данному чертежу изготовить 1 ящик.
2. Глубина ящика 350 мм.
3. Технические данные аппаратов - черт. А3 2.92-1, альбом 5
4. Перечень надписей - черт. А3 2.92-4, альбом 5.
5. Схема соединений - черт. А3 2.92-3, альбом 5.

Инв. №				Привязан:		
Исполн.	Старицына		01.89			
Пров.	Супрунова		01.89	ТП 805-4-21.89-А.Н		
Рук. гр.	Старицына		01.89			
Гл. спец.	Супрунова		01.89			
Нач. отд.	Жевнеров		01.89			
ГИП	Скоблевский		01.89	Инкубатарий для родительского стада птицефабрики на 10 млн. бройлеров	Стадия: РП	Лист: 1	Листов:
Н. контр.	Лебская		01.89			
				Эскизный чертеж общего вида ящика управления насосами	Госагропром СССР Гипронииптицепром г. Ростов-на-Дону	
				Копировал Смирнова	Формат А3	

Инв. № подл. | Подпись и дата | Взам. инв. №

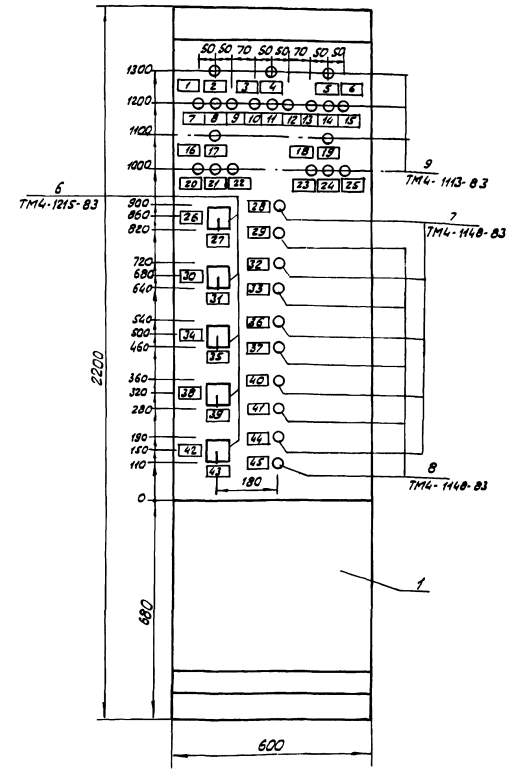

1. По данному чертежу изготовить 1 щит.
2. Глубина щита 600 мм
3. Общий вид щита ЩУП - черт. А3 1. ЩУП-1, листы 1÷5, альбом 4.
4. Таблица соединений - черт. А3 1. ЩУП-2, листы 1÷10, альбом 4.
5. Таблица подключения - черт. А3 1, ЩУП-3, листы 1÷9, альбом 4.

10240/3

Исполн.	Старицына		01.89			
Пров.	Супрунова		01.89	ТП 805-4-21.89-А.Н		
Рук. гр.	Старицына		01.89			
Гл. спец.	Супрунова		01.89			
Нач. отд.	Жевнеров		01.89			
ГИП	Скоблевский		01.89	Инкубатарий для родительского стада птицефабрики на 10 млн. бройлеров	Стадия: РП	Лист: 2	Листов:
Н. контр.	Лебская		02.89			
				Эскизный чертеж щита управления ЩУП.	Госагропром СССР Гипронииптицепром г. Ростов-на-Дону	
Привязан:				Копировал Смирнова	Формат А3	
Инв. №						

Инв. № подл. | Подпись и дата | Взам. инв. №

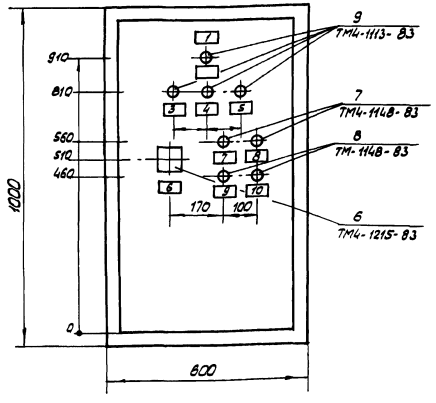

1. По данному чертежу изготовить 1 щит.
2. Глубина щита 350 мм.
3. Общий вид щита ЩУП1- черт. А3 1 ЩУП1-1, листы 1-5, альбом 4.
4. Таблица соединений - черт. А3 1 ЩУП1-2, листы 1-3, альбом 4.
5. Таблица подключения - черт. А3 1 ЩУП1-3, листы 1,2, альбом 4.

Исполн.	Старицына		01.89	ТП 805-4-21.89- А.Н	
Пров.	Супрунова		01.89		
Рук. гр.	Старицына		01.89		
Гл. спец.	Супрунова		01.89		
Нач. отд.	Жевнеров		01.89		
ГИП	Скоробовский		01.89	Инкубатории для промышленного стада птицефабрики на 10 млн. бройлеров	Стадия: РП; Лист: 3; Листов:
Н. контр.	Лебская		01.89		
Привязан:				Эскизный чертеж щита управления ЩУП1	Госагропром СССР Гипронииптицепром г. Ростов-на-Дону
Инв. N				Копировал Смирнова	Формат А3

Инв. N подл. | Подпись и дата | Взам. инв. N

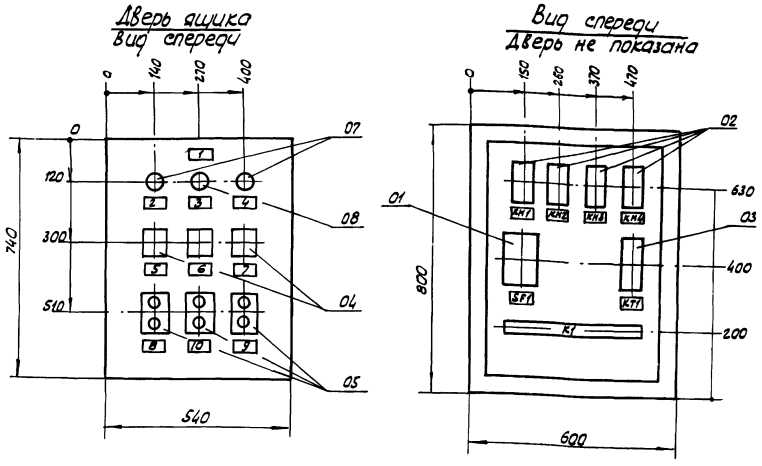

1. По данному чертежу изготовить 1 ящик.
2. Глубина ящика 350 мм.
3. Технические данные аппаратов - черт. А3 2.93-1, альбом 4.
4. Перечень надписей - черт. А3 2.93-4, альбом 4.
5. Схема соединений - черт. А3 2.93-3, альбом 4.

10240/3

Исполн.	Старицына		01.89	ТП 805-4-21.89- А.Н	
Пров.	Супрунова		01.89		
Рук. гр.	Старицына		01.89		
Гл. спец.	Супрунова		01.89		
Нач. отд.	Жевнеров		01.89		
ГИП	Скоробовский		01.89	Инкубатории для промышленного стада птицефабрики на 10 млн. бройлеров	Стадия: РП; Лист: 4; Листов:
Н. контр.	Лебская		01.89		
Привязан:				Эскизный чертеж общего вида ящика управления насосами 93	Госагропром СССР Гипронииптицепром г. Ростов-на-Дону
Инв. N				Копировал Смирнова	Формат А3

Инв. N подл. | Подпись и дата | Взам. инв. N

Альбом 3

Ведомость рабочих чертежей основного комплекта СС

Лист	Наименование	Примечание
1	Общие данные	
2	Спецификации по пожарной сигнализации	
3	Пожарная сигнализация. Схема принципиальная	
4	Аварийное отключение вентсистем при пожаре. Схема принципиальная	
5	Пожарная сигнализация. Схема внешних проводок (начало)	
6	Пожарная сигнализация. Схема внешних проводок (продолжение)	
7	Пожарная сигнализация. Схема внешних проводок (окончание)	
8	Скелетные схемы сетей телефонизации и радиофикации	
9	План пожарной сигнализации (начало)	
10	План пожарной сигнализации (продолжение)	
11	План пожарной сигнализации (окончание)	
12	План телефонизации и радиофикации	
13	Спецификации к планам пожарной сигнализации, телефонизации и радиофикации	

Ведомость ссылочных и прилагаемых документов

Обозначение	Наименование	Примечание
	Ссылочные документы	
ВСН 25-09.68-85	Правила производства и приемки	
Минприбор	работ установки охранной,	
	пожарной и охранно-пожарной	
	сигнализации	
СНиП 2.04.09-84	Пожарная автоматика зданий	
	и сооружений	
5.407-22	Прокладка проводов и	
	кабелей в стальных трубах	

Обозначение	Наименование	Примечание
	Прилагаемые документы	
СС.Н	Эскизный чертеж общего вида ящика пожарной сигнализации Я1	Альбом 3
$СС_3$	Задание заводу-изготовителю на щиты и шкафы управления	Альбом 4
СС.СО	Спецификация оборудования	Альбом 5
СС.ВМ	Ведомость потребности в материалах	Альбом 7

Ведомость спецификаций

Лист	Наименование	Примечание
2	Спецификация на электроаппаратуру по пожарной сигнализации	
2	Спецификация шкафов по пожарной сигнализации	
5	Спецификация монтажных материалов по пожарной сигнализации	
7	Спецификация монтажных материалов по телефонизации и радиофикации	

Пожарная сигнализация

Проектом предусмотрено 2 пульта ППС-1 (ППС1, ППС2). Схема электрической пожарной сигнализации предназначена в проекте для обнаружения загорания (пожара) и места его возникновения.

Пульты ППС-1 обеспечивают:

— прием и формирование сигнала „Внимание" с указанием номера луча при срабатывании одного из извещателей в любом луче;

— прием и формирование сигнала „Тревога" с указанием номера луча при срабатывании не менее двух извещателей в любом луче;

— непрерывный контроль исправности сигнальных линий с автоматическим выявлением характера возникшего повреждения (обрыв или короткое замыкание проводов) в каждом луче;

— световую и звуковую сигнализацию поступающих сигналов о пожаре („Внимание", „Тревога") или о повреждениях („Обрыв", „КЗ") и передачу сигнала „Тревога" в диспетчерский пункт здания, определяемого при привязке проекта.

Дублирующие сигналы тревоги, выведенные на клеммник П1 распределительной коробки пульта пожарной сигнализации ППС-1, используются для подключения промежуточных реле КН3, КН4, с помощью контактов которых при пожаре отключаются все системы вентиляции, кондиционеры воздуха, воздушно-отопительные агрегаты, дезкамеры и вытяжной шкаф.

Пульты пожарной сигнализации ППС1, ППС2 получают питание через ящик пожарной сигнализации Я1. Ящик Я1 питается от щитка ЩО-3 (компл. ЭО), присоединенному к шкафу АВР (компл. ЭМ).

Телефонизация

Для оперативной связи обслуживающего персонала с руководством птицефабрики и её различными службами в помещениях инкубатория устанавливаются телефонные аппараты типа ТА-72, подключаемые к АТС птицефабрики.

Абонентская сеть внутри инкубатория выполняется проводом ТРП

Радиофикация

Для радиофикации в помещениях инкубатория устанавливаются громкоговорители типа ГД-0,25 III мощностью 0,25 Вт, подключаемые к радиотрансляционной сети птицефабрики.

Абонентская проводка выполняется проводом марки ПТПж. Радиорозетки устанавливаются на высоте 0,8 м от уровня пола.

Типовой проект разработан в соответствии с действующими нормами и правилами и предусматривает мероприятия, обеспечивающие взрывную, взрывопожарную и пожарную безопасность при эксплуатации здания.

Главный инженер проекта Соколовский

Согласовано

Гл. спец. ТМТ	Шарипова	12.88
Рук. гр. ВК	Петрова	12.88
Гл. спец. ОВ	Кашкаев	12.88
Гл. спец. АС	Ушаков	12.88
Гл. спец. ОВ	Бурчев	12.88

Инв. № подл. | Подпись и дата | Взам. инв. №

Привязан

Инв. №

Исполн.	Старицына		12.88
Пров.	Супрунова		12.88
Рук. гр.	Старицына		12.88
Гл. спец.	Супрунова		12.88
Нач. отд.	Жевнеров		12.88
ГИП	Соколовский		12.88
Н. контр.	Лебская		02.89

ТП 805-4-21.89-СС

Инкубатории для промышленного птицеводства на 10 млн. бройлеров

Стадия	Лист	Листов
РП	1	13

Общие данные

Госагропром СССР Гипронитицепром г. Ростов-на-Дону

Копировал Смирнова

Формат А2

Альбом 3

Спецификация на электроаппаратуру по пожарной сигнализации

N п/п	Общесоюзный шифр изделия	Наименование и характеристика	Тип	Единица измерения	Кол. по проекту	Фактич. треб. изделий (зап. строй-кой)	Завод-изготовитель или поставщик	Стоимость по смете в руб. Единица	Стоимость по смете в руб. Общая	Примечание
1	2	3	4	5	6	7	8	9	10	11
1		Выключатель автоматический двухполюсный ~ 220В,					Курский			
		$I_р$ = 4А, $I_{отс}$ = 2$I_р$, в пласт-	АП50Б-2МТ				электро-			
		массовом кожухе	У3; 14 х 10	шт.	5		аппаратный			
							завод			
2		Пульт приемный пожарной					Завод "Спец-			
		сигнализации ~ 220В, 50Гц	ППС-1	шт.	2		автоматика",			
							г. Свердловск			
3		Извещатель тепловой					Завод ме-			
		магнитный типа ИТМ	ИП 105-2	шт	342		таллокерами-			
							ческих прибо-			
							ров, г. Рязань			
4		Сопротивление 1,5 кОм, 0,5Вт	МЛТ-0,5	шт.	19		Предприятие			
							п/я В-2586,			
							г. Горький			
5		То же, 2кОм, 0,5Вт	МЛТ-0,5	шт.	342		То же			
6		Коробка ответвительная	КО-1	шт.	60		—			
7		Извещатель пожарный ручной	ИПР	шт.	3		—			

Спецификация шкафов по пожарной сигнализации

N п/п	Наименование	Обозначение по ГОСТ (чертеж конструкции ТУ)	Кол.	Чертеж: Общего вида	Чертеж: Монтажн. схемы	Примечание
1	Ящик пожарной сигнализации Я1,			Альбом 4	Альбом 4,	
	размером 800 х 600		1	СС$_3$Я1-3	СС$_3$Я1-4,	
					листы 1,2	

Привязан:

Инв. N

Исполн.	Старицына			12.88
Пров.	Супрунова			12.88
Рук. гр.	Старицына			12.88
Гл. спец.	Супрунова			12.88
Нач. отд.	Жевнеров			12.88
ГИП	Соколовский			12.88
Н. контр.	Лебская			02.89

10240/3

ТП 805-4-21.89 -СС

Инкубаторий для промышленного стада птицефабрики на 10 млн. бройлеров

Стадия	Лист	Листов
РП	2	

Спецификации по пожарной сигнализации

Госагропром СССР Гипрониптицепром г. Ростов-на-Дону

Копировал Смирнова

Формат А2

Инв. N подл. | Подпись и дата | Взам. инв. N

Альбом 3

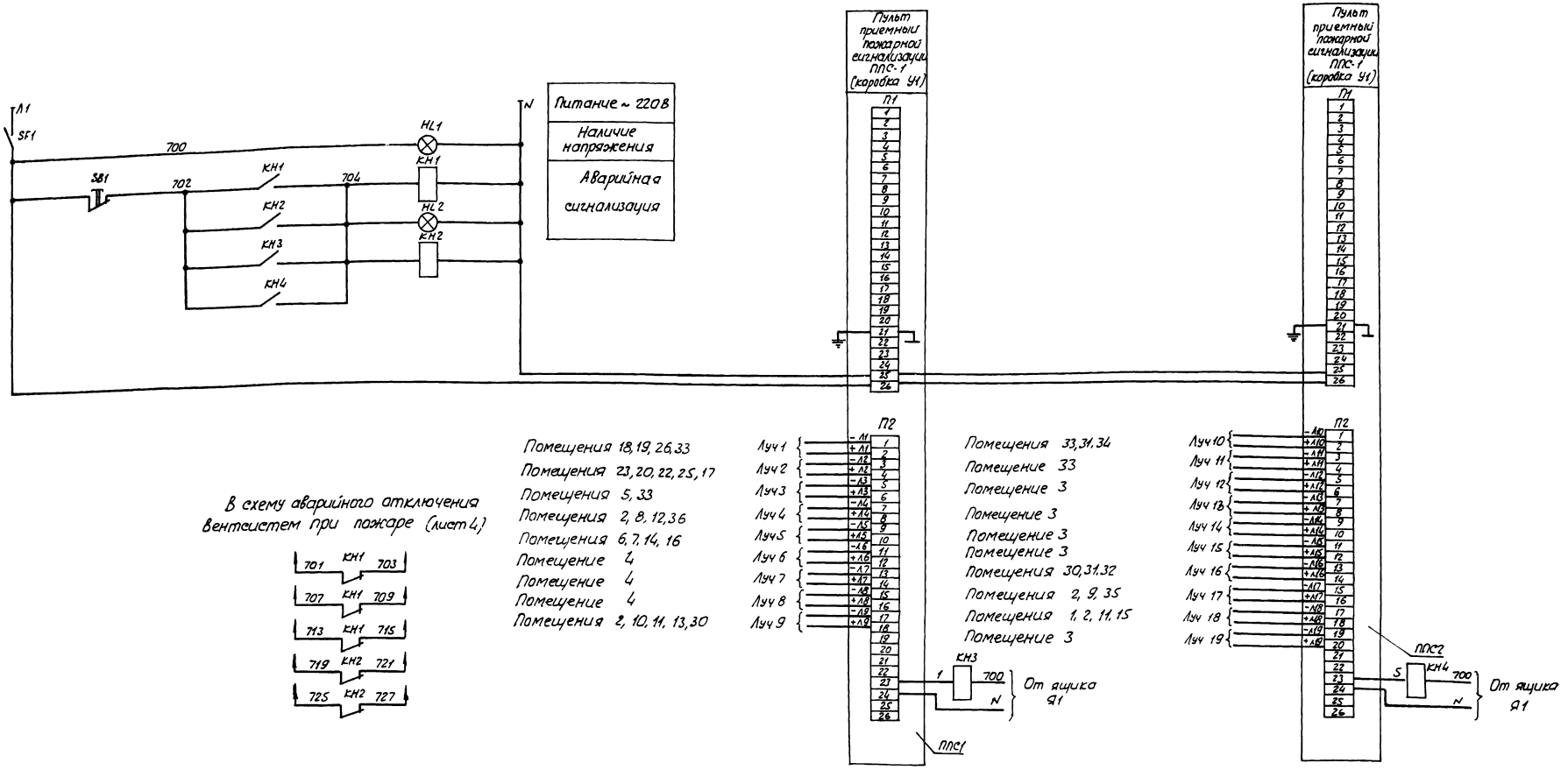

В схему аварийного отключения вентсистем при пожаре (лист 4)

Перечень элементов принципиальной схемы – лист 4

Испол.	Старицына		12.88	
Пров.	Супрунова		12.88	
Рук. гр.	Старицына		12.88	
Гл. спец.	Супрунова		12.88	
Нач. отд.	Жевнеров		12.88	
ГИП	Соколовский		12.88	
Н. контр.	Лейская		02.89	

Привязан

Инв. № подл. | Подпись и дата | Взам. инв. №

102403

ТП 805-4-21.89 - СС

Инкубаторий для промышленного стада птицефабрики на 10 млн. бройлеров

Стадия	Лист	Листов
РП	3	

Пожарная сигнализация. Схема принципиальная

Госагропром СССР Гипроптицепром г. Ростов-на-Дону

Копировал Смирнова

Формат А2

От пункта ПП1
(см. компл. черт. ЭМ)

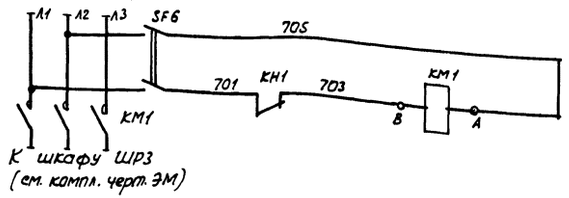

К шкафу ШР3
(см. компл. черт. ЭМ)

Питание ~380 В
Дезинфекционные камеры ОДК (ШУ3 ÷ ШУ8)

От пункта ПП1
(см. компл. черт. ЭМ)

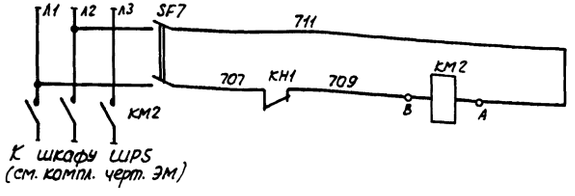

К шкафу ШР5
(см. компл. черт. ЭМ)

Питание ~380 В
Системы А1 В3 ÷ В9, В11, В18, П1

От пункта ПП2
(см. компл. черт. ЭМ)

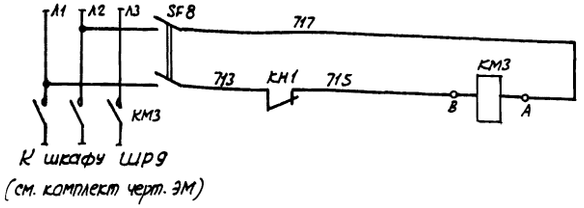

К шкафу ШР9
(см. комплект черт. ЭМ)

Питание ~380 В
Системы П2 ÷ П6, В13, В14, В15

От пункта ПП2
(см. компл. черт. ЭМ)

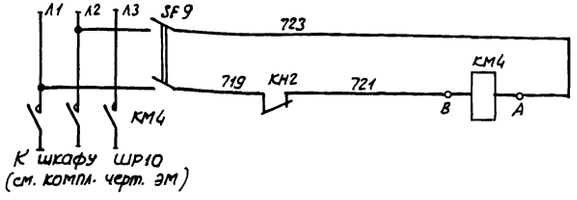

К шкафу ШР10
(см. компл. черт. ЭМ)

Питание ~380 В
Кондиционеры П7 ÷ П10

От шкафа ШР4
(см. компл. черт. ЭМ)

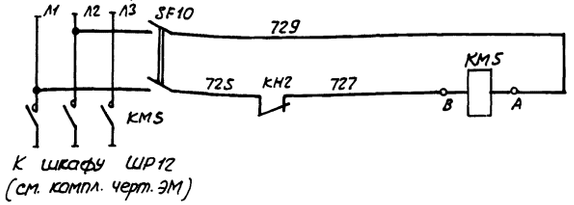

К шкафу ШР12
(см. компл. черт. ЭМ)

Питание ~380 В
Системы В1, В2, В10, В12, В16, В17, компрессорная станция ПКС-3,5 (см 14)

Перечень элементов принципиальной схемы

Поз. обозначение	Наименование	Кол.	Примечание
	Ящик пожарной сигнализации	21	(по компл. черт. СС$_2$)
SF1	Автоматический выключатель АБ3-М		
	$I_р$ = 4А, $I_{отс}$ = 1,3 $I_р$	1	
КН3, КН4	Реле промежуточное РПУ2-0620УЗА, ~220В	2	
КН1, КН2	То же, РПУ2-0624УЗА, ~220В	2	
SB1	Пост КЕ-011У3, исп. 2	1	
HL1	Арматура АС 4402ЗУ2, 220В		
	ТУ 16-535.930-76	1	
HL2	То же, АС 4402ГУ2, 220В	1	
	По месту		
ППС1 ППС2	Пульт приемный пожарной сигнализации ППС-1 ~ 220В, 50Гц	2	
SF6÷SF10	Выключатель автоматический АП50Б-2МТ У3,1 4х10, $I_р$ = 4А, $I_{отс}$=2$I_р$	5	
КМ5, КМ1, КМ4	Пускатель магнитный ПМЛ-4110028	3	См. комплект чертежей ЭМ
КМ3	То же, ПМЛ-3110028	1	
КМ2	То же, ПМЛ-2110028	1	

10240/3

Испол.	Старицына		12.88	ТМ 805-4-21.89-СС	
Пров.	Супрунова		12.88		
Рук. гр.	Старицына		12.88		
Гл. спец.	Супрунова		12.88		
Нач. отд.	Жевлеров		12.88		
ГИП	Соколовский		12.88	Инкубатории для промышленного стада птицефабрики на 40 млн. бройлеров	Стадия: РП; Лист: 4; Листов:
Н. контр.	Лебская		02.89	Аварийное отключение вентсистем при пожаре. Схема принципиальная.	Госагропром СССР Гипронитиицепром г. Ростов-на-Дону

Привязан

Инв. N

Копировал Смирнова

Формат А2

Инв. N подл. | Подпись и дата | Взам. инв. N

Наименование параметра и места отбора импульса	Аварийная пожарная сигнализация									
	Служебная	Помещения 18, 19, 26, 33	Помещения 17, 20, 22 23, 25	Помещения 5, 33	Помещения 2, 8, 12, 36	Помещения 6, 7, 14, 16	Помещение 4	Помещение 4	Помещение 4	Помещения 2, 10, 13, 30, 11
Обозначение монтажного чертежа	—	—	—	—	—	—	—	—	—	—
Позиция	—	—	—	—	—	—	—	—	—	—

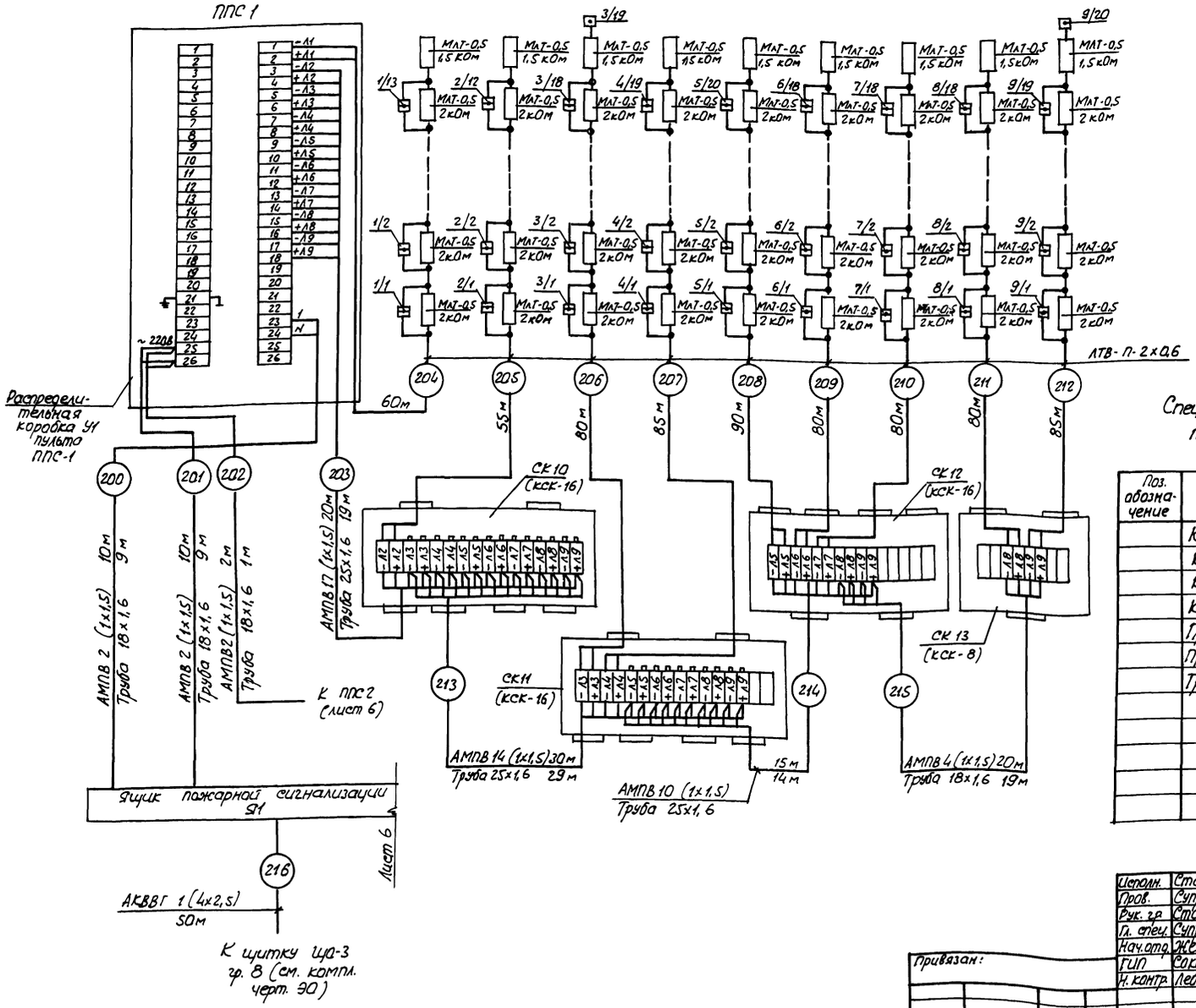

Спецификация монтажных материалов по пожарной сигнализации

Поз. обозначение	Наименование	Кол.	Примечание
	Коробки соединительные		
	КСК-8	8	
	КСК-16	4	
	Кабель АКВВГ 4×2,5, 660В, ГОСТ 1508-78* Е	250	м
	Провод АМПВ 1×1,5, 380В, ТУ16-705, 145-80	1525	м
	Провод ЛТВ-П-2×0,6, ГОСТ 8133-77*	1525	м
	Трубы стальные ГОСТ 10704-76*		
	18×1,6	75	м
	25×1,6	100	м

10240/3

Испол.	Старицкая		12.88
Пров.	Супрунова		12.88
Рук. гр	Старицкая		12.88
Гл. спец.	Супрунова		12.88
Нач. отд.	Жевнеров		12.88
ГИП	Соколовский		12.88
Н. контр.	Лебская		02.89

ТП 805-4-21.89-СС

Инкубаторий для промышленного стада птицефабрики на 10 млн. фризеров	Стадия	Лист	Листов
	РП	5	
Пожарная сигнализация. Схема внешних проводок (начало)	Госагропром СССР Гипронинтикультпром г. Ростов-на-Дону		

Копировал Смирнова

Формат А3

Привязан:

Инв. N

Инв. N подл. | Подпись и дата | Взам. инв. N

Наименование параметра и место отбора импульса	Аварийная пожарная сигнализация									
	Служебная	Помещения 33,31	Помещение 33	Помещение 3	Помещение 3	Помещение 3	Помещение 3	Помещения 30,31,32	Помещения 2, 9, 35	Помещения 1, 2, 11 15	Помещение 3
обозначение монтажного чертежа	—	—	—	—	—	—	—	—	—	—	—
Позиция	—	—	—	—	—	—	—	—	—	—	—

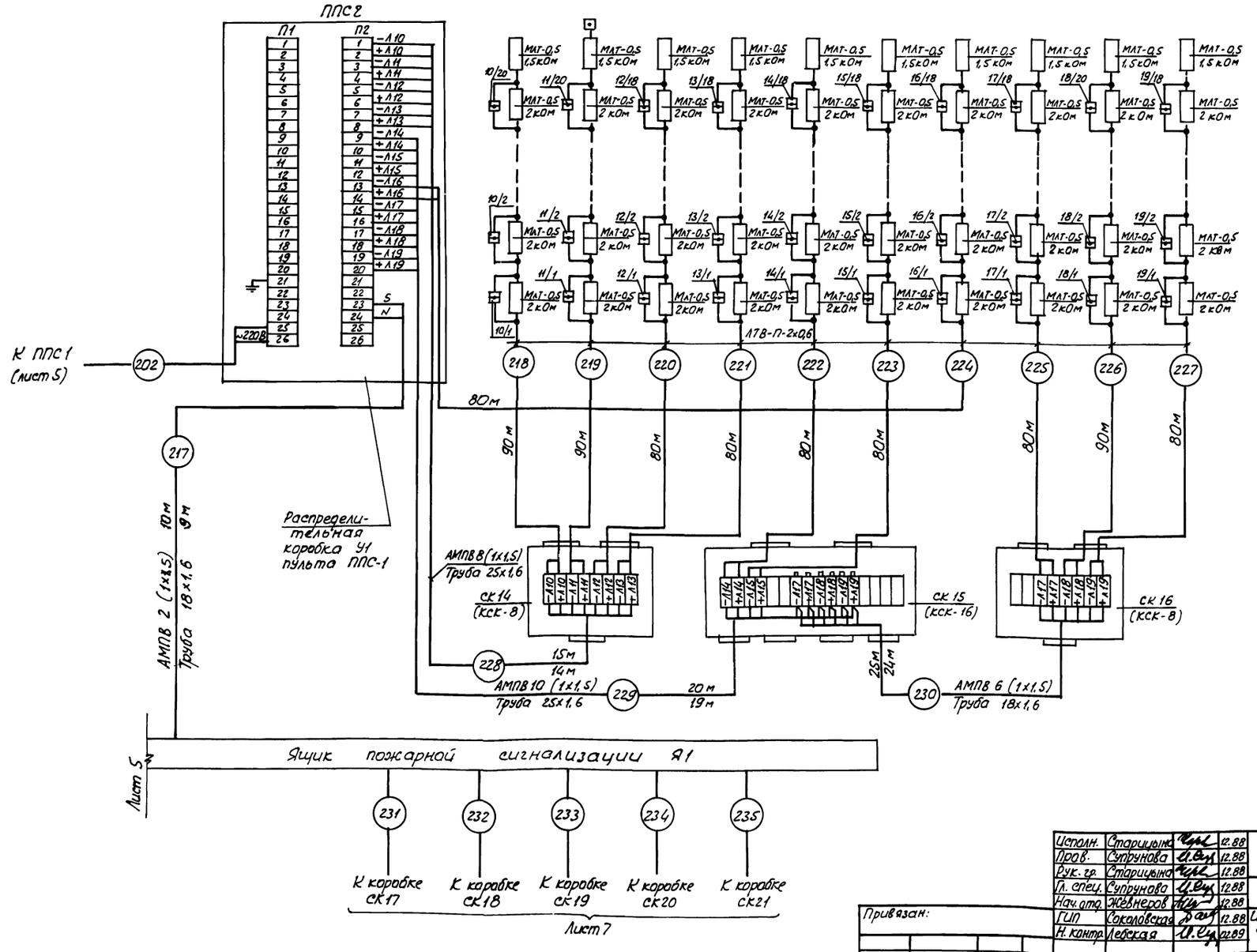

10240/3

Испол.	Старицына		12.88
Пров.	Супрунова		12.88
Рук. гр.	Старицына		12.88
Гл. спец.	Супрунова		12.88
Нач. отд.	Жевнеров		12.88
ГИП	Соколовская		12.88
Н. контр.	Лебская		01.89

ТП 805-4-21.89-СС

Инкубатории для промышленного стада птицефабрики на 10 млн. бройлеров

Стадия	Лист	Листов
РП	6	

Пожарная сигнализация. Схема внешних проводок (продолжение)

Госагропром СССР Гипронитиценпром г. Ростов-на-Дону

Привязан:

Инв. №

Копировал Стирнова

Формат А3

Инв. № подл. | Подпись и дата | Взам. инв. №

Альбом 3

Наименование параметра и место отбора импульса	Аварийное отключение вентсистем при пожаре									
	Щитовая									
Обозначение монтажного чертежа	—	—	—	—	—	—	—	—	—	—
Позиция	—	—	—	—	—	—	—	—	—	—

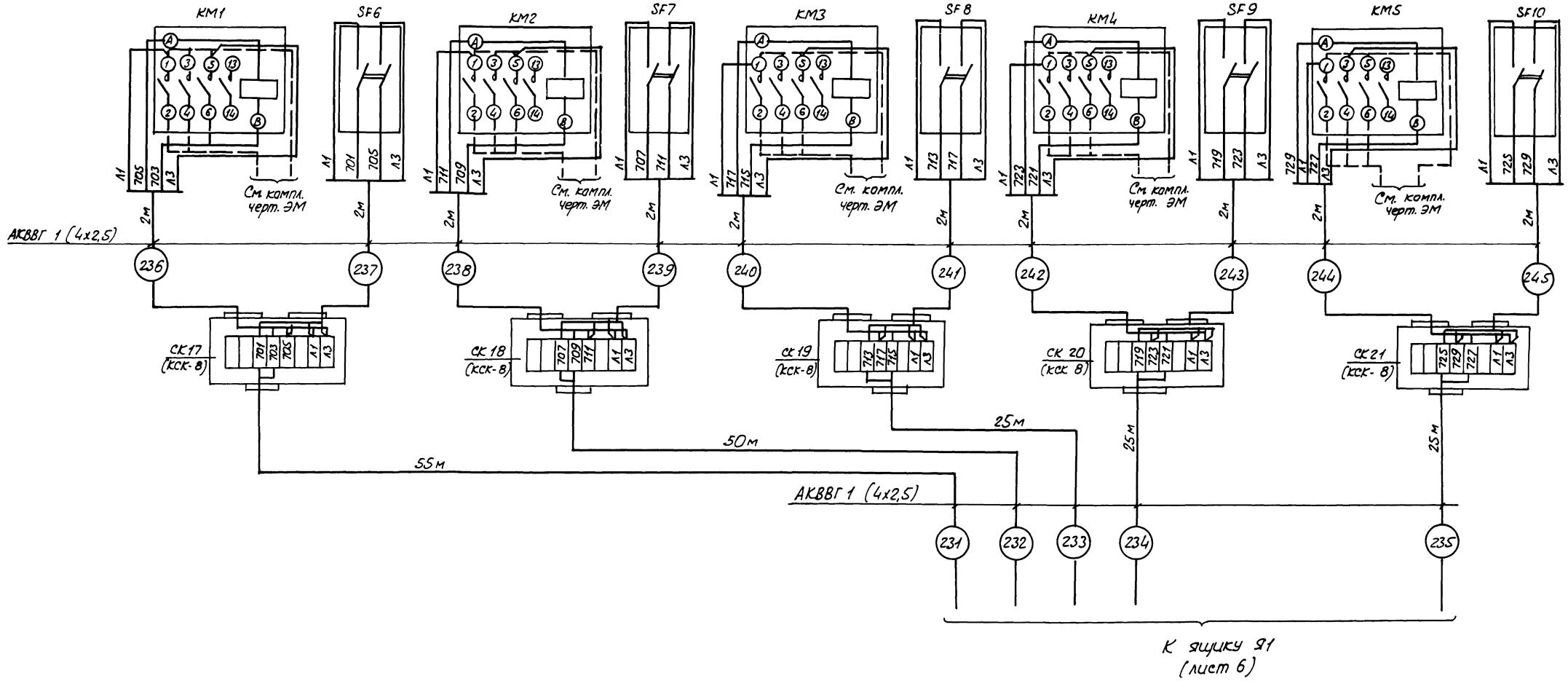

10240/3

Исполн.	Старицына		12.88	ТП 805-4-21.89-СС	
Пров.	Супрунова		12.88		
Рук. гр.	Старицына		12.88		
Гл. спец.	Супрунова		12.88		
Нач. отд.	Жевнеров		12.88		
ГИП	Соколовский		12.88	Инкубаторий для промышленного стада птицефабрики на 10 млн. бройлеров	Стадия: РП; Лист: 7; Листов:
Н. контр.	Левская		12.88	Пожарная сигнализация. Схема внешних проводок (окончание)	Госагропром СССР Гипроптицепром г. Ростов-на-Дону

Привязан:

Инв. N

Копировал Стирнова

Формат А2

Инв. N подл. | Подпись и дата | Взам. инв. N

Альбом 3

Скелетная схема сетей радиофикации

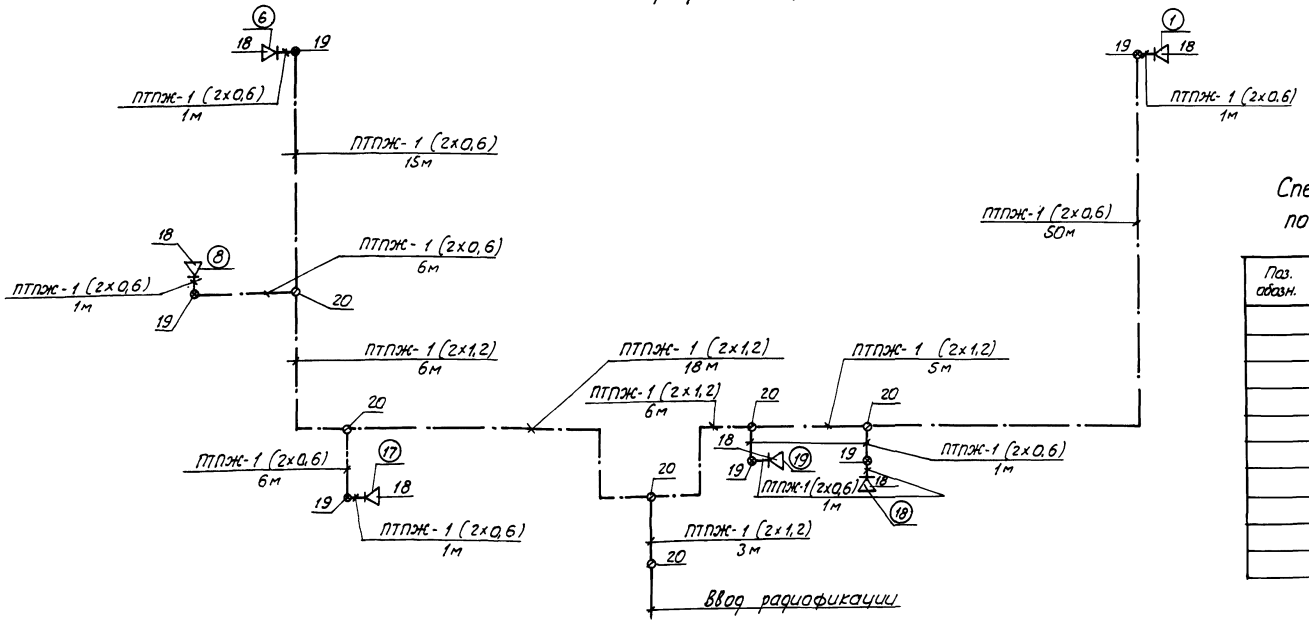

Спецификация монтажных материалов по телефонизации и радиофикации

Поз. обозн.	Наименование	Кол.	Примечание
	Коробки универсальные		
	УК-2П	6	
	УК-2Р	6	
	Провод ТРП-1х2х0,5 ГОСТ 20575-75*Е	80	м
	Провод ГОСТ 10254-75*Е		
	ПТПЖ 2х0,6	85	м
	ПТПЖ 2х1,2	40	м

Скелетная схема сетей телефонизации

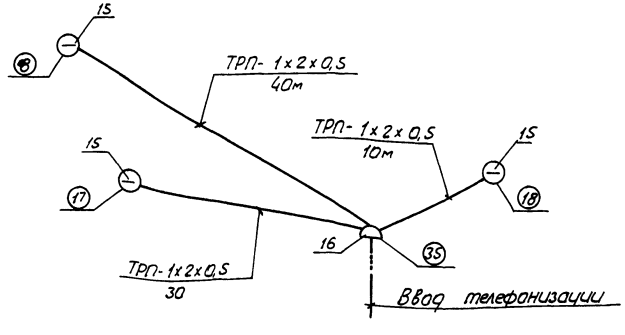

На скелетных схемах сетей радиофикации и телефонизации позиции коробок, громкоговорителей и телефонных аппаратов указаны в соответствии со спецификацией к плану – лист 13.

10240/3

Исполн.	Старицына		12.88
Пров.	Супрунова		12.88
Рук. гр.	Старицына		12.88
Гл. спец.	Супрунова		12.88
Нач. отд.	Жевнеров		12.88
ГИП	Соколовский		12.88
Н.контр.	Лебская		02.89

ТП 805-4-21.89 - СС

Инкубаторий для промышленного стада птицефабрики на 10 млн. бройлеров

Стадия	Лист	Листов
РП	8	

Скелетные схемы сетей телефонизации и радиофикации

Госагропром СССР Гипрониптицепром г. Ростов-на-Дону

Привязан

Инв. №

Копировал Смирнова

Формат А2

Инв. № подл. | Подпись и дата | Взам. инв. №

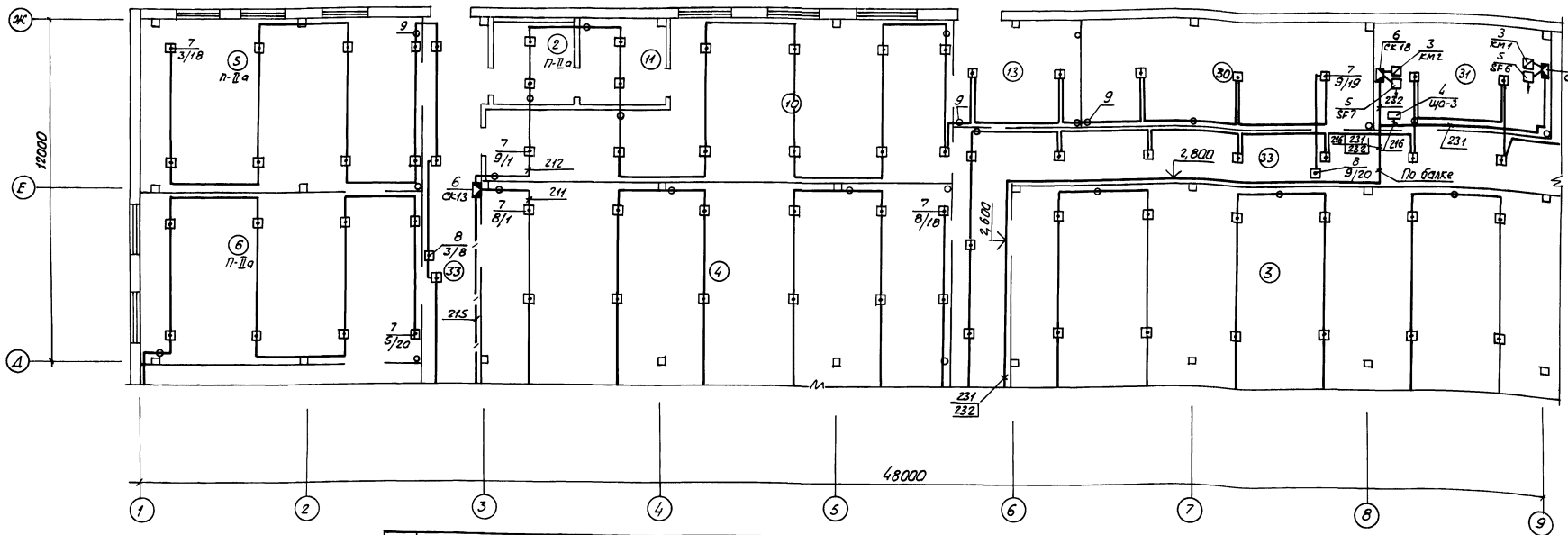

Экспликация помещений

Номер по плану	Наименование	Площадь, м²	Категория производства по взрывной, взрыво-пожарной и пожарной опасности
1	Помещение для приема, сортировки и обработки яиц		В
2	Девкамера (6)		В
3	Инкубационный зал		Д
4	Выводной зал		Д
5	Помещение для молодняка и чистой внутренней тары		В
6	Помещение для сортировки и обработки молодняка		В
7	Помещение для аэрозольной обработки молодняка		В
8	Экспедиция		В
9	Помещение для хранения яиц		В
10	Моечная (2)		Д
11	Помещение сушки тары (2)		Д
12	Кладовая внешней тары		В
13	Помещение для отходов		Д
14	Помещение для хранения и приготовления дезрастворов		В
15	Инвентарная		
16	Комната слесаря-электрика		Д
17	Лаборатория		—
18	Служебная		—
19	Комната приема пищи		—
20	Женская гардеробная уличной и домашней одежды		—
21	Женская душевая		—
22	Женская гардеробная специальной одежды		—
23	Мужская гардеробная уличной и домашней одежды		—
24	Мужская душевая		—
25	Мужская гардеробная специальной одежды		—
26	Шлюз (2)		—
27	Мужская уборная		—
28	Женская уборная		—
29	Комната личной гигиены женщин		—
30	Венткамера (2)		Д
31	Щитовая (2)		Д
32	Компрессорная		Д
33	Коридор		—
34	Вестибюль		—
35	Тамбур		—
35	Тамбур для $t_н = -40°C$		—
36	Тамбур для автомобиля (2)		—

План-схема инкубатория

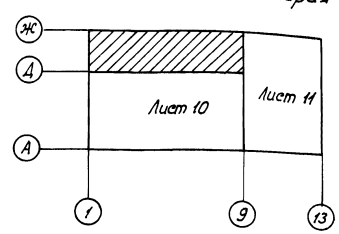

1. Общие пояснения – лист 1
2. Спецификация к плану – лист 13

108-40/3

Исполн.	Старицына		12.88
Пров.	Супрунова		12.88
Рук. гр.	Старицына		12.88
Гл. спец.	Супрунова		12.88
Нач. отд.	Жемеров		12.88
ГИП	Соколовский		12.88
Н. контр.	Левская		01.89

ТП 805-4-21.89-СС

Инкубаторий для промышленного птицефабрики на 10 млн. бройлеров

Стадия	Лист	Листов
РП	9	

План пожарной сигнализации (начало)

Госагропром СССР Гипронииптицепром г. Ростов-на-Дону

Привязан

Инв. №

Копировал Смирнова

Формат А2

Инв. № подл. | Подпись и дата | Взам. инв. №

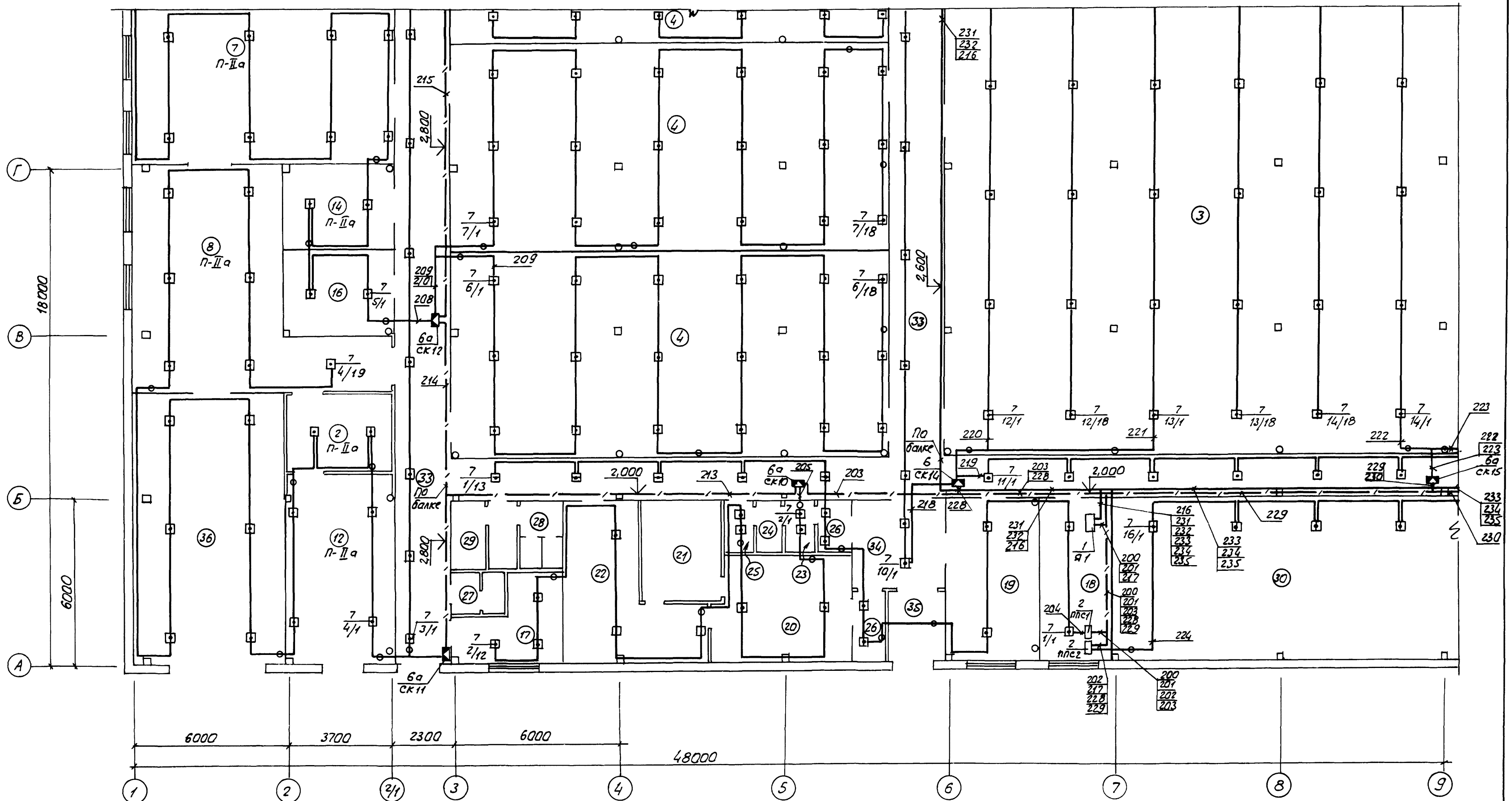

План-схема инкубатория

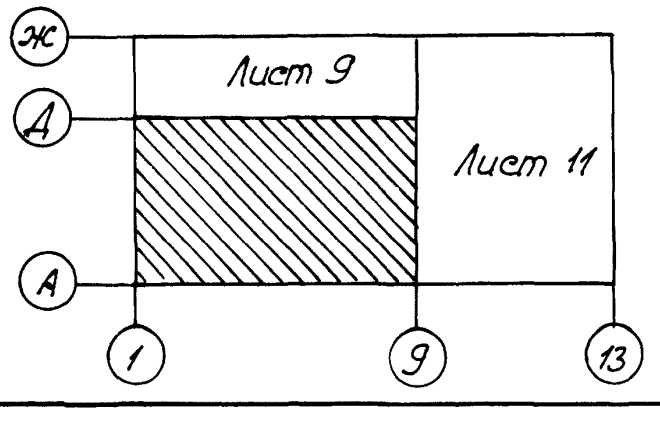

10240/3

Привязан:

Инв. №

Исполн.	Старицына	[signature]	12.88	ТП 805-4-21.89-СС
Пров.	Супрунова	[signature]	12.88	
Рук. гр.	Старицына	[signature]	12.88	
Гл. спец.	Супрунова	[signature]	12.88	
Нач. отд.	Жевнеров	[signature]	12.88	
ГИП	Соколовский	[signature]	12.88	Инкубаторий для промышленного стада птицефабрики на 10 млн. бройлеров
Н. контр.	Лебская	[signature]	02.89	

Стадия	Лист	Листов
РП	10	

План пожарной сигнализации (продолжение)

Госагропром СССР Гипрониптицепром г. Ростов-на-Дону

Копировал Смирнова

Формат А2

Инв. № подл. | Подпись и дата | Взам. инв. №

Альбом 3

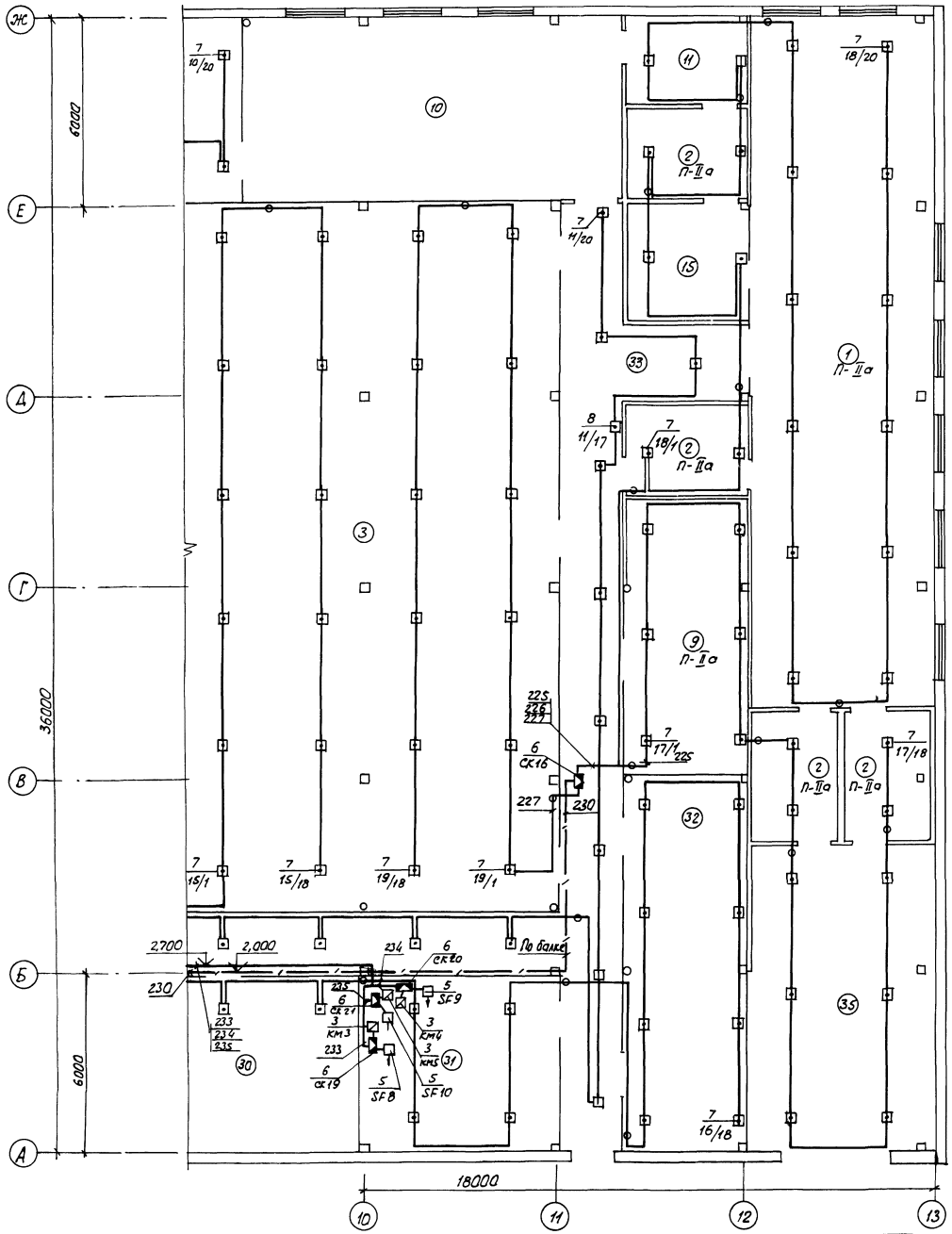

План-схема инкубатория

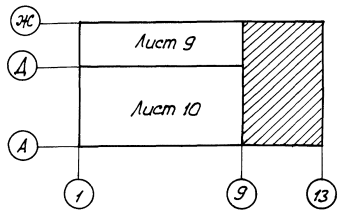

1. Пожарные извещатели закрепить на ребрах плит покрытия с шагом 3-4 м
2. Проводку к пожарным извещателям выполнить по поперечным ребрам плит покрытия с шагом 3 м и по стенам под потолком. Провод крепить через 0,5 м.
3. В обозначении пожарных извещателей принято в числителе - номер луча, в знаменателе - номер извещателя.

10240/3

Испол.	Старицкая		12.88
Пров.	Супрунова		12.88
Рук. гр.	Старицкая		12.88
Гл. спец.	Супрунова		12.88
Нач. отд.	Ореховеров		12.88
ГИП	Соколовский		12.88
Н. контр.	Лебская		12.88

ТП 805-4-21.89 - СС

Привязан:

Инв. N

Инкубаторий для промышленного стада птицефабрики на 10 млн. бройлеров

Стадия	Лист	Листов
РП	11	

План пожарной сигнализации (окончание)

Госагропром СССР Гипронитицепром г. Ростов-на-Дону

Копировал Стирнова

Формат А2

Инв. N подл. | Подпись и дата | Взам. инв. N

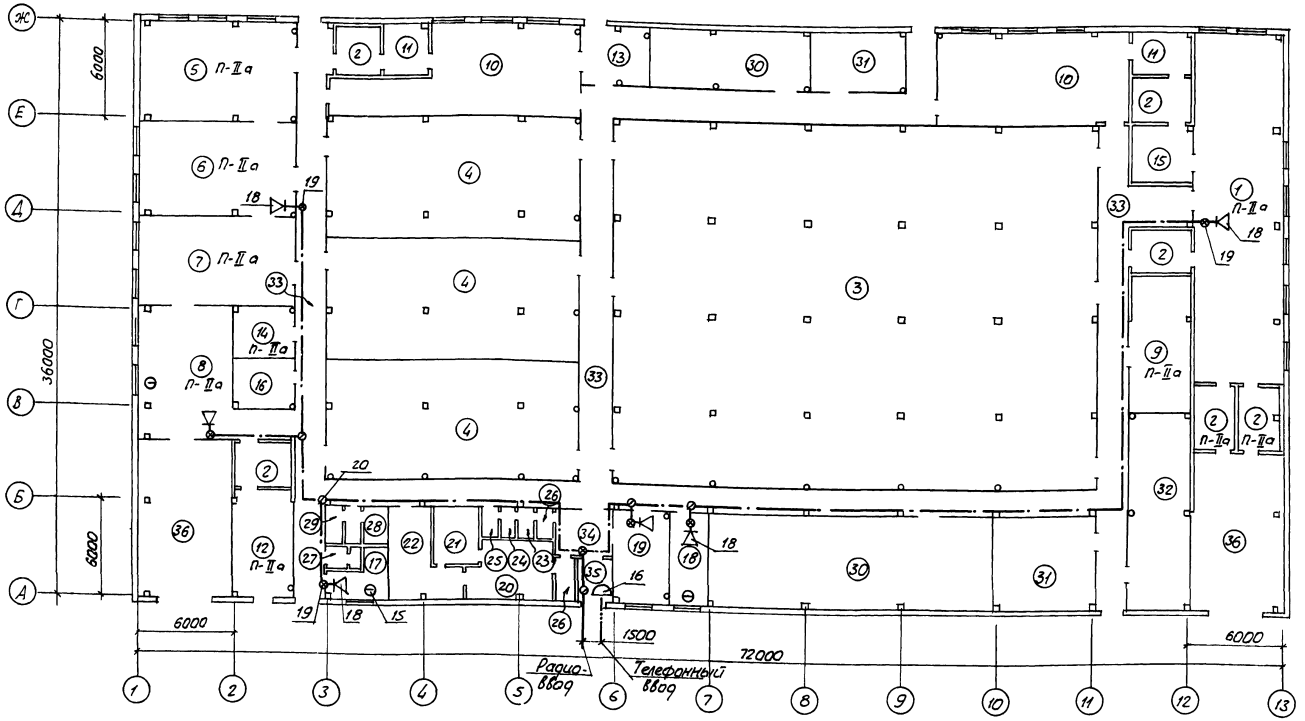

Экспликация помещений

Номер по плану	Наименование	Площадь м²	Категория производства по взрывной, взрыво-пожарной и пожарной опасности
1	Помещение для приема, сортировки и обработки яиц		В
2	Дезкамера (г)		В
3	Инкубационный зал		Д
4	Выводной зал		Д
5	Помещение для молодняка и чистой внутренней тары		В
6	Помещение для сортировки и обработки молодняка		В
7	Помещение для аэрозольной обработки молодняка		В
8	Экспедиция		В
9	Помещение для хранения яиц		В
10	Моечная (г)		Д
11	Помещение сушки тары (г)		Д
12	Кладовая внешней тары		В
13	Помещение для отходов		Д
14	Помещение для хранения и приготовления дезрастворов		В
15	Инвентарная		Д
16	Комната слесаря-электрика		Д
17	Лаборатория		—
18	Служебная		—
19	Комната приема пищи		—
20	Женская гардеробная уличной и домашней одежды		—
21	Женская душевая		—
22	Женская гардеробная специальной одежды		—
23	Мужская гардеробная уличной и домашней одежды		—
24	Мужская душевая		—
25	Мужская гардеробная специальной одежды		—
26	Шлюз (г)		—

продолжение

Номер по плану	Наименование	Площадь м²	Категория производства по взрывной, взрыво-пожарной и пожарной опасности
27	Мужская уборная		—
28	Женская уборная		—
29	Комната личной гигиены женщин		—
30	Венткамера (г)		Д
31	Щитовая (г)		Д
32	Компрессорная		Д

Продолжение

Номер по плану	Наименование	Площадь м²	Категория производства по взрывной, взрыво-пожарной и пожарной опасности
33	Коридор		—
34	Вестибюль		—
35	Тамбур		—
36	Тамбур для $t_н = -40°C$		—
36	Тамбур для автомобиля (г)		—

1. Общие пояснения - лист 1
2. Спецификация к плану - лист 13

10240/3

Исполн.	Старицына	12.88
Прав.	Супрунова	12.88
Рук. гр.	Старицына	12.88
Гл. спец.	Супрунова	12.88
Нач. отд.	Жевнеров	12.88
Н. контр.	Лейская	12.88
ГИП	Соколовский	12.88

ТП 805-4-21.89-СС

Инкубатории для промышленного стада птицефабрики на 10 млн. бройлеров

План телефонизации и радиофикации

Стадия	Лист	Листов
РП	12	

Госагропром СССР Гипронииптицепром г. Ростов-на-Дону

Привязан:

Инв. №

Копировал Смирнова

Формат А2

Инв. № подл. | Подпись и дата | Взам. инв. №

Альбом 3

Поз.	Обозначение или тип изделия	Наименование	Кол.	Примечание
		Пожарная сигнализация		
		Электрооборудование		
1	По черт. СС3.91-3	Ящик пожарной сигнализации Я1	1	
2	ППС-1	Пульт пожарной сигнализации ППС1, ППС2	2	
3	ПМЛ-2110028, ПМЛ-3100028, ПМЛ-4110028	Пускатель магнитный КМ1 ÷ КМ5	5	По черт. компл. ЭМ
4	ОП-9УХЛ4	Щиток осветительный ЩО-3	1	См. компл. черт. 30
5	АП50Б-2МТ У3,14×10	Выключатель SF6 ÷ SF10	5	
		Изделия заводов ГМА		
6	КСК-8	Коробка соединительная СК13, СК14, СК16, СК17÷СК21	8	
6а	КСК-16	СК10÷СК12, СК15	4	
		Слаботочные устройства		
7	ИТМ (ИП105-2)	Извещатель тепловой магнитный	342	
8	ИПР	Извещатель пожарный ручной	3	
9	КО-1	Коробка ответвительная	60	
		Материалы		
10		Кабель АКВВГ, 660 В, ГОСТ 1508-78*Е		
		4×2,5	250	м
11		Провод ЛТВ-П, ГОСТ 8133-77*		
		2×0,6	1525	м
12		Провод АМПВ, 380 В, ТУ16-705.145-80		
		1×1,5	1525	м
		Трубы ГОСТ 10704-76*		
13		18×1,6	75	м
14		25×1,6	100	м

Поз.	Обозначение или тип изделия	Наименование	Кол.	Примечание
		Телефонизация		
15	ТА-72	Телефонный аппарат	3	
16	КРТП-10×2	Коробка телефонная	1	
		Материалы		
17		Провод ТРП-1×2×0,5 ГОСТ 20575-75*Е	80	м
		Радиофикация		
18	ГД-0,25-III	Громкоговоритель	6	
19	УК-2П	Коробка универсальная	6	
20	УК-2Р	То же	6	
21	РШР-1	Радиорозетка	6	
		Материалы		
		Провод ПТПЖ ГОСТ 10254-75*Е		
22		2×0,6	85	м
23		2×1,2	40	м

10240/3

Исполн.	Старицына		12.88	ТП 805-4-21.89-СС
Пров.	Супрунова		12.88	
Рук. гр.	Старицына		12.88	
Гл. спец.	Супрунова		12.88	
Нач. отд.	Жевнеров		12.88	
ГИП	Роскладовский		12.88	Инкубаторий для промышленного стада птицефабрики на 10 млн. бройлеров
Н. контр.	Левская		02.89	Стадия: РП; Лист: 13; Листов:
Привязан				Спецификации к планам пожарной сигнализации, телефонизации и радиофикации
Инв. №				Госагропром СССР Гипронииптицепром г. Ростов-на-Дону

Копировал Смирнова Формат А2

Инв. № подл. | Подпись и дата | Взам. инв. №

Альбом 3

Дверь ящика
Вид спереди

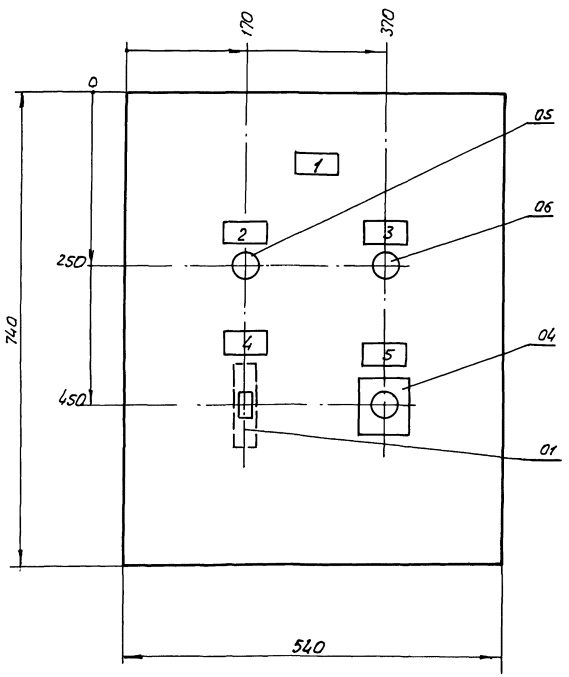

Вид спереди
Дверь не показана

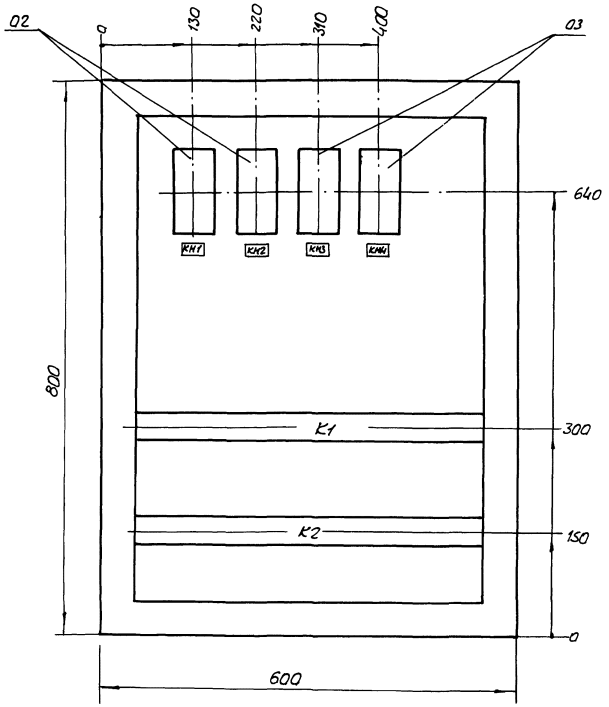

1. Глубина ящика 350 мм
2. Технические данные аппаратов – черт. СС3Я1-1; альбом 4.
3. Перечень надписей – черт. СС3Я1-4, альбом 4.
4. Схема соединений – черт. СС3Я1-3, листы 1, 2, альбом 4.

10240/3

Инв. №				Привязан
Исполн.	Старицына		12.88	ТП 805-4-21.89 - СС.Н
Пров.	Супрунова		12.88	
Рук. гр.	Старицына		12.88	
Гл. спец.	Супрунова		12.88	
Нач. отд.	Жёвнеров		12.88	
ГИП	Соколовский		12.88	Инкубаторий для промышленного стада птицефабрики на 10 млн. бройлеров
Н. контр.	Лебская		02.89	

Стадия	Лист	Листов
РП		1

Эскизный чертеж общего вида ящика пожарной сигнализации Я1

Госагропром СССР Гипрониптицепром г. Ростов-на-Дону

Копировал Смирнова

Формат А2

Инв. № подл. | Подпись и дата | Взам. инв. №

gost.e-ecolog.ru