# ТИПОВОЙ ПРОЕКТ

# 901-6-61

# ГРАДИРНИ С ВЕНТИЛЯТОРАМИ 2ВГ 70 КАПЕЛЬНЫЕ С СЕКЦИЯМИ ПЛОЩАДЬЮ 192 м²
# С КАРКАСОМ ИЗ ЖЕЛЕЗОБЕТОННЫХ ЭЛЕМЕНТОВ

АЛЬБОМ III

ИЗДЕЛИЯ, УЗЛЫ И ДЕТАЛИ СТРОИТЕЛЬНЫХ КОНСТРУКЦИЙ

16557-04
ЦЕНА 2-55

gost.e-ecolog.ru

Инв. №

ЦЕНТРАЛЬНЫЙ ИНСТИТУТ ТИПОВОГО ПРОЕКТИРОВАНИЯ
ГОССТРОЯ СССР

Москва, А-445, Смольная ул., 22

Сдано в печать XI 1980 года

Заказ № 14463 Тираж 800 экз.

# ТИПОВОЙ ПРОЕКТ

# 901-6-61

# ГРАДИРНИ С ВЕНТИЛЯТОРАМИ 2ВГ 70 КАПЕЛЬНЫЕ С СЕКЦИЯМИ ПЛОЩАДЬЮ 192 м$^2$ С КАРКАСОМ ИЗ ЖЕЛЕЗОБЕТОННЫХ ЭЛЕМЕНТОВ

## СОСТАВ ПРОЕКТА


| | |
|---|---|
| АЛЬБОМ I | ОБЩИЕ УКАЗАНИЯ. ДЕТАЛИ ТЕХНОЛОГИЧЕСКОГО ОБОРУДОВАНИЯ |
| АЛЬБОМ II | ЧАСТЬ 1 ДВУХСЕКЦИОННАЯ ГРАДИРНЯ |
| | ЧАСТЬ 2 ТРЕХСЕКЦИОННАЯ ГРАДИРНЯ |
| АЛЬБОМ III | ИЗДЕЛИЯ. УЗЛЫ И ДЕТАЛИ СТРОИТЕЛЬНЫХ КОНСТРУКЦИЙ |
| АЛЬБОМ IV | ЭЛЕМЕНТЫ СБОРНЫХ ЖЕЛЕЗОБЕТОННЫХ КОНСТРУКЦИЙ |
| АЛЬБОМ V | ЗАКАЗНЫЕ СПЕЦИФИКАЦИИ |
| АЛЬБОМ VI | СМЕТЫ |


## АЛЬБОМ III


УТВЕРЖДЕН ПРОТОКОЛОМ ТЕХНИЧЕСКОГО СОВЕТА ИНСТИТУТА "СОЮЗВОДОКАНАЛПРОЕКТ" ОТ 19 XII 1979 г. № 76
ВВЕДЕН В ДЕЙСТВИЕ В/О СОЮЗВОДОКАНАЛНИИПРОЕКТ
ПРИКАЗ № 89 ОТ 28.03.1980 г.



РАЗРАБОТАНЫ
ПРОЕКТНЫМ ИНСТИТУТОМ „ПРОМСТРОЙПРОЕКТ"

ГЛАВНЫЙ ИНЖЕНЕР ИНСТИТУТА — В.И. КОРОЛЕВ
ГЛАВНЫЙ ИНЖЕНЕР ПРОЕКТА — И.Л. ГЕНИШТА


Инв. №

Альбом III

Типовой проект 901-6-61

| Формат | Лист | Обозначение | Наименование | Стр. |
|---|---|---|---|---|
| 12 | 1 | ТП 901-6-61 – ДО | Ведомость листов выпуска | 2 |
| 12 | 2 | – ДО | Ведомость листов выпуска | 3 |
| 12 | 3 | – ДО | Ведомость листов выпуска | 4 |
| 12 | 1 | – ТТ | Технические требования | 5 |
| 11 | 1 | АРИ-МН1, МН2 | Изделие закладное МН1, МН2 | 6 |
| 11 | 1 | АРИ-МН3 | Изделие закладное МН3 | 6 |
| 11 | 1 | АРИ-МН4, МН5 | Изделие закладное МН4, МН5 | 7 |
| 11 | 1 | АРИ-МН6 | Изделие закладное МН6 | 7 |
| 11 | 1 | АРИ-МН7, МН8 | Изделие закладное МН7, МН8 | 8 |
| 11 | 1 | АРИ-МН9 | Изделие закладное МН9 | 8 |
| 11 | 1 | АРИ-МН10 | Изделие закладное МН10 | 9 |
| 11 | 1 | АРИ-МН11 | Изделие закладное МН11 | 9 |
| 11 | 1 | АРИ-МС1 | Изделие соединительное МС1 | 10 |
| 11 | 1 | АРИ-МС2 | Изделие соединительное МС2 | 10 |
| 11 | 1 | АРИ-МС3 | Изделие соединительное МС3 | 11 |
| 11 | 1 | АРИ-МС4 | Изделие соединительное МС4 | 11 |
| 11 | 1 | АРИ-МС5 | Изделие соединительное МС5 | 12 |
| 11 | 1 | АРИ-МС6 | Изделие соединительное МС6 | 12 |
| 11 | 1 | АРИ-МС7 | Изделие соединительное МС7 | 13 |
| 11 | 1 | АРИ-МС8 | Изделие соединительное МС8 | 13 |
| 12 | 1 | АРИ-поз1÷13,16 | Детали соединительных изделий позиции 1÷13,16. | |

| Формат | Лист | Обозначение | Наименование | Стр. |
|---|---|---|---|---|
| 11 | 1 | АРИ-МС9 СБ | Изделие соединительное МС9. Сборочный чертеж | 15 |
| 11 | 1 | АРИ-МС10 СБ | Изделие соединительное МС10 Сборочный чертеж | 15 |
| 11 | 1 | АРИ-МС11 СБ | Изделие соединительное МС11 Сборочный чертеж | 16 |
| 11 | 1 | АРИ-МС12 СБ | Изделие соединительное МС12 Сборочный чертеж | 16 |
| 11 | 1 | АРИ-МС13 СБ | Изделие соединительное МС13 Сборочный чертеж | 17 |
| 11 | 1 | АРИ-МС14 СБ | Изделие соединительное МС14 Сборочный чертеж | 17 |
| 11 | 1 | АРИ-МС15 СБ | Изделие соединительное МС15 Сборочный чертеж | 18 |
| 11 | 1 | АРИ-МС16 СБ | Изделие соединительное МС16 Сборочный чертеж | 18 |
| 11 | 1 | АРИ-ОП1 СБ | Опора вентилятора ОП1 | 19 |
| 11 | 1 | АРИ-ОП2 | Опора вентилятора ОП2 | 19 |
| 12 | 1 | АРИ-ОП2 СБ | Опора вентилятора ОП2 Сборочный чертеж | 20 |
| 11 | 1 | АРИ-У1 | Узел 1 | 21 |
| 11 | 1 | АРИ-У2 | Узел 2 | 21 |
| 11 | 1 | АРИ-У3 | Узел 3 | 22 |
| 11 | 1 | АРИ-У4 | Узел 4 | 22 |
| 11 | 1 | АРИ-У5 | Узел 5 | 23 |

Инв.№ подл. | Подпись и дата | Взам. инв.№

| | | |
|---|---|---|
| Рук. бр. | Любопытова | |
| Гл. инж. пр | Геништа | |
| Нач. СКО-1 | Власкин | |

ТП 901-6-61 –ДО

Ведомость листов выпуска

| Стадия | Лист | Листов |
|---|---|---|
| Р | 1 | 3 |

Госстрой СССР
ПРОМСТРОЙПРОЕКТ
Москва

16557-04

| Формат | Лист | Обозначение | Наименование | Стр. |
|---|---|---|---|---|
| 11 | 1 | АРИ-У6 | Узел 6 | 23 |
| 11 | 1 | АРИ-У7 | Узел 7 | 24 |
| 11 | 1 | АРИ-У8 | Узел 8 | 24 |
| 11 | 1 | АРИ-У9 | Узел 9 | 25 |
| 1 | 1 | АРИ-У10 | Узел 10 | 25 |
| 11 | 1 | АРИ-У11 | Узел 11 | 26 |
| 11 | 1 | АРИ-У12 | Узел 12 | 26 |
| 11 | 1 | АРИ-У13 | Узел 13 | 27 |
| 11 | 1 | АРИ-У14 | Узел 14 | 27 |
| 11 | 1 | АРИ-У15 | Узел 15 | 28 |
| 11 | 1 | АРИ-У16 | Узел 16 | 28 |
| 11 | 1 | АРИ-У17 | Узел 17 | 29 |
| 11 | 1 | АРИ-У18 | Узел 18 | 29 |
| 11 | 1 | АРИ-У19 | Узел 19 | 30 |
| 11 | 1 | АРИ-У20 | Узел 20 | 30 |
| 11 | 1 | АРИ-У21 | Узел 21 | 31 |
| 11 | 1 | АРИ-У22 | Узел 22 | 31 |
| 11 | 1 | АРИ-У23 | Узел 23 | 32 |
| 11 | 1 | АРИ-У24 | Узел 24 | 32 |
| 11 | 1 | АРИ-У25 | Узел 25 | 33 |
| 11 | 1 | АРИ-У26 | Узел 26 | 33 |
| 11 | 1 | АРИ-У27 | Узел 27 | 34 |
| 11 | 1 | АРИ-У28 | Узел 28 | 34 |
| 11 | 1 | АРИ-У29 | Узел 29 | 35 |
| 11 | 1 | АРИ-У30 | Узел 30 | 35 |
| 11 | 1 | АРИ-У31 | Узел 31 | 36 |
| 11 | 1 | АРИ-У32 | Узел 32 | 36 |
| 11 | 1 | КЖИ-С1, С2 | Сетки арматурные С1, С2 | 37 |
| 11 | 1 | КЖИ-С3, С4 | Сетки арматурные С3, С4 | 37 |
| 11 | 1 | КЖИ-С5, С6 | Сетки арматурные С5, С6 | 38 |
| 11 | 1 | КЖИ-С7 | Сетка арматурная С7 | 38 |
| 11 | 1 | КЖИ-С8 | Сетка арматурная С8 | 39 |
| 11 | 1 | КЖИ-С9 | Сетка арматурная С9 | 39 |
| 11 | 1 | КЖИ-С10, С11 | Сетки арматурные С10, С11 | 40 |
| 11 | 1 | КЖИ-С12 | Сетка арматурная С12 | 40 |
| 11 | 1 | КЖИ-КП1 | Каркас пространственный КП1 | 41 |
| 11 | 1 | КЖИ-КР1 | Каркас плоский КР1 | 41 |
| 11 | 1 | КЖИ-КР2 | Каркас плоский КР2 | 42 |
| 11 | 1 | КЖИ-КР3 | Каркас плоский КР3 | 42 |
| 11 | 1 | КЖИ-КР4 | Каркас плоский КР4 | 43 |

| Формат | Лист | Обозначение | Наименование | Стр. |
|---|---|---|---|---|
| 11 | 1 | КЖИ-МН1 | Изделие закладное МН1 | 43 |
| 11 | 1 | КЖИ-МН2 | Изделие закладное МН2 | 44 |
| 11 | 1 | КЖИ-МН3 | Изделие закладное МН3 | 44 |
| 11 | 1 | КЖИ-МН4 | Изделие закладное МН4 | 45 |
| 11 | 1 | КЖИ-МН5 | Изделие закладное МН5 | 45 |
| 11 | 1 | КЖИ-МН6 | Изделие закладное МН6 | 46 |
| 11 | 1 | КЖИ-МС1 | Изделие соединительное МС1 | 46 |
| 12 | 1 | КЖИ-КС1 | Колонна КС1 | 47 |
| 11 | 1 | КЖИ-ОД1 СБ | Опорный элемент ОД1 | 48 |
| 11 | 1 | КЖИ-ОД1 | Деталь обетонирования опорного элемента ОД1 | 48 |
| 11 | 1 | КЖИ-У1 | Узел 1 | 49 |
| 11 | 1 | КЖИ-У2 | Узел 2 | 49 |
| 11 | 1 | КЖИ-У3 | Узел 3 | 50 |
| 11 | 1 | КЖИ-У4 | Узел 4 | 50 |
| 11 | 1 | КЖИ-У5 | Узел 5 | 51 |
| 11 | 1 | КЖИ-У6 | Узел 6 | 51 |
| 11 | 1, 2 | КЖИ-У8,9,11,12,15,18,19,20 | Узлы 8, 9, 11, 12, 15, 18, 19, 20 | 52 |
| 11 | 1 | КЖИ-У14 | Узел 14 | 53 |
| 11 | 1 | КЖИ-У21 | Узел 21 | 53 |
| 11 | 1 | КЖИ-У7 | Узел 7 | 54 |
| 11 | 1 | КЖИ-У8 СБ | Узел 8. Сборочный чертеж | 54 |
| 12 | 1 | КЖИ-У9 СБ | Узел 9. Сборочный чертеж | 55 |
| 12 | 1 | КЖИ-10 | Узел 10 | 56 |
| 12 | 1 | КЖИ-11 СБ | Узел 11. Сборочный чертеж | 57 |
| 12 | 1 | КЖИ-12 СБ | Узел 12 Сборочный чертеж | 58 |
| 11 | 1 | КЖИ-У13 | Узел 13 | 59 |
| 11 | 1 | КЖИ-У14 СБ | Узел 14. Сборочный чертеж | 59 |
| 11 | 1 | КЖИ-У15 СБ | Узел 15. Сборочный чертеж | 60 |
| 11 | 1 | КЖИ-У16 | Узел 16 | 60 |
| 12 | 1 | КЖИ-У17 | Узел 17 | 61 |
| 12 | 1 | КЖИ-У18 СБ | Узел 18. Сборочный чертеж | 62 |
| 12 | 1 | КЖИ-У19 СБ | Узел 19 Сборочный чертеж. | 63 |
| 12 | 1 | КЖИ-У20 СБ | Узел 20. Сборочный чертеж | 64 |
| 11 | 1 | КЖИ-У21 СБ | Узел 21. Сборочный чертеж | 65 |


Инв. № подл. | Подпись и дата | Взам. инв. №

## 1. Требования к возведению железобетонных конструкций

1.1. Работы по возведению железобетонных сборных монолитных конструкций следует производить в соответствии с требованиями глав СН и П III-16-73, СН и П III-В. 1-70, „Инструкции по монтажу сборных железобетонных конструкций промышленных зданий и сооружений" (СН 319-65).

1.2. На качество замоноличивания стыков элементов сборных конструкций должно быть обращено особое внимание. Марки бетона стыков должны быть не ниже марок бетона стыкуемых конструкций. Допускается применять для этой цели бетон на одну марку выше по прочности на сжатие.

1.3. В зимних условиях поверхности стыков перед замоноличиванием должны быть прогреты, температура стыкуемых поверхностей при этом должна быть не ниже 5°С.

1.4. Продолжительность обогрева стыков устанавливается в зависимости от принятого способа выдерживания бетона и температуры наружного воздуха.

1.5. Температура бетонной смеси для замоноличивания стыков при укладке должна быть не ниже 15°С и не выше 35°С, а к началу обогрева — не ниже 10°С.

1.6. Бетон стыков следует выдерживать при положительной температуре до достижения 70% проектной марки по прочности на сжатие.

1.7. Выдерживание бетона стыков следует производить при температуре не выше 50°С, скорость подъема температуры -8°С в час. Колебание температуры при изотермическом выдерживании не должно превышать 10°С. Скорость остывания бетона стыков по окончании выдерживания не должна превышать 12°С в час.

1.8. Режим выдерживания бетона стыков должен уточняться лабораторией строительства.

## 2. Требования к арматурным и закладным изделиям

2.1. Плоские арматурные сетки и каркасы следует изготовлять при помощи контактной точечной сварки. Сварку следует производить во всех точках пересечения стержней.

2.2. Сварку следует выполнять в соответствии с ГОСТ 14098-68. „Соединения сварные арматуры железобетонных изделий и конструкций. Контактная и ванная сварка. Основные типы и конструктивные элементы" и „Указаниями по сварке соединений арматуры и закладных деталей железобетонных конструкций" (СН 393-69).

2.3. Размеры сеток и каркасов даны по осям и торцам стержней.

2.4. Для точного соблюдения всех размеров изготовление сеток и каркасов следует производить в кондукторах.

2.5. Закладные изделия следует изготовлять в соответствии с ГОСТ 10922-75 „Арматура и закладные детали сварные для железобетонных конструкций. Технические требования и методы испытаний" и СН 393-69.

2.6. Сварку тавровых соединений круглых стержней с листовым прокатом в закладных изделиях следует выполнять под флюсом.

2.7. Защиту закладных изделий от коррозии следует выполнять металлизацией цинком при толщине покрытия 150 мкм.

2.8. Плоские каркасы собирать в пространственные следует при помощи сварки или вязальной проволоки.

2.9. Антикоррозионная защита металлоконструкций см. общие данные альбом I настоящего проекта.

| | | | |
|---|---|---|---|
| | | ТП 901-6-61 | -ТТ |
| Рук. Бр. | Любопытова | Технические требования | Стадия: Р; Лист: 1; Листов: 1 |
| Гл. инж. пр | Геништа | | Госстрой СССР ПРОМСТРОЙПРОЕКТ Москва |
| Нач. СКОТ | Власкин | | |

Альбом III

Типовой проект 901-6-61

МН2

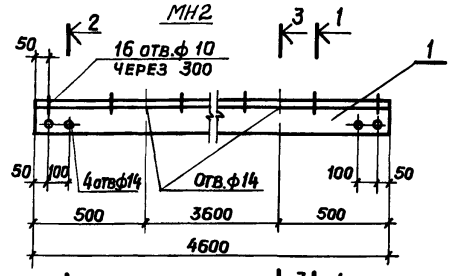


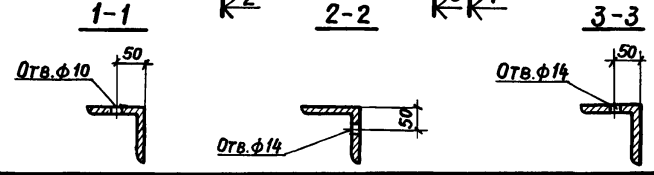


| Формат | Зона | Поз. | Обозначение | Наименование | Кол. | Примечание |
|---|---|---|---|---|---|---|
| | | | | | | |
| | | | | Документация | | |
| | | | ТП 901-6-61 ТТ | Технические требования | | |
| | | | | | | |
| | | | | МН1 | | |
| | | | | Детали | | Масса ед. кг |
| Б.Ч. | | | | L 90×56×8 ГОСТ 8510-72* ℓ=1000 | — | 8,8 кг |
| | | | | МН2 | | |
| | | | | Детали | | |
| 11 | | 1 | | L 90×8 ГОСТ 8509-72 ℓ=4600 | 1 | 50,1 кг |

Взам. инв. № | Подпись и дата | Инв. № подл.

| | | |
|---|---|---|
| Провер. | Любопытова | |
| Чертил | Коростелева | |
| Рук. бр. | Любопытова | |
| Гл. инж. пр. | Геништа | |
| Нач. СКО-1 | Власкин | |

ТП 901-6-61 АРИ-МН1, МН2

Изделие закладное МН1, МН2

| Стадия | Масса | Масштаб |
|---|---|---|
| Р | см. спец. | |
| Лист | Листов | |

Ст.3 сп 5 ГОСТ 380-71*

Госстрой СССР ПРОМСТРОЙПРОЕКТ Москва

Альбом III

Типовой проект 901-6-61

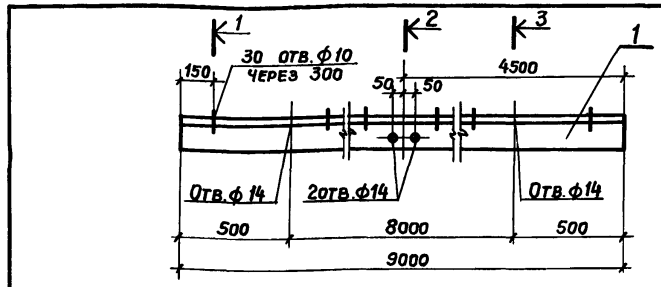


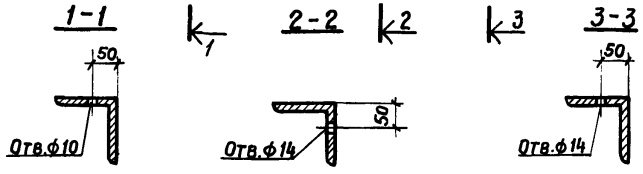


| Формат | Зона | Поз. | Обозначение | Наименование | Кол. | Примечание |
|---|---|---|---|---|---|---|
| | | | | | | |
| | | | | Документация | | |
| | | | ТП 901-6-61 ТТ | Технические требования | | |
| | | | | | | |
| | | | | Детали | | Масса ед. кг |
| 11 | | 1 | | L 90×8 ГОСТ 8509-72 ℓ=9000 | 1 | 98,1 кг |

Взам. инв. № | Подпись и дата | Инв. № подл.

| | | |
|---|---|---|
| Провер. | Любопытова | |
| Чертил | Коростелева | |
| Рук. бр. | Любопытова | |
| Гл. инж. пр. | Геништа | |
| Нач. СКО-1 | Власкин | |

ТП 901-6-61 АРИ-МН3

Изделие закладное МН3

| Стадия | Масса | Масштаб |
|---|---|---|
| Р | 98,1 кг | |
| Лист | Листов | |

Ст.3 сп 5 ГОСТ 380-71*

Госстрой СССР ПРОМСТРОЙПРОЕКТ г. Москва

МН5

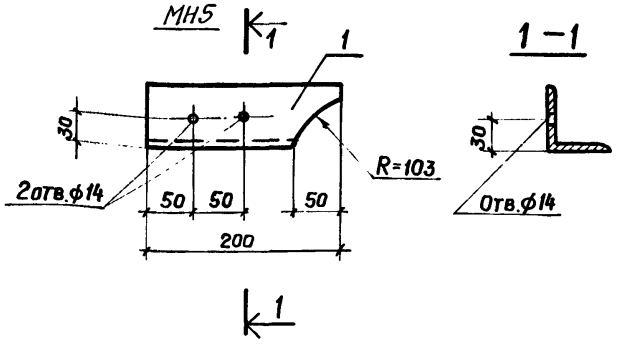


| Формат | Зона | Поз. | Обозначение | Наименование | Кол. | Примечание |
|---|---|---|---|---|---|---|
| | | | | **Документация** | | |
| | | | ТП 901-6-61 ТТ | Технические требования | | |
| | | | | **МН4** | | Масса ед. кг |
| | | | | **Детали** | | |
| | | | | L 90×8 ГОСТ 8509-72 ℓ=1000 | – | 10,9 кг |
| | | | | **МН5** | | |
| | | | | **Детали** | | |
| 11 | | 1 | | L 63×5 ГОСТ 8509-72 ℓ=200 | 1 | 1,0 кг |

| | | |
|---|---|---|
| Провер. | Любопытова | |
| Чертил | Коростелева | |
| Рук. бр. | Любопытова | |
| Гл. инж. пр. | Геништа | |
| Нач. СКО | Власкин | |

ТП 901-6-61 АРИ-МН4, МН5

Изделие закладное
МН4, МН5

| Стадия | Масса | Масштаб |
|---|---|---|
| Р | см. спец. | |
| Лист | Листов | |

ВСт.3сп5 ГОСТ 380-71*

Госстрой СССР
ПРОМСТРОЙПРОЕКТ
Москва



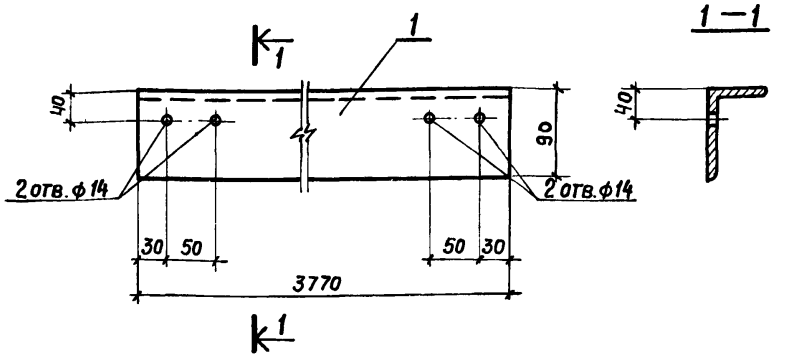


| Формат | Зона | Поз. | Обозначение | Наименование | Кол. | Примечание |
|---|---|---|---|---|---|---|
| | | | | **Документация** | | |
| | | | ТП 901-6-61 ТТ | Технические требования | | |
| | | | | **Детали** | | Масса ед. кг |
| 11 | | 1 | | L 90×56×8 ГОСТ 8510-72 ℓ=3770 | 1 | 33,1 кг |

| | | |
|---|---|---|
| Провер. | Любопытова | |
| Чертил | Коростелева | |
| Рук. бр. | Любопытова | |
| Гл. инж. пр. | Геништа | |
| Нач. СКО | Власкин | |

ТП 901-6-61 АРИ-МН6

Изделие закладное
МН6

| Стадия | Масса | Масштаб |
|---|---|---|
| Р | 33,1кг. | |
| Лист | Листов | |

ВСт.3сп5 ГОСТ 380-71*

Госстрой СССР
ПРОМСТРОЙПРОЕКТ
Москва

Типовой проект
Инв.№ подл. | Подпись и дата | Взам. инв.№

Альбом III

Типовой проект 901-6-61

| Формат | Зона | Поз. | Обозначение | Наименование | Кол. | Примечание |
|---|---|---|---|---|---|---|
| | | | | | | |
| | | | | **Документация** | | |
| | | | ТП 901-6-61 ТТ | Технические требования | | |
| | | | | | | |
| | | | | **МН7** | | |
| | | | | **Детали** | | |
| | | | | | | Масса ед. кг |
| Б.ч. | | 1 | | Болт М12 ГОСТ 7759-70* $\ell$=350 | 1 | 0,3 |
| Б.ч. | | 2 | | Шайба М12 ГОСТ 11371-78 | 1 | – |
| Б.ч. | | 3 | | Гайка М12 ГОСТ 5915-70* | 1 | – |
| | | | | | | |
| | | | | **МН8** | | |
| | | | | **Детали** | | |
| | | | | | | |
| Б.ч. | | 1 | | Болт М12 ГОСТ 7798-70* $\ell$=40 | 1 | 0,1 |
| Б.ч. | | 2 | | Гайка М12 ГОСТ 5915-70* | 1 | – |

Взам. инв. № | Подпись и дата | Инв. № подл.

| | | |
|---|---|---|
| Провер. | Любопытова | |
| Чертил | Коростелева | |
| Рук. бр. | Любопытова | |
| Гл. инж. пр. | Геништа | |
| Нач. СКО-1 | Власкин | |

ТП 901-6-61 АРИ-МН7, МН8

Изделие закладное МН7, МН8

| Стадия | Масса | Масштаб |
|---|---|---|
| Р | см. спец. | |
| Лист | Листов | |

ВСт.3сп5 ГОСТ 380-71*

Госстрой СССР ПРОМСТРОЙПРОЕКТ Москва

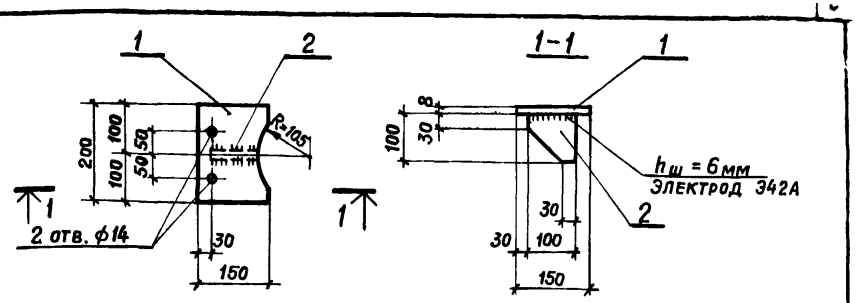


Альбом III

Типовой проект 901-6-61

| Формат | Зона | Поз. | Обозначение | Наименование | Кол. | Примечание |
|---|---|---|---|---|---|---|
| | | | | | | |
| | | | | **Документация** | | |
| | | | ТП 901-6-61 ТТ | Технические требования | | |
| | | | | | | |
| | | | | **Детали** | | Масса ед. кг |
| 11 | | 1 | | –150×8 ГОСТ 103-76 $\ell$=200 | 1 | 1,9 кг |
| 11 | | 2 | | –100×8 ГОСТ 103-76 $\ell$=100 | 1 | 0,6 кг |

Взам. инв. № | Подпись и дата | Инв. № подл.

| | | |
|---|---|---|
| Провер. | Любопытова | |
| Чертил | Коростелева | |
| Рук. бр. | Любопытова | |
| Гл. инж. пр. | Геништа | |
| Нач. СКО-1 | Власкин | |

ТП 901-6-61 АРИ-МН9

Изделие закладное МН9

| Стадия | Масса | Масштаб |
|---|---|---|
| Р | 2,5кг | |
| Лист | Листов | |

ВСт.3сп5 ГОСТ 380-71*

Госстрой СССР ПРОМСТРОЙПРОЕКТ г. Москва

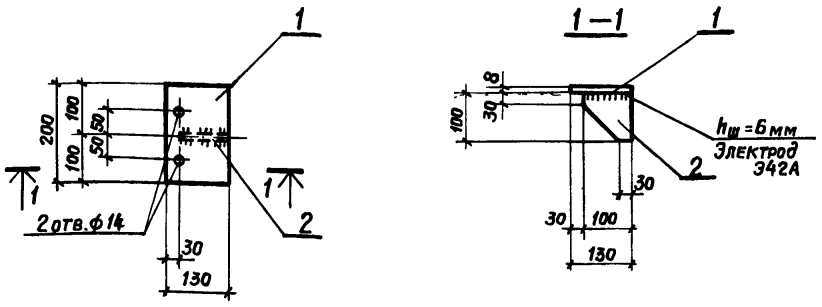


| Формат | Зона | Поз. | Обозначение | Наименование | Кол. | Примечание |
|---|---|---|---|---|---|---|
| | | | | | | |
| | | | | Документация | | |
| 11 | | | ТП 901-6-61 ТТ | Технические требования | | |
| | | | | | | |
| | | | | | | |
| | | | | | | |
| | | | | | | |
| | | | | Детали | | Масса ед. кг |
| 11 | | 1 | | -130×8 ГОСТ 103-76 $\ell$=200 | 1 | 1, 6 кг |
| 11 | | 2 | | -100×8 ГОСТ 103-76 $\ell$=100 | 1 | 0, 6 кг |
| | | | | | | |
| | | | | | | |
| | | | | | | |
| | | | | | | |

| | | | |
|---|---|---|---|
| ТП 901-6-61 АРИ-МН10 | | | |
| Изделие закладное МН10 | Стадия | Масса | Масштаб |
| | Р | 2,2 кг | |
| | Лист | Листов | |
| ВСт.3сп5 ГОСТ 380-71* | Госстрой СССР ПРОМСТРОЙПРОЕКТ Москва | | |

| | | |
|---|---|---|
| Провер. | Любопытова | |
| Чертил | Коростелева | |
| Рук. бр. | Любопытова | |
| Гл. инж. пр. | Геницта | |
| Нач. СКО | Власкин | |

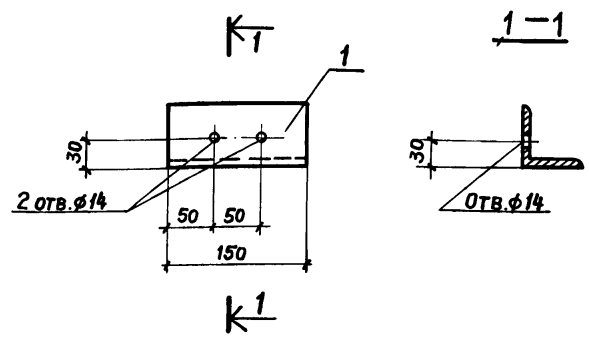


| Формат | Зона | Поз. | Обозначение | Наименование | Кол. | Примечание |
|---|---|---|---|---|---|---|
| | | | | | | |
| | | | | Документация | | |
| 11 | | | ТП 901-6-61 ТТ | Технические требования | | |
| | | | | | | |
| | | | | | | |
| | | | | | | |
| | | | | | | |
| | | | | Детали | | Масса ед. кг |
| 11 | | 1 | | ∠ 63×5 ГОСТ 8509-72 $\ell$=150 | 1 | 0, 7 кг |
| | | | | | | |
| | | | | | | |
| | | | | | | |
| | | | | | | |
| | | | | | | |

| | | | |
|---|---|---|---|
| ТП 901-6-61 АРИ-МН11 | | | |
| Изделие закладное МН11 | Стадия | Масса | Масштаб |
| | Р | 0,7 кг | |
| | Лист | Листов | |
| ВСт.3сп5 ГОСТ 380-71* | Госстрой СССР ПРОМСТРОЙПРОЕКТ Москва | | |

| | | |
|---|---|---|
| Провер. | Любопытова | |
| Чертил | Коростелева | |
| Рук. бр. | Любопытова | |
| Гл. инж. пр. | Геницта | |
| Нач. СКО-1 | Власкин | |

Инв. № подл. | Подпись и дата | Взам. инв. №

Типовой проект 901-6-61

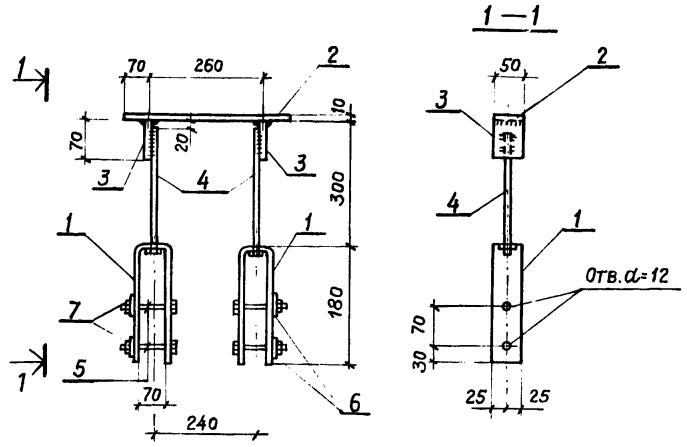


| Формат | Зона | Поз. | Обозначение | Наименование | Кол. | Примеч. |
|---|---|---|---|---|---|---|
| | | | | **Документация** | | |
| 12 | | | ТП 901-6-61 -ТТ | Технические требования | | |
| | | | | **Детали** | | Масса ед. кг. |
| Б.Ч. | | 1 | | -50×6 ГОСТ 103-76 ℓ=430 | 2 | 1,0 |
| Б.Ч. | | 2 | | -50×10 ГОСТ 103-76 ℓ=400 | 1 | 1,6 |
| Б.Ч. | | 3 | | -50×8 ГОСТ 103-76 ℓ=70 | 2 | 0,2 |
| Б.Ч. | | 4 | | Болт М10 ГОСТ 7798-70* ℓ=280 | 2 | 0,2 |
| Б.Ч. | | 5 | | Болт М10 ГОСТ 7798-70* ℓ=150 | 4 | 0,09 |
| Б.Ч. | | 6 | | Шайба М10 ГОСТ 11371-78* | 4 | — |
| Б.Ч. | | 7 | | Гайка М10 ГОСТ 5915-70* | 4 | 0,01 |

Взам. инв. №

Подпись и дата

Инв. № подл.

| | | |
|---|---|---|
| Провер. | Геништа | |
| Инж. | Фомичева | |
| Рук. бр. | Любопытова | |
| Гл. инж. пр. | Геништа | |
| Нач. СКО-1 | Власкин | |

ТП 901-6-61 -АРИ-МС1

Изделие соединительное МС1

| Стадия | Масса | Масштаб |
|---|---|---|
| Р | 4,8 | — |
| Лист 1 | Листов 1 | |

ВСт.3сп5 ГОСТ 380-71*

Госстрой СССР ПРОМСТРОЙПРОЕКТ Москва

Копировал

Формат А4



Типовой проект 901-6-61

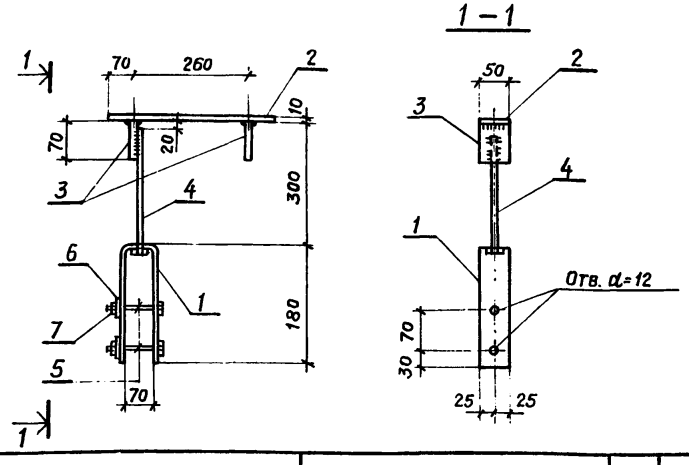


| Формат | Зона | Поз. | Обозначение | Наименование | Кол. | Примеч. |
|---|---|---|---|---|---|---|
| | | | | **Документация** | | |
| 12 | | | ТП 901-6-61 -ТТ | Технические требования | | |
| | | | | **Детали** | | Масса ед. кг. |
| Б.Ч. | | 1 | | -50×6 ГОСТ 103-76 ℓ=430 | 1 | 1,0 |
| Б.Ч. | | 2 | | -50×10 ГОСТ 103-76 ℓ=400 | 1 | 1,6 |
| Б.Ч. | | 3 | | -50×8 ГОСТ 103-76 ℓ=70 | 2 | 0,2 |
| Б.Ч. | | 4 | | Болт М10 ГОСТ 7798-70* ℓ=280 | 1 | 0,2 |
| Б.Ч. | | 5 | | Болт М10 ГОСТ 7798-70* ℓ=150 | 2 | 0,09 |
| Б.Ч. | | 6 | | Шайба М10 ГОСТ 11371-78* | 2 | — |
| Б.Ч. | | 7 | | Гайка М10 ГОСТ 5915-70* | 2 | 0,01 |

Взам. инв. №

Подпись и дата

Инв. № подл.

| | | |
|---|---|---|
| Провер. | Геништа | |
| Инж. | Фомичева | |
| Рук. бр. | Любопытова | |
| Гл. инж. пр. | Геништа | |
| Нач. СКО-1 | Власкин | |

ТП 901-6-61 -АРИ-МС2

Изделие соединительное МС2

| Стадия | Масса | Масштаб |
|---|---|---|
| Р | 3,2 | — |
| Лист 1 | Листов 1 | |

ВСт.3сп5 ГОСТ 380-71*

Госстрой СССР ПРОМСТРОЙПРОЕКТ Москва

16557-04 11

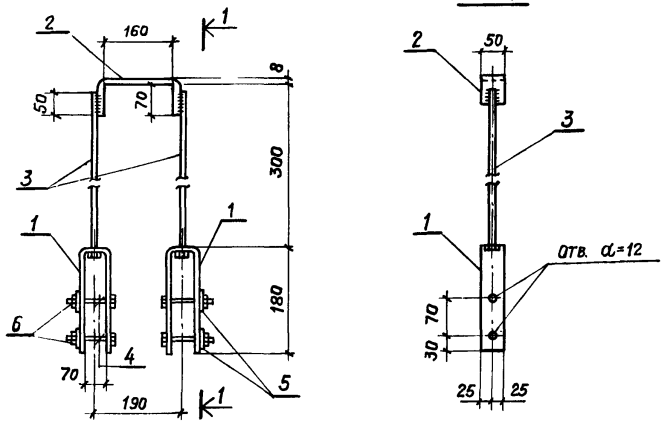


| Формат | Зона | Поз. | Обозначение | Наименование | Кол. | Примеч. |
|---|---|---|---|---|---|---|
| | | | | **Документация** | | |
| 12 | | | ТП 901-6-61 -ТТ | Технические требования | | |
| | | | | **Детали** | | Масса ед. кг |
| Б.Ч. | 1 | | | -50×6 ГОСТ 103-76 ℓ=430 | 2 | 1,0 |
| Б.Ч. | 2 | | | -50×8 ГОСТ 103-76 ℓ=320 | 1 | 1,0 |
| Б.Ч. | 3 | | | Болт М10 ГОСТ 7798-70* ℓ=280 | 2 | 0,2 |
| Б.Ч. | 4 | | | Болт М10 ГОСТ 7798-70* ℓ=150 | 4 | 0,1 |
| Б.Ч. | 5 | | | Шайба М10 ГОСТ 11371-78* | 4 | — |
| Б.Ч. | 6 | | | Гайка М10 ГОСТ 5915-70* | 4 | 0,01 |

| | | |
|---|---|---|
| Провер. | Геннита | |
| Инж. | Фомичева | |
| Рук. бр. | Любопытова | |
| Гл. инж. пр. | Геннита | |
| Нач. СКО-1 | Власкин | |

ТП 901-6-61 -АРИ-МС3

Изделие соединительное МС3

| Стадия | Масса | Масштаб |
|---|---|---|
| Р | 3,8 | — |
| Лист 1 | Листов 1 | |

ВСт3сп5 ГОСТ 380-71*

Госстрой СССР Промстройпроект Москва

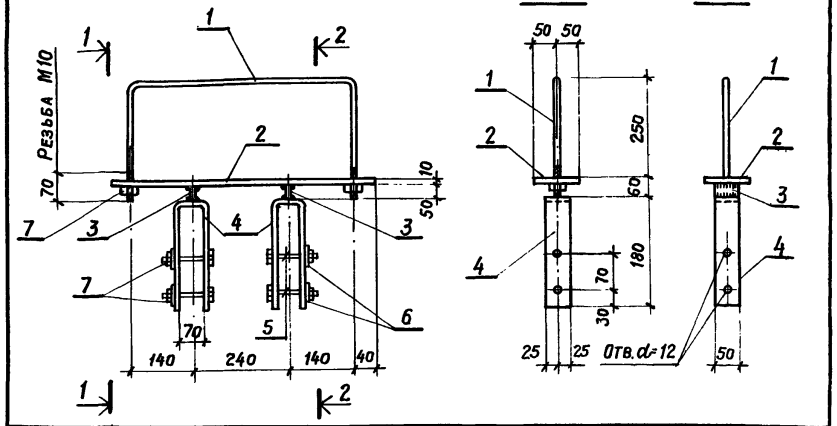


| Формат | Зона | Поз. | Обозначение | Наименование | Кол. | Примеч. |
|---|---|---|---|---|---|---|
| | | | | **Документация** | | |
| | | | ТП 901-6-61 ТТ | Технические требования | | |
| | | | | **Детали** | | Масса ед. кг. |
| Б.Ч. | 1 | | | •ф10 ГОСТ 2590-71* ℓ=1150 | 1 | 0,7 |
| Б.Ч. | 2 | | | -100×10 ГОСТ 103-76 ℓ=600 | 1 | 4,7 |
| Б.Ч. | 3 | | | -50×6 ГОСТ 103-76 ℓ=50 | 2 | 0,1 |
| Б.Ч. | 4 | | | -50×6 ГОСТ 103-76 ℓ=430 | 2 | 1,0 |
| Б.Ч. | 5 | | | Болт М10 ГОСТ 7798-70* ℓ=150 | 4 | 0,1 |
| Б.Ч. | 6 | | | Шайба М10 ГОСТ 11371-78* | 4 | — |
| Б.Ч. | 7 | | | Гайка М10 ГОСТ 5915-70* | 4 | 0,01 |

| | | |
|---|---|---|
| Провер. | Геннита | |
| Инж. | Фомичева | |
| Рук. бр. | Любопытова | |
| Гл. инж. пр. | Геннита | |
| Нач. СКО-1 | Власкин | |

ТП 901-6-61 -АРИ-МС4

Изделие соединительное МС4

| Стадия | Масса | Масштаб |
|---|---|---|
| Р | 8,0 | — |
| Лист 1 | Листов 1 | |

ВСт.3сп.5 ГОСТ 380-71*

Госстрой СССР Промстройпроект Москва

Взам. инв. № | Подпись и дата | Инв. № подл.

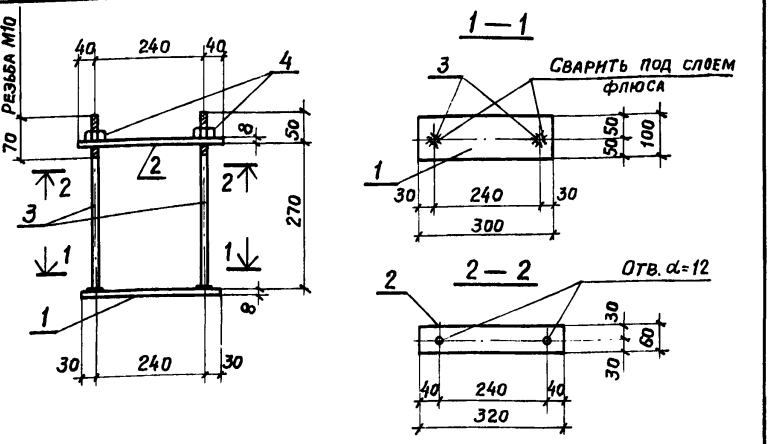


| Формат | Зона | Поз. | Обозначение | Наименование | Кол. | Примеч. |
|---|---|---|---|---|---|---|
| | | | | | | |
| | | | | **Документация** | | |
| | | | ТП 901-6-61 -ТТ | Технические требования | | |
| | | | | | | |
| | | | | **Детали** | | Масса ед. кг |
| Б.Ч. | | 1 | | −100×8 ГОСТ 103-76 ℓ=300 | 1 | 1,9 |
| Б.Ч. | | 2 | | −60×8 ГОСТ 103-76 ℓ=320 | 1 | 1,2 |
| Б.Ч. | | 3 | | •ф10 ГОСТ 2590-71* ℓ=320 | 2 | 0,2 |
| Б.Ч. | | 4 | | Гайка М10 ГОСТ 5915-70* | 2 | 0,01 |

Взам. инв. № | Подпись и дата | Инв. № подл.

| | | |
|---|---|---|
| Провер. | Генншта | |
| Ннж. | Фомичева | |
| Рук. бр. | Любопытова | |
| Гл. инж. пр. | Генншта | |

ТП 901-6-61 -АРИ-МС5

Изделие соединительное МС5

| Стадия | Масса | Масштаб |
|---|---|---|
| Р | 3,5 | — |
| Лист 1 | Листов 1 | |

ВСт.3 сп5 ГОСТ 380-71*

Госстрой СССР Промстройпроект





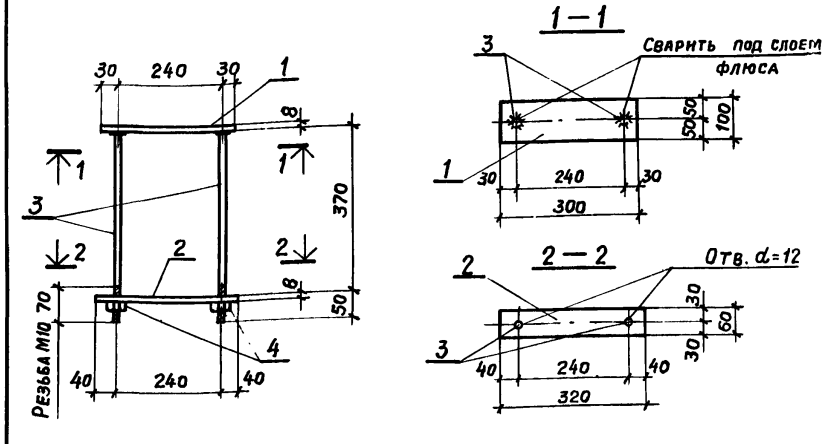


| Формат | Зона | Поз. | Обозначение | Наименование | Кол. | Примеч. |
|---|---|---|---|---|---|---|
| | | | | | | |
| | | | | **Документация** | | |
| | | | ТП 901-6-61 -ТТ | Технические требования | | |
| | | | | | | |
| | | | | **Детали** | | Масса ед. кг |
| Б.Ч. | | 1 | | −100×8 ГОСТ 103-76 ℓ=300 | 1 | 1,9 |
| Б.Ч. | | 2 | | −60×8 ГОСТ 103-76 ℓ=320 | 1 | 1,2 |
| Б.Ч. | | 3 | | •ф10 ГОСТ 2590-71* ℓ=420 | 2 | 0,3 |
| Б.Ч. | | 4 | | Гайка М10 ГОСТ 5915-70* | 2 | 0,01 |

Взам. инв. № | Подпись и дата | Инв. № подл.

| | | |
|---|---|---|
| Провер. | Генншта | |
| Ннж. | Фомичева | |
| Рук. бр. | Любопытова | |
| Гл. инж. пр. | Генншта | |

ТП 901-6-61 -АРИ-МС6

Изделие соединительное МС6

| Стадия | Масса | Масштаб |
|---|---|---|
| Р | 3,7 | — |
| Лист 1 | Листов 1 | |

ВСт.3 сп5 ГОСТ 380-71*

Госстрой СССР Промстройпроект Москва

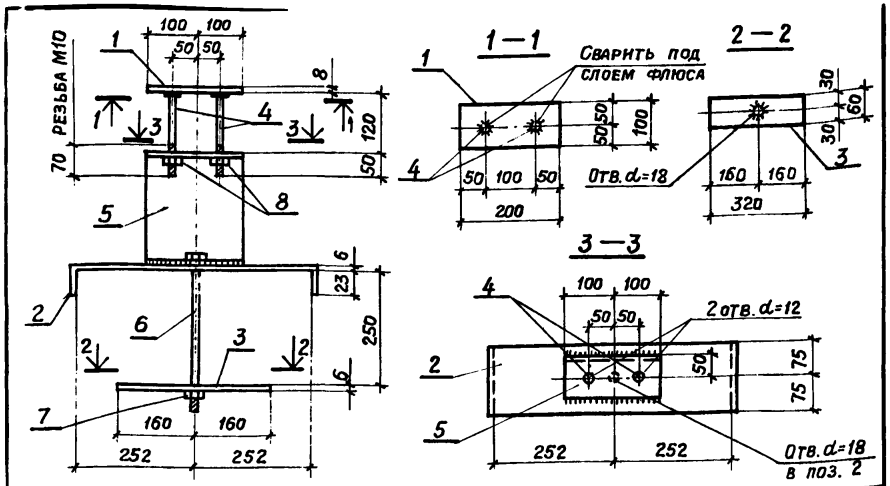


| Формат | Зона | Поз | Обозначение | Наименование | Кол. | Примеч. |
|---|---|---|---|---|---|---|
| | | | | **Документация** | | |
| 12 | | | ТП 901-6-61 -ТТ | Технические требования | | |
| | | | | **Детали** | | Масса ед. кг. |
| Б.Ч. | | 1 | | -100×8 ГОСТ 103-76 ℓ=200 | 1 | 1,3 |
| Б.Ч. | | 2 | | -150×6 ГОСТ 103-76 ℓ=565 | 1 | 4,0 |
| Б.Ч. | | 3 | | -60×6 ГОСТ 103-76 ℓ=320 | 1 | 0,9 |
| Б.Ч. | | 4 | | •Ф10 ГОСТ 2590-71* ℓ=170 | 2 | 0,1 |
| Б.Ч. | | 5 | | [ 24 ГОСТ 8240-72 ℓ=200 | 1 | 4,8 |
| Б.Ч. | | 6 | | Болт М16 ГОСТ 7798-70* ℓ=300 | 1 | 0,6 |
| Б.Ч. | | 7 | | Гайка М16 ГОСТ 5915-70* | 1 | 0,04 |
| Б.Ч. | | 8 | | Гайка М10 ГОСТ 5915-70* | 2 | 0,01 |

| | | | |
|---|---|---|---|
| Провер. | Геништа | | |
| Инж. | Фомичева | | |
| Рук. бр. | Любопытова | | |
| Гл. инж. пр. | Геништа | | |
| Нач. СКО-1 | Власкин | | |

ТП 901-6-61 -АРИ-МС7

Изделие соединительное МС7

| Стадия | Масса | Масштаб |
|---|---|---|
| Р | 11,8 | — |
| Лист 1 | Листов 1 | |

ВСт.3 сп 5 ГОСТ 380-71*

Госстрой СССР ПРОМСТРОЙПРОЕКТ Москва

Альбом III

Типовой проект 901-6-61

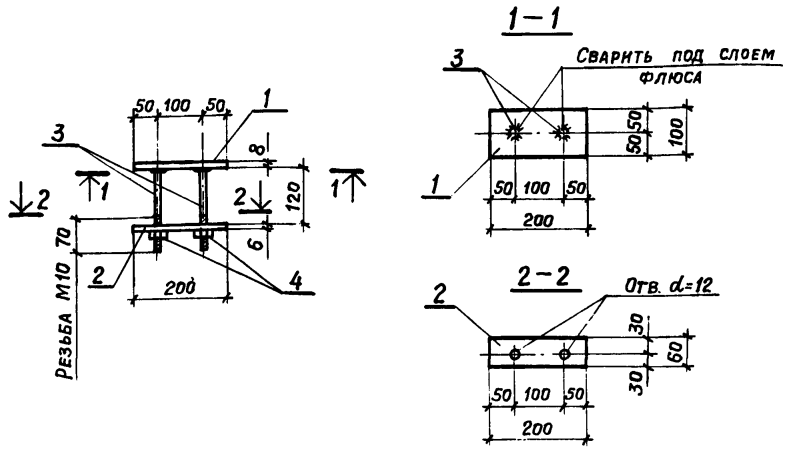


| Формат | Зона | Поз. | Обозначение | Наименование | Кол. | Примеч. |
|---|---|---|---|---|---|---|
| | | | | **Документация** | | |
| 12 | | | ТП 901-6-61 -ТТ | Технические требования | | |
| | | | | **Детали** | | Масса ед. кг. |
| Б.Ч. | | 1 | | -100×8 ГОСТ 103-76 ℓ=200 | 1 | 1,3 |
| Б.Ч. | | 2 | | -60×6 ГОСТ 103-76 ℓ=200 | 1 | 0,6 |
| Б.Ч. | | 3 | | •Ф10 ГОСТ 2590-71* ℓ=170 | 2 | 0,1 |
| Б.Ч. | | 4 | | Гайка М10 ГОСТ 5915-70* | 2 | 0,01 |

Взам. инв. №

Подпись и дата

Инв. № подл.

| | | | |
|---|---|---|---|
| Провер. | Геништа | | |
| Инж. | Фомичева | | |
| Рук. бр. | Любопытова | | |
| Гл. инж. пр. | Геништа | | |
| Нач. СКО-1 | Власкин | | |

ТП 901-6-61 -АРИ-МС8

Изделие соединительное МС8

| Стадия | Масса | Масштаб |
|---|---|---|
| Р | 2,0 | — |
| Лист 1 | Листов 1 | |

ВСт.3 сп 5 ГОСТ 380-71*

Госстрой СССР ПРОМСТРОЙПРОЕКТ Москва

Альбом III

Типовой проект 901-6-61

Поз. 1, 2, 3, 4, 16

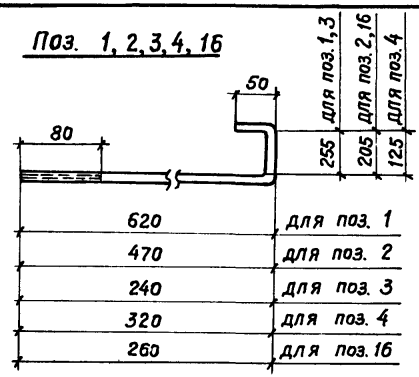


Поз. 5

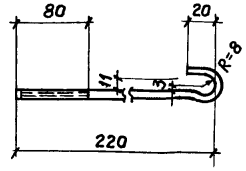


Поз. 6

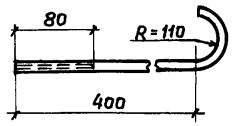


Поз. 7

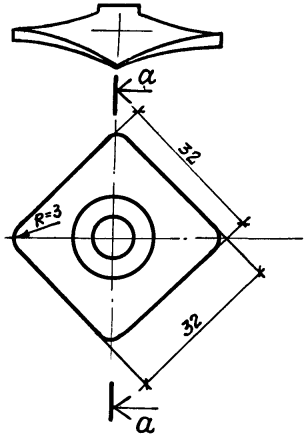


а-а

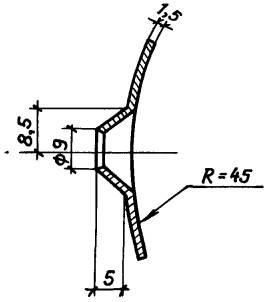


Поз. 8

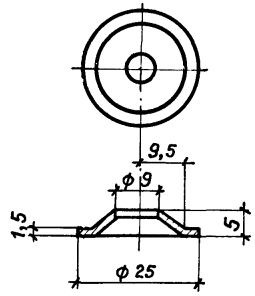


| Формат | Зона | Поз. | Обозначение | Наименование | Кол. | Примеч. |
|---|---|---|---|---|---|---|
| | | | | | | |
| | | | | **Документация** | | |
| 12 | | | ТП 901-6-61 ТТ | Технические требования | | |
| | | | | | | |
| | | | | **Детали** | | Масса ед. кг. |
| 12 | | 1 | | Крюки М8х1,25 ГОСТ 2590-71* $\ell$=930 | | 0,4 |
| 12 | | 2 | | $\ell$=730 | 1 | 0,3 |
| 12 | | 3 | | $\ell$=550 | 1 | 0,2 |
| 12 | | 4 | | $\ell$=500 | 1 | 0,2 |
| 12 | | 5 | | $\ell$=260 | 1 | 0,1 |
| 12 | | 6 | | $\ell$=800 | 1 | 0,3 |
| 12 | | 7 | | Шайба М8 ГОСТ 18123-72 | 1 | 0,01 |
| 12 | | 8 | | Шайба М8 ГОСТ 18123-72 | 1 | 0,01 |
| 12 | | 9 | | Шайба М8 ГОСТ 11371-78 | 1 | 0,01 |
| 12 | | 10 | | Шайба М8 ГОСТ 11371-78 | 1 | 0,01 |
| 12 | | 11 | | Пружина цилиндрическая | 1 | 0,03 |
| 12 | | 12 | | Прокладка из битуминизированного войлока ГОСТ 7415-74* | 1 | — |
| 12 | | 13 | | Прокладка из битуминизированного войлока ГОСТ 7415-74* | 1 | — |
| 12 | | 16 | | Крюк М8х1,25 ГОСТ 2590-71* $\ell$=520 | 1 | 0,2 |

Детали позиций 1÷11; 16 выполнять из стали ВСт.3 сп5 ГОСТ а 380-71*.

Поз. 9, 10

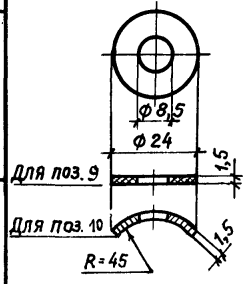


Поз. 11

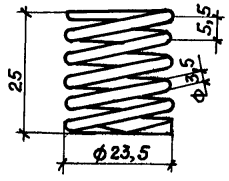


Поз. 12

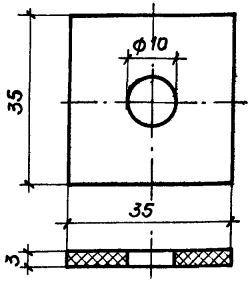


Поз. 13

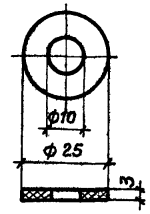


| | | |
|---|---|---|
| Провер. | Любопытова | |
| ННЖ. | Фомичева | |
| Рук. бр. | Любопытова | |
| Гл. инж. пр. | Гениша | |
| Нач. СКО-1 | Власкин | |

ТП 901-6-61 -АРИ- поз. 1÷13, 16

Детали соединительных изделий поз 1÷13, 16

| Стадия | Масса | Масштаб |
|---|---|---|
| Р | см. спец. | — |
| Лист 1 | Листов 1 | |

Госстрой СССР
ПРОМСТРОЙПРОЕКТ
Москва

Взам. инв. № | Подпись и дата | Инв. № подл.

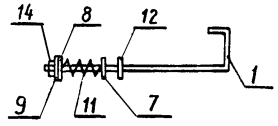


| Формат | Зона | Поз. | Обозначение | Наименование | Кол. | Примеч. |
|---|---|---|---|---|---|---|
| | | | | **Документация** | | |
| 12 | | | ТП 901-6-61 -ТТ | Технические требования | | |
| | | | | **Детали** | | |
| 12 | | 1 | ТП 901-6-61 АРИ-поз. 1÷13,16 | Крюк М8х1,25 | 1 | |
| 12 | | 7 | АРИ-поз. 1÷13,16 | Шайба М8 | 1 | |
| 12 | | 8 | АРИ-поз. 1÷13,16 | Шайба М8 | 1 | |
| 12 | | 9 | АРИ-поз. 1÷13,16 | Шайба М8 | 1 | |
| 12 | | 11 | АРИ-поз 1÷13,16 | Пружина цилиндрическая | 1 | |
| 12 | | 12 | АРИ-поз 1÷13,16 | Прокладка мягкая | 1 | |
| | Б.Ч. | 14 | | Гайка М8х1,25 ГОСТ 5916-70* | 1 | |
| | | | | Ст.3 сп 5 ГОСТ 380-71* | | |

| | | | |
|---|---|---|---|
| Провер. | Любопытова | | |
| Инж. | Фомичева | | |
| Рук. бр. | Любопытова | | |
| Гл. инж. пр. | Геништа | | |
| Нач. СКО-1 | Власкин | | |

ТП 901-6-61 -АРИ-МС9СБ

Изделие соединительное МС 9
Сборочный чертеж

| Стадия | Масса | Масштаб |
|---|---|---|
| Р | 0,46 | — |
| Лист 1 | Листов 1 | |

Госстрой СССР
ПРОМСТРОЙПРОЕКТ
Москва

Инв. № подл. | Подпись и дата | Взам. инв. №



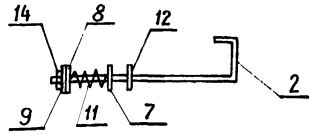


| Формат | Зона | Поз. | Обозначение | Наименование | Кол. | Примеч. |
|---|---|---|---|---|---|---|
| | | | | **Документация** | | |
| 12 | | | ТП 901-6-61 -ТТ | Технические требования | | |
| | | | | **Детали** | | |
| 12 | | 2 | ТП 901-6-61-АРИ-поз. 1÷13,16 | Крюк М8х1,25 | 1 | |
| 12 | | 7 | -АРИ-поз. 1÷13,16 | Шайба М8 | 1 | |
| 12 | | 8 | -АРИ-поз. 1÷13,16 | Шайба М8 | 1 | |
| 12 | | 9 | -АРИ-поз. 1÷13,16 | Шайба М8 | 1 | |
| 12 | | 11 | -АРИ-поз. 1÷13,16 | Пружина цилиндрическая | 1 | |
| 12 | | 12 | -АРИ-поз. 1÷13,16 | Прокладка мягкая | 1 | |
| | Б.Ч. | 14 | | Гайка М8х1,25 ГОСТ 5916-70* | 1 | |
| | | | | Ст.3 сп5 ГОСТ 380-71* | | |

| | | | |
|---|---|---|---|
| Провер. | Любопытова | | |
| Инж. | Фомичева | | |
| Рук. бр. | Любопытова | | |
| Гл. инж. пр. | Геништа | | |
| Нач. СКО-1 | Власкин | | |

ТП 901-6-61 -АРИ-МС10 СБ

Изделие соединительное МС10.
Сборочный чертеж

| Стадия | Масса | Масштаб |
|---|---|---|
| Р | 0,36 | — |
| Лист 1 | Листов 1 | |

Госстрой СССР
ПРОМСТРОЙПРОЕКТ
Москва

Инв. № подл. | Подпись и дата | Взам. инв. №

Альбом III

Типовой проект 901-6-61

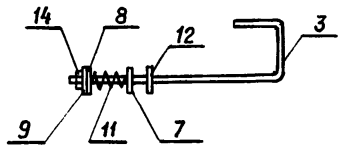


| Формат | Зона | Поз. | Обозначение | Наименование | Кол. | Примеч. |
|---|---|---|---|---|---|---|
| | | | | **Документация** | | |
| 12 | | | ТП 901-6-61 ТТ | Технические требования | | |
| | | | | **Детали** | | |
| 12 | | 3 | ТП 901-6-61-АРИ-поз. 1÷13,16 | Крюк М8×1,25 | 1 | |
| 12 | | 7 | -АРИ-поз. 1÷13,16 | Шайба М8 | 1 | |
| 12 | | 8 | -АРИ-поз. 1÷13,16 | Шайба М8 | 1 | |
| 12 | | 9 | -АРИ-поз. 1÷13,16 | Шайба М8 | 1 | |
| 12 | | 11 | -АРИ-поз. 1÷13,16 | Пружина цилиндрическая | 1 | |
| 12 | | 12 | -АРИ-поз. 1÷13,16 | Прокладка мягкая | 1 | |
| Б.Ч. | | 14 | | Гайка М8×1,25 ГОСТ 5916-70* | 1 | |
| | | | | Вст.3сп5 ГОСТ 380-71* | | |

Взам. инв. №

Подпись и дата

Инв. № подл.

| | | | |
|---|---|---|---|
| Провер. | Любопытова | | |
| ННЖ. | Фомичева | | |
| Рук. бр. | Любопытова | | |
| Гл. ННЖ.пр. | Геннита | | |
| Нач. СКО-1 | Власкин | | |

ТП 901-6-61 -АРИ-МС11 СБ

Изделие соединительное МС 11.

Сборочный чертеж

| Стадия | Масса | Масштаб |
|---|---|---|
| Р | 0,30 | — |
| Лист 1 | Листов 1 | |

Госстрой СССР
ПРОМСТРОЙПРОЕКТ
Москва

Альбом III

Типовой проект 901-6-61

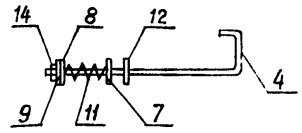


| Формат | Зона | Поз. | Обозначение | Наименование | Кол. | Примеч. |
|---|---|---|---|---|---|---|
| | | | | **Документация** | | |
| 12 | | | ТП 901-6-61 ТТ | Технические требования | | |
| | | | | **Детали** | | |
| 12 | | 4 | ТП 901-6-61-АРИ-поз. 1÷13,16 | Крюк М8×1,25 | 1 | |
| 12 | | 7 | -АРИ-поз. 1÷13,16 | Шайба М8 | 1 | |
| 12 | | 8 | -АРИ-поз. 1÷13,16 | Шайба М8 | 1 | |
| 12 | | 9 | -АРИ-поз. 1÷13,16 | Шайба М8 | 1 | |
| 12 | | 11 | -АРИ-поз. 1÷13,16 | Пружина цилиндрическая | 1 | |
| 12 | | 12 | -АРИ-поз. 1÷13,16 | Прокладка мягкая | 1 | |
| Б.Ч. | | 14 | | Гайка М8×1,25 ГОСТ 5916-70* | 1 | |
| | | | | Вст.3сп5 ГОСТ 380-71* | | |

Взам. инв. №

Подпись и дата

Инв. № подл.

| | | | |
|---|---|---|---|
| Провер. | Любопытова | | |
| ННЖ. | Фомичева | | |
| Рук. бр. | Любопытова | | |
| Гл. ННЖ.пр. | Геннита | | |
| Нач. СКО-1 | Власкин | | |

ТП 901-6-61 -АРИ-МС12 СБ

Изделие соединительное МС 12.

Сборочный чертеж

| Стадия | Масса | Масштаб |
|---|---|---|
| Р | 0,29 | — |
| Лист 1 | Листов 1 | |

Госстрой СССР
ПРОМСТРОЙПРОЕКТ
Москва

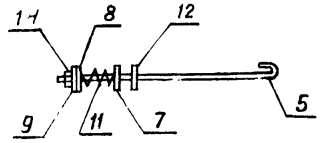


| Формат | Зона | Поз. | Обозначение | Наименование | Кол. | Примеч. |
|---|---|---|---|---|---|---|
| | | | | **Документация** | | |
| 12 | | | ТП 901-6-61 ТТ | Технические требования | | |
| | | | | **Детали** | | |
| 12 | | 4 | ТП 901-6-61-АРИ-поз. 1÷13, 16 | Крюк М8×1,25 | 1 | |
| 12 | | 7 | -АРИ-поз. 1÷13, 16 | Шайба М8 | 1 | |
| 12 | | 8 | -АРИ-поз. 1÷13, 16 | Шайба М8 | 1 | |
| 12 | | 9 | -АРИ-поз. 1÷13, 16 | Шайба М8 | 1 | |
| 12 | | 11 | -АРИ-поз. 1÷13, 16 | Пружина цилиндрическая | 1 | |
| 12 | | 12 | -АРИ-поз. 1÷13, 16 | Прокладка мягкая | 1 | |
| 12 | | 14 | | Гайка М8×1,25 ГОСТ 5916-70* | 1 | |
| | | | | Ст.3 сп 5 ГОСТ 380-71* | | |

| | | |
|---|---|---|
| Провер. | Любопытова | |
| Инж. | Фомичева | |
| Рук. бр. | Любопытова | |
| Гл. инж. пр. | Геништа | |
| Нач. СКО-1 | Власкин | |

ТП 901-6-61 -АРИ-МС13 СБ

Изделие соединительное МС13

Сборочный чертеж

| Стадия | Масса | Масштаб |
|---|---|---|
| Р | 0,16 | — |
| Лист 1 | Листов 1 | |

Госстрой СССР ПРОМСТРОЙПРОЕКТ Москва



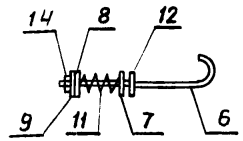


| Формат | Зона | Поз. | Обозначение | Наименование | Кол. | Примеч. |
|---|---|---|---|---|---|---|
| | | | | **Документация** | | |
| 12 | | | ТП 901-6-61 ТТ | Технические требования | | |
| | | | | **Детали** | | |
| 12 | | 6 | ТП 901-6-61-АРИ-поз. 1÷13, 16 | Крюк М8×1,25 | 1 | |
| 12 | | 7 | -АРИ-поз. 1÷13, 16 | Шайба М8 | 1 | |
| 12 | | 8 | -АРИ-поз. 1÷13, 16 | Шайба М8 | 1 | |
| 12 | | 9 | -АРИ-поз. 1÷13, 16 | Шайба М8 | 1 | |
| 12 | | 11 | -АРИ-поз. 1÷13, 16 | Пружина цилиндрическая | 1 | |
| 12 | | 12 | -АРИ-поз. 1÷13, 16 | Прокладка мягкая | 1 | |
| 12 | | 14 | | Гайка М8×1,25 ГОСТ 5916-70* | 1 | |
| | | | | Ст.3 сп 5 ГОСТ 380-71* | | |

| | | |
|---|---|---|
| Провер. | Любопытова | |
| Инж. | Фомичева | |
| Рук. бр. | Любопытова | |
| Гл. инж. пр. | Геништа | |
| Нач. СКО-1 | Власкин | |

ТП 901-6-61 АРИ-МС14 СБ

Изделие соединительное МС14

Сборочный чертеж

| Стадия | Масса | Масштаб |
|---|---|---|
| Р | 0,38 | — |
| Лист 1 | Листов 1 | |

Госстрой СССР ПРОМСТРОЙПРОЕКТ Москва



Инв. № подл. | Подпись и дата | Взам. инв. №

Альбом III

Типовой проект 901-6-61

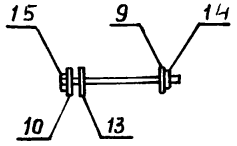


| Формат | Зона | Поз. | Обозначение | Наименование | Кол. | Примеч. |
|---|---|---|---|---|---|---|
| | | | | | | |
| | | | | Документация | | |
| 12 | | | ТП 901-6-61 ТТ | Технические требования | | |
| | | | | | | |
| | | | | | | |
| | | | | Детали | | |
| 12 | | 9 | ТП 901-6-61 - АРИ - поз. 1÷13,16 | Шайба М8 | 1 | |
| 12 | | 10 | - поз. 1÷13,16 | Шайба М8 | 1 | |
| 12 | | 13 | - поз. 1÷13,16 | Прокладка мягкая | 1 | |
| Б.Ч. | | 15 | | Винт М8х1,25х30 ГОСТ 1491-72* | 1 | |
| | | | | ВСт.3сп5 ГОСТ 380-71* | | |
| Б.Ч. | | 14 | | Гайка М8х1,25 ГОСТ 5916-70* | 1 | |
| | | | | ВСт 3 сп 5 ГОСТ 380-71* | | |

Взам. инв. №

Подпись и дата

Инв. № подл.

| | | |
|---|---|---|
| Провер. | Любопытова | |
| Инж. | Фомичева | |
| Рук. бр. | Любопытова | |
| Гл. инж. пр | Геннштта | |
| Нач СКО-1 | Власкин | |

ТП 901-6-61 -АРИ-МС15 СБ

Изделие соединительное МС15

Сборочный чертеж

| Стадия | Масса | Масштаб |
|---|---|---|
| Р | 0,05 | — |
| Лист 1 | Листов 1 | |

Госстрой СССР
ПРОМСТРОЙПРОЕКТ
Москва

Альбом III

Типовой проект 901-6-61

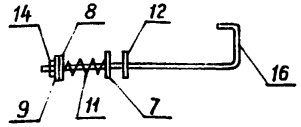


| Формат | Зона | Поз. | Обозначение | Наименование | Кол. | Примеч |
|---|---|---|---|---|---|---|
| | | | | | | |
| | | | | Документация | | |
| 12 | | | ТП 901-6-61 -ТТ | Технические требования | | |
| | | | | | | |
| | | | | | | |
| | | | | Детали | | |
| 12 | | 16 | ТП 901-6-61-АРИ-поз. 1÷13,16 | Крюк М8х1,25 | 1 | |
| 12 | | 7 | -АРИ-поз. 1÷13,16 | Шайба М8 | 1 | |
| 12 | | 8 | -АРИ-поз. 1÷13,16 | Шайба М8 | 1 | |
| 12 | | 9 | -АРИ-поз. 1÷13,16 | Шайба М8 | 1 | |
| 12 | | 11 | -АРИ-поз. 1÷13,16 | Пружина цилиндрическая | 1 | |
| 12 | | 12 | -АРИ-поз. 1÷13,16 | Прокладка мягкая | 1 | |
| Б.Ч. | | 14 | | Гайка М8х1,25 ГОСТ 5916-70* | 1 | |
| | | | | ВСт.3сп5 ГОСТ 380-71* | | |

Взам. инв. №

Подпись и дата

Инв. № подл.

| | | |
|---|---|---|
| Провер. | Любопытова | |
| Инж. | Фомичева | |
| Рук. бр | Любопытова | |
| Гл. инж. пр | Геннштта | |
| Нач СКО 1 | Власкин | |

ТП 901-6-61 -АРИ-МС16 СБ

Изделие соединительное МС16

Сборочный чертеж

| Стадия | Масса | Масштаб |
|---|---|---|
| Р | 0,29 | — |
| Лист 1 | Листов 1 | |

Госстрой СССР
ПРОМСТРОЙПРОЕКТ
Москва

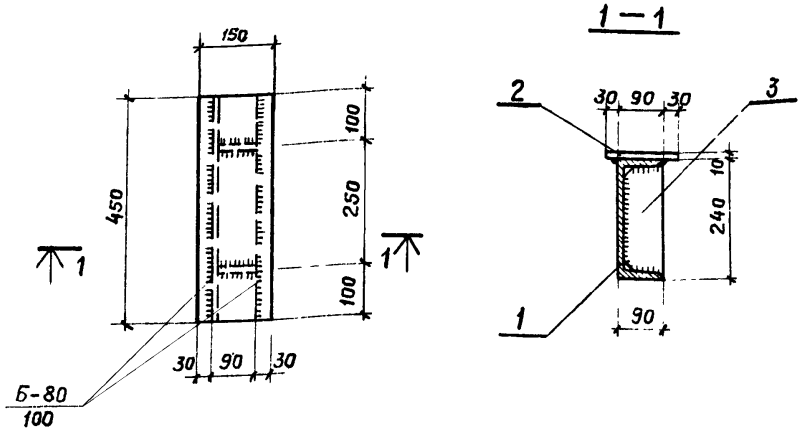


| Формат | Зона | Поз. | Обозначение | Наименование | Кол. | Примечание |
|---|---|---|---|---|---|---|
| | | | | **Документация** | | |
| | | | ТП 901-6-61 ТТ | Технические требования | | |
| | | | | **Детали** | | Масса ед. кг |
| Б.ч. | | 1 | | [24 ГОСТ 8240-72 ℓ=450 | 1 | 10,8 |
| Б.ч. | | 2 | | -150х10 ГОСТ 103-76 ℓ=450 | 1 | 5,3 |
| Б.ч. | | 3 | | -85х10 ГОСТ 103-76 ℓ=220 | 2 | 1,5 |

| | | | |
|---|---|---|---|
| Провер. | Любопытова | | ТП 901-6-61 -АРИ-ОП1 СБ |
| Инж. | Васильева | | Опора вентилятора ОП1 — Стадия: Р; Масса: 19,1 кг; Масштаб: — |
| Рук. бр. | Любопытова | | Лист 1; Листов 1 |
| Гл. инж. пр. | Генншта | | ВСт3 сп5 ГОСТ 380-71* |
| Нач. СКО-1 | Власкин | | Госстрой СССР ПРОМСТРОЙПРОЕКТ Москва |

Альбом III

Типовой проект 901-6-61

Инв. № подл. | Подпись и дата | Взам. инв. №

| Формат | Зона | Поз. | Обозначение | Наименование | Кол. | Примечание |
|---|---|---|---|---|---|---|
| | | | | **Документация** | | |
| | | | ТП 901-6-61 ТТ | Технические требования | | |
| | | | | **Детали** | | Масса ед. кг |
| Б.ч. | | 1 | | I36 ГОСТ 8239-72* ℓ=4120 | 2 | 200,0 |
| Б.ч. | | 2 | | -350х10 ГОСТ 82-70* ℓ=350 | 8 | 9,7 |
| Б.ч. | | 3 | | I36 ГОСТ 8239-72* ℓ=1252 | 2 | 60,8 |
| Б.ч. | | 4 | | L75х5 ГОСТ 8509-72 ℓ=1450 | 4 | 8,4 |
| Б.ч. | | 5 | | -120х10 ГОСТ 103-76 ℓ=140 | 4 | 1,3 |
| Б.ч. | | 6 | | -200х10 ГОСТ 103-76 ℓ=270 | 4 | 4,2 |
| Б.ч. | | 7 | | -70х10 ГОСТ 103-76 ℓ=340 | 8 | 1,9 |
| Б.ч. | | 8 | | -65х10 ГОСТ 103-76 ℓ=270 | 8 | 1,4 |

| | | | |
|---|---|---|---|
| Провер. | Любопытова | | ТП 901-6-61 -АРИ-ОП2 |
| Инж. | Васильева | | Опора вентилятора ОП2 — Стадия; Лист; Листов |
| Рук. бр. | Любопытова | | Госстрой СССР ПРОМСТРОЙПРОЕКТ Москва |
| Гл. инж. пр. | Генншта | | |
| Нач. СКО-1 | Власкин | | |

Типовой проект 901-6-61 Альбом III

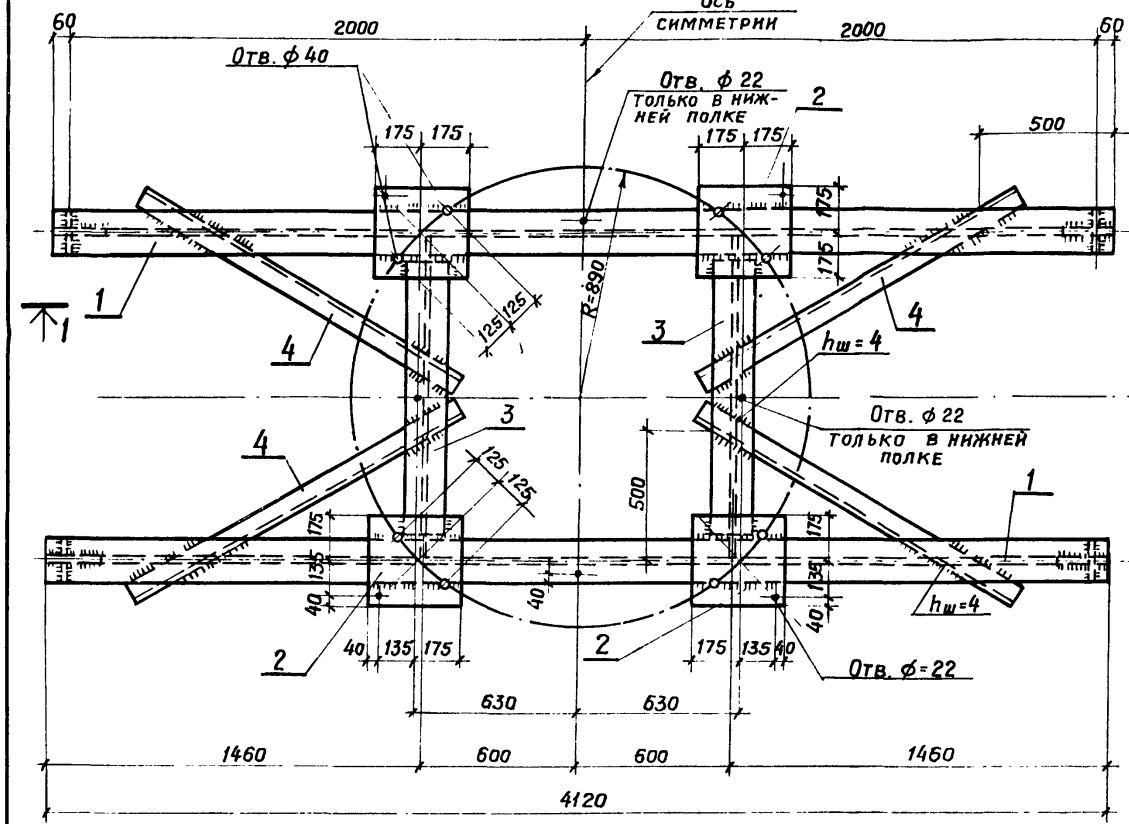


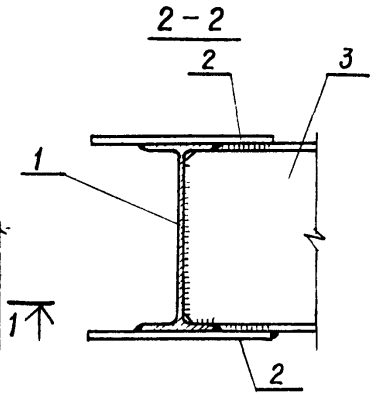


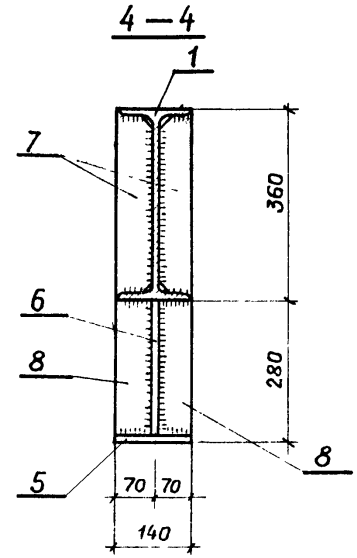


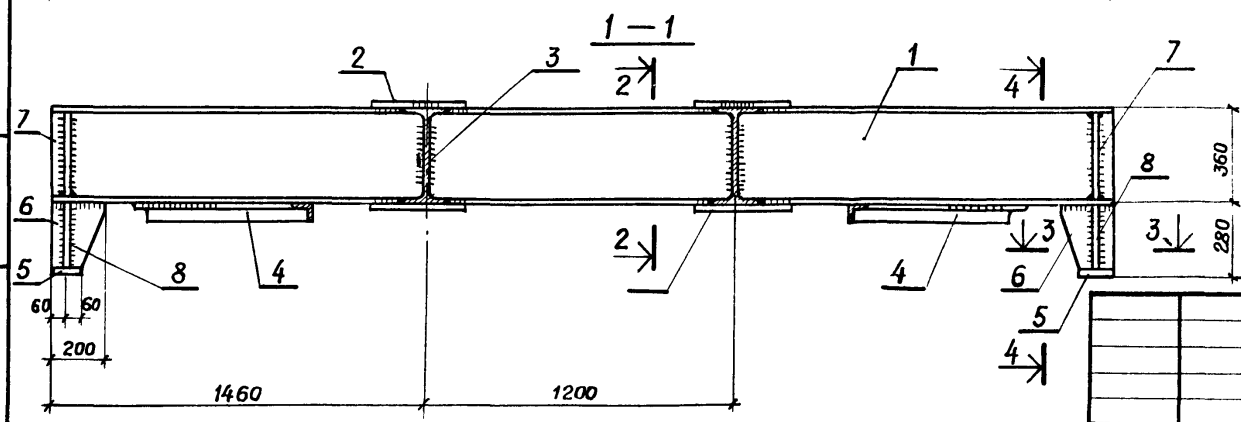


Антикоррозионную защиту производить в соответствии с техническими требованиями. ПП 2.9.

| | | | |
|---|---|---|---|
| Провер. | Любопытова | | |
| Инж. | Васильева | | |
| Рук. бр. | Любопытова | | |
| Гл. инж. пр. | Геннштта | | |
| Нач. СКО-I | Власкин | | |

ТП 901-6-61 -АРИ-ОП2СБ

Опора вентилятора ОП2

Сборочный чертеж

| Стадия | Масса | Масш |
|---|---|---|
| Р | 680,9кг | — |
| Лист 1 | Листов 2 | |

ВСт.3 сп5 ГОСТ 380-71*

Госстрой СССР ПРОМСТРОЙПРОЕКТ Москва

Инв.№ подл. | Подпись и дата | Взам. инв.№

Типовой проект 901-6-61 Альбом III

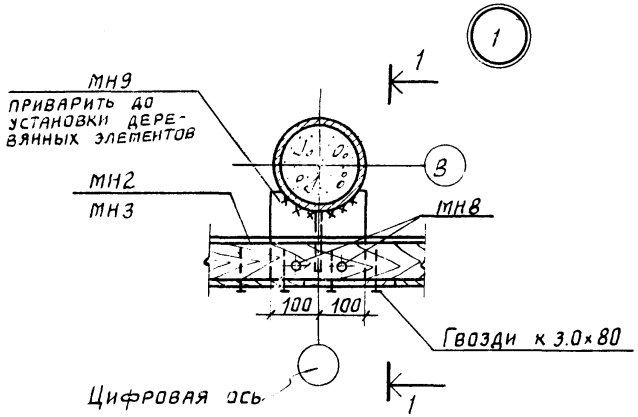


1 - 1

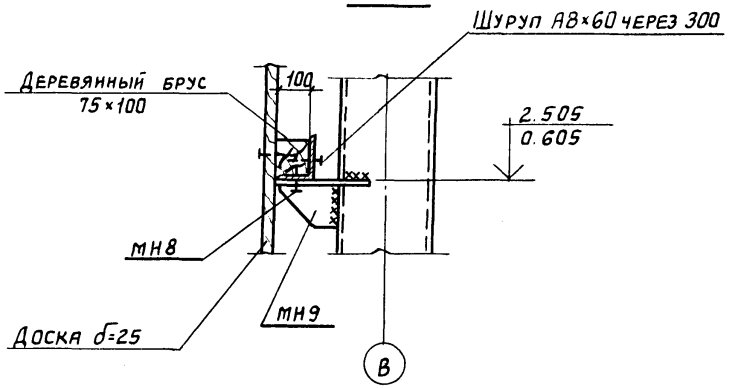


Взам. инв. № | Подпись и дата | Инв. № подл.

| | | | | | |
|---|---|---|---|---|---|
| | | | | ТП 901-6-61 АРИ-У1 | |
| Провер. | Любопытова | | | Узел 1 | Стадия: Р; Лист: 1; Листов: 1 |
| Инж. | Фомичева | | | | Госстрой СССР Промстройпроект г. Москва |
| Рук.бриг. | Любопытова | | | | |
| Гл.инж.пр. | Геништа | | | | |
| Нач.СКО-1 | Власкин | | | | |

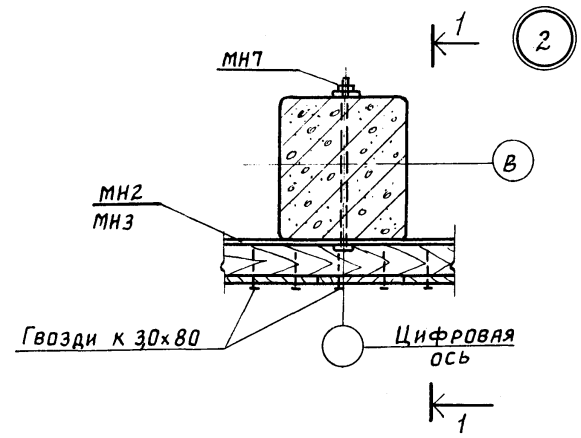


1 - 1

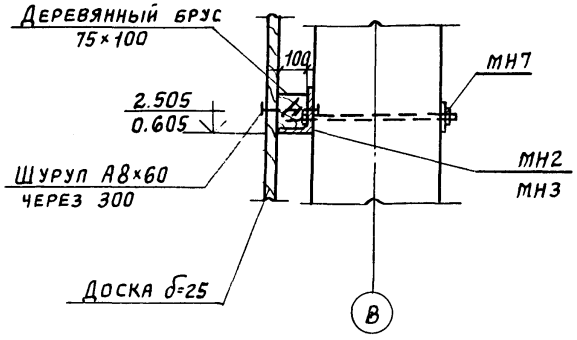


Типовой проект 901-6-61 Альбом III

Взам. инв. № | Подпись и дата | Инв. № подл.

| | | | | | |
|---|---|---|---|---|---|
| | | | | ТП 901-6-61 АРИ-У2 | |
| Провер | Любопытова | | | Узел 2 | Стадия: Р; Лист: 1; Листов: 1 |
| Инж. | Фомичева | | | | Госстрой СССР Промстройпроект Москва |
| Рук.бриг. | Любопытова | | | | |
| Гл.инж.пр. | Геништа | | | | |
| Нач.СКО-1 | Власкин | | | | |

Альбом III

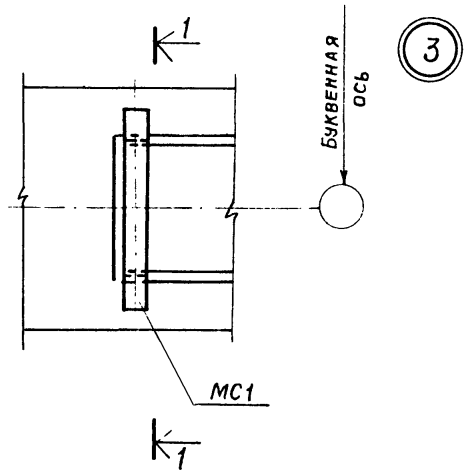


1—1

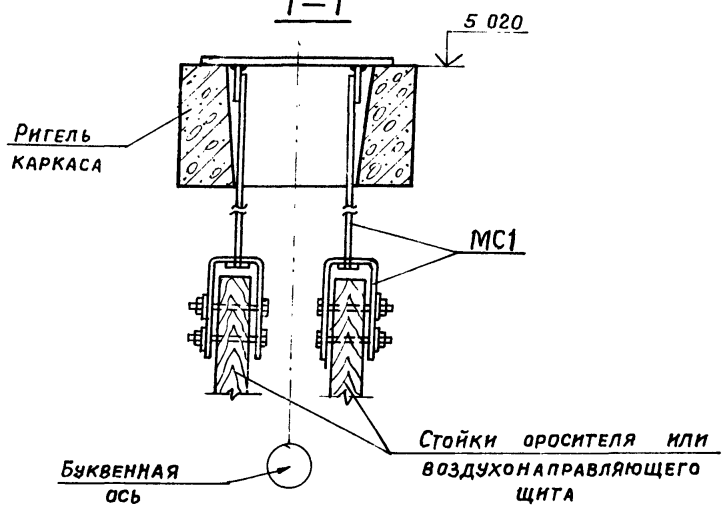


| | | | |
|---|---|---|---|
| Провер. | Любопытова | | |
| Инженер | Фомичева | | |
| Рук. Бриг. | Любопытова | | |
| Гл. инж. пр | Генншта | | |
| Нач. СКО-1 | Власкин | | |

ТП 901-6-61 -АРИ-У3

Узел 3

| Стадия | Лист | Листов |
|---|---|---|
| Р | 1 | 1 |

Госстрой СССР
ПРОМСТРОЙПРОЕКТ
Москва

Альбом III

Типовой проект 901-6-61

Инв. № подл. | Подпись и дата | Взам. инв. №

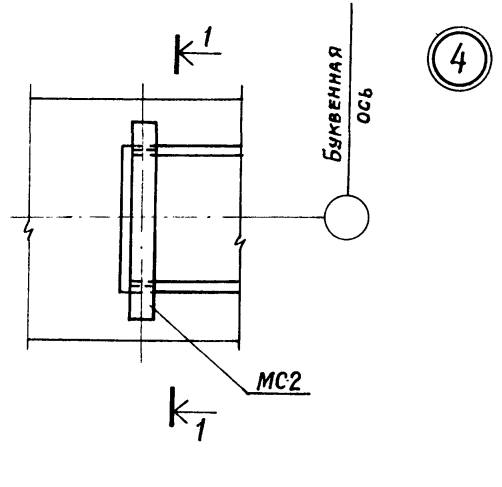


1—1

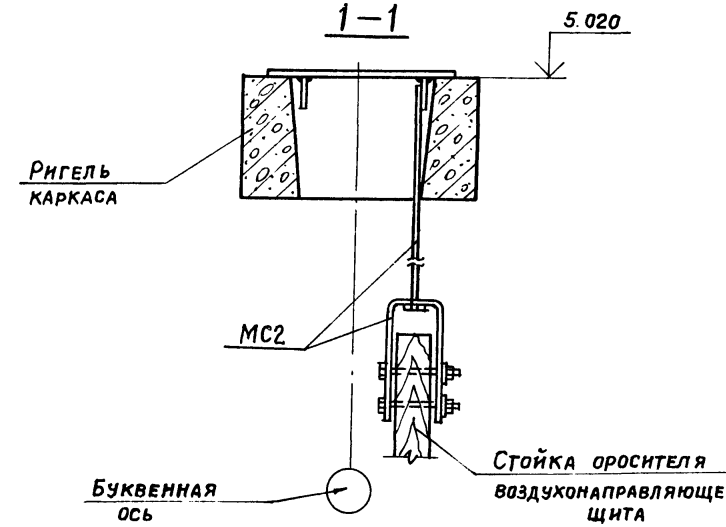


| | | | |
|---|---|---|---|
| Провер. | Любопытова | | |
| Инженер | Фомичева | | |
| Рук. Бр. | Любопытова | | |
| Гл. инж. пр | Генншта | | |
| Нач. СКО-1 | Власкин | | |

ТП 901-6-61 -АРИ-У4

Узел 4

| Стадия | Лист | Листов |
|---|---|---|
| Р | 1 | 1 |

Госстрой СССР
ПРОМСТРОЙПРОЕКТ
Москва

Альбом III

Типовой проект 901-6-61

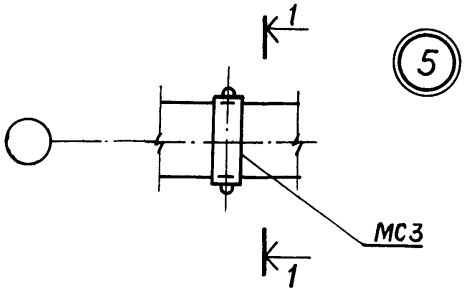


5

1—1

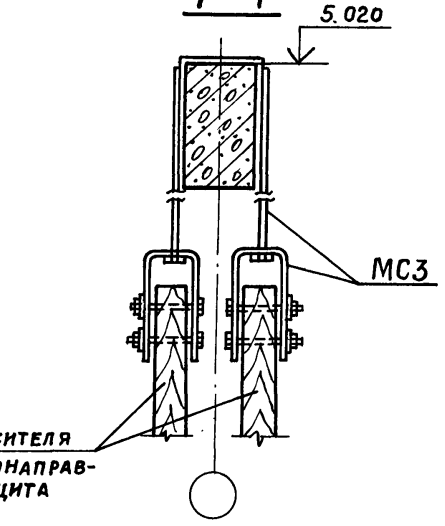


Инв.№ подл. | Подпись и дата | Взам. инв.№

| | | | |
|---|---|---|---|
| Провер. | Любопытова | | |
| Инженер | Фомичева | | |
| Рук. бр. | Любопытова | | |
| Гл. инж. пр. | Геништа | | |
| Нач. СКО-1 | Власкин | | |

ТП 901-6-61 АРИ-У5,

Узел 5

| Стадия | Лист | Листов |
|---|---|---|
| Р | 1 | 1 |

Госстрой СССР
ПРОМСТРОЙПРОЕКТ
Москва

Альбом III

Типовой проект 901-6-61

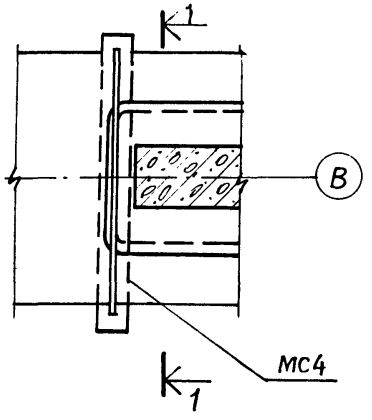


6

1—1

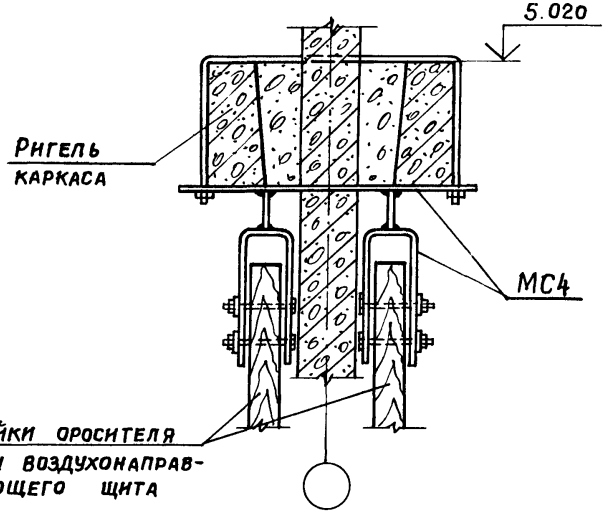


Инв.№ подл. | Подпись и дата | Взам. инв.№

| | | | |
|---|---|---|---|
| Провер. | Любопытова | | |
| Инженер | Фомичева | | |
| Рук. бриг. | Любопытова | | |
| Гл. инж. пр. | Геништа | | |
| Нач. СКО-1 | Власкин | | |

ТП 901-6-61 -АРИ-У6

Узел 6

| Стадия | Лист | Листов |
|---|---|---|
| Р | 1 | 1 |

Госстрой СССР
ПРОМСТРОЙПРОЕКТ
Москва

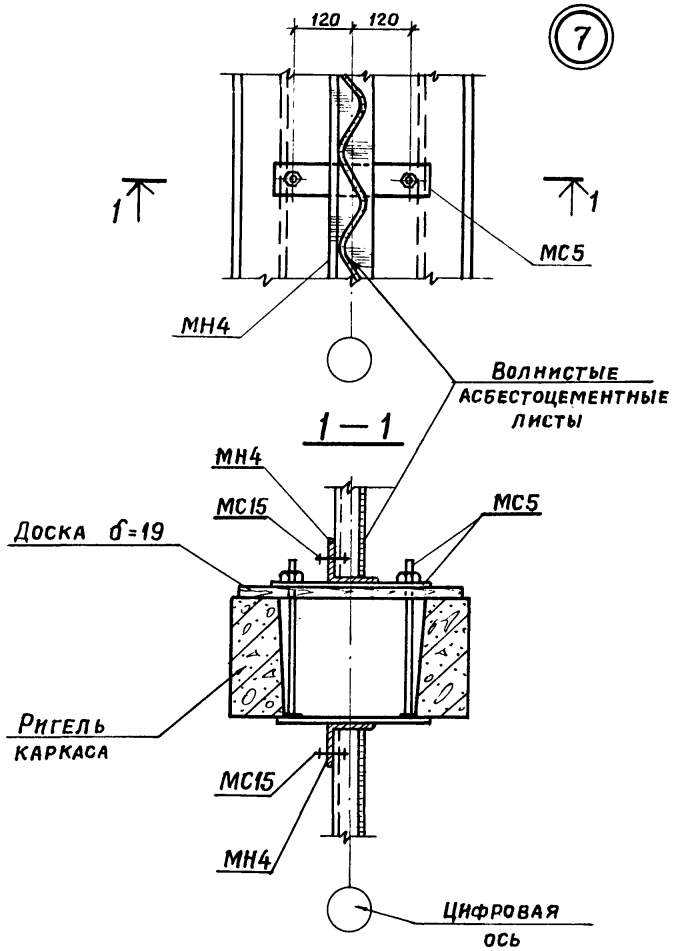


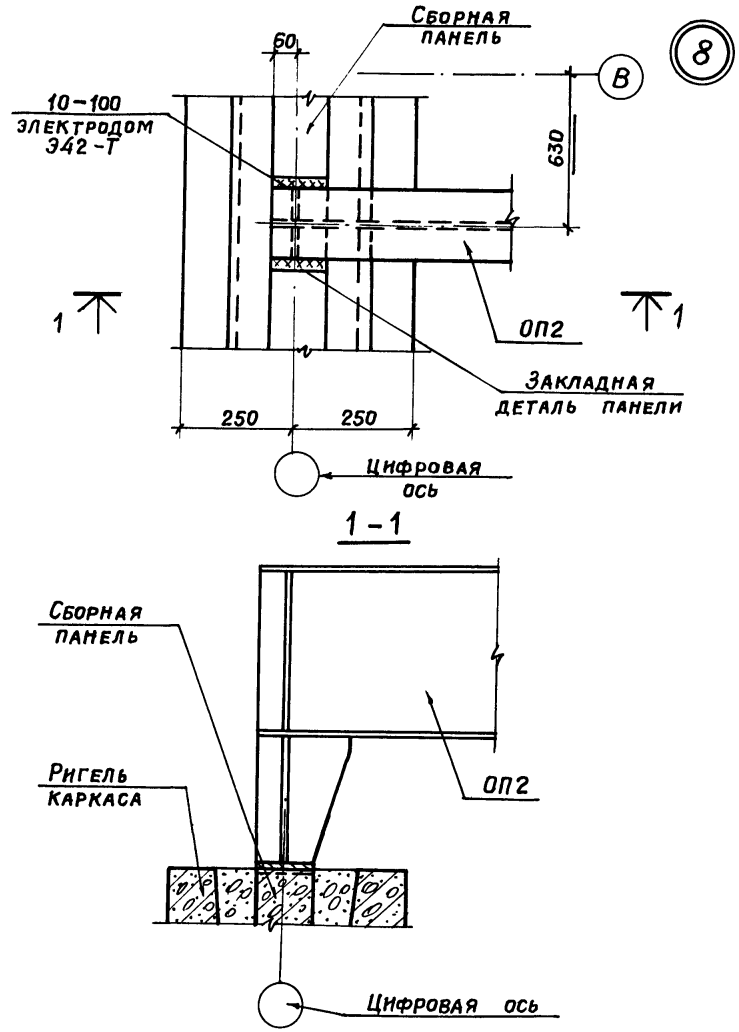


Альбом III

Типовой проект 901-6-61

Инв. № подл. | Подпись и дата | Взам. инв. №

| | | | | | | |
|---|---|---|---|---|---|---|
| | | | | ТП 901-6-61 -АРИ-У7 | | |
| Провер. | Любопытова | | | Узел 7 | Стадия | Лист | Листов |
| Инженер | Фомичева | | | | Р | 1 | 1 |
| Рук. бриг. | Любопытова | | | | Госстрой СССР ПРОМСТРОЙПРОЕКТ Москва | |
| Гл. инж. пр. | Геништа | | | | | |
| Нач. СКО-1 | Власкин | | | | | |

| | | | | | | |
|---|---|---|---|---|---|---|
| | | | | ТП 901-6-61 -АРИ-У8 | | |
| Провер. | Любопытова | | | Узел 8 | Стадия | Лист | Листов |
| Инженер | Фомичева | | | | Р | 1 | 1 |
| Рук. бриг. | Любопытова | | | | Госстрой СССР ПРОМСТРОЙПРОЕКТ Москва | |
| Гл. инж. пр. | Геништа | | | | | |
| Нач. СКО-1 | Власкин | | | | | |

Альбом III

Типовой проект 901-6-61

Инв. № подл. | Подпись и дата | Взам. инв. №

9

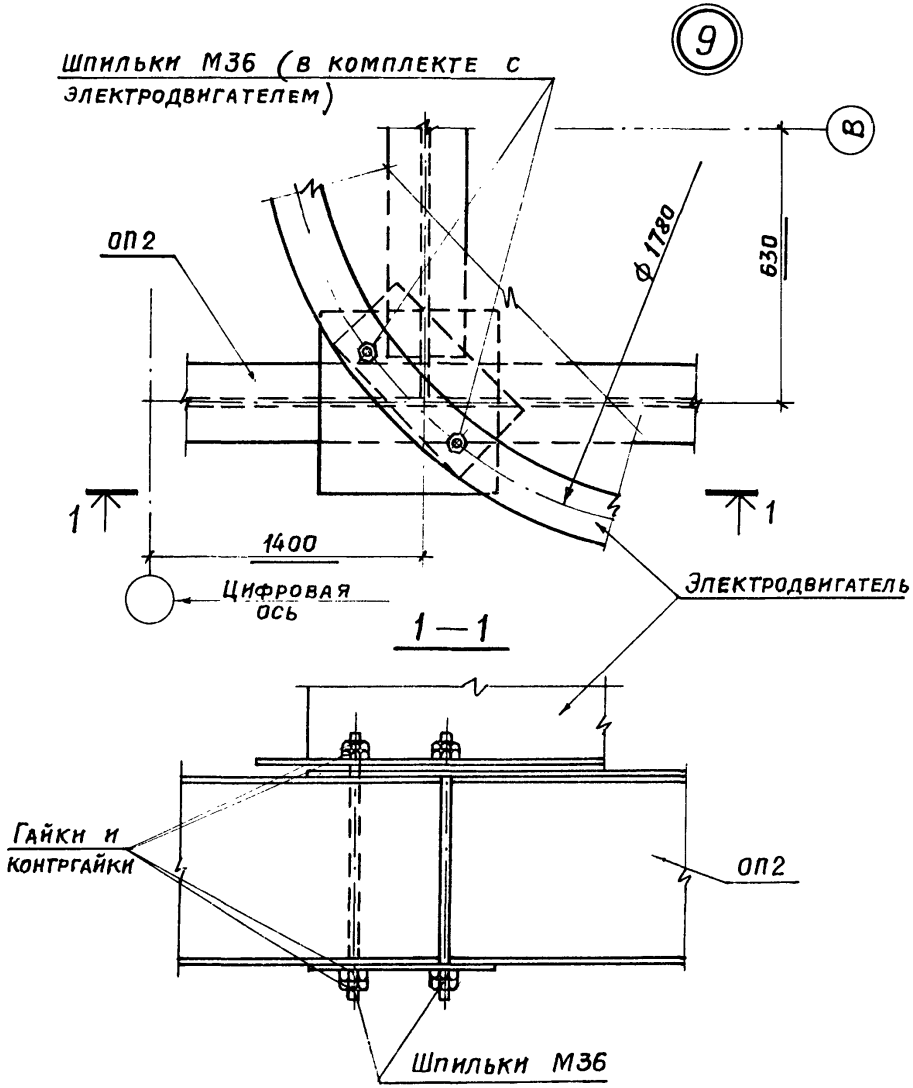


| | | | |
|---|---|---|---|
| Провер. | Любопытова | | |
| Инженер | Фомичева | | |
| Рук. бриг. | Любопытова | | |
| Гл. инж. пр. | Генншта | | |
| Нач. СКО 1 | Власкин | | |

ТП 901-6-61 -АРИ-У9

Узел 9

| Стадия | Лист | Листов |
|---|---|---|
| Р | 1 | 1 |

Госстрой СССР
ПРОМСТРОЙПРОЕКТ
Москва

Альбом III

Типовой проект 901-6-61

Инв. № подл. | Подпись и дата | Взам. инв. №

10

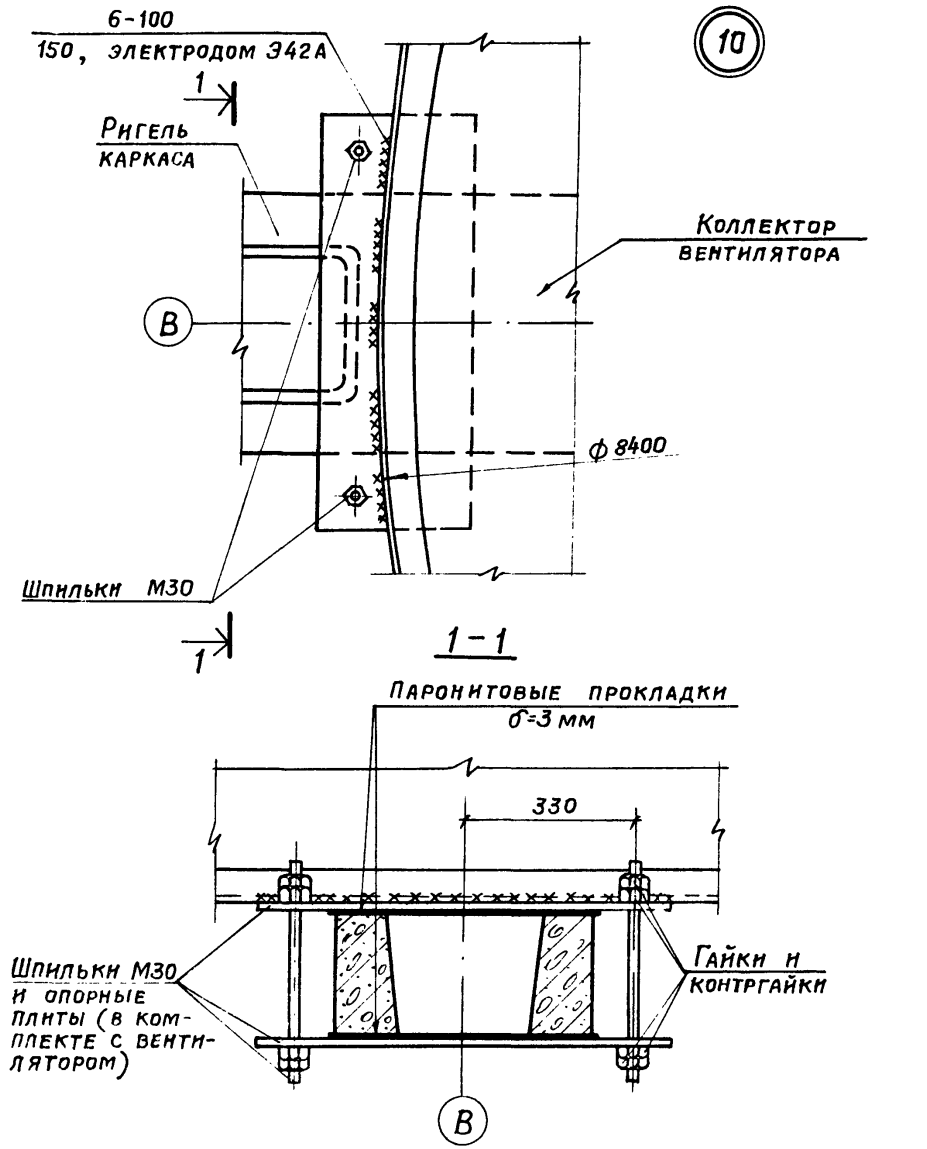


| | | | |
|---|---|---|---|
| Провер. | Любопытова | | |
| Инженер | Фомичева | | |
| Рук. бриг. | Любопытова | | |
| Гл. инж. пр. | Генншта | | |
| Нач. СКО 1 | Власкин | | |

ТП 901-6-61 -АРИ-У10

Узел 10

| Стадия | Лист | Листов |
|---|---|---|
| Р | 1 | 1 |

Госстрой СССР
ПРОМСТРОЙПРОЕКТ
Москва

11

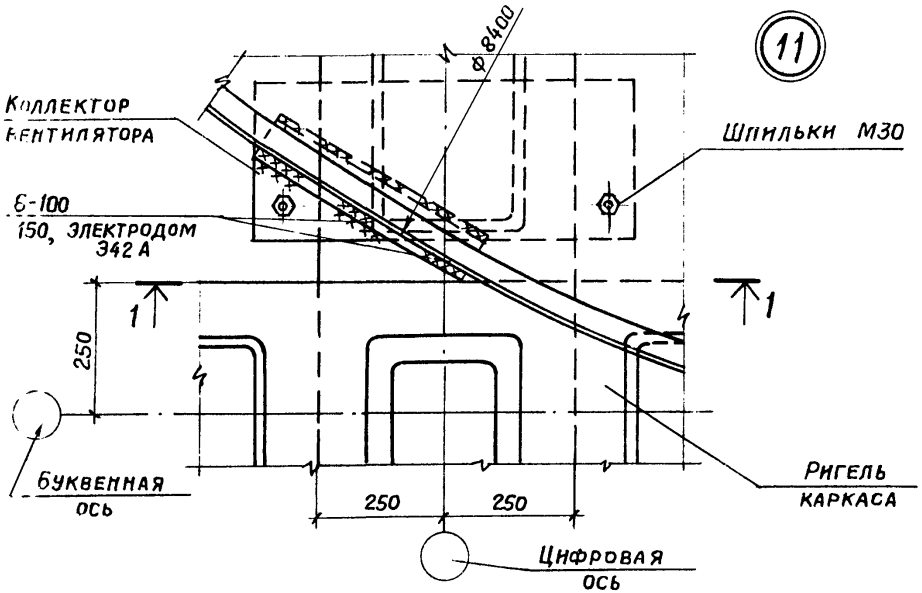


1—1

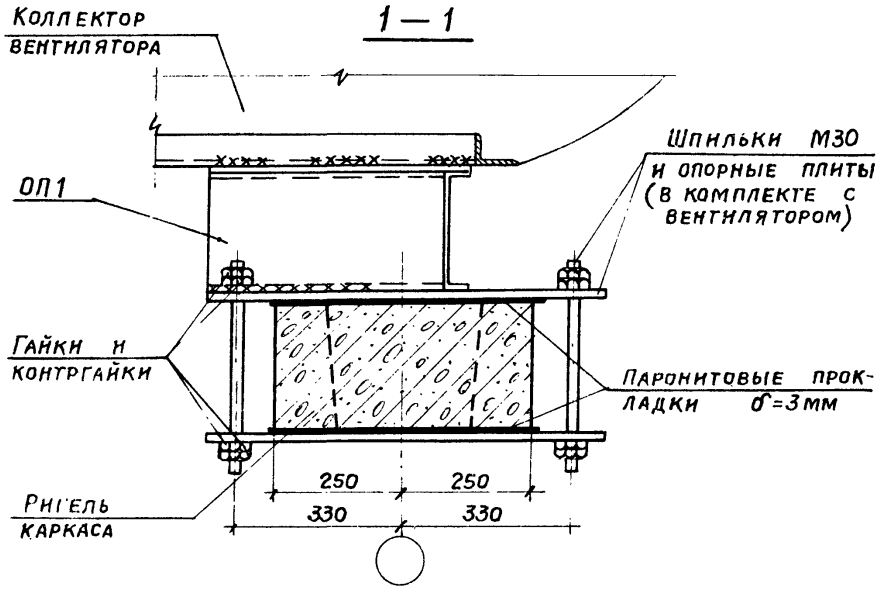


ТП 901-6-61 -АРИ-У11

| | | | Стадия | Лист | Листов |
|---|---|---|---|---|---|
| Провер. | Любопытова | | Р | 1 | 1 |
| Инженер | Фомичева | | | | |
| Рук. бр. | Любопытова | | | | |
| Гл. инж. пр. | Геништа | | | | |
| Нач. СКО | Власкин | | | | |

Узел 11

Госстрой СССР
ПРОМСТРОЙПРОЕКТ
Москва

Типовой проект 901-6-61 Альбом III

Инв. № подл. | Подпись и дата | Взам. инв. №

12

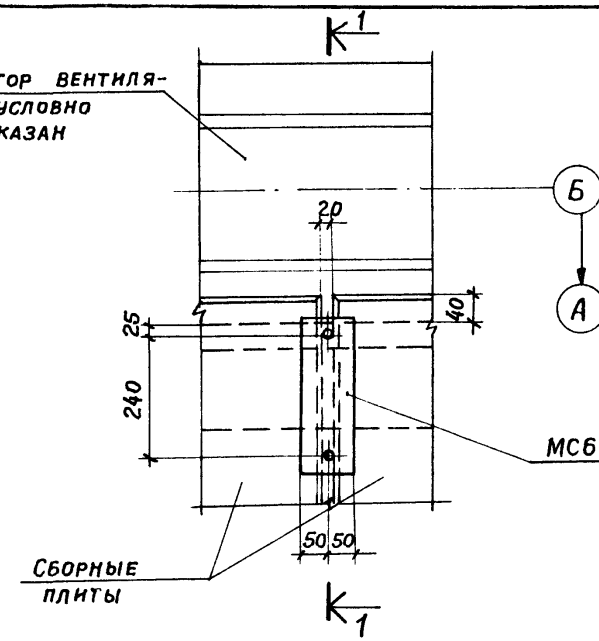


1—1

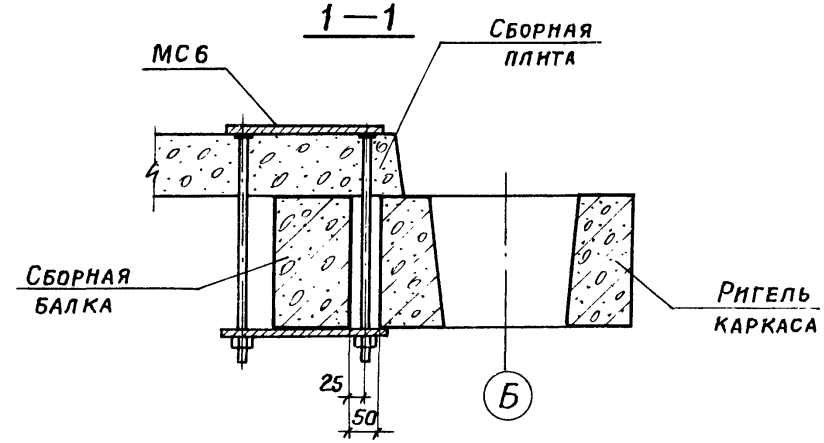


ТП 901-6-61 -АРИ-У12

| | | | Стадия | Лист | Листов |
|---|---|---|---|---|---|
| Провер. | Любопытова | | Р | 1 | 1 |
| Инженер | Фомичева | | | | |
| Рук. бр. | Любопытова | | | | |
| Гл. инж. пр. | Геништа | | | | |
| Нач. СКО | Власкин | | | | |

Узел 12

Госстрой СССР
ПРОМСТРОЙПРОЕКТ
Москва

Альбом III

Типовой проект 901-6-61

13

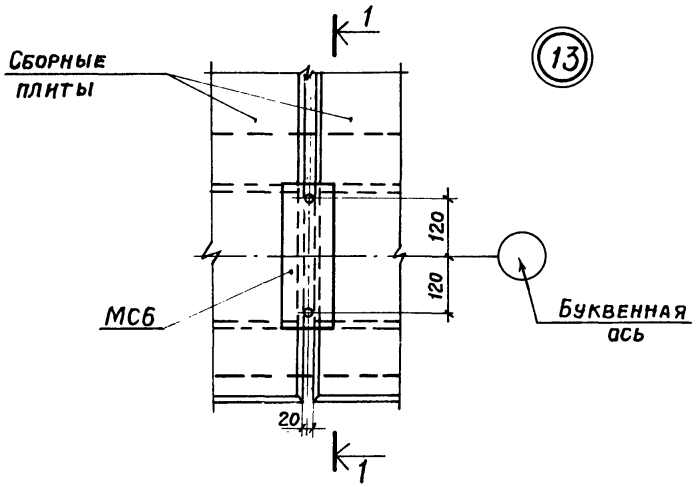


1 — 1

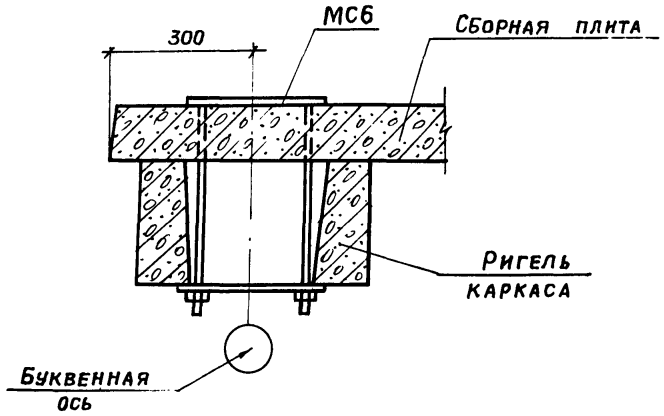


Взам. инв. №

Подпись и дата

Инв. № подл.

| | | | |
|---|---|---|---|
| Провер. | Любопытова | | |
| Инженер | Фомичева | | |
| Рук. бриг. | Любопытова | | |
| Гл. инж. пр. | Геништа | | |
| Нач. СКО-1 | Власкин | | |

ТП 901-6-61 -АРИ-У13

Узел 13

| Стадия | Лист | Листов |
|---|---|---|
| Р | 1 | 1 |

Госстрой СССР
ПРОМСТРОЙПРОЕКТ
Москва

Альбом III

Типовой проект 901-6-61

14

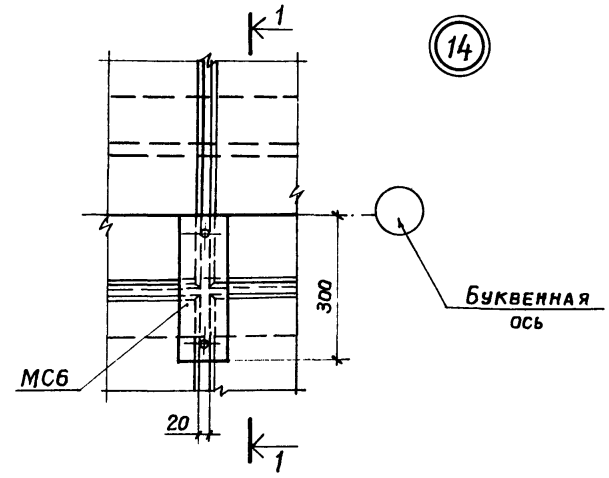


1 — 1

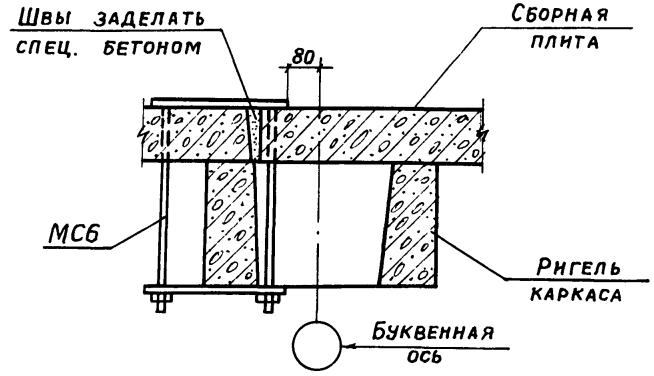


Взам. инв. №

Подпись и дата

Инв. № подл.

| | | | |
|---|---|---|---|
| Провер. | Любопытова | | |
| Инженер | Фомичева | | |
| Рук. бриг. | Любопытова | | |
| Гл. инж. пр. | Геништа | | |
| Нач. СКО-1 | Власкин | | |

ТП 901-6-61 -АРИ-У14

Узел 14

| Стадия | Лист | Листов |
|---|---|---|
| Р | 1 | 1 |

Госстрой СССР
ПРОМСТРОЙПРОЕКТ
Москва

Альбом III

Типовой проект 901-6-61

Взам. инв. №

Подпись и дата

Инв. № подл.

15

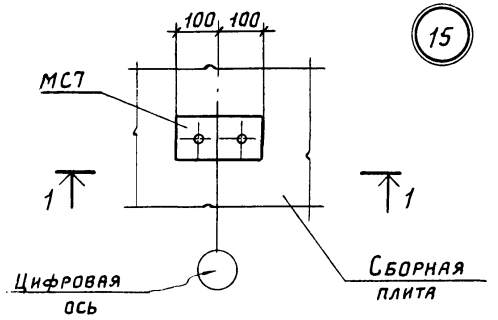


1-1

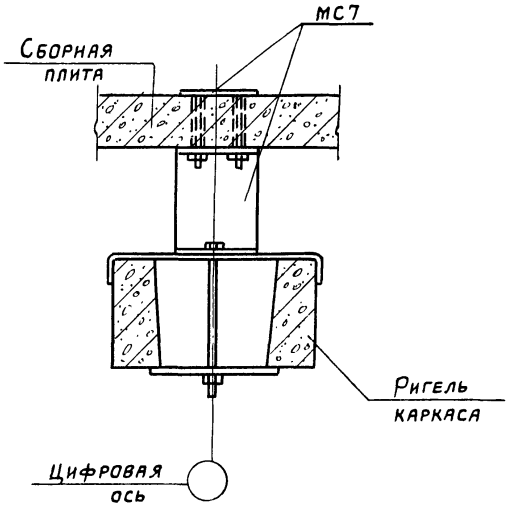


| | | | |
|---|---|---|---|
| Провер. | Любопытова | | |
| Инженер | Фомичева | | |
| Рук. бриг. | Любопытова | | |
| Гл. инж. пр. | Геништа | | |
| Нач. СКО-1 | Власкин | | |

ТП 901-6-61 АРИ-У15

Узел 15

| Стадия | Лист | Листов |
|---|---|---|
| Р | 1 | 1 |

Госстрой СССР
Промстройпроект
Москва

Альбом III

Типовой проект 901-6-61

Взам. инв. №

Подпись и дата

Инв. № подл.

16

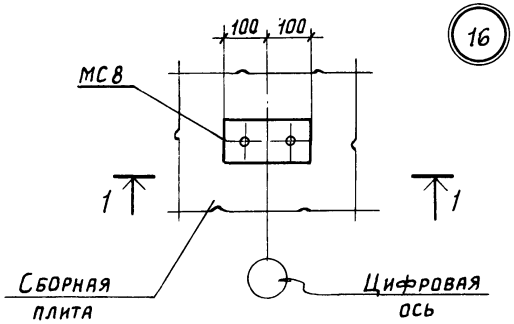


1-1

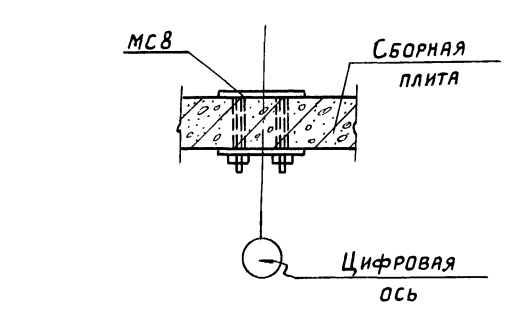


| | | | |
|---|---|---|---|
| Провер. | Любопытова | | |
| Инженер | Фомичева | | |
| Рук. бриг. | Любопытова | | |
| Гл. инж. пр. | Геништа | | |
| Нач. СКО-1 | Власкин | | |

ТП 901-6-61 -АРИ-У16

Узел 16

| Стадия | Лист | Листов |
|---|---|---|
| Р | 1 | 1 |

Госстрой СССР
Промстройпроект
г. Москва

Альбом III

Типовой проект 901-6-61

17

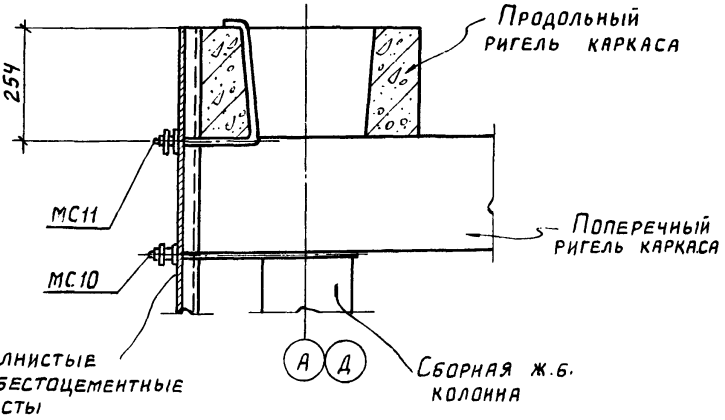


| | | | | | |
|---|---|---|---|---|---|
| Проверил | Любопытова | | | | |
| Инженер | Фомичева | | | | |
| Рук.бриг. | Любопытова | | | | |
| Гл.инж.пр. | Геништа | | | | |
| Нач.СКО-1 | Власкин | | | | |

ТП 901-6-61 АРИ-У17

Узел 17

| Стадия | Лист | Листов |
|---|---|---|
| Р | 1 | 1 |

Госстрой СССР ПРОМСТРОЙПРОЕКТ Москва

Инв.№ подл. | Подпись и дата | Взам. инв.№

Альбом III

Типовой проект 901-6-61

18

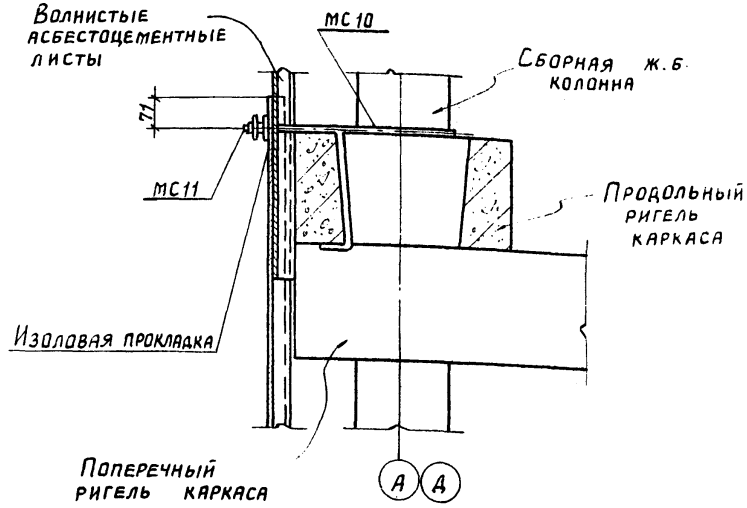


| | | | | | |
|---|---|---|---|---|---|
| Проверил | Любопытова | | | | |
| Инженер | Фомичева | | | | |
| Рук.бриг. | Любопытова | | | | |
| Гл.инж.пр. | Геништа | | | | |
| Нач.СКО-1 | Власкин | | | | |

ТП 901-6-61 АРИ-У18

Узел 18

| Стадия | Лист | Листов |
|---|---|---|
| Р | 1 | 1 |

Госстрой СССР ПРОМСТРОЙПРОЕКТ Москва

Инв.№ подл. | Подпись и дата | Взам. инв.№

Альбом III

Типовой проект 901-6-61

19

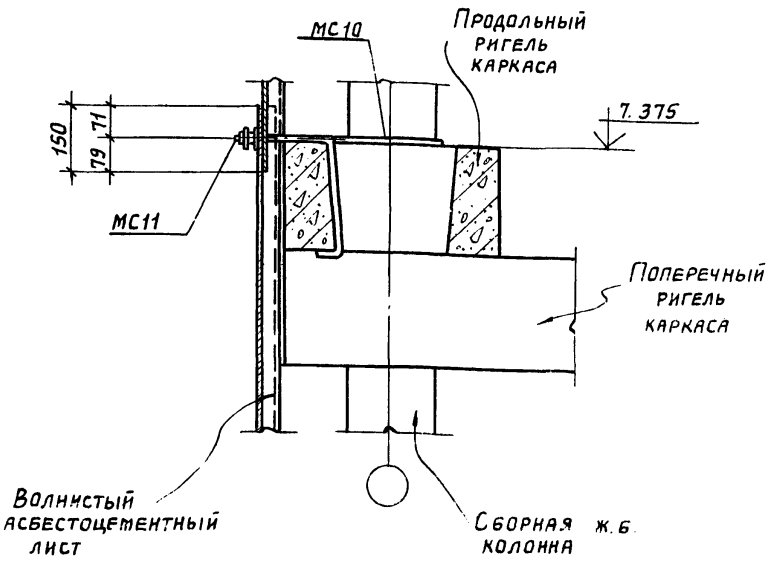


| | | | |
|---|---|---|---|
| Провер. | Любопытова | | |
| Инженер | Фомичева | | |
| Рук.бриг. | Любопытова | | |
| Гл.инж.пр. | Геништа | | |

ТП 901-6-61 АРИ-У19

Узел 19

| Стадия | Лист | Листов |
|---|---|---|
| Р | 1 | 1 |

Госстрой СССР
ПРОМСТРОЙПРОЕКТ
Москва

Инв.№подл. | Подпись и дата | Взам.инв.№



Альбом III

Типовой проект 901-6-61

20

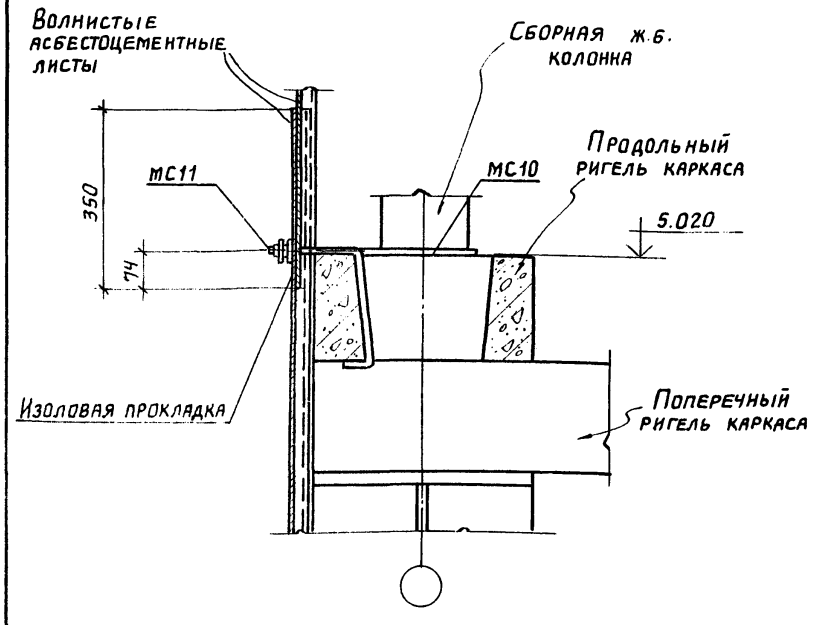


| | | | |
|---|---|---|---|
| Проверил | Любопытова | | |
| Инженер | Фомичева | | |
| Рук.бриг. | Любопытова | | |
| Гл.инж.пр. | Геништа | | |
| Нач.ГКП-1 | Власкин | | |

ТП 901-6-61 -АРИ-У20

Узел 20

| Стадия | Лист | Листов |
|---|---|---|
| Р | 1 | 1 |

Госстрой СССР
ПРОМСТРОЙПРОЕКТ
Москва

Инв.№подл. | Подпись и дата | Взам.инв.№

Альбом III

Типовой проект 901-6-61

21

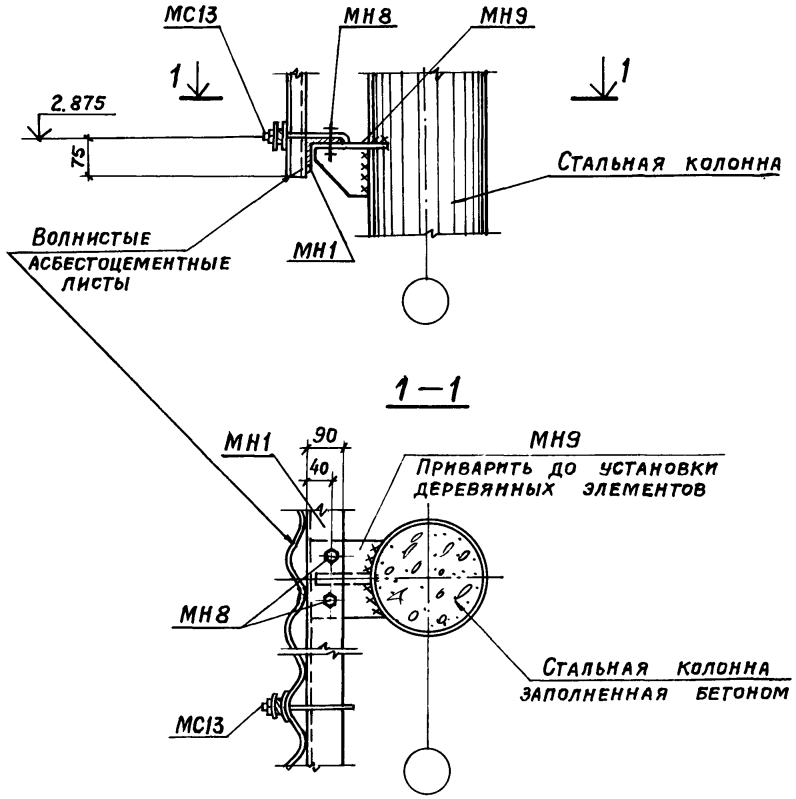


Взам. инв. №

Подпись и дата

Инв. № подл.

| | | | |
|---|---|---|---|
| Провер. | Любопытова | | |
| Инженер | Фомичева | | |
| Рук. бриг. | Любопытова | | |
| Гл. инж. пр. | Геништа | | |
| Нач. СКО-1 | Власкин | | |

ТП 901-6-61 -АРИ-У21

Узел 21

| Стадия | Лист | Листов |
|---|---|---|
| Р | 1 | 1 |

Госстрой СССР
ПРОМСТРОЙПРОЕКТ
Москва

Альбом III

Типовой проект 901-6-61

22

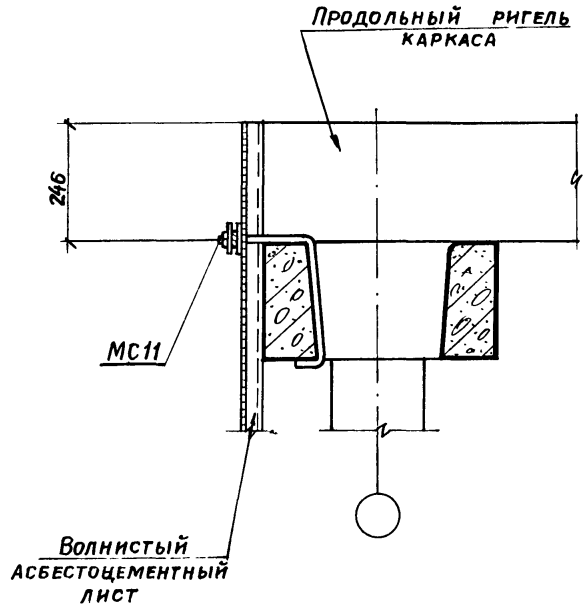


Взам. инв. №

Подпись и дата

Инв. № подл.

| | | | |
|---|---|---|---|
| Провер. | Любопытова | | |
| Инженер | Фомичева | | |
| Рук. бриг. | Любопытова | | |
| Гл. инж. пр. | Геништа | | |
| Нач. СКО-1 | Власкин | | |

ТП 901-6-61 -АРИ-У22

Узел 22

| Стадия | Лист | Листов |
|---|---|---|
| Р | 1 | 1 |

Госстрой СССР
ПРОМСТРОЙПРОЕКТ
Москва

16557-04 .12

(23)

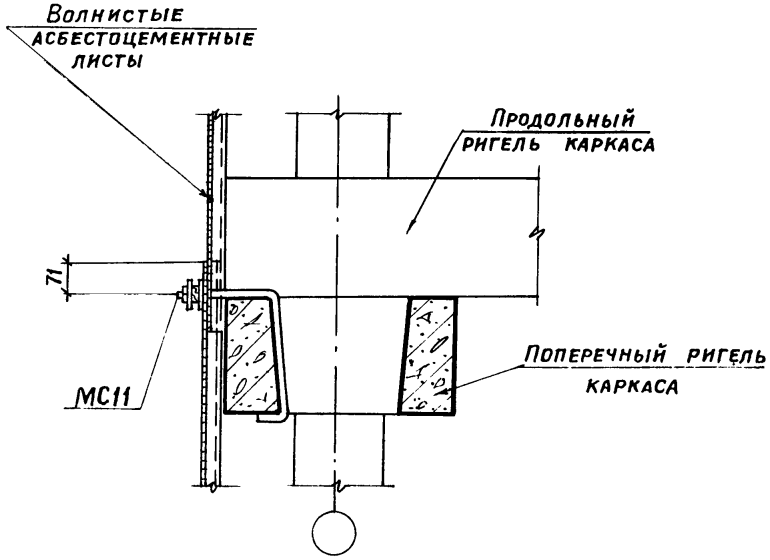


| | | | |
|---|---|---|---|
| Провер. | Любопытова | | |
| Инженер | Фомичева | | |
| Рук. бр. | Любопытова | | |
| Гл. инж. пр. | Геништа | | |
| Нач. СКО-1 | Власкин | | |

ТП 901-6-61 -АРИ-У23

Узел 23

| Стадия | Лист | Листов |
|---|---|---|
| Р | 1 | 1 |

Госстрой СССР
ПРОМСТРОЙПРОЕКТ
Москва

Инв. № подл. | Подпись и дата | Взам. инв. №





(24)

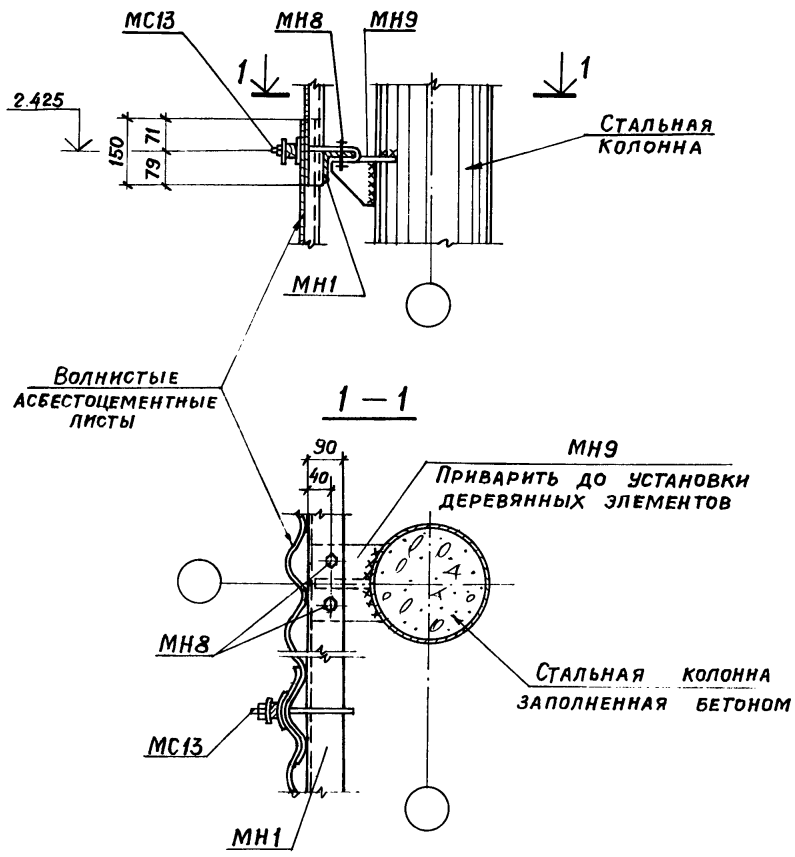


| | | | |
|---|---|---|---|
| Провер. | Любопытова | | |
| Инженер | Фомичева | | |
| Рук. бриг. | Любопытова | | |
| Гл. инж. пр. | Геништа | | |
| Нач. СКО-1 | Власкин | | |

ТП 901-6-61 -АРИ-У24

Узел 24

| Стадия | Лист | Листов |
|---|---|---|
| Р | 1 | 1 |

Госстрой СССР
ПРОМСТРОЙПРОЕКТ
Москва

Инв. № подл. | Подпись и дата | Взам. инв. №

Альбом III

Типовой проект 901-6-61

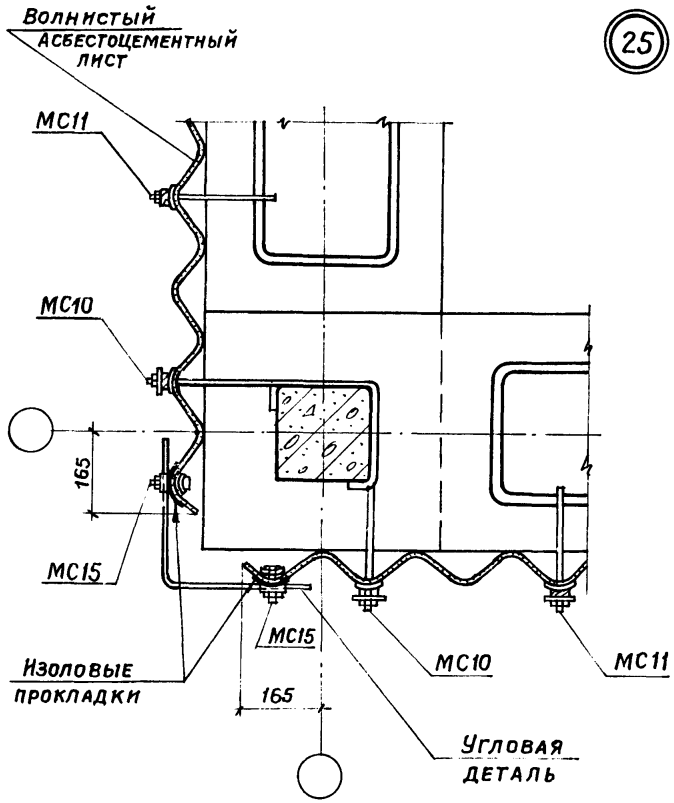


| | | | | | | |
|---|---|---|---|---|---|---|
| | | | | ТП 901-6-61 -АРИ-У25 | | |
| Провер. | Любопытова | | | Узел 25 | Стадия | Лист | Листов |
| Инженер | Фомичева | | | | Р | 1 | 1 |
| Рук. бр. | Любопытова | | | | Госстрой СССР ПРОМСТРОЙПРОЕКТ Москва | |
| Гл. инж. пр | Геништа | | | | | |
| Нач. СКО-1 | Власкин | | | | | |

Инв. № подл. | Подпись и дата | Взам. инв. №

Альбом III

Типовой проект 901-6-61

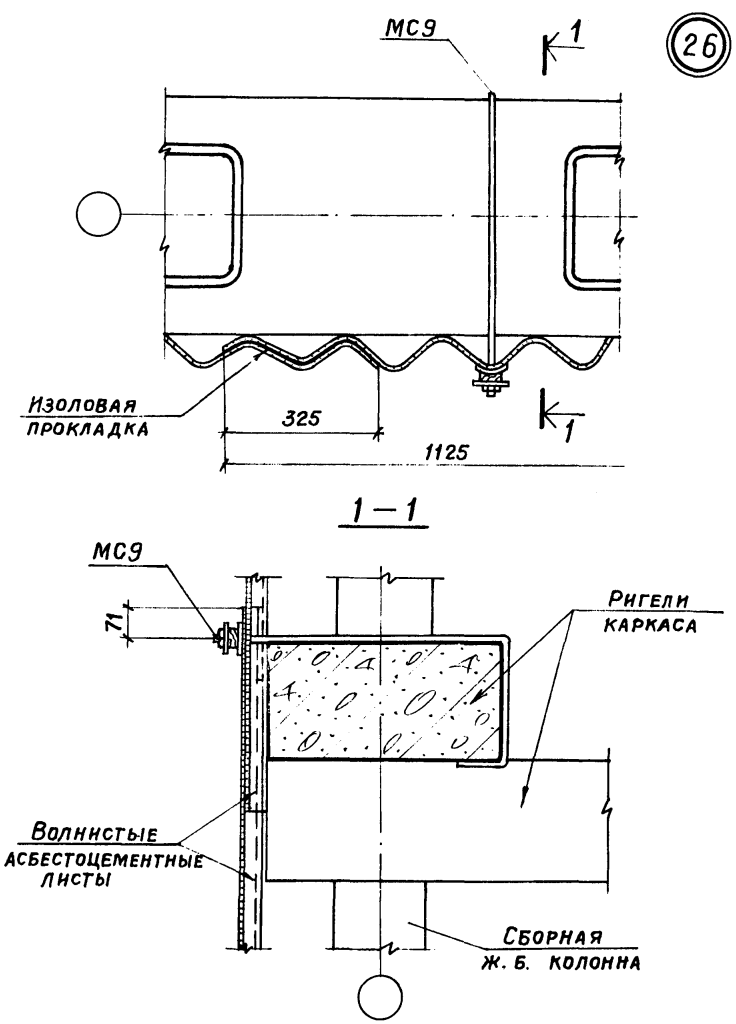


| | | | | | | |
|---|---|---|---|---|---|---|
| | | | | ТП 901-6-61 -АРИ-У26 | | |
| Провер. | Любопытова | | | Узел 26 | Стадия | Лист | Листов |
| Инженер | Фомичева | | | | Р | 1 | 1 |
| Рук. бр. | Любопытова | | | | Госстрой СССР ПРОМСТРОЙПРОЕКТ Москва | |
| Гл. инж. пр | Геништа | | | | | |
| Нач. СКО-1 | Власкин | | | | | |

Инв. № подл. | Подпись и дата | Взам. инв. №

27

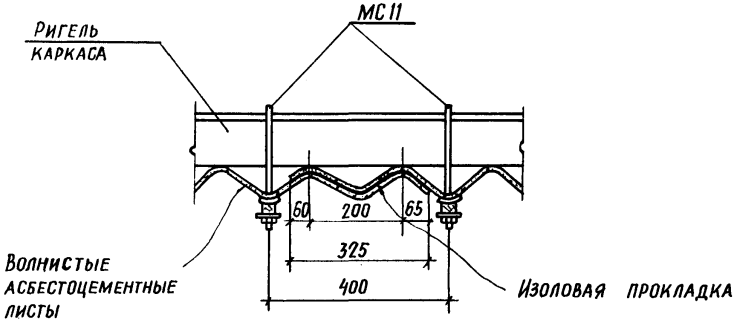


| | | | | | | |
|---|---|---|---|---|---|---|
| | | | | ТП 901-6-61 АРИ-У27 | | |
| Проверил | Любопытова | | | Узел 27 | Стадия | Лист | Листов |
| Инженер | Фомичева | | | | Р | 1 | 1 |
| Рук. бриг. | Любопытова | | | | Госстрой СССР ПРОМСТРОЙПРОЕКТ г. Москва | |
| Гл. инж. пр. | Геништа | | | | | |
| Нач. СКО-1 | Власкин | | | | | |

Копировал: Гудкова Формат 11





28

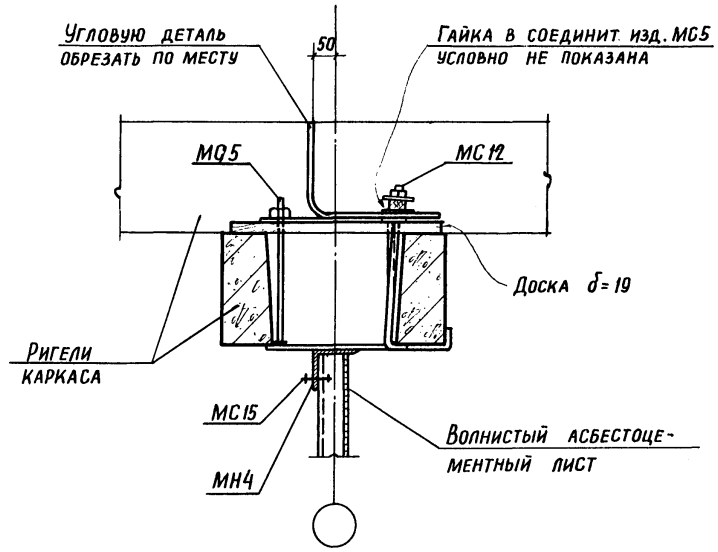


| | | | | | | |
|---|---|---|---|---|---|---|
| | | | | ТП 901-6-61 – АРИ-У28 | | |
| Проверил | Любопытова | | | Узел 28 | Стадия | Лист | Листов |
| Инженер | Фомичева | | | | Р | 1 | 1 |
| Рук. бриг. | Любопытова | | | | Госстрой СССР ПРОМСТРОЙПРОЕКТ Москва | |
| Гл. инж. пр. | Геништа | | | | | |
| Нач. СКО-1 | Власкин | | | | | |

Копировал: Гудкова 16557-04 35 Формат 11

Инв. № подл. | Подпись и дата | Взам. инв. №

29

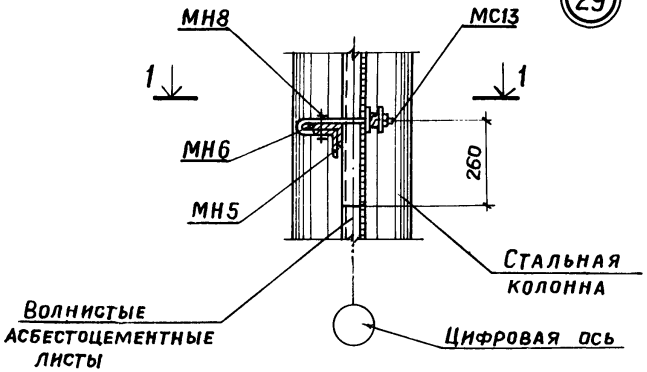


1—1

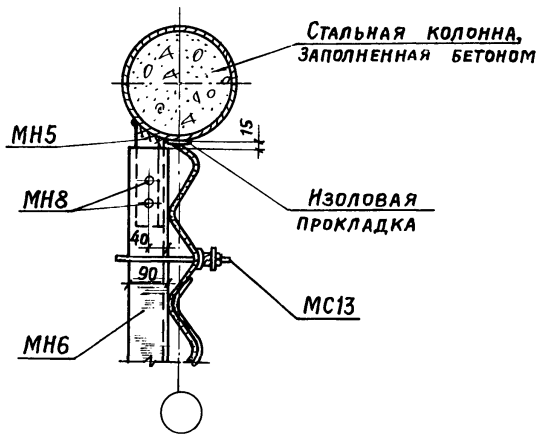


| | | | |
|---|---|---|---|
| Провер. | Любопытова | | |
| Нжженер | Фомичева | | |
| Рук. бр. | Любопытова | | |
| Гл. инж. пр. | Геништа | | |
| Нач. СКО-1 | Власкин | | |

ТП 901-6-61 -АРИ-У29

Узел 29

| Стадия | Лист | Листов |
|---|---|---|
| Р | 1 | 1 |

Госстрой СССР
ПРОМСТРОЙПРОЕКТ
Москва



30

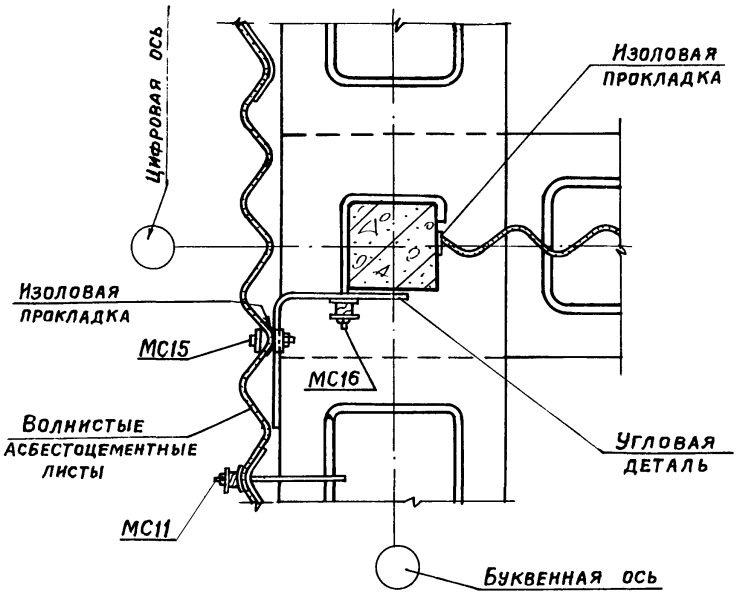


| | | | |
|---|---|---|---|
| Провер. | Любопытова | | |
| Нжженер | Фомичева | | |
| Рук. бриг. | Любопытова | | |
| Гл. инж. пр. | Геништа | | |
| Нач. СКО-1 | Власкин | | |

ТП 901-6-61 -АРИ-У30

Узел 30

| Стадия | Лист | Листов |
|---|---|---|
| Р | 1 | 1 |

Госстрой СССР
ПРОМСТРОЙПРОЕКТ
Москва

Альбом III

Типовой проект 901-6-61

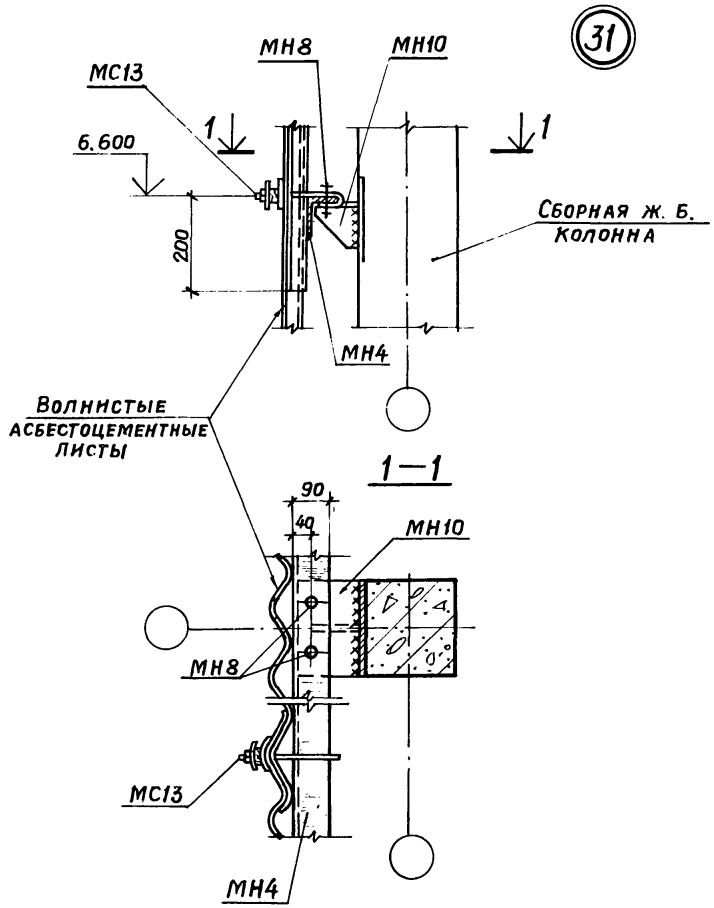


| | | | | | |
|---|---|---|---|---|---|
| Провер. | Любопытова | | ТП 901-6-61 -АРИ-У31 | | |
| Инженер | Фомичева | | | | |
| Рук. бриг | Любопытова | | Узел 31 | Стадия | Лист | Листов |
| Гл. инж. пр. | Генншта | | | Р | 1 | 1 |
| Нач. СКО-1 | Власкин | | | Госстрой СССР ПРОМСТРОЙПРОЕКТ Москва | | |

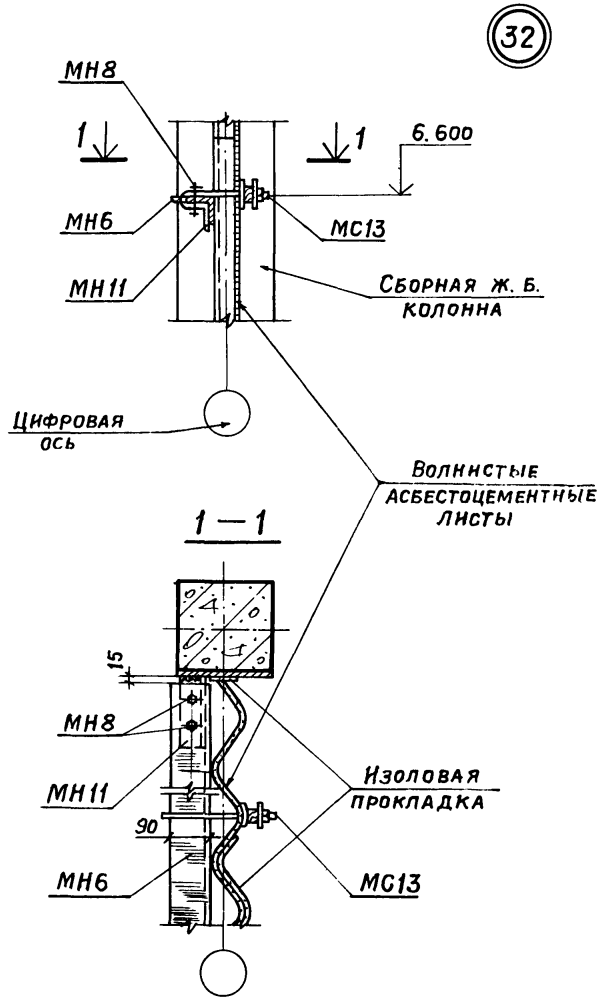


| | | | | | |
|---|---|---|---|---|---|
| Провер. | Любопытова | | ТП 901-6-61 -АРИ-У32 | | |
| Инженер | Фомичева | | | | |
| Рук. бриг | Любопытова | | Узел 32 | Стадия | Лист | Листов |
| Гл. инж. пр. | Генншта | | | Р | 1 | 1 |
| Нач. СКО-1 | Власкин | | | Госстрой СССР ПРОМСТРОЙПРОЕКТ Москва | | |

Инв. № подл. | Подпись и дата | Взам. инв. №

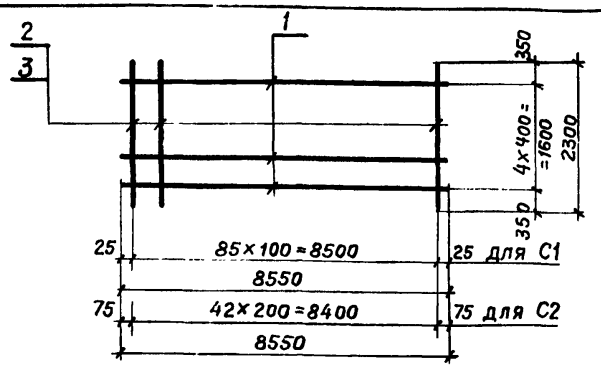


| Формат | Зона | Поз. | Обозначение | Наименование | Кол. | Примечание |
|---|---|---|---|---|---|---|
| | | | | | | |
| | | | | Документация | | |
| 11 | | | ТП 901-6-61 - ТТ | Технические требования | | |
| | | | | Детали | | Масса ед. кг |
| 11 | | 1 | | ф6AI ℓ=8550 | 5 | 1,9 |
| | | | | Переменные данные для исполнения | | |
| | | | | С1 | | |
| | | | | Детали | | |
| Б.ч. | | 2 | | ф12AII ℓ=2300 | 86 | 2,04 |
| | | | | Масса С1 | | 185,1 |
| | | | | С2 | | |
| | | | | Детали | | |
| Б.ч. | | 3 | | ф10AII ℓ=2300 | 43 | 1,42 |
| | | | | Масса С2 | | 70,5 |

| | | | |
|---|---|---|---|
| Провер. | Любопытова | ТП 901-6-61 КЖИ-С1, С2 | |
| Инж. | Фомичева | Сетки арматурные С1, С2 | Стадия: Р; Масса: см. спец.; Масштаб: — |
| Рук. бр. | Любопытова | | Лист 1; Листов 1 |
| Гл. инж. пр. | Геништа | ГОСТ 5781-75 | Госстрой СССР ПРОМСТРОЙПРОЕКТ Москва |
| Нач. СКО-1 | Власкин | | |

Альбом III

Типовой проект 901-6-61

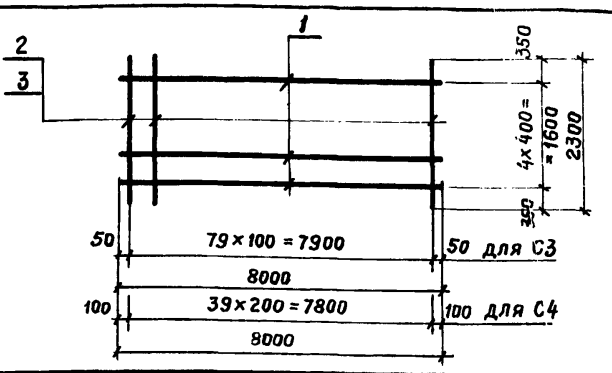


| Формат | Зона | Поз. | Обозначение | Наименование | Кол. | Примечание |
|---|---|---|---|---|---|---|
| | | | | | | |
| | | | | Документация | | |
| 11 | | | ТП 901-6-61 ТТ | Технические требования | | |
| | | | | Детали | | Масса ед. кг. |
| Б.ч. | | 1 | | ф6AI ℓ=8000 | 5 | 1,8 |
| | | | | Переменные данные для исполнения | | |
| | | | | С3 | | |
| | | | | Детали | | |
| Б.ч. | | 2 | | ф12AII ℓ=2300 | 80 | 2,04 |
| | | | | Масса С3 | | 172,3 |
| | | | | С4 | | |
| | | | | Детали | | |
| Б.ч. | | 3 | | ф10AII ℓ=2300 | 40 | 1,42 |
| | | | | Масса С4 | | 65,7 |

Взам. инв. №

Подпись и дата

Инв. № подл.

| | | | |
|---|---|---|---|
| Провер. | Любопытова | ТП 901-6-61 КЖИ-С3 С4 | |
| Инж. | Фомичева | Сетки арматурные С3, С4 | Стадия: Р; Масса: см. спец.; Масштаб: — |
| Рук. бр. | Любопытова | | Лист 1; Листов 1 |
| Гл. инж. пр. | Геништа | ГОСТ 5781-75 | Госстрой СССР ПРОМСТРОЙПРОЕКТ Москва |
| Нач. СКО-1 | Власкин | | |

16557-04 3.8

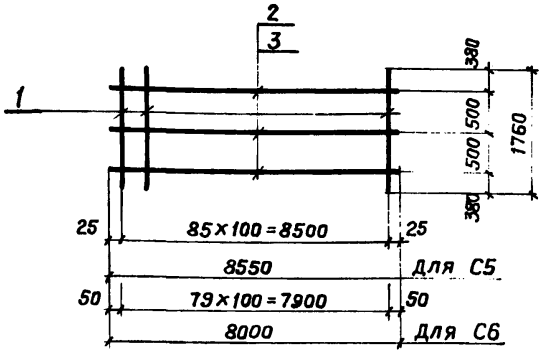


| Формат | Зона | Поз. | Обозначение | Наименование | Кол. | Примечание |
|---|---|---|---|---|---|---|
| | | | | | | |
| | | | | Документация | | |
| 11 | | | ТП 901-6 ТТ | Технические требования | | |
| | | | | С5 | | |
| | | | | Детали | | Масса ед. кг |
| Б.ч. | | 1 | | ф 12 А II ℓ=1760 | 86 | 1,56 |
| Б.ч. | | 2 | | ф 6 А I ℓ=8550 | 3 | 1,9 |
| | | | | Масса С5 | | 140,1 |
| | | | | С6 | | |
| | | | | Детали | | |
| Б.ч. | | 1 | | ф 12 А II ℓ=1760 | 80 | 1,56 |
| Б.ч. | | 3 | | ф 6 А I ℓ=8000 | 3 | 1,8 |
| | | | | Масса С6 | | 130,1 |

Взам. инв. № | Подпись и дата | Инв. № подл.

| | | |
|---|---|---|
| Провер. | Любопытова | |
| Инж. | Фомичева | |
| Рук. бр. | Любопытова | |
| Гл. инж. пр. | Генншта | |
| Нач. СКО-1 | Власкин | |

ТП 901-6-61 КЖИ-С5, С6

Сетки арматурные С5; С6

| Стадия | Масса | Масштаб |
|---|---|---|
| Р | См. спец. | — |
| Лист 1 | Листов 1 | |

ГОСТ 5781-75

Госстрой СССР ПРОМСТРОЙПРОЕКТ Москва



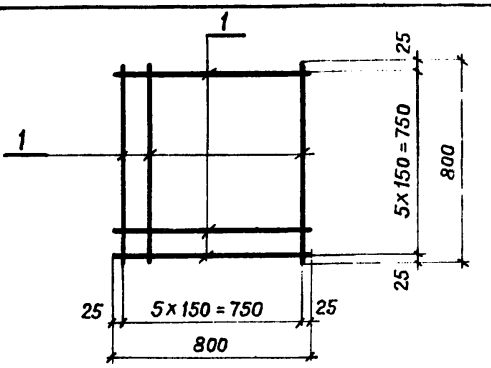


| Формат | Зона | Поз. | Обозначение | Наименование | Кол. | Примечание |
|---|---|---|---|---|---|---|
| | | | | | | |
| | | | | Документация | | |
| 11 | | | ТП 901-6 ТТ | Технические требования | | |
| | | | | Детали | | Масса ед. кг |
| Б.ч. | | 1 | | ф 8 А I ℓ=800 | 12 | 0,32 |

Взам. инв. № | Подпись и дата | Инв. № подл.

| | | |
|---|---|---|
| Провер. | Любопытова | |
| Инж. | Фомичева | |
| Рук. бр. | Любопытова | |
| Гл. инж. пр. | Генншта | |
| Нач. СКО-1 | Власкин | |

ТП 901-6-61 КЖИ-С7

Сетка арматурная С7

| Стадия | Масса | Масштаб |
|---|---|---|
| Р | 3,6 | — |
| Лист 1 | Листов 1 | |

ГОСТ 5781-75

Госстрой СССР ПРОМСТРОЙПРОЕКТ Москва

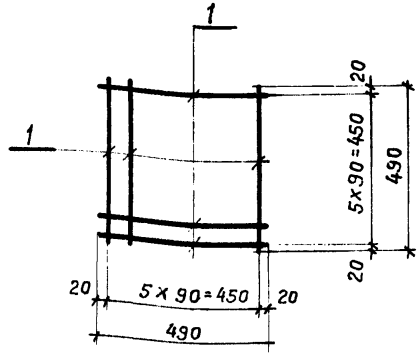


| Формат | Зона | Поз. | Обозначение | Наименование | Кол. | Примечание |
|---|---|---|---|---|---|---|
| | | | | **Документация** | | |
| 11 | | | ТП 901-6-61 ТТ | Технические требования | | |
| | | | | **Детали** | | Масса ед. кг |
| Б.Ч. | | 1 | | ф6AI ℓ=490 | 12 | 0,11 |

| | | | |
|---|---|---|---|
| Провер. | Любопытова | | |
| Инж. | Фомичева | | |
| Рук. бр. | Любопытова | | |
| Гл. инж. пр. | Генништа | | |
| Нач. СКО-1 | Власкин | | |

ТП 901-6-61 КЖИ-С8

Сетка арматурная С8

| Стадия | Масса | Масштаб |
|---|---|---|
| Р | 1,3 | — |
| Лист 1 | Листов 1 | |

ГОСТ 5781-75

Госстрой СССР ПРОМСТРОЙПРОЕКТ Москва

Инв. № подл. | Подпись и дата | Взам. инв. №





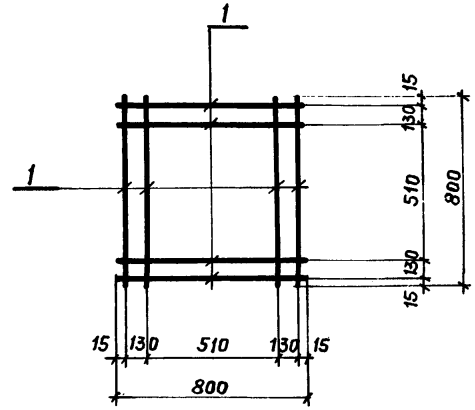


| Формат | Зона | Поз. | Обозначение | Наименование | Кол. | Примечание |
|---|---|---|---|---|---|---|
| | | | | **Документация** | | |
| 11 | | | ТП 901-6-61 ТТ | Технические требования | | |
| | | | | **Детали** | | Масса ед. кг. |
| Б.Ч. | | 1 | | ф8AI ℓ=800 | 8 | 0,32 |

| | | | |
|---|---|---|---|
| Провер. | Любопытова | | |
| Инж. | Фомичева | | |
| Рук. бр. | Любопытова | | |
| Гл. инж. пр. | Генништа | | |
| Нач. СКО-1 | Власкин | | |

ТП 901-6-61 КЖИ-С9

Сетка арматурная С9

| Стадия | Масса | Масштаб |
|---|---|---|
| Р | 2,5 | — |
| Лист 1 | Листов 1 | |

ГОСТ 5781-75

Госстрой СССР ПРОМСТРОЙПРОЕКТ Москва

Инв. № подл. | Подпись и дата | Взам. инв. №

Альбом III

Типовой проект 901-6-61

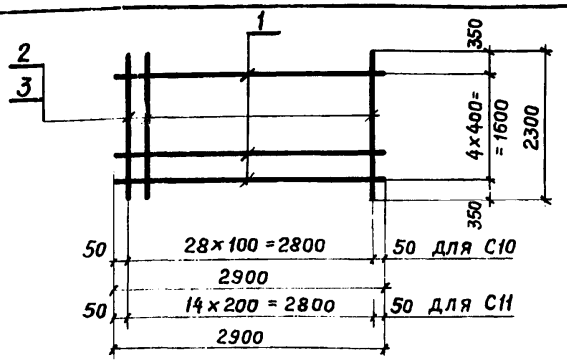


| Формат | Зона | Поз. | Обозначение | Наименование | Кол. | Примечание |
|---|---|---|---|---|---|---|
| | | | | **Документация** | | |
| 11 | | | ТП 901-6-61 ТТ | Технические требования | | |
| | | | | **Детали** | | Масса ед. кг |
| Б.Ч. | | 1 | | ф 6 AI ℓ=2900 | 5 | 0,6 |
| | | | | **Переменные данные для исполнения** | | |
| | | | | **С10** | | |
| | | | | **Детали** | | |
| Б.Ч. | | 2 | | ф 12 AII ℓ=2300 | 29 | 2,04 |
| | | | | Масса С10 | | 62,4 |
| | | | | **С11** | | |
| | | | | **Детали** | | |
| Б.Ч. | | 3 | | ф 10 AII ℓ=2300 | 15 | 1,42 |
| | | | | Масса С11 | | 24,5 |

Взам. инв. № | Подпись и дата | Инв. № подл.

| | | |
|---|---|---|
| Провер. | Любопытова | |
| Инж. | Фомичева | |
| Рук. бр. | Любопытова | |
| Гл. инж. пр. | Геништа | |
| Нач. СКО-1 | Власкин | |

ТП 901-6-61 КЖИ-С10, С11

Сетки арматурные С10 ; С11

| Стадия | Масса | Масштаб |
|---|---|---|
| Р | см. спец. | — |
| Лист 1 | Листов 1 | |

ГОСТ 5781-75

Госстрой СССР ПРОМСТРОЙПРОЕКТ Москва

Альбом III

Типовой проект 901-6-61

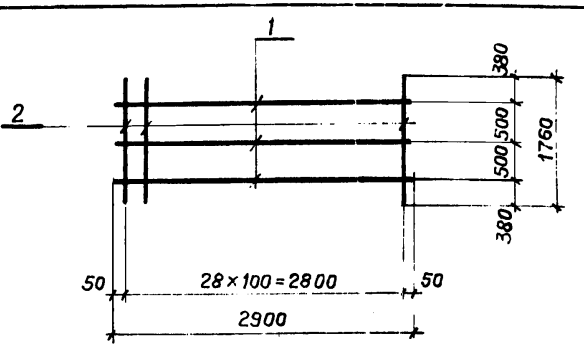


| Формат | Зона | Поз. | Обозначение | Наименование | Кол. | Примечание |
|---|---|---|---|---|---|---|
| | | | | **Документация** | | |
| 11 | | | ТП 901-6-61 ТТ | Технические требования | | |
| | | | | **Детали** | | Масса ед. кг |
| Б.Ч. | | 1 | | ф 6 AI ℓ=2900 | 3 | 0,6 |
| Б.Ч. | | 2 | | ф 12 AII ℓ=1760 | 29 | 1,66 |

Взам. инв. № | Подпись и дата | Инв. № подл.

| | | |
|---|---|---|
| Провер. | Любопытова | |
| Инж. | Фомичева | |
| Рук. бр. | Любопытова | |
| Гл. инж. пр. | Геништа | |
| Нач. СКО-1 | Власкин | |

ТП 901-6-61 КЖИ-С12

Сетка арматурная С12

| Стадия | Масса | Масштаб |
|---|---|---|
| Р | 48,2 | — |
| Лист 1 | Листов 1 | |

ГОСТ 5781-75

Госстрой СССР ПРОМСТРОЙПРОЕКТ Москва

1 — 1

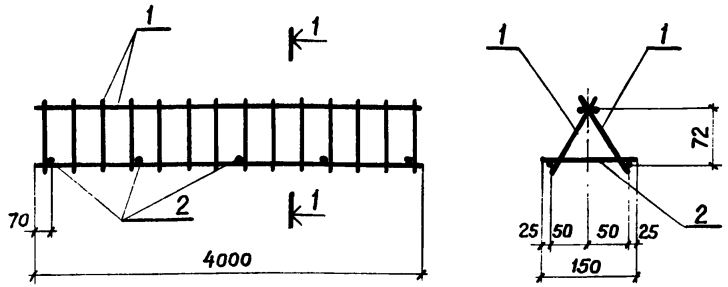


| Формат | Зона | Поз. | Обозначение | Наименование | Кол. | Примечание |
|---|---|---|---|---|---|---|
| | | | | **Документация** | | |
| 11 | | | ТП 901-6-61 ТТ | Технические требования | | |
| | | | | **Сборочные единицы и детали** | | Масса ед. кг |
| 11 | | 1 | ТП 901-6-61 -КЖИ-КР4 | Каркас плоский КР4 | 2 | 3,6 |
| Б.Ч. | | 2 | | ф 6 А I ГОСТ 5781-75 $\ell$=150 | 5 | 0,03 |

| | | |
|---|---|---|
| Провер. | Любопытова | |
| Инж. | Фомичева | |
| Рук. бр. | Любопытова | |
| Гл. инж. пр. | Геништа | |
| Нач. СКО-1 | Власкин | |

ТП 901-6-61 -КЖИ-КП1

Каркас пространственный КП1

| Стадия | Масса | Масштаб |
|---|---|---|
| Р | 7,4 | — |
| Лист 1 | Листов 1 | |

Госстрой СССР ПРОМСТРОЙПРОЕКТ Москва

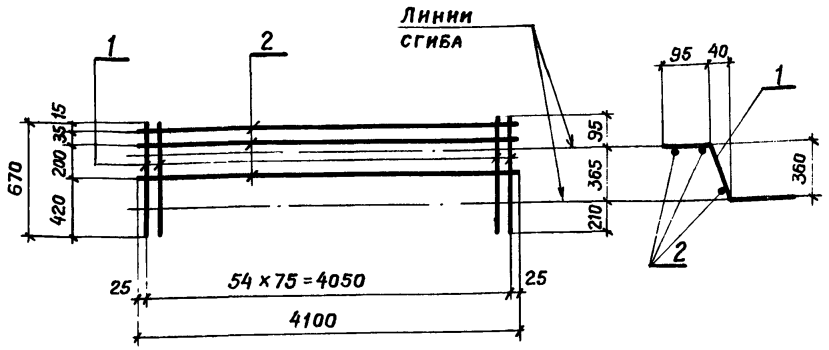


| Формат | Зона | Поз. | Обозначение | Наименование | Кол. | Примечание |
|---|---|---|---|---|---|---|
| | | | | **Документация** | | |
| 11 | | | ТП 901-6-61 ТТ | Технические требования | | |
| | | | | **Детали** | | Масса ед. кг |
| Б.Ч. | | 1 | | ф 12 А II $\ell$=670 | 55 | 0,6 |
| Б.Ч. | | 2 | | ф 6 А I $\ell$=4100 | 3 | 0,9 |

| | | |
|---|---|---|
| Провер. | Любопытова | |
| Инж. | Фомичева | |
| Рук. бр. | Любопытова | |
| Гл. инж. пр. | Геништа | |
| Нач. СКО-1 | Власкин | |

ТП 901-6-61 -КЖИ-КР1

Каркас плоский КР1

| Стадия | Масса | Масштаб |
|---|---|---|
| Р | 35,7 | — |
| Лист 1 | Листов 1 | |

ГОСТ 5781-75

Госстрой СССР ПРОМСТРОЙПРОЕКТ Москва

Инв. № подл. | Подпись и дата | Взам. инв. №

Альбом III

Типовой проект 901-6-61

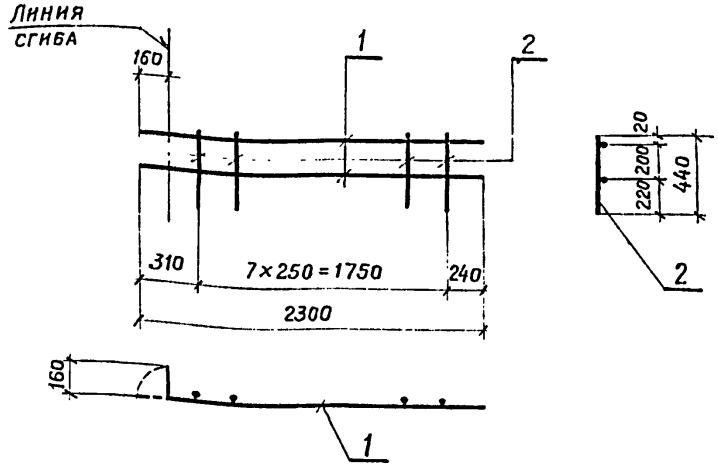


| Формат | Зона | Поз. | Обозначение | Наименование | Кол. | Примечание |
|---|---|---|---|---|---|---|
| | | | | **Документация** | | |
| 11 | | | ТП 901-6-61 -ТТ | Технические требования | | |
| | | | | **Детали** | | Масса ед. кг |
| Б.Ч. | | 1 | | ф16А II ℓ=2300 | 2 | 3,6 |
| Б.Ч. | | 2 | | ф 6А I ℓ=440 | 8 | 0,1 |

| | | | |
|---|---|---|---|
| Провер. | Любопытова | | ТП 901-6-61 КЖИ-КР2 |
| Инж. | Фомичева | | Каркас плоский КР2 — Стадия: Р; Масса: 8,0; Масштаб: — |
| Рук. бр. | Любопытова | | Лист 1 Листов 1 |
| Гл. инж. пр. | Геништа | | ГОСТ 5781-75 — Госстрой СССР ПРОМСТРОЙПРОЕКТ Москва |
| Нач. СКО-1 | Власкин | | |

Инв. № подл. | Подпись и дата | Взам. инв. №

Альбом III

Типовой проект 901-6-61

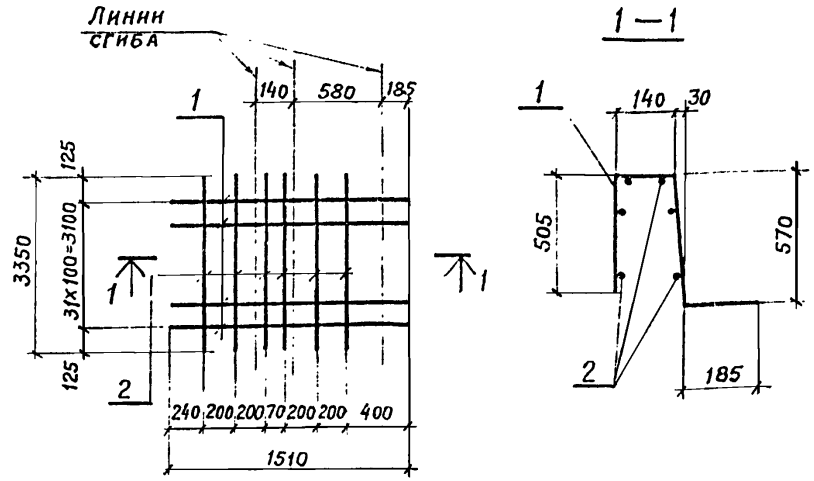


| Формат | Зона | Поз. | Обозначение | Наименование | Кол. | Примечание |
|---|---|---|---|---|---|---|
| | | | | **Документация** | | |
| 11 | | | ТП 901-6-61 -ТТ | Технические требования | | |
| | | | | **Детали** | | Масса ед. кг |
| Б.Ч. | | 1 | | ф 10А II ℓ=1510 | 32 | 0,9 |
| Б.Ч. | | 2 | | ф 6А I ℓ=3350 | 6 | 0,7 |

| | | | |
|---|---|---|---|
| Провер. | Любопытова | | ТП 901-6-61 КЖИ-КР3 |
| Инж. | Фомичева | | Каркас плоский КР3 — Стадия: Р; Масса: 34,2; Масштаб: — |
| Рук. бр. | Любопытова | | Лист 1 Листов 1 |
| Гл. инж. пр. | Геништа | | ГОСТ 5781-75 — Госстрой СССР ПРОМСТРОЙПРОЕКТ Москва |
| Нач. СКО-1 | Власкин | | |

Инв. № подл. | Подпись и дата | Взам. инв. №

Альбом III

Типовой проект 901-6-61

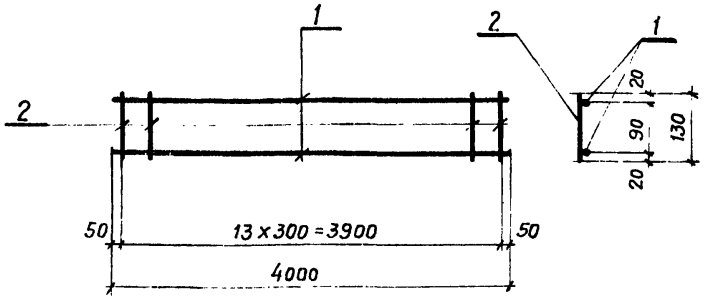


| Формат | Зона | Поз. | Обозначение | Наименование | Кол. | Примечание |
|---|---|---|---|---|---|---|
| | | | | **Документация** | | |
| 11 | | | ТП 901-6-61 ТТ | Технические требования | | |
| | | | | **Детали** | | Масса ед. кг |
| Б.Ч | | 1 | | ⌀8AI ℓ=4000 | 2 | 1,6 |
| Б.Ч | | 2 | | ⌀6AI ℓ=130 | 14 | 0,03 |

Инв. № подл. | Подпись и дата | Взам. инв. №

| | | | |
|---|---|---|---|
| Провер. | Любопытова | | |
| Инж. | Фомичева | | |
| Рук. бр. | Любопытова | | |
| Гл. инж. пр. | Геништа | | |
| Нач. СКО-1 | Власкин | | |

ТП 901-6-61 КЖИ-КР4

Каркас плоский КР4

| Стадия | Масса | Масштаб |
|---|---|---|
| Р | 3,6 | — |
| Лист 1 | Листов 1 | |

ГОСТ 5781-75

Госстрой СССР ПРОМСТРОЙПРОЕКТ Москва

Альбом III

Типовой проект 901-6-61

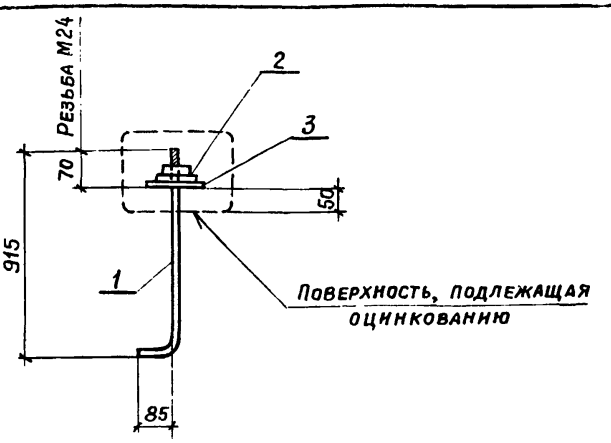


Изготовлять из стали по ГОСТ 380-71*: при температуре наружного воздуха и стали марки ВСт.3 пс 2, от -30° до -40° и стали марки ВСт.3пс6 или ВСТ.3сп5.

| Формат | Зона | Поз. | Обозначение | Наименование | Кол. | Примечание |
|---|---|---|---|---|---|---|
| | | | | **Документация** | | |
| 11 | | | ТП 901-6-61 ТТ | Технические требования | | |
| | | | | **Детали** | | Масса ед. кг |
| Б.Ч. | | 1 | | •ф24 ГОСТ 2590-71* ℓ=1000 | 1 | 3,6 |
| Б.Ч. | | 2 | | Гайка М24 ГОСТ 5915-70* | 2 | 0,1 |
| Б.Ч. | | 3 | | Шайба М24 ГОСТ 11371-78 | 1 | — |

Инв. № подл. | Подпись и дата | Взам. инв. №

| | | | |
|---|---|---|---|
| Провер. | Любопытова | | |
| Инж. | Фомичева | | |
| Рук. бр. | Любопытова | | |
| Гл. инж. пр. | Геништа | | |
| Нач. СКО-1 | Власкин | | |

ТП 901-6-61 КЖИ-МН1

Изделие закладное МН1

| Стадия | Масса | Масштаб |
|---|---|---|
| Р | 3,7 | — |
| Лист 1 | Листов 1 | |

Госстрой СССР ПРОМСТРОЙПРОЕКТ Москва

Альбом III

Типовой проект 901-6-61

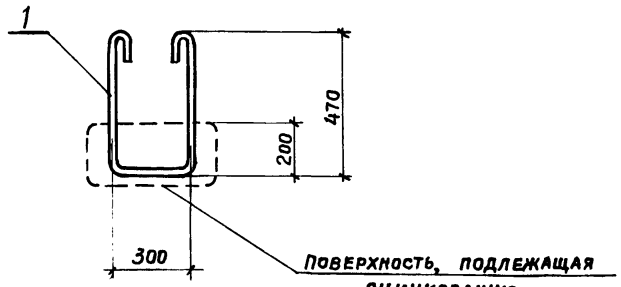


| Формат | Зона | Поз. | Обозначение | Наименование | Кол. | Примечание |
|---|---|---|---|---|---|---|
| | | | | **Документация** | | |
| 11 | | | ТП 901-6-61 ТТ | Технические требования | | |
| | | | | **Детали** | | Масса ед. кг |
| Б.Ч. | | 1 | | ф16АI ℓ=1480 | 1 | 2,3 |

| | | | |
|---|---|---|---|
| Провер. | Любопытова | | |
| Инж. | Фомичева | | |
| Рук. бр. | Любопытова | | |
| Гл. инж. пр. | Геништа | | |
| Нач. СКО-1 | Власкин | | |

ТП 901-6-61 КЖИ-МН2

Изделие закладное МН2

| Стадия | Масса | Масштаб |
|---|---|---|
| Р | 2,3 | — |
| Лист 1 | Листов 1 | |

ГОСТ 5781-75

Госстрой СССР ПРОМСТРОЙПРОЕКТ Москва

Инв. № подл. | Подпись и дата | Взам. инв. №

Альбом III

Типовой проект 901-6-61

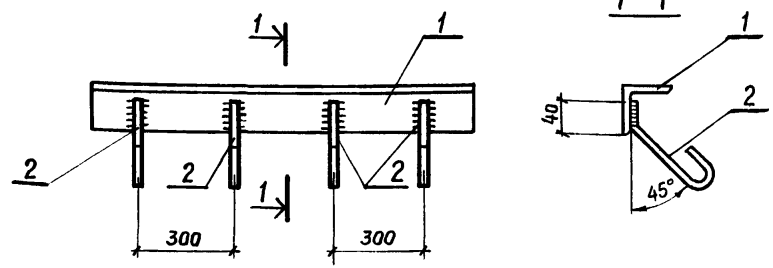


| Формат | Зона | Поз. | Обозначение | Наименование | Кол. | Примечание |
|---|---|---|---|---|---|---|
| | | | | **Документация** | | |
| 11 | | | ТП 901-6-61 -ТТ | Технические требования | | |
| | | | | **Детали** | | Масса ед. кг |
| Б.Ч. | | 1 | | ∠50×5 ГОСТ 8509-72 ℓ=1000 | 1 | 3,8 |
| Б.Ч. | | 2 | | ф8АI ГОСТ 5781-75 ℓ=300 | 4 | 0,1 |

| | | | |
|---|---|---|---|
| Провер. | Любопытова | | |
| Чертил | Коростелева | | |
| Инж. | Фомичева | | |
| Рук. бр. | Любопытова | | |
| Гл. инж. пр. | Геништа | | |
| Нач. СКО-1 | Власкин | | |

ТП 901-6-61 КЖИ-МН3

Изделие закладное МН3

| Стадия | Масса | Масштаб |
|---|---|---|
| Р | 4,2 | — |
| Лист | Листов | |

Госстрой СССР ПРОМСТРОЙПРОЕКТ Москва

Инв. № подл. | Подпись и дата | Взам. инв. №

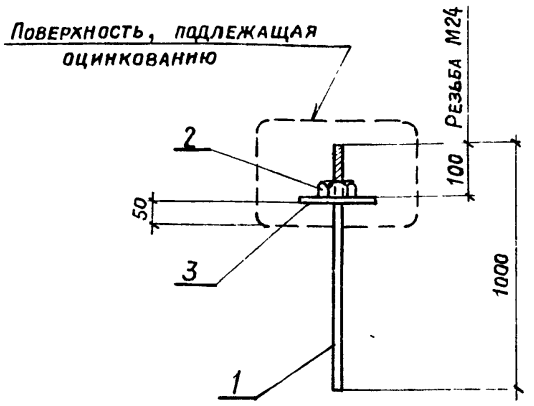


| Формат | Зона | Поз. | Обозначение | Наименование | Кол. | Примечание |
|---|---|---|---|---|---|---|
| | | | | **Документация** | | |
| 11 | | | ТП 901-6-61 ТТ | Технические требования | | |
| | | | | **Детали** | | Масса ед. кг |
| Б.ч. | | 1 | | • ф24 ГОСТ 2590-71* ℓ=1000 | 1 | 3,6 |
| Б.ч. | | 2 | | Гайка М24 ГОСТ 5915-70* | 1 | 0,1 |
| Б.ч. | | 3 | | Шайба М24 ГОСТ 11371-78 | 1 | — |

| | | |
|---|---|---|
| Провер. | Любопытова | |
| Инж. | Фомичева | |
| Рук. бр. | Любопытова | |
| Гл. инж. пр. | Геништа | |
| Нач. СКО-1 | Власкин | |

ТП 901-6-61 КЖИ-МН4

Изделие закладное МН4

| Стадия | Масса | Масштаб |
|---|---|---|
| Р | 3,7 | — |
| Лист 1 | Листов 1 | |

Госстрой СССР ПРОМСТРОЙПРОЕКТ Москва

1 — 1

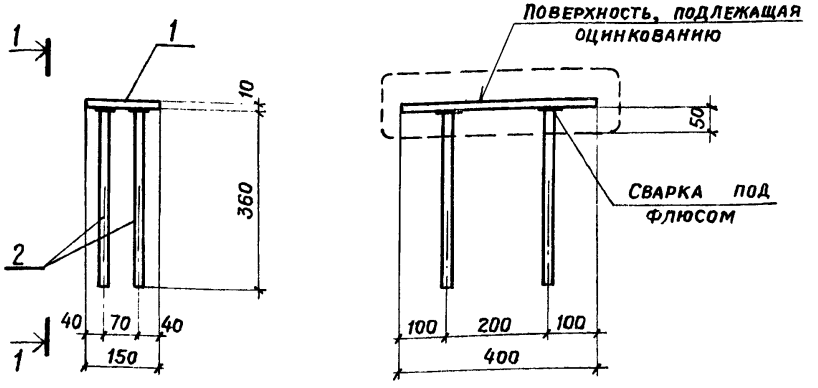


| Формат | Зона | Поз. | Обозначение | Наименование | Кол. | Примечание |
|---|---|---|---|---|---|---|
| | | | | **Документация** | | |
| 11 | | | ТП 901-6-61 ТТ | Технические требования | | |
| | | | | **Детали** | | Масса ед. кг |
| Б.ч. | | 1 | | -150х10 ГОСТ 19903-74 ℓ=400 | 1 | 4,8 |
| Б.ч. | | 2 | | ф12AII ГОСТ 5781-75 ℓ=360 | 4 | 0,3 |

| | | |
|---|---|---|
| Провер. | Любопытова | |
| Инж. | Фомичева | |
| Рук. бр. | Любопытова | |
| Гл. инж. пр. | Геништа | |
| Нач. СКО-1 | Власкин | |

ТП 901-6-61 КЖИ-МН5

Изделие закладное МН5

| Стадия | Масса | Масштаб |
|---|---|---|
| Р | 6,0 | — |
| Лист 1 | Листов 1 | |

Госстрой СССР ПРОМСТРОЙПРОЕКТ Москва

Взам. инв. № | Подпись и дата | Инв. № подл.

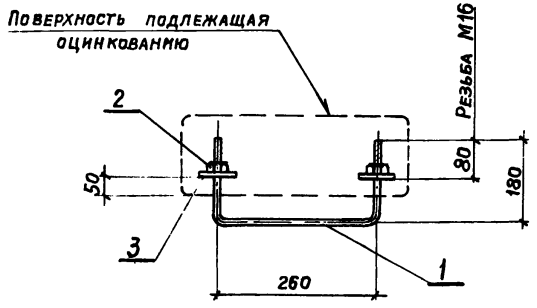


| Формат | Зона | Поз. | Обозначение | Наименование | Кол. | Примечание |
|---|---|---|---|---|---|---|
| | | | | | | |
| | | | | Документация | | |
| 11 | | | ТП 901-6-61 ТТ | Технические требования | | |
| | | | | | | |
| | | | | Детали | | Масса ед. кг. |
| | | 1 | | •ф16 ГОСТ 2590-71* ℓ=620 | 1 | 1,0 |
| | | 2 | | Гайка М16 ГОСТ 5915-70* | 2 | 0,04 |
| | | 3 | | Шайба М16 ГОСТ 11371-78 | 2 | — |

| | | |
|---|---|---|
| Провер. | Любопытова | |
| Инж. | Фомичева | |
| Рук. бр. | Любопытова | |
| Гл. инж. пр. | Геништа | |
| Нач. СКО-1 | Власкин | |

ТП 901-6-61 КЖИ-МН6

Изделие закладное МН6

| Стадия | Масса | Масштаб |
|---|---|---|
| Р | 1,1 | — |
| Лист | Листов | |

Госстрой СССР ПРОМСТРОЙПРОЕКТ Москва



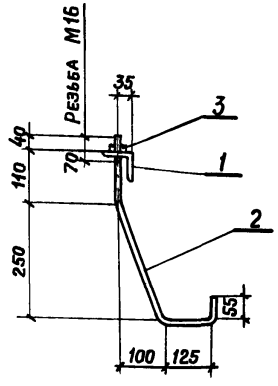


| Формат | Зона | Поз. | Обозначение | Наименование | Кол. | Примечание |
|---|---|---|---|---|---|---|
| | | | | | | |
| | | | | Документация | | |
| 11 | | | ТП 901-6-61 ТТ | Технические требования | | |
| | | | | | | |
| | | | | Детали | | Масса ед. кг |
| | Б.Ч. | 1 | | L 63×6 ГОСТ 8509-72 ℓ=60 | 1 | 0,3 |
| | Б.Ч. | 2 | | •ф16 ГОСТ 2590-71* ℓ=600 | 1 | 1,0 |
| | Б.Ч. | 3 | | Гайка М16 ГОСТ 5915-70* | 1 | 0,1 |

Взам. инв. № | Подпись и дата | Инв. № подл.

| | | |
|---|---|---|
| Провер. | Любопытова | |
| Инж. | Фомичева | |
| Рук. бр. | Любопытова | |
| Гл. инж. пр. | Геништа | |
| Нач. СКО-1 | Власкин | |

ТП 901-6-61 КЖИ-МС1

Изделие соединительное МС1

| Стадия | Масса | Масштаб |
|---|---|---|
| Р | 1,4 | — |
| Лист 1 | Листов 1 | |

Госстрой СССР ПРОМСТРОЙПРОЕКТ Москва

Альбом III

Типовой проект 901-6-61

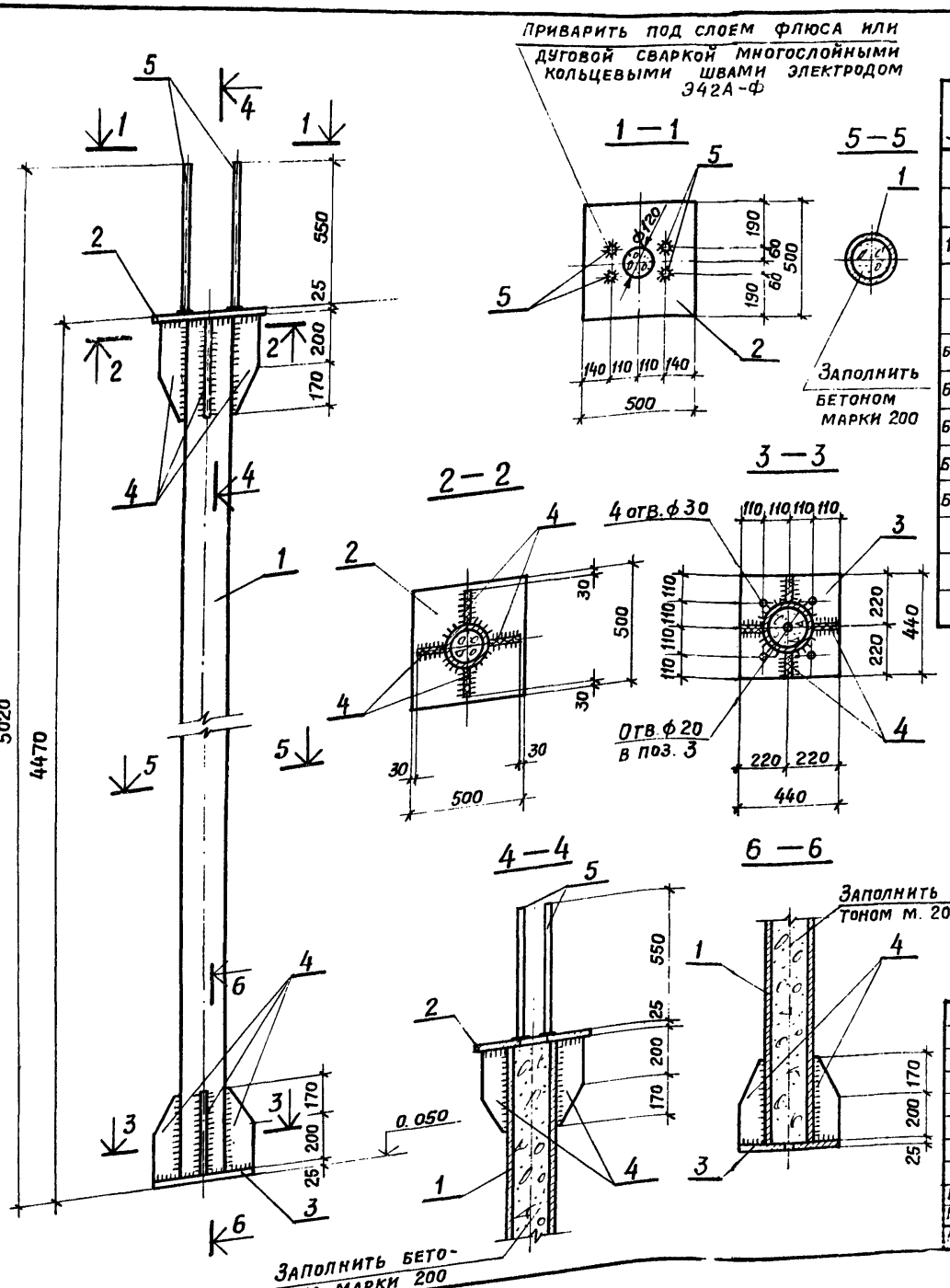


| Формат | Зона | Поз. | Обозначение | Наименование | Кол. | Примечание |
|---|---|---|---|---|---|---|
| | | | | **Документация** | | |
| 12 | | | ТП 901-6-61 ТТ | Технические требования | | |
| | | | | **Детали** | | Масса един. кг |
| Б.Ч. | | 1 | | Тр. 203×8 ГОСТ 8732-78, $\ell$=4420 | 1 | 170,2 |
| Б.Ч. | | 2 | | −500×25 ГОСТ 19903-74, $\ell$=500 | 1 | 49,1 |
| Б.Ч. | | 3 | | −440×25 ГОСТ 19903-74, $\ell$=440 | 1 | 38,1 |
| Б.Ч. | | 4 | | −110×8 ГОСТ 19903-74, $\ell$=370 | 8 | 20,0 |
| Б.Ч. | | 5 | | ф18А III ГОСТ 5.1459-72*, $\ell$=550 | 4 | 3,6 |
| | | | | **Материалы** | | |
| | | | | Бетон | 0,14 | м³ |

Материал для всех позиций, кроме 5, − сталь марки ВСт.3 сп5 по ГОСТ 380-71*; для позиции 5 − сталь марки 25Г2С по ГОСТ 5058-65* (для районов с температурой наружного воздуха от −30°С и выше допускается сталь марки 35ГС).

Сварку производить электродом Э42А. Высота неоговоренных сварных швов $h_ш$=8 мм.

Антикоррозионную защиту выполнять в соответствии с техническими требованиями п.п 2.9.

| | | |
|---|---|---|
| Провер. | Любопытова | |
| Инж. | Васильева | |
| Рук. бр | Любопытова | |
| Гл. инж. пр | Геништа | |
| Нач. сек. | Ульянин | |

ТП 901-6-61 -КЖИ-КС1

Колонна КС1

| Стадия | Масса | Масштаб |
|---|---|---|
| Р | 281,8 | — |
| Лист 1 | Листов 1 | |

Госстрой СССР ПРОМСТРОЙПРОЕКТ Москва

Инв. № подл. | Подпись и дата | Взам. инв. №

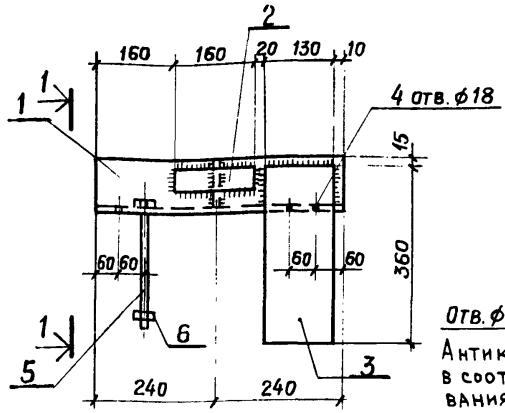


1—1

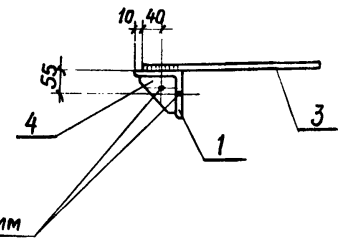


Отв. ф18 мм

Антикоррозионную защиту производить в соответствии с техническими требованиями п.п. 2.9.

| Формат | Зона | Поз. | Обозначение | Наименование | Кол. | Примечание |
|---|---|---|---|---|---|---|
| | | | | | | |
| | | | | Документация | | |
| 1 | | | ТП 901-6-61 ТТ | Технические требования | | |
| | | | | | | |
| | | | | | | |
| | | | | | | |
| | | | | Детали | | Масса ед. кг |
| А4 | | 1 | | L100×8 ГОСТ 8509-72 ℓ=480 | 1 | 5,9 |
| А4 | | 2 | | −40×10 ГОСТ 103-76 ℓ=160 | 1 | 0,5 |
| А4 | | 3 | | −130×10 ГОСТ 103-76 ℓ=360 | 1 | 3,7 |
| А4 | | 4 | | −90×10 ГОСТ 103-76 ℓ=90 | 1 | 0,6 |
| А4 | | 5 | | Болт М16×260 ГОСТ 7798-70* | 1 | 0,5 |
| А4 | | 6 | | Гайка М16 ГОСТ 5915-70* | 1 | 0,1 |

| | | |
|---|---|---|
| Провер. | Любопытова | |
| Инж. | Васильева | |
| Рук. бр. | Любопытова | |
| Гл. инж. пр. | Геништа | |
| Нач. СКО-1 | Власкин | |

ТП 901-6-61 КЖИ-ОД1 СБ

| Опорный элемент ОД1 | Стадия | Масса | Масштаб |
|---|---|---|---|
| | Р | 11,3 кг | — |
| | Лист | Листов | |
| ВСт3кп2 ГОСТ 380-71* | Госстрой СССР ПРОМСТРОЙПРОЕКТ Москва | | |

Типовой проект 901-6-61

1-1

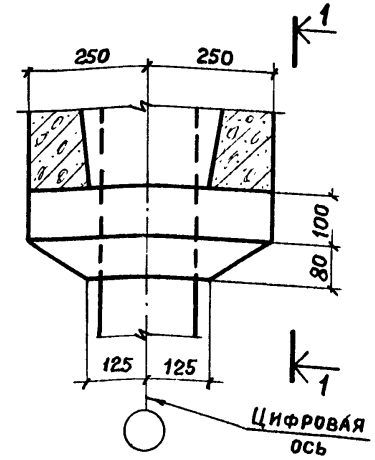


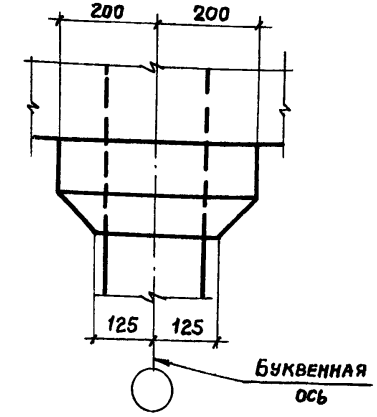


Инв. № подл. | Подпись и дата | Взам. инв. №

| | | |
|---|---|---|
| Проверил | Любопытова | |
| Инж. | Фомичева | |
| Рук. бриг. | Любопытова | |
| Гл. инж. пр. | Геништа | |
| Нач. СКО-1 | Власкин | |

ТП 901-6-61 КЖИ-ОД1

| Деталь обетонирования опорного элемента ОД1 | Стадия | Лист | Листов |
|---|---|---|---|
| | Р | | |
| | Госстрой СССР ПРОМСТРОЙПРОЕКТ Москва | | |

Альбом III

Типовой проект 901-6-61

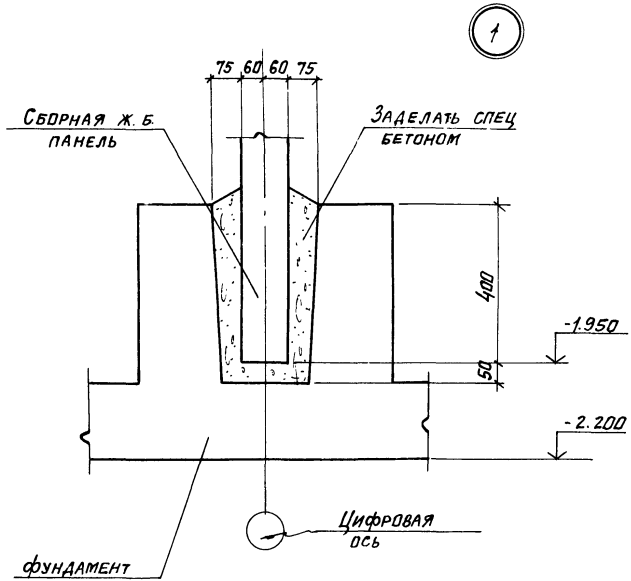


| | | | |
|---|---|---|---|
| Провер. | Любопытова | | |
| Инж. | Фомичева | | |
| Рук. бр. | Любопытова | | |
| Гл. инж. пр. | Геништа | | |
| Нач. СКО-1 | Власкин | | |

ТП 901-6-61 КЖИ-У1

Узел 1

| Стадия | Лист | Листов |
|---|---|---|
| Р | | |

Госстрой СССР Промстройпроект Москва

Инв. № подл. | Подпись и дата | Взам. инв. №

Альбом III

Типовой проект 901-6-61

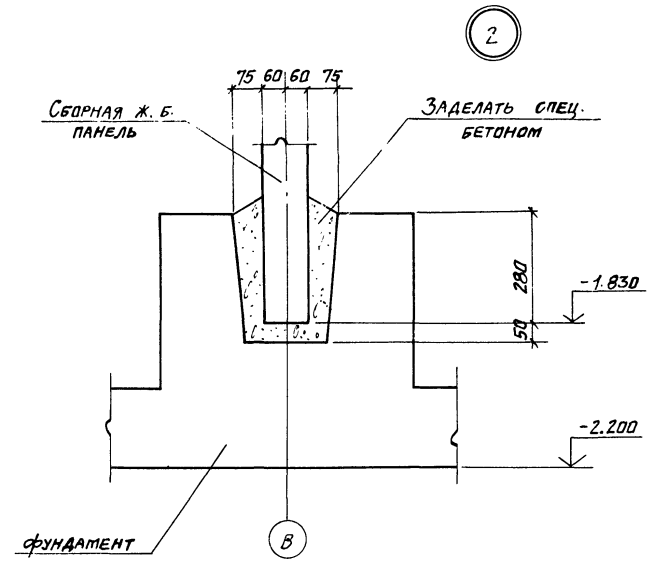


| | | | |
|---|---|---|---|
| Провер. | Любопытова | | |
| Инж. | Фомичева | | |
| Рук. бр. | Любопытова | | |
| Гл. инж. пр. | Геништа | | |
| Нач. СКО-1 | Власкин | | |

ТП 901-6-61 КЖИ-У2

Узел 2

| Стадия | Лист | Листов |
|---|---|---|
| Р | | |

Госстрой СССР Промстройпроект Москва

Инв. № подл. | Подпись и дата | Взам. инв. №

16557-04 50

Альбом V

Типовой проект 901-6-61

3

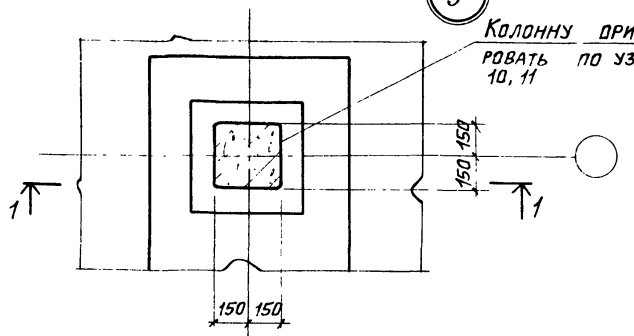


1-1

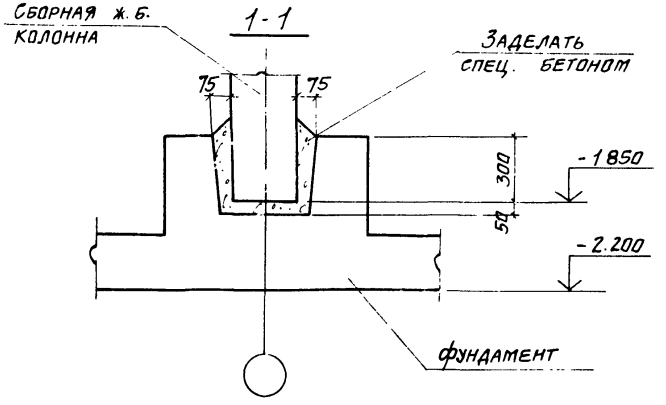


Взам. инв. №

Подпись и дата

Инв. № подл.

| | | |
|---|---|---|
| Провер. | Любопытова | |
| Инж. | Фомичева | |
| Рук. бр. | Любопытова | |
| Гл. инж. пр. | Геништа | |
| Нач. СКО-1 | Власкин | |

ТП 901-6-61 КЖИ-У3

Узел 3

| Стадия | Лист | Листов |
|---|---|---|
| Р | | |

Госстрой СССР ПРОМСТРОЙПРОЕКТ Москва

Альбом V

Типовой проект 901-6-61

4

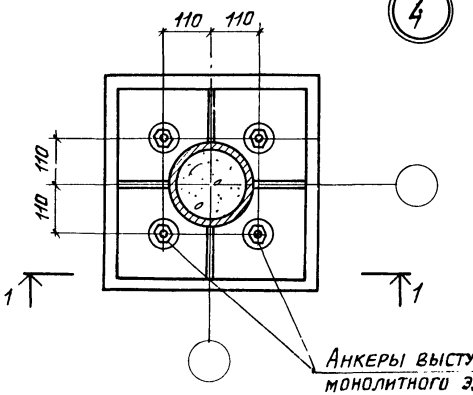


1-1

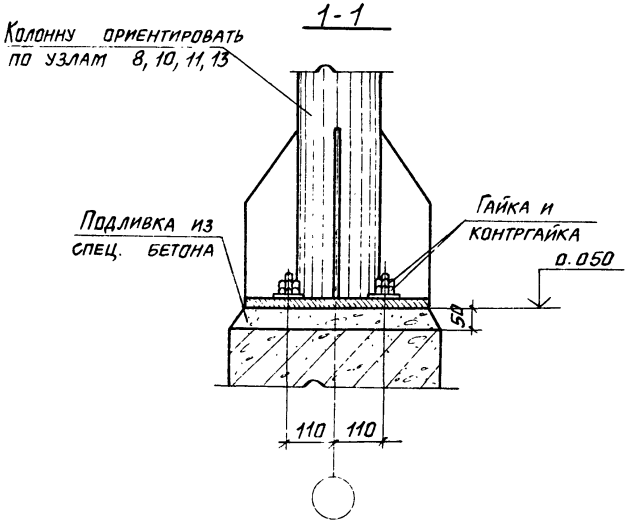


Взам. инв. №

Подпись и дата

Инв. № подл.

| | | |
|---|---|---|
| Провер. | Любопытова | |
| Инж. | Фомичева | |
| Рук. бр. | Любопытова | |
| Гл. инж. пр. | Геништа | |
| Нач. СКО-1 | Власкин | |

ТП 901-6-61 КЖИ-У4

Узел 4

| Стадия | Лист | Листов |
|---|---|---|
| Р | | |

Госстрой СССР ПРОМСТРОЙПРОЕКТ Москва

Альбом III

Типовой проект 901-6-61

5

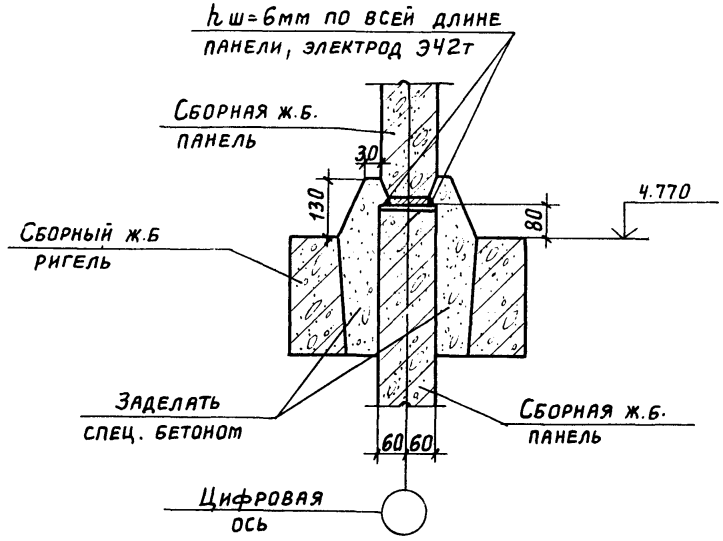


| | | | |
|---|---|---|---|
| Провер. | Любопытова | | |
| Инж. | Фомичева | | |
| Рук.бр. | Любопытова | | |
| Гл.инж.пр. | Геништа | | |
| Нач.СКО-1 | Власкин | | |

ТП 901-6-61 КЖИ-У5

Узел 5

| Стадия | Лист | Листов |
|---|---|---|
| Р | | |

Госстрой СССР ПРОМСТРОЙПРОЕКТ Москва

Инв. № подл. | Подпись и дата | Взам. инв. №

Альбом III

Типовой проект 901-6-61

6

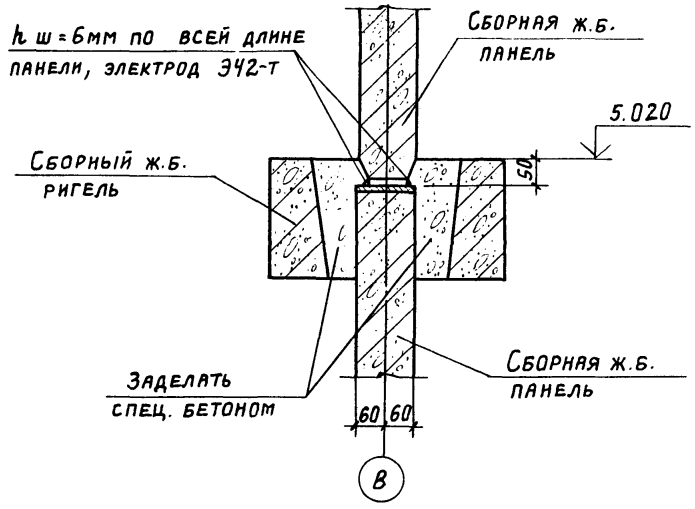


| | | | |
|---|---|---|---|
| Провер. | Любопытова | | |
| Инж. | Фомичева | | |
| Рук.бр. | Любопытова | | |
| Гл.инж.пр. | Геништа | | |
| Нач.СКО-1 | Власкин | | |

ТП 901-6-61 КЖИ-У6

Узел 6

| Стадия | Лист | Листов |
|---|---|---|
| Р | | |

Госстрой СССР ПРОМСТРОЙПРОЕКТ Москва

Инв. № подл. | Подпись и дата | Взам. инв. №

| Формат | Зона | Поз. | Обозначение | Наименование | Кол. | Примеч. |
|---|---|---|---|---|---|---|
| | | | | **Документация** | | |
| 12 | | | ТП 901-6-61 | Технические требования к монтажным узлам | | |
| | | | | **Детали** | | Масса ед. кг |
| 64 | | 1 | | ф16АIII ГОСТ 51459-72 ℓ=260 | 4 | 0,4 |
| | | | | **Переменные данные для исполнения** | | |
| | | | | **Узел 8** | | |
| 11 | | | ТП 901-6-61-КЖИ-У8 сб | Сборочный чертеж | | |
| | | | | **Узел 9** | | |
| 12 | | | -У9 сб | Сборочный чертеж | | |
| | | | | **Узел 11** | | |
| 12 | | | -У11 сб | Сборочный чертеж | | |
| | | | | **Узел 12** | | |
| 12 | | | -У12 сб | Сборочный чертеж | | |

Альбом III

Типовой проект 901-6-61

Инв. № подл. | Подпись | 1 Дата | Взам. инв. №

| Формат | Зона | Поз. | Обозначение | Наименование | Кол. | Примеч. |
|---|---|---|---|---|---|---|
| | | | | **Узел 15** | | |
| 11 | | | -У15 сб | Сборочный чертеж | | |
| | | | | **Узел 18** | | |
| 12 | | | -У18 сб | Сборочный чертеж | | |
| | | | | **Узел 19** | | |
| 12 | | | -У19 сб | Сборочный чертеж | | |
| | | | | **Узел 20** | | |
| 12 | | | -У20 сб | Сборочный чертеж | | |

| | | |
|---|---|---|
| Гип | Любопытова | |
| Нач. отд. | Фомичева | |
| Рук. гр. | Любопытова | |
| Инж. пр. | Геништа | |
| Нач. сект. | Власкин | |

ТП 901-6-61-КЖИ-У8, 9, 11, 12, 15, 18, 19, 20

Узлы 8, 9, 11, 12, 15, 18, 19, 20

| Стадия | Лист | Листов |
|---|---|---|
| Р | 1 | 2 |

Госстрой СССР
ПРОМСТРОЙПРОЕКТ
г. Москва

ТП 901-6-61-КЖИ-У 8, 9, 11, 12, 15, 18, 19, 20 — Лист 2

Альбом III

Типовой проект 901-6-61

| Формат | Зона | Поз. | Обозначение | Наименование | Кол | Примеч |
|---|---|---|---|---|---|---|
| | | | | **Документация** | | |
| 12 | | | ТП 901-6-61 ТТ | Технические требования | | |
| | | | | к монтажным узлам | | |
| | | | У 14 сб | Сборочный чертеж | | |
| | | | | **Сборочные единицы** | | Масса ед. кг |
| Б.Ч. | | 1 | | -50×8 ГОСТ 19903-74 ℓ=100 | 2 | 0,3 |

Взам. инв. №

Подпись и дата

Инв. № подл.

| | | |
|---|---|---|
| Провер. | Любопытова | |
| Инж. | Фомичева | |
| Рук. гр. | Любопытова | |
| Гл. инж. пр. | Геништа | |
| Нач. СКО-1 | Власкин | |

ТП 901-6-61 КЖИ-У14

Узел 14

| Стадия | Лист | Листов |
|---|---|---|
| Р | | |

Госстрой СССР
ПРОМСТРОЙПРОЕКТ
Москва

Альбом III

Типовой проект 901-6-61

| Формат | Зона | Поз. | Обозначение | Наименование | Кол | Примеч. |
|---|---|---|---|---|---|---|
| | | | | **Документация** | | |
| 12 | | | ТП 901-6-61 ТТ | Технические требова- | | |
| | | | | ния к монтажным узлам | | |
| | | | У21 сб | Сборочный чертеж | | |
| | | | | **Сборочные единицы** | | Масса ед. кг |
| 11 | | 1 | ТП 901-6-61 - КЖИ-МС 1 | Изделие соединит. МС1 | 1 | 1,4 |

Взам. инв. №

Подпись и дата

Инв. № подл.

| | | |
|---|---|---|
| Провер. | Любопытова | |
| Инж. | Фомичева | |
| Рук. гр. | Любопытова | |
| Гл. инж. пр. | Геништа | |
| Нач. СКО-1 | Власкин | |

ТП 901-6-61 - КЖИ-У21

Узел 21

| Стадия | Лист | Листов |
|---|---|---|
| Р | | |

Госстрой СССР
ПРОМСТРОЙПРОЕКТ
Москва

7

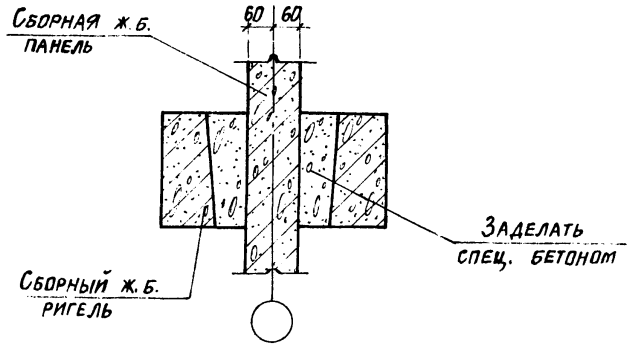


| | | | |
|---|---|---|---|
| Провер. | Любопытова | | |
| Инж. | Фомичева | | |
| Рук. бриг. | Любопытова | | |
| Гл. инж. пр. | Геништа | | |
| Нач. скол. | Власкин | | |

ТП 901-6-61 КЖИ-У7

Узел 7

| Стадия | Лист | Листов |
|---|---|---|
| Р | | |

Госстрой СССР
ПРОМСТРОЙПРОЕКТ
Москва

Альбом III

Типовой проект 901-6-61

Инв. № подл. | Подпись и дата | Взам. инв. №

8

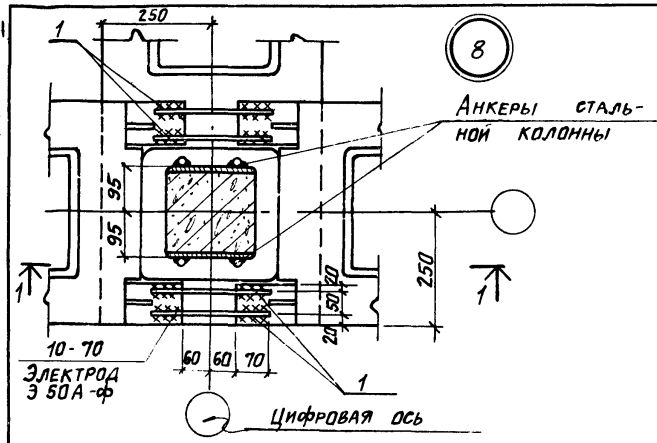


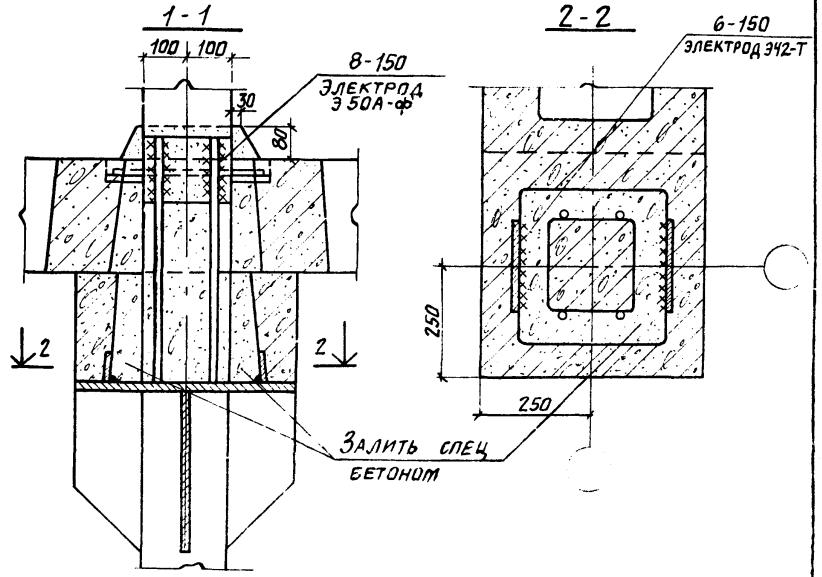


| | | | |
|---|---|---|---|
| Провер. | Любопытова | | |
| Инж. | Фомичева | | |
| Рук. бр. | Любопытова | | |
| Гл. инж. пр. | Геништа | | |
| Нач. скол. | Власкин | | |

ТП 901-6-61 КЖИ-У8 СБ

Узел 8
Сборочный чертеж

| Стадия | Лист | Листов |
|---|---|---|
| Р | | |

Госстрой СССР
ПРОМСТРОЙПРОЕКТ
Москва

Альбом III

Типовой проект 901-6-61

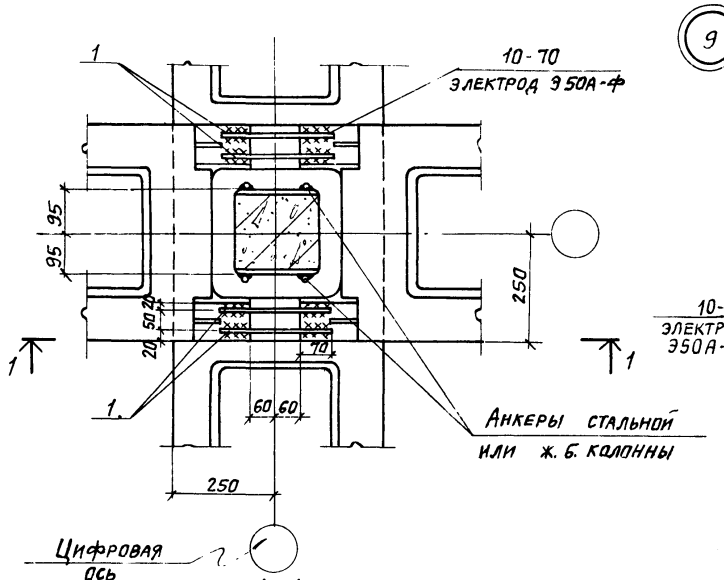


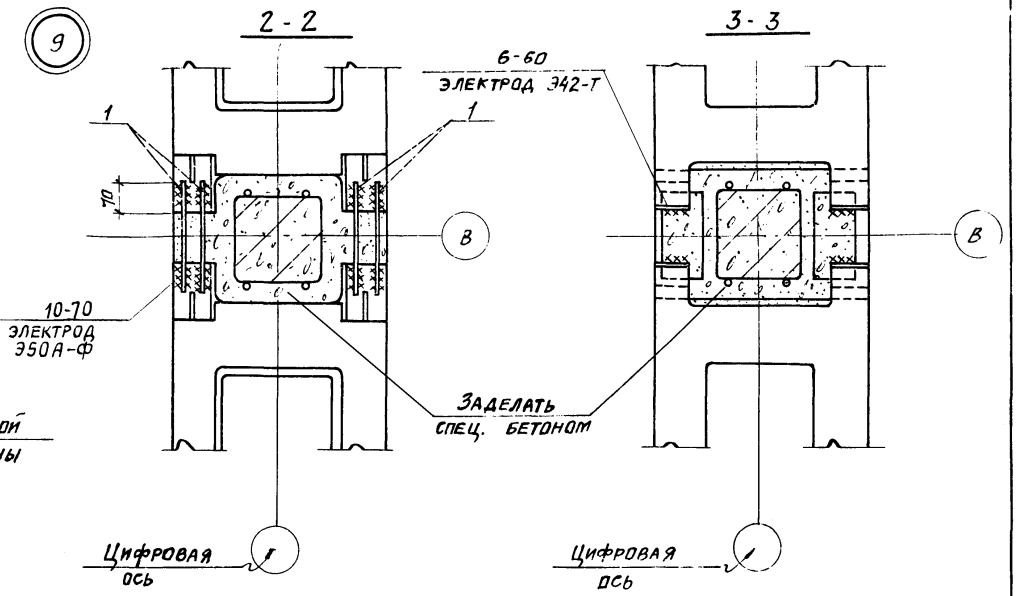


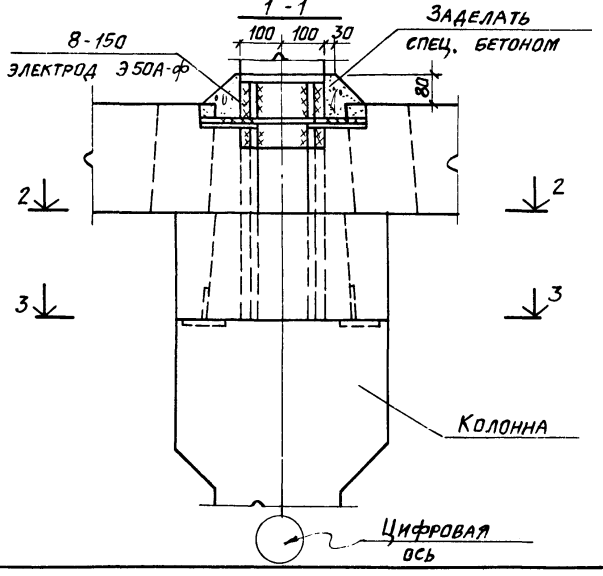


Требования к бетону смотрите ТП 901-6-61 КЖИ-ТТ

| | | | | | |
|---|---|---|---|---|---|
| Провер. | Любопытова | | ТП 901-6-61 КЖИ-УЗ СБ | | |
| Инж. | Фомичева | | Узел 9 Сборочный чертеж | Стадия | Лист | Листов |
| Рук. бр. | Любопытова | | | Р | 1 | |
| Гл. инж. пр | Геништа | | | Госстрой СССР ПРОМСТРОЙПРОЕКТ Москва | | |
| Нач. СКО-1 | Власкин | | | | | |



Инв. № подл. | Подпись и дата | Взам. инв. №

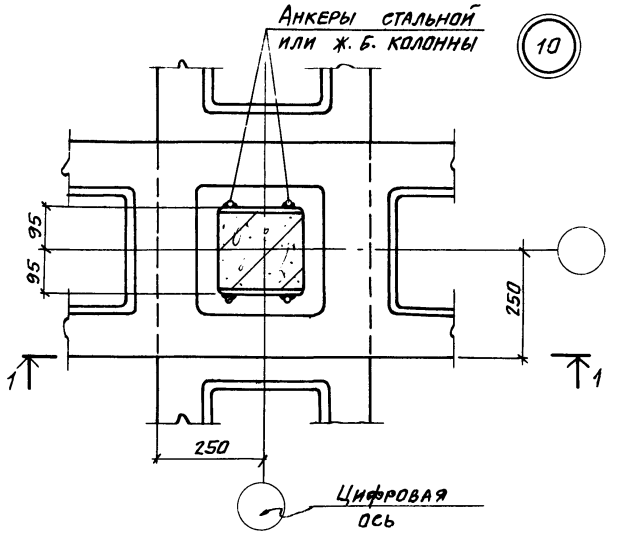


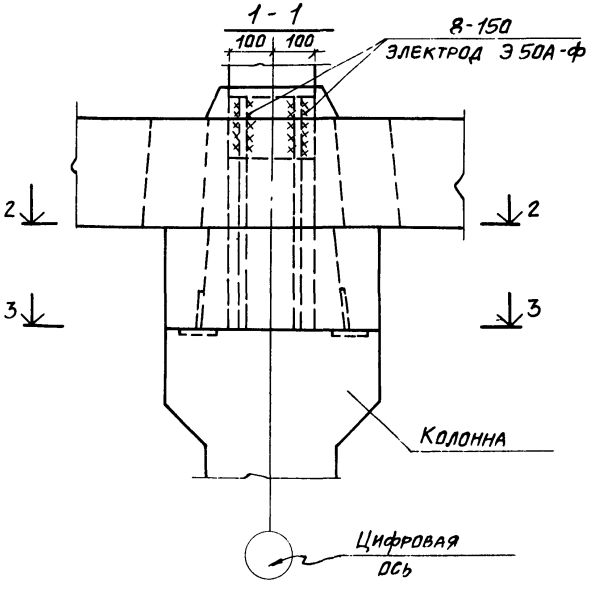


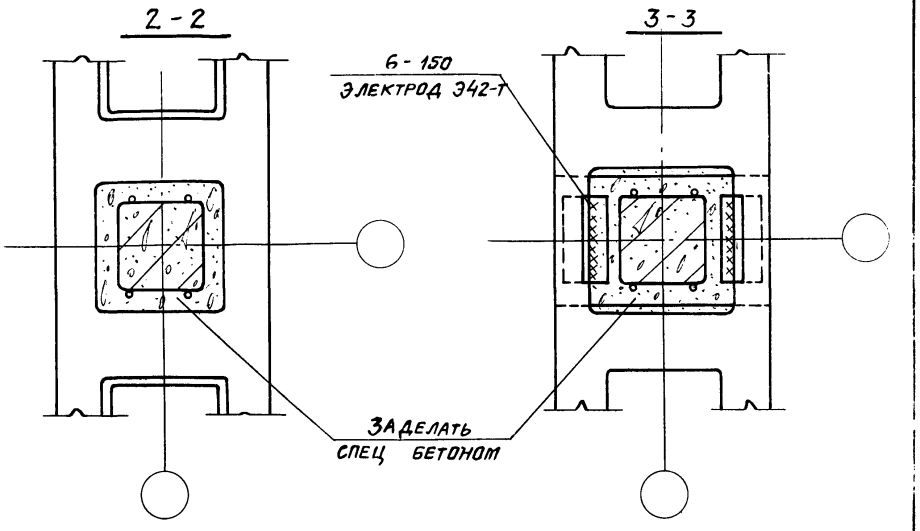


Требования к бетону смотрите
ТП 901-6-61 КЖИ-ТТ альбом IV

| | | | | | | |
|---|---|---|---|---|---|---|
| | | | | ТП 901-6-61 КЖИ-У10 | | |
| Провер. | Любопытова | | | Узел 10 | Стадия | Лист | Листов |
| Инж. | Фомичева | | | | Р | 1 | 1 |
| Рук. бриг. | Любопытова | | | | Госстрой СССР ПРОМСТРОЙПРОЕКТ МОСКВА | | |
| Гл. инж. пр | Геништа | | | | | | |
| Нач. СКО-1 | Власкин | | | | | | |

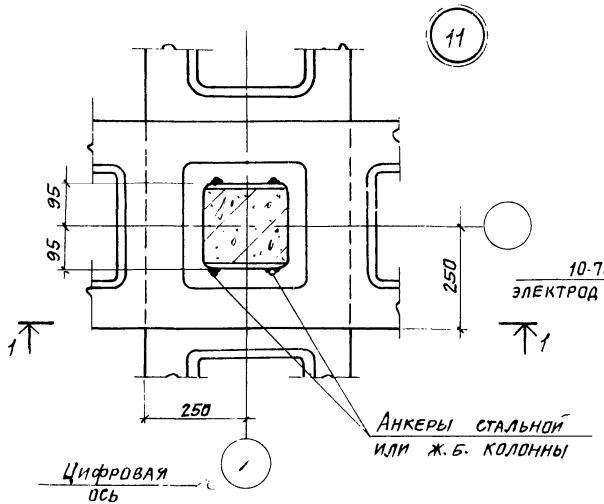


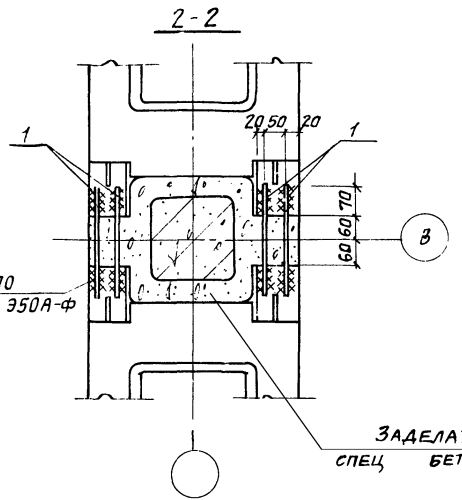


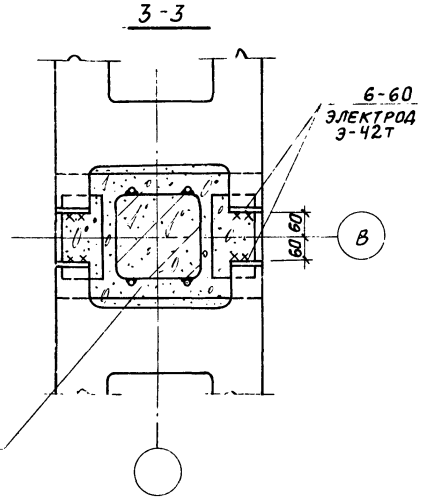


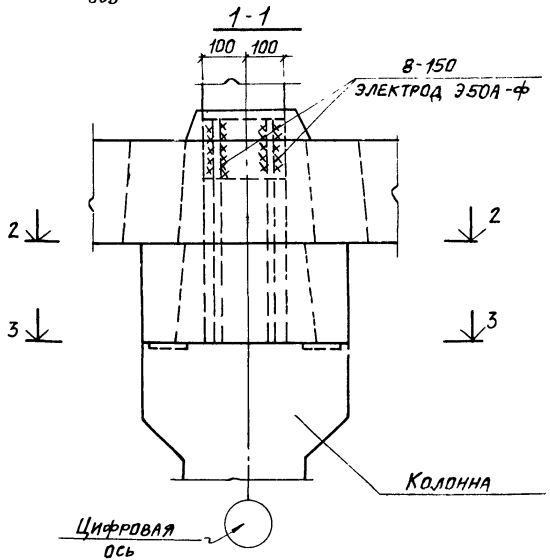


Требования к бетону смотрите ТП 901-6-61 КЖИ-ТТ альбом IV

| | | | | | | |
|---|---|---|---|---|---|---|
| Провер. | Любопытова | | ТП 901-6-61 КЖИ-У11 СБ | | | |
| Инж. | Фомичева | | Узел 11 Сборочный чертеж | Стадия | Лист | Листов |
| Рук.бр. | Любопытова | | | Р | 1 | 1 |
| Гл.инж.пр. | Геништа | | | Госстрой СССР ПРОМСТРОЙПРОЕКТ МОСКВА | | |
| Нач.СКО-1 | Власкин | | | | | |



Инв.№ подл. | Подпись и дата | Взам.инв.№

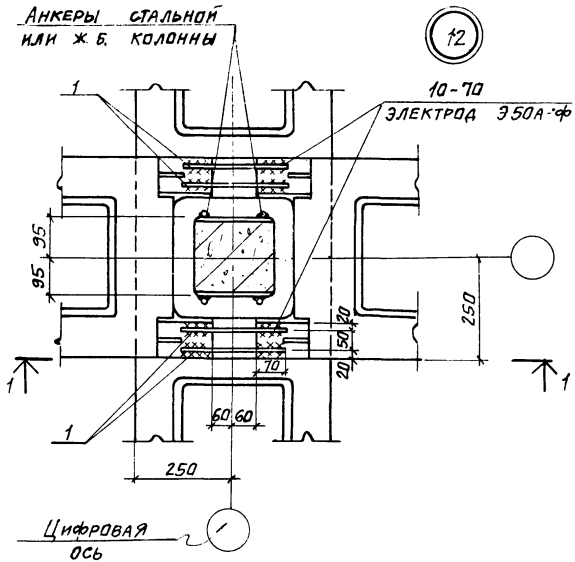


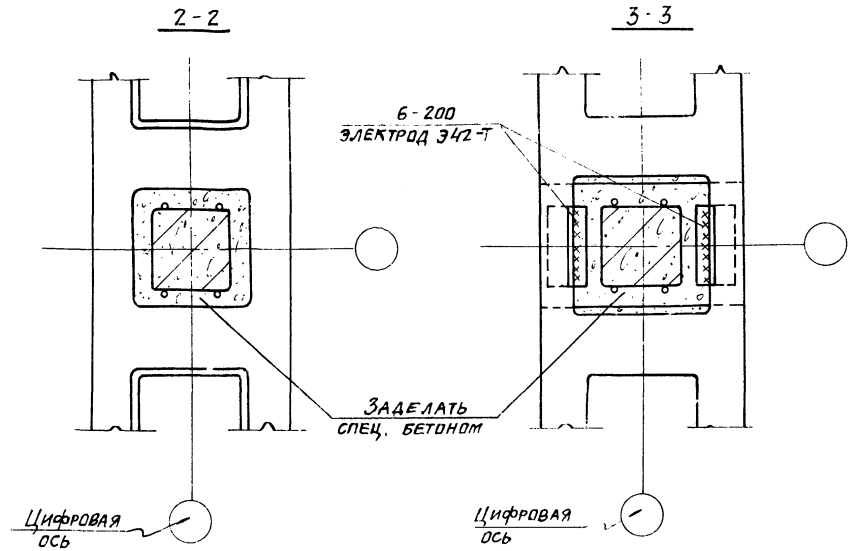


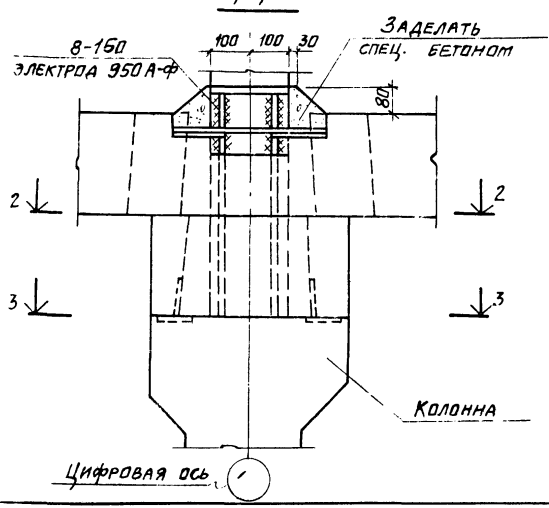


Требования к бетону смотрите
ТП 901-6-61 КЖИ-ТТ альбом IV

| | | | | | |
|---|---|---|---|---|---|
| Провер. | Любопытова | | ТП 901-6-61 КЖИ-У12 сб | | |
| Инж. | Фомичева | | | | |
| Рук. бр. | Любопытова | | Узел 12 Сборочный чертеж | Стадия | Лист | Листов |
| Гл. инж. пр. | Геништа | | | Р | 1 | 1 |
| Нач. СКО | Власкин | | | Госстрой СССР ПРОМСТРОЙПРОЕКТ Москва | | |

16557-04 59

Альбом III

Типовой проект 901-6-61

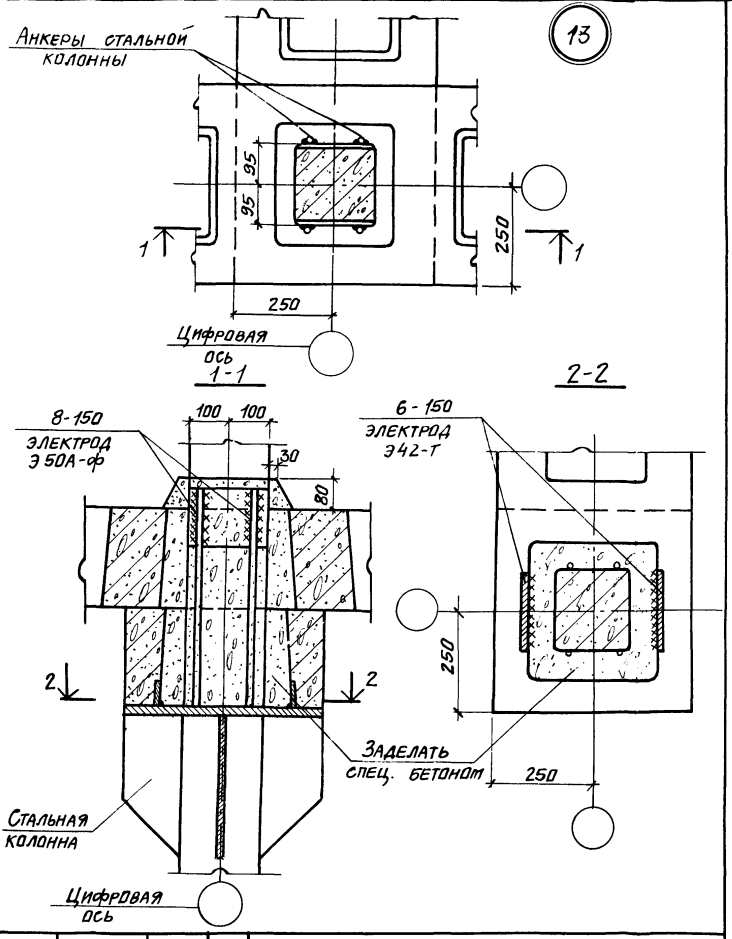


| | | | | | | |
|---|---|---|---|---|---|---|
| Провер. | Любопытова | | ТП 901-6-61 КЖИ-У13 | | | |
| Инж. | Фомичева | | Узел 13 | Стадия | Лист | Листов |
| Рук. бр. | Любопытова | | | Р | | |
| Гл. инж. пр. | Геништа | | | Госстрой СССР ПРОМСТРОЙПРОЕКТ Москва | | |
| Нач. СКО-1 | Власкин | | | | | |

Инв. № подл. | Подпись и дата | Взам. инв. №

Альбом

Типовой проект ТП 901-6-61

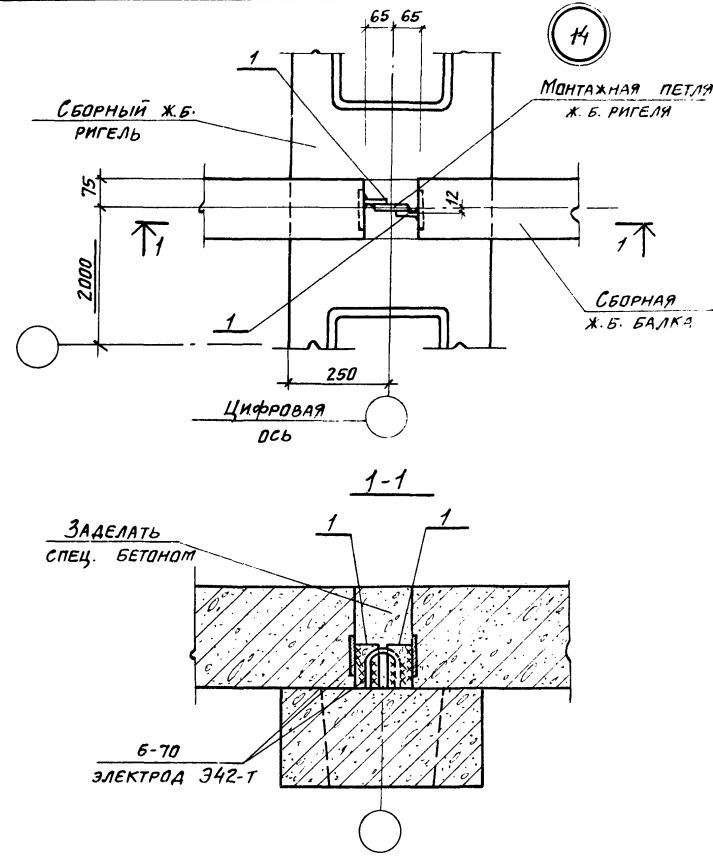


| | | | | | | |
|---|---|---|---|---|---|---|
| Провер. | Любопытова | | ТП 901-6-61 КЖИ-У14 СБ | | | |
| Инж. | Фомичева | | Узел 14 Сборочный чертеж | Стадия | Лист | Листов |
| Рук. бр. | Любопытова | | | Р | | |
| Гл. инж. пр. | Геништа | | | Госстрой СССР ПРОМСТРОЙПРОЕКТ Москва | | |
| Нач. СКО-1 | Власкин | | | | | |

Инв. № подл. | Подпись и дата | Взам. инв. №

Альбом III

Типовой проект 901-6-61

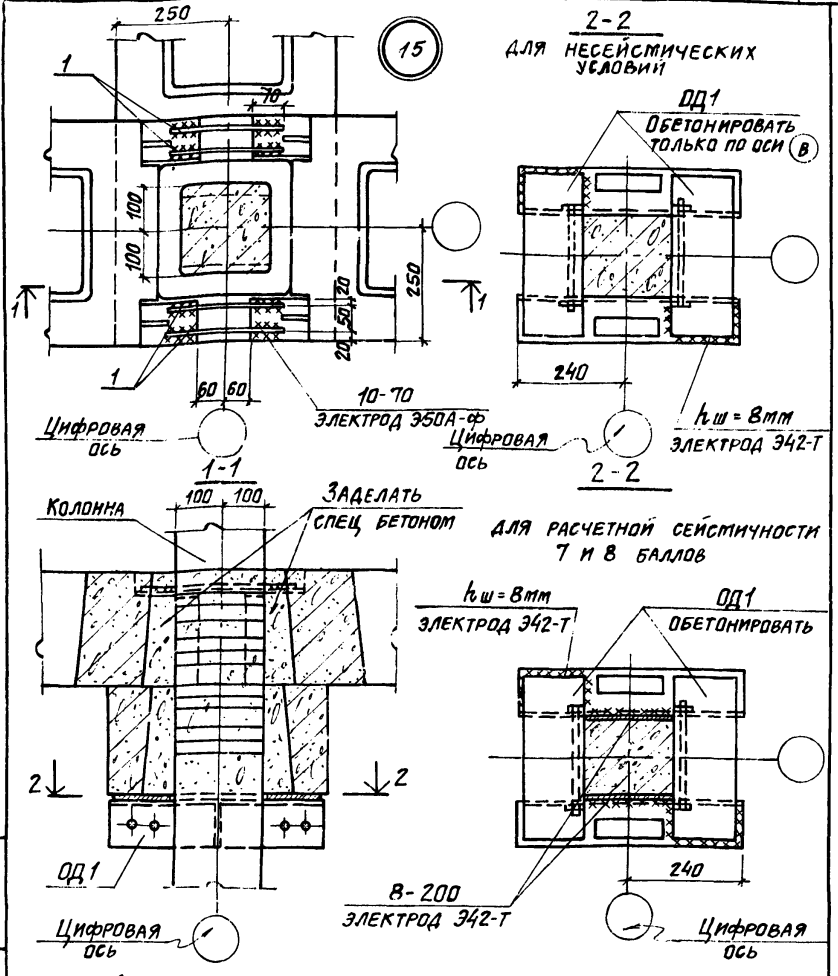


Деталь обетонирования опорного элемента ОД1 смотрите на листе 48 ТП 901-6-61 КЖИ-ОД1

| | | | | |
|---|---|---|---|---|
| | | | ТП 901-6- | КЖИ-У15 СБ |
| Провер. | Любопытова | | | |
| Инж. | Фомичева | | Узел 15 Сборочный чертеж | Стадия: Р; Лист; Листов |
| Рук. бр. | Любопытова | | | Госстрой СССР ПРОМСТРОЙПРОЕКТ Москва |
| Гл. инж. пр. | Геништа | | | |
| Нач. ск. | Власкин | | | |

Альбом III

Типовой проект 901-6-61

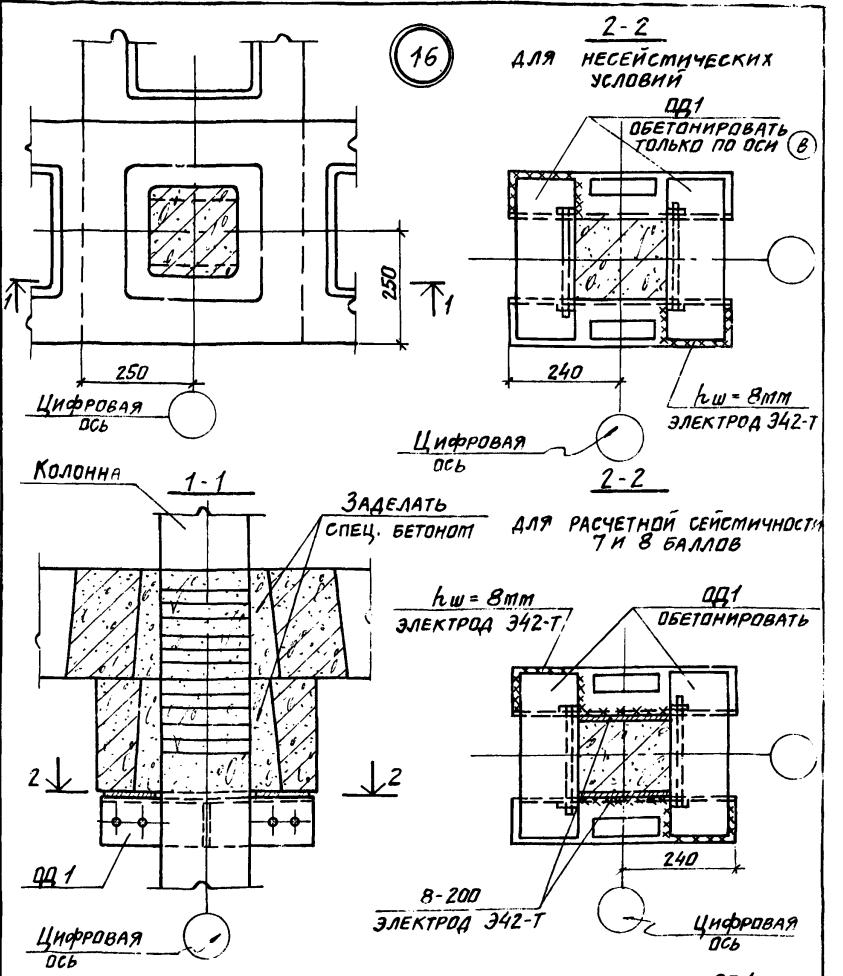


Деталь обетонирования опорного элемента ОД1 смотрите на листе 48 ТП 901-6-61 -КЖИ-ОД1

| | | | | |
|---|---|---|---|---|
| | | | ТП 901-6- | КЖИ-У16 |
| Провер. | Любопытова | | | |
| Инж. | Фомичева | | Узел 16 | Стадия: Р; Лист; Листов |
| Рук. бр. | Любопытова | | | Госстрой СССР ПРОМСТРОЙПРОЕКТ Москва |
| Гл. инж. пр. | Геништа | | | |
| Нач. ск. | Власкин | | | |

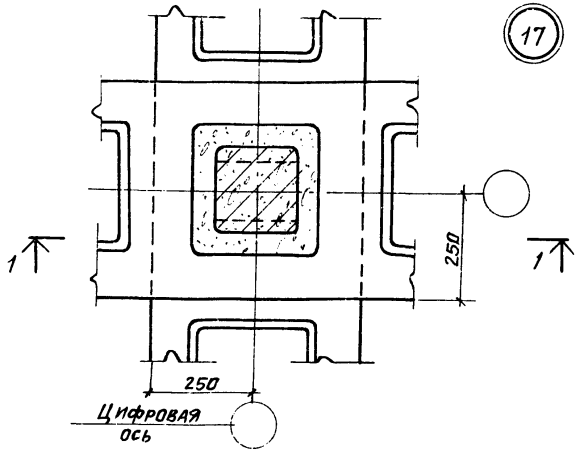


2-2

для несейсмических условий

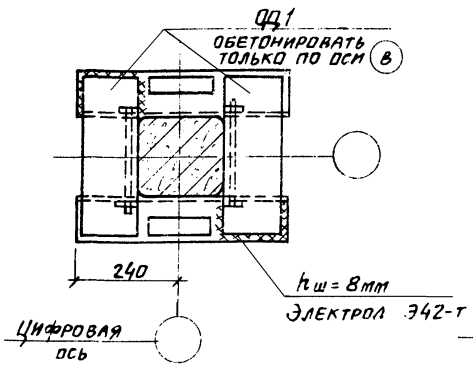


2-2

для расчетной сейсмичности 7 и 8 баллов

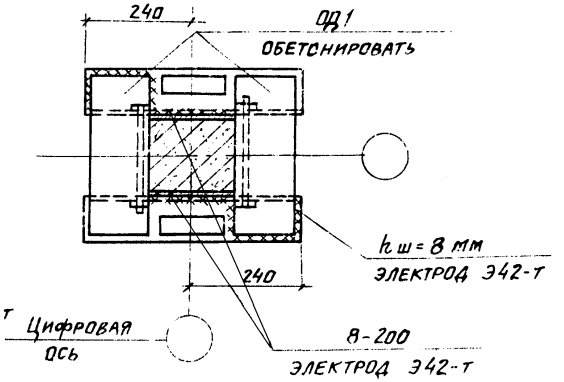


1-1

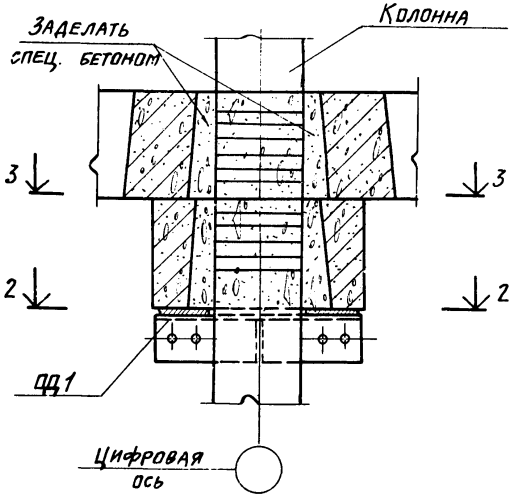


3-3

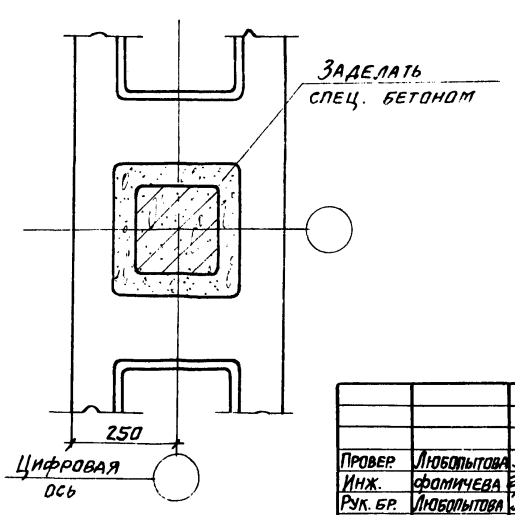


Деталь обетонирования опорного элемента ОД1 смотрите на листе 48 ТП 901-6-61 КЖИ-ОД1

| | | | |
|---|---|---|---|
| Провер. | Любопытова | | |
| Инж. | Фомичева | | |
| Рук. бр. | Любопытова | | |
| Гл. инж. пр. | Геништа | | |
| Нач. скл. 1 | Аласкин | | |

ТП 901-6-61 КЖИ-У17

Узел 17

| Стадия | Лист | Листов |
|---|---|---|
| Р | | |

Госстрой СССР
Промстройпроект
Москва

Инв. № подл. | Подпись и дата | Взам. инв. №

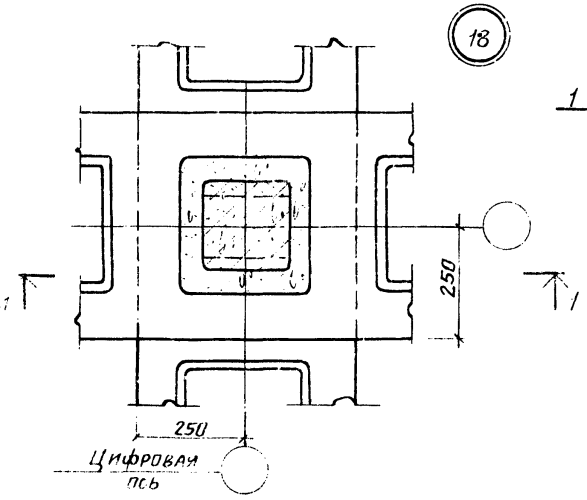


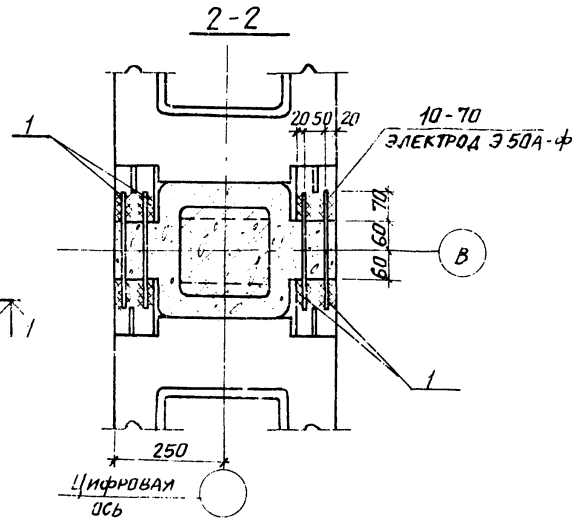


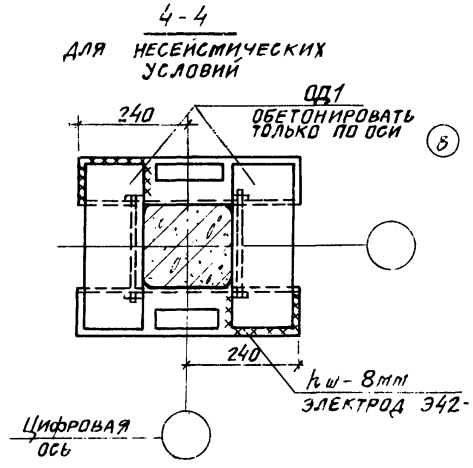


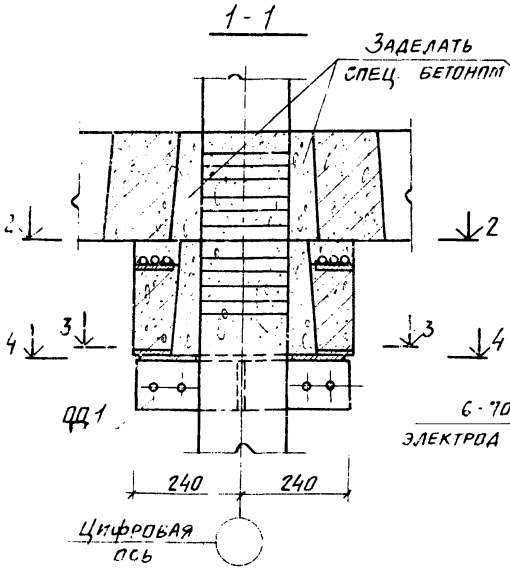


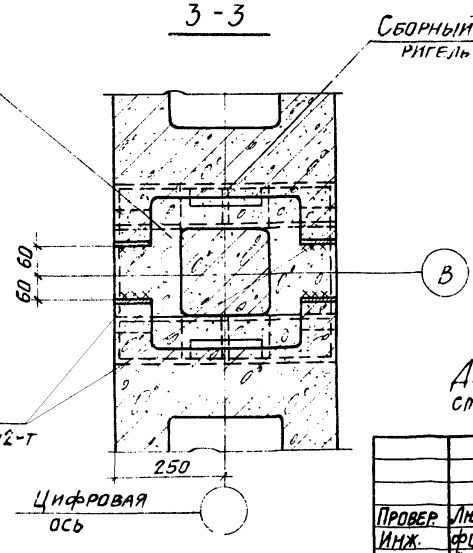


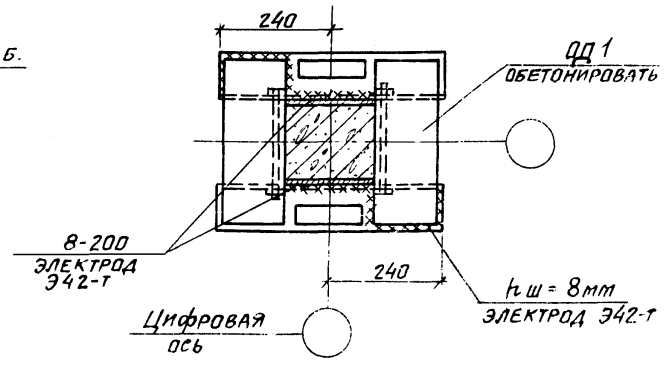


Деталь обетонирования опорного элемента ОД1 смотрите на листе 48 ТП 901-6-61 КЖИ-ОД1

| | | | |
|---|---|---|---|
| Провер. | Любопытова | | |
| Инж. | Фомичева | | |
| Рук. бр. | Любопытова | | |
| Гл. инж. пр. | Геништа | | |
| Нач. сект. | Власкин | | |

ТП 901-6-61 КЖИ-У18 сб.

Узел 18
Сборочный чертеж

| Стадия | Лист | Листов |
|---|---|---|
| Р | | |

Госстрой СССР
ПРОМСТРОЙПРОЕКТ
Москва

16557-04 63

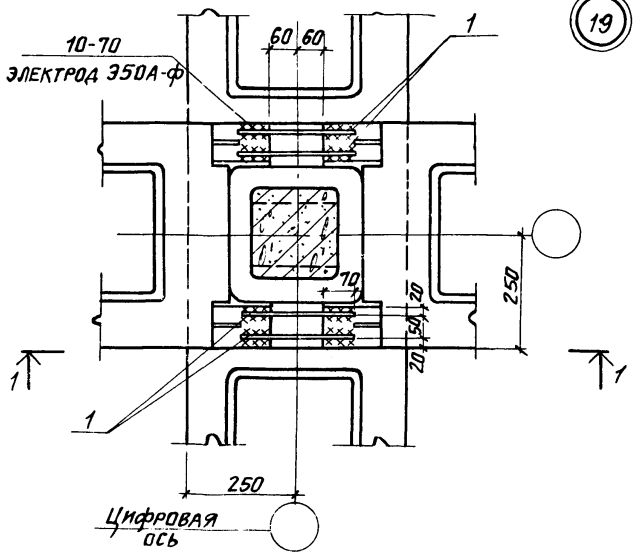


19

## 2-2

для несейсмических условий

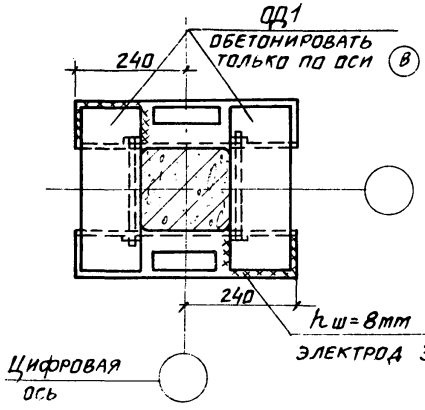


## 2-2

для расчетной сейсмичности 7 и 8 баллов

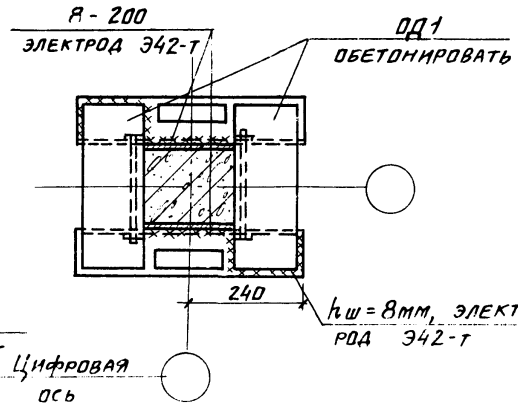


## 1-1

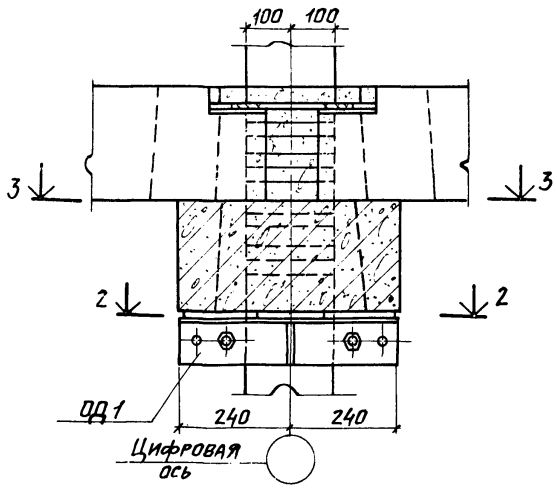


## 3-3

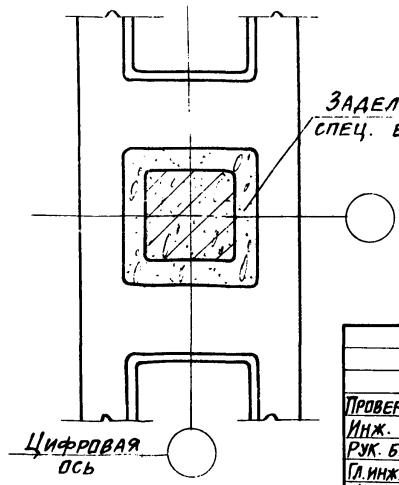


Деталь обетонирования опорного элемента ОД1 смотрите на листе 48 ТП 901-6-61 КЖИ-ОД1

| | | | | | |
|---|---|---|---|---|---|
| Провер. | Любопытова | | ТП 901-6-61 КЖИ-У19 СБ | | |
| Инж. | Фомичева | | Узел 19 Сборочный чертеж | Стадия | Лист | Листов |
| Рук. бр. | Любопытова | | | | | |
| Гл. инж. пр. | Геништа | | | Госстрой СССР ПРОМСТРОЙПРОЕКТ Москва | | |
| Нач. СКО-1 | Власкин | | | | | |

Инв. № подл. | Подпись и дата | Взам. инв. №

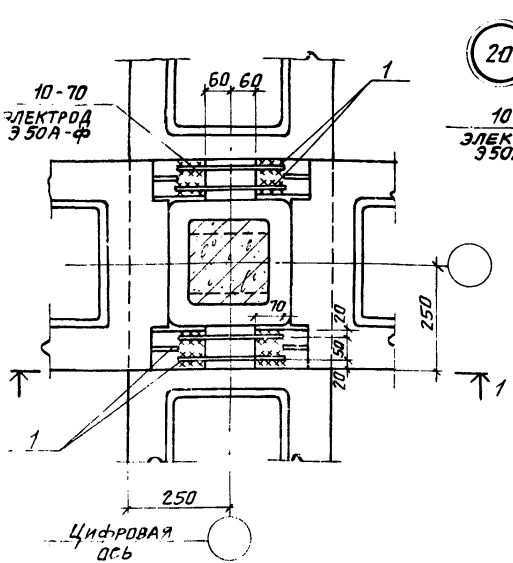


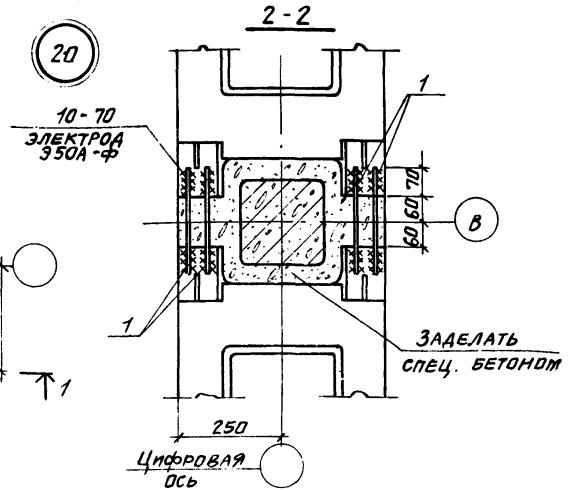


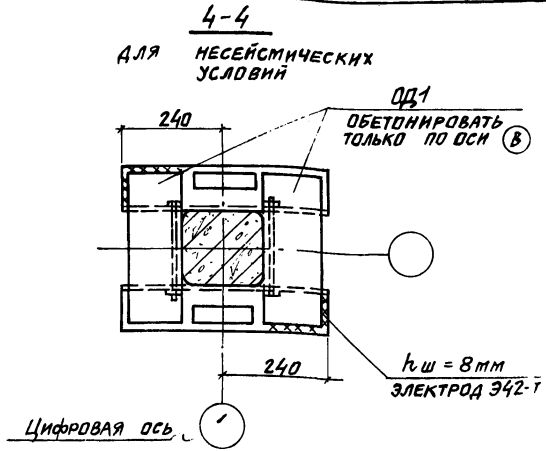


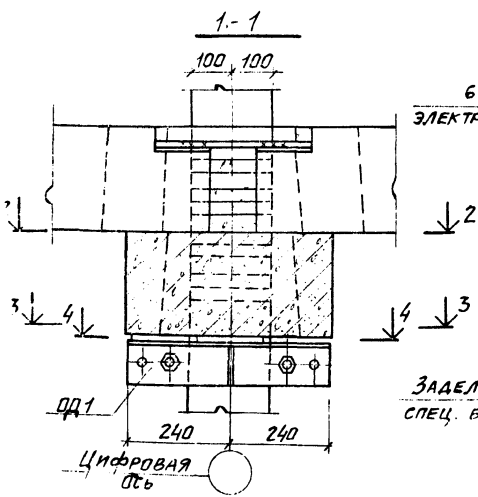


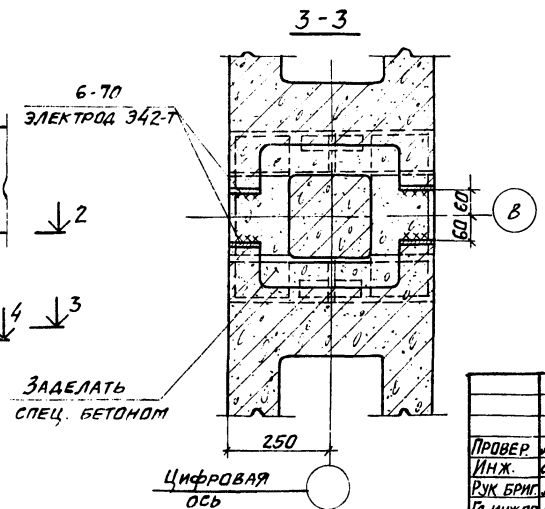


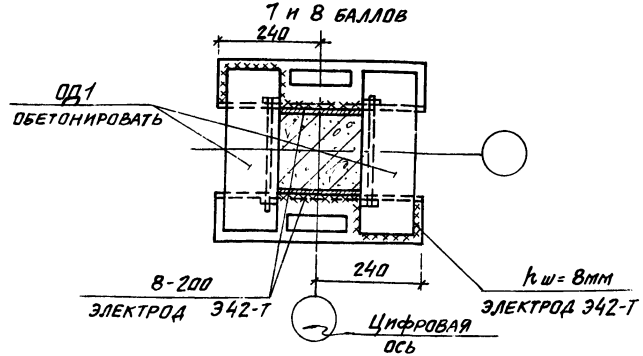


Деталь обетонирования опорного элемента ОД1 смотрите на листе 48 ТП 901-6-61 КЖИ-ОД1

| | | | | |
|---|---|---|---|---|
| | | | ТП 901-6-61 | КЖИ-У20 сб |
| Провер. | Любопытова | | Узел 20 Сборочный чертеж | Стадия: Р; Лист; Листов |
| Инж. | Фомичева | | | Госстрой СССР ПРОМСТРОЙПРОЕКТ Москва |
| Рук. бриг. | Любопытова | | | |
| Гл. инж. пр. | Геништа | | | |
| Нач. СКО-1 | Власкин | | | |

Альбом III

Типовой проект 901-6-61

21

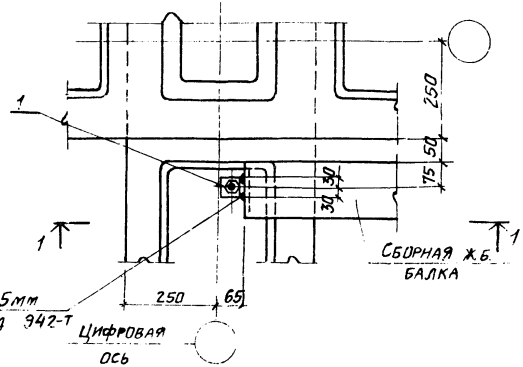


1-1

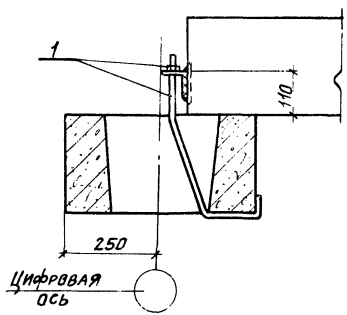


| | | | | | |
|---|---|---|---|---|---|
| Провер | Любопытова | | ТП 901-6-61 КЖИ-У21 СБ | | |
| Инж. | Фомичева | | Узел 21 Сборочный чертеж | Стадия: Р | Лист | Листов |
| Рук. бр. | Любопытова | | | | | |
| Гл. инж. пр. | Геништа | | | Госстрой СССР ПРОМСТРОЙПРОЕКТ Москва | | |
| Нач. СКО-1 | Власкин | | | | | |

Взам. инв. №

Подпись и дата

Инв. № подл.

gost.e-ecolog.ru

16557-04 (66)