ТИПОВОЙ ПРОЕКТ
902-5-60.88

КОРПУС ОБЕЗВОЖИВАНИЯ ОСАДКА СТОЧНЫХ ВОД С 6 ЛЕНТОЧНЫМИ ФИЛЬТР-ПРЕССАМИ ТИПА ФПЛ1-5

АЛЬБОМ 4
Строительные изделия

23458-04
gost.e-ecolog.ru

ЦЕНТРАЛЬНЫЙ ИНСТИТУТ ТИПОВОГО ПРОЕКТИРОВАНИЯ
ГОССТРОЯ СССР

Москва. А-445. Смольная ул.. 22

Сдано в печать VIII 1989 года

Заказ № 8448 Тираж 300 экз.

ТИПОВОЙ ПРОЕКТ
902-5-60.88

КОРПУС ОБЕЗВОЖИВАНИЯ ОСАДКА СТОЧНЫХ ВОД С 6 ЛЕНТОЧНЫМИ ФИЛЬТР-ПРЕССАМИ ТИПА ФПЛ I-5

Альбом 4

Альбом 1	ПЗ	Пояснительная записка	Альбом 4	КЖИ	Строительные изделия
Альбом 2	ТХ	Технологическая часть	Альбом 5	ЭМ	Электротехническая часть
	ТХН	Нестандартизированное оборудование			Силовое электрооборудование
	ОВ	Отопление и вентиляция		ЭО	Электрическое освещение
	ВК	Внутренний водопровод и канализация		АТХ	Автоматизация
Альбом 3	АР	Архитектурные решения		СС	Связь и сигнализация
	КЖ	Конструкции железобетонные	Альбом 6	СО	Спецификации оборудования
	КМ	Конструкции металлические	Альбом 7	ВМ	Ведомости потребности в материалах
	ОС	Организация строительства	Альбом 8	С	Сметы. Часть 1 и часть 2

Применение типовые материалы Серия 7.902-4 Бак разрыва струи емкостью 180 литров; т.п. 407-3-444.87
Альбом 2 Строительные изделия

Разработан проектным институтом ЦНИИЭП инженерного оборудования
Главный инженер института Кетаов
Главный инженер проекта Локтюшин

Утвержден Госгражданстроем
Приказ N221 от 28 июля 1988 г.

© ЦИТП Госстроя СССР, 1989

СОДЕРЖАНИЕ АЛЬБОМА

Обозначение	Наименование	Стр.
Т.П. 902-5-60.88	Содержание альбома	2
КЖ.К. 01.00	колонна (2К03.36-2.1а; 2К03.36-2.1б; 2К03.36-2.1в;	
	2К03-36-2.1д; 2К03.36-2.1е; 2К03.36-2.1 ж)	3-5
02.00	колонна (2КД3.36-2.4а; 2КД3.36-2.4б; 2КД3.36-2.4в)	6; 7
03.00	колонна (1К03.36а; 1К03 36б)	8
04.00	колонна (2К3.36-1а).	9
05.00	колонна (КББ-11а; КББ-11д)	10
06.00	колонна (КББ-11в; КББ-11д)	11
07.00	колонна (КББ-11с; КББ-11ж; КББ-11и)	12
08.00	колонна (БКФ-79-4а; БКФ-79-4б)	13
09.00	колонна (БКФ-74-4в; БКФ-79-4д)	14
10.00	колонна (КББ-11к; КББ-11л)	15
11.00	балка (1БДР18-2АIV-Т-1)	16
12.00	балка (1БДР18-3АIV-Т-1)	17
13.00	плиты (1ПГ-2АVТ-100Лн-300Ма;	
	1ПГ-2АIVТ-100Лн-300Мб; 1ПГ-2АIVТ-100Лн-300Мд)	18
14.00	плита покрытия (1ПВ7-3АIVТ-100Лн-300Ма)	19
20.00	плита перекрытия (ПРС5Б.15.6АIVТ-а;	
	ПРС.5Б.15.10АIVТ-б)	20

Обозначение	Наименование	стр.
21.00	плита перекрытия (ПРС5Б.15-6АIVТ-в,	
	ПРС 5Б.15-6АIVТ-д)	21
22.00	ригель (Р3.57-а)	22
23.00	диафрагма жесткости (1Д П2Б.3В-а)	23
100.00	изделие закладное МН	24
110.00	элемент соединительный (МС1; МС2)	
120.00	элемент соединительный МС3	25
130.00	каркас КР1	
140.00	каркас КР2	26
150.00	каркас КР3	
160.00	щит металлический (ЩН; Щ2; Щ3)	27
170.00	решетка Р1	28
180.00	металлический щит Щ4	
190.00	решетка металлическая (Р2; Р3)	29
200.00	рамка металлическая РМ1	30
210.00	рамка металлическая РМ2	

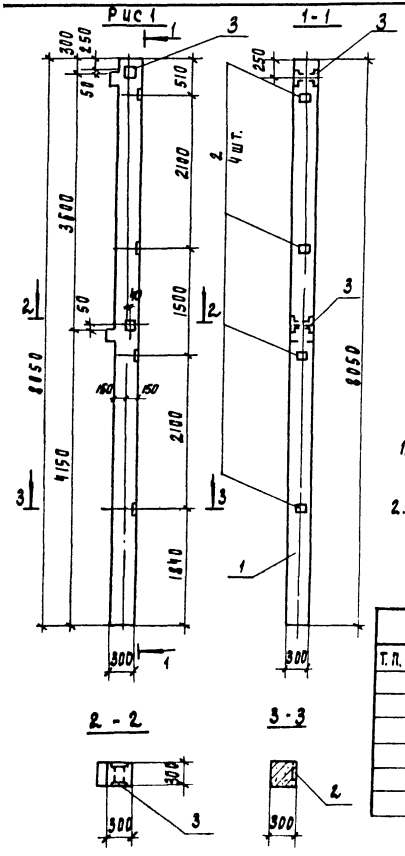

Формат	Зона	Поз	Обозначение	Наименование	Кол-во на исполнение тп 902-5-60.88 кжи-01.00							
					-	01	02	03	04	05		
				Сборочные единицы								
А4		1	1.020-1/83 2-1 08-02	Колонна 2 к03.36-2.1	1	1	1	1	1	1		
А4		2	1.020-1/83 2-15 24-06	Изделие закладное мн-33	4	8	8	8	-	4		
А4		3	1.020-1/83 2-15 24-09	Изделие закладное мн-41	2				2	2		
А4		4	1.020-1/83 2-15 24-08	Изделие закладное мн-40		2	2	2				
А4		5	1.020-1/83 2-15 26-01	Изделие закладное мн-28				1				
А4		6	1.020-1/83 2-15 23	Изделие закладное мн-13					8	13		
А4		7	1.020-1/83 2-15 26	Изделие закладное мн-27				2				

1. Покрытие закладных деталей — гор. ц. 50-60.
2. Рабочие узлы закладных изделий см. серию 1.020-1/83 2-15.

Обозначение	Марка	Рис
Т.П. 902-5-60.88 -кж.и.01.00	2к03.36-2.1а	1
-01	2к03.36-2.1б	2
-02	2к03.36-2.1в	3
-03	2к03.36-2.1д	4
-04	2к03.36-2.1е	5
-05	2к03.36-2.1ж	6

Ведомость расхода стали на дополнительные закладные изделия на элемент, кг

Марка элемента	Изделия закладные													Общий расход
	Арматура класса А-III						Прокат марки ВСт3 кп2							
	ГОСТ 5781-82						ГОСТ 19903-74							
	ф8	ф12	ф14	ф18		Итого	S=6	S=8	S=10	S=12			Итого	
2к03.36-2.1а	2.0	2.08				4.08	4.52	5.64					10.16	14.24
2к03.36-2.1б	8.0	2.08				10.08	18.08	2.82					20.96	31.04
2к03.36-2.1в	8.0	2.08				10.08	18.08	2.82					20.96	31.04
2к03.36-2.1д		1.06	2.34	75.36		18.76		5.64	8.81	35.80			44.61	63.37
2к03.36-2.1е	5.2	2.08				7.28	9.04	5.64					15.68	22.96
2к03.36-2.1ж	6.8	2.08				8.88	19.21	5.64					24.85	33.73

Т.П. 902-5-60.88 -кж.и 01.00

Колонна (2к03.36-2.1а; 2к03.36-2.1б; 2к03.36-2.1в, 2к03.36-2.1д; 2к03.36-2.1е; 2к03.36-2.1ж).

Стадия	Масса	Масштаб
Р	1845	1:50

Лист | Листов 1

ЦНИИЭП инженерного оборудования с Москва

Привязан

Инв N

Провер	Зайцева	
Техник	Исаева	
Рук пр	Зайцева	
Гип	Письман	
Н контр	Данилевский	
Нач отд	Красавин	

23458-04 4

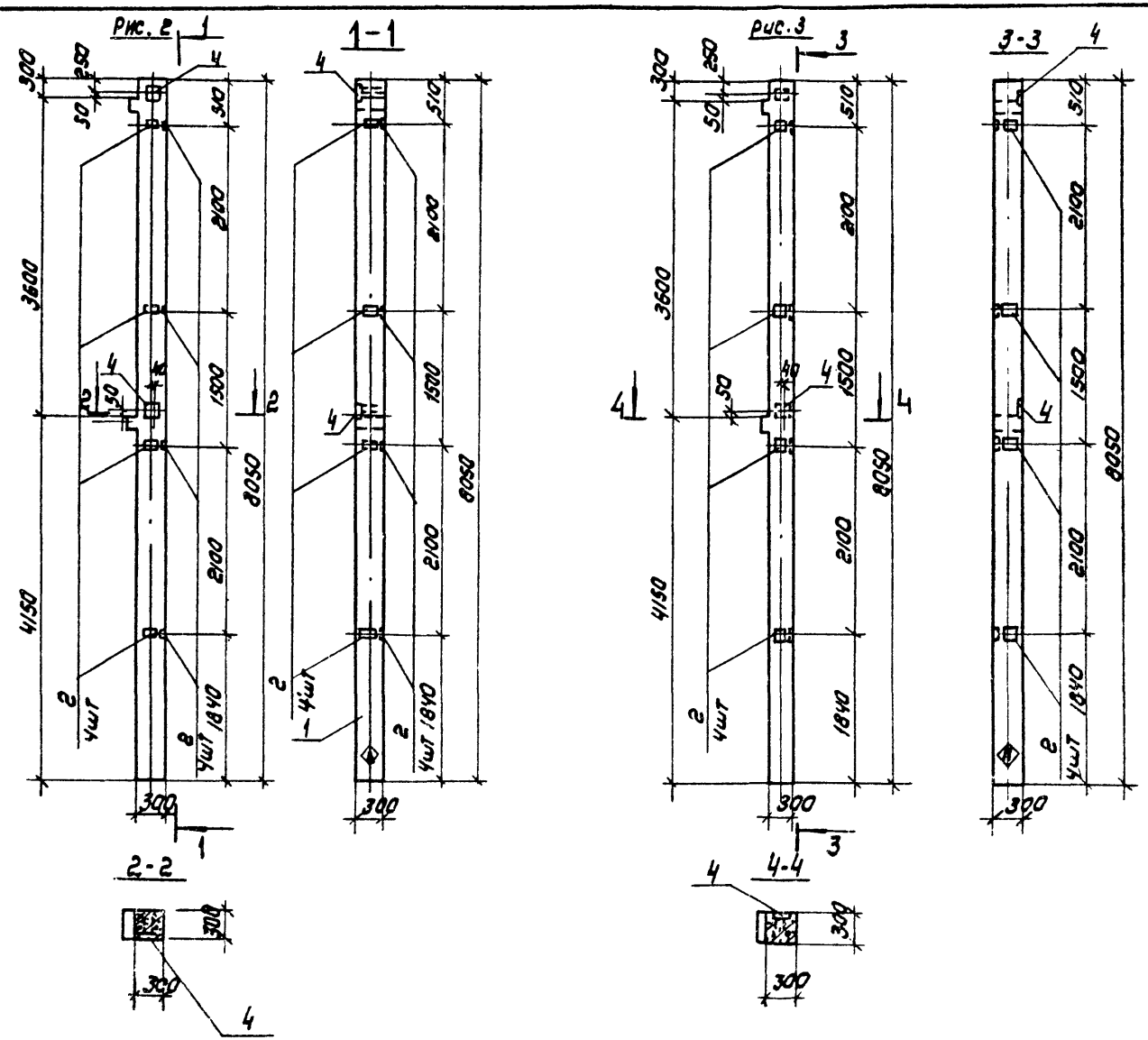

Привязан					
Инв.№					

Т.П 902-5-60.88

Лист 2

23458-04 5

Рис. 4

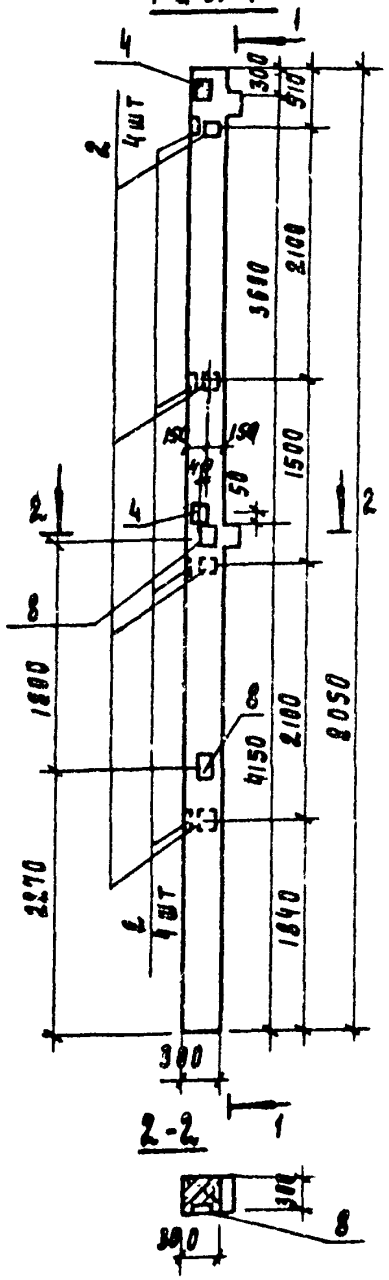

1-1

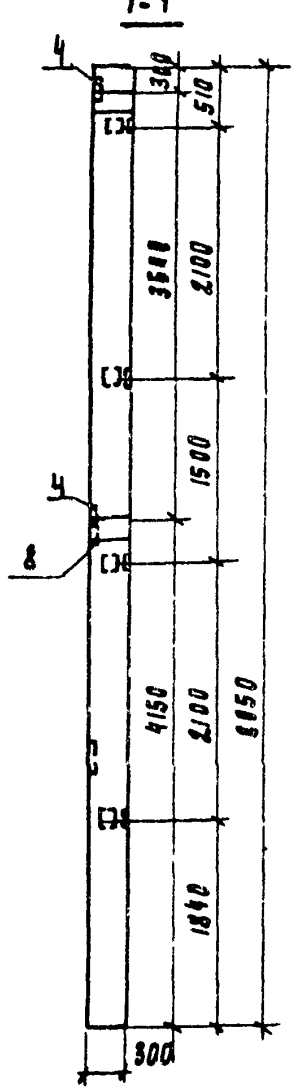

Рис. 5

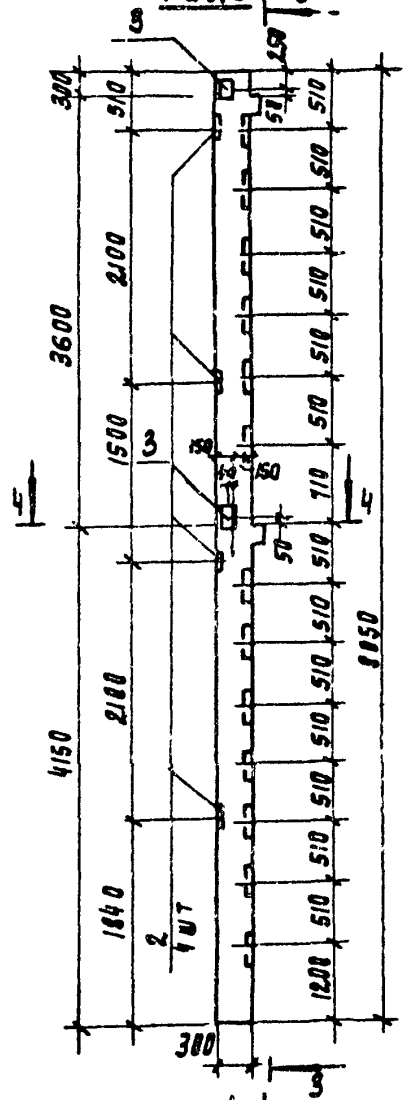

3-3

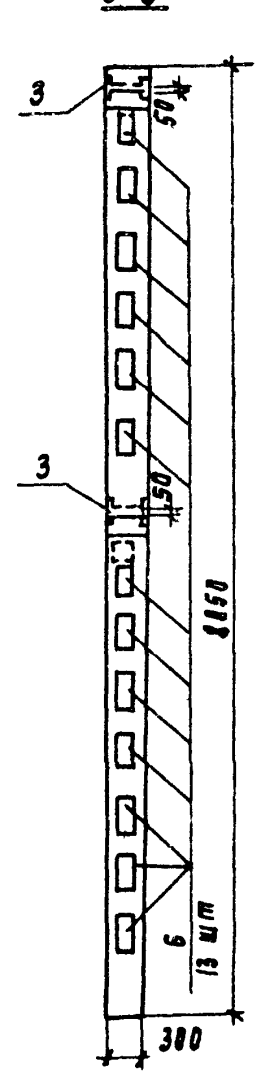

Рис 6

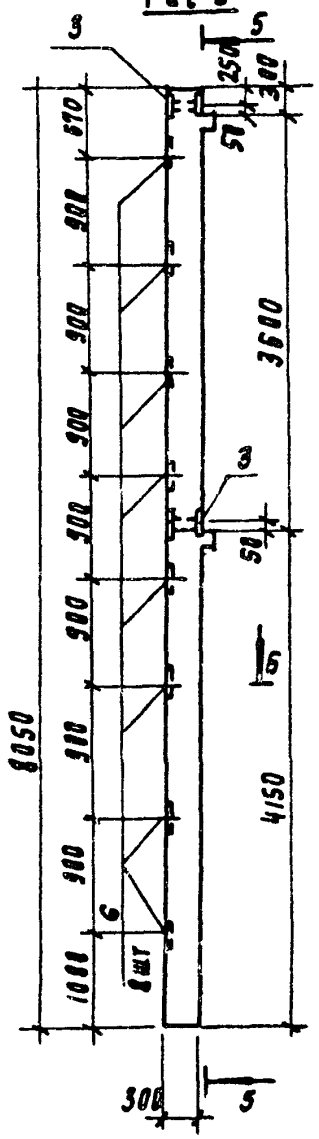

5-5

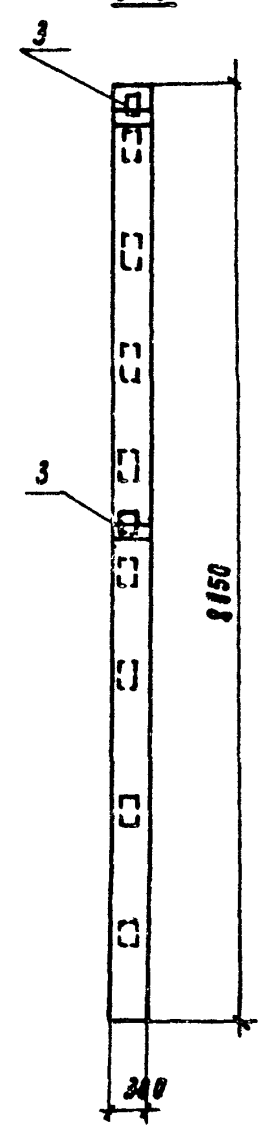

2-2

4-4

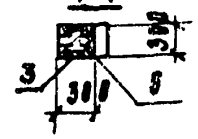

6-6

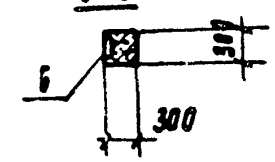

Привязан

Инв. №

Т.п. 902-5-60.88

Лист 3

23458-04 6

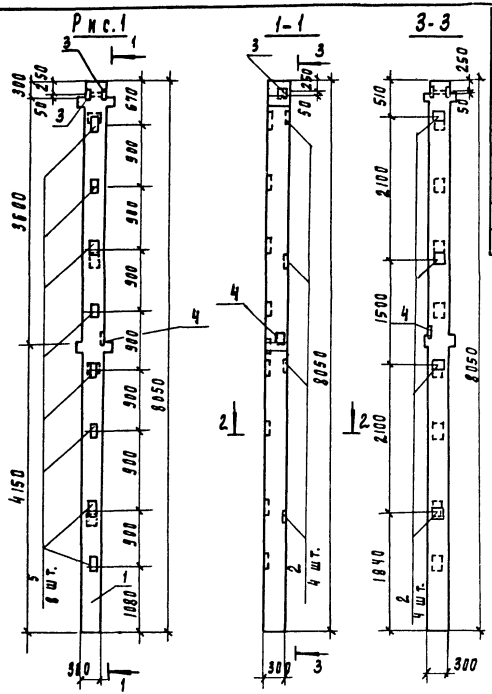

Формат	Зона	Поз	Обозначение	Наименование	Кол-во на исполнение -	01	02	Примеч
				Сборочные единицы				
А4		1	1.020-1/83-2-1 04-01	Колонна 2КД3.36-2.4	1	1	1	
А4		2	1.020-1/83 2-15 24-06	Изделие закладное мн-33	4	-	4	
А4		3	1.020-1/83 2-15 24-09	Изделие закладное мн-41	1	2	2	
А4		4	1.020-1/83 2-15 24	Изделие закладное мн-40	1	-	-	
А4		5	1.020-1/83 2-15 23	Изделие закладное мн-13	8	21	-	

Ведомость расхода стали на дополнительные изделия на один элемент, кг.

Марка элемента	Изделия закладные											Общий расход
	Арматура класса А-III					Прокат марки В ст 3 кп2						
	ГОСТ 5781-82					ГОСТ 19903-74						
	ф8	ф12	ф16		Итого	S=6	S=8	S=12			Итого	
2КД3.36-2.4а	4.8	1.04	2.04		7.88	12.56	2.82	2.83			18.21	26.09
2КД3.36-2.4б	8.4	2.08			10.48	23.73	5.64				29.37	35.85
2КД3.36-2.4в	1.6	2.08			3.68	4.62	5.64				1026	13.94

1. Покрытие закладных деталей - Гор. ц. 50-60.
2. Рабочие узлы закладных изделий см. серию 1.020-1/83 2-15.

2-2

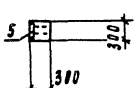

Обозначение	Марка	Рис
Т.П.902-5-60.88-КЖ.И.02.0.0.0	2КД3.36-2.4а	1
-01	2КД3.36-2.4б	2
-02	2КД3.36-2.4в	3

Привязан

Инв.№

Провер	Зайцева	
Техник	Исаева	
Рук пр	Зайцева	
ГИП	Письман	
Н контр	Данилевский	
Нач отд	Красавин	

Т.П.902-5-60.88 -КЖ.И. 02 00

Колонна (2КД3.36-2.4а, 2КД3.36-2.4б; 2КД3.36-2.4в).

Стадия	Масса	Масштаб
Р	1845	1:50

Лист | Листов 2

ЦНИИЭП инженерного оборудования г. Москва

23458-04 7

Рис.2

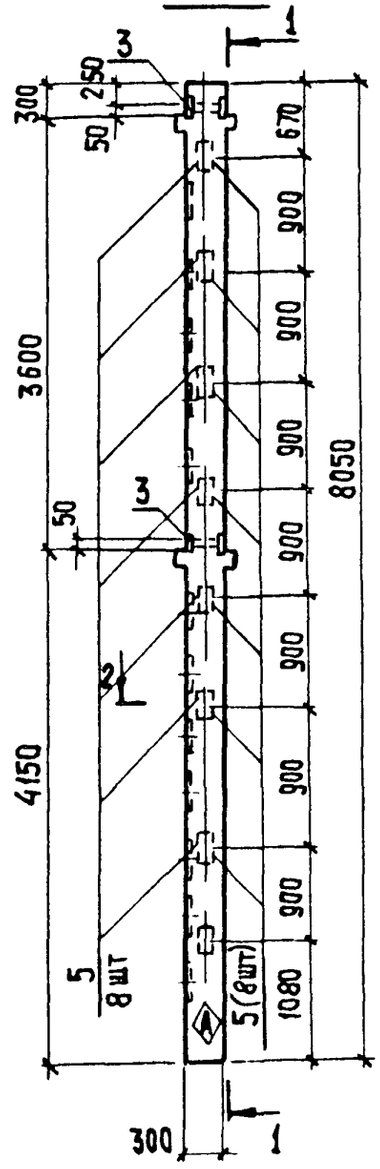

1-1

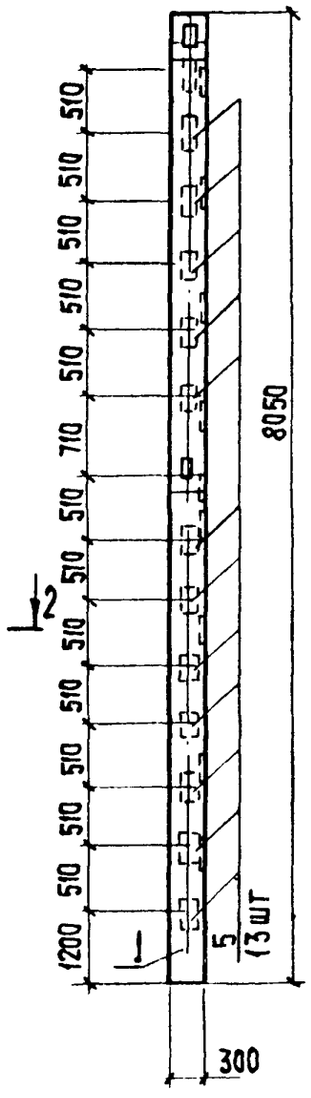

2-2

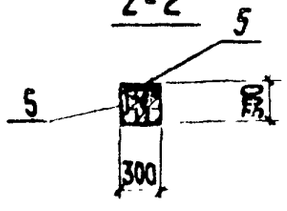

Рис.3

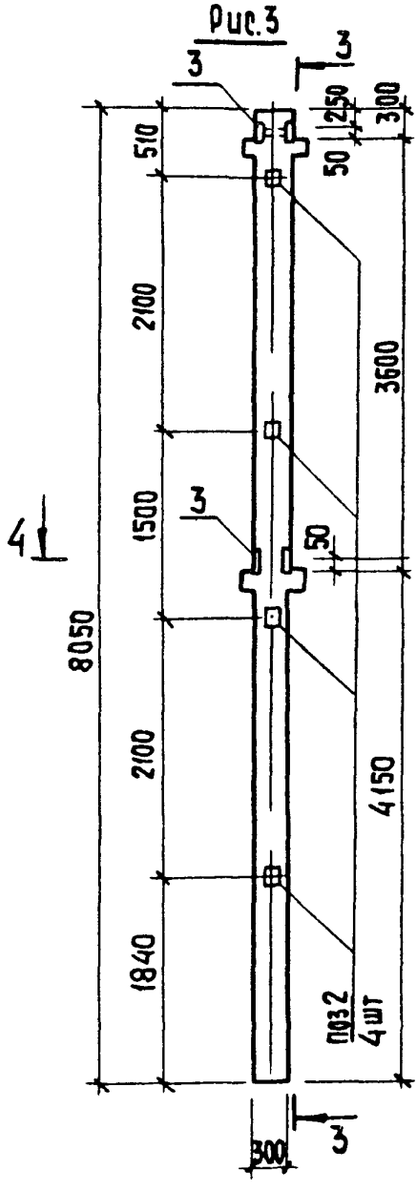

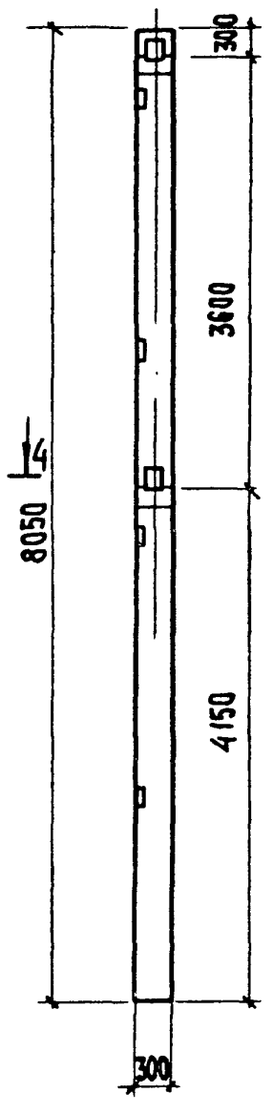

3

4-4

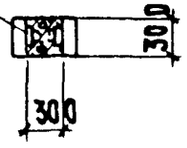

ПРИВЯЗАН			
ИНВ. №			

Т.П. 902-5-60.88

Альб. 2

23458-04 8 КОПИРОВАЛ: ХЮППЕНЕН

Рис.1

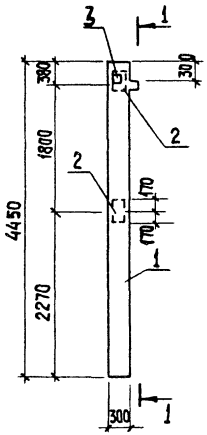

1–1

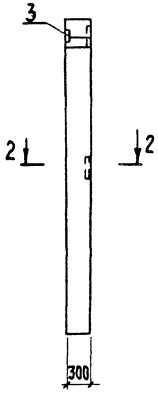

2–2

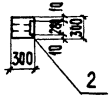

Рис 2

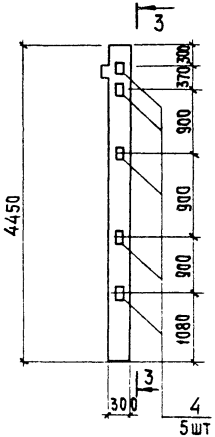

3–3

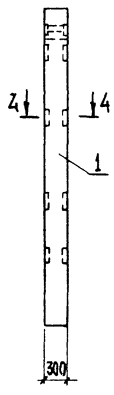

4–4



Формат	Зона	Поз.	Обозначение	Наименование	Кол-во на исполнение —	01		Примечание
				Сборочные единицы				
А4		1	1.020-1/83 2-1 04-01	Колонна 1КО3.36-2.1	1	1		
А4		2	1.020-1/83 2-15 26	Изделие закладное МН-27	1			
А4		3	1.020-1/83 2-15 24-08	Изделие закладное МН-40	1	–		
А4		4	1.020-1/83 2-15 24-01	Изделие закладное МН-20	–	5		

Ведомость расхода стали на дополнительные изделия на один элемент, кг.

Марка элемента	Изделия закладные											Общий расход
	Арматура класса А-III ГОСТ 5781-82					Прокат марки Вст3кп2 ГОСТ 19903-74						
	ф12	ф18			Итого	S=8	S=12				Итого	
1.КО3.36а	1.48	7.68			9.16	1.41	17.90				19.35	28.51
1.КО3.36б	0.72	6.96			7.68	–	17.94				17.94	25.62

1. Покрытие закладных деталей: гор. ц. 50-60.
2. Рабочие узлы закладных изделий см. серию 1.020-1/83 2-15.

Обозначение	Марка	Рис.
Т.П. 902-5-60.88 КЖ.Ц.03.00	1КО3.36а	1
-01	1КО3.36б	2

Прц привязан

Инв. №

Провер.	Зайцева	
Техник	Исаева	
Рук.гр.	Зайцева	
ГИП	Письман	
Н.контр.	Данилевский	
Нач.отд.	Красавин	

Т.П. 902-5-60.88 - КЖ.Ц.03.00

Колонна (1КО3.36а, 1КО3.36б)

Стадия	Масса	Масштаб
Р	10.18	1:50
Лист	Листов 1	

ЦНИИЭП Инженерного оборудования г. Москва

23458-04 9 Копировал. Куппенен

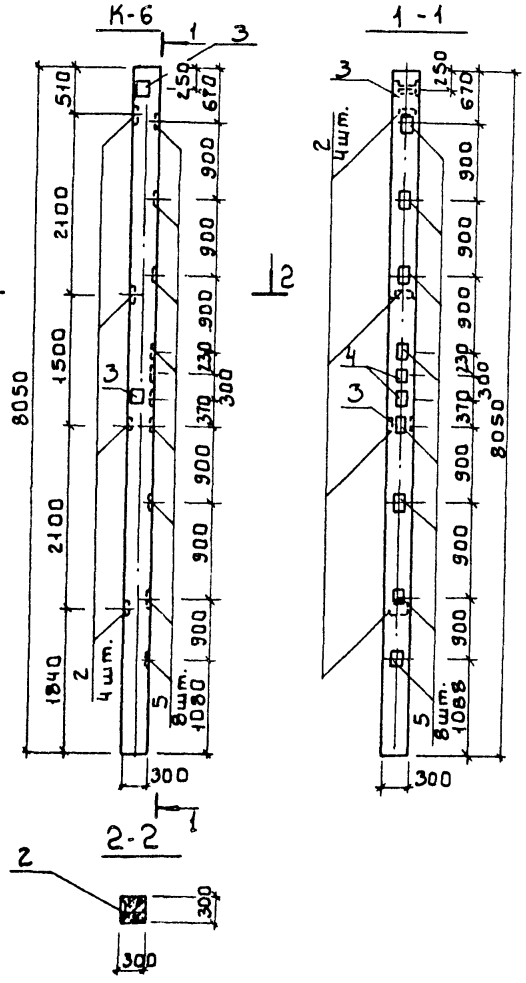

Формат	Зона	Поз.	Обозначение	Наименование	Кол.	Примеч.
				Сборочные единицы		
А4		1	1.020-1/83 2-1	Колонна 2К3.36-1	1	
А4		2	1.020-1/83 2-15 24-06	Изделие закладное МН-33	4	
А4		3	1.020-1/83 2-15 24-09	Изделие закладное МН-41	2	
А4		4	1.020-1/83 2-15 24	Изделие закладное МН-19	2	
А4		5	1.020-1/83 2-15 23	Изделие закладное МН-13	8	

Ведомость расхода стали на дополнительные изделия на один элемент, кг

Марка элемента	Изделия закладные										Общий расход
	Арматура класса А-III ГОСТ 5781-82					Прокат марки ВСт3кп2 ГОСТ 19903-74					
	ф8	ф12	ф16		Итого	S=6	S=8	S=12		Итого	
2К3.36-1а	4.8	4.20	4.08		13.08	7.91	4.84	5.66		28.41	41.49

1. Покрытие закладных деталей - гор. Ц. 50-60.
2. Рабочие узлы закладных изделий см. серию 1.020-1/83 2-15.

Привязан:

Инв.№

Провер.	Зайцева	
Техник	Исаева	
Рук.гр.	Зайцева	
ГИП	Письман	
Н.контр.	Данилевский	
Нач.отд.	Красавин	

т.п. 902-5-60.88 -КЖИ.04.00

Колонна (2К3.36-1а).

Стадия	Масса	Масштаб
Р	1811	1:50
Лист	Листов 1	

ЦНИИЭП инженерного оборудования г. Москва

Рис. 1

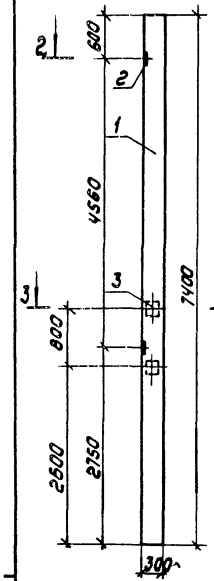

Рис. 2

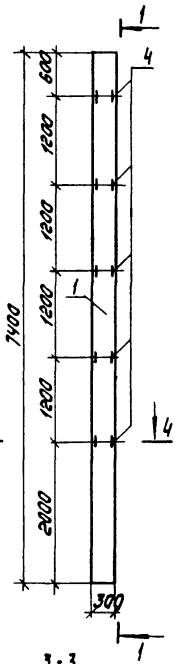

1-1

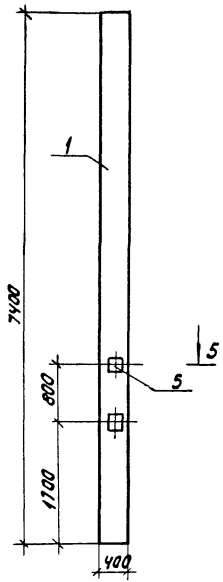

2-2

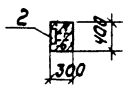

3-3

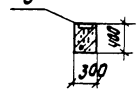

4-4

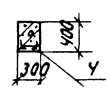

5-5

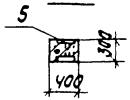

Условное обозначение	Марка	Рис
Т.П. 902-5-60.88 -КЖИ.05-00	К66-11а	1
-01	К66-11б	2

Формат	Зона	Поз.	Обозначение	Наименование	Кол-во —	Кол-во 01	Примеч.
				Сборочные единицы			
А4		1	1.423-3 Вып.03;3	Колонна К66-11	1	1	
А4		2	1.423-3 Вып.2	Изделие закладное М1-12-1	2		
А4		3	1.423-3 Вып.2	Изделие закладное НМ1-4	2		
А4		4	1.423-3 Вып.2	Изделие закладное М1-13		5	
А4		5	1.423-3 Вып.2	Изделие закладное НМ1-6		4	

Ведомость расхода стали на дополнительные закладные изделия на один элемент, кг.

Марка элемента	Изделия закладные											Общий расход
	Арматура класса						Прокат марки					
	А-I		А-III				Вст3кп2					
	ГОСТ 5781-82						ГОСТ 19903-74			ГОСТ 8509-86		
	ф6	Итого	ф12	ф14	ф22	Итого	S=10		Итого	L63х5	Итого	
К66-11а	0,4	0,4	2,8	5,6	2,8	11,2	22,8		22,8			34,40
К66-11б	0,8	0,8	9,2		5,6	14,8	18,4		18,4	7,2	7,2	41,2

1. Покрытие закладных деталей - гор. Ц50-60.
2. Рабочие узлы закладных изделий см. серию 1.423-3 Вып. 3.

Привязан

Инв.№

Провер.	Зайцева	
Техник	Исаева	
Рук.гр.	Зайцева	
ГИП	Письман	
Н.контр.	Данилевский	
Начотд.	Красавин	

Т.П. 902-5-60.88 -КЖИ. 05 00

Колонна (К66-11а; К66-11б)

Стадия	Масса	Масштаб
Р	2200	1:50

Лист | Листов 1

ЦНИИЭП инженерного оборудования г. Москва

Копировал Коршунова 23458-04 11 Формат А3

Рис.1

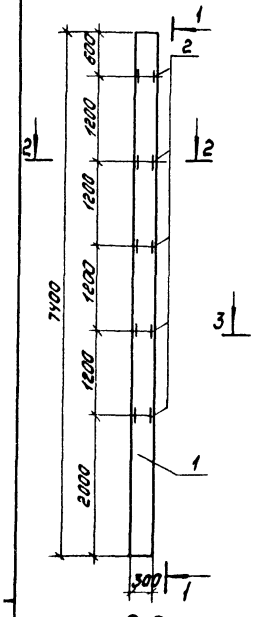

1-1

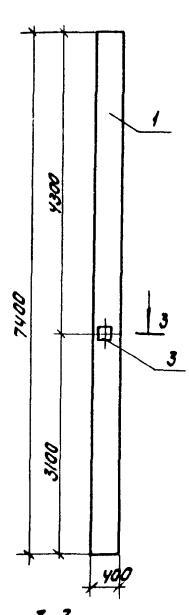

Рис.2

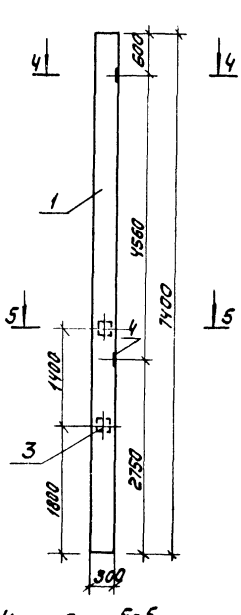

2-2

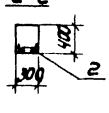

3-3

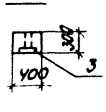

4-4

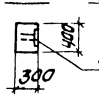

5 5-5

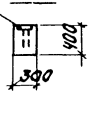

Условное обозначение		Марка	Рис
т.п.902-5-60.88	КЖИ.06-00	К66-11В	1
	-01	К66-11Д	2

Формат	Зона	Поз.	Обозначение	Наименование	Кол-во —	Кол-во 01	Примеч.
				Сборочные единицы			
А4		1	1.423-3 Вып. 0-3;3	Колонна К66-11	1	1	
А4		2	1.423-3 Вып. 2	Изделие закладное М1-13	5		
А4		3	1.423-3 Вып. 2	Изделие закладное МН1-6	1	2	
А4		4	1.423-3 Вып. 2	Изделие закладное М1-12-1		2	

Ведомость расхода стали на дополнительные закладные изделия на один элемент, кг.

Марка элемента	Изделия закладные										Общий расход
	Арматура класса					Прокат марки					
	А-I		А-III			Вст3 кп2					
	ГОСТ 5781-82					ГОСТ 19903-74			ГОСТ 8509-86		
	ф6	Итого	ф12	ф22	Итого	S=10		Итого	L63-5	Итого	
К66-11В	0.2	0.2	3,2	1.4	4.6	4.6		4.6	7.2	7.2	16.8
К66-11Д	0,4	0.4	6.8	2.8	9.6	18,4		18,4			28,4

1. Покрытие закладных деталей - гор. Ц50-60.
2. Рабочие чертежи закладных изделий см. серию 1.423-3 Вып. 3.

Привязан

Инв.№

Провер	Зайцева	
Техник	Исаева	
Рук гр	Зайцева	
ГИП	Письман	
Н контр	Даниловский	
Нач ОТД	Красавин	

Т.П. 902-5-60.88 -КЖИ. 06.00

Колонна (К66-11В; К66-11Д)

Стадия	Масса	Масштаб
Р	2200	1:50
Лист	Листов 1	

ЦНИИЭП инженерного оборудования г. Москва

Копировал Коршунова 23458-04 12 Формат А3

Рис.1

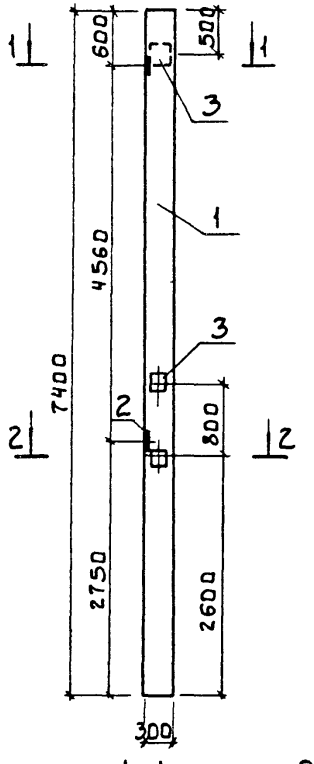

Рис.2

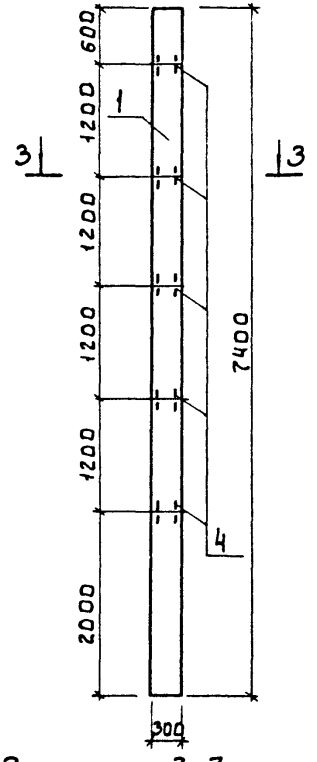

Рис.3

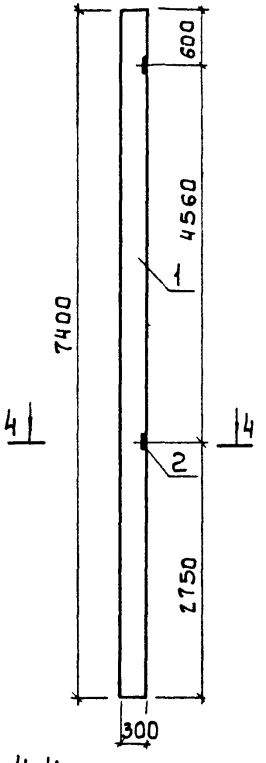

Формат	Зона	Поз.	Обозначение	Наименование	Кол-во —	Кол-во 01	Кол-во 02	Прим.
				Сборочные единицы				
А4		1	1.423-3 Вып. 0-3;3	Колонна К66-11	1	1	1	
А4		2	1.423-3 Вып. 2	Изделие закладное М1-12-1	2		2	
А4		3	1.423-3 Вып. 2	Изделие закладное НМ1-4	3			
А4		4	1.423-3 Вып. 2	Изделие закладное М1-13		5		

Ведомость расхода стали на дополнительные закладные изделия на элемент, кг

Марка элемента	Изделия закладные											Общий расход
	Арматура класса						Прокат марки					
	А-I		А-III				ВСт3кп2					
	ГОСТ 5781-82						ГОСТ 19903-74			ГОСТ 8509-86		
	ф6	Итого	ф12	ф14	ф22	Итого	S=10		Итого	L63×5	Итого	
К66-11е	0.6	0.6	2.8	8.4	4.2	15.4	29.6		29.6			45.6
К66-11ж			1.2			1.2				7.2	7.2	8.4
К66-11и			2.8			2.8	9.2		9.2			12.0

1 Покрытие закладных деталей - гор. Ц-50-60.
2 Рабочие узлы закладных изделий см. серию 1.423-3 Вып. 3.

Условное обозначение	Марка	Рис.
т.п. 902-5-60.88 КЖ.И.07.00	К66-11е	1
-01	К66-11ж	2
-02	К66-11и	3

Привязан:

Инв №

Провер.	Зайцева	
Техник	Исаева	
Рук.гр.	Зайцева	
ГИП	Письман	
Н.контр.	Данилевский	
Нач.отд.	Красавин	

т.п. 902-5-60.88 -КЖ.И.07.00

Колонна (К66-11е; К66-11ж; К66-11и)

Стадия	Масса	Масштаб
Р	2200	1:50
Лист	Листов 1	

ЦНИИЭП инженерного оборудования г. Москва

Рис.1

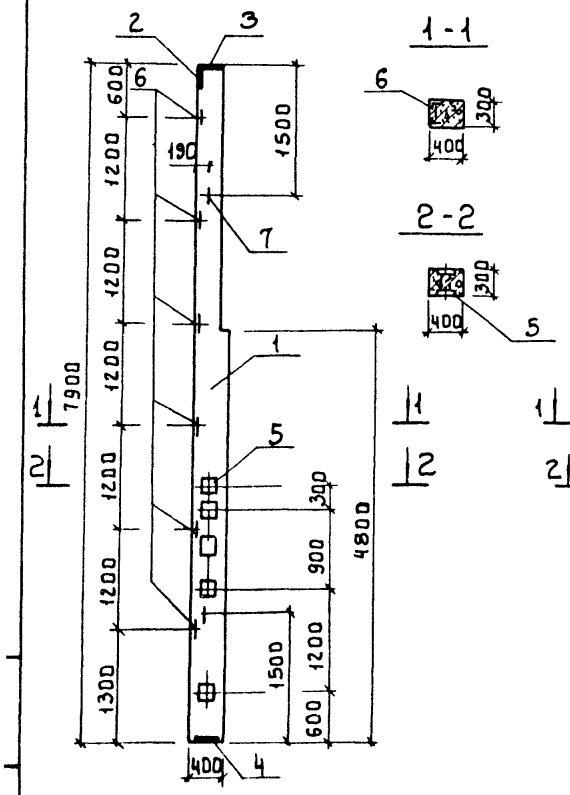

Рис.2

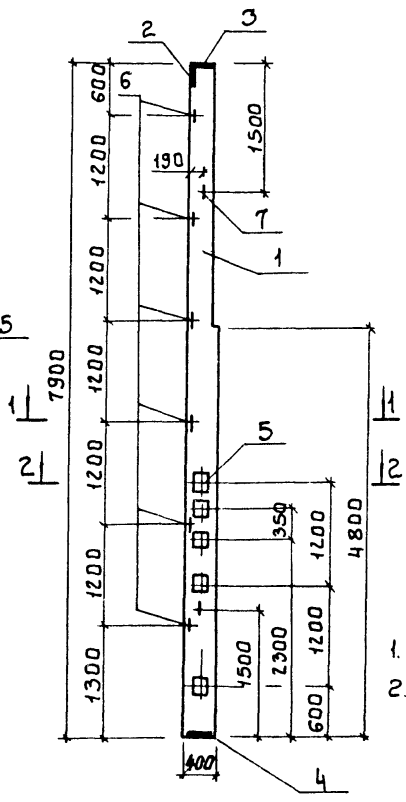

Формат	Зона	Поз.	Обозначение	Наименование	Кол-во —	Кол-во 01	Примеч.
				Сборочные единицы			
А4		1	1.427.1-3	Колонна 6КФ 19-4	1	1	
А4		2	1.427.1-3.2-0.06.0	Изделие закладное МН1	1	1	
А4		3	1.427.1-3.2-0.07.0	Изделие закладное МН2	1	1	
А4		4	1.427.1-3.2-0.12.0	Изделие закладное МН7	1	1	
А4		5	1.427.1-3.2-0.15.0	Изделие закладное МН13	4	5	
А4		6	1.427.1-3.2-0.20.0	Изделие закладное МН30	6	6	
А4		7	1.427.1-3.2-0.21.1-02	Изделие закладное МН34	2	2	

Ведомость расхода стали на дополнительные закладные изделия на один элемент, кг.

Марка элемента	Изделие закладное										Общий расход
	Арматура класса					Прокат марки					
	А-I		А-III			ВСт3кп2					
	ГОСТ 5781-82					ГОСТ 19903-74	ГОСТ 8509-86				
	ф14	Итого	ф10	ф12	Итого	S=8	S=10	L63×5	L90×6	Итого	
БКФ19-4а	3.2	3.2	3.26	12.5	15.76	37.7	4.7	11.4	4.2	58.0	76.96
БКФ19-4б	3.2	3.2	3.26	10.9	14.16	31.3	4.7	11.4	4.2	51.6	68.96

1. Покрытие закладных деталей - гор. Ц.50-60.
2. Рабочие чертежи закладных изделий см. серию 1.427-3 Вып.1.

Условное обозначение	Марка	Рис.
т.п 902-5-60.88 -КЖИ.08.00	БКФ19-4б	1
-01	БКФ19-4а	2

Привязан:

Инв №

Провер.	Зайцева	
Техник	Исаева	
Рук. гр.	Зайцева	
ГИП	Письман	
Н.контр.	Данилевский	
Нач. отд.	Красавин	

т.п. 902-5-60.88 -КЖИ.08.00.

Колонна (БКФ-19-4а; БКФ-19-4б).

Стадия	Масса	Масштаб
Р	2200	1:50
Лист	Листов 1	

ЦНИИЭП инженерного оборудования г. Москва

Рис.1

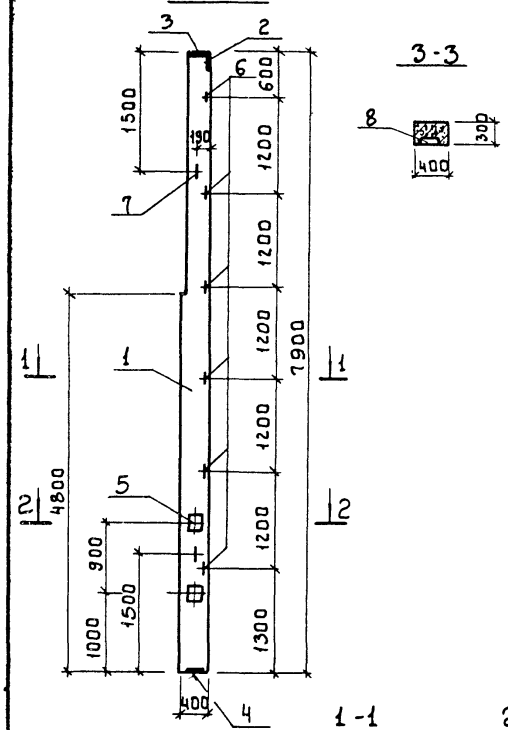

3-3

1-1

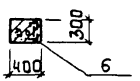

Рис.2

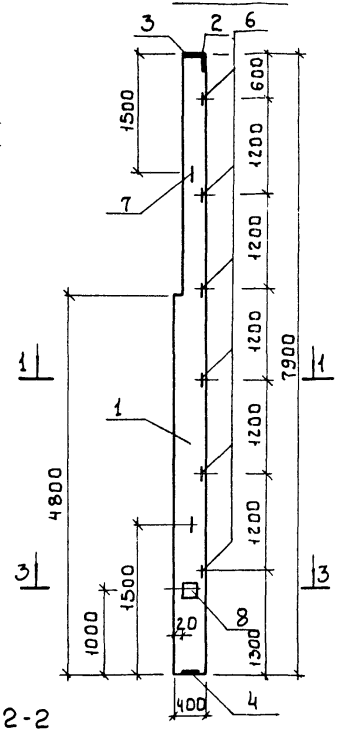

2-2

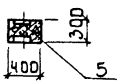

Формат	Зона	Поз.	Обозначение	Наименование	Кол-во —	Кол-во 01	Примеч.
				Сборочные единицы			
А4		1	1.427.1-3	Колонна 6КФ79-4	1	1	
А4		2	1.427.1-3.2-0.06.0	Изделие закладное МН1	1	1	
А4		3	1.427.1-3.2-0.07.0	Изделие закладное МН2	1	1	
А4		4	1.427.1-3.2-0.12.0	Изделие закладное МН7	1	1	
А4		5	1.427.1-3.2-0.15.0	Изделие закладное МН13	2		
А4		6	1.427.1-3.2-0.20.0	Изделие закладное МН30	6	6	
А4		7	1.427.1-3.2-0.21.1-02	Изделие закладное МН34	2	2	
А4		8	1.427.1-3.2-0.18.0	Изделие закладное МН18		1	

Ведомость расхода стали на дополнительные закладные изделия на один элемент, кг

Марка элемента	Изделие закладное												Общий расход
	Арматура класса						Прокат марки						
	А-I		А-III				ВСт3кп2						
	ГОСТ 5781-82						ГОСТ 19903-74	ГОСТ 8509-86					
	ф14	Итого	ф10	ф12	ф14	Итого	S=8	S=10	∠63×5	∠90×6		Итого	
БКФ79-4В	3.2	3.2	3.26	7.7	1.4	12.36	20.7	4.7	11.4	4.2		41.0	56.56
БКФ79-4Б	3.2	3.2	3.26	4.5	1.4	9.16	7.9	4.7	11.4	4.2		28.2	40.56

1 Покрытие закладных деталей - гор. Ц.50-60.
2 Рабочие чертежи закладных изделий см. серию 1.427.3 Вып.1

Условное обозначение	Марка	Рис.
т.п. 902-5-60.88 -КЖ.И.09-00	БКФ79-4В	1
-01	БКФ79-4Б	2

Привязан

Инв №

Правер.	Зайцева	
Техник	Исаева	
Рук. гр.	Зайцева	
ГИП	Письман	
Н.контр	Данилевский	
Нач. отд.	Красавин	

т.п. 902-5-60.88 -КЖ.И.09.00

Колонна (БКФ-79-4В; БКФ-79-4Б).

Стадия	Масса	Масштаб
Р	2200	1:50
Лист	Листов 1	

ЦНИИЭП инженерного оборудования г. Москва

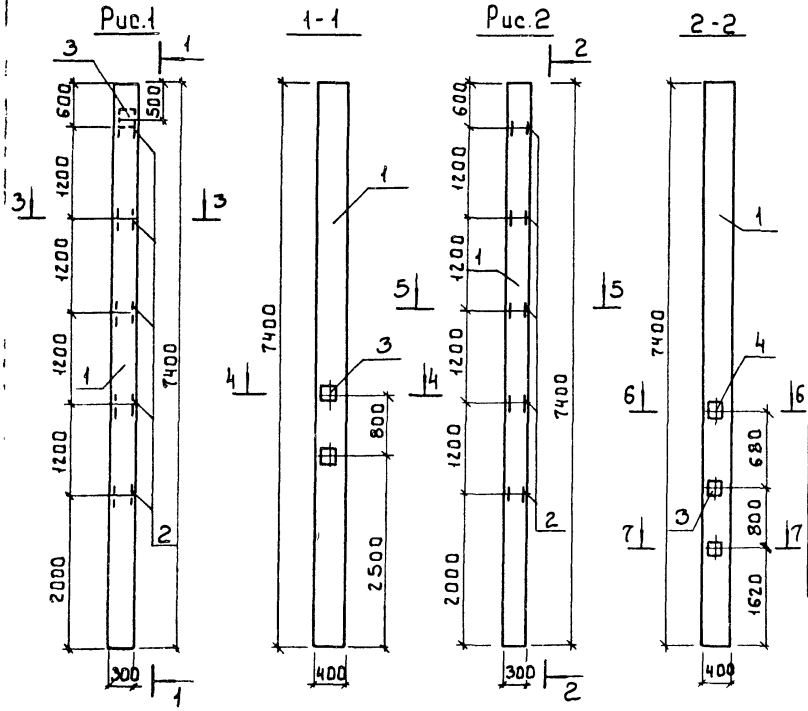

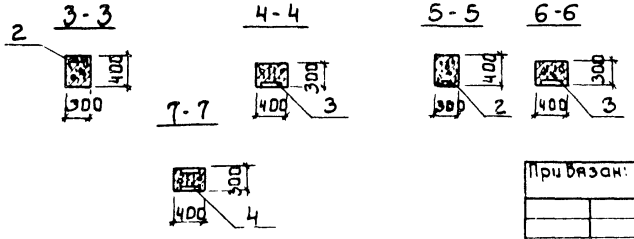

Формат	Зона	Поз.	Обозначение	Наименование	Кол-во —	Кол-во 01	Примечание
				Сборочные единицы			
А4		1	1.423-3 Вып.03;3	Колонна К66-11	1	1	
А4		2	1.423-3 Вып.2	Изделие закладное М1-13	5	5	
А4		3	1.423-3 Вып.2	Изделие закладное НМ1-4	5	4	
А4		4	1.423-3 Вып.2	Изделие закладное НМ1-6		1	

Ведомость расхода стали на дополнительные закладные изделия на один элемент, кг.

Марка элемента	Изделия закладные											Общий расход
	Арматура класса						Прокат марки					
	А-I		А-III				ВСт.3 кп2					
	ГОСТ 5781-82						ГОСТ 19903-74			ГОСТ 8509-86		
	ф6	Итого	ф12	ф14	ф22	Итого	S=10		Итого	L63×5	Итого	
К66-11к	0.6	0.6	1.2	8.4	4.2	13.8	20.4		20.4	7.2	7.2	40.2
К66-11л	0.8	0.8	1.2	11.2	5.6	18.0	27.2		27.2	7.2	7.2	53.2

Условное обозначение	Марка	Рис.
т.п. 902-5-60.88 -КЖИ.10.00	К66-11к	1
-01	К66-11л	2

1. Покрытие закладных деталей - гор. ц. 50-60.
2. Рабочие узлы закладных изделий см серию 1.423-3 Вып.3.

Привязан:

Инв.№

Провер.	Зайцева	
Техник	Исаева	
Рук.гр.	Зайцева	
ГИП	Письман	
Н.контр.	Данилевский	
Нач.отд.	Красавин	

т.п. 902-5-60.88 -КЖИ.10.00

Колонна (К66-11к; К66-11л).

Стадия	Масса	Масштаб
Р	2200	1:50
Лист	Листов 1	

ЦНИИЭП инженерного оборудования г. Москва

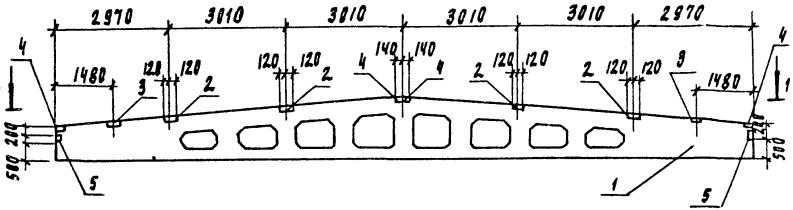

1-1

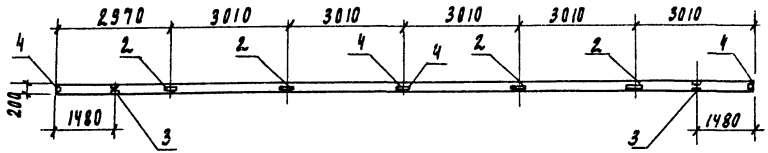

Формат	Зона	Поз.	Обозначение	Наименование	Кол.	Примеч.
				Документация		
			1.462.1-3/80.1-1	Железобетонные предварительнонапряженные двускатные решетчатые балки для покрытий промышл. зданий		
				Сборочные единицы		
А4		1	1.462.1-3/80-1-1	Балка 1БДР18-2АIV-Т	1	
А4		2	1.400-6/76 вып.1	Изделие закладное МЧ-3-3	4	3.4 кг
А4		3	1.400-6/76 вып.1	Изделие закладное МЧ-22	2	5.8 кг
А4		4	1.400-6/76 вып.1	Изделие закладное МЧ-1-2	4	2.0 кг
А4		5	1.030.1-1.0-3 2210	Изделие закладное МД-1	2	2.9 кг

Ведомость расхода стали на дополнительные закладные изделия на элемент, кг.

Марка элемента	Изделия закладные									Общий расход
	Прокат марки ВСт3кп2				Итого	Арматура класса			Итого	
	ГОСТ 103-76		ГОСТ 8510-86			А-III ГОСТ 5781-82				
	-6х190	-6х140	∟80х50х8	∟110х70х8		ф6	ф10	ф8		
1БДР18-2АIV-Т-1	8.9	5.2	4.8	10.4	29.2	0.1	2.8	0.4	3.3	32.5

1. Балка 1БДР18-2АIV-Т-1 отличается от серийной наличием дополнительных закладных деталей.
2. Покрытие закладных деталей - гор.ц.50-60.

Т.П. 902-5-60.88 Кн.II. 00

Балка (1БДР18-2АIV-Т-1)

Стадия	Масса	Масштаб
Р	8400	1:10

Лист | Листов 1

ЦНИИЭП инженерного оборудования г. Москва

Проверил	Зайцева	
Техник	Исаева	
Рук. гр	Зайцева	
ГИП	Письман	
К контр	Даниельский	
Нач. отд.	Красавин	

Привязан

Инв. №

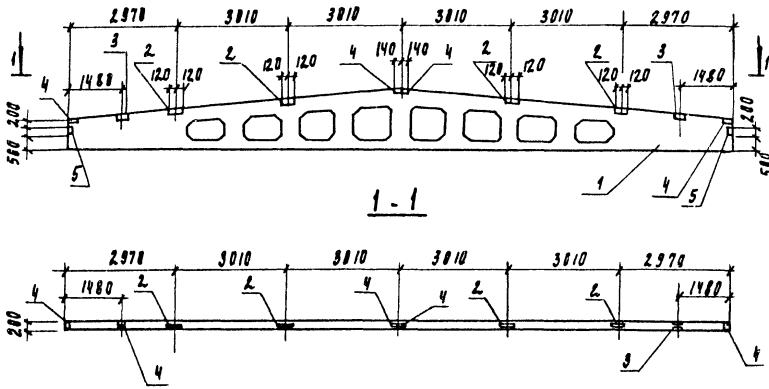

Формат	Зона	Поз	Обозначение	Наименование	Кол	Примеч.
				Документация		
			1.462.1-3/80.1-1	Железобетонные предварительно напряженные двускатные решетчатые балки для покрытий промышленных зданий		
				Сборочные единицы		
А4		1	1.462.1-3/80.1-1	Балка 1БДР18-3АIV-Т	1	
А4		2	1.400-6/76 вып.1	Изделие закладное М4-3-3	4	3.4 кг
А4		3	1.400-6/76 вып.1	Изделие закладное М4-22	2	5.8 кг
А4		4	1.400-6/76 вып.1	Изделие закладное М4-1-2	4	2.0 кг
А4		5	1.030.1-1.0-3 2210	Изделие закладное МД-1	2	2.9 кг

Ведомость расхода стали на дополнительные закладные изделия на элемент, кг.

Марка элемента	Изделия закладные									Общий расход
	Прокат марки				Итого	Арматура класса			Итого	
	ВСт3 кп2						А-III			
	ГОСТ 103-76		ГОСТ 8510-86			ГОСТ 5781-82				
	6х190	6х140	180х5	110х70		ф 6	ф 8	ф 10		
1БДР18-3АIV-Т-а	8.8	5.2	4.8	10.4	29.2	0.1	2.8	0.4	3.3	32.5

1. Балка 1БДР18-3АIV-Т-а отличается от серийной наличием дополнительных закладных деталей.
2. Покрытие закладных деталей - гор. ц. 50-60.

Провер	Зайцева		
Техник	Исаева		
Рук гр.	Зайцева		
ГИП	Лисьман		
Н контр	Данилевский		
Нач отд	Красавин		

Т.п. 902-5-60.88 - Кт.и. 12.00

Балка (1БДР18-3АIV-Т-1).

Стадия	Масса	Масштаб
Р	8400	1:10
Лист	Листов 1	

ЦНИИЭП инженерного оборудования г. Москва

Привязан

Инв. №

23458-04 18

Рис.1

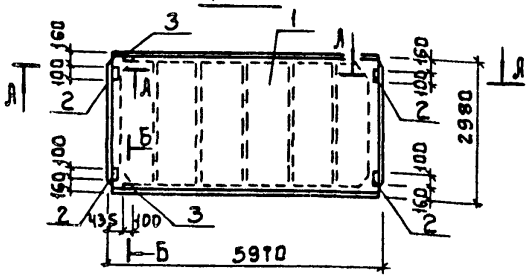

Рис.3

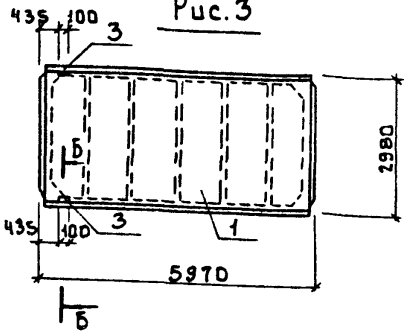

Рис.2

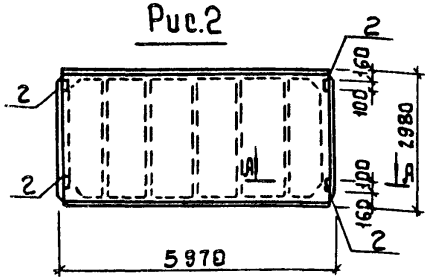

А - А

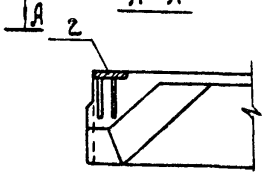

Б - Б повернуто

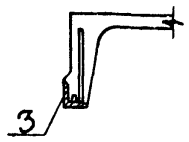

Формат	Зона	Поз.	Обозначение	Наименование	Кол.	Примеч
				Документация		
			1.465.1-10/82 Вып. 0; 1	Комплексные железобетонные плиты покрытий одноэтажных промышленных зданий.		
				Сборочные единицы		
		1	1.465.1-10/82.1-01 СБ.	Плита 1ПГ-2АУТ-100Лн-300м	1	
			Переменные данные	для исполнения		
				т.п. 902-5-60.88 КЖ.И.13.00.00.		
				Сборочные единицы		
		2	ГОСТ 22701.5-77	Изделие закладное М8	4	
		3	ГОСТ 22701.5-77	Изделие закладное М9	2	
				т.п. 902-5-60.88 КЖ.И. -01		
				Сборочные единицы		
		2	ГОСТ 22701.5-77	Изделие закладное М8	4	
				т.п. 902-5-60.88 КЖ.И. -02		
				Сборочные единицы		
		2	ГОСТ 22701.5-77	Изделие закладное М9	2	

Ведомость расхода стали на дополнительные закладные изделия, кг

Марка элемента	Закладные изделия								Общий расход
	Арматура класса А-III			Прокат марки ВСт 3кп2					
	ГОСТ 5781-82			ГОСТ 8509-86		ГОСТ 103-76			
	ф10	ф14	Итого	L70·8	Итого	8·100		Итого	
1ПГ-2АУТ-100Лн-300Ма	2.22	0.2	2.44	1.68	1.68	5.2		5.2	9.32
1ПГ-2АУТ-100Лн-300МБ	1.6	—	1.60			5.2		5.2	6.80
1ПГ-2АУТ-100Лн-300МЭ	0.62	0.2	0.82	1.68	1.68	—		1.68	2.50

1 Покрытие закладных деталей - гор. ц. 50·60.

Обозначение	Марка	Рис.	Масса ед., т
т.п. 902-5-60.88 КЖ.И.13.00.00	1ПГ-2АУТ-100Лн-300Ма	1	2.65
-01	1ПГ-2АУТ-100Лн-300МБ	2	2.65
-02	1ПГ-2АУТ-100Лн-300МЭ	3	2.65

Привязан:

Инв.№

Провер.	Зайцева	
Техник	Исаева	
Рук.гр.	Зайцева	
ГИП	Письман	
Н.контр.	Данилевский	
Нач.отд.	Красавин	

Т.П. 902-5-60.88 - КЖ.И.13.00

Плита (1ПГ-2АУТ-100Лн-300Ма 1ПГ-2АУТ-100Лн-300МБ, 1ПГ-2АУТ-100Лн-300МЭ).

Стадия	Масса	Масштаб
Р	см таблицу	1:50
Лист	Листов 1	

ЦНИИЭП инженерного оборудования г. Москва

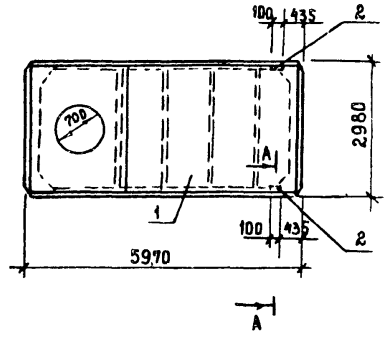

А - А повернуто

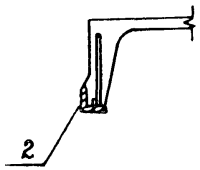

ФОРМАТ	ЗОНА	ПОЗ	ОБОЗНАЧЕНИЕ	НАИМЕНОВАНИЕ	КОЛ.	ПРИМЕЧАНИЕ
				ДОКУМЕНТАЦИЯ		
			1.465.1 - 10/82 Вып. 0; 1	КОМПЛЕКСНЫЕ ЖЕЛЕЗОБЕТОННЫЕ ПЛИТЫ ПОКРЫТИЙ ОДНОЭТАЖНЫХ ПРОМЫШЛЕННЫХ ЗДАНИЙ		
				СБОРОЧНЫЕ ЕДИНИЦЫ		
		1	1.465.1 - 10/82.1 - 07 СБ	ПЛИТА 1ПВ7-3АУТ-100ЛН-300Ма	1	
		2	ГОСТ 22701.5-77	ИЗДЕЛИЕ ЗАКЛАДНОЕ М9	2	

ПОКРЫТИЕ ЗАКЛАДНЫХ ДЕТАЛЕЙ - ГОР. Ц. 50-60.

ВЕДОМОСТЬ РАСХОДА СТАЛИ НА ДОПОЛНИТЕЛЬНЫЕ ЗАКЛАДНЫЕ ИЗДЕЛИЯ, КГ.

МАРКА ЭЛЕМЕНТА	ИЗДЕЛИЯ ЗАКЛАДНЫЕ						ОБЩИЙ РАСХОД
	АРМАТУРА КЛАССА			ПРОКАТ МАРКИ			
	А-III			ВСТ3КП2			
	ГОСТ 5781-82			ГОСТ 8509-86			
	Ф10	Ф14	ИТОГО	L70x8		ИТОГО	
1ПВ7-3АУТ-100ЛН-300МА	0,62	0,2	0.82	1.68		1,68	2.50

ПОКРЫТИЕ ЗАКЛАДНЫХ ДЕТАЛЕЙ - ГОР. Ц. 50-60

ПРОВЕР.	ЗАЙЦЕВА		
ТЕХНИК.	ИСАЕВА		
РУК ГР	ЗАЙЦЕВА		
ГИП	ПИСЬМАН		
Н. КОНТР	ДАНИЛЕВСКИЙ		
НАЧ ОТД	КРАСАВИН		

ПРИВЯЗАН

ИНВ №

Т.П. 902-5-60.88 - КЖИ. 14.00

ПЛИТА ПОКРЫТИЯ (1ПВ7-3АУТ-100ЛН-300М а)

СТАДИЯ	МАССА	МАСШТАБ
Р	3100	1:50

ЛИСТ | ЛИСТОВ 1

ЦНИИЭП ИНЖЕНЕРНОГО ОБОРУДОВАНИЯ г. МОСКВА.

23458-04 20

Рис. 1

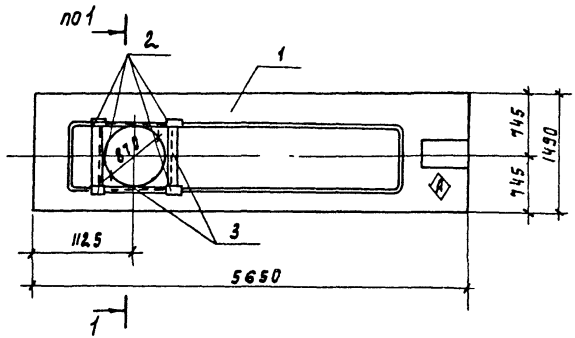

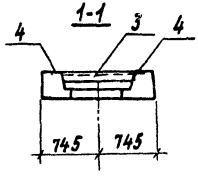

Рис. 2

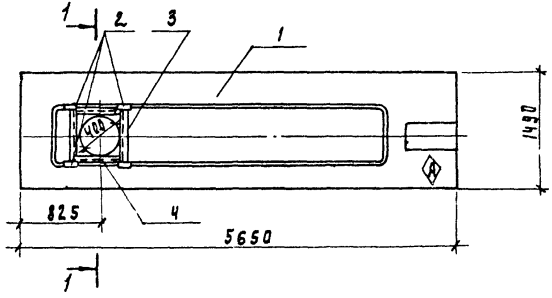

Формат	Зона	Поз	Обозначение	Наименование	Кол на исп. кж.и.20.00		Примеч
					-	01	
				Сборочные единицы			
А4		1	1.041.1-2.6 2.0.00.0	ПРС 56.15-6А IV Т	1	1	
А4		2	3.400-5/76	Изделие закладное МН4-43	4	4	
Б4		3	20. 01	Уголок 110×63×8 ВГОСТ 8510-86 / ВСТ 3 ПС 6 ГОСТ 535-79			
				ℓ=870	4	2	8.6 кг
Б4		4	-01	Уголок 110×63×8 ВГОСТ 8510-86 / ВСТ 3 ПС 6 ГОСТ 535-79			
				ℓ=400	-	2	3.95 кг

Ведомость расхода стали на дополнительные закладные изделия на один элемент, кг

Марка элемента	Изделия закладные					Общий расход
	Арматура класса А-III ГОСТ 5781-82			Прокат марки ВСТ 3 ПС 6 ГОСТ 8509-86		
	ф 8	ф 12	Итого	∠110×63	Итого	
ПРС 56.15.6А IV Т-а	0.8	4.0	4.8	47.6	47.6	52.4
ПРС 56.15 10А IV Т-б	0.8	4.0	4.8	38.3	38.3	43.1

1. Знак А нанести несмываемой краской,
2. Покрытие поверхности закладных деталей: гор. ц. 50-60.

Обозначение	Марка	Рис
Т.П. 902-5-60.88 -КЖ.И.20.00	ПРС 56.15-6А IV Т-а	1
-01	ПРС 56.15 10А IV Т-б	2

Привязан

Инв. №

Провер.	Зайцева	
Техник	Исаева	
Рук пр	Зайцева	
Рил	Письман	
Н контр.	Данилевский	
Нач отд	Красавин	

Т.П. 902-5-60.88 КЖ.И 20 00

Плита перекрытия (ПРС 56.15.6А IV Т-а; ПРС 56.15.10А IV Т-б)

Стадия	Масса	Масштаб
Р	2890	1:50

Лист | Листов 1

ЦНИИЭП инженерного оборудования

23458-04 21

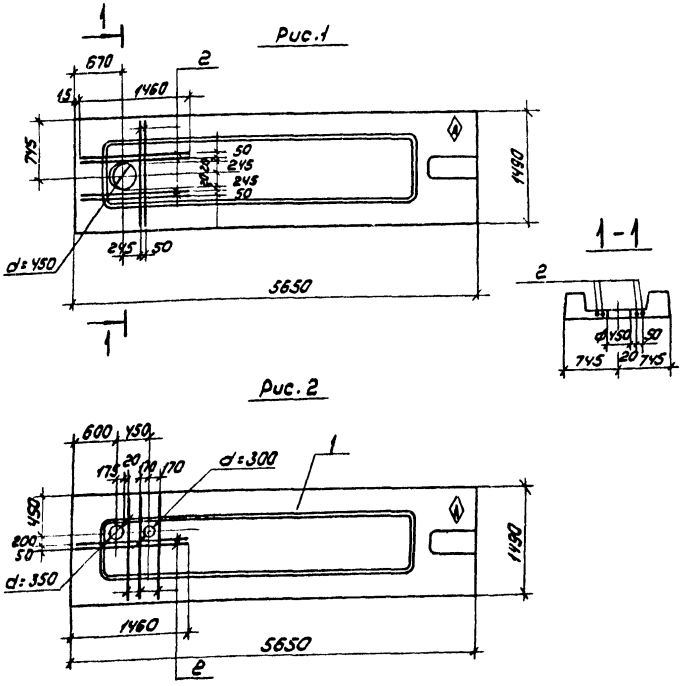

Формат	Зона	Поз.	Обозначение	Наименование	Кол. на исп. КЖИ 21.00 —	01	Примечан
				Сборочные единицы			
		1	1.041.1-2. 62.0.00.0	ПРС 56.15-6А IVT	1	1	
				Детали			
64		2		ф8 А III ГОСТ 5781-82 ℓ=1460	6	5	

Ведомость расхода стали на дополнительные закладные детали на элемент, кг

Марка элемента	Изделия закладные			Всего
	Арматура класса А-III ГОСТ 5781-82			
	ф8			
ПРС 56.15-6А IVT-в	3.5			3.5
ПРС 56.15-6А IVT-д	2.9			2.9

1. Знак ◇А нанести несмываемой краской.
2. Покрытие поверхности закладных деталей гор. ц. 50-60.

Обозначение		Марка	Рис
Т.П. 902-5-60.88	КЖИ 21.00	ПРС 56.15-6А IVT-в	1
	-01	ПРС 56.15-6А IVT-д	2

Привязан

Инв №

Провер	Зайцева	
Ст инж	Ананьева	
Рук гр	Зайцева	
Гип	Письман	
Н контр	Данилевский	
Нач отд	Красавин	

Т.П. 902-5-60.88 КЖИ 21.00

Плита перекрытия (ПРС 56.15-6А IVT-в, ПРС 56.15-6А IVT-д)

Стадия	Масса	Масштаб
Р	2890	1:20

Лист | Листов 1

ЦНИИЭП инженерного оборудования г. Москва

Копировал Коршунова 23458-04 22 формат: А3

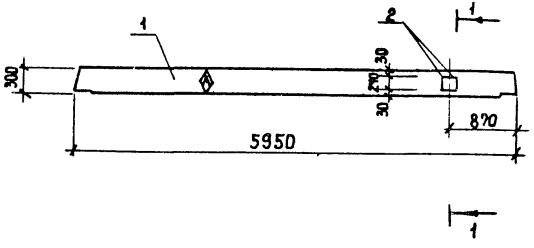

1-1

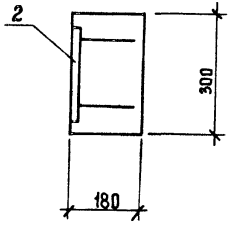

Формат	Зона	Поз	Обозначение	Наименование	Кол	Примечание
				Сборочные единицы		
А3		1	1.020-1/83.3-1 17-01	Р 3.57	1	
А4		2	1.020-1/83.3.3 28	Изделие закладное МН-33	2	

Ведомость расхода стали на дополнительные закладные изделия на элемент, кг.

Марка элемента	Изделия закладные					Всего
	Арматура класса		Прокат марки			
	А-III		Вст3 кп 2			
	ГОСТ 5781-82		ГОСТ 103-76			
	Ф12	Итого	-10х150		Итого	
Р 3.57-0	1.76	1.76	3.06		3.06	4.82

1. Покрытие поверхности закладных деталей гор. ц. 50-60.
2. Знак А нанести несмываемой краской.

Привязан			
Инв. N			
Провер.	Зайцева		
Техник	Исаева		
Рук.гр.	Зайцева		
ГИП	Письман		
Н.контр.	Данилевский		
Нач.отд.	Красавин		

т.п. 902-5-60.88 Кн.н. 22 00 06

Ригель (Р3.57-0)

Стадия	Масса	Масштаб
Р	770	
Лист	Листов 1	

ЦНИИЭП инженерного оборудования г. Москва

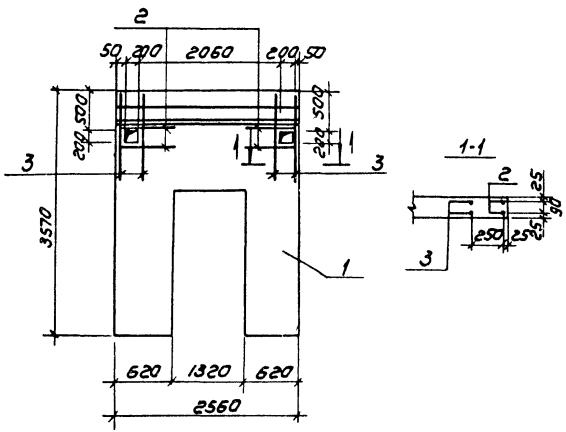

Формат	Зона	Поз.	Обозначение	Наименование	Кол	Примечание
				Сборочные единицы		
		1	1.020-1/83.4-1 30СБ	Диафрагма жесткости 1ДП 26.36	1	
				Детали		
Б4		2		ф8 А III ГОСТ 5781-82 ℓ=1420	8	0.56 кг
Б4		3		ф8 А III ГОСТ 5781-82 ℓ=1200	4	0.47 кг

ВЕДОМОСТЬ РАСХОДА СТАЛИ НА ДОПОЛНИТЕЛЬНЫЕ ЗАКЛАДНЫЕ ДЕТАЛИ, КГ

Марка элемента	Изделия закладные				
	Арматура класса А-III ГОСТ 5781-82				Всего
	ф8			Итого	
1ДП 26.36-а	6.4			6.4	6.4

Привязан	Пров	Зайцева		ТП 902-5-60 88	КЖИ 23.00
	Ст. инж	Ананьева		Диафрагма жесткости (1ДП 26.36-а)	Стадия: Р; Масса: 2630; Масштаб: 1:50
	Рук гр.	Зайцева			Лист; Листов
	Гип	Письман			ЦНИИЭП инженерного оборудования г. Москва
Инв №	Н контр	Данилевский			
	Нач отд	Красавин			

23458-04 24 Копировал Коршунова Формат: А3

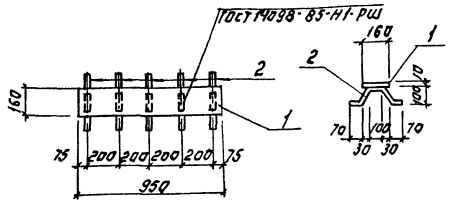

Формат	Зона	Поз.	Обозначение	Наименование	Кол.	Примеч.
				Детали		
Б4		1	Т.П. 902-5-60.88-КЖИ.100.01	Полоса $\frac{\text{а-ширина полосы-16}}{\text{ВСт3кп2-1 ГОСТ 535-79}}$ -950	1	12.0 кг
Б1		2	02	Фбл $\frac{\text{М}}{\text{ГОСТ 5781-82 с-450}}$	5	0.2 кг

1. Сварку производить электродами типа Э-42 по ГОСТ 9467-75.
2. Закладную деталь окрасить масляной краской (ГОСТ 8292-85) за 2 раза по грунтовке ГФ-021 (ГОСТ 25129-82)

Привязан:

Инв. №

Т.П. 902-5-60.88		Кж.И 100.00.	
Изделие закладное МН1	Стадия	Масса	Масштаб
	Р	13.0	1:2
	Лист	Листов:	
	ЦНИИЭП инженерного оборудования г. Москва		

Проверил Зайцева
Техник Исаева
Рук. гр. Зайцева
Гип Письмак
Н. контр. Даниловский
Нач. отд. Красавин

Формат А4

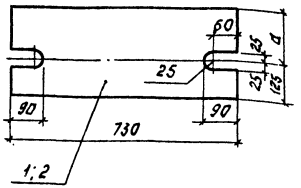

Покрытие гар. ц.50-60

Обозначение	Марка	Размеры а	Масса ед. кг
Т.П.902-5-60.88 Кж.И.110.00	МС1	125	28.6
— 01	МС2	205	37.8

Привязан:

Инв. №

Т.П. 902-5-60.88		Кж.И. 110.00	
Элемент соединительный (МС1; МС2)	Стадия	Масса	Масштаб
	Р	см. табл.	1:10
	Лист	Листов	
Лист Б-20 ГОСТ 19903-74 ВСт3кп2-1 ГОСТ 14637-79	ЦНИИЭП инженерного оборудования г. Москва		

Провер. Зайцева
Техник Исаева
Рук. гр. Зайцева
ГИП Письмак
Н. контр. Даниловский
Нач. отд. Красавин

Инв. № подл. | Подпись и дата | Взам. инв. №

23458-04 25 Копировал: Логинова Формат А4

Развертка

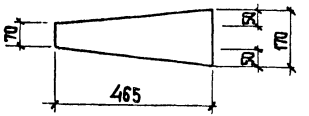

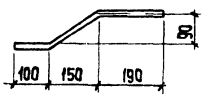

Покрытие - гор. Ц.50-60.

Привязан

Инв. №

Провер.	Зайцева		
Техник	Исаева		
Рук. гр.	Зайцева		
ГИП	Письман		
Н. контр.	Данилевский		
Нач. отд.	Красавин		

Т.П. 902-5-60.88 КЖ.Ц.120.00

Элемент соединительный МС3

Стадия	Масса	Масштаб
Р	4,4	1:10

Лист | Листов 1

Лист Б-20 ГОСТ 19903-74
ВСт3кп2-1 ГОСТ 14637-79

ЦНИИЭП инженерного оборудования г. Москва

ГОСТ 14098-85-К1-КТ

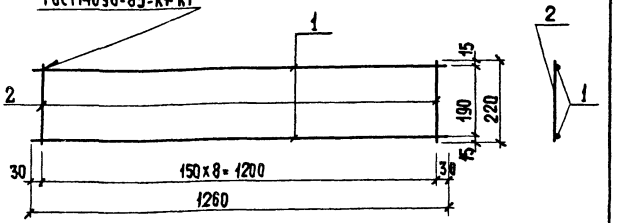

Формат	Зона	Поз.	Обозначение	Наименование	Кол.	Примечание
				Детали		
Б4		1	Т.П. 902-5-60.88 КЖ.Ц.130.01	ф12AIII ГОСТ 5781-82, ℓ=1260	2	1,12 кг
Б4		2	02	ф6AI ГОСТ 5781-82, ℓ=220	9	0,05 кг

Привязан

Инв. №

Инв. № подл. | Подпись и дата | Взам. инв. №

Провер.	Зайцева		
Техник	Исаева		
Рук. гр.	Зайцева		
ГИП	Письман		
Н. контр.	Данилевский		
Нач. отд.	Красавин		

Т.П. 902-5-60.88 КЖ.Ц.130.00

Каркас Кр1

Стадия	Масса	Масштаб
Р	2,70	1:10

Лист | Листов 1

ЦНИИЭП инженерного оборудования г. Москва

23458-04 26 копировал: Хюппенен

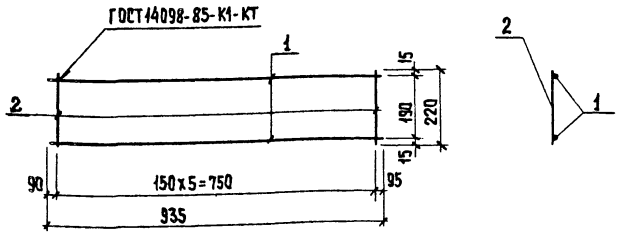

Формат	Зона	Поз.	Обозначение	Наименование	Кол.	Примечание
				Детали		
Б4		1	Т.П.902-5-60.88 КЖ.Ц.140.01	ф12AIII ГОСТ5781-82; ℓ=935	2	0,83кг
Б4		2	-02	ф6AI ГОСТ5781-82; ℓ=220	6	0,05кг

Привязан

Инв. №

Провер.	Зайцева		
Техник	Исаева		
Рук.гр.	Зайцева		
ГИП	Письман		
Н.контр.	Данилевский		
Нач.отд.	Красавин		

Т.П. 902-5-60.88 -КЖЦ.140.00

Каркас Кр2

Стадия	Масса	Масштаб
Р	1,96	1:10

Лист | Листов 1

ЦНИИЭП Инженерного оборудования г. Москва

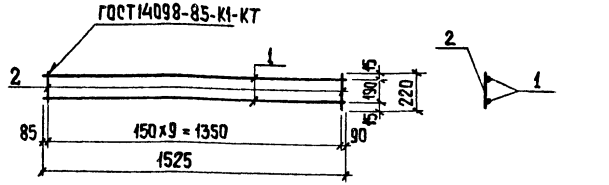

Формат	Зона	Поз.	Обозначение	Наименование	Кол.	Примечание
				Детали		
Б4		1	Т.П.902-5-60.88 КЖ.Ц.150.00	ф16AIII ГОСТ5781-82; ℓ=1525	2	2,42кг
Б4		2		ф6AI ГОСТ5781-82; ℓ=220	10	0,05кг

Привязан

Инв. №

Взам. инв. № | Подпись и дата

Провер.	Зайцева		
Техник	Исаева		
Рук.гр.	Зайцева		
ГИП	Письман		
Н.контр.	Данилевский		
Нач.отд.	Красавин		

Т.П. 902-5-60.88 -КЖЦ.150.00

Каркас КР3

Стадия	Масса	Масштаб
Р	5,34	1:20

Лист | Листов 1

ЦНИИЭП Инженерного оборудования г. Москва

Копировал: Хлопенен

Рис. 1

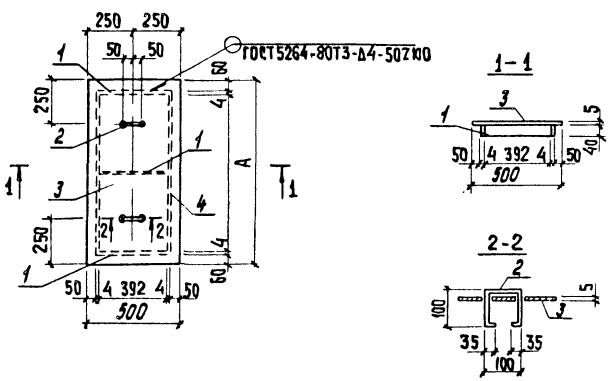

Формат	Зона	Поз.	Обозначение	Наименование	Кол.	Примечан.
				Детали		
Б4		1		Полоса $\frac{Б2\text{-}4\times40\ ГОСТ103\text{-}76}{ВСт3кп2\text{-}I\ ГОСТ535\text{-}79}$ ℓ=400	3	0,5 кг
Б4		2		ф10АI ГОСТ 5781-82 ℓ=370	2	0,23 кг
				Переменные данные для исполнений		
				КЖ.И. 160.00		
Б4		3		Лист РОМБ К-4,0×500×1000 ГОСТ8568-77* Б Ст 3 кп2	0,5 м²	21,8 кг
Б4		4		Полоса $\frac{Б2\text{-}4\times40\ ГОСТ103\text{-}76}{ВСт3кп2\text{-}I\ ГОСТ535\text{-}79}$ ℓ=880	2	1,11 кг
				КЖ.И. 160.00-01		
Б4		3		Лист РОМБ К-4,0×500×900 ГОСТ 8568-77* Б Ст 3 кп2	0,45 м²	15,35 кг
Б4		4		Полоса $\frac{Б\text{-}2\text{-}4\times40\ ГОСТ103\text{-}76}{ВСт3кп2\text{-}I\ ГОСТ535\text{-}79}$ ℓ=780	2	0,98 кг
				КЖ.И. 160.00-02		
Б4		3		Лист РОМБ К-4,0×500×800 ГОСТ8568-77* Б Ст 3 кп2	0,4 м²	13,64 кг
Б4		4		Полоса $\frac{Б\text{-}2\text{-}4\times40\ ГОСТ103\text{-}76}{ВСт3кп2\text{-}I\ ГОСТ535\text{-}79}$ ℓ=680	2	0,86 кг

Изделие окрасить масляной краской (ГОСТ 8292-85) за 2 раза по грунтовке ГФ-021 (ГОСТ 25129-82).

Обозначение	Марка	Размеры А	Масса ед., кг
Т.П. 902-5-60.88 КЖ.И. 160.00	Щ 1	1000	25,78
-01	Щ 2	900	19,27
-02	Щ 3	800	17,32

Т.П. 902-5-60.88 -КЖ.И. 160.00

Щит металлический (Щ1; Щ2; Щ3)

Стадия	Масса	Масштаб
Р	см. табл.	1:20

Лист | Листов 1

ЦНИИЭП Инженерного оборудования г. Москва

Провер.	Зайцева	
Техник	Исаева	
Рук.гр.	Зайцева	
ГИП	Письман	
Н.контр.	Данилевский	
Нач.отд.	Красавин	

Привязан

Инв. №

23458 04 28 Копировал: Хюппенен

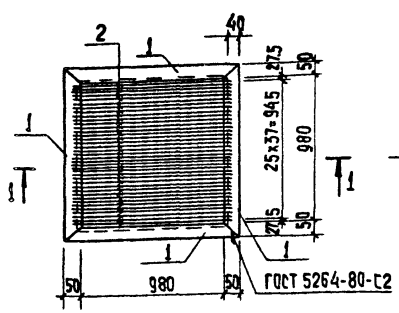

Разрез 1-1

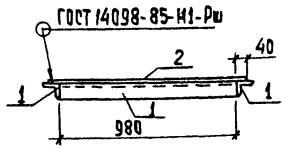

Формат	Зона	Поз.	Обозначение	Наименование	Кол.	Примеч.
				Детали		
Б4		1	Т.П. 902-5-60.88-КЖ.Ц.170.01	Уголок 50х50х6-В ГОСТ 8509-86 / Ст3кп2-1 ГОСТ 535-79 ℓ=1080	4	4.1 кг
Б4		2	02	ф12АI ГОСТ 5781-82 ℓ=1060	38	0,9 кг

Металлическое изделие окрасить масляной краской (ГОСТ 8292-85) за 2 раза по грунтовке ГФ-021 (ГОСТ 25129-82).

Привязан

Инв. №

Т.П. 902-5-60.88		- КЖ.Ц.170.00	
Решетка Р1	Стадия: Р	Масса: 50,6	Масштаб: 1:20
	Лист	Листов 1	
ЦНИИЭП Инженерного оборудования г. Москва			

Провер.	Зайцева	
Техник	Исаева	
Рук.гр.	Зайцева	
ГИП	Письман	
Н.контр.	Данилевский	
Нач.отд.	Красавин	

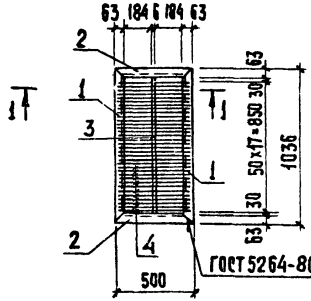

Разрез 1-1

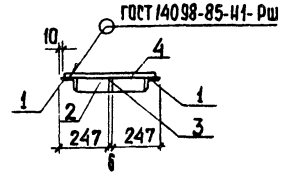

Формат	Зона	Поз	Обозначение	Наименование	Кол.	Примеч.
				Детали		
Б4		1	Т.П. 902-5-60.88-КЖ.Ц.180.01	Уголок 63х63х5-В ГОСТ 8509-86 / Ст3кп2-1 ГОСТ 535-79 ℓ=1036	2	4,97 кг
Б4		2	02	Уголок 63х63х5-В ГОСТ 8509-86 / Ст3кп2-1 ГОСТ 535-79 ℓ=500	2	2,4 кг
Б4		3	03	Полоса 6-2 6х60 ГОСТ 103-76 / Ст3кп2-1 ГОСТ 535-79 ℓ=910	1	2,57 кг
Б4		4	04	ф16АI ГОСТ 5781-82 ℓ=480	18	0,76 кг

Металлические конструкции окрасить масляной краской (ГОСТ 8292-85) за 2 раза по грунтовке ГФ-021 (ГОСТ 25129-82).

Привязан

Инв. №

Т.П. 902-5-60.88		КЖ.Ц.180.00	
Металлический щит Щ4	Стадия: Р	Масса: 31,0	Масштаб: 1:25
	Лист	Листов 1	
ЦНИИЭП Инженерного оборудования г. Москва			

Провер.	Зайцева	
Техник	Исаева	
Рук.гр.	Зайцева	
ГИП	Письман	
Н.контр.	Данилевский	
Нач.отд.	Красавин	

Инв.№ подл. | Подпись и дата | Взам. инв.№

Копировал: Хюппенен

Рис.1

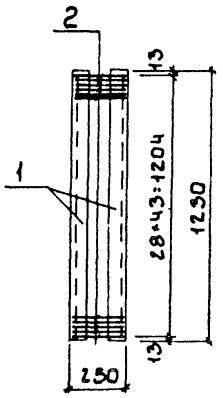

Рис.2

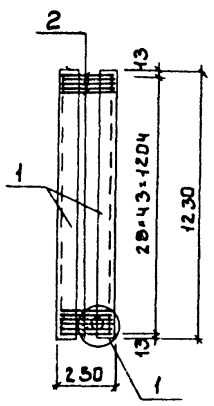

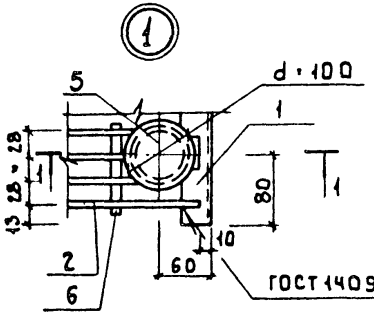

Сечение 1-1

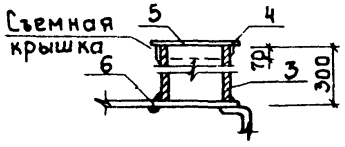

Формат	Зона	Поз.	Обозначение	Наименование	Кол.	Примечание
				Детали		
Б4		1		Швеллер 12 ГОСТ 8240-72 / Ст3кп2-1 ГОСТ 535-79		
				ℓ = 1230	2	12.8 кг
Б4		2		⌀8 А III ГОСТ 5781-82, ℓ = 240	44	0.1 кг
				Переменные данные для исполнений		
				КЖИ.190.00		
				отсутствуют		
				КЖИ.190.00-01		
				Детали		
Б4		3	200.01	Труба 70·3 ГОСТ 8732-78 / Ст3кп2 ГОСТ 8731-74		
				ℓ = 300	1	2.8 кг
Б4		4	200.02	Полоса Б-2,5×70 ГОСТ 103-76 / Ст3кп2-1 ГОСТ 535-79		
				ℓ = 260	1	0.07 кг
Б4		5	200.03	Полоса Б-2,5×100 ГОСТ 103-76 / Ст3кп2-1 ГОСТ 535-79		
				ℓ = 100	1	0.04 кг
Б4		6	200.04	⌀8 А III ГОСТ 5781-82 ℓ = 90	1	0.03 кг

Покрытие: металлоконструкции покрыть эмалью ВЛ-515 (ТУ 6310-1052-75) за 2 раза по грунтовке ВЛ-02 (ГОСТ 12707-77).

Обозначение	Марка	Рис.	Масса
Т.П.902-5-60.88-КЖИ.190.00	Р2	1	30.0
-01	Р3	2	32.94

Привязан.

Инв.№

Провер.	Зайцева	
Техник	Исаева	
Рук.гр.	Зайцева	
ГИП	Письман	
Н.контр.	Данилевский	
Нач.отд.	Красовин	

Т.П. 902-5-60.88 КЖИ.190.00

Решетка металлическая (Р2; Р3)

Стадия	Масса	Масштаб
Р	см. табл.	1:20
Лист	Листов 1	

ЦНИИЭП инженерного оборудования г. Москва

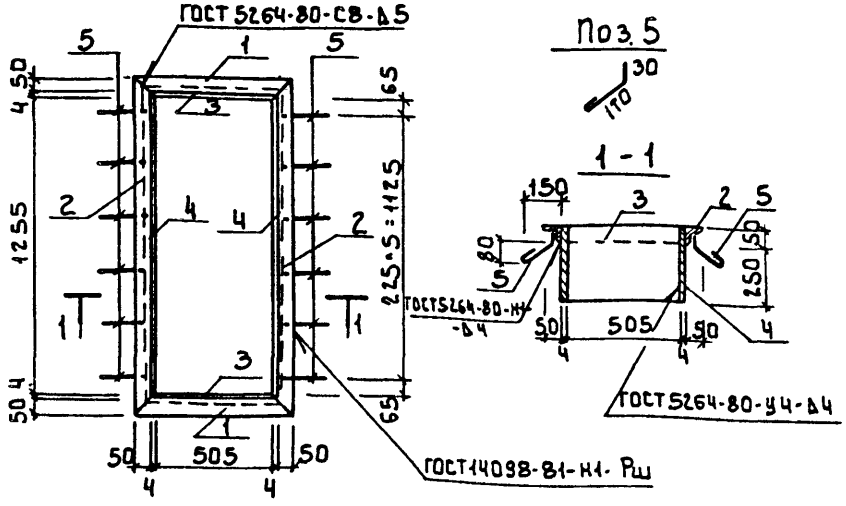

Формат	Зона	Поз	Наименование	Обозначение	Кол.	Примеч.
				Детали		
Б4		1	т.п. 902-5-60.88 -КЖ.И.200.01	Уголок 50×50×5-В ГОСТ 8509-86 / ВСт3кп2-1 ГОСТ 535-79 ℓ=615	2	2.3 кг
Б4		2	02	Уголок 50×50×5-В ГОСТ 8509-86 / ВСт3кп2-1 ГОСТ 535-79 ℓ=1365	2	5.1 кг
Б4		3	03	Лист Б-2 4×300 ГОСТ 19903-74 / ВСт3кп2 ГОСТ 14637-79 ℓ=505	2	4.8 кг
Б4		4	04	Лист Б-2 4×300 ГОСТ 19903-74 / ВСт3кп2 ГОСТ 14637-79 ℓ=1255	2	11.9 кг
Б4		5	05	ф6 А I ГОСТ 5781-82 ℓ=250	12	0.05 кг

Изделие окрасить масляной краской (ГОСТ 8292-85) за 2 раза по грунтовке ГФ-021 (ГОСТ 25129-82).

Привязан:

Инв.№

Провер.	Зайцева		
Ст.инж.	Ананьева		
Рук.гр.	Зайцева		
Н.контр.	Донилевский		
Нач.отд	Красавин		

т.п. 902-5-60.88 -КЖ.И.200.00

Рамка металлическая Рм1

Стадия	Масса	Масштаб
Р	48.8	1:10
Лист	Листов 1	

ЦНИИЭП инженерного оборудования г. Москва

gost.e-ecolog.ru

Формат А4

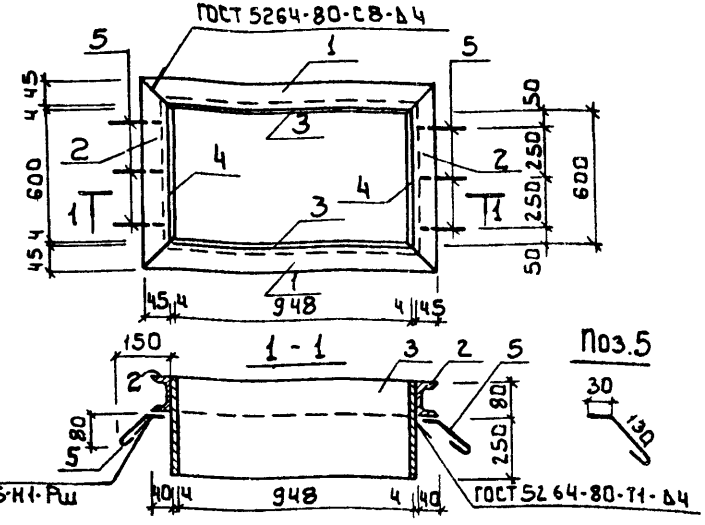

Формат	Зона	Поз	Наименование	Обозначение	Кол.	Примеч.
				Детали		
Б4		1	т.п. 902-5-60.88 -КЖ.И.210.01	Швеллер 10 ГОСТ 8240-72 / Ст3 ГОСТ 535-79 ℓ=1048	2	9.00 кг
Б4		2	02	Швеллер 10 ГОСТ 8240-72 / Ст3 ГОСТ 535-79 ℓ=698	2	5.99 кг
Б4		3	03	Лист Б-2 4×210 ГОСТ 19903-74 / ВСт3кп2 ГОСТ 14637-79 ℓ=956	2	6.33 кг
Б4		4	04	Лист Б-2 4×210 ГОСТ 19903-74 / ВСт3кп2 ГОСТ 14637-79 ℓ=608	2	4.01 кг
Б4		5	05	ф6 А I ГОСТ 5781-82 ℓ=240	6	0.05 кг

Изделие окрасить масляной краской (ГОСТ 8292-85) за 2 раза по грунтовке ГФ-021 (ГОСТ 25129-82).

Привязан:

Инв.№

Взам.инв. | Подпись и дата | Инв.№ подл.

Провер.	Ананьева		
Техник	Исаева		
ГИП	Письман		
Н.контр	Донилевский		
Нач.отд	Красавин		

т.п. 902-5-60.88 КЖ.И.210.00

Рамка металлическая Рм2

Стадия	Масса	Масштаб
Р	51.0	1:10
Лист	Листов 1	

ЦНИИЭП инженерного оборудования г. Москва

23458-04 (31)

Копировал Бобров

Формат А4