ТИПОВОЙ ПРОЕКТ

902-5-17.86

РЕЗЕРВУАР

МЕТАНТЕНКОВ ОБЪЕМОМ 5000 КУБ.М

Альбом V

gost.e-ecolog.ru

ЦЕНТРАЛЬНЫЙ ИНСТИТУТ ТИПОВОГО ПРОЕКТИРОВАНИЯ
ГОССТРОЯ СССР

Москва. А-443. Смольная ул., 22

Сдано в печать IV 1987 года

Заказ № 6331 Тираж 150 экз

ТИПОВОЙ ПРОЕКТ
902-5-17.86

РЕЗЕРВУАР
МЕТАНТЕНКОВ ОБЪЕМОМ 5000 куб.м

СОСТАВ ПРОЕКТА:

Альбом I	Технологические, архитектурные, теплотехнические решения. Конструкции железобетонные. Электротехнические решения и технологический контроль.
Альбом II	Строительные изделия.
Альбом III	Конструкции металлические.
Альбом IV	Проект производства работ на монтаж металлоконструкций. /основные положения/
Альбом V	Проект производства работ. Приспособления для монтажа металлоконструкций. /основные положения/
Альбом VI	Спецификации оборудования.
Альбом VII	Ведомости потребности в материалах.
Альбом VIII	Сметы.

АЛЬБОМ V

Разработан институтом
Гипронефтеспецмонтаж

Главный инженер института И.С.Гольденберг

Главный инженер проекта Б.А.Мелешин

Утвержден МЖКХ РСФСР
приказ № 111 от 4 марта 1986 г.
Введен в действие институтом
„Гипрокоммунводоканал"
приказ №40 от 12 марта 1986 г.

Привязан:

Содержание

Обозначение	Наименование	Стр.
1281.П1.00.00СБ	Эстакада. Сборочный чертеж	5
1281.П1.00.00	Эстакада. 2 листа	6
1281.П1.00.01	Стойка	6
1281.П7.00.00СБ	Стойка монтажная. Сборочный чертеж	7,8,9
	3 листа	
1281.П7.00.00	Стойка монтажная (4 листа)	10
1281.П2.00.16	Ловитель	11
1281.П2.00.07	Столик опорный	11
1281.П2.00.30	Ось	11
1281.П2.00.27	Ось	11
1281.П2.00.28	Крышка	12
1281.П2.00.29	Кольцо опорное	12
1281.П2.00.31	Крышка	12
1281.П22.00.00	Траверса для подъема элементов галереи (лист2)	12
1281.П22.00.00СБ	Траверса для подъема элементов галереи	
	Сборочный чертеж	13
1281.П22.00.08	Косынка	14
1281.П22.00.09	Косынка	14
1281.П22.00.10	Косынка	14
1281.П22.00.00	Траверса для подъема элементов галереи	14
1281.П20.00.00СБ	Траверса для монтажа щитов покрытия	
	Q= 3,5т. Сборочный чертеж	15
1281.П20.00.01	Скоба	
1281.П20.00.00	Траверса для монтажа щитов покрытия	
	Q= 3,5т	15
П832.01.00.00СБ	Устройство для раскатки рулонов.	
	Сборочный чертеж	16
П832.01.02.00	Щека тяговая	17
П832.01.00.02	Штыре	17
П832.01.02.01	Ступица	17
П832.01.00.00	Устройство для раскатки рулонов	17
П832.01.01.00СБ	Крестовина. Сборочный чертеж	18
П832.01.02.02	Ребро	19
П832.01.01.00	Крестовина	19
П832.01.01.05	Ось	19
П832.01.02.00СБ	Щека тяговая	20
П832.01.02.03	Накладка	20
П821.12.00.05	Кронштейн	21
П821.12.00.07	Пластина	21
П821.12.00.00СБ	Устройство затворное. Сборочный чертеж	21
П821.12.00.00	Устройство затворное. 2 листа	22
ПП9.01.00.00СБ	Настил деревянный. Сборочный чертеж	22
ПП9.01.00.00	Настил деревянный	22
ПП9.04.00.00СБ	Кронштейн. Сборочный чертеж	23
ПП9.04.00.00	Кронштейн. 2 листа	23
ПП9.05.01.00СБ	Скоба. Сборочный чертеж	24
ПП9.05.01.00	Скоба	24
ПП9.05.00.00	Сборочное приспособление	24
ПП9.05.00.00СБ	Сборочное приспособление. Сборочный чертеж	24
ПП9.05.00.01	Шайба	25
ПП9.05.00.02	Клин	25
ПП9.05.01.01	Ребро	25
ПП9.05.01.02	Пластина	25
П88.05.00.00СБ	Упор клиновой. Сборочный чертеж	26
П88.05.00.04	Диафрагма	27
П88.05.00.01	Ось	27

Обозначение	Наименование	Стр.
П88.05.00.00	Упор клиновой. 2 листа	27
П88.05.00.07	Ручка	28
П88.05.00.09	Уголок	28
П88.05.00.10	Уголок	28
П88.05.00.08	Уголок	28
П88.05.00.01	Уголок	29
П87.51.00.00	Карман для кронштейна	29
ПП9.06.00.00СБ	Балка для сборки горизонтального	
	стыка. Сборочный чертеж	29
ПП9.06.00.00	Балка для сборки горизонтального	
	стыка	29
П85К.02.00.01	Скоба	30
П85К.02.00.00	Шарнир для подъема рупора массой	
	30-45т кронат.	30
П85К.02.00.00СБ	Шарнир для подъема рупора массой 30-45т	
	кронат. Сборочный чертеж	30
П85К.02.01.02	Ребро	31
П85К.02.01.03	Стойка	31
П85К.02.01.01	Стойка	31
П85К.02.02.00	Основание	31
П85К.02.01.00	Опора	32
П85К.02.02.00СБ	Основание. Сборочный чертеж	32
П85К.02.01.00СБ	Опора. Сборочный чертеж	33
ПВ9.20.00.00СБ	Лестница. Сборочный чертеж	34
ПВ9.20.00.00	Лестница. 2 листа.	34
ПВ9.20.00.00	Лестница. 4 листа	35
ПВ12.01.00.01	Серьга	36
ПВ12.01.00.00СБ	Отвес. Сборочный чертеж	36
ПВ12.01.00.00	Отвес	36
ПВ12.01.00.02	Груз.	36
ПВ12.02.00.00	Поддон	37
ПВ8.04.00.00	Кронштейн для расчалок	37
ПВ8.04.00.00СБ	Кронштейн для расчалок.	
	Сборочный чертеж	37
ПВ8.04.00.01	Пластина	37
ПВ3.02.00.00СБ	Скоба для развертывания рулона.	
	Сборочный чертеж	38
ПВ3.02.00.00	Скоба для развертывания рулона	38
ПВ3.02.00.01	Палец	38
ПВ3.02.02.00СБ	Корпус. Сборочный чертеж	39
ПВ3.02.02.00	Корпус	39
ПВ3.02.02.02	Щека	39
ПВ3.02.01.01	Втулка	40
ПВ3.02.01.02	Кольцо	40
ПВ3.02.01.00СБ	Втулка. Сборочный чертеж	40
ПВ3.02.01.00	Втулка	40
П87.11.00.00	Клин	41
П87.11.00.01	Уголок.	41
П87.11.00.00СБ	Клин. Сборочный чертеж	41
П85.52.00.03	Щека.	42
П85.52.00.00	Скоба для навешивания блока	42
П85.52.00.00СБ	Скоба для навешивания блока	
	Сборочный чертеж	42
П863.07.00.00СБ	Приспособление для затыкания вер-	
	тикального монтажного стыка. Сбо-	
	рочный чертеж	43

V=5000

Продолжение табл.

Обозначение	Наименование	Стр.
ПВ63.07.04.00СБ	Площадка. Сборочный чертеж	14
ПВ63.07.04.00	Площадка. 2 листа	44
ПВ63.07.02.00СБ	Балка. Сборочный чертеж	45
ПВ63.07.01.00СБ	Кронштейн. Сборочный чертеж	46
ПВ63.07.01.01	Косынка	46
ПВ63.07.00.02	Винт	46
ПВ63.07.01.00	Кронштейн	46
ПВ63.07.02.01	Кронштейн	47
ПВ63.07.02.03	Пластина	47
ПВ63.07.02.06	Гайка	47
ПВ63.07.02.02	Ловитель	47
ПВ63.07.00.00	Приспособление для замыкания вертикального монтажного стыка 2 листа	48
ПВ63.07.02.00	Балка. 2 листа	48
ПВ63.07.03.00СБ	Лестница. Сборочный чертеж	49
ПВ63.07.03.00	Лестница	49
ПВ63.07.02.07	Скоба	49
ПВ4.05.00.03	Гайка	50
ПВ4.05.01.01	Уголок	50
ПВ4.05.01.02	Ребро	50
ПВ4.05.00.00СБ	Стяжное приспособление. Сборочный чертеж	50
ПВ4.05.01.00	Кронштейн	51
ПВ4.05.00.02	Сухарь	51
ПВ4.05.00.00	Стяжное приспособление	51
ПВ4.05.01.00СБ	Кронштейн. Сборочный чертеж	51
ПВ5А.3-0-0СБ	Скоба для установки навесной лестницы. Сборочный чертеж	52
ПВ5А.3-0-2	Пластина	52
ПВ4.05.00.04	Болт	52
ПВ5А-3-0-0	Скоба для установки навесной лестницы	52
ПВ7.20.00.00СБ	Стойка для сборки и сварки вертикального монтажного стыка стенки. Сборочный чертеж	53
ПВ7.20.00.00	Стойка для сборки и сварки вертикального монтажного стыка. 3 листа	54
ПВ7.20.01.00	Площадка	54
ПВ7.20.00.04	Державка	55
ПВ7.20.00.03	Захват	55
ПВ7.20.00.01	Захват	55
ПВ7.20.00.05	Основание	55
ПВ7.20.01.00СБ	Площадка. Сборочный чертеж	56
ПВ6.06.00.00СБ	Устройство для формообразования. Сборочный чертеж. 2 листа	57,58
ПВ6.06.00.05	Винт	59
ПВ6.06.00.00	Устройство для формообразования 3 листа	59
ПВ6.06.01.00СБ	Шаблон гибочный. Сборочный чертеж	60
ПВ6.06.01.00	Шаблон гибочный	60
ПВ6.06.01.06	Пластина	60
ПВ6.06.01.01	Балка профилирующая	61
ПВ6.06.01.07	Ребро	61
ПВ6.06.01.03	Стойка	61
ПВ6.06.00.06	Балка	62
ПВ6.06.00.12	Кронштейн	62
ПВ6.06.01.02	Пята	62
ПВ6.06.01.04	Стойка	62
ПВ6.06.02.00СБ	Прижим. Сборочный чертеж	63
ПВ6.06.02.01	Гайка	63
ПВ6.06.02.00	Прижим	63
ПВ6.06.01.08	Накладка	64
ПВ6.06.02.03	Накладка	64
ПВ6.06.00.01	Захват	64
ПВ6.06.02.02	Накладка	64
ПВ6.06.02.05	Швеллер	65
ПВ6.06.02.06	Швеллер	65
ПВ6.06.02.04	Швеллер	65
ПВ6.06.02.10	Подкладка	65
ПВ6.06.02.09	Швеллер	66
ПВ6.06.02.08	Швеллер	66
ПВ6.06.02.07	Швеллер	66
ПВ6.06.02.00	Прижим	66
ПВ6.08.03.00СБ	Площадка. Сборочный чертеж	67
ПВ6.06.03.00	Площадка	67
ПВ6.06.00.02	Ребро	67
ПВ6.06.03.01	Уголок	68
ПБ6.06.03.03	Уголок	68
ПВ6.06.03.02	Уголок	68
ПВ6.06.03.04	Уголок	68
ПВ6.06.04.00СБ	Лестница. Сборочный чертеж	69
ПВ6.06.04.00	Лестница. 2 листа	69
ПВ10.05.00.00СБ	Строп 4-х ветвевой. Q=5т. Сборочный чертеж	70
ПВ10.05.00.00	Строп 4х ветвевой	70
ПВ10.04.00.00СБ	Строп 3х ветвевой. Q=3т. Сборочный чертеж	70
ПВ10.04.00.00	Строп 3х ветвевой.	70
ПВ5.13.00.00СБ	Приспособление строповочное. Сборочный чертеж	71
ПВ5.13.00.01	Скоба	71
ПВ5.13.00.00	Приспособление строповочное	71
ПВ5.13.00.02	Пластина	71
ПВ51.04.00.00СБ	Строп для подъема листов Сборочный чертеж	72
ПВ51.04.01.01	Втулка	72
ПВ51.04.01.02	Захват	72
ПВ51.04.00.00	Строп для подъема листов	72
ПВ51.04.01.03	Косынка	73
ПВ51.04.01.00СБ	Захват. Сборочный чертеж	73
ПВ51.04.01.00	Захват.	73
ПВ5К.12.00.00СБ	Захват для подъема рулонов массой 30÷45т краном Сборочный чертеж	74
ПВ5К.12.02.00СБ	Упор. Сборочный чертеж	74
ПВ5К.12.01.00СБ	Корпус. Сборочный чертеж	75
ПВ5К.12.00.02	Подпятник	76

Обозначение	Наименование	Стр.
ПВ5К.12.00.03	Кольцо запорное	76
ПВ5К.12.00.01	Винт	76
ПВ5К.12.00.00	Захват для подъема рулонов мас-	
	сой 30÷45 т краном.	77
ПВ5К.12.01.00	Корпус. 2 листа	77
ПВ5К.12.02.00	Упор	77
ПВ5К.12.01.11	Фланец	78
ПВ5К.12.01.09	Ребро	78
ПВ5К.12.01.01	Щека	78
ПВ5К.12.01.07	Пластина	78

Обозначение	Наименование	Стр.
ПВ5К.12.01.03	Гайка	79
ПВ5К.12.01.12	Ребро	79
ПВ5К.12.01.06	Стенка	79
ПВ5К.12.01.05	Накладка	79
ПВ5.49.00.00	Звено строповочное	80
ПВ5.49.00.00СБ	Звено строповочное. Сборочный	
	чертеж	80
ПВ5.49.00.02	Ухо	80
ПВ5.49.00.01	Пластина	80

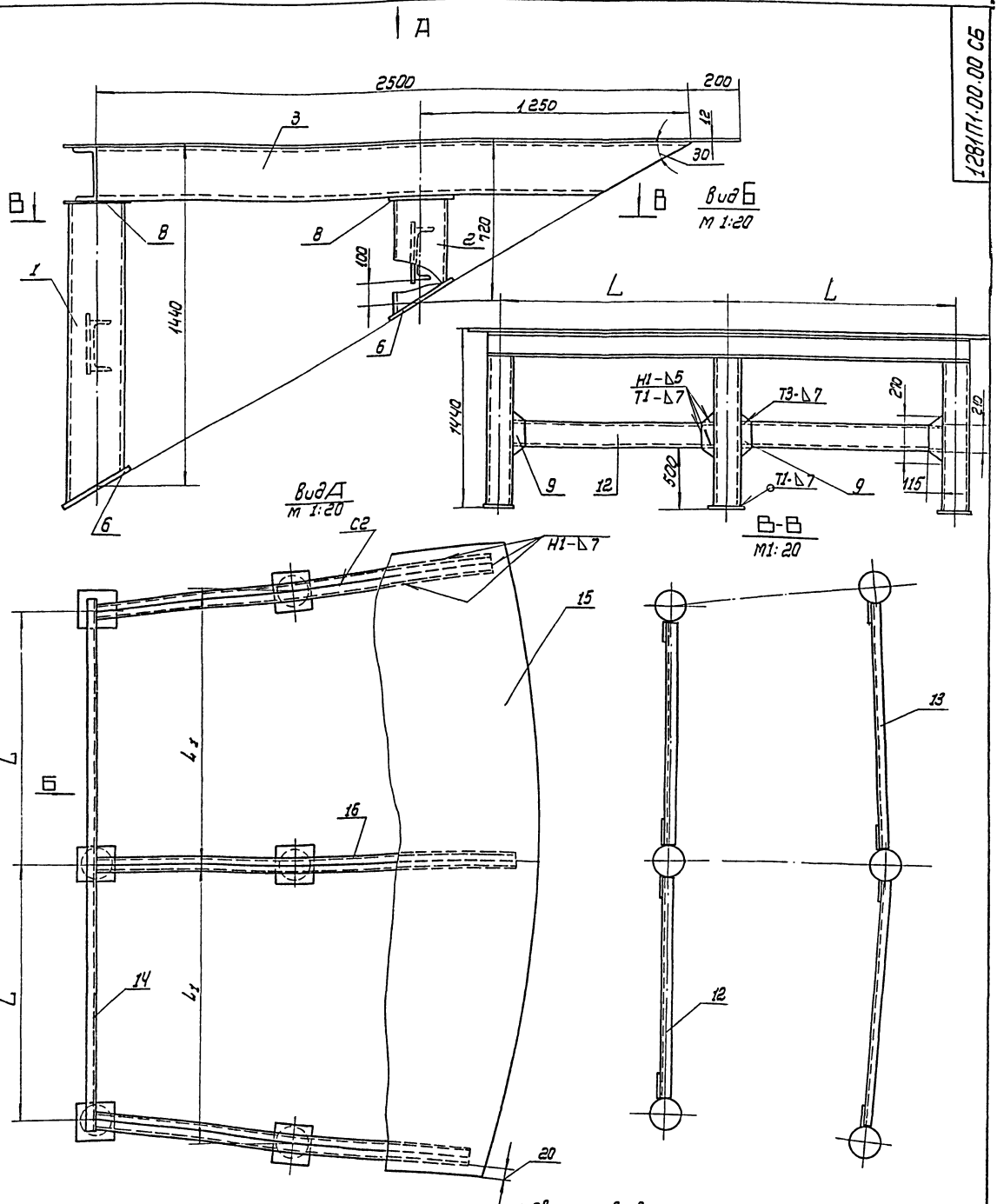

1. Сварные швы выполнять по контуру прилегания деталей катетом равным наименьшей толщине свариваемых деталей по ГОСТ 5264-80. Электроды сварочные типа Э42А ГОСТ 9467-75.
2. Неуказанные предельные отклонения размеров: $\pm\frac{IT16}{2}$ отверстий - Н16; валов - h 16; остальных $\pm\frac{IT}{2}$ 50
3. Шероховатость поверхностей реза для дет. Б4- $\sqrt{V}$

Обозначение	Размеры, мм L	L 1	Масса, кг	Примечание
1281.П1.00.00-	1750	2280	1052	V=5000м³
-01	2045	2500	1284	V=9000м³

				1281.П1.00.00 СБ	
Изм. Лист	N докум.	Подп.	Дата	Эстакада	Лит. / Масса / Масшт.
Разраб.	Числова		12.83		ст / табл / 1:10
Пров.				Сборочный чертеж	
Т.контр.					Лист / Листов 1
ГИП	Мелешин				Гипронефтеспецмонтаж г. Москва
Н.контр.	Панова		12.83		
Утв.	Сазонов				

Формат	Зона	Поз.	Обозначение	Наименование	Кол.	Примеч.
			Переменные данные	для исполнений		
				1281.П1.00.00.Сп. СБ		
				Детали		
				Швеллер		
				Швеллер 20 ГОСТ 8240-72 / Ст.3 ГОСТ 535-79		
Б4		12	1281.П1.00.10	L=1530	2	28 кг
Б4		13	1281.П1.00.11	L=2060	2	38 кг
Б4		14	1281.П1.00.12	L=3750	1	69 кг
Б4		15	1281.П1.00.13	Настил		
				Лист Б-12 ГОСТ 19903-74 / Ст.3 ГОСТ 14637-79		
				3100х6000	1	174 кг
				1281.П1.00.00-01 Сп.СБ		
				Детали		
				Швеллер		
				Швеллер 20 ГОСТ 8240-72 / Ст.3 ГОСТ 535-79		
Б4		12	1281.П1.00.10-01	L=1825	2	33,6 кг
Б4		13	1281.П1.00.11-01	L=2280	2	42 кг
Б4		14	1281.П1.00.12-01	L=4350	1	80 кг
				Настил		
				Лист Б-12 ГОСТ 19903-74 / Ст.3 ГОСТ 14637-79		
				3100х6500	1	139 кг

Изм. | Лист | № докум. | Подп. | Дата — 1281.П1.00.00 — Лист 2

Инв. № подл. | Подп. и дата | Взам. инв. № | Инв. № дубл. | Подп. и дата

Формат	Зона	Поз.	Обозначение	Наименование	Кол.	Примеч.
				Документация		
А2			1281.П1.00.00 СБ	Сборочный чертеж		
				Детали		
А4		1	1281.П1.00.01-	Стойка	3	
А4		2	-01	Стойка	3	
Б4		3	1281.П1.00.02	Швеллер		
				Швеллер 20 ГОСТ 8240-72 / Ст.3 ГОСТ 535-79		
				L=2500	4	46 кг
				Лист		
				Лист Б-12 ГОСТ 19903-74 / Ст.3 ГОСТ 14637-79		
Б4		6	1281.П1.00.05	245х245	6	11 кг
Б4		8	1281.П1.00.07	250х250	6	5,9 кг
Б4		9	1281.П1.00.08	300х100	8	2,8 кг
Б4		16	1281.П1.00.09	Швеллер		
				Швеллер 20 ГОСТ 8240-72 / Ст.3 ГОСТ 535-79		
				L=2850	2	52,5 кг

Инв. № подл. | Подп. и дата | Взам. инв. № | Инв. № дубл. | Подп. и дата

Изм.	Лист	№ докум.	Подп.	Дата
Разраб.		Числова		12.83
Пров.				
ГИП		Мелешин		
Н. контр.		Панова		12.83
Утв.		Кузнецов		

1281.П1.00.00

Эстакада

Лит.	Лист	Листов
	1	2

Гипронефтеспецмонтаж г. Москва

1281.П1.00.01

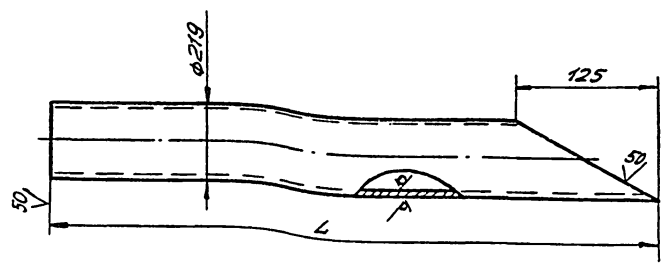

Обозначение	L, мм	Масса, кг
1281.П1.00.01	1280	53
-01	560	23

Инв. № подл. | Подп. и дата | Взам. инв. № | Инв. № дубл. | Подп. и дата

Изм.	Лист	№ докум.	Подп.	Дата
Разраб.		Числова		12.83
Пров.				
Т. контр.				
ГИП		Мелешин		
Н. контр.		Панова		12.83
Утв.		Кузнецов		

1281.П1.00.01

Стойка

Труба 219х8 ГОСТ 8732-78 / В10 ГОСТ 8731-74

Лит.	Масса	Масшт.
	См. табл.	-
Лист	Листов 1	

Гипронефтеспецмонтаж г. Москва

1281.П7.00.00СБ

Ф-Ф
М 1:25

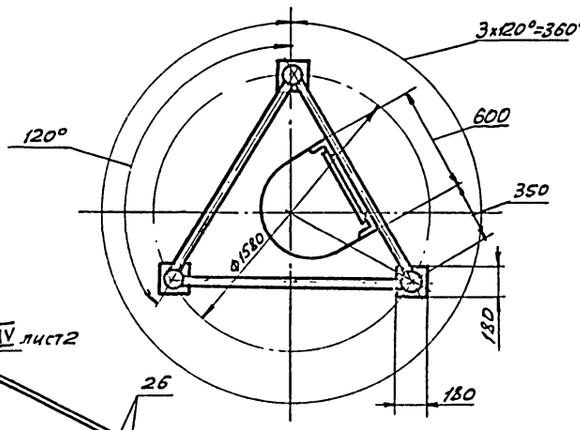

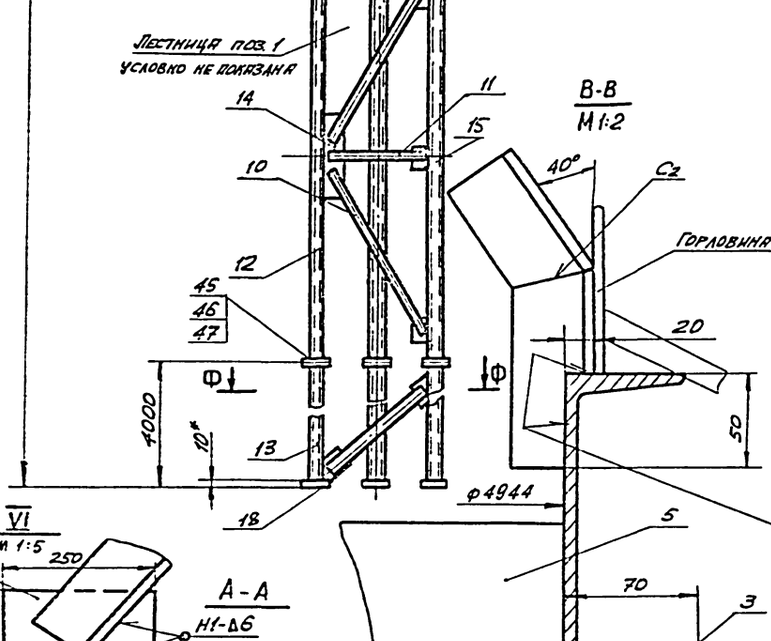

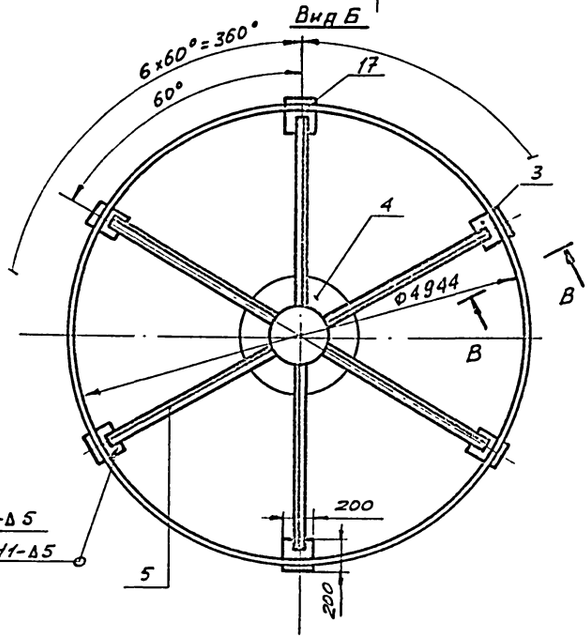

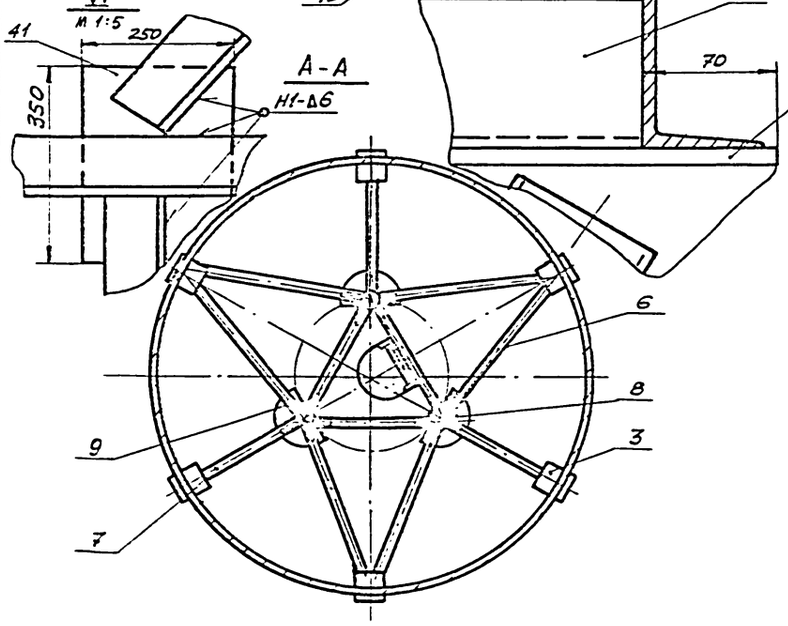

1. Сварные швы выполнять по ГОСТ 5264-80, катетом равным наименьшей толщине свариваемых деталей. Электроды сварочные типа Э42А ГОСТ 9467-75.
2. Неуказанные предельные отклонения размеров: отверстий - $H16$; валов - $h16$; остальных - $\pm \frac{IT16}{2}$.
3. Шероховатость поверхностей реза для дет. Б4 - $\sqrt{50}$.
4. * Размеры для справок.
5. ** Форму и размеры косынок дет. поз. 9, 14, 15, 16 уточнить на монтаже. Трубы дет. поз. 16, 6 должны быть врезаны в косынки не менее, чем на 100 мм

					1281.П7.00.00 СБ		
Изм.	Лист	№ докум.	Подп.	Дата	Стойка монтажная Сборочный чертеж	Лит.	Масса 7500 / Масшт. 1:50
Разраб.		Числова		12.85			
Пров.						Лист 1	Листов 3
Т. контр.							
ГИП		Мелешин				Гипронефтеспецмонтаж г. Москва	
Н. контр.		Панова		12.85			
Утв.		Кузнецов					

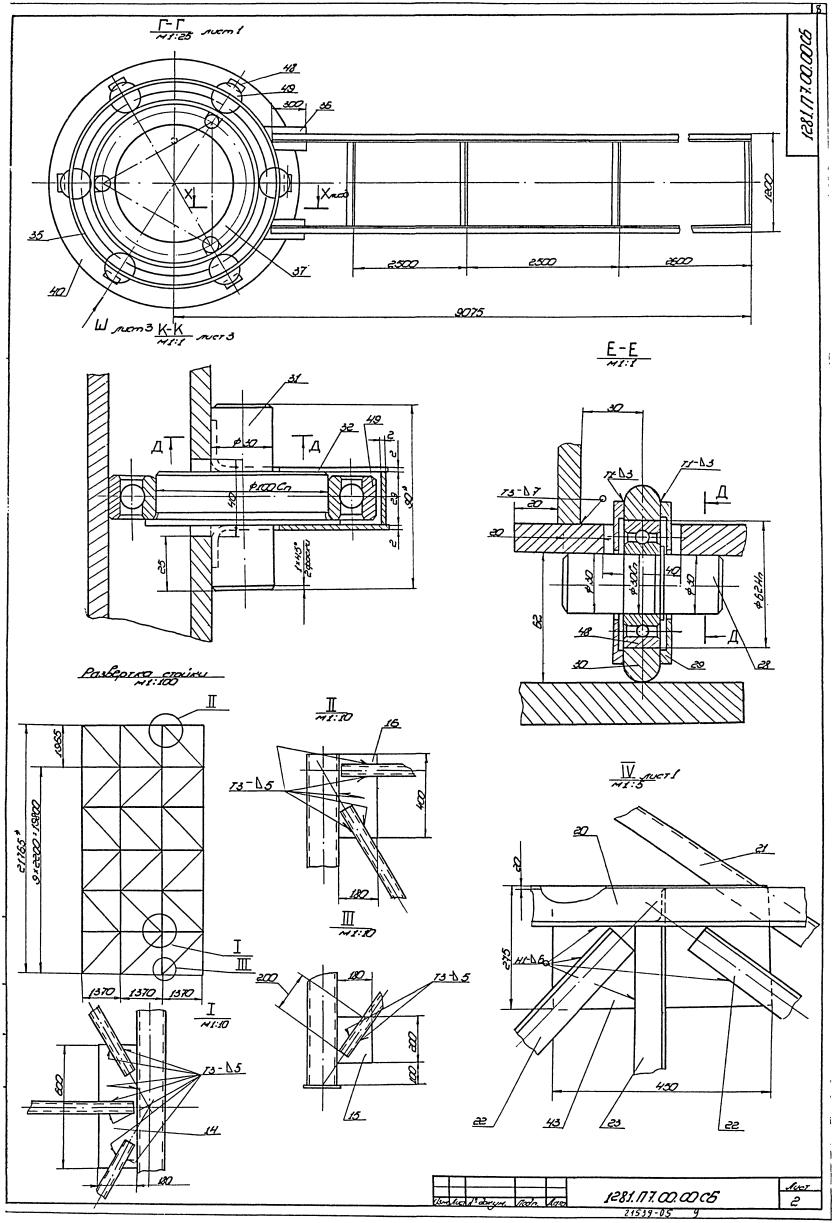

Г-Г
М1:25 лист 1
48
49
300
36
35
37
40
1200
2500
2500
2600
9075
Ш лист 3
К-К
М1:1 лист 3
31
32
49
Д
Д
ф30
ф100Сп
40
28
90°
25
1×45°
2 фаски
Е-Е
М1:1
30
Т1-Δ3
Т1-Δ3
Т3-Δ7
20
20
Д
Д
ф30
ф30Сп
40
ф30
ф62Н
62
48
30
29
28
Развертка стойки
М1:100
II
1965
21765*
9×2200=19800
I
III
1370
1370
1370
II
М1:10
16
Т3-Δ5
400
180
III
М1:10
200
180
Т3-Δ5
200
100
15
I
М1:10
600
Т3-Δ5
14
180
IV лист 1
М1:5
20
21
20
275
Н1-Δ6
450
22
43
23
22
1281.П7.00.00СБ
Лист
2
21539-05 4

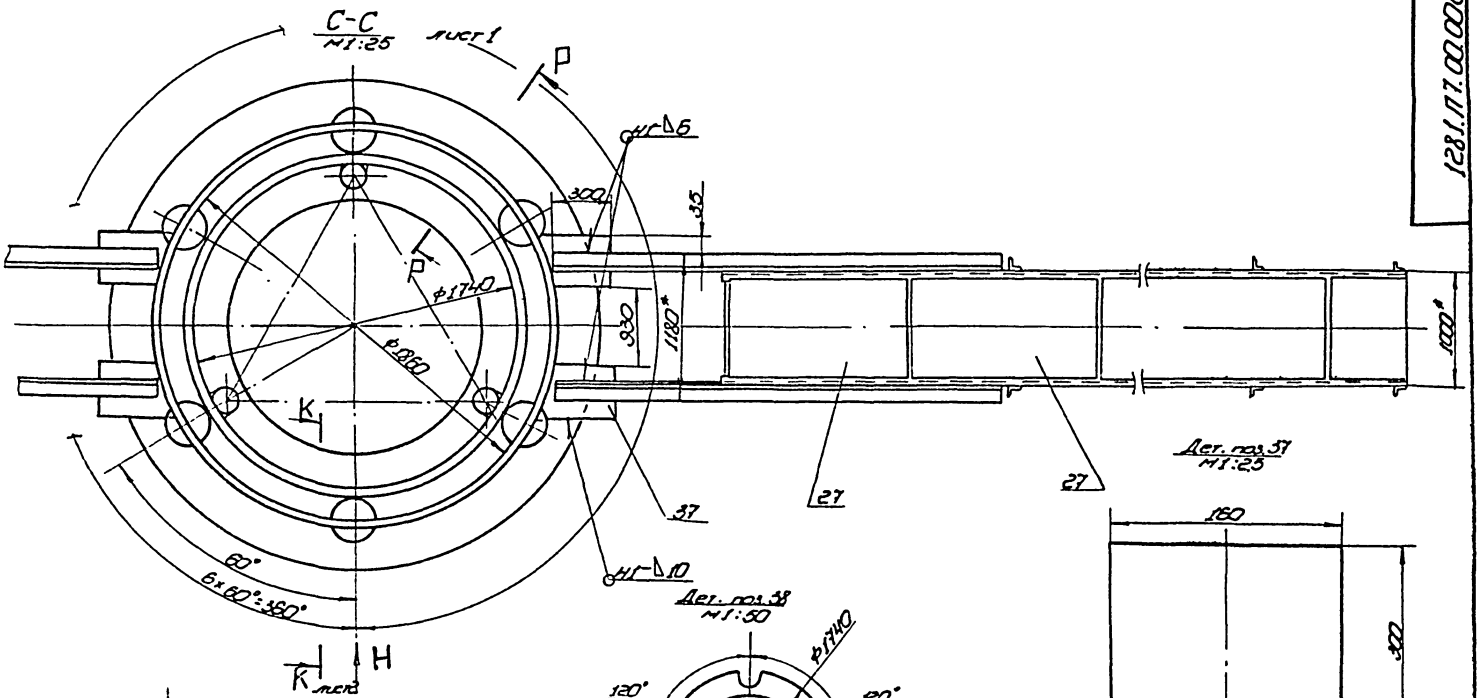

Дет. поз. 37
М1:25

Дет. поз. 38
М1:50

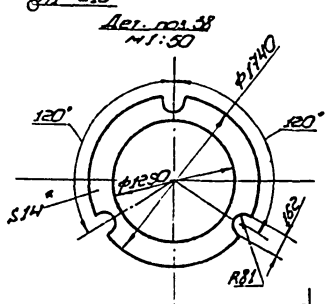

Вид Н
М1:25

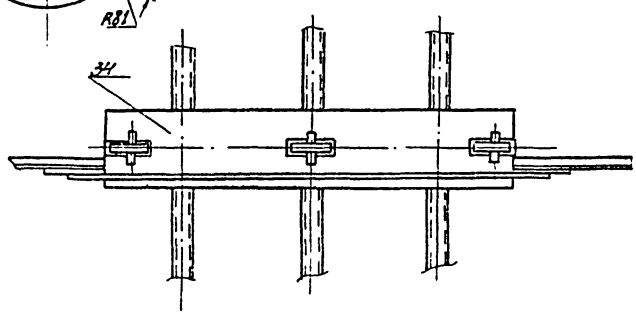

Р-Р
М1:5 повернуто

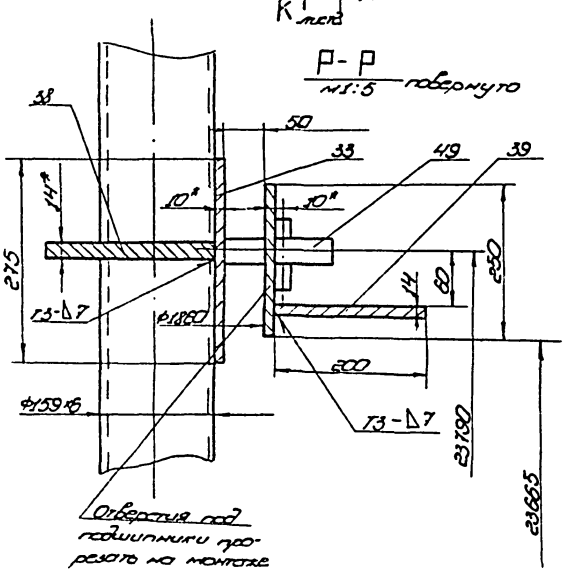

Дет. поз. 35
М1:5

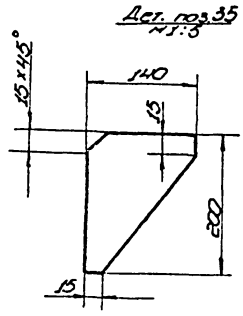

Т-Т
М1:25

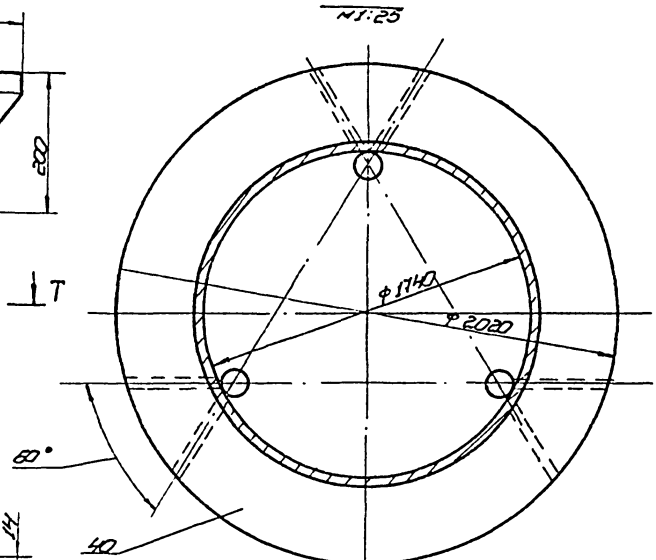

Вид Ш повернуто
М1:25 лист 2

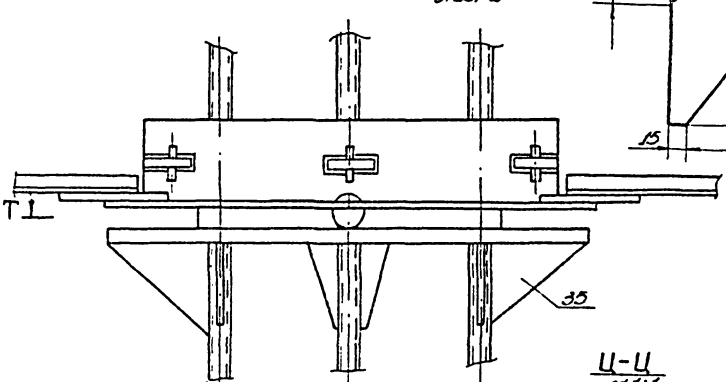

Ц-Ц
М1:1

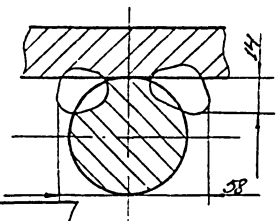

Х-Х
М1:5 лист 2

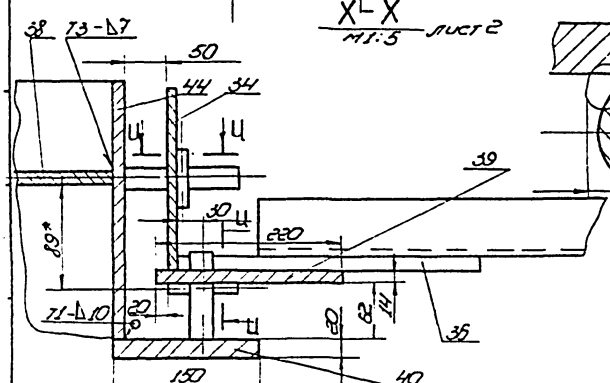

V
М1:5

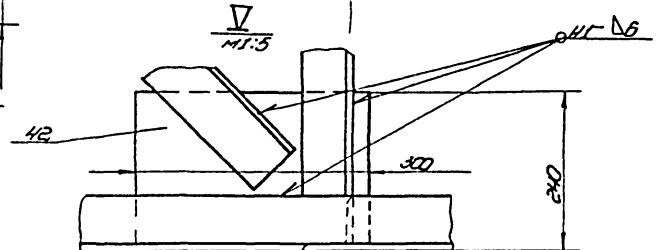

Изм.	Кол. уч.	Лист	№ док.	Подп.	Дата	1281.П7.00.00СБ	Лист 3

Формат	Зона	Поз.	Обозначение	Наименование	Кол.	Примеч.
Б4		9	1281.П7.00.08	Косынка 200×300		
				Лист $\frac{\text{Б-8 ГОСТ 19903-74}}{\text{Ст.3 ГОСТ 14637-79}}$	21	3,7кг
				Раскос		
				Труба $\frac{\text{89×6 ГОСТ 8732-78}}{\text{В10 ГОСТ 8731-74}}$		
Б4		10	1281.П7.00.09	L = 2000	30	24,6кг
Б4		11	1281 П7.00 10	L = 1200	30	14,5кг
				Труба		
				Труба $\frac{\text{159×6 ГОСТ 8732-78}}{\text{В10 ГОСТ 8731-74}}$		
Б4		12	1281 П7.00.11	L = 17755	3	500кг
Б4		13	1281.П7.00.12	L = 3980	3	90кг
				Косынки		
				Лист $\frac{\text{Б-8 ГОСТ 19903-74}}{\text{Ст.3 ГОСТ 14637-79}}$		
Б4		14	1281.П7.00 13	180×600	27	6,2кг
Б4		15	1281.П7.00.14	180×200	3	2кг
Б4		16	1281.П7.00.15	180×400	3	4кг
11		17	1281 П7.00.16	Ловитель	6	
Б4		18	1281.П7.00.17	Косынка		
				Лист $\frac{\text{Б-10 ГОСТ-19903-74}}{\text{Ст.3 ГОСТ 14637-79}}$		
				180×180	3	2,5кг
				Уголок		
				Уголок $\frac{\text{Б-90×90×6 ГОСТ 8509-72}}{\text{Ст.3 ГОСТ 535-79}}$		
Б4		19	1281.П7.00.18	L = 8070	4	83кг
Б4		20	1281.П7.00.19	L = 3500	4	29кг
Б4		21	1281.П7.00.20	L = 3400	4	75кг
Б4		22	1281.П7.00.21	L = 28000	1	285кг

Изм. | Лист | № докум. | Подп. | Дата — 1281.П7.00.00 — Лист 2

Формат	Зона	Поз.	Обозначение	Наименование	Кол.	Примеч.
Б4		23	1281.П7.00.22	Уголок		
				Уголок $\frac{\text{Б-63×63×5 ГОСТ 8509-72}}{\text{Ст.3 ГОСТ 535-79}}$		
				L = 16000	1	960кг
				Уголок $\frac{\text{Б-45×45×5 ГОСТ 8509-72}}{\text{Ст.3 ГОСТ 535-79}}$		
Б4		24	1281.П7.00.23	L = 1250	20	4,7кг
Б4		25	1281.П7.00.24	L = 550	20	1,85кг
Б4		26	1281.П7.00.25	Уголок		
				Уголок $\frac{\text{Б-32×32×3 ГОСТ 8509-72}}{\text{Ст.3 ГОСТ 535-79}}$		
				L = 50000	1	105кг
Б4		27	1281.П7.00.26	Настил		
				Лист ПВ 508×1000×1250 ГОСТ 8706-78	10	21кг
А4		28	1281.П7.00.27	Ось	6	
А4		29	1281.П7.00.28	Крышка	12	
А4		30	1281.П7.00.29	Кольцо опорное	6	
А4		31	1281.П7.00.30	Ось	6	
А4		32	1281.П7.00.31	Крышка	24	
				Лист		
				Лист $\frac{\text{Б-2 ГОСТ 19903-74}}{\text{Ст.3 ГОСТ 14637-79}}$		
Б4		33	1281.П7.00.32	S10; 5485×275	1	11,8кг
Б4		34	1281.П7.00.33	S10; 5370×250	2	11,4кг
Б4		35	1281.П7.00.34	S10; 200×140	6	2,4кг
Б4		36	1281.П7.00.35	S14; D=2230; d=1880	1	6,2кг
Б4		37	1281.П7.00.36	S14; 160×400	4	7кг
Б4		38	1281.П7.00.37	S14; D=1740, d=1290	2	10,8кг
Б4		39	1281.П7.00.38	S14; D=2260; d=1820	1	6,3кг
Б4		40	1281.П7.00.39	S20; D=2040; d=1740	1	9,3кг

Изм. | Лист | № докум. | Подп. | Дата — 1281.П7.00.00 — Лист 3

Формат	Зона	Поз.	Обозначение	Наименование	Кол.	Примеч.
Б4		41	1281.П7.00.40	S10; 350×250	4	6,8кг
Б4		42	1281.П7.00.41	S10; 300×240	8	5,1кг
Б4		43	1281.П7.00.42	S10; 450×275	4	8,2кг
Б4		44	1281.П7.00.43	S10; 5485×340	1	12,5кг
				Стандартные изделия		
		45		Фланец 150-2,5		
				ГОСТ 12820-80	6	
		46		Болт М16×70.58.026		
				ГОСТ 7798-70	24	
		47		Гайка М16.4.026		
				ГОСТ 5915-70	24	
				Подшипники ГОСТ 8338-75		
		48		Подшипник 206	6	
		49		Подшипник 120	12	
				Материалы		
		50		Лист бортовой		
				Лист $\frac{\text{Б-1 ГОСТ 19903-74}}{\text{Ст.3 ГОСТ 16523-70}}$	36	м

Изм. | Лист | № докум. | Подп. | Дата — 1281.П7.00.00 — Лист 4

Формат	Зона	Поз.	Обозначение	Наименование	Кол.	Примеч.
				Документация		
А2			1281.П7.00.00 СБ	Сборочный чертеж	3	
				Сборочные единицы		
А4		1	П89.20.01.00-06	Лестница	1	
				Детали		
Б4		2	1281.П7.00.01	Кольцо опорное		
				Швеллер $\frac{\text{16 ГОСТ 8240-72}}{\text{Ст.3 ГОСТ 535-79}}$		
				L = 15765; d=4944	1	267кг
Б4		3	1281.П7.00.02	Подкладка		
				Лист $\frac{\text{Б-10 ГОСТ 19903-74}}{\text{Ст.3 ГОСТ 14637-79}}$		
				200×200	6	3,2кг
Б4		4	1281.П7.00.03	Кольцо		
				Лист $\frac{\text{Б-8 ГОСТ 19903-74}}{\text{Ст.3 ГОСТ 14637-79}}$		
				D=500; d=200	1	6,2кг
Б4		5	1281.П7.00.04	Уголок		
				Уголок $\frac{\text{Б75×75×5 ГОСТ 8509-72}}{\text{Ст.3 ГОСТ 535-79}}$		
				L = 2370	6	16,7кг
				Труба		
				Труба $\frac{\text{89×6 ГОСТ 8732-78}}{\text{В10 ГОСТ 8731-74}}$		
Б4		6	1281.П7.00.05	L = 3800	6	50кг
Б4		7	1281.П7.00.06	L = 3000	3	38кг
А4		8	1281.П7.00.07	Столик опорный	3	

Изм. | Лист | № докум. | Подп. | Дата — 1281.П7.00.00

Разраб. Числовая 12.83 — Стойка монтажная — Лит. | Лист 1 | Листов 4

Пров. — Гип. Мелешин 12.83 — Н. контр. Орлова — УТВ Кузнецов — Гипронефтеспецмонтаж г. Москва

Инв. № подл. | Подп. и дата | Взам. инв. № | Инв. № дубл. | Подп. и дата

1281.П2.00.16

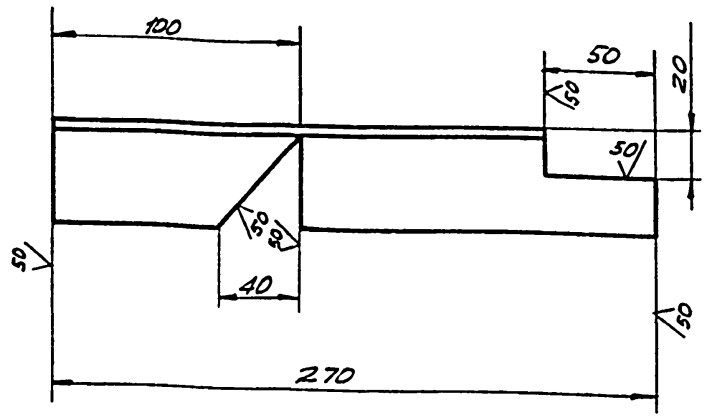

Неуказанные предельные отклонения размеров: отверстий - H16; валов - h16; остальных - $\pm \frac{IT16}{2}$.

Изм.	Лист	№ докум.	Подп.	Дата	1281.П2.00.16			
Разраб.	Числова			12.83	Ловитель	Лит.	Масса	Масшт.
Пров.							2,0	1:2
Т.контр.						Лист	Листов	
ГИП	Мелешин				Уголок Б-45х45х5 ГОСТ 8509-72 / Ст.3 ГОСТ 535-79	Гипронефтеспецмонтаж г. Москва		
Н.контр.	Панова			12.83				
Утв.	Кузнецов							

1281.П2.00.07

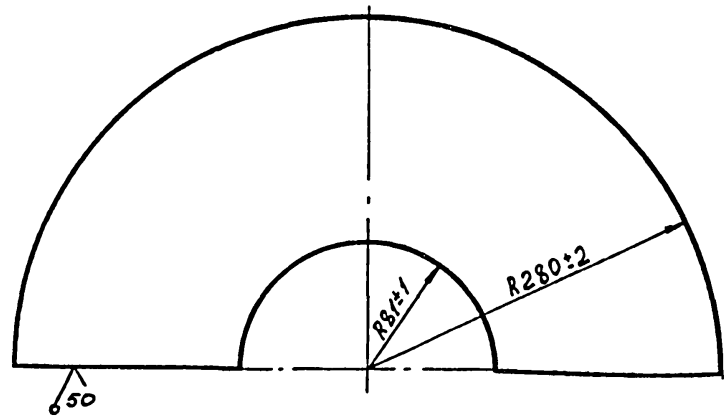

Изм.	Лист	№ докум.	Подп.	Дата	1281.П2.00.07			
Разраб.	Числова			12.83	Столик опорный	Лит.	Масса	Масшт.
Пров.							2,0	1:2,5
Т.контр.						Лист	Листов 1	
ГИП	Мелешин				Лист Б-10 ГОСТ 19903-74 / Ст.3 ГОСТ 14637-79	Гипронефтеспецмонтаж г. Москва		
Н.контр.	Панова			12.83				
Утв.	Кузнецов							

Подп. и дата | Инв.№ подл. | Взам.инв.№ | Инв.№ дубл. | Подп. и дата

1281.П2.00.30

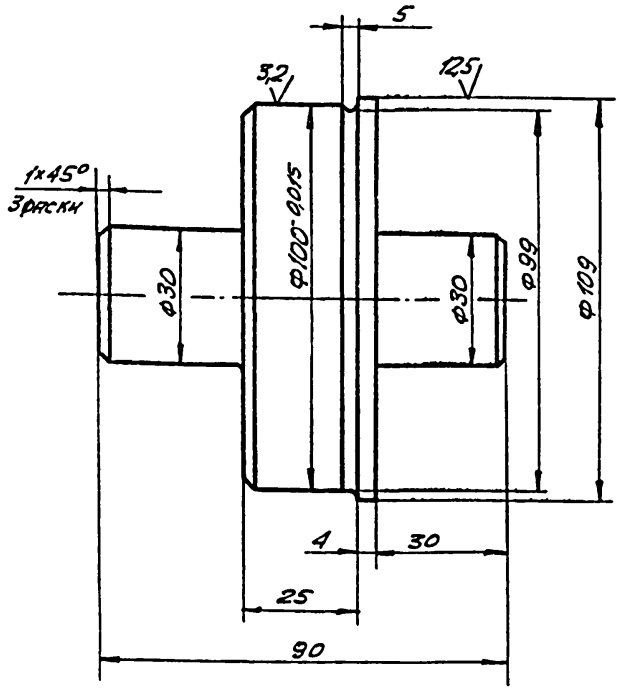

1. Неуказанные предельные отклонения размеров: отверстий - H14; валов - h14; остальных - $\pm \frac{IT14}{2}$.
2. * Размер для справок.

Изм.	Лист	№ докум.	Подп.	Дата	1281.П2.00.30			
Разраб.	Числова			12.83	Ось	Лит.	Масса	Масшт.
Пров.							1,1	1:1
Т.контр.						Лист	Листов 1	
ГИП	Мелешин				Круг В-110 ГОСТ 2590-71 / Ст.3 ГОСТ 535-79	Гипронефтеспецмонтаж г. Москва		
Н.контр.	Панова			12.83				
Утв.	Кузнецов							

1281.П2.00.27

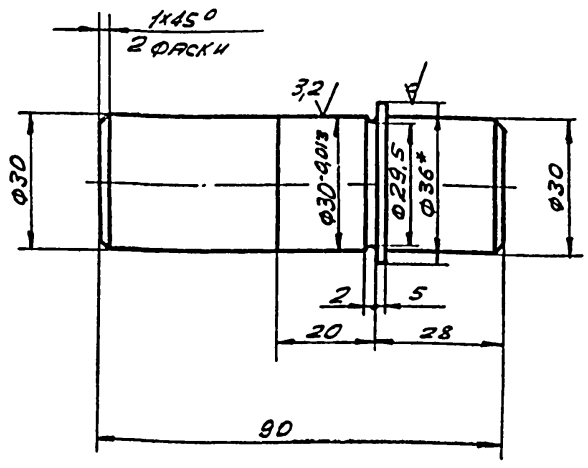

1. Неуказанные предельные отклонения размеров: отверстий - H14; валов - h14; остальных - $\pm \frac{IT14}{2}$.
2. * Размер для справок.

Изм.	Лист	№ докум.	Подп.	Дата	1281.П2.00.27			
Разраб.	Числова			12.83	Ось	Лит.	Масса	Масшт.
Провер.							0,9	1:1
Т.контр.						Лист	Листов 1	
ГИП	Мелешин				Круг В-36 ГОСТ 2590-71 / Ст.3 ГОСТ 535-79	Гипронефтеспецмонтаж г. Москва		
Н.контр.	Панова			12.83				
Утв.	Кузнецов							

125 (√)

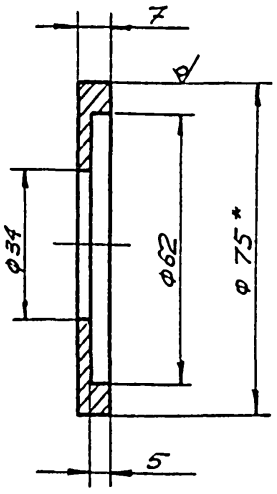

1. Неуказанные предельные отклонения размеров: отверстий - H14; валов - h14; остальных - ± JT14/2.
2. *Размер для справок.

					1281.П2.00.28	
Изм.	Лист	№ докум.	Подп.	Дата	Крышка	Лит. / Масса: 0,1 / Масштаб: 1:1
Разраб.		Числова		12.83		Лист / Листов 1
Пров.						
Т.контр.						
ГИП		Мелешин			Круг В-75 ГОСТ 2590-71 / Ст.3 ГОСТ 535-79	Гипронефтеспецмонтаж г. Москва
Н.контр.		Панова		12.83		
Утв.		Кузнецов				

63 (√)

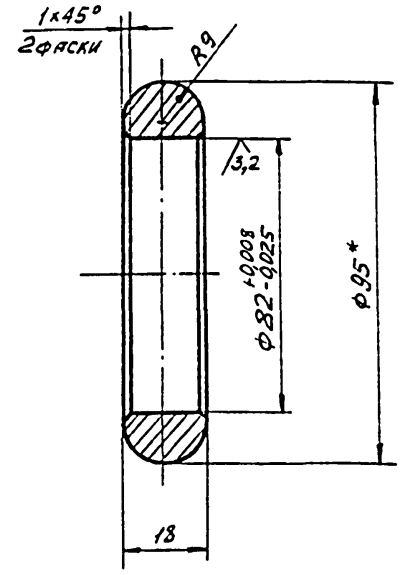

1. Неуказанные предельные отклонения размеров валов - h14; остальных - ± JT14/2.
2. *Размер для справок.

					1281.П2.00.29	
Изм.	Лист	№ докум.	Подп.	Дата	Кольцо опорное	Лит. / Масса: 0,45 / Масштаб: 1:1
Разраб.		Числова		12.83		Лист / Листов 1
Пров.						
Т.контр.						
ГИП		Мелешин			Круг В-95 ГОСТ 2590-71 / Ст.3 ГОСТ 535-79	Гипронефтеспецмонтаж г. Москва
Н.контр.		Панова		12.83		
Утв.		Кузнецов				

25 (√)

Вид А

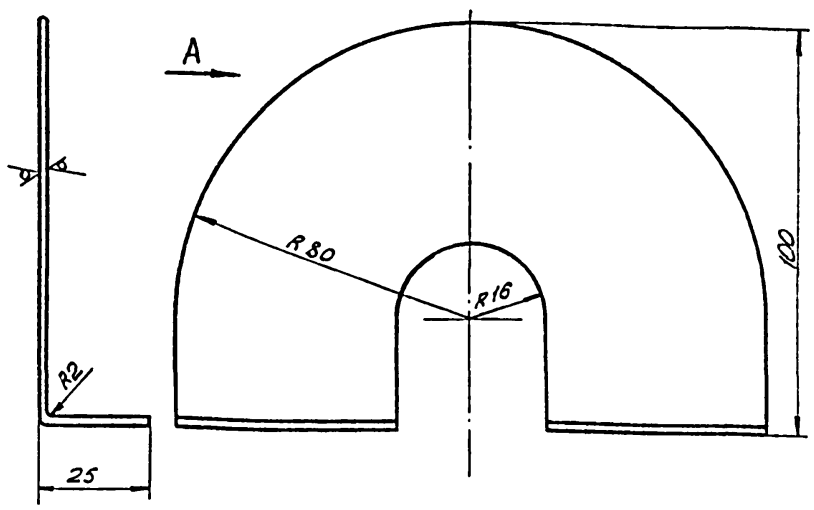

Неуказанные предельные отклонения размеров: отверстий - H16; валов - h16; остальных - ± JT16/2.

					1281.П2.00.31	
Изм.	Лист	№ докум.	Подп.	Дата	Крышка	Лит. / Масса: 0,1 / Масштаб: 1:1
Разраб.		Числова		12.83		Лист / Листов 1
Пров.						
Т.контр.						
ГИП		Мелешин			Лист Б-2 ГОСТ 19903-74 / Ст.3 ГОСТ 16523-70	Гипронефтеспецмонтаж г. Москва
Н.контр.		Панова		12.83		
Утв.		Кузнецов				

Формат	Зона	Поз.	Обозначение	Наименование	Кол.	Примеч.
				Стандартные изделия		
		13		Отвод 90° 108×8 ГОСТ 17375-77	2	
		14		Коуш 6 ГОСТ 2224-72		
		15		Зажим ЗК-19 ТУ36 1839-75	32	
		16		Скоба СА-4 ОСТ5,23112--79	12	
		17		Зажим ЗК-27 ТУ36 1839-75	10	
				Материалы		
		18		Канат 27-Г-I-1764(180) ГОСТ 7668-80 L = 4000	2	
		19		Канат 18-Г-I-1764(180) ГОСТ 7668-80 L = 3200	6	

Инв.№ подл. | Подп. и дата | Взам.инв.№ | Инв.№ дубл. | Подп. и дата

					1281.П22.00.00	Лист 2
Изм.	Лист	№ докум.	Подп.	Дата		

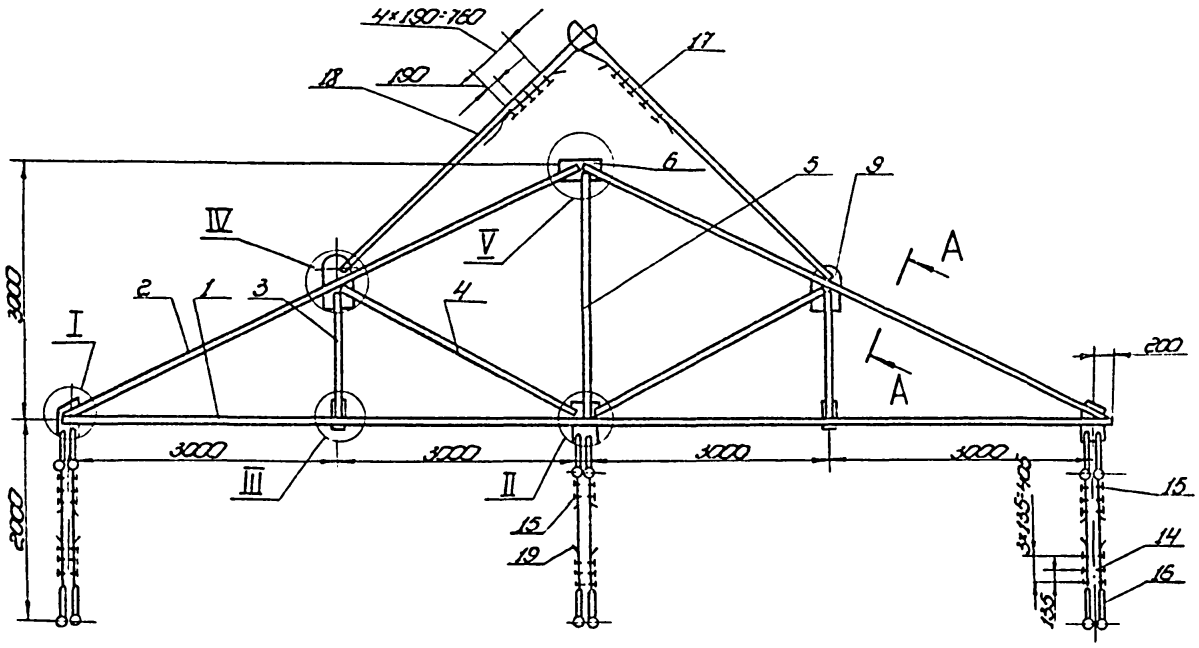

Б-Б
м1:10

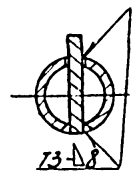

I
м1:10

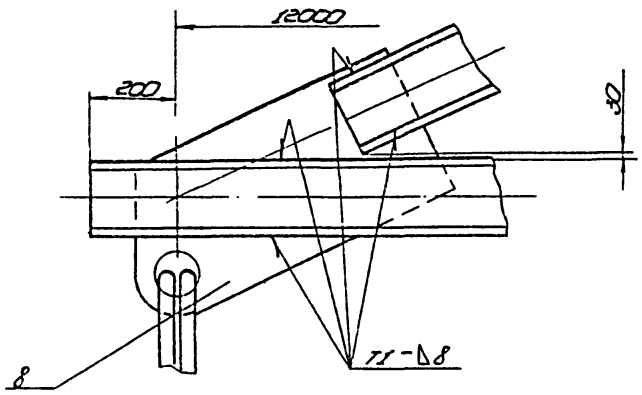

II
м1:10

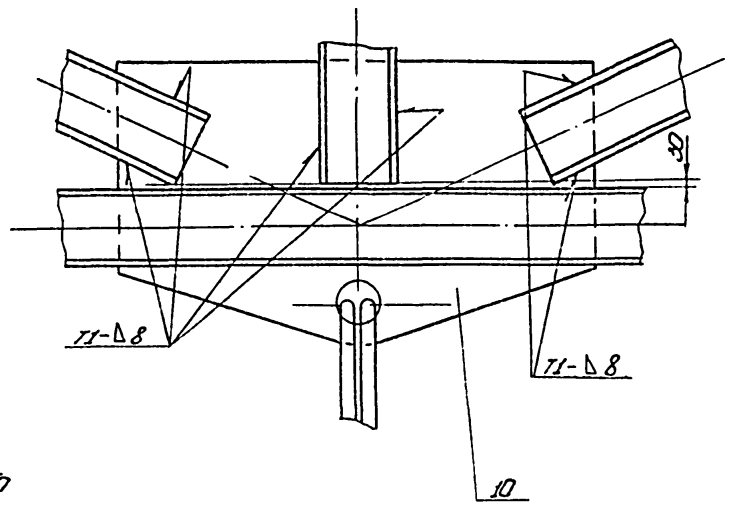

IV
м1:10

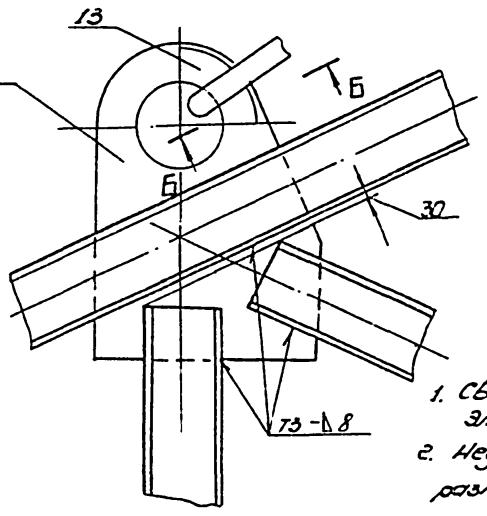

V
м1:10

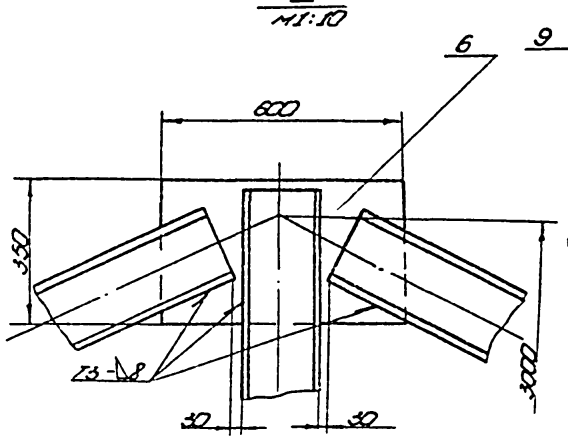

III
м1:10

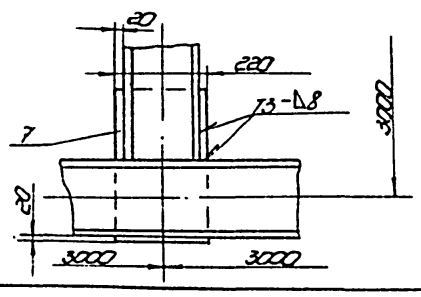

А-А повернуто
м1:10

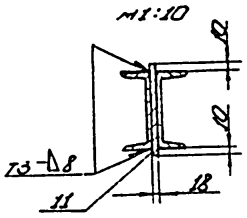

1. Сварные швы выполнять по ГОСТ 5264-80. Электроды сварочные типа Э42А ГОСТ 9467-75.
2. Неуказанные предельные отклонения размеров: отверстий - H16; валов - h 16; остальных - $\pm\frac{IT16}{2}$.
3. Пластины поз.11 разместить по всем элементам траверсы с шагом h = 500 мм.
4. Шероховатость поверхностей реза для дет. Б4 - 50.

					1281. П22. 00.00СБ			
Изм.	Лист	№ докум.	Подп.	Дата	Траверса для подъёма элементов галереи. Сборочный чертеж	Лит.	Масса	Масштаб
Разраб.		Числова		12.83		И	1700	1:50
Пров.		Мелешин		12.83		Лист	Листов 1	
Т. контр.						Гипронефтеспец-монтаж г. Москва		
ГИП		Мелешин		12.83				
Н. контр.		Панова		11.83				
Утв.		Кузнецов						

Копировал 21539-05 14 формат

1281.П22.00.08

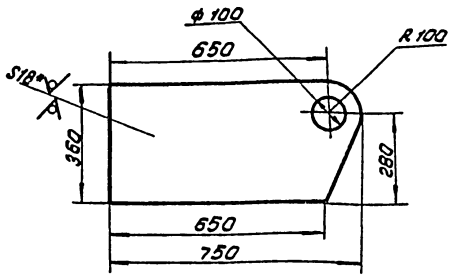

1. Неуказанные предельные отклонения размеров: валов - h 16; отверстий - Н16; остальных - $\pm \frac{IT16}{2}$
2. *Размер для справок.

Изм.	Лист	№ докум.	Подп.	Дата	1281.П22.00.08			
Разраб.		Морозова		12.83	Косынка	Лит.	Масса	Масштаб
Пров.		Числова		12.83			36	1:10
Т.контр.						Лист	Листов 1	
ГИП		Мелешкин		12.83	Лист 6-18 ГОСТ 19903-74 Ст.3 ГОСТ 14637-79	Гипронефтеспецмонтаж г. Москва		
Н.контр.		Панова		12.83				
Утв.		Кузнецов		12.83				

1281.П22.00.09

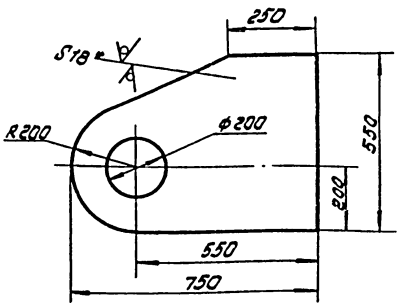

1. Неуказанные предельные отклонения размеров: отверстий - Н16; валов - h 16; остальных - $\pm \frac{IT16}{2}$
2. *Размер для справок.

Изм.	Лист	№ докум.	Подп.	Дата	1281.П22.00.09			
Разраб.		Морозова		12.83	Косынка	Лит.	Масса	Масштаб
Пров.		Числова		12.83			56	1:10
Т.контр.						Лист	Листов 1	
ГИП		Мелешкин		12.83	Лист 6-18 ГОСТ 19903-74 Ст.3 ГОСТ 14637-79	Гипронефтеспецмонтаж г. Москва		
Н.контр.		Панова		12.83				
Утв.		Кузнецов		12.83				

Инв.№ подл. | Подп. и дата | Взам.инв.№ | Инв.№ дубл. | Подп. и дата

1281.П22.00.10

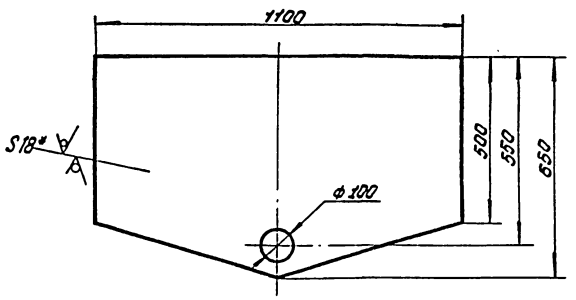

1. Неуказанные предельные отклонения размеров: отверстий - Н16; валов - h 16; остальных - $\pm \frac{IT16}{2}$

Изм.	Лист	№ докум.	Подп.	Дата	1281.П22.00.10			
Разраб.		Морозова		12.83	Косынка	Лит.	Масса	Масштаб
Пров.		Числова		12.83			94	1:10
Т.контр.						Лист	Листов 1	
ГИП		Мелешкин		12.83	Лист 6-18 ГОСТ 19903-74 Ст.3 ГОСТ 14637-79	Гипронефтеспецмонтаж г. Москва		
Н.контр.		Панова		12.83				
Утв.		Кузнецов		12.83				

Формат	Зона	Поз.	Обозначение	Наименование	Кол.	Примечание
				Документация		
А2			1281.П22.00.00 СБ	Сборочный чертеж		
				Детали		
				Швеллер		
				Швеллер 16 ГОСТ 8240-72 Ст.3 ГОСТ 535-79		
Б4		1	1281.П22.00.01	L = 12400	2	176 кг
Б4		2	1281.П22.00.02	L = 6170	4	88 кг
Б4		3	1281.П22.00.03	L = 1400	4	20,5 кг
Б4		4	1281.П22.00.04	L = 2780	4	40 кг
Б4		5	1281.П22.00.05	L = 2950	2	42 кг
Б4		6	1281.П22.00.06	Косынка		
				Лист 6-18 ГОСТ 19903-74 Ст.3 ГОСТ 14637-79		
				600 × 350	1	30 кг
Б4		7	1281.П22.00.07	Косынка		
				Лист 6-18 ГОСТ 19903-74 Ст.3 ГОСТ 14637-79		
				220 × 350	2	7 кг
А4		8	1281.П22.00.08	Косынка	2	
А4		9	1281.П22.00.09	Косынка	2	
А4		10	1281.П22.00.10	Косынка	1	
Б4		11	1281.П22.00.11	Пластины		
				Лист 6-18 ГОСТ 19903-74 Ст.3 ГОСТ 14637-79		
				180 × 200	19	6,2 кг

Инв.№ подл. | Подп. и дата | Взам.инв.№ | Инв.№ дубл. | Подп. и дата

1281.П22.00.00

Изм.	Лист	№ докум.	Подп.	Дата	Траверса для подъема элементов галереи	Лит.	Лист	Листов
Разраб.		Числова		12.83			1	2
Пров.		Мелешкин		12.83		Гипронефтеспецмонтаж г. Москва		
ГИП		Мелешкин		12.83				
Н. контр.		Панова		12.83				
Утв.		Кузнецов		12.83				

1281.П20.00.00С6

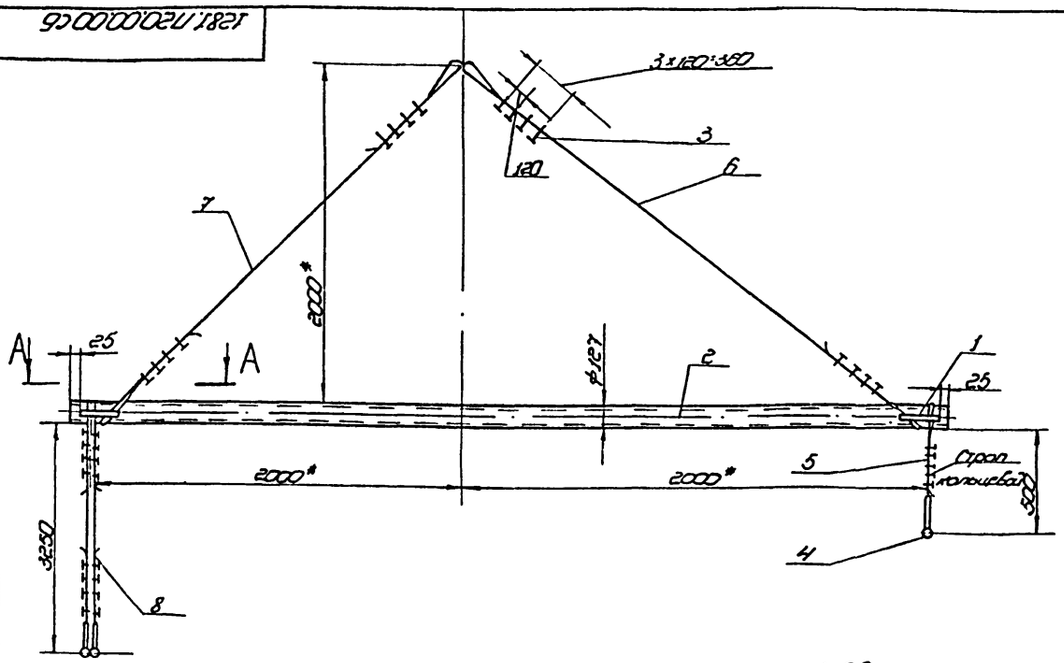

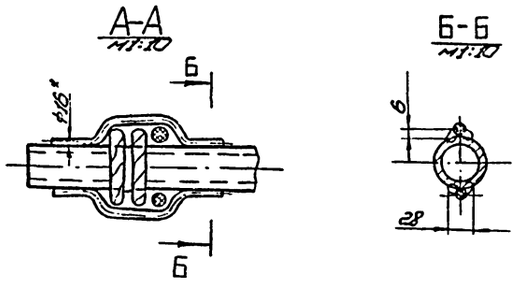

1. Сварка ручная электродуговая. Электрода сварочные типа Э42А ГОСТ 9467-75.
2. Неуказанные предельные отклонения размеров: отверстий - H16; валов - h16; остальных - $\pm\frac{IT16}{2}$.
3. * Размеры для справок.

					1281.П20.00.00С6			
Изм.	Лист	№ докум.	Подп.	Дата	Траверса для монтажа щитов покрытия Q=3,5т	Лит.	Масса	Масшт.
Разраб.		Числова		12.83			120,0	1:20
Пров.					Сборочный чертеж	Лист	Листов 1	
Т. контр.						Гипронефтеспец-монтаж г. Москва		
ГИП		Мелешин						
Н. контр.		Панова		12.81				
Утв.		Кузнецов						

Копировал

формат 12

1281.П20.00.01

50 V(√)

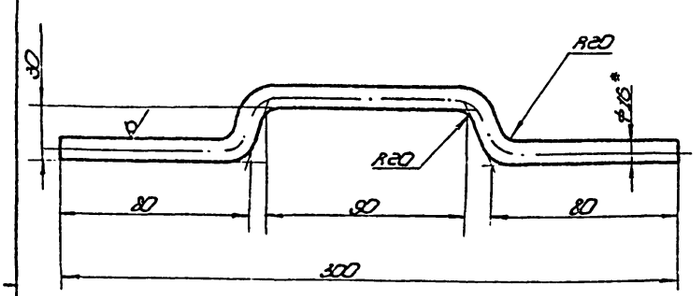

1. Развернутая длина заготовки L=380мм
2. Неуказанные предельные отклонения размеров: отверстий - H16; валов - h16; остальных - $\pm\frac{IT16}{2}$.
3. * Размер для справок.

					1281.П20.00.01			
Изм.	Лист	№ докум.	Подп.	Дата	Скоба	Лит.	Масса	Масшт.
Разраб.		Числова		12.83			0,6	1:2
Пров.						Лист	Листов 1	
Т. контр.						Гипронефтеспец-монтаж г. Москва		
ГИП		Мелешин						
Н. контр.		Панова		12.83	Круг В-16 ГОСТ 2590-71 / Ст-3 ГОСТ 535-79			
Утв.		Кузнецов						

Копировал

формат 11

Формат	Зона	Поз.	Обозначение	Наименование	Кол.	Примечание
				Документация		
А3			1281.П20.00.00С6	Сборочный чертеж		
				Детали		
А4		1	1281.П20.00.01	Скоба	4	
Б4		2	1281.П20.00.02	Труба		
				Труба 108×6 ГОСТ 8732-78 / В10 ГОСТ 8731-74		
				L=4350	1	67кг
				Стандартные изделия		
		3		Зажим 3К-23 ТУ36 1839-75	37	0,6кг
		4		Скоба СА-4 ОСТ 5.2312-79	3	3,5кг
				Материалы		
				Канат 20-Г-I-1764-(180) ГОСТ 7668-80		
		5		L=1200	1	1,8кг
		6		L=4200	1	6,5кг
		7		L=4200	1	6,5кг
		8		L=4500	2	6,8кг

Взам. инв. № | Инв. № дубл. | Подп. и дата

					1281.П20.00.00			
Изм.	Лист	№ докум.	Подп.	Дата	Траверса для монтажа щитов покрытия Q=3,5т	Лит.	Лист	Листов
Разраб.		Числова		12.83				1
Пров.						Гипронефтеспец-монтаж г. Москва		
ГИП		Мелешин						
Н. контр.		Панова		12.81				
Утв.		Кузнецов						

Инв. № подл. | Подп. и дата

Копировал 21539-05 16 формат 11

ПВ32.01.00.00 СБ

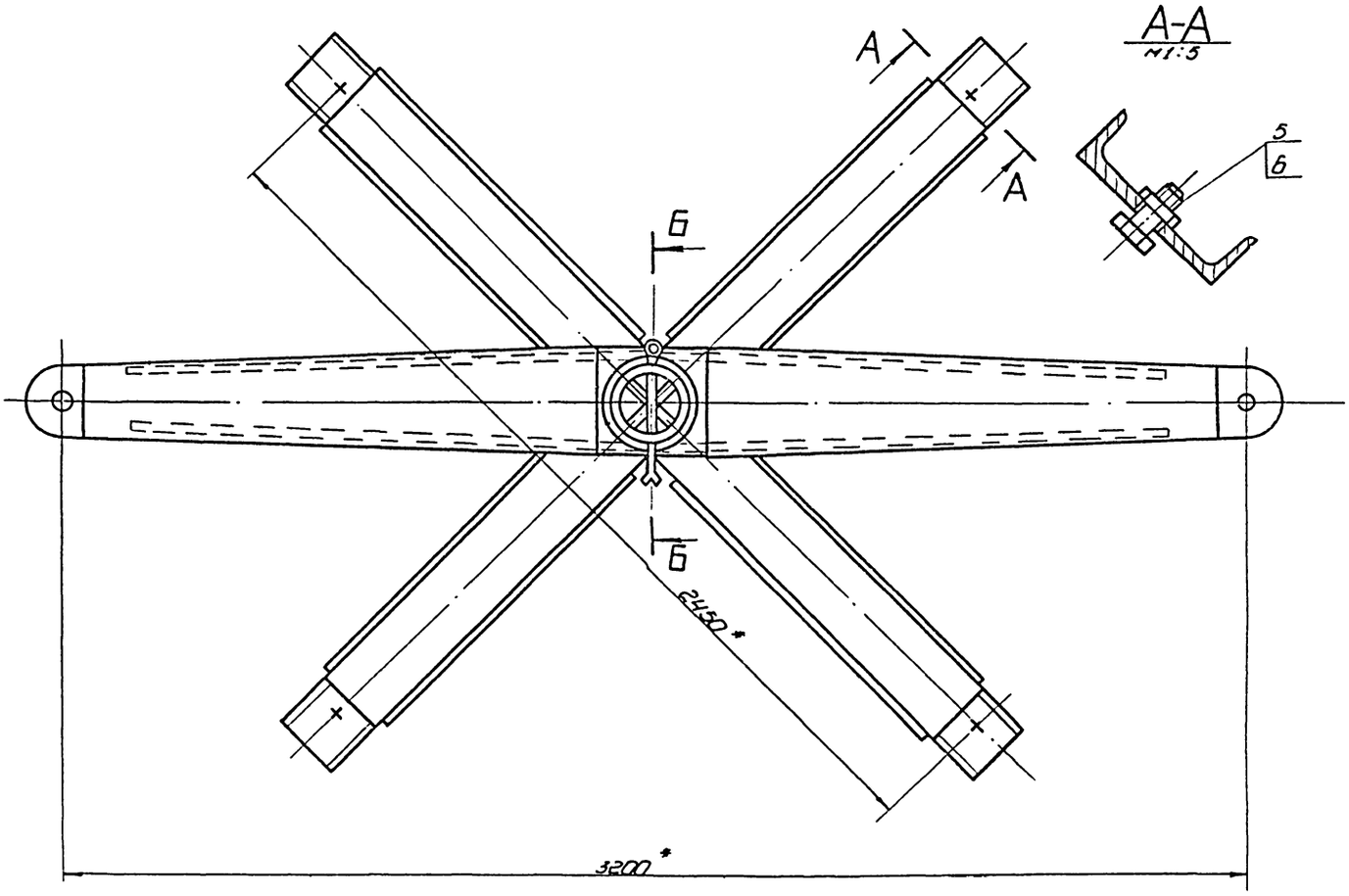

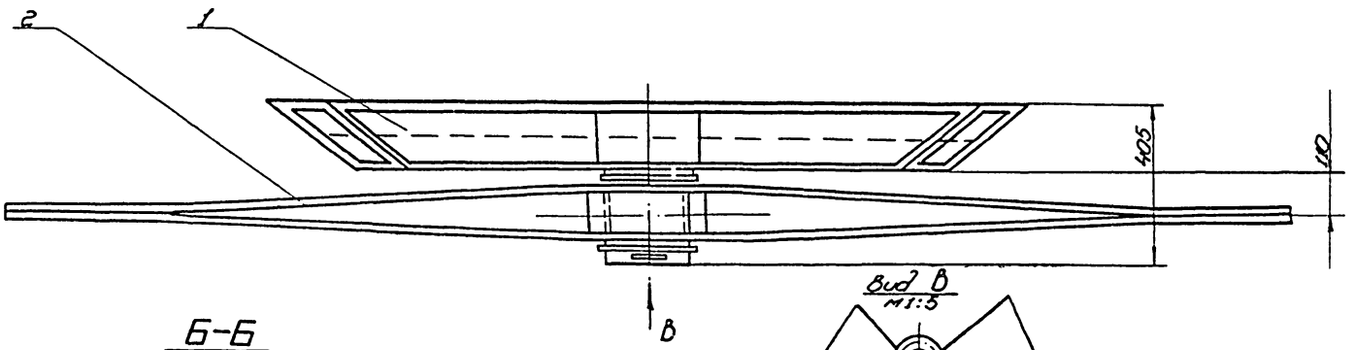

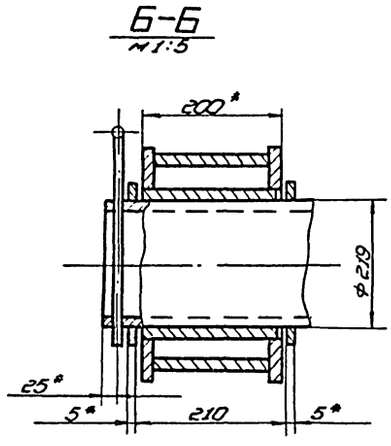

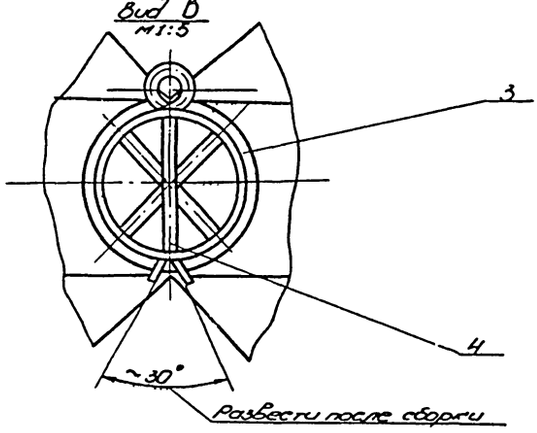

1. Неуказанные предельные отклонения размеров: отверстий - H16; валов - h16; остальных - $\pm\frac{IT16}{2}$.
2. Шероховатость поверхностей реза для дет. 64 - $\nabla 30$.
3. * Размеры для справок.

					ПВ32.01.00.00 СБ		
Изм.	Лист	№ докум.	Подп.	Дата	Устройство для раскатки рулонов сборочный чертеж	Лит.	Масса	Масштаб
Разраб.		Числова		12.83		И	440,0	1:10
Пров.		Кузнецов		12.83		Лист	Листов 1
Т. контр.							Гипронефтеспецмонтаж г. Москва
Утв.		Мелешкин					
Н. контр.		Попова		12.83			
Нач.		Кузнецов					

Копировал 21539-05 17 Формат

Формат	Зона	Поз.	Обозначение	Наименование	Кол.	Примечание
				Документация		
А3			ПВ32.01.02.00 СБ	Сборочный чертеж		
				Детали		
А4		1	ПВ32.01.02.01	Ступица	1	
А3		2	ПВ32.01.02.02	Ребро	2	
А3		3	ПВ32.01.02.03	Накладка	2	

Изм.	Лист	№ докум.	Подп.	Дата	ПВ32.01.02.00	Лит.	Лист	Листов
Разраб.		Числова		12.83	Щека тяговая	И		1
Пров.		Кузьмина		12.83		Гипронефтеспецмонтаж г. Москва		
ГИП		Мелешин						
Н. контр.		Панова		12.83				
Утв.		Кузнецов						

Копировал формат

ПВ32.01.00.02

25 V(V)

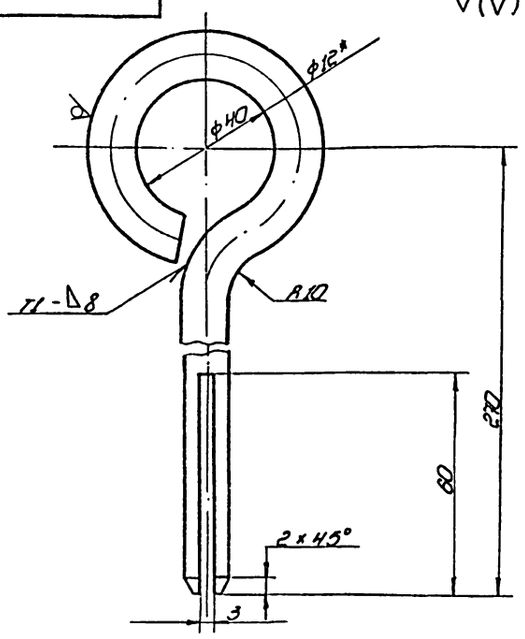

1. Сварной шов по ГОСТ 5264-80. Электроды типа Э42А ГОСТ 9467-75.
2. Неуказанные предельные отклонения размеров: отверстий - Н16; остальных $-\pm\frac{IT16}{2}$.
3.* Размер для справок.
4. Развернутая длина заготовки L = 410 ± 3,0 мм

Изм.	Лист	№ докум.	Подп.	Дата	ПВ32.01.00.02	Лит.	Масса	Масштаб
Разраб.		Числова		12.83	Штырь	И	0,37	1:1
Пров.		Кузьмина		12.83		Лист	Листов 1	
Т. контр.						Гипронефтеспецмонтаж г. Москва		
ГИП		Мелешин			Круг В-12 ГОСТ 2590-71 / Ст. 3 ГОСТ 535-79			
Н. контр.		Панова		12.83				
Утв.		Кузнецов						

Инв. № подл. | Подп. и дата | Взам. инв. № | Инв. № дубл. | Подп. и дата

Копировал формат 11

ПВ32.01.02.01

50 V(V)

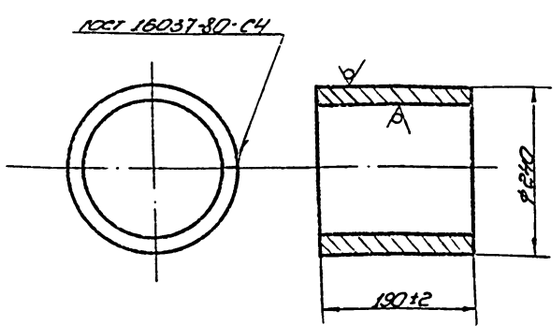

Электроды сварочные типа Э42А ГОСТ 9467-75.

Изм.	Лист	№ докум.	Подп.	Дата	ПВ32.01.02.01	Лит.	Масса	Масштаб
Разраб.		Числова		12.83	Ступица	И	10,0	1:5
Пров.		Кузьмина		12.83		Лист	Листов 1	
Т. контр.						Гипронефтеспецмонтаж г. Москва		
ГИП		Мелешин			Лист Б-10 ГОСТ 19903-74 / Ст. 3 ГОСТ 14637-79			
Н. контр.		Панова		12.83				
Утв.		Кузнецов						

Копировал формат 11

Формат	Зона	Поз.	Обозначение	Наименование	Кол.	Примечание
				Документация		
А2			ПВ32.01.00.00 СБ	Сборочный чертеж		
				Сборочные единицы		
А4		1	ПВ32.01.01.00	Крестовина	1	
А4		2	ПВ32.01.02.00	Щека тяговая	1	
				Детали		
Б4		3	ПВ32.01.00.01	Кольцо проставочное		
				Лист Б-5 ГОСТ 19903-74 / Ст. 3 ГОСТ 14637-79		
				d = 222, D = 250	2	0,8 кг
А4		4	ПВ32.01.00.02	Штырь	1	
				Стандартные изделия		
		5		Болт М30×70.58.026		
				ГОСТ 7798-70	4	0,64 кг
		6		Гайка М30.4.026		
				ГОСТ 5915-70	4	0,23 кг

Изм.	Лист	№ докум.	Подп.	Дата	ПВ32.01.00.00	Лит.	Лист	Листов
Разраб.		Числова		12.83	Устройство для раскатки рулонов	И		1
Пров.		Кузьмина		12.83		Гипронефтеспецмонтаж г. Москва		
ГИП		Мелешин						
Н. контр.		Панова		12.83				
Утв.		Кузнецов						

Инв. № подл. | Подп. и дата | Взам. инв. № | Инв. № дубл. | Подп. и дата

Копировал 21539-05 18 формат 11

ПВ32.01.01.00СБ

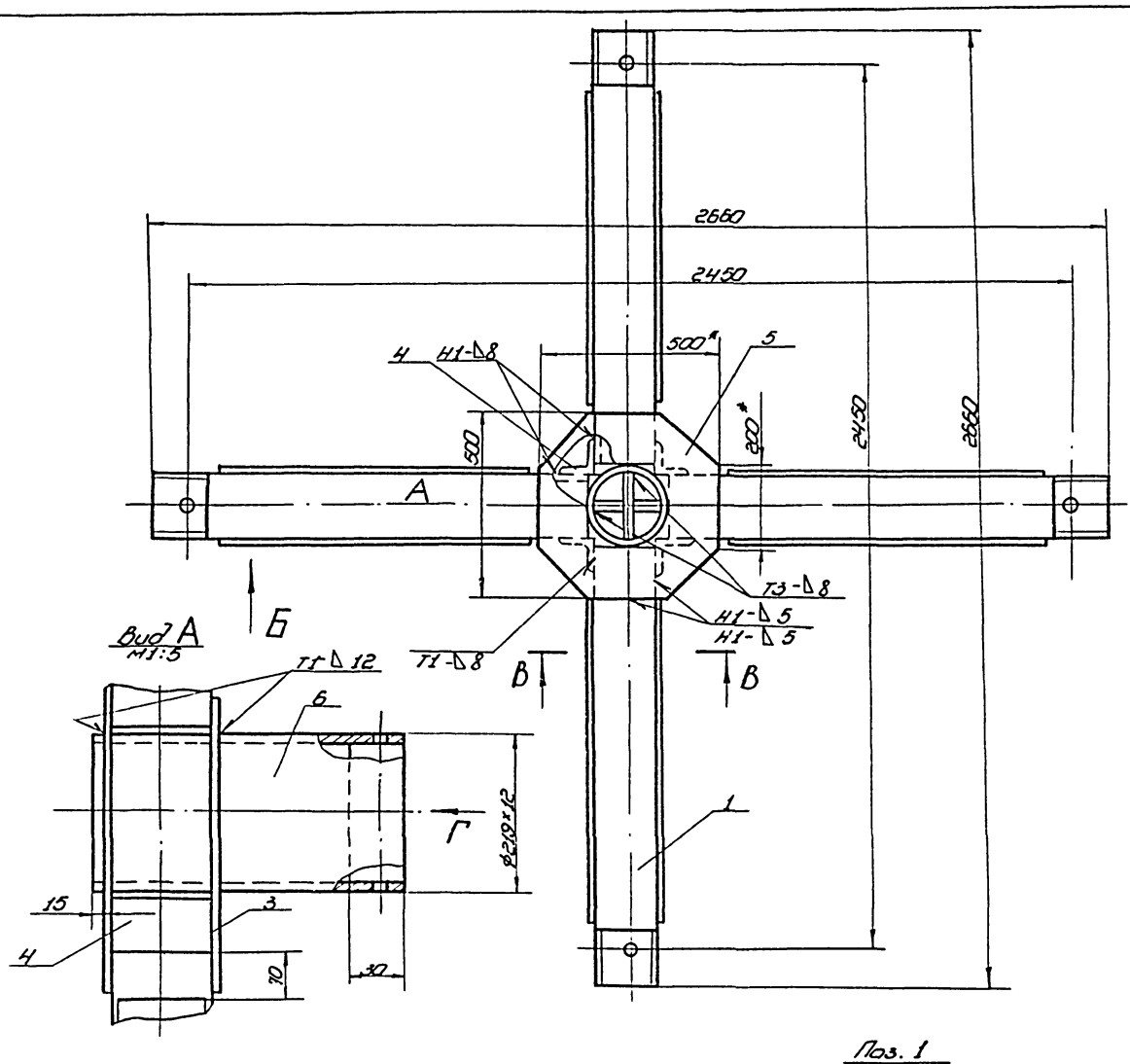

Поз. 1
М1:4

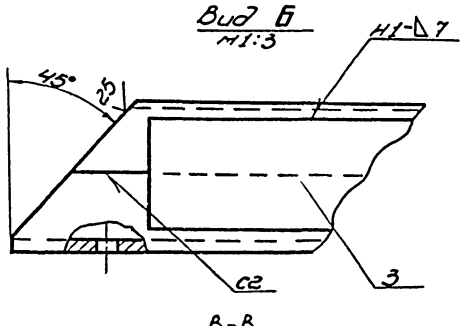

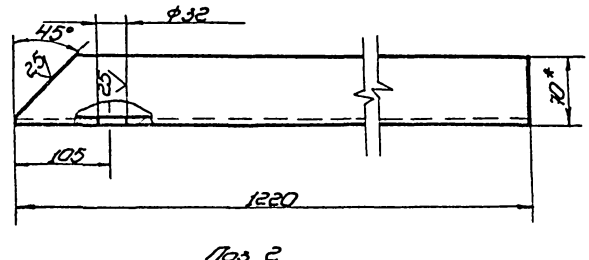

Поз. 2
М1:4

В-В
М1:3

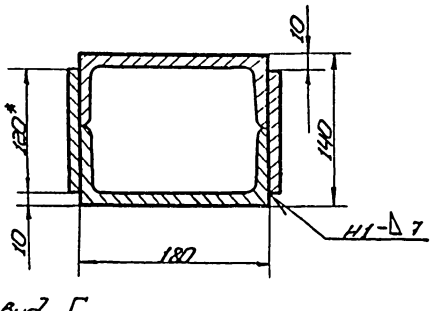

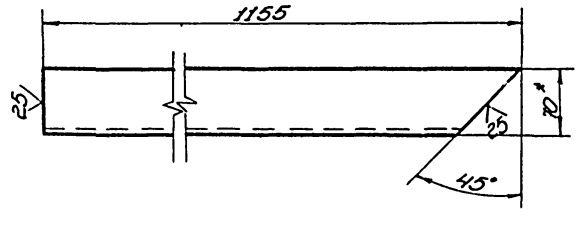

Вид Г
М1:5

Поз. 5

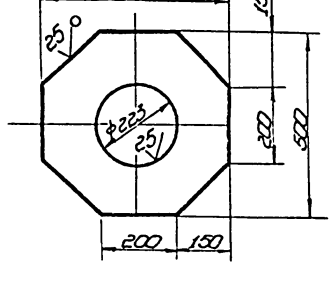

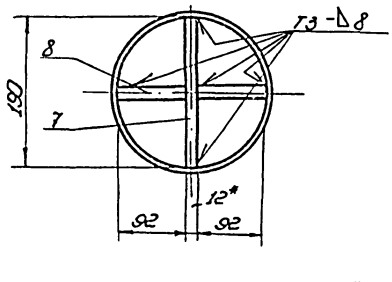

1. Сварные швы выполнять по ГОСТ 5264-80
Электроды сварочные типа Э42А ГОСТ 9467-75.
2. Неуказанные предельные отклонения размеров: отверстий - Н16; валов - h16; остальных - $\pm\frac{IT16}{2}$.
3. Шероховатость поверхностей реза для дет. 64 - $\sqrt{50}$.
4. * Размеры для справок.

						ПВ32.01.01.00СБ	
Изм.	Лист	№ докум.	Подп.	Дата			
Разраб.		Чистова		12.83	Крестовина	Лит.	Масса	Масштаб
Пров.		Кувшинов		12.83			295	1:10
Т.контр.					Сборочный чертеж	Лист	Листов 1
ГИП		Мелешин					Гипронефтеспецмонтаж г. Москва
Н.контр.		Попова		12.83			
Утв.		Кувшинов					

Копировал 21539-05 19 Формат А1

ПВ 32.01.02.02

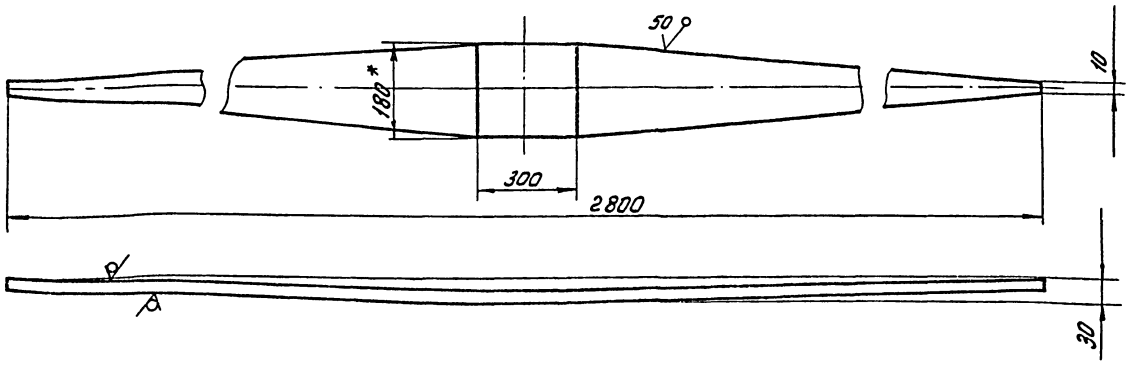

1. Неуказанные предельные отклонения размеров: отверстий - H16; валов - h16; остальных - $\pm \frac{IT16}{2}$
2 * Размер для справок.

Изм.	Лист	№ докум.	Подп.	Дата
Разраб.		Числова		12.83
Пров.		Кузьмина		12.83
Т.контр.				
ГИП		Мелешин		
Н.контр.		Панова		12.83
Утв.		Кузнецов		12.83

ПВ 32.01.02.02

Ребро

Лит.	Масса	Масштаб
И	20.0	1:10
Лист	Листов 1	

Полоса Б-10×180 ГОСТ 103-79 / Ст 3 ГОСТ 535-79

Гипронефтеспецмонтаж г. Москва

ПВ 32.01.01.06

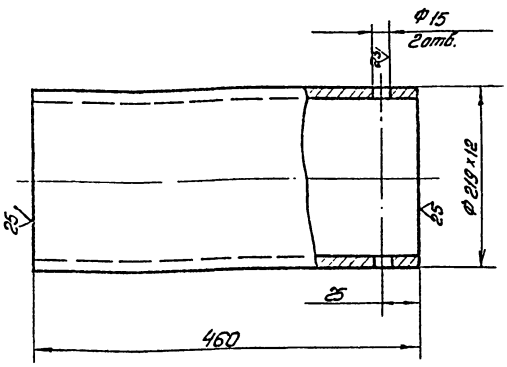

Изм.	Лист	№ докум.	Подп.	Дата
Разраб.		Числова		12.83
Пров.		Кузьмина		12.83
Т.контр.				
ГИП		Мелешин		
Н.контр.		Панова		12.83
Утв.		Кузнецов		12.83

ПВ 32.01.01.06

Ось

Лит.	Масса	Масштаб
И	28,0	1:4
Лист	Листов 1	

Труба 219×12 ГОСТ 8732-76 / В 10 ГОСТ 8731-74

Гипронефтеспецмонтаж г. Москва

Инв. № подл. | Подп. и дата | Взам. инв. № | Инв. № дубл. | Подп. и дата

Формат	Зона	Поз.	Обозначение	Наименование	Кол.	Примечание
				Документация		
А2			ПВ 32.01.01.00 СБ	Сборочный чертеж		
				Детали		
				Балка		
				Швеллер 18 ГОСТ 8240-72 / Ст.3 ГОСТ 535-79		
БЧ		1	ПВ 32.01.01.01	L=1220	4	20 кг
БЧ		2	ПВ 32.01.01.02	L=1155	4	19 кг
БЧ		3	ПВ 32.01.01.03	Накладка		
				Полоса 8×130 ГОСТ 103-76 / Ст 3 ГОСТ 535-79		
				L=1000	8	8,5 кг
БЧ		4	ПВ 32.01.01.04	Усилительный уголок		
				Уголок Б-90×90×8 ГОСТ 8509-72 / Ст.3 ГОСТ 535-79		
				L=180	4	0,2 кг
БЧ		5	ПВ 32.01.01.05	Накладка		
				Лист Б-12 ГОСТ 19903-74 / Ст 3 ГОСТ 14637-79		
				500×500	2	16 кг
Б11		6	ПВ 32.01.01.06	Ось		
				Ватавна		
				Лист Б-12 ГОСТ 19903-74 / Ст 3 ГОСТ 14637-79		
БЧ		7	ПВ 32.01.01.07	190×370	1	4 кг
БЧ		8	ПВ 32.01.01.08	92×370	2	2,1 кг

Изм.	Лист	№ докум.	Подп.	Дата
Разраб.		Числова		12.83
Пров.		Кузьмина		12.83
ГИП		Мелешин		
Н.контр.		Панова		12.83
Утв.		Кузнецов		12.83

ПВ 32.01.01.00

Крестовина

Лит.	Масса	Масштаб
И		1

Гипронефтеспецмонтаж г. Москва

ПВ32.01.02.00СБ

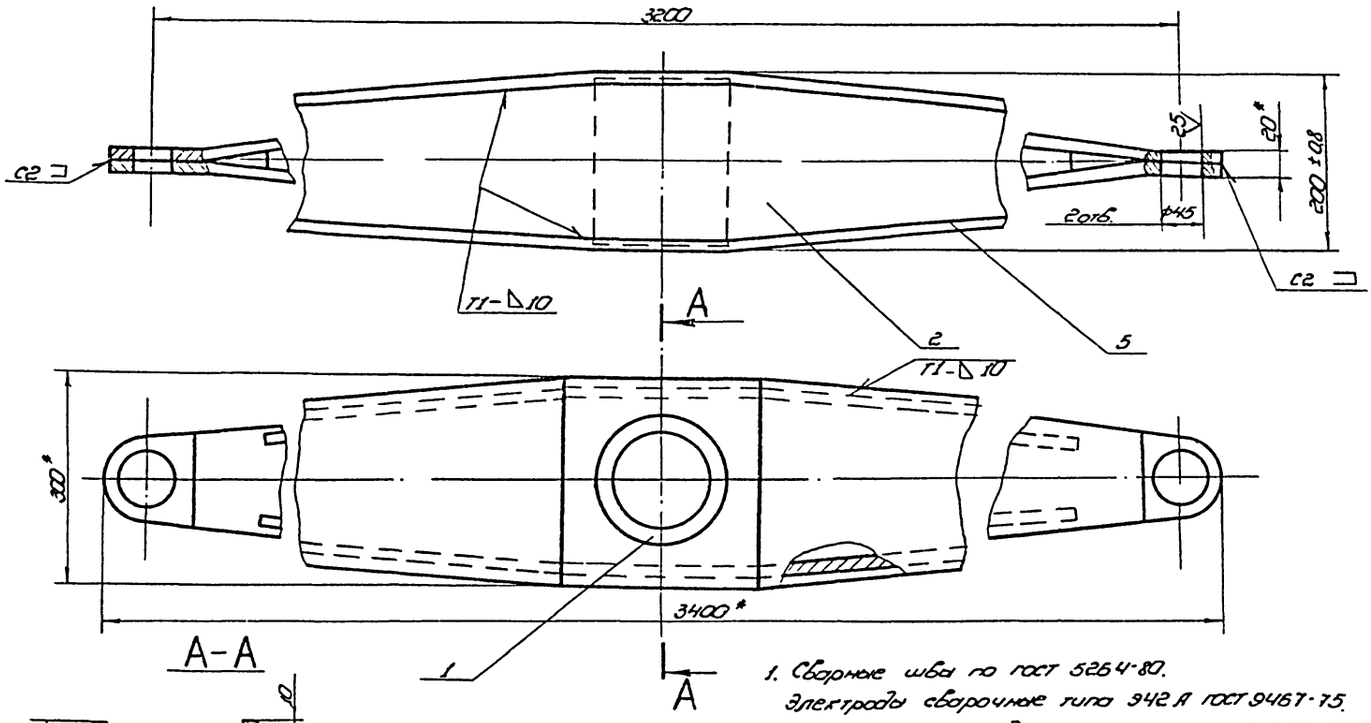

1. Сварные швы по ГОСТ 5264-80.
   Электроды сварочные типа Э42А ГОСТ 9467-75.
2. Неуказанные предельные отклонения размеров: ±IT16/2.
3. * Размеры для справок.

Изм.	Лист	№ докум.	Подп.	Дата
Разраб.		Кузьмина		12.83
Пров.		Кузьмина		2.83
Т.контр.				
ГИП		Мелешин		
Н.контр.		Попова		12.83
Нач.		Кузнецов		

ПВ32.01.02.00СБ

Щека-тяговая

Сборочный чертеж

Лит.	Масса	Масштаб
И	1600	1:5
Лист	Листов 1	

Гипронефтеспецмонтаж г. Москва

Копировал

Формат А2

ПВ32.01.02.03

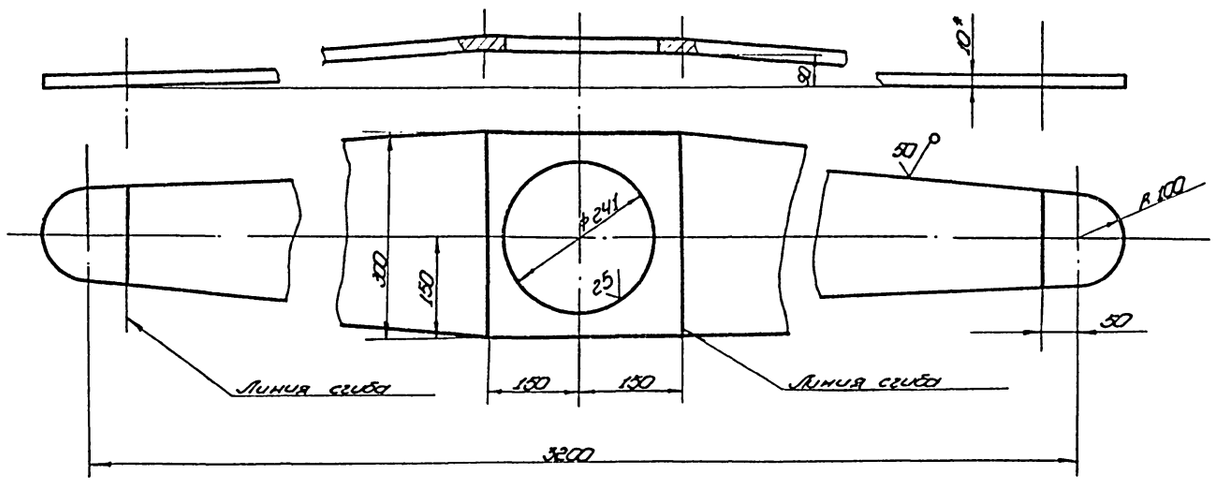

1. Неуказанные предельные отклонения размеров: отверстий - H16; валов - h16; остальных - ±IT16/2.
2. * Размеры для справок.

Изм.	Лист	№ докум.	Подп.	Дата
Разраб.		Кузьмина		12.83
Пров.		Кузьмина		12.83
Т.контр.				
ГИП		Мелешин		
Н.контр.		Попова		12.83
Нач.		Кузнецов		

ПВ32.01.02.03

Накладка

Лист 6-10 ГОСТ 19903-74
Ст.3 ГОСТ 14637-79

Лит.	Масса	Масштаб
И	45,0	1:5
Лист	Листов 1	

Гипронефтеспецмонтаж г. Москва

Копировал 21539-05 21

Формат А2

ПВ21.12.00.06

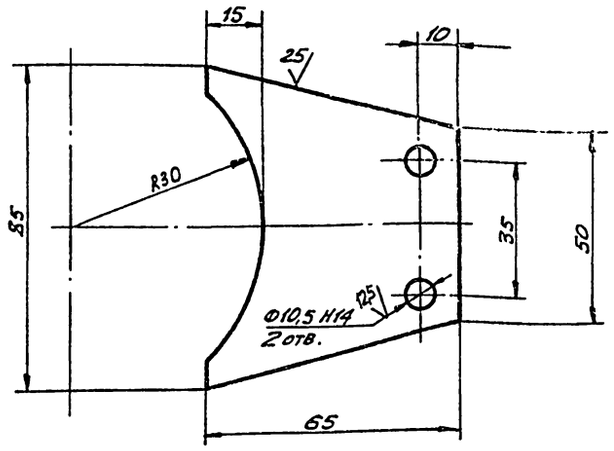

Неуказанные предельные отклонения размеров: валов - h16; остальных - ± JT16/2.

Изм.	Лист	№ докум.	Подп.	Дата
Разраб.		Кузьмина		12.83
Пров.		Числова		12.83
Т.контр.				
ГИП		Мелешин		
Н.контр.		Панова		
Утв.		Кузнецов		

ПВ21.12.00.06

Кронштейн

Лит.	Масса	Масшт.
И	0,2	1:1
Лист	Листов 1	

Лист Б-6 ГОСТ 19903-74
Ст.3 ГОСТ 14637-69

Гипронефтеспецмонтаж г. Москва

ПВ21.12.00.07

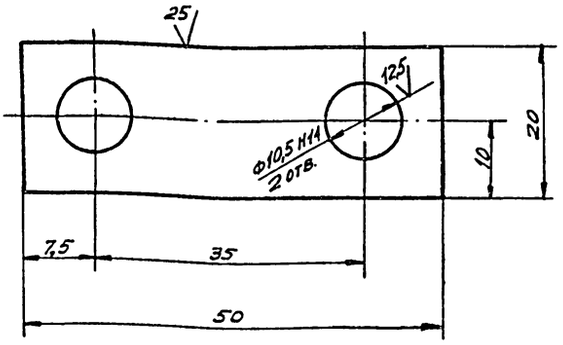

Неуказанные предельные отклонения размеров: валов - h16; остальных - ± JT16/2.

Изм.	Лист	№ докум.	Подп.	Дата
Разраб		Кузьмина		12.83
Пров.		Числова		12.83
Т.контр.				
ГИП		Мелешин		
Н.контр.		Панова		
Утв		Кузнецов		

ПВ21.12.00.07

Пластина

Лит.	Масса	Масшт.
И	0,025	2:1
Лист	Листов 1	

Лист Б-3 ГОСТ 19903-74
Ст.3 ГОСТ 16523-70

Гипронефтеспецмонтаж г. Москва

Инв.№ подл. | Подп. и дата | Взам. инв.№ | Инв.№ дубл. | Подп. и дата

ПВ21.12.00.00 СБ

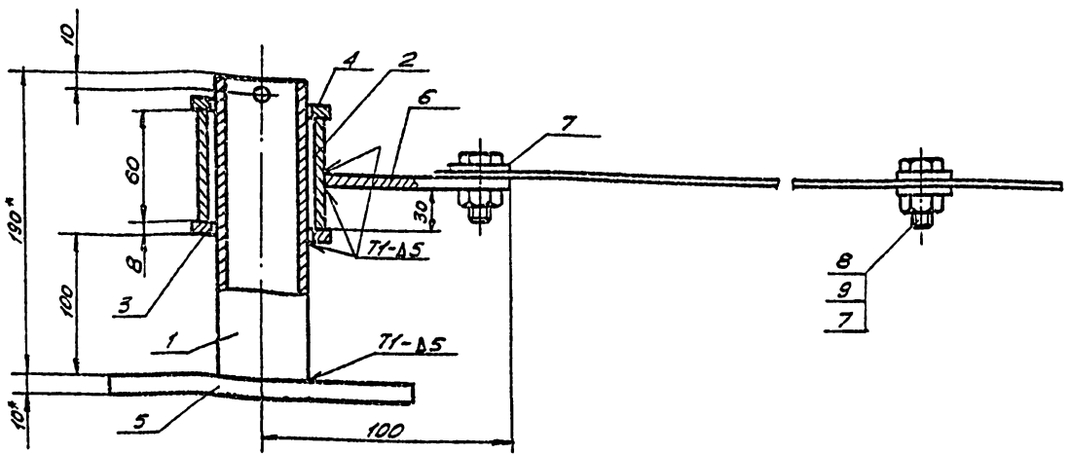

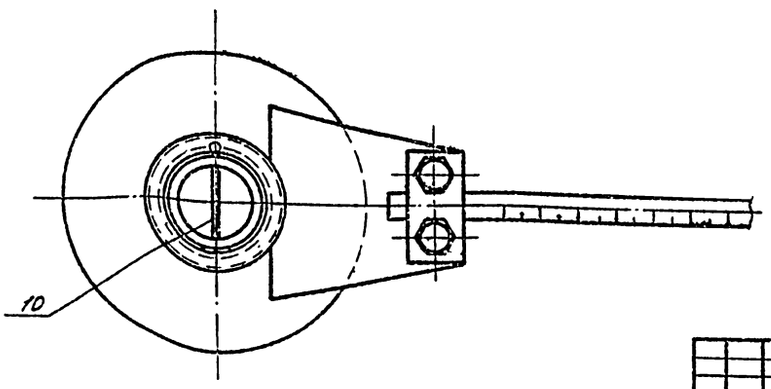

1. Сварку производить по ГОСТ 5264-80. Электроды сварочные типа Э42А ГОСТ 9467-75.
2. Неуказанные предельные отклонения размеров: валов - h16; остальных - ± JT16/2.
3. Шероховатость поверхностей реза для деталей Б4 - 25.
4. * Размеры для справок.

Изм.	Лист	№ докум.	Подп.	Дата
Разраб		Числова		12.83
Пров.		Кузьмина		12.83
Т.контр.				
ГИП		Мелешин		
Н.контр.		Панова		
Утв.		Кузнецов		

ПВ21.12.00.00 СБ

Устройство замерное
Сборочный чертеж

Лит.	Масса	Масшт.
И	3,5	1:2
Лист	Листов 1	

Гипронефтеспецмонтаж г. Москва

Формат	Зона	Поз.	Обозначение	Наименование	Кол.	Примеч.
				Стандартные изделия		
		8		Болт М10х22 58.013		
				ГОСТ 7713-70	11	
		9		Гайка М10.4.013		
				ГОСТ 5915-70	12	
		10		Шплинт 9,5х70		
				ГОСТ 397-66	1	

ПВ21.12.00.00

Изм. Лист № докум. Подп. Дата

Лист 2

Формат	Зона	Поз.	Обозначение	Наименование	Кол.	Примеч.
				Документация		
А3			ПВ21.12.00.00 СБ	Сборочный чертеж		
				Детали		
Б4		1	ПВ21.12.00.01	Ось		
				Труба 45х4 ГОСТ 8732-78 / А10 ГОСТ 8731-74		
				L=190	1	0,7кг
Б4		2	ПВ21.12.00.02	Втулка		
				Труба 57х6 ГОСТ 8732-78 / А10 ГОСТ 8731-74		
				L=60	1	0,4кг
Б4		3	ПВ21.12.00.03	Кольцо неподвижное		
				Лист 6-8 ГОСТ 19903-74 / Ст.3 ГОСТ 14637-89		
				D=70; d=47	1	0,11кг
Б4		4	ПВ21.12.00.04	Кольцо подвижное		
				Лист 6-6 ГОСТ 19903-74 / Ст.3 ГОСТ 14637-89		
				D=70; d=47	1	0,08кг
Б4		5	ПВ21.12.00.05	Основание		
				Лист 6-10 ГОСТ 19903-74 / Ст.3 ГОСТ 14637-89		
				D=160	1	1,5кг
А4		6	ПВ21.12.00.06	Кронштейн	1	
А4		7	ПВ21.12.00.07	Пластина 20х50	21	

Подп. и дата | Инв. № подл. | Взам. инв. № | Инв. № дубл. | Подп. и дата

ПВ21.12.00.00

Изм.	Лист	№ докум.	Подп.	Дата
Разраб.		Числова		12.83
Пров.				
ГИП		Шитиков		
Н.контр.		Панова		12.83
Утв.		Кузнецов		

Устройство замерное

Лит.	Лист	Листов
	1	2

Гипронефтеспецмонтаж г. Москва

Формат	Зона	Поз.	Обозначение	Наименование	Кол.	Примеч.
				Документация		
А4			ПП9.01.00.00 СБ	Сборочный чертеж		
			Переменные данные	для исполнений		
				ПП9.01.00.00-См.СБ		
				Материалы		
		1		Гвозди 5,9х100		
				ГОСТ 4028-63	1	кг
		2		Брус 50х100		
				ГОСТ 8486-66		
				L=800	3	шт.
		3		Доска 40х200		
				ГОСТ 8486-66		
				L=3000	4	шт.
				ПП9.01.00.00-01-См.СБ		
				Материалы		
		1		Гвозди 5,6х100		
				ГОСТ 4028-63	0,7	кг
		2		Брус 50х100		
				ГОСТ 8486-66		
				L=450	3	шт
		3		Доска 40х200		
				ГОСТ 8486-66		
				L=3000	3	шт.

ПП9.01.00.00

Изм.	Лист	№ докум.	Подп.	Дата
Разраб.		Числова		12.83
Пров.				
ГИП		Мелешин		2.83
Н.контр.		Панова		2.83
Утв.		Кузнецов		

Настил деревянный

Лит.	Лист	Листов
И		1

Гипронефтеспецмонтаж г. Москва

ПП9.01.00.00 СБ

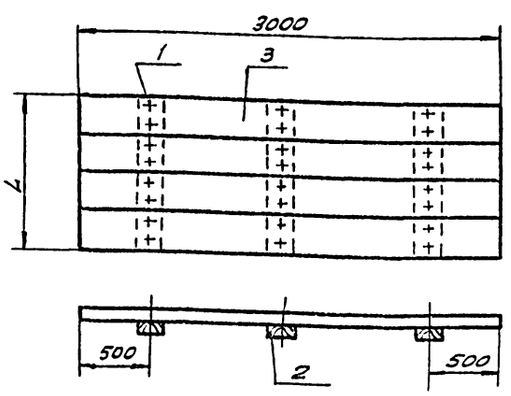

Обозначение	L, мм	Масса, кг
ПП9.01.00.00	800	63
-01	450	34

ПП9.01.00.00 - настилы для внутренних и внешних кольцевых подмостей.
ПП9.01.00.00-01 - настилы для подмостей в межстенном пространстве.

Подп. и дата | Инв. № подл. | Взам. инв. № | Инв. № дубл. | Подп. и дата

ПП9.01.00.00 СБ

Изм.	Лист	№ докум.	Подп.	Дата
Разраб.		Числова		12.83
Пров.				
ГИП		Мелешин		2.83
Н.контр.		Панова		12.83
Утв.		Кузнецов		

Настил деревянный сборочный чертеж

Лит.	Масса	Масштаб
И	См. табл.	1:25
Лист	Листов	

Гипронефтеспецмонтаж отд. резервуарострр.

Инв. № подл. | Подп. и дата | Взам. инв. №

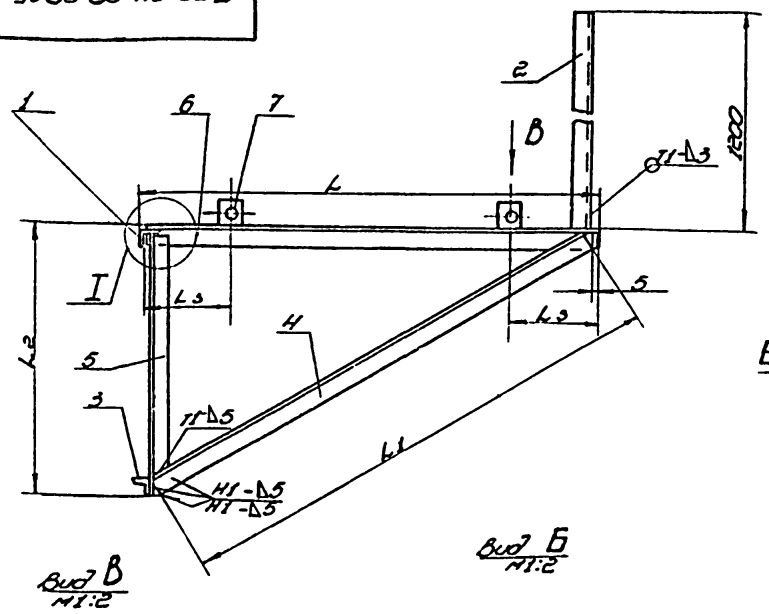

Вид Б
М1:2

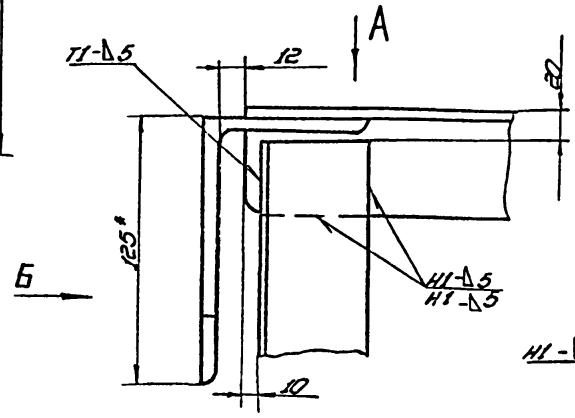

Вид А
М1:2

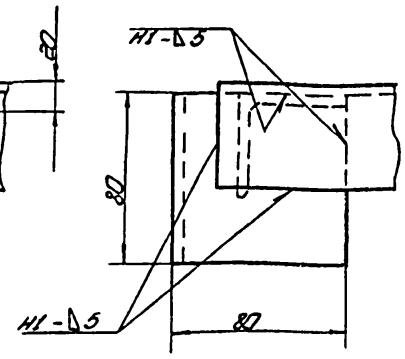

Вид В
М1:2

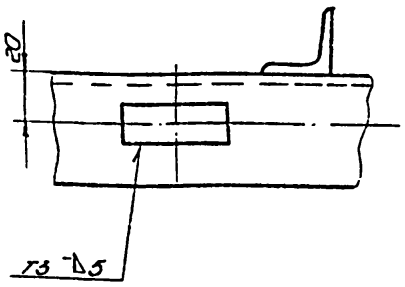

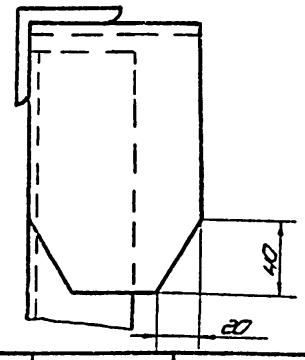

1. Сварка по ГОСТ 5264-80. Электроды сварочные типа Э-42А ГОСТ 9467-75.
2. Неуказанные предельные отклонения размеров: валов - h16; остальных - ±IT16/2.
3. Шероховатость поверхностей реза для дет. 64 ∇25.
4. * Размеры для справок.

Обозначение	Размеры, мм L	L1	L2	L3	Масса, кг	Примечание
ПП9.04.00.00	900	1000	540	–	11,5	Для деревянных щитов
-01	550	650	350	–	7,1	Для деревянных щитов межэтажного пространства
-02	900	1000	540	200	12,2	Для металлических щитов с диагонали
-03	550	650	350	100	7,8	Для металлических щитов с диагонали в межэтажном пространстве

Изм.	Лист	№ докум.	Подп.	Дата	ПП9.04.00.00СБ			
Разраб.		Числова		12.83	Кронштейн	Лит.	Масса	Масштаб
Пров.						И	См. подл.	1:10
Т.контр.					Сборочный чертеж	Лист	Листов 1	
Н.контр.		Мелешкин				Гипронефтеспецмонтаж г. Москва		
Утв.		Кузнецов		12.83				

Копировал | Формат А2

Формат	Зона	Поз.	Обозначение	Наименование	Кол.	Примечание
				Документация		
			ПП9.04.00.00	Сборочный чертеж		
				Детали		
А4		1	ПП9.04.00.01	Крюк.		
				Уголок Б-125×80×8 ГОСТ 8510-72 Ст.3 ГОСТ 535-79		
				L=80	1	0,14 кг
А4		2	ПП9.04.00.02	Ограждение		
				Уголок Б-28×28×4 ГОСТ 8509-72 Ст.3 ГОСТ 535-79		
				L=1200	1	1,2 кг
А4		3	ПП9.04.00.03	Упор		
				Уголок Б-28×28×4 ГОСТ 8509-72 Ст.3 ГОСТ 535-79		
				L=70	1	0,07 кг
				Переменные данные для исполнений		
				ПП9.04.00.00 См. СБ		
				Детали		
				Уголок		
				Уголок Б-50×50×5 ГОСТ 8509-72 Ст.3 ГОСТ 535-79		
А4		4	ПП9.04.00.04	L=1000	1	3,7 кг
А4		5	ПП9.04.00.05	L=510	1	2 кг
А4		6	ПП9.04.00.06	L=880	1	3,6 кг
				ПП9.04.00.00-01 См. СБ		
				Детали		
				Уголок		
				Уголок Б-50×50×5 ГОСТ 8509-72 Ст.3 ГОСТ 535-79		

Инв. № подл. | Подп. и дата | Взам. инв. № | Инв. № дубл. | Подп. и дата

Изм.	Лист	№ докум.	Подп.	Дата	ПП9.04.00.00			
Разраб.		Числова		12.83	Кронштейн	Лит.	Лист	Листов 2
Пров.							1	
ГИП		Мелешкин				Гипронефтеспецмонтаж г. Москва		
Н.контр.		Панова		12.83				
Утв.		Кузнецов						

Копировал | 21539-05 24 | Формат А1

Изм.	Лист	№ докум.	Подп.	Дата	ПП9.04.00.00	Лист 2

Копировал | Формат А1

Формат	Зона	Поз.	Обозначение	Наименование	Кол.	Примечание
				Документация		
А4			ПП9.05.01.00 СБ	Сборочный чертеж		
				Детали		
А4		1	ПП9.05.01.01	Ребро	1	
А4		2	ПП9.05.01.02	Пластина	1	

Изм.	Лист	№ докум.	Подп.	Дата
Разраб.		Кузьмина		12.83
Пров.		Числова		12.83
ГИП		Мелешин		
Н.контр.		Панова		12.83
Утв.		Кузнецов		

ПП9.05.01.00

Скоба

Лит.	Лист	Листов
И		

Гипронефтеспецмонтаж г. Москва

Копировал

Формат А4

ПП9.05.01.00 СБ

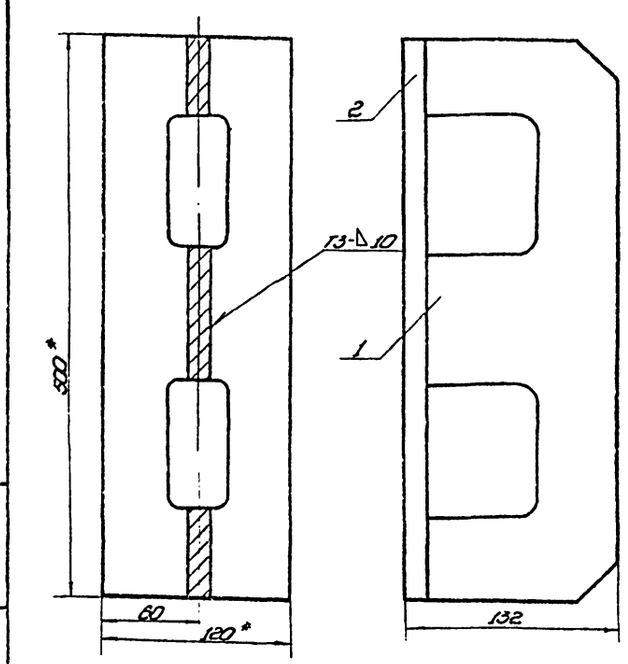

1. Сварку производить электродами типа Э42А по ГОСТ 9467-75. Сварные швы по ГОСТ 5264-80.
2. Неуказанные предельные отклонения размеров: отверстий -H16; валов h16; остальных $\pm\frac{IT16}{2}$.
3. * Размеры для справок.

Изм.	Лист	№ докум.	Подп.	Дата
Разраб.		Кузьмина		12.83
Пров.		Числова		12.83
Гл.констр.				
ГИП		Мелешин		
Н.контр.		Панова		12.83
Утв.		Кузнецов		

ПП9.05.01.00 СБ

Скоба

Сборочный чертеж

Лит.	Масса	Масштаб
И	7,80	1:2,5
Лист	Листов 1	

Гипронефтеспецмонтаж г. Москва

Копировал

Формат А1

Формат	Зона	Поз.	Обозначение	Наименование	Кол.	Примечание
				Документация		
А4			ПП9.05.00.00 СБ	Сборочный чертеж		
				Сборочные единицы		
А4		1	ПП9.05.01.00	Скоба	1	
				Детали		
А4		2	ПП9.05.00.01	Шайба	2	
А4		3	ПП9.05.00.02	Клин	6	

Изм.	Лист	№ докум.	Подп.	Дата
Разраб.		Кузьмина		12.83
Пров.		Числова		12.83
ГИП		Мелешин		
Н.контр.		Панова		12.83
Утв.		Кузнецов		

ПП9.05.00.00

Сборочное приспособление

Лит.	Лист	Листов
И		1

Гипронефтеспецмонтаж г. Москва

Копировал

Формат А1

ПП9.05.00.00 СБ

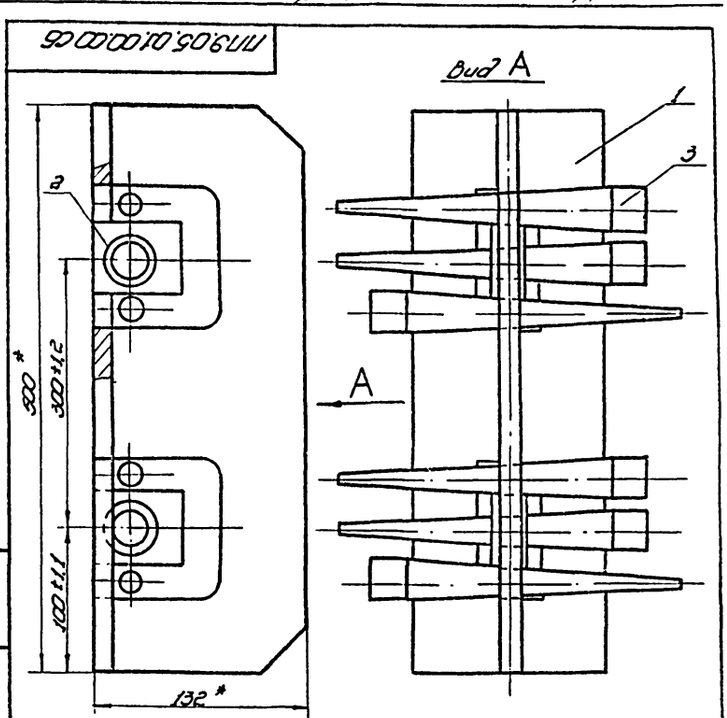

* Размеры для справок.

Изм.	Лист	№ докум.	Подп.	Дата
Разраб.		Кузьмина		12.83
Пров.		Числова		12.83
Гл.констр.				
ГИП		Мелешин		
Н.контр.		Панова		12.83
Утв.		Кузнецов		

ПП9.05.00.00 СБ

Сборочное приспособление

Сборочный чертеж

Лит.	Масса	Масштаб
И	12,60	1:2,5
Лист	Листов 1	

Гипронефтеспецмонтаж г. Москва

Копировал

Формат А1

ПП9.05.00.01

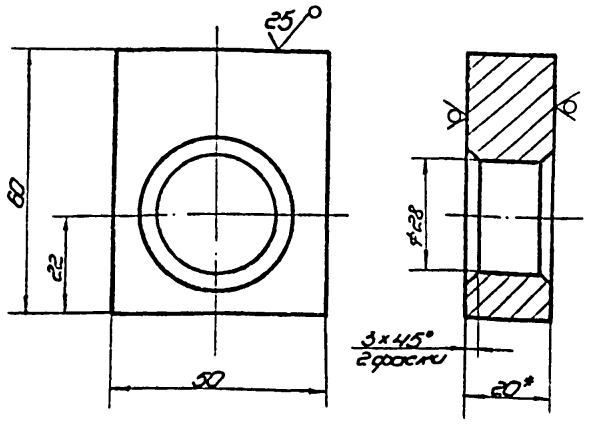

1. Неуказанные предельные отклонения размеров:
   отверстий - H16;
   валов - h16;
   остальных - $\pm \frac{IT16}{2}$.
2. * Размеры для справок.

Изм.	Лист	№ докум.	Подп.	Дата
Разраб.		Кузьмина		12.83
Пров.		Чистова		12.83
Т. контр.				
ГИП		Матюшин		
Н. контр.		Попова		12.83
Утв.		Кузьмичев		

ПП9.05.00.01

Шайба

Лит.	Масса	Масштаб
И	0,35	1:1
Лист	Листов 1	

Лист Б-20 ГОСТ 19903-74
Ст.3 ГОСТ 14637-79

Гипронефтеспецмонтаж г. Москва

Копировал Формат А1

Инв.№ подл. | Подп. и дата | Взам.инв.№ | Инв.№ дубл. | Подп. и дата

ПП9.05.00.02

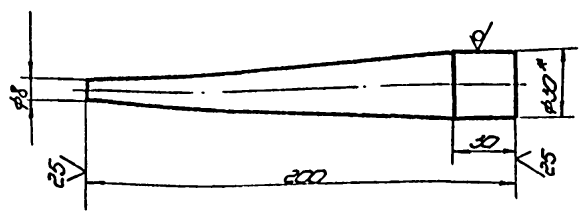

1. Неуказанные предельные отклонения размеров:
   валов - h16;
   остальных - $\pm \frac{IT16}{2}$.
2. * Размеры для справок.

Изм.	Лист	№ докум.	Подп.	Дата
Разраб.		Кузьмина		12.83
Пров.		Чистова		12.83
Т. контр.				
ГИП		Матюшин		
Н. контр.		Попова		12.83
Утв.		Кузьмичев		

ПП9.05.00.02

Клин

Лит.	Масса	Масштаб
И	0,68	1:2
Лист	Листов 1	

Круг В.2.П ГОСТ 2589-71
Ст.3 ГОСТ 535-79

Гипронефтеспецмонтаж г. Москва

Копировал Формат А4

ПП9.05.01.01

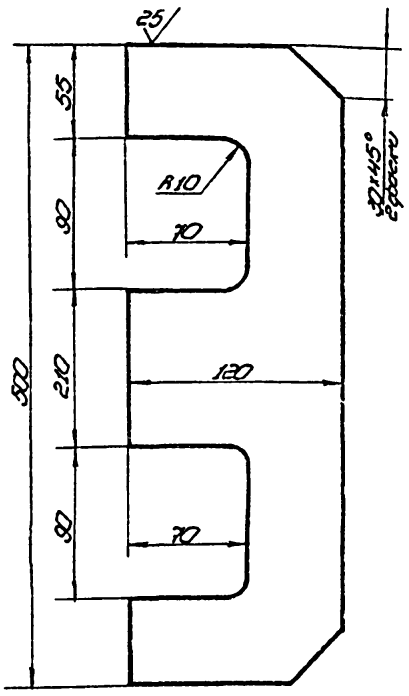

1. Неуказанные предельные отклонения размеров:
   отверстий - H16;
   валов - h16;
   остальных - $\pm \frac{IT16}{2}$.

Изм.	Лист	№ докум.	Подп.	Дата
Разраб.		Кузьмина		12.83
Пров.		Чистова		12.83
Т. контр.				
ГИП		Матюшин		
Н. контр.		Попова		12.83
Утв.		Кузьмичев		

ПП9.05.01.01

Ребро

Лит.	Масса	Масштаб
И	3,8	1:2,5
Лист	Листов 1	

Лист Б-10 ГОСТ 19903-74
Ст.3 ГОСТ 14637-79

Гипронефтеспецмонтаж г. Москва

Копировал Формат А1

ПП9.05.01.02

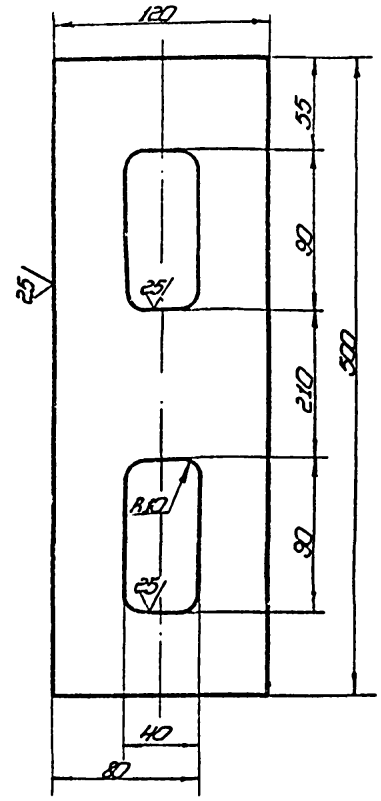

1. Неуказанные предельные отклонения размеров:
   отверстий - H16; валов - h16; остальных - $\pm \frac{IT16}{2}$.

Изм.	Лист	№ докум.	Подп.	Дата
Разраб.		Кузьмина		12.83
Пров.		Чистова		12.83
Т. контр.				
ГИП		Матюшин		
Н. контр.		Попова		12.83
Утв.		Кузьмичев		

ПП9.05.01.02

Пластина

Лит.	Масса	Масштаб
И	4,00	1:2,5
Лист	Листов 1	

Лист Б-10 ГОСТ 19903-74
Ст.3 ГОСТ 14637-79

Гипронефтеспецмонтаж г. Москва

Копировал 21539-05 26 Формат А1

ПВ8.05.00.00 СБ

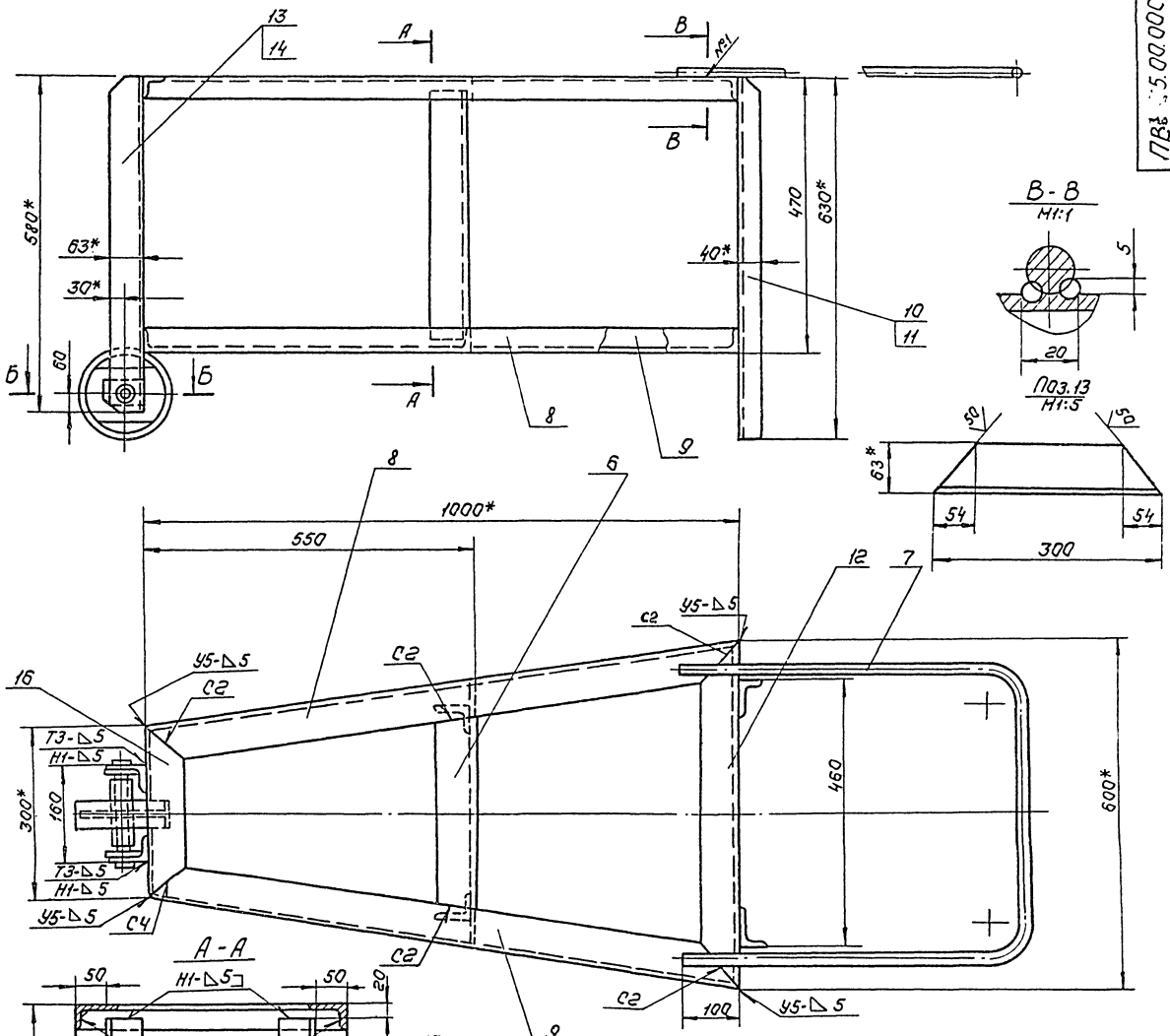

1. Сварные швы по ГОСТ 5264-80. Электроды типа Э42А ГОСТ 9467-75. Шов N1- сварка ручная электродуговая.
2. Неуказанные предельные отклонения размеров: отверстий - H14; валов - по h14; остальных $\pm \frac{IT16}{2}$
3. * Размеры для справок.
4. ** Отверстие Ф26 в дет. поз. 5 сверлить после сварки.
5. Шероховатость поверхности для деталей Б4 $\sqrt{50}$

Изм.	Лист	№ докум.	Подп.	Дата	ПВ8.05.00.00 СБ		
Разраб.		Яшина		12.83	Упор клиновый сборочный чертеж.	Лит.	Масса 46,5 / Масш. 1:5
Пров.		Числова		12.83		Лист	Листов 1
Т.контр.						Гипронефтеспецмонтаж г. Москва.	
ГИП.		Мелешин					
Н.контр.		Панова					
Утв.		Кузнецов					

ПВ8. 05. 00. 04

(√) А

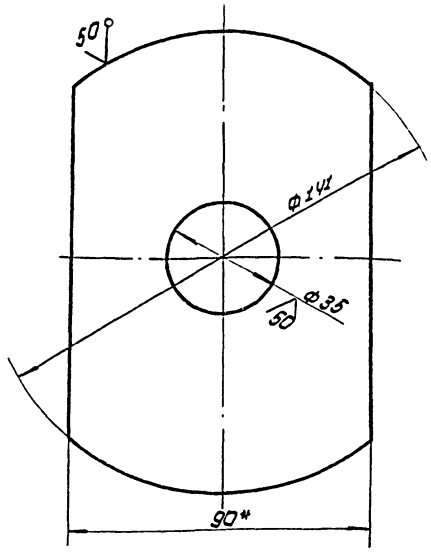

1. Неуказанные предельные отклонения размеров:
   отверстий - H16;
   валов - h 16;
   остальных - $\pm \frac{IT16}{2}$
2. * Размер для справок.

Изм.	Лист	№ докум.	Подп.	Дата	ПВ8. 05. 00. 04			
Разраб.		Яшина		12.83	Диафрагма	Лит	Масса	Масштаб
Пров.		Числова		12.83			0,65	1:1
Т.контр.						Лист	Листов 1	
ГИП		Телешун						
Н.контр.		Панова			Полоса $\frac{5-8\times90\ ГОСТ\ 103-76}{Ст.3\ ГОСТ\ 535-79}$	Гипронефтеспецмонтаж г. Москва		
Утв.		Кузнецов						

Инв. № подл. | Подп. и дата | Взам. инв. № | Инв. № дубл. | Подп. и дата

ПВ8. 05. 00. 01

(√) $\frac{25}{}$

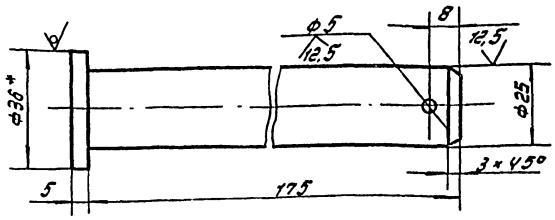

1. Неуказанные предельные отклонения размеров:
   отверстий - H16;
   валов - h 16;
   остальных - $\pm \frac{IT16}{2}$
2. * Размер для справок

Изм.	Лист	№ докум.	Подп.	Дата	ПВ8. 05. 00. 01			
Разраб.		Яшина		12.83	Ось	Лит	Масса	Масштаб
Пров.		Числова		12.83			0,70	1:1
Т.контр.						Лист	Листов 1	
ГИП		Телешун						
Н.контр.		Панова			Круг $\frac{8-35\ ГОСТ\ 2590-71}{Ст.3\ ГОСТ\ 535-79}$	Гипронефтеспецмонтаж г. Москва		
Утв.		Кузнецов						

Инв. № подл. | Подп. и дата | Взам. инв. № | Инв. № дубл. | Подп. и дата

Формат	Зона	Поз.	Обозначение	Наименование	Кол.	Примечание
Б4		15	ПВ8. 05. 00. 12	Уголок		
				Уголок $\frac{Б\ 63\times40\times5\ ГОСТ\ 8510-72}{Ст.3\ ГОСТ\ 535-79}$		
				L = 430	2	1,68 кг
А4		16	ПВ8. 05. 00. 13	Уголок	2	
				Стандартные изделия		
		17		Шайба 25.04.016		
				ГОСТ 11371-78	1	0,02 кг
		18		Шплинт 5×50.002		
				ГОСТ 397-79	1	0,01 кг

Изм.	Кол.уч.	Лист	№ докум.	Подп.	Дата	ПВ8. 05. 00. 00		
							Лит	Лист 2

Формат	Зона	Поз.	Обозначение	Наименование	Кол.	Примечание
				Документация		
Б4			ПВ8. 05. 00. 00 СБ	Сборочный чертеж		
				Детали		
А4		1	ПВ8. 05. 00. 01	Ось	1	
Б4		2	ПВ8. 05. 00. 02	Ступица		
				Труба 25×32 ГОСТ 3262-75		
				L = 130	1	0,38 кг
Б4		3	ПВ8. 05. 00. 03	Обод		
				Труба $\frac{159\times8\ ГОСТ\ 8732-78}{8-10\ ГОСТ\ 8731-74}$		
				L = 50	1	1,50 кг
А4		4	ПВ8. 05. 00. 04	Диафрагма	1	
Б4		5	ПВ8. 05. 00. 05	Накладка		
				Полоса $\frac{5-8\times50\ ГОСТ\ 103-76}{Ст.3\ ГОСТ\ 535-79}$		
				L = 62	2	0,16 кг
А4		6	ПВ8. 05. 00. 06	Переладина	2	
А4		7	ПВ8. 05. 00. 07	Ручка	1	
А4		8	ПВ8. 05. 00. 08	Уголок	2	
А4		9	ПВ8. 05. 00. 08-01	Уголок	2	
А4		10	ПВ8. 05. 00. 09	Уголок	2	
А4		11	ПВ8. 05. 00. 09-01	Уголок	2	
Б4		12	ПВ8. 05. 00. 10	Уголок	2	
А4		13	ПВ8. 05. 00. 11	Уголок	2	
А4		14	ПВ8. 05. 00. 11-01	Уголок	2	

Инв. № подл. | Подп. и дата | Взам. инв. № | Инв. № дубл. | Подп. и дата

Изм.	Лист	№ докум.	Подп.	Дата	ПВ8. 05. 00. 00			
Разраб.		Яшина		12.83	Упор клиновой	Лит	Лист 1	Листов 2
Пров.		Числова		12.83		Гипронефтеспецмонтаж г. Москва		
ГИП		Телешун						
Н.контр.		Панова						
Утв.		Кузнецов						

ПВ8.05.00.07

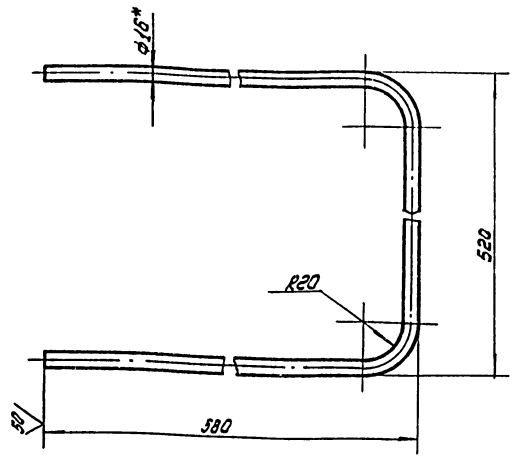

1. Длина заготовки 1600мм.
2. Неуказанные предельные отклонения размеров:
   отверстий - H16;
   валов - h 16;
   остальных - $\pm \frac{IT16}{2}$
3. * Размер для справок

					ПВ8.05.00.07		
Изм.	Лист	N докум.	Подп.	Дата			
Разраб.		Яшина		12.83	Ручка	Лит.	Масса 2,5	Масштаб 1:4
Пров.		Числова		12.83		Лист	Листов 1
Т. контр.							
ГИП		Мелешин					
Н. контр.		Панова		12.83	Круг Б 16 ГОСТ 2590-71 / Ст.3 ГОСТ 535-79	Гипронефтеспецмонтаж г. Москва	
Утв.		Кузнецов					

Инв.№ подл. | Подп. и дата | Взам.инв.№ | Инв.№ дубл. | Подп. и дата

ПВ8.05.00.09

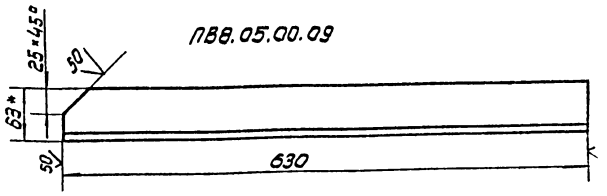

ПВ8.05.00.09-01 - зеркальное отражение, остальное см. ПВ8.05.00.09

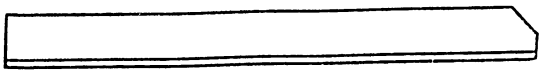

1. Неуказанные предельные отклонения размеров:
   отверстий - H16;
   валов - h 16;
   остальных - $\pm \frac{IT16}{2}$
2. * Размер для справок.

					ПВ8.05.00.09		
Изм.	Лист	N докум.	Подп.	Дата			
Разраб.		Яшина		12.83	Уголок	Лит.	Масса 2,46	Масштаб 1:4
Пров.		Числова		12.83		Лист	Листов 1
Т. контр.							
ГИП		Мелешин					
Н. контр.		Панова			Уголок Б-63×40×5 ГОСТ 8510-72 / Ст3 ГОСТ 535-79	Гипронефтеспецмонтаж г. Москва	
Утв.		Кузнецов					

Инв.№ подл. | Подп. и дата | Взам.инв.№ | Инв.№ дубл. | Подп. и дата

ПВ8.05.00.08

ПВ8.05.00.08

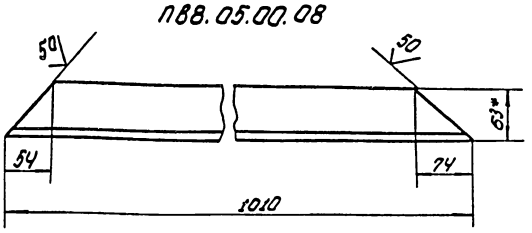

ПВ8.05.00.08-01 - зеркальное отражение, остальное см. ПВ8.05.00.08

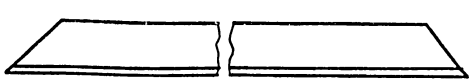

1. Неуказанные предельные отклонения размеров:
   отверстий - H16;
   валов - h 16;
   остальных - $\pm \frac{IT16}{2}$
2. * Размер для справок.

					ПВ8.05.00.08		
Изм.	Лист	N докум.	Подп.	Дата			
Разраб.		Яшина		12.83	Уголок	Лит.	Масса 3,95	Масштаб 1:4
Пров.		Числова		12.83		Лист	Листов 1
Т. контр.							
ГИП		Мелешин					
Н. контр.		Панова		12.83	Уголок Б-63×40×5 ГОСТ 8510-72 / Ст3 ГОСТ 535-79	Гипронефтеспецмонтаж г. Москва	
Утв.		Кузнецов					

Инв.№ подл. | Подп. и дата | Взам.инв.№ | Инв.№ дубл. | Подп. и дата

ПВ8.05.00.10

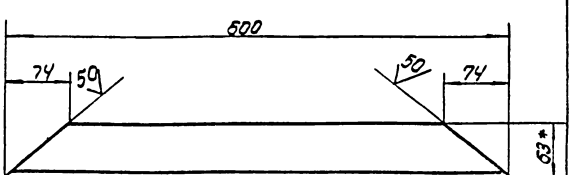

1. Неуказанные предельные отклонения размеров:
   отверстий - H16;
   валов - h 16;
   остальных - $\pm \frac{IT16}{2}$
2. * Размер для справок.

					ПВ8.05.00.10		
Изм.	Лист	N докум.	Подп.	Дата			
Разраб.		Яшина		12.83	Уголок	Лит.	Масса 2,35	Масштаб 1:4
Пров.		Числова		12.83		Лист	Листов 1
Т. контр.							
ГИП		Мелешин					
Н. контр.		Панова			Уголок Б-63×40×5 ГОСТ 8510-72 / Ст3 ГОСТ 535-79	Гипронефтеспецмонтаж г. Москва	
Утв.		Кузнецов					

Инв.№ подл. | Подп. и дата | Взам.инв.№ | Инв.№ дубл. | Подп. и дата

ПП9.06.00.00 СБ

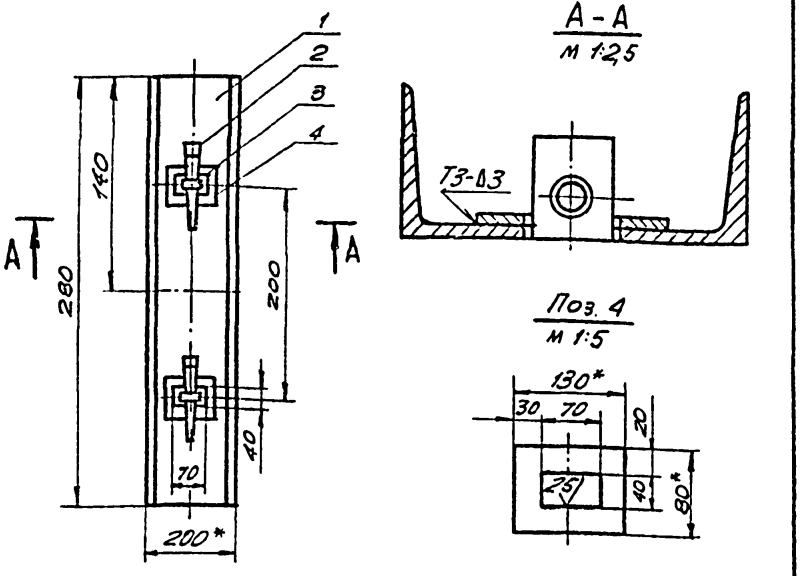

1. Сварные швы - по ГОСТ 5264-80. Электроды сварочные типа Э42А ГОСТ 9467-75.
2. Неуказанные предельные отклонения размеров: валов - h16; отверстий - H16; остальных - $\pm \frac{JT16}{2}$.
3. Шероховатость поверхностей реза для деталей Б4 - $\sqrt{50}$.
4. * Размеры для справок.

Изм.	Лист	№ докум.	Подп.	Дата
Разраб.		Числова		12.83
Пров.				
Т. контр.				
ГИП		Мелешин		
Н. контр.		Панова		12.83
Утв.		Кузнецов		

ПП9.06.00.00 СБ

Балка для сборки горизонтального стыка

Сборочный чертеж

Лит.	Масса	Масшт.
	8,0	1:10
Лист	Листов 1	

Гипронефтеспецмонтаж г. Москва

Формат	Зона	Поз.	Обозначение	Наименование	Кол.	Примеч.
				Документация		
А4			ПП9.06.00.00 СБ	Сборочный чертеж		
				Детали		
Б4		1	ПП9.06.00.01	Скоба		
				Швеллер 20 ГОСТ 8240-72 / Ст3 ГОСТ 535-79		
				L=1200	1	
А4		2	ПП9.05.00.02	Клин	2	
А4		3	ПП9.05.00.01	Шайба	2	
Б4		4	ПП9.06.02	Шайба		
				Лист Б-3 ГОСТ 19903-74 / Ст3 ГОСТ 14637-79		
				130×80	2	0,3 кг

Инв. № подл. | Подп. и дата | Взам. инв. № | Инв. № дубл. | Подп. и дата

Изм.	Лист	№ докум.	Подп.	Дата
Разраб.		Числова		12.83
Пров.				
ГИП		Мелешин		
Н. контр.		Панова		12.83
Утв.		Кузнецов		

ПП9.06.00.00

Балка для сборки горизонтального стыка

Лит.	Лист	Листов
		1

Гипронефтеспецмонтаж г. Москва

ПВ7.51.00.00

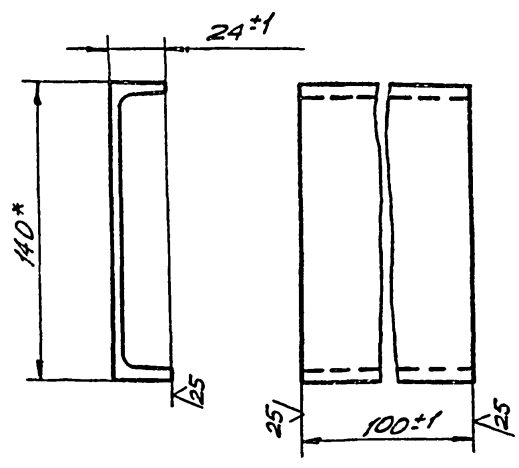

*Размер для справок.

Изм.	Лист	№ докум.	Подп.	Дата
Разраб.		Морозова		12.83
Пров.		Числова		12.83
Т. контр.				
ГИП		Мелешин		
Н. контр.		Панова		12.83
Утв.		Кузнецов		

ПВ7.51.00.00

Карман для кронштейна

Лит.	Масса	Масшт.
	1,2	1:2
Лист	Листов 1	

Швеллер 14 ГОСТ 8240-72 / Ст3 ГОСТ 535-79

Гипронефтеспецмонтаж г. Москва

ПВ8.05.00.11

ПВ8.05.00.11

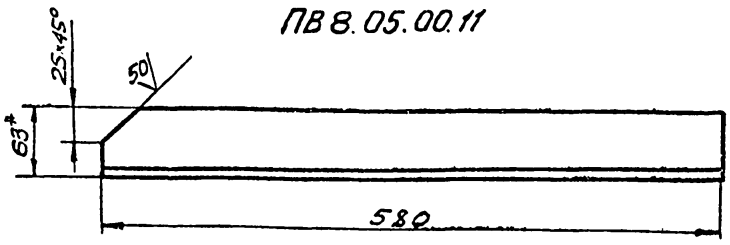

ПВ8.05.00.11-01 - зеркальное отражение остальное см. ПВ8.05.00.11

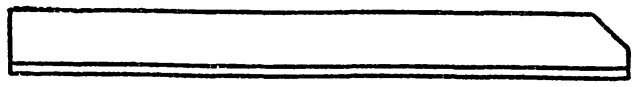

1. Неуказанные предельные отклонения размеров: отверстий - H16; валов - h16; остальных - $\pm \frac{JT16}{2}$.
2. * Размер для справок.

Изм.	Лист	№ докум.	Подп.	Дата
Разраб.		Яшина		12.83
Пров.		Числова		12.83
Т. контр.				
ГИП		Мелешин		
Н. контр.		Панова		12.83
Утв.		Кузнецов		

ПВ8.05.00.11

Уголок

Лит.	Масса	Масшт.
	2,27	1:4
Лист	Листов 1	

Уголок Б-63×40×5 ГОСТ 8510-72 / Ст3 ГОСТ 535-79

Гипронефтеспецмонтаж г. Москва

Формат	Зона	Поз.	Обозначение	Наименование	Кол.	Примечание
				Документация		
А3			ПВ5К.02.00.00 СБ	Сборочный чертеж		
				Сборочные единицы		
А4		1	ПВ5К.02.01.00	Опора	1	
А4		2	ПВ5К.02.02.00	Основание	1	
				Детали		
А4		3	ПВ5К.02.00.01	Скоба	1	
–		4	ПВ5К.02.00.01-01	Скоба	1	
Б4		5	ПВ5К.02.00.02	Сектор		
				Лист Б-5 ГОСТ 19903-74 / Ст.3 ГОСТ 14637-79		
				450×450	1	7.8 кг
Б4		6	ПВ5К.02.00.03	Стрелка		
				Полоса 4×20 ГОСТ 103-76 / Ст.3 ГОСТ 535-79		
				L=400	1	0.2 кг
Б4		7	ПВ5К.02.00.04	Накладка		
				Лист Б-16 ГОСТ 19903-74 / Ст 3 ГОСТ 14637-79		
				300×210	2	6.5 кг
				Стандартные изделия		
				Болты ГОСТ 7798-70		
		8		М36×75.58.013	6	
		9		М14×35.58.013	2	
				Гайки ГОСТ 5915-70		
		10		М36.04.013	6	
		11		М14.04.013	2	

Изм.	Лист	№ докум.	Подп.	Дата
Разраб.		Яшина		12.83
Пров.		Чиспова		12.83
ГИП		Мелешин		
Н.контр.		Панова		12.83
Утв.		Кузнецов		

ПВ5К.02.00.00

Шарнир для подъема рулона массой 30-45 т краном.

Лит.	Лист	Листов
		1

Гипронефтеспецмонтаж г. Москва

ПВ5К.02.00.01

ПВ5К.02.00.01

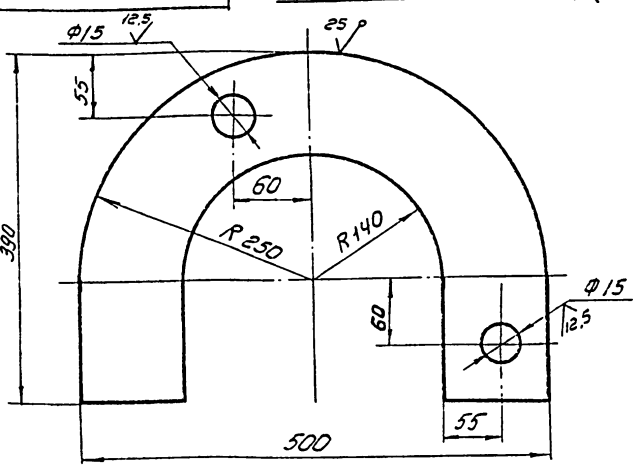

ПВ 5К.02 00.01-01 зеркальное отражение остальное см. ПВ5К.02.00.01

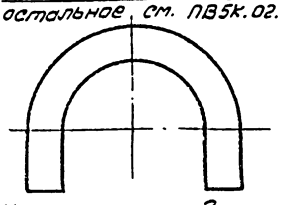

Неуказанные предельные отклонения размеров:
отверстий - H14
валов - h14, $\pm \frac{IT16}{2}$
остальных - $\pm \frac{IT16}{2}$

Инв.№ подл. | Подп. и дата | Взам.инв.№ | Инв.№ дубл. | Подп. и дата

Изм.	Лист	№ докум.	Подп.	Дата
Разраб.		Яшина		12.83
Пров.		Чиспова		12.83
Т.контр.				
ГИП		Мелешин		
Н.контр.		Панова		12.83
Утв.		Кузнецов		

ПВ5К.02.00.01

Скоба

Лит.	Масса	Масштаб
	15.2	1:4
Лист	Листов 1	

Гипронефтеспецмонтаж г. Москва

Б-20 ГОСТ 19903-74
Лист Ст 3 ГОСТ 14637-79

ПВ5К.02.00.00СБ

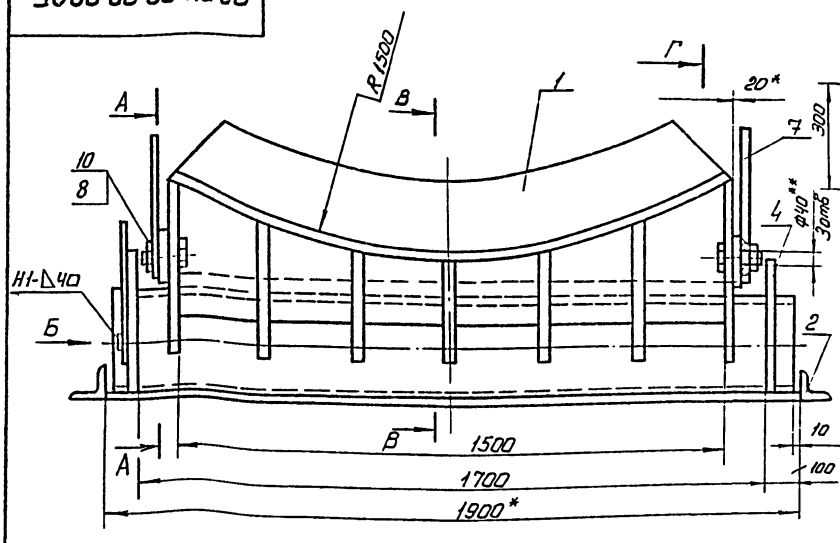

Г–Г (в откинутом положении)

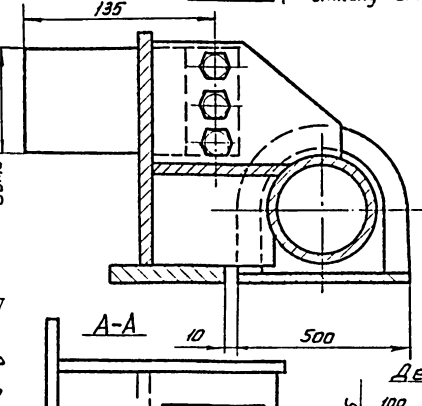

Дет. поз. 5
М 1:10

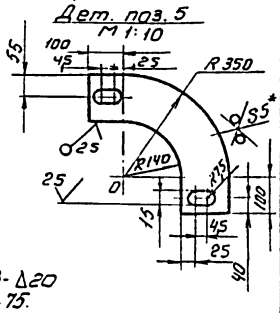

Вид Б

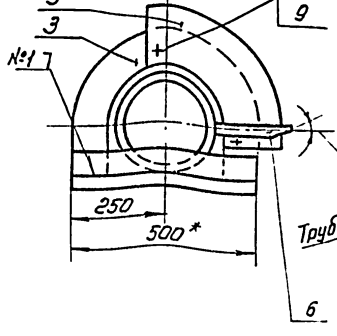

В–В

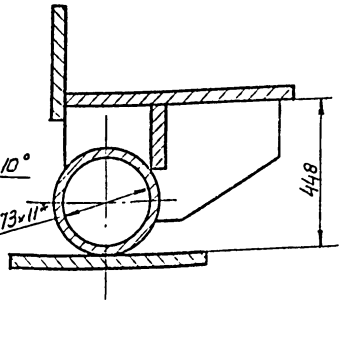

Г

1. Сварной шов №1 - ГОСТ 5264-80 · Т3 - Δ20
Электроды типа Э-42А ГОСТ 9467-75.
2. Неуказанные предельные отклонения размеров: отверстий - H16; валов - h16; остальных $\pm \frac{IT16}{2}$
3. Шероховатость поверхностей реза для дет. Б4 - 25.
4. *Размер для справок.
5. **Согласовать с отверстиями в дет. ПВ5К.02.01.06.

Изм.	Лист	№ докум.	Подп.	Дата
Разраб.		Яшина		12.83
Пров.		Чиспова		12.83
Т.контр.				
ГИП		Мелешин		12.83
Н.контр.		Панова		12.83
Утв.		Кузнецов		

ПВ5К.02.00.00 СБ

Шарнир для подъёма рулона массой 30-45 т краном.
Сборочный чертеж

Лит.	Масса	Масштаб
	590	1:10
Лист	Листов 1	

Гипронефтеспецмонтаж г. Москва

ПВ5К.02.01.02

ПВ5К.02.01.02

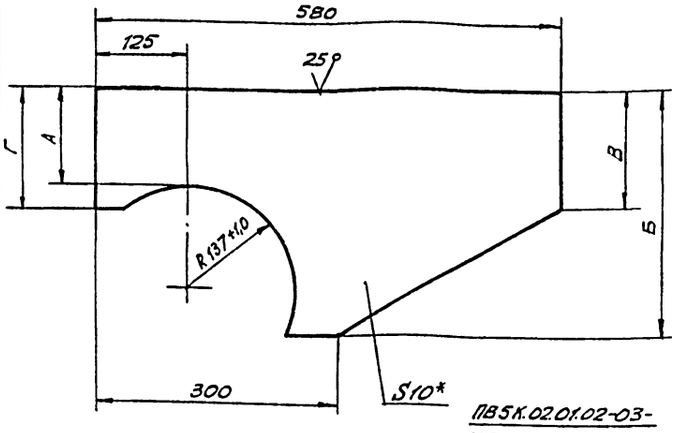

Обозначен	Размеры, мм А	Б	В	Г	Масса, кг
ПВ5К.02.01.02	175	350	40	230	7,8
-01	185	360	40	240	8,3
-02	250	425	150	210	10,1
-03	375	550	170	430	12,4

ПВ5К.02.01.02-03 - зеркальное отражение, остальное см. ПВ5К.02.01.02

м 1:20

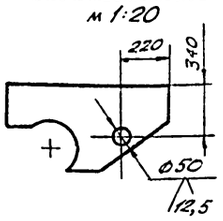

1. Неуказанные предельные отклонения размеров: отверстий - по H16, валов - по h16; остальных - $\pm \frac{JT16}{2}$.
2. * Размер для справок.

Изм.	Лист	№ докум.	Подп.	Дата
Разраб.		Яшина		12.83
Пров.		Числова		12.83
Т.контр.				
ГИП		Мелешин		
Н.контр.		Панова		12.83
Утв.		Кузнецов		

ПВ5К.02.01.02

Ребро

Лит.	Масса	Масшт.
	См. табл.	1:50
Лист	Листов 1	

Лист Б-10 ГОСТ 19903-74 / Ст.3 ГОСТ 14637-79

Гипронефтеспецмонтаж г. Москва

Инв.№ подл. | Подп. и дата | Взам.инв.№ | Инв.№ дубл. | Подп. и дата

ПВ5К.02.01.03

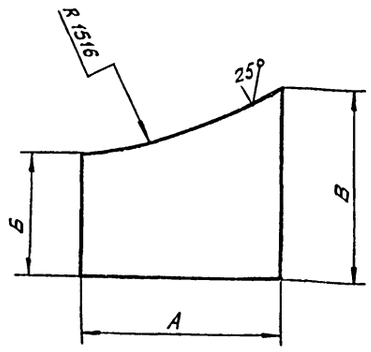

Обозначение	Размеры, мм А	Б	В	Масса, кг
ПВ5.02.01.03	240	200	220	6,25
-01	230	220	290	9,15
-02	230	290	410	10,2

Неуказанные предельные отклонения размеров:

отверстий - H16;

валов - h16;

остальных - $\pm \frac{JT16}{2}$

Изм.	Лист	№ докум.	Подп.	Дата
Разраб.		Яшина		12.83
Пров.		Числова		12.83
Т.контр.				
ГИП		Мелешин		
Н.контр.		Панова		12.83
Утв.		Кузнецов		

ПВ5К.02.01.03

Стойка

Лит.	Масса	Масшт.
	См. табл.	-
Лист	Листов 1	

Лист Б-16 ГОСТ 19903-74 / Ст.5 ГОСТ 14637-79

Гипронефтеспецмонтаж г. Москва

ПВ5К.02.01.01

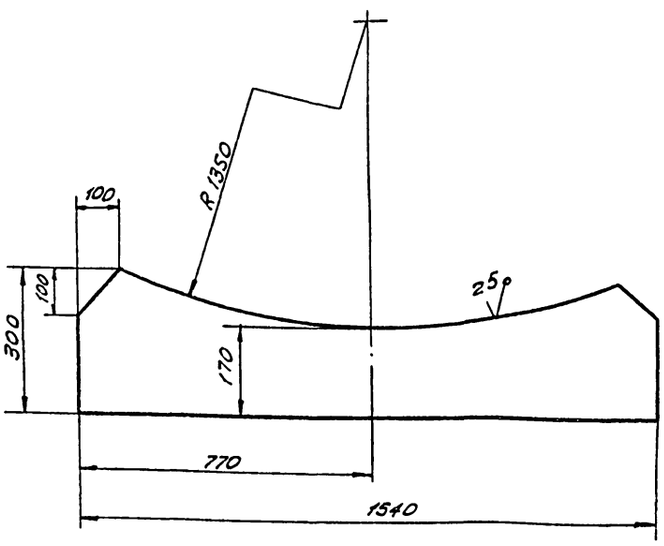

Неуказанные предельные отклонения размеров:

отверстий - H16;

валов - h16;

остальных - $\pm \frac{JT16}{2}$

Изм.	Лист	№ докум.	Подп.	Дата
Разраб.		Яшина		12.83
Пров.		Числова		12.83
Т.контр.				
ГИП		Мелешин		
Н.контр.		Панова		12.83
Утв.		Кузнецов		

ПВ5К.02.01.01

Стойка

Лит.	Масса	Масшт.
	66	1:10
Лист	Листов 1	

Лист Б-25 ГОСТ 19903-74 / Ст.3 ГОСТ 14637-79

Гипронефтеспецмонтаж г. Москва

Инв.№ подл. | Подп. и дата | Инв.№ дубл. | Взам.инв.№ | Подп. и дата

Формат	Зона	Поз.	Обозначение	Наименование	Кол.	Примеч.
				Документация		
А3			ПВ5К.02.02.00 СБ	Сборочный чертеж		
				Детали		
Б4		1	ПВ5К.02.02.01	Упор		
				Уголок Б-75х75х8 ГОСТ 8509-72 / Ст3 ГОСТ 535-79		
				L=500	2	9,0 кг
Б4		2	ПВ5К.02.02.02	Пластина		
				Лист Б-4 ГОСТ 19903-74 / Ст.3 ГОСТ 14637-79		
				1900х500	1	105 кг

Изм.	Лист	№ докум.	Подп.	Дата
Разраб.		Яшина		12.83
Пров.		Числова		12.83
ГИП		Мелешин		12.83
Н.контр.		Панова		12.83
Утв.		Кузнецов		

ПВ5К.02.02.00

Основание

Лит.	Лист	Листов
		1

Гипронефтеспецмонтаж г. Москва

Формат	Зона	Поз.	Обозначение	Наименование	Кол.	Примечание
				Документация		
А2			ПВ5К.02.01.00 СБ	Сборочный чертеж		
				Детали		
А4		1	ПВ5К.02.01.01	Стойка	1	
А4		2	ПВ5К.02.01.02	Ребро	1	
-		3	ПВ5К.02.01.02-01	Ребро	2	
-		4	ПВ5К.02.01.02-02	Ребро	2	
-		5	ПВ5К.02.01.02-03	Ребро	2	
А4		6	ПВ5К.02.01.03	Стойка	2	
-		7	ПВ5К.02.01.03-01	Стойка	2	
-		8	ПВ5К.02.01.03-02	Стойка	2	
Б4		9	ПВ5К.02.01.04	Ложе		
				Лист Б-16 ГОСТ 19903-74 / Ст3 ГОСТ 14637-79		
				1600×60	1	120.0 кг

Изм.	Лист	№ докум.	Подп.	Дата
Разраб.		Ящина		12.83
Пров.		Числова		12.83
ГИП		Мелешин		
Н. контр.		Панова		12.83
Утв.		Кузнецов		

ПВ5К.02.01.00

Опора

Лит.	Лист	Листов
	1	2

Гипронефтеспецмонтаж г. Москва

Формат	Зона	Поз.	Обозначение	Наименование	Кол.	Примечание
Б4		10	ПВ5К.02.01.05	Ось		
				Труба 273×11 ГОСТ 8732-78 / В10 ГОСТ 8731-74		
				L=1880	1	134 кг
Б4		11	ПВ5К.02.01.06	Пластина		
				Полоса 20×130 ГОСТ 103-76 / Ст.3 ГОСТ 535-79		
				L=300	2	7 кг

Инв. № подл. | Подп. и дата | Взам. инв. № | Инв. № дубл. | Подп. и дата

Изм.	Лист	№ докум.	Подп.	Дата

ПВ5К.02.01.00

Лист 2

ПВ5К.02.02.00СБ

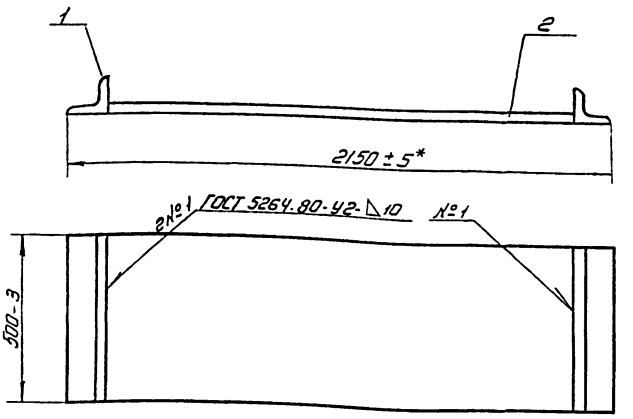

1. Электроды типа Э-42А ГОСТ 9467-75.
2. Шероховатость поверхностей реза для деталей Б4 25
3. * Размеры для справок.

Изм.	Лист	№ докум.	Подп.	Дата
Разраб.		Ящина		12.83
Пров.		Числова		12.83
Т. контр.				
ГИП		Мелешин		
Н. контр.		Панова		12.83
Утв.		Кузнецов		

ПВ5К.02.02.00 СБ

Основание

Сборочный чертеж

Лит	Масса	Масштаб
	1160	1:10
Лист	Листов 1	

Гипронефтеспецмонтаж г. Москва

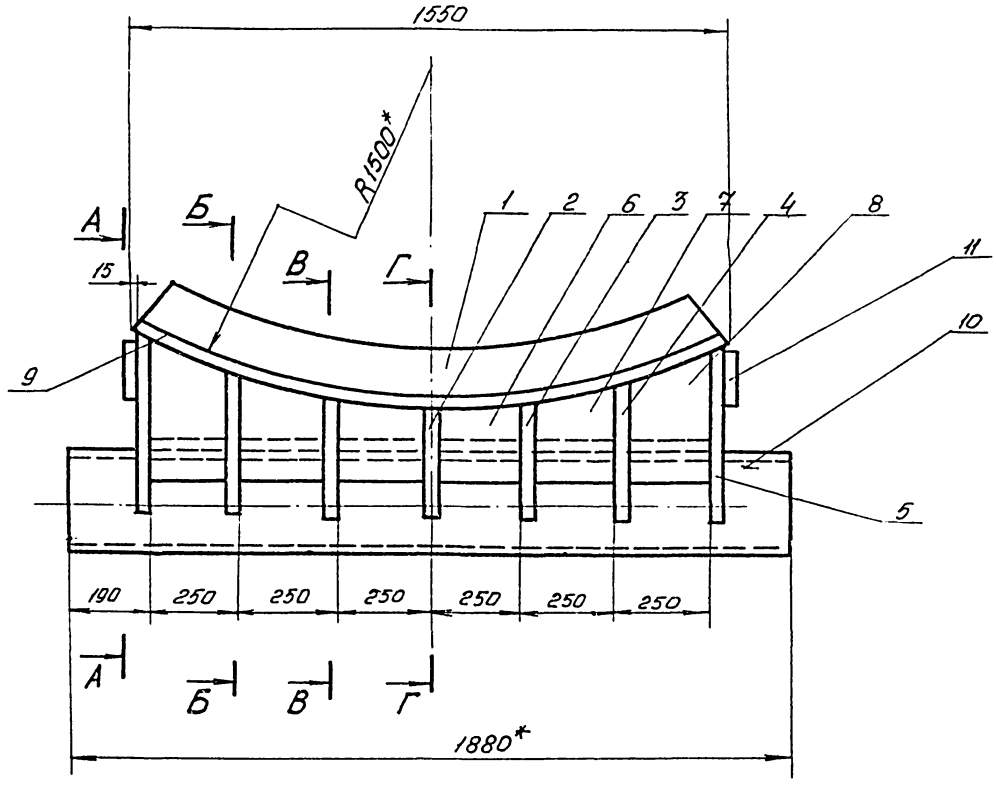

В-В

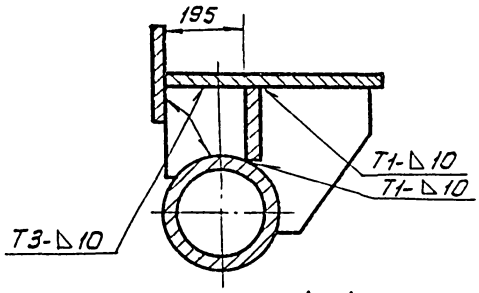

Г-Г

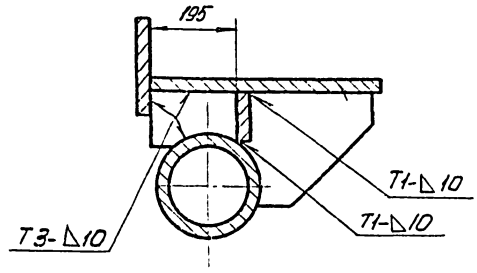

Б-Б

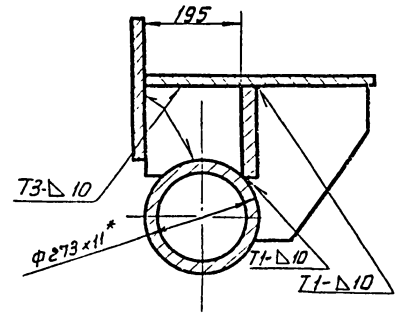

А-А

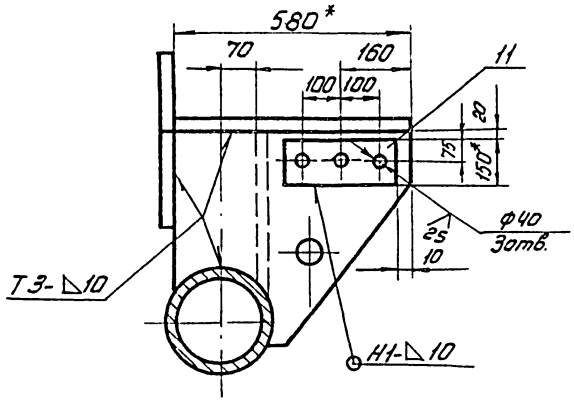

1. Сварные швы по ГОСТ 5264-80.
2. Электроды типа Э-42А ГОСТ 9467-75
3. Неуказанные предельные отклонения размеров:
   отверстий - H16,
   валов - h16,
   остальных - $\pm \frac{JT16}{2}$
4. Шероховатость поверхностей реза для деталей $Б4^{25}\sqrt{}$
5 * Размеры для справок.

Деталь поз.9
М 1:20

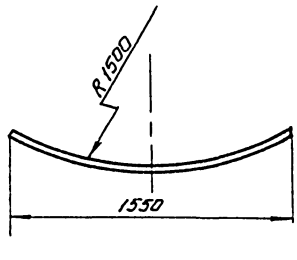

					ПВ5К.02.01.00 СБ		
Изм.	Лист	№ докум.	Подп.	Дата			
Разраб.		Яшина		12.83	Опора	Лит.	Масса 440 / Масштаб 1:10
Пров.		Числова		12.83			
Т.контр.					Сборочный чертеж	Лист	Листов 1
ГИП		Мелешин		2.83		Гипронефтеспецмонтаж г. Москва	
Н.контр.		Панова		12.83			
Утв.		Кузнецов					

Формат	Зона	Поз.	Обозначение	Наименование	Кол.	Примеч.
Б4		6	ПВ9.20.00.06	Полоса		
				Полоса $\frac{4\times20\ ГОСТ\ 103-76}{Ст.3\ ГОСТ\ 535-79}$		
				$L=1500$	3	0,9 кг
Б4		7	ПВ9.20.00.07	Круг		
				Круг $\frac{В18\ ГОСТ\ 2590-71}{Ст.3\ ГОСТ\ 535-79}$		
				$L=580$	11	1,1 кг
				ПВ 9.20.00.00-01 см. СБ		
				Детали		
Б4		4	ПВ9.20.00.04-01	Уголок		
				Уголок $\frac{Б-40\times40\times4\ ГОСТ\ 8509-72}{Ст.3\ ГОСТ\ 535-79}$		
				$L=4460$	2	13,8 кг
Б4		5	ПВ9.20.00.05	Полоса		
				Полоса $\frac{4\times20\ ГОСТ\ 103-76}{Ст.3\ ГОСТ\ 535-79}$		
				$L=1920$	4	1,2 кг
Б4		6	ПВ9.20.00.06-01	Полоса		
				Полоса $\frac{4\times20\ ГОСТ\ 103-76}{Ст.3\ ГОСТ\ 535-79}$		
				$L=2250$	3	1,4 кг
Б4		7	ПВ9.20.00.07	Круг		
				Круг $\frac{В18\ ГОСТ\ 2590-71}{Ст.3\ ГОСТ\ 535-79}$		
				$L=580$	13	1,1 кг

Изм.	Лист	№ докум.	Подп.	Дата	ПВ 9.20.00.00	Лист 2

Формат	Зона	Поз.	Обозначение	Наименование	Кол.	Примеч.
				Документация		
А3			ПВ 9.20.00.00 СБ	Сборочный чертеж		
				Детали		
Б4		1	ПВ9.20.00.01	Уголок		
				Уголок $\frac{Б-40\times40\times4\ ГОСТ\ 8509-72}{Ст.3\ ГОСТ\ 535-79}$		
				$L=270$	2	0,42 кг
		2		Уголок		
				Уголок $\frac{Б-40\times40\times4\ ГОСТ\ 8509-72}{Ст.3\ ГОСТ\ 535-79}$		
Б4		2	ПВ9.20.00.02	$L=300$	2	0,9 кг
Б4		3	ПВ9.20.00.03	$L=150$	2	0,4 кг
			Переменные данные	для исполнения		
				ПВ9.20.00.00 см. СБ		
				Детали		
Б4		4	ПВ9.20.00.04	Уголок		
				Уголок $\frac{Б-40\times40\times4\ ГОСТ\ 8509-72}{Ст.3\ ГОСТ\ 535-79}$		
				$L=3710$	2	11,5 кг
Б4		5	ПВ9.20.00.05	Полоса		
				Полоса $\frac{4\times20\ ГОСТ\ 103-76}{Ст.3\ ГОСТ\ 535-79}$		
				$L=1920$	3	1,2 кг

Подп. и дата | Инв. № дубл. | Взам. инв. № | Подп. и дата | Инв. № подл.

Изм.	Лист	№ докум.	Подп.	Дата
Разраб.	Яшина			12.83
Пров.	Числова			12.83
ГИП	Мелешин			
Н.контр.	Панова			12.83
Утв.	Кузнецов			

ПВ 9.20.00.00

Лестница

Лит.	Лист	Листов
	1	6

Гипронефтеспецмонтаж г. Москва

ПВ 9.20.00.00 СБ

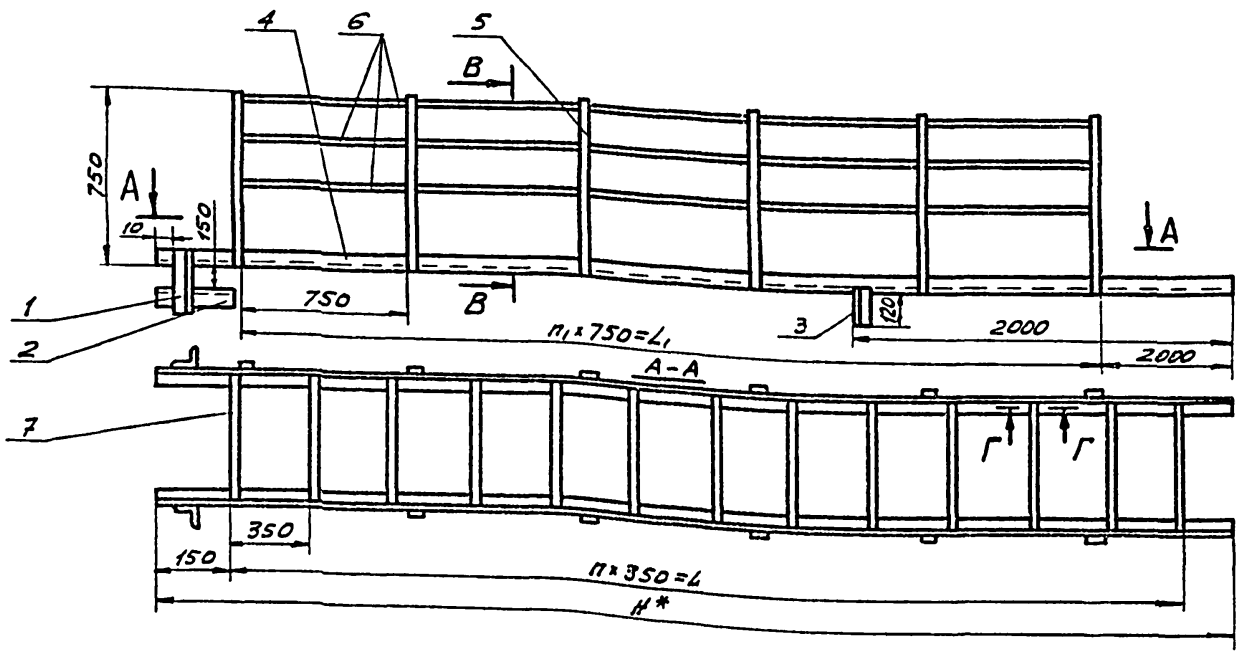

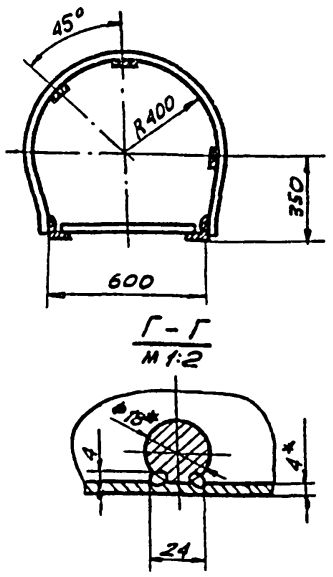

Обозначение	Размеры, мм			n	n_1	Масса, кг
	L	L_1	H*			
ПВ9.20.00.00	3500	1500	3710	10	2	44,7
-01	4200	2250	4460	12	3	54,2
-02	5600	3750	5960	16	5	73,2
-03	7000	5250	7440	20	7	91,5
-04	8400	6750	8940	24	9	109,0
-05	11550	9750	11920	33	13	146,6
-06	15750	13500	16000	45	18	188,8

1. Неуказанные сварные швы соединений Н1-А4 по контуру прилегания деталей. Шов №1 - сварка ручная электродуговая. Сварные швы по ГОСТ 5264-80. Электроды сварочные типа Э-42А ГОСТ 9467-75.
2. Неуказанные предельные отклонения размеров:
   отверстий H16;
   валов h16; $\pm\frac{JT16}{2}$
   остальных.
3. Шероховатость поверхностей реза для деталей Б4 $\frac{25}{}$.
4. * Размеры для справок.

Изм.	Лист	№ докум.	Подп.	Дата	ПВ 9.20.00.00 СБ		
Разраб.		Яшина		12.83	Лестница. Сборочный чертеж	Лит.	Масса	Масшт.
Пров.		Числова		12.83			См. табл.	–
Т.контр.						Лист	Листов 1	
ГИП		Мелешин				Гипронефтеспецмонтаж г. Москва		
Н.контр.		Панова		12.83				
Утв.		Кузнецов						

Формат	Зона	Поз.	Обозначение	Наименование	Кол.	Примечание
				ПВ9.20.00.00-05 см.СБ		
				Детали		
		4	ПВ9.20.00.04-05	Уголок		
				Уголок $\frac{Б\text{-}40\times40\times4\ ГОСТ\ 8509\text{-}72}{Ст\,3\ ГОСТ\ 535\text{-}79}$		
				L = 11920	2	35,7кг
		5	ПВ9.20.00.05	Полоса		
				Полоса $\frac{4\times20\ ГОСТ\ 103\text{-}76}{Ст\,3\ ГОСТ\ 535\text{-}79}$		
				L = 1920	14	1,2кг
		6	ПВ9.20.00.06-05	Полоса		
				Полоса $\frac{4\times20\ ГОСТ\ 103\text{-}76}{Ст\,3\ ГОСТ\ 535\text{-}79}$		
				L = 9750	3	5,9кг
		7	ПВ920.00.07	Круг		
				Круг $\frac{В18\ ГОСТ\ 2590\text{-}76}{Ст\,3\ ГОСТ\ 535\text{-}79}$		
				L = 580	34	1,1кг
				ПВ9.20.00.00-06см.СБ		
				Детали		
		4	ПВ9.20.00.04-06	Уголок		
				Уголок $\frac{Б\text{-}40\times40\times4\ ГОСТ\ 8509\text{-}72}{Ст\,3\ ГОСТ\ 535\text{-}79}$		
				L = 16000	2	44,7кг
		5	ПВ9.20.00.05	Полоса		
				Полоса $\frac{4\times20\ ГОСТ\ 103\text{-}76}{Ст\,3\ ГОСТ\ 535\text{-}79}$		

Изм. Лист № докум. Подп. Дата — ПВ9.20.00.00 — Лист 5

Формат	Зона	Поз.	Обозначение	Наименование	Кол.	Примечание
				L = 1920	8	1,2кг
		6	ПВ9.20.00.06-03	Полоса		
				Полоса $\frac{4\times20\ ГОСТ\ 103\text{-}76}{Ст\,3\ ГОСТ\ 535\text{-}79}$		
				L = 5250	3	3,3кг
		7	ПВ9.20.00.07	Круг		
				Круг $\frac{В18\ ГОСТ\ 2590\text{-}71}{Ст\,3\ ГОСТ\ 535\text{-}79}$		
				L = 580	21	1,1кг
				ПВ9.20.00.00-04 см.СБ		
				Детали		
		4	ПВ9.20.00.04-04	Уголок		
				Уголок $\frac{Б\text{-}40\times40\times4\ ГОСТ\ 8509\text{-}72}{Ст\,3\ ГОСТ\ 535\text{-}79}$		
				L = 8940	2	26,8кг
		5	ПВ9.20.00.05	Полоса		
				Полоса $\frac{4\times20\ ГОСТ\ 103\text{-}76}{Ст\,3\ ГОСТ\ 535\text{-}79}$		
				L = 1920	10	1,2кг
		6	ПВ9.20.00.06-04	Полоса		
				Полоса $\frac{4\times20\ ГОСТ\ 103\text{-}76}{Ст\,3\ ГОСТ\ 535\text{-}79}$		
				L = 6750	3	4,2кг
		7	ПВ9.20.00.07	Круг		
				Круг $\frac{В18\ ГОСТ\ 2590\text{-}71}{Ст\,3\ ГОСТ\ 535\text{-}79}$		
				L = 580	25	1,1кг

Инв.№ подл. | Подп. и дата | Взам. инв.№ | Инв.№ дубл. | Подп. и дата

Изм. Лист № докум. Подп. Дата — ПВ9.20.00.00 — Лист 4

Формат	Зона	Поз.	Обозначение	Наименование	Кол.	Примечание
				L = 1920	19	1,2кг
		6	ПВ9.20.00.06-06	Полоса		
				Полоса $\frac{4\times20\ ГОСТ\ 103\text{-}76}{Ст\,3\ ГОСТ\ 535\text{-}79}$		
				L = 13500	3	8,9кг
		7	ПВ9.20.00.07	Круг		
				Круг $\frac{В18\ ГОСТ\ 2590\text{-}71}{Ст\,3\ ГОСТ\ 535\text{-}79}$		
				L = 580	46	1,1кг

Изм. Лист № докум. Подп. Дата — ПВ9.20.00.00. — Лист 6

Формат	Зона	Поз.	Обозначение	Наименование	Кол.	Примечание
				ПВ920.00.00-02см.СБ		
				Детали		
		4	ПВ9.20.00.04-02	Уголок		
				Уголок $\frac{Б\text{-}40\times40\times4\ ГОСТ\ 8509\text{-}72}{Ст\,3.\ ГОСТ\ 535\text{-}79}$		
				L = 5950	2	18,4кг
		5	ПВ9.20.00.05	Полоса		
				Полоса $\frac{4\times20\ ГОСТ\ 103\text{-}76}{Ст\,3\ ГОСТ\ 535\text{-}79}$		
				L = 1920	6	1,2кг
		6	ПВ9.20.00.06-02	Полоса		
				Полоса $\frac{4\times20\ ГОСТ\ 103\text{-}76}{Ст\,3\ ГОСТ\ 535\text{-}79}$		
				L = 3750	3	2,4кг
		7	ПВ9.20.00.07	Круг		
				Круг $\frac{В\text{-}18\ ГОСТ\ 2590\text{-}71}{Ст\,3\ ГОСТ\ 535\text{-}79}$		
				L = 580	17	1,1кг
				ПВ9.20.00.00-03 см.СБ		
				Детали		
		4	ПВ9.20.00.04-03	Уголок		
				Уголок $\frac{Б\text{-}40\times40\times4\ ГОСТ\ 8509\text{-}72}{Ст\,3\ ГОСТ\ 535\text{-}79}$		
				L = 7440	2	22,8кг
		5	ПВ9.20.00.05	Полоса		
				Полоса $\frac{4\times20\ ГОСТ\ 103\text{-}76}{Ст\,3\ ГОСТ\ 535\text{-}79}$		

Инв.№ подл. | Подп. и дата | Взам. инв.№ | Инв.№ дубл. | Подп. и дата

Изм. Лист № докум. Подп. Дата — ПВ9.20.00.00. — Лист 3

ПВ 12.01.00.01

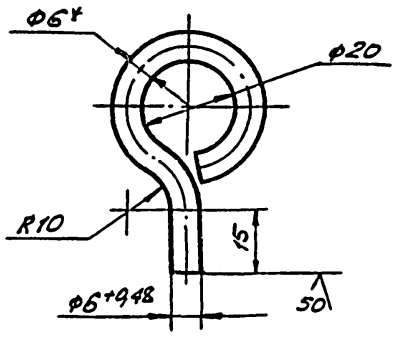

1. Длина заготовки 115±0,7 мм.
2. Неуказанные предельные отклонения размеров:
   отверстий - H16;
   валов - h16;
   остальных - $\pm \frac{IT16}{2}$.
3. * Размер для справок.

Изм.	Лист	№ докум.	Подп.	Дата
Разраб.		Яшина		12.83
Пров.		Числова		12.83
Т.контр.				
ГИП		Мелешин		
Н.контр.		Панова		12.83
Утв.		Кузнецов		

ПВ 12.01.00.01

Серьга

Лит.	Масса	Масшт.
	0,03	1:1
Лист	Листов 1	

Круг В-6 ГОСТ 2590-71
Ст.3 ГОСТ 535-79

Гипронефтеспецмонтаж г. Москва

ПВ 12.01.00.00 СБ

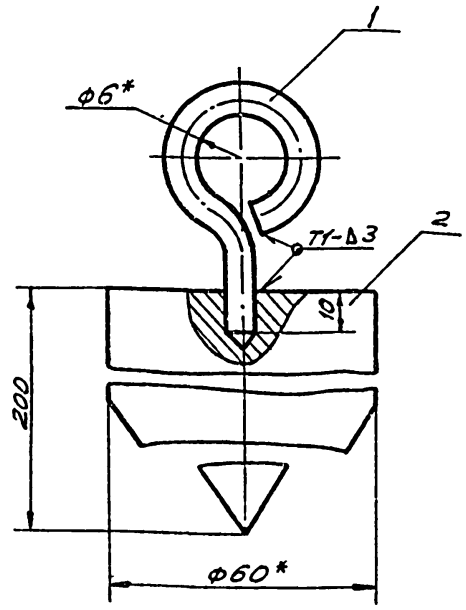

1. Сварные швы по ГОСТ 5264-80.
   Электроды типа Э42А ГОСТ 9467-75.
2. Неуказанные предельные отклонения размеров:
   отверстий - H16;
   валов - h16;
   остальных - $\pm \frac{IT16}{2}$.
3. * Размеры для справок.

Инв.№ подл. | Подп. и дата | Взам. инв.№ | Инв.№ дубл. | Подп. и дата

Изм.	Лист	№ докум.	Подп.	Дата
Разраб.		Яшина		12.83
Пров.		Числова		12.83
Т.контр.				
ГИП		Мелешин		
Н.контр.		Панова		12.83
Утв.		Кузнецов		

ПВ 12.01.00.00 СБ

Отвес

Сборочный чертеж

Лит.	Масса	Масшт.
	4,0	1:1
Лист	Листов 1	

Гипронефтеспецмонтаж г. Москва

ПВ 12.01.00.02

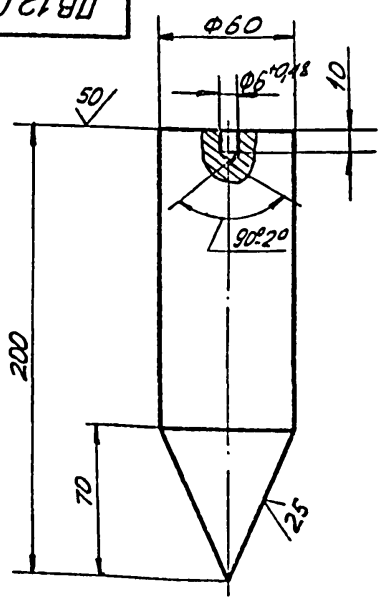

1. Длина заготовки 200±1,5 мм.
2. Неуказанные предельные отклонения размеров:
   отверстий - H16;
   валов - h16;
   остальных - $\pm \frac{IT16}{2}$.

Изм.	Лист	№ докум.	Подп.	Дата
Разраб.		Яшина		12.83
Пров.		Числова		12.83
Т.контр.				
ГИП		Мелешин		
Н.контр.		Панова		12.83
Утв.		Кузнецов		

ПВ 12.01.00.02

Груз

Лит.	Масса	Масшт.
	3,9	1:2
Лист	Листов 1	

Круг В-60 ГОСТ 2590-71
Ст.3 ГОСТ 535-79

Гипронефтеспецмонтаж г. Москва

Формат	Зона	Поз.	Обозначение	Наименование	Кол.	Примеч.
				Документация		
11			ПВ 12.01.00.00	Сборочный чертеж		
				Детали		
11		1	ПВ 12.01.00.01	Серьга	1	
11		2	ПВ 12.01.00.02	Груз	1	

Инв.№ подл. | Подп. и дата | Взам. инв.№ | Инв.№ дубл. | Подп. и дата

Изм.	Лист	№ докум.	Подп.	Дата
Разраб.		Яшина		12.83
Пров.		Числова		12.83
ГИП		Мелешин		
Н.контр.		Панова		12.83
Утв.		Кузнецов		

ПВ 12.01.00.00

Отвес

Лит.	Лист	Листов
		1

Гипронефтеспецмонтаж г. Москва

ПВ 12.02.00.00

(√) А

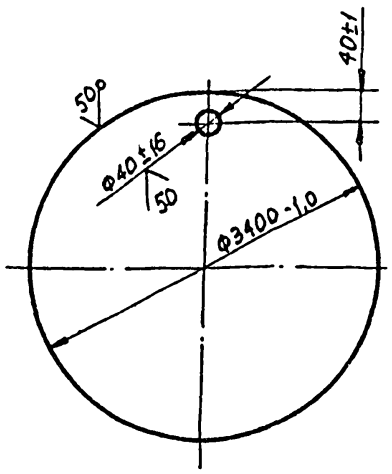

Изм.	Лист	№ докум.	Подп.	Дата
Разраб.	Числова			12.83
Пров.	Кузьмина			12 83
Т.контр.	Мелешин			
ГИП	Мелешин			
Н.контр.	Панова			1283
Утв.	Кузнецов			

ПВ 12.02.00.00

Поддон

Лит.	Масса	Масшт.
И	5800	1:20
Лист	Листов 1	

Лист Б-8 ГОСТ 19903-74 / Ст.3 ГОСТ 14637-79

Гипронефтеспецмонтаж г. Москва

Форм.	Зона	Поз.	Обозначение	Наименование	Кол.	
				Документация		
А4			ПВ8.04.00.00 СБ	Сборочный чертеж		
				Детали		
А4		1	ПВ8.04.00.01	Пластина	1	
				Опора		
				Уголок Б-63×40×4 ГОСТ 8509-72 / Ст.3 ГОСТ 535-79		
Б4		2	ПВ8.04.00.02	L = 50	1	0,16 кг
Б4		3	ПВ8.04.00.03	L = 250	1	0,60 кг
				Стандартные изделия		
				Скоба СА-2,5 ОСТ 5.2312-79	2	1,38 кг

Подп. и дата | Инв.№ подл. | Взам.инв.№ | Инв.№ дубл. | Подп. и дата

Изм.	Лист	№ докум.	Подп.	Дата
Разраб.	Числова			12.83
Пров.	Кузьмина			12 83
Т.контр.				
ГИП	Мелешин			
Н.контр.	Панова			1283
Утв.	Кузнецов			

ПВ8.04.00.00

Кронштейн для расчалок

Лит.	Лист	Листов
И		1

Гипронефтеспецмонтаж г. Москва

ПВ8.04.00.01

(√) А

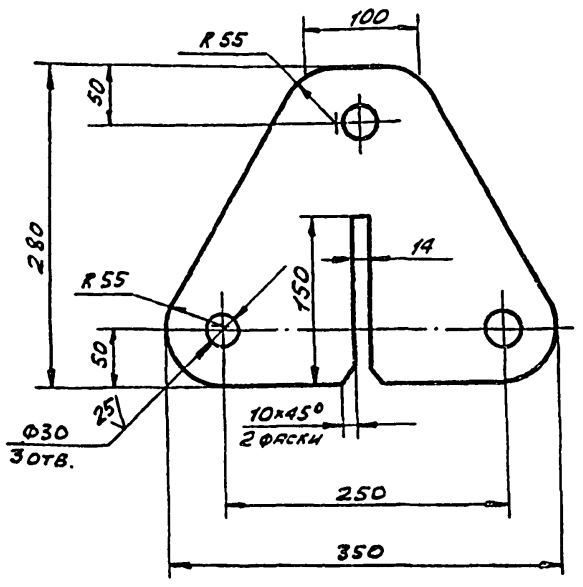

Неуказанные предельные отклонения размеров:
валов - h 16;
отверстий - H16;
остальных - ± JT16/2.

Изм.	Лист	№ докум.	Подп.	Дата
Разраб.	Числова			12.83
Пров.	Кузьмина			12 83
Т.контр.				
ГИП	Мелешин			
Н.контр.	Панова			1283
Утв.	Кузнецов			

ПВ8.04.00.01

Пластина

Лит.	Масса	Масшт.
И	6,5	1:4
Лист	Листов 1	

Лист Б-14 ГОСТ 19903-74 / Ст.3 ГОСТ 14637-79

Гипронефтеспецмонтаж г. Москва

ПВ8.04.00.00 СБ

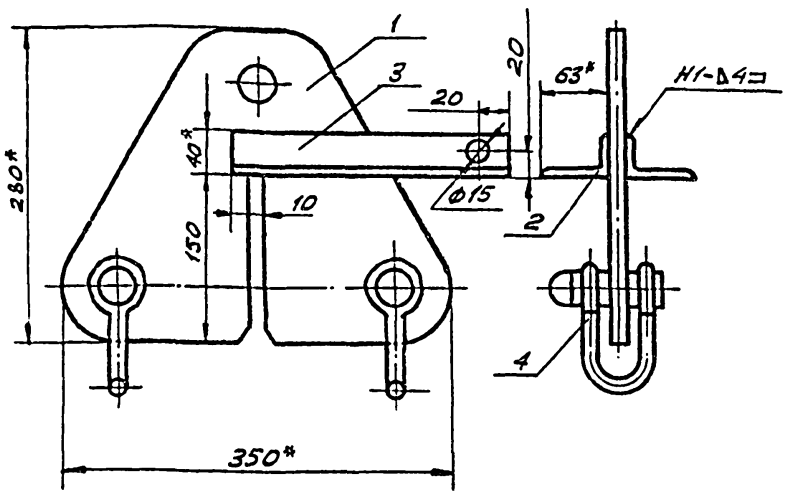

1. Сварные швы по ГОСТ 5264-80.
Электроды типа Э42А ГОСТ 9467-75.
2. Неуказанные предельные отклонения размеров:
валов - h 16;
отверстий - H16;
остальных - ± JT16/2.
3. * Размеры для справок.

Подп. и дата | Инв.№ дубл. | Взам.инв.№ | Инв.№ подл. | Подп. и дата

Изм.	Лист	№ докум.	Подп.	Дата
Разраб.	Числова			12.83
Пров.	Кузьмина			12 83
Т.контр.				
ГИП	Мелешин			
Н.контр.	Панова			1283
Утв.	Кузнецов			

ПВ8.04.00.00 СБ

Кронштейн для расчалок
Сборочный чертеж

Лит.	Масса	Масшт.
И	19,8	1:4
Лист	Листов 1	

Гипронефтеспецмонтаж г. Москва

ПВ3.02.00.00СБ

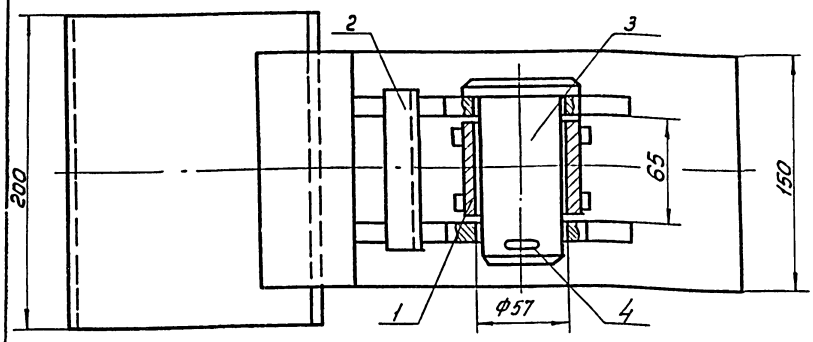

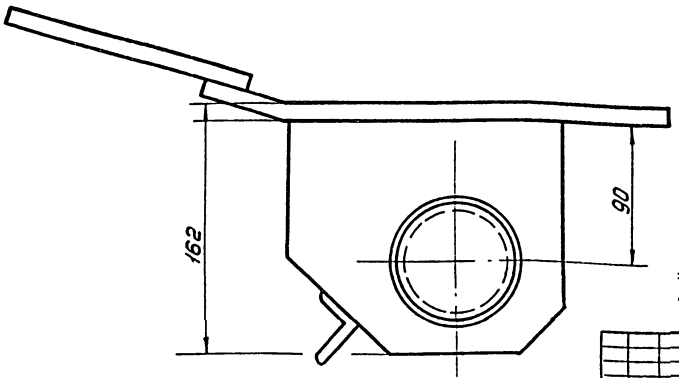

* Размеры для справок

					ПВ3.02.00.00СБ		
Изм.	Лист	№ докум.	Подп.	Дата	Скоба для развертывания рулона Сборочный чертеж	Лит.	Масса / Масштаб
Разраб.		Пак		12.83			130 / 1:2
Пров.		Чиспова		12.83		Лист	Листов 1
Т.контр.						Гипронефтеспецмонтаж г. Москва	
ГИП		Мелешин					
Н.контр.		Панова		12.83			
Утв.		Кузнецов					

ПВ3.02.00.01

25 (√)

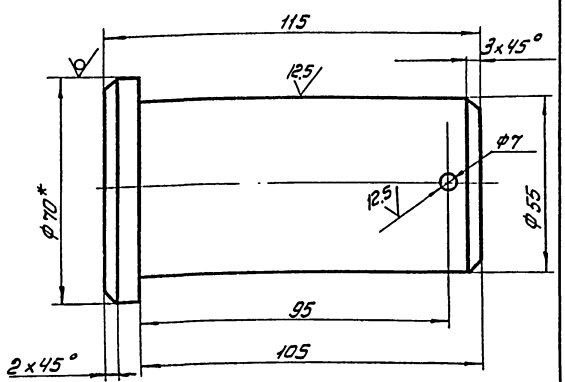

1. Неуказанные предельные отклонения размеров: $H14, h14, \pm \frac{IT16}{2}$

					ПВ3.02.00.01		
Изм.	Лист	№ докум.	Подп.	Дата	Палец	Лит.	Масса / Масштаб
Разраб.		Пак		12.83			2.2 / 1:1
Пров.		Чиспова		12.83		Лист	Листов 1
Т.контр.						Гипронефтеспецмонтаж г. Москва	
ГИП		Мелешин					
Н.контр.		Панова		12.83	Круг В-70 ГОСТ 2590-71 / Ст.5 ГОСТ 595-79		
Утв.		Кузнецов					

Формат	Зона	Поз.	Обозначение	Наименование	Кол.	Примечание
				Документация		
А3			ПВ3.02.00.00СБ	Сборочный чертеж		
				Сборочные единицы		
А4		1	ПВ3.02.01.00	Втулка	1	
А4		2	ПВ3.02.02.00	Корпус	1	
				Детали		
А4		3	ПВ3.02.00.01	Палец	1	
				Стандартные изделия		
		4		Шплинт 6.3×75-005 ГОСТ 397-79	1	0.02 кг

Инв.№ подл. | Подп. и дата | Взам. инв.№ | Инв.№ дубл. | Подп. и дата

					ПВ3.02.00.00		
Изм.	Лист	№ докум.	Подп.	Дата	Скоба для развертывания рулона	Лит.	Лист / Листов
Разраб.		Пак		12.83			1 / 1
Пров.		Чиспова		12.83		Гипронефтеспецмонтаж г. Москва	
ГИП		Мелешин		12.83			
Н.контр.		Панова		12.83			
Утв.		Кузнецов					

ПВ3.02.02.00СБ

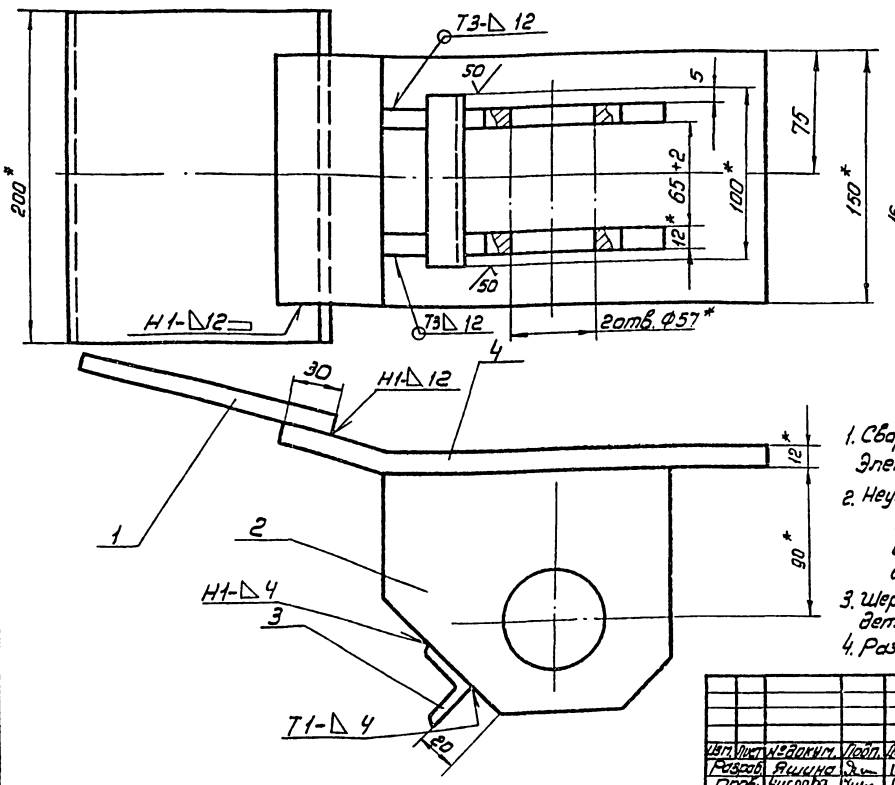

Поз. 4
М 1:4

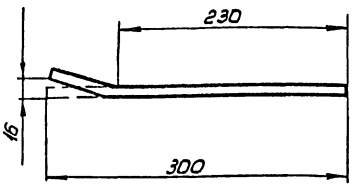

1. Сварные швы по ГОСТ 5264-80
Электроды типа Э42А ГОСТ 9467-75
2. Неуказанные предельные отклонения размеров:
отверстий - Н16
валов - h16
остальных ± $\frac{JT16}{2}$
3. Шероховатость поверхностей реза для дет. Б4-25
4. Размеры для справок.

Изм.	Лист	№ докум.	Подп.	Дата	ПВ3.02.02.00СБ	Лит.	Масса	Масштаб
Разраб.		Яшина		12.83	Корпус		10.0	1:2
Пров.		Числова		12.83	Сборочный чертеж	Лист	Листов 1	
Т.контр.						Гипронефтеспецмонтаж г. Москва		
ГИП		Мелешин						
Н.контр.		Панова		12.83				
Утв.		Кузнецов						

ПВ3.02.02.02

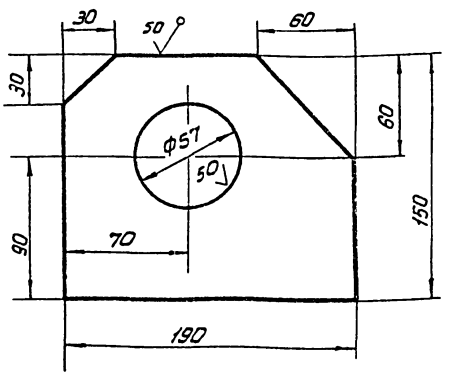

Неуказанные предельные отклонения размеров:
отверстий Н14; валов - h14; остальных ± $\frac{JT16}{2}$

Изм.	Лист	№ докум.	Подп.	Дата	ПВ3.02.02.02	Лит.	Масса	Масштаб
Разраб.		Яшина		12.83	Щека		2.5	1:2
Пров.		Числова		12.83		Лист	Листов 1	
Т.контр.						Гипронефтеспецмонтаж г. Москва		
ГИП		Мелешин						
Н.контр.		Панова		12.83				
Утв.		Кузнецов						

Полоса Б-12×150 ГОСТ 103-76
Ст.3 ГОСТ 535-79

Формат	Зона	Поз.	Обозначение	Наименование	Кол.	Примечание
				Документация		
А3			ПВ3.02.02.00СБ	Сборочный чертеж		
				Детали		
Б4		1	ПВ3.02.02.01	Пластина		
				Полоса Б-12×150 ГОСТ 103-76 / Ст3 ГОСТ 535-79		
				L=200	1	3.0кг
А4		2	ПВ3.02.02.02	Щека	2	
Б4		3	ПВ3.02.02.03	Перекладина		
				Уголок Б-32×32×4 ГОСТ 8509-72 / Ст.3 ГОСТ 535-79		
				L=100	1	0,2кг
Б4		4	ПВ3.02.02.04	Пластина		
				Полоса Б-12×150 ГОСТ 103-76 / Ст.3 ГОСТ 535-79	1	4.2кг

Подп. и дата | Инв. № дубл. | Взам. инв. № | Подп. и дата | Инв. № подл.

Изм.	Лист	№ докум.	Подп.	Дата	ПВ3.02.02.00	Лит.	Лист	Листов
Разраб.		Яшина		12.83	Корпус	И		1
Пров.		Числова		12.83		Гипронефтеспецмонтаж г. Москва		
ГИП		Мелешин						
Н.контр.		Панова		12.83				
Утв.		Кузнецов						

ПВ3.02.01.01

$\sqrt{}^{50}$ (√)

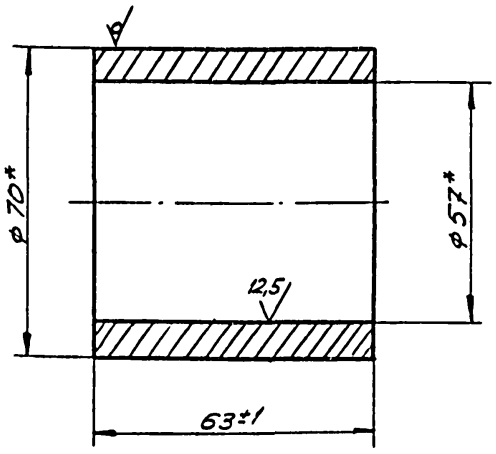

* Размер для справок.

Изм.	Лист	№ докум.	Подп.	Дата
Разраб.		Яшина		12.83
Пров.		Числова		12.83
Т. контр.				
ГИП		Мелешин		
Н. контр.		Панова		12.83
Утв.		Кузнецов		

ПВ3.02.01.01

Втулка

Лит	Масса	Масштаб
	0,7	1:1
Лист	Листов 1	

Труба 70х8 ГОСТ 8732-78 / В 10 ГОСТ 8731-74

Гипронефтеспецмонтаж г. Москва

ПВ3.02.01.02

$\sqrt{}^{25}$ (√)

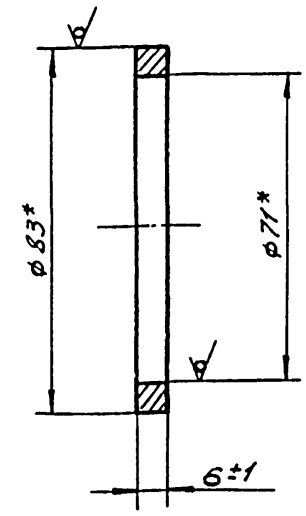

* Размер для справок.

Изм.	Лист	№ докум.	Подп.	Дата
Разраб.		Яшина		12.83
Пров.		Числова		12.83
Т. контр.				
ГИП		Мелешин		
Н. контр.		Панова		12.83
Утв.		Кузнецов		

ПВ3.02.01.02

Кольцо

Лит	Масса	Масшт.
	0,15	1:1
Лист	Листов 1	

Труба 83х6 ГОСТ 8732-78 / В 10 ГОСТ 8731-74

Гипронефтеспецмонтаж г. Москва

Инв. № подл. | Подп. и дата | Взам. инв. № | Инв. № дубл. | Подп. и дата

ПВ3.02.01.00 СБ

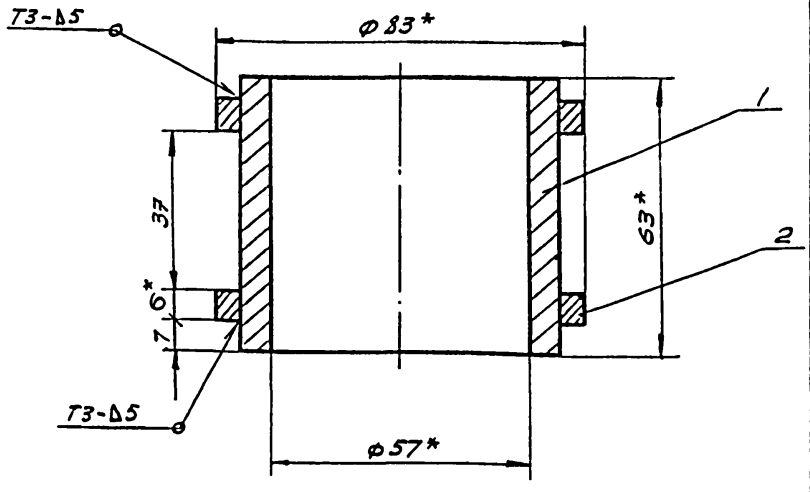

1. Сварные швы по ГОСТ 5264 - 80.
   Электроды типа Э42А ГОСТ 9467-75.
2. Неуказанные предельные отклонения размеров:
   отверстий - $H16$;
   остальных - $\pm \frac{JT16}{2}$.
3. * Размеры для справок.

Изм.	Лист	№ докум.	Подп.	Дата
Разраб.		Яшина		12.83
Пров.		Числова		12.83
Т. контр.				
ГИП		Мелешин		
Н. контр.		Панова		12.83
Утв.		Кузнецов		

ПВ3.02.01.00 СБ

Втулка
Сборочный чертеж

Лит	Масса	Масшт.
	1,2	1:1
Лист	Листов 1	

Гипронефтеспецмонтаж г. Москва

Формат	Зона	Поз.	Обозначение	Наименование	Кол.	Примеч.
				Документация		
А4			ПВ3.02.01.00 СБ	Сборочный чертеж		
				Детали		
А4		1	ПВ3.02.01.01	Втулка	1	
А4		2	ПВ3.02.01.02	Кольцо	2	

Инв. № подл. | Подп. и дата | Взам. инв. № | Инв. № дубл. | Подп. и дата

Изм	Лист	№ докум.	Подп.	Дата
Разраб.		Яшина		12.83
Пров.		Числова		12.83
ГИП		Мелешин		
Н. контр.		Панова		12.83
Утв.		Кузнецов		

ПВ3.02.01.00

Втулка

Лит.	Лист	Листов
		1

Гипронефтеспецмонтаж г. Москва

Формат	Зона	Поз	Обозначение	Наименование	Кол.	Примечание
				Документация		
А3			ПВ7.11.00.00 СБ	Сборочный чертеж		
				Детали		
А4		1	ПВ7.11.00.01	Уголок	2	

Изм	Лист	№ докум.	Подп	Дата
Разраб		Числова		12.83
Пров.		Кузьмина		12.83
ГИП		Мелешин		
Н.контр		Панова		
Утв.		Кузнецов		

ПВ7.11.00.00

Клин

Лит	Лист	Листов
И		1

Гипронефтеспецмонтаж г. Москва

Инв.№ подл. | Подп. и дата | Взам. инв.№ | Инв.№ дубл. | Подп. и дата

ПВ7.11.00.01

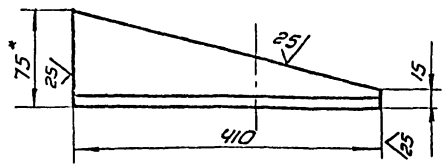

1. Неуказанные предельные отклонения размеров: валов - h16.
2. *Размер для справок.

Изм	Лист	№ докум.	Подп	Дата
Разраб.		Числова		12.83
Пров.		Кузьмина		12.83
Т.контр.				
ГИП		Мелешин		
Н.контр.		Панова		12.83
Утв.		Кузнецов		

Уголок

Уголок Б-75х75х8 ГОСТ 8509-72 Ст.3 ГОСТ 535-79

Лит.	Масса	Масштаб
И	3,5	1:5
Лист	Листов 1	

Гипронефтеспецмонтаж г. Москва

ПВ7.11.00.00СБ

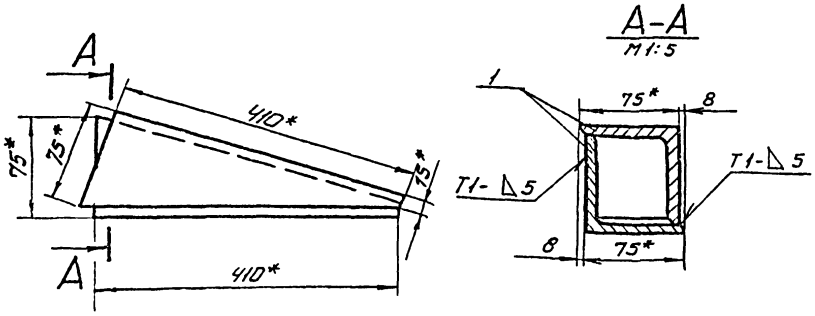

1. Сварные швы по ГОСТ 5264-80. Электроды сварочные типа Э42А по ГОСТ 9467-75.
2. Неуказанные предельные отклонения размеров $\pm \frac{JT16}{2}$
3. * Размеры для справок.

Изм	Лист	№ докум.	Подп	Дата
Разраб.		Числова		12.83
Пров.		Кузьмина		12.83
Т. контр				
ГИП		Мелешин		
Н контр.		Панова		12.83
Утв.		Кузнецов		

ПВ7.11.00.00СБ

Клин
Сборочный чертеж

Лит.	Масса	Масштаб
И	4,0	1:5
Лист	Листов 1	

Гипронефтеспецмонтаж г. Москва

ПВ5.52.00.03

25 (√)

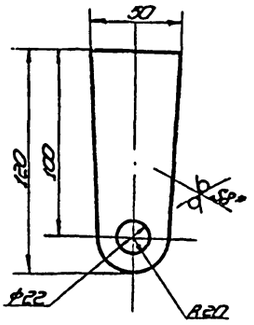

1. Неуказанные предельные отклонения размеров: отверстий -H16; валов- h16; остальных $\pm\frac{IT16}{2}$.
2. * Размер для справок.

Изм.	Лист	№ докум.	Подп.	Дата
Разраб.		Потапова		12.83
Пров.		Кузьмина		12.83
Т. контр.				
ГИП		Мелешин		
Н. контр.		Потапова		12.83
Утв.		Кузнецов		

ПВ5.52.00.03

Щека

Лит.	Масса	Масштаб
И	94	1:2

Лист 58 ГОСТ 19903-74 / Ст. 3 ГОСТ 14637-79

Лист 1 Листов 1

Гипронефтеспецмонтаж г. Москва

Копировал

Формат А1

Формат	Зона	Поз.	Обозначение	Наименование	Кол.	Примечание
				Документация		
А4			ПВ5.52.00.00 СБ	Сборочный чертеж		
				Детали		
Б4		1	ПВ5.52.00.01	Уголок		
				Уголок 5-50х50х5 ГОСТ 8509-72 / Ст 3 ГОСТ 535-79		
				L = 355	2	1,3 кг
Б4		2	ПВ5.52.00.02	Уголок		
				Уголок 5-50х50х5 ГОСТ 8509-72 / Ст 3 ГОСТ 535-79		
				L = 460	1	1,7 кг
Ф4		3	ПВ5.52.00.03	Щека	2	
				Стандартные изделия		
		4		Болт М20х75.58 ГОСТ 7798-70	1	
		5		Гайка М20 ГОСТ 5915-70	1	

Инв.№ подл. | Подп. и дата | Взам. инв.№ | Инв.№ дубл. | Подп. и дата

Изм.	Лист	№ докум.	Подп.	Дата
Разраб.		Потапова		12.83
Пров.		Кузьмина		12.83
Т. контр.				
ГИП		Мелешин		
Н. контр.		Потапова		12.81
Утв.		Кузнецов		

ПВ5.52.00.00

Стойка для навешивания блока

Лит.	Лист	Листов
И		1

Гипронефтеспецмонтаж г. Москва

Копировал

Формат А1

ПВ5.52.00.00 СБ

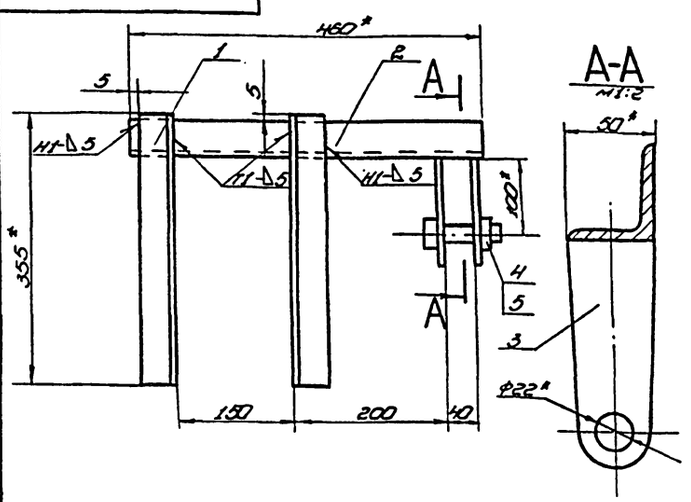

1. Сварные швы по ГОСТ 5264-80.
   Электроды сварочные типа Э42А ГОСТ 9467-75.
2. Неуказанные предельные отклонения размеров:
   отверстий - H16;
   валов - h16;
   остальных - $\pm\frac{IT16}{2}$.
3. Шероховатость поверхностей реза для дет. Б4 - 25 (√).
4. * Размеры для справок.

Инв.№ подл. | Подп. и дата | Взам. инв.№ | Инв.№ дубл. | Подп. и дата

Изм.	Лист	№ докум.	Подп.	Дата
Разраб.		Потапова		12.83
Пров.		Кузьмина		12.83
Т. контр.				
ГИП		Мелешин		
Н. контр.		Потапова		12.81
Утв.		Кузнецов		

ПВ5.52.00.00 СБ

Стойка для навешивания блока

Сборочный чертеж

Лит.	Масса	Масштаб
И	6,0	1:2

Лист 1 Листов 1

Гипронефтеспецмонтаж г. Москва

Копировал 21539-05 43 Формат А1

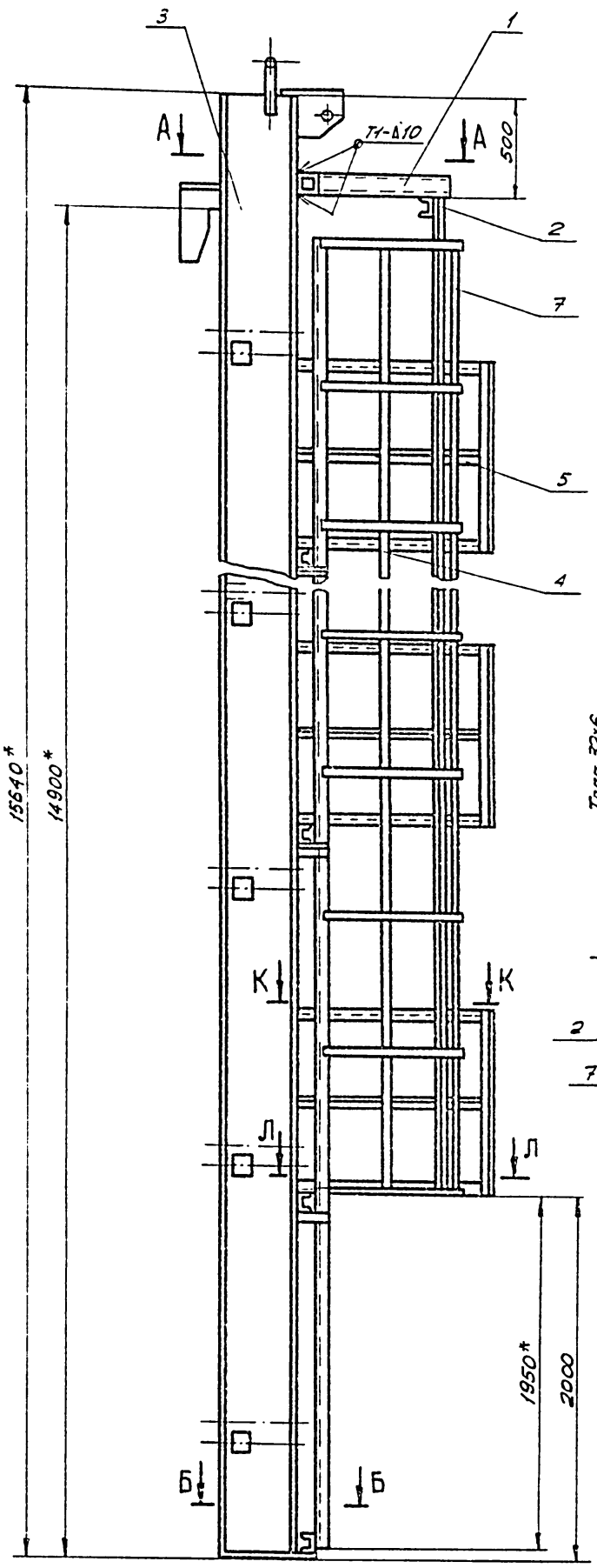

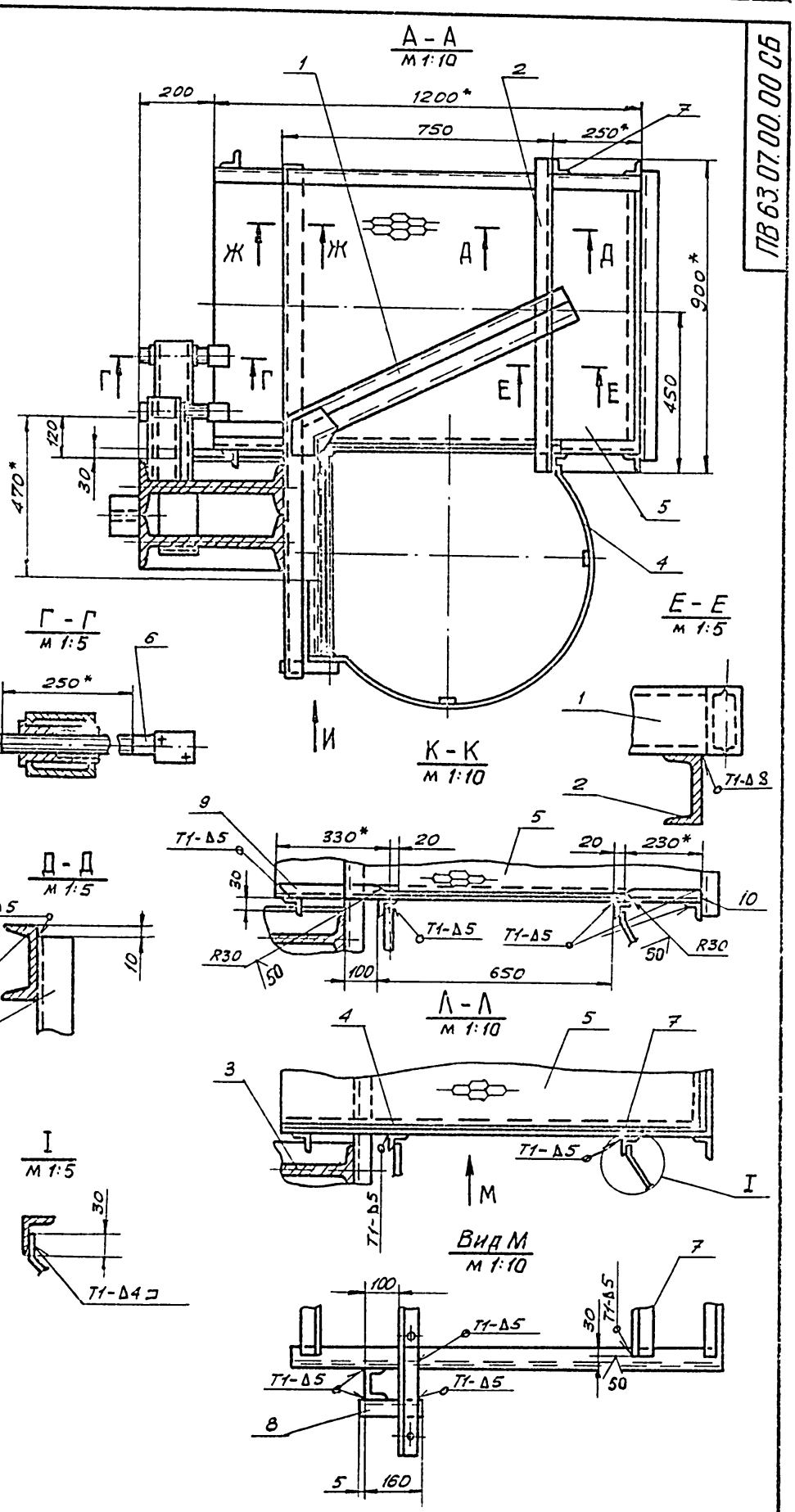

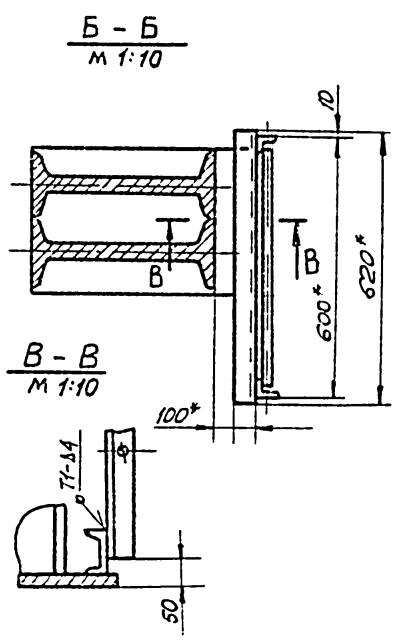

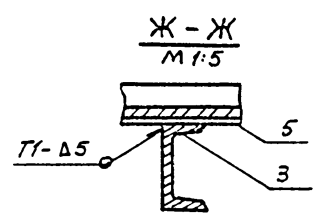

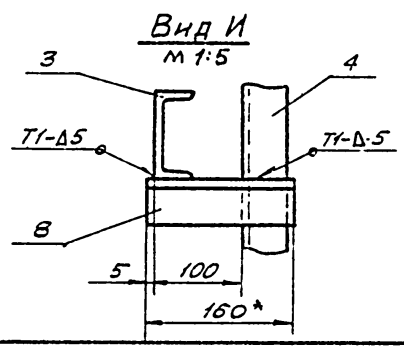

1. Сварку производить электродами типа Э42А по ГОСТ 9467-75. Сварные швы по ГОСТ 5264-80.
2. Неуказанные предельные отклонения размеров:
   отверстий - Н16;
   валов - h 16;
   остальных - $\pm \frac{JT16}{2}$.
3. Шероховатость поверхностей реза для дет. Б4 - $\overset{50}{\surd}$.
4. *Размеры для справок.

					ПВ 63.07.00.00 СБ			
Изм	Лист	№ докум	Подп	Дата	Приспособление для замыкания вертикального монтажного стыка Сборочный чертеж	Лит.	Масса	Масштаб
Разраб		Кузьмина		12.83		И	3020,0	1:20
Пров		Числова		12.83		Лист	Листов 1	
Т контр.						Гипронефтеспецмонтаж г. Москва		
ГИП		Мелешин						
Н контр.		Панова		12.83				
Утв		Кузнецов						

21539-05 44

ПВ 63.07.04.00СБ

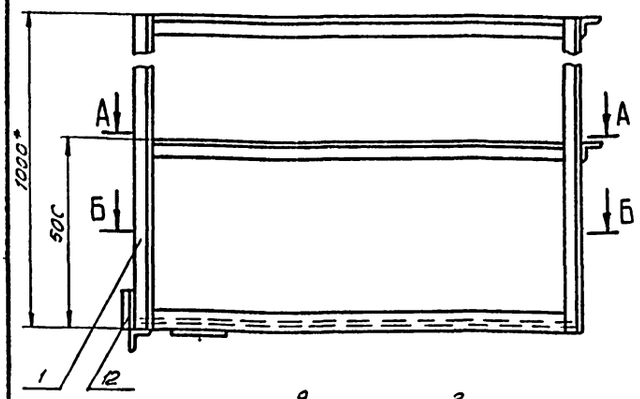

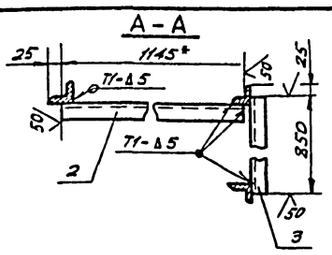

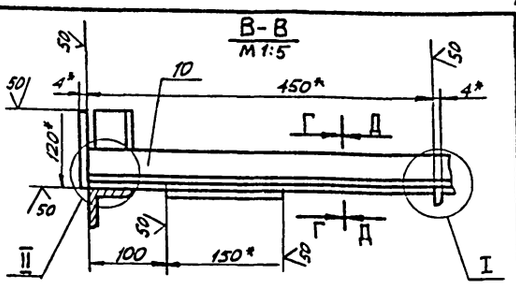

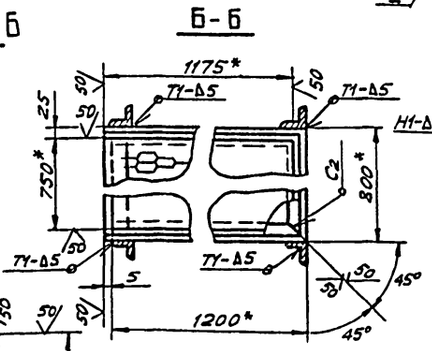

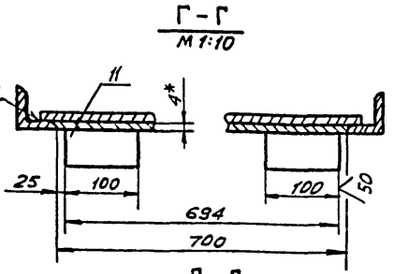

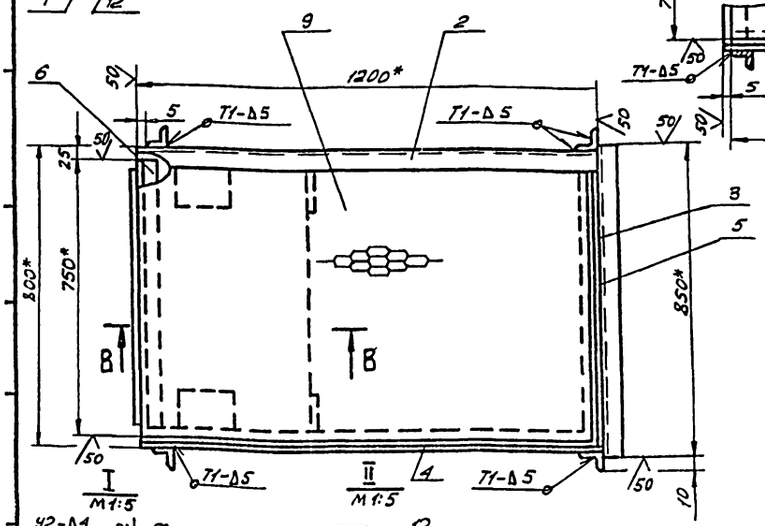

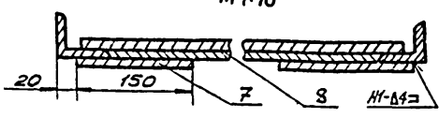

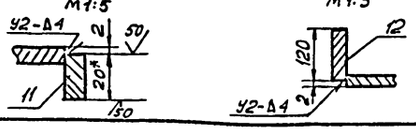

1. Сварные швы по ГОСТ 5264-80.
   Электроды сварочные типа Э42А ГОСТ 9467-75.
2. Неуказанные предельные отклонения размеров: отверстий - H16; валов - h16; остальных - $\pm \frac{IT16}{2}$.
3. * Размеры для справок.

Изм.	Лист	№ докум.	Подп.	Дата	ПВ 63.07.04.00 СБ			
Разраб.	Кузьмина			12.83	Площадка. Сборочный чертеж	Лит.	Масса	Масштаб
Пров.	Числова			12.83		И	70,0	1:10
Т. контр.						Лист	Листов 1	
ГИП	Мелешин					Гипронефтеспецмонтаж г. Москва		
Н. контр.	Панова			12.83				
Утв	Кузнецов							

Формат	Зона	Поз.	Обозначение	Наименование	Кол.	Примеч.
Б4		6	ПВ63.07.04.06	Уголок		
				Уголок Б-50×50×5 ГОСТ 8509-72 / Ст.3 ГОСТ 535-79		
				L=750	1	2,8 кг
Б4		7	ПВ 63.07.04.07	Косынка		
				Лист Б-4 ГОСТ 19903-74 / Ст.3 ГОСТ 14637-79		
				150×150	1	0,7 кг
Б4		8	ПВ 63.07.04.08	Лист		
				Лист Б-4 ГОСТ 19903-74 / Ст.3 ГОСТ 14637-79		
				694×450	1	1,0 кг
Б4		9	ПВ63.07.04.09	Настил		
				Лист ПВ506×750×1125 ГОСТ 8706-78	1	13,8 кг
Б4		10	ПВ 63.07.04.10	Лист		
				Лист Б-2 ГОСТ 19903-74 / Ст.3 ГОСТ 16523-70		
				100×3200	1	5,0 кг
Б4		11	ПВ 63.07.04.11	Лист		
				Лист Б-4 ГОСТ 19903-74 / Ст.3 ГОСТ 14637-79		
				100×20	2	0,5 кг
Б4		12	ПВ 63.07.04.12	Лист		
				Лист Б-4 ГОСТ 19903-74 / Ст.3 ГОСТ 14637-79		
				120×700	1	2,6 кг

Изм.	Лист	№ докум.	Подп.	Дата	ПВ 63.07.04.00	Лист 2

Формат	Зона	Поз.	Обозначение	Наименование	Кол.	Примеч.
				Документация		
12			ПВ63.07.04.00СБ	Сборочный чертеж		
				Детали		
Б4		1	ПВ 63.07.04.01	Стойка		
				Уголок Б-50×50×5 ГОСТ 8509-72 / Ст.3 ГОСТ 535-79		
				L=1000	4	3,77 кг
Б4		2	ПВ63.07.04.02	Перекладина		
				Уголок Б-50×50×5 ГОСТ 8509-72 / Ст.3 ГОСТ 535-79		
				L=1200	2	4,5 кг
Б4		3	ПВ 63.07.04.03	Полеречина		
				Уголок Б-50×50×5 ГОСТ 8509-72 / Ст.3 ГОСТ 535-79		
				L=850	2	3,2 кг
Б4		4	ПВ 63.07.04.04	Уголок		
				Уголок Б-50×50×5 ГОСТ 8509-72 / Ст.3 ГОСТ 535-79		
				L=1200	2	4,5 кг
Б4		5	ПВ 63.07.04.05	Уголок		
				Уголок Б-50×50×5 ГОСТ 8509-72 / Ст.3 ГОСТ 535-79		
				L=800	1	3,0 кг

Инв. № подл. | Подп. и дата | Взам. инв. № | Инв. № дубл. | Подп. и дата

Изм.	Лист	№ докум.	Подп.	Дата	ПВ 63.07.04.00			
Разраб.	Кузьмина			12.83	Площадка	Лит	Лист	Листов
Пров.	Числова			12.83		И	1	2
ГИП	Мелешин					Гипронефтеспецмонтаж г. Москва		
Н. контр.	Панова			12.83				
Утв	Кузнецов							

ПВ 63.07.02.00 СБ

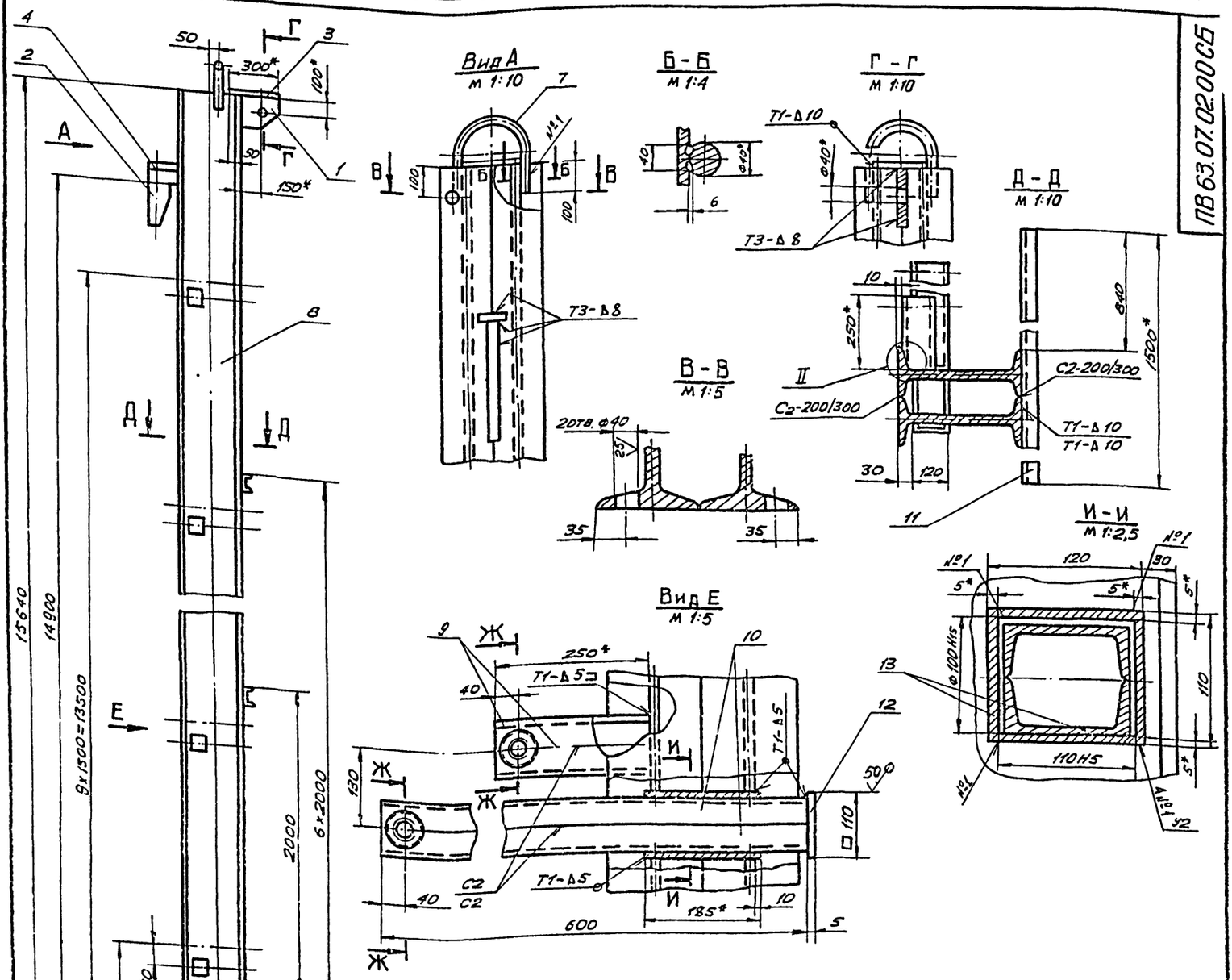

1. Сварку производить электродами типа Э42А ГОСТ 9467-75. Сварные швы по ГОСТ 5264-80. Шов. №1 - сварка ручная электродуговая.
2. Неуказанные предельные отклонения размеров:
   отверстий - H16;
   валов - h16;
   остальных - $\pm \frac{JT16}{2}$.
3. Сборку балки выполнять в следующем порядке:
   а). сварить между собой две детали поз. 8,
   б). в изготовленном элементе прорезать окно (см. И-И),
   в). детали поз. 13 сварить в коробку (см. И-И),
   г). коробки установить в подготовленные окна и приварить (см. вид Е).
   д). сварить между собой попарно дет. поз. 10 (см. вид Е). Вырезать отв. ф50, вставить и приварить гайку дет. поз. 6 (см. Ж-Ж).
   е). завести готовые элементы (поз. 6) в коробки, установить и приварить пластину дет. поз. 12.
   ж). сварить между собой попарно дет. поз. 9 (см. вид Е). Вырезать отв. ф50, вставить и приварить гайку дет. поз. 6. (см. Ж-Ж). Готовые элементы обрезать по контуру сопрягаемой дет. (см. II). Установить их и приварить.
   з). произвести установку и приварку всех остальных деталей балки.
4. Шероховатость поверхностей реза для дет. Б4 $\frac{50}{V}$.
5. * Размеры для справок.

Примечания:

1. При сборке обеспечить меры, исключающие сварочную деформацию узлов балки.
2. После окончания сборки трущиеся поверхности узлов смазать смазкой.

Изм.	Лист	№ докум.	Подп.	Дата
Разраб.		Числова		12.93
Пров.		Кузьмина		12.93
Т.контр.				
ГИП		Мелешин		
Н.контр.		Панова		12.93
Утв.		Кузнецов		

ПВ 63.07.02.00 СБ

Балка

Сборочный чертеж

Лит	Масса	Масштаб
И	2115,0	1:20

Лист | Листов 1

Гипронефтеспецмонтаж г. Москва

ПВ63.07.01.00 СБ

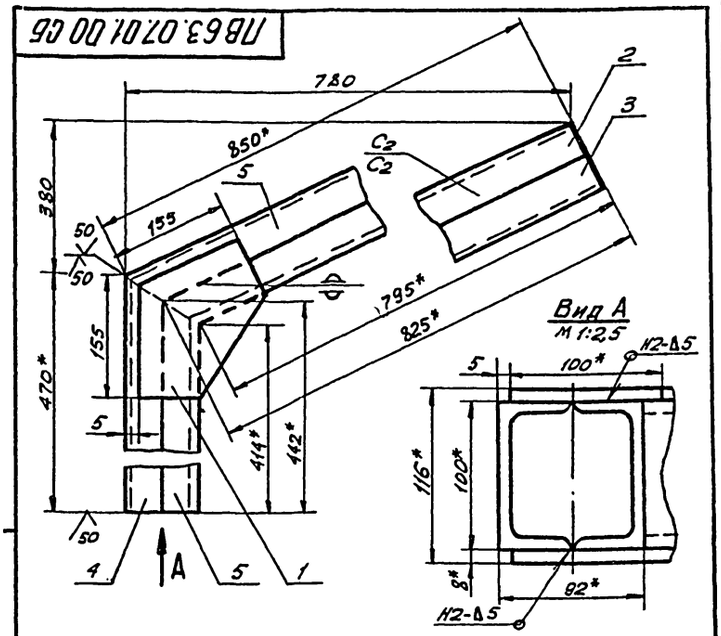

1. Сварку производить электродами типа Э42А ГОСТ 9467-75. Сварные швы по ГОСТ 5264-80.
2. Неуказанные предельные отклонения размеров: отверстий - H16, валов - h16, остальных - $\pm \frac{JT16}{2}$.
3. * Размеры для справок.

Изм.	Лист	№ докум.	Подп.	Дата	ПВ 63.07.01.00 СБ			
Разраб.		Кузьмина		12.83	Кронштейн	Лит.	Масса	Масштаб
Пров.		Числова		12.83	Сборочный чертеж	И	25,50	1:5
Т.контр.						Лист	Листов 1	
ГИП		Шигиков				Гипронефтеспецмонтаж г. Москва		
Н.контр.		Панова		1283				
Утв.		Кузнецов						

ПВ63.07.01.01

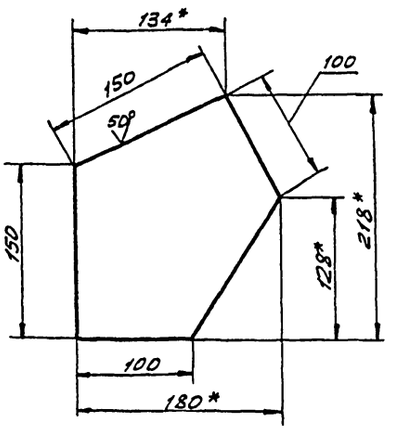

1. Неуказанные предельные отклонения размеров: валов - h16, остальных - $\pm \frac{JT16}{2}$.
2. * Размеры для справок.

Изм.	Лист	№ докум.	Подп.	Дата	ПВ 63.07.01.01			
Разраб.		Кузьмина		12.83	Косынка	Лит.	Масса	Масшт.
Пров.		Числова		12.83		И	1,30	1:2,5
Т.контр.						Лист	Листов 1	
ГИП		Мелешин			Лист Б-8 ГОСТ 19903-74 Ст. 3 ГОСТ 14637-79	Гипронефтеспецмонтаж г. Москва		
Н.контр.		Панова		12.83				
Утв.		Кузнецов						

Подп. и дата | Инв. № подл. | Взам. инв. № | Инв. № дубл. | Подп. и дата

ПВ63.07.00.02

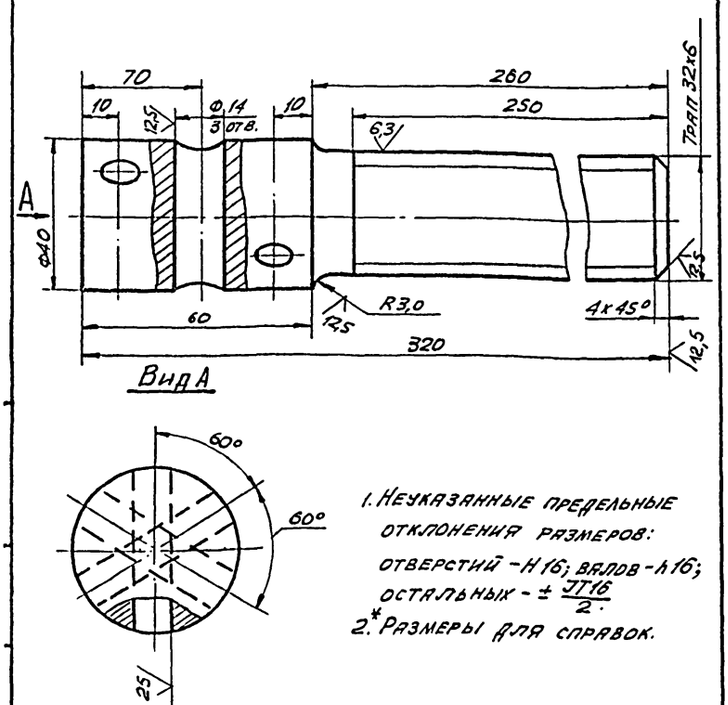

1. Неуказанные предельные отклонения размеров: отверстий - H16; валов - h16; остальных - $\pm \frac{JT16}{2}$.
2. * Размеры для справок.

Изм.	Лист	№ докум.	Подп.	Дата	ПВ 63.07.00.02			
Разраб.		Кузьмина		12.83	Винт	Лит.	Масса	Масшт.
Пров.		Числова		12.83		И	2,2	1:1
Т.контр.						Лист	Листов 1	
ГИП		Мелешин			Круг В-40 ГОСТ 2590-71 Ст. 5 ГОСТ 535-79	Гипронефтеспецмонтаж г. Москва		
Н.контр.		Панова		1283				
Утв.		Кузнецов						

Формат	Зона	Поз.	Обозначение	Наименование	Кол.	Примеч.
				Документация		
11			ПВ 63.07.01.00 СБ	Сборочный чертеж		
				Детали		
11		1	ПВ 63.07.01.01	Косынка	2	
Б4		2	ПВ 63.07.01.02	Швеллер		
				Швеллер 10 ГОСТ 8240-72 Ст.3 ГОСТ 535-79		
				L=850	1	7,3 кг
Б4		3	ПВ 63.07.01.03	Швеллер		
				Швеллер 10 ГОСТ 8240-72 Ст.3 ГОСТ 535-79		
				L=825	1	7,1 кг
Б4		4	ПВ 63.07.01.04	Швеллер		
				Швеллер 10 ГОСТ 8240-72 Ст.3 ГОСТ 535-79		
				L=470	1	4,0 кг
Б4		5	ПВ 63.07.01.05	Швеллер		
				Швеллер 10 ГОСТ 8240-72 Ст.3 ГОСТ 535-79		
				L=442	1	3,8 кг

Подп. и дата | Взам. инв. № | Инв. № дубл. | Подп. и дата | Инв. № подл.

Изм.	Лист	№ докум.	Подп.	Дата	ПВ 63.07.01.00			
Разраб.		Кузьмина		12.83	Кронштейн	Лит.	Лист	Листов
Пров.		Числова		12.83		И		1
ГИП		Мелешин				Гипронефтеспецмонтаж г. Москва		
Н.контр.		Панова		12.83				
Утв.		Кузнецов						

ПВ 63.07.02.01

(√)А

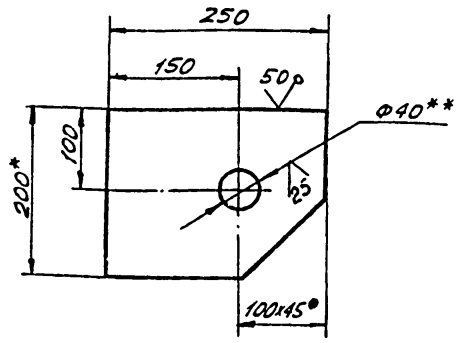

1. Неуказанные предельные отклонения размеров:
   отверстий - H16;
   валов - h 16;
   остальных - $\pm \frac{JT16}{2}$.
2. ** Острые кромки отв. Ф40 скруглить радиусом 5 мм.
3. * Размеры для справок.

					ПВ 63.07.02.01	
Изм.	Лист	№ докум.	Подп.	Дата		
Разраб.		Кузьмина		12.83	Кронштейн	Лит. И; Масса 4,8; Масштаб 1:5
Пров.		Числова		12.83		
Т.контр.						Лист; Листов 1
ГИП		Мелешин			Полоса Б-14х200 ГОСТ 103-76 Ст. 3 ГОСТ 535-79	Гипронефтеспецмонтаж г. Москва
Н.контр.		Панова		12.83		
Утв.		Кузнецов				

ПВ 63.07.02.03

(√)А

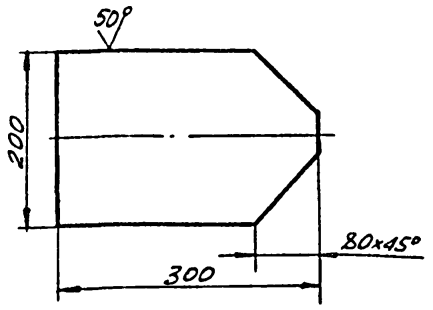

Неуказанные предельные отклонения размеров:
валов - h 16;
остальных - $\pm \frac{JT16}{2}$.

					ПВ 63.07.02.03	
Изм.	Лист	№ докум.	Подп.	Дата		
Разраб.		Кузьмина		12.83	Пластина	Лит. И; Масса 6,0; Масштаб 1:5
Пров.		Числова		12.83		
Т.контр.						Лист; Листов 1
ГИП		Мелешин			Лист Б-14 ГОСТ 19903-74 Ст. 3 ГОСТ 535-79	Гипронефтеспецмонтаж г. Москва
Н.контр.		Панова		12.83		
Утв.		Кузнецов				

Инв. № подл. | Подп. и дата | Взам. инв. № | Инв. № дубл. | Подп. и дата

ПВ 63.07.02.06

(√)А

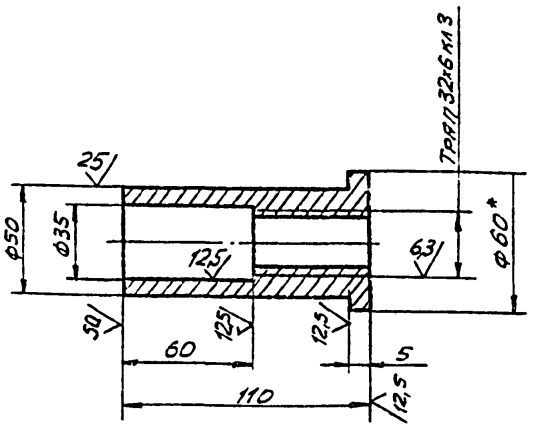

1. Неуказанные предельные отклонения размеров:
   отверстий - H16,
   валов - h 16,
   остальных - $\pm \frac{JT16}{2}$.
2. Допуск на резьбу - по ГОСТ 9562-60.
3. * Размер для справок.

					ПВ 63.07.02.06	
Изм.	Лист	№ докум.	Подп.	Дата		
Разраб.		Кузьмина		12.83	Гайка	Лит. И; Масса 0,5; Масштаб 1:2
Пров.		Числова		12.83		
Т.контр.						Лист; Листов 1
ГИП		Мелешин			Круг В-60 ГОСТ 2590-71 Ст. 3 ГОСТ 535-79	Гипронефтеспецмонтаж г. Москва
Н.контр.		Панова		12.83		
Утв.		Кузнецов				

ПВ 63.07.02.02

(√)А

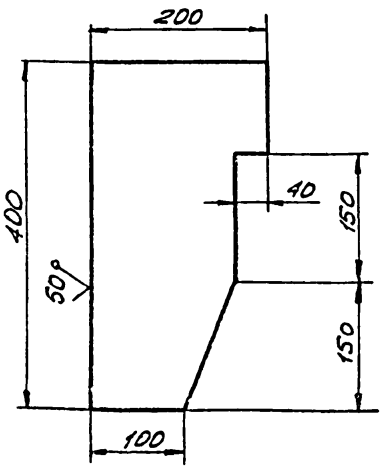

Неуказанные предельные отклонения размеров:
валов - h 16,
остальных - $\pm \frac{JT16}{2}$.

					ПВ 63.07.02.02	
Изм.	Лист	№ докум.	Подп.	Дата		
Разраб.		Кузьмина		12.83	Ловитель	Лит. И; Масса 8,0; Масштаб 1:5
Пров.		Числова		12.83		
Т.контр.						Лист; Листов 1
ГИП		Мелешин			Лист Б-14 ГОСТ 19903-74 Ст. 3 ГОСТ 14637-79	Гипронефтеспецмонтаж г. Москва
Н.контр.		Панова		12.83		
Утв.		Кузнецов				

Инв. № подл. | Подп. и дата | Взам. инв. № | Инв. № дубл. | Подп. и дата

Формат	Зона	Поз.	Обозначение	Наименование	Кол.	Примеч.
Б4		9	ПВ 63.07.00.05	Уголок		
				Уголок $\frac{Б\text{-}50\times50\times5\ ГОСТ\ 8509\text{-}72}{Ст.3\ ГОСТ\ 535\text{-}79}$		
				L=330	7	1,3 кг
Б4		10	ПВ 63.07.00.06	Уголок		
				Уголок $\frac{Б\text{-}50\times50\times5\ ГОСТ\ 8509\text{-}72}{Ст.3\ ГОСТ\ 535\text{-}79}$		
				L=230	7	0,9 кг

Изм.	Лист	№ докум.	Подп.	Дата

ПВ 63.07.00.00 Лист 2

Формат	Зона	Поз.	Обозначение	Наименование	Кол.	Примеч.
				Документация		
22			ПВ 63.07.00.00 СБ	Сборочный чертеж		
				Сборочные единицы		
11		1	ПВ63.07.01.00	Кронштейн	1	
11		3	ПВ63.07.02.00	Балка	1	
11		4	ПВ63.07.03.00	Лестница	1	
11		5	ПВ63.07.04.00	Площадка	7	
				Детали		
Б4		2	ПВ 63.07.00.01	Швеллер		
				Швеллер $\frac{10\ ГОСТ\ 8240\text{-}72}{Ст3\ ГОСТ\ 535\text{-}79}$		
				L=900	1	7,8 кг
11		6	ПВ63.07.00.02	Винт		
Б4		7	ПВ 63.07.00.03	Уголок		
				Уголок $\frac{Б\text{-}50\times50\times5\ ГОСТ\ 8509\text{-}72}{Ст.3\ ГОСТ\ 535\text{-}79}$		
				L=13140	2	48,5 кг
Б4		8	ПВ 63.07.00.04	Уголок		
				Уголок $\frac{Б\text{-}50\times50\times5\ ГОСТ\ 8509\text{-}72}{Ст3\ ГОСТ\ 535\text{-}79}$		
				L=160		0,6 кг

Подп. и дата | Инв. № подл. | Взам. инв. № | Инв. № дубл. | Подп. и дата

Изм.	Лист	№ докум.	Подп.	Дата
Разраб.		Кузьмина		12.83
Пров.		Числова		12.83
ГИП		Мелешин		
Н.контр.		Панова		1283
Утв.		Кузнецов		

ПВ 63.07.00.00

Приспособление для замыкания вертикального монтажного стыка

Лист	Листов
1	2

Гипронефтеспецмонтаж г. Москва

Формат	Зона	Поз.	Обозначение	Наименование	Кол.	Примеч.
				Документация		
22			ПВ 63.07.02.00 СБ	Сборочный чертеж		
				Детали		
11		1	ПВ63.07.02.01	Кронштейн	1	
11		2	ПВ63.07.02.02	Ловитель	1	
11		3	ПВ63.07.02.03	Пластина	1	
Б4		4	ПВ63.07.02.04.	Ребро		
				Полоса $\frac{Б\text{-}14\times100\ ГОСТ\ 103\text{-}76}{Ст.3\ ГОСТ\ 535\text{-}79}$		
				L=200	1	2,2 кг
Б4		5	ПВ 63.07.02.05	Перекладина		
				Швеллер $\frac{10\ ГОСТ\ 8240\text{-}72}{Ст.3\ ГОСТ\ 535\text{-}79}$		
				L=620	1	5,35 кг
11		6	ПВ 63.07.02.06	Гайка	1	
11		7	ПВ 63.07.02.07	Скоба	1	
Б4		8	ПВ63.07.02.08	Стойка		
				Двутавр $\frac{40\ ГОСТ\ 8239\text{-}72}{Ст.3\ ГОСТ\ 535\text{-}79}$		
				L=15620	2	876,5
Б4		9	ПВ 63.07.02.09	Швеллер		
				Швеллер $\frac{10\ ГОСТ\ 8239\text{-}72}{Ст.3\ ГОСТ\ 535\text{-}79}$		
				L=250	20	2,15 кг

Изм.	Лист	№ докум.	Подп.	Дата
Разраб.		Кузьмина		12.83
Пров.		Числова		12.83
ГИП		Мелешин		
Н.контр.		Панова		1283
Утв.		Кузнецов		

ПВ 63.07.02.00

Балка

Лит.	Лист	Листов
И	1	2

Гипронефтеспецмонтаж г. Москва

Формат	Зона	Поз.	Обозначение	Наименование	Кол.	Примеч.
Б4		10	ПВ63.07.02.10	Швеллер		
				Швеллер $\frac{10\ ГОСТ\ 8240\text{-}72}{Ст.3\ ГОСТ\ 535\text{-}79}$		
				L=600	20	5,2 кг
Б4		11	ПВ 63.07.02.12	Швеллер		
				Швеллер $\frac{10\ ГОСТ\ 8240\text{-}72}{Ст.3\ ГОСТ\ 535\text{-}79}$		
				L=1500	7	12,85 кг
Б4		12	ПВ63.07.02.12	Полоса		
				Полоса $\frac{Б\text{-}5\times110\ ГОСТ\ 103\text{-}76}{Ст.3\ ГОСТ\ 535\text{-}79}$		
				L=110	10	0,5 кг
Б4		13	ПВ63.07.02.13	Полоса		
				Полоса $\frac{Б\text{-}5\times110\ ГОСТ\ 103\text{-}76}{Ст.3\ ГОСТ\ 535\text{-}79}$		
				L=200	40	0,86 кг
Б4		14	ПВ 63.07.02.14	Косынка		
				Лист $\frac{Б\text{-}20\ ГОСТ\ 19903.74}{Ст.3\ ГОСТ\ 14637\text{-}79}$		
				340×510	1	30,0 кг

Подп. и дата | Инв. № дубл. | Взам. инв. № | Подп. и дата | Инв. № подл.

Изм.	Лист	№ докум.	Подп.	Дата

ПВ 63.07.02.00 Лист 2

ПВ63.07.03.00СБ

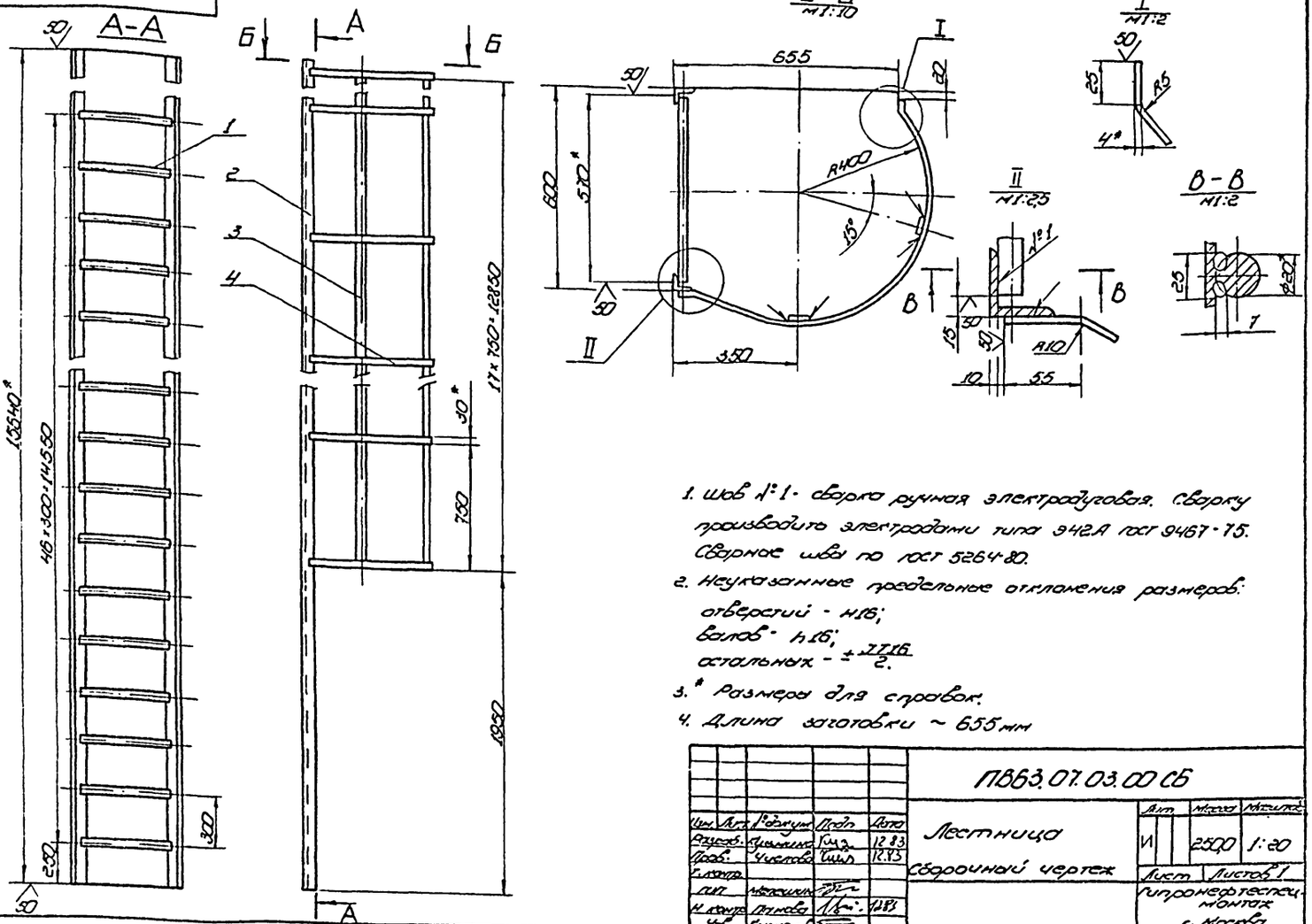
А-А
Б-Б
В-В
I
II
655
Ø2
R400
15°
350
50
580*
600
R5
25
4*
Ø20
7
R10
10
55
1:1
1:2
1:2,5
1:10
1:2
1:1
1:1
1:1

ПВЧ. 05. 00. 03

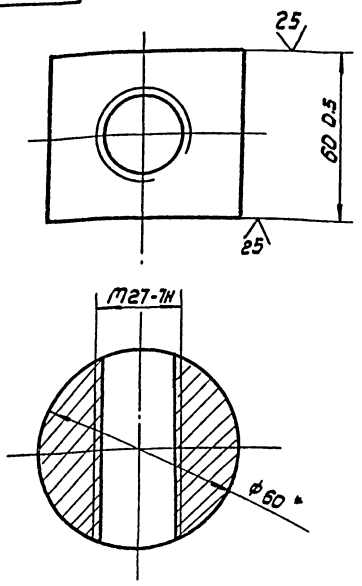

* Размер для справок.

Изм.	Лист	N докум.	Подп.	Дата	ПВЧ. 05. 00. 03		
Разраб.		Числова		12.83	Гайка	Лит.	Масса 1,2	Масштаб 1:1
Пров.		Яшина		12.83		Лист	Листов 1
Т. контр.							
ГИП		Тюрин			Круг В-60 ГОСТ 2590-71 Ст 3 ГОСТ 535-79	Гипронефтеспецмонтаж г. Москва
Н. контр.		Панова		12.83		
Утв.		Кузнецов				

Инв. № подл. | Подп. и дата | Взам. инв. № | Инв. № дубл. | Подп. и дата

ПВЧ. 05. 01. 01.

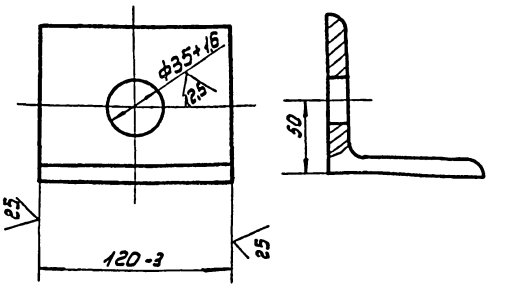

Изм.	Лист	N докум.	Подп.	Дата	ПВЧ. 05. 01. 01.		
Разраб.		Числова		12.83	Уголок	Лит.	Масса 1,25	Масштаб 1:2
Пров.		Яшина		12.83		Лист	Листов 1
Т. контр.							
ГИП		Тюрин			Уголок Б-90×90×8 ГОСТ 8509-72 Ст.3 ГОСТ 535-79	Гипронефтеспецмонтаж г. Москва
Н. контр.		Панова		12.83		
Утв.		Кузнецов				

Инв. № подл. | Подп. и дата | Взам. инв. № | Инв. № дубл. | Подп. и дата

ПВЧ.05.00.00.СБ

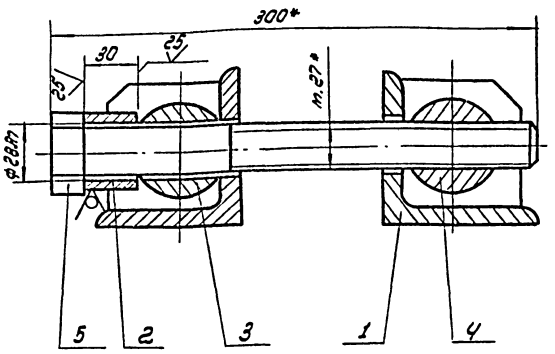

* Размеры для справок.

Изм.	Лист	N докум.	Подп.	Дата	ПВЧ. 05. 00. 00 СБ		
Разраб.		Яшина		12.83	Стяжное приспособление Сборочный чертеж	Лит.	Масса 7,6	Масштаб 1:2
Пров.		Числова		12.83		Лист	Листов 1
Т. контр.							
ГИП		Тюрин				Гипронефтеспецмонтаж г. Москва
Н. контр.		Панова		12.83		
Утв.		Кузнецов				

Инв. № подл. | Подп. и дата | Взам. инв. № | Инв. № дубл. | Подп. и дата

ПВЧ. 05. 01. 02

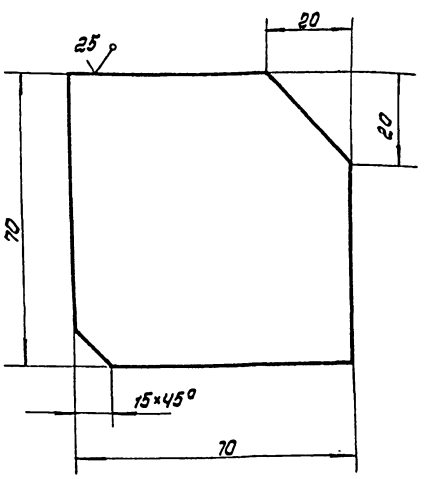

Неуказанные предельные отклонения размеров:
валов - h 16
остальных $\pm \frac{IT16}{2}$.

Изм.	Лист	N докум.	Подп.	Дата	ПВЧ. 05. 01. 02		
Разраб.		Яшина		12.83	Ребро	Лит.	Масса 0,3	Масштаб 1:1
Пров.		Числова		12.83		Лист	Листов 1
Т. контр.							
ГИП		Тюрин			Лист Б-В ГОСТ 19903-74 Ст.3 ГОСТ 14637-79	Гипронефтеспецмонтаж г. Москва
Н. контр.		Панова		12.83		
Утв.		Кузнецов				

Инв. № подл. | Подп. и дата | Взам. инв. № | Инв. № дубл. | Подп. и дата

Формат	Зона	Поз	Обозначение	Наименование	Кол.	Примечание
				Документация		
А4			ПВ4.05.01.00 СБ	Сборочный чертеж		
				Детали		
А4		1	ПВ4.05.01.01	Ребро	2	
А4		2	ПВ4.05.01.02	Уголок	1	

Изм.	Лист	№ докум.	Подп.	Дата
Разраб.	Яшина			12.83
Пров.	Числова			12.83
ГИП	Тюрин			
Н. контр.	Панова			12.83
Утв.	Кузнецов			

ПВ4.05.01.00

Кронштейн

Лит	Лист	Листов
		1

Гипронефтеспецмонтаж г. Москва

ПВ4.05.00.02

√ (√)

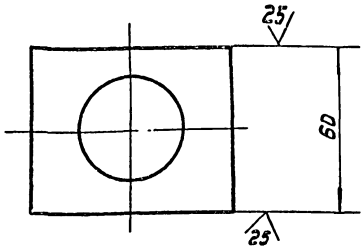

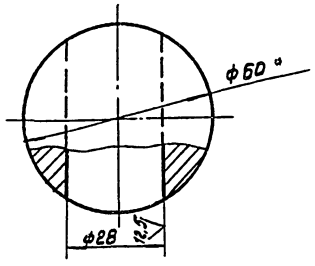

1. Неуказанные предельные отклонения размеров: отверстий - H14; валов - h14; остальных - $\pm \frac{IT16}{2}$
2. * Размер для справок

Инв.№ подл. | Подп. и дата | Взам. инв.№ | Инв.№ дубл. | Подп. и дата

ПВ4.05.00.02

Сухара

Изм.	Лист	№ докум.	Подп.	Дата
Разраб.	Яшина			12.83
Пров.	Числова			12.83
Т. контр.				
ГИП	Тюрин			
Н. контр.	Панова			12.83
Утв.	Кузнецов			

Круг В-60 ГОСТ 2590-71 / Ст.3 ГОСТ 535-79

Лит	Масса	Масштаб
	1.2	1:1
Лист	Листов 1	

Гипронефтеспецмонтаж г. Москва

Формат	Зона	Поз	Обозначение	Наименование	Кол.	Примечание
				Документация		
А4			ПВ4.05.00.00 СБ	Сборочный чертеж		
				Сборочные единицы		
А4		1	ПВ4.05.01.00	Кронштейн	2	
				Детали		
		2	ПВ4.05.00.01	Втулка		
				Круг В-45 ГОСТ 2590-71 / Ст3 ГОСТ 535-79		
				L = 30	1	0.15 кг
А4		3	ПВ4.05.00.02	Сухара	1	
А4		4	ПВ4.05.00.03	Гайка	1	
А4		5	ПВ4.05.00.04	Болт	1	

Изм.	Лист	№ докум.	Подп.	Дата
Разраб.	Яшина			12.83
Пров.	Числова			12.83
ГИП	Тюрин			
Н. контр.	Панова			
Утв.	Кузнецов			

ПВ4.05.00.00

Стяжное приспособление

Лит	Лист	Листов
		1

Гипронефтеспецмонтаж г. Москва

ПВ4.05.01.00 СБ

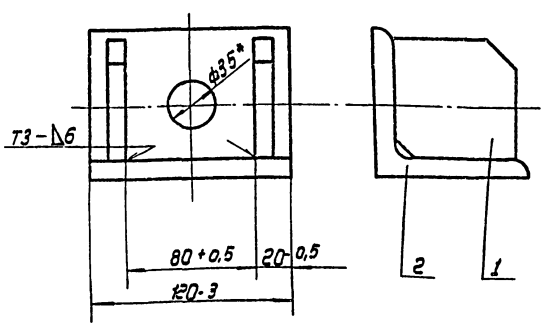

1. Сварные швы по ГОСТ 5264-80
   Электроды сварочные типа Э42А ГОСТ 9467-75.
2. * Размер для справок

Инв.№ подл. | Подп. и дата | Взам. инв.№ | Инв.№ дубл. | Подп. и дата

ПВ4.05.01.00 СБ

Кронштейн
Сборочный чертеж

Изм.	Лист	№ докум.	Подп.	Дата
Разраб.	Яшина			12.83
Пров.	Числова			12.83
Т. контр.				
ГИП	Тюрин			
Н. контр.	Панова			
Утв.	Кузнецов			

Лит	Масса	Масштаб
	1,85	1:2
Лист	Листов 1	

Гипронефтеспецмонтаж г. Москва

Формат	Зона	Поз.	Обозначение	Наименование	Кол.	Примечание
				Документация		
А4			ПВ5А.3-0-ОСБ	Сборочный чертеж		
				Детали		
Б4		1	ПВ5А.3-0-1	Скоба		
				Круг В-30 ГОСТ 2590-71 / Ст.3 ГОСТ 535-79		
				L = 700	1	3,3 кг
А4		2	ПВ5А.3-0-2	Пластина	1	

Изм.	Лист	N докум.	Подп.	Дата
Разраб.		Кузьмина		12.83
Провер.		Числова		12.83
ГИП		Мелешин		
Н.контр.		Панова		12.83
Утв.		Кузнецов		

ПВ5А-3-0-0

Скоба для установки навесной лестницы

Лит.	Лист	Листов
И		1

Гипронефтеспецмонтаж г. Москва

ПВ5А.3-0-ОСБ

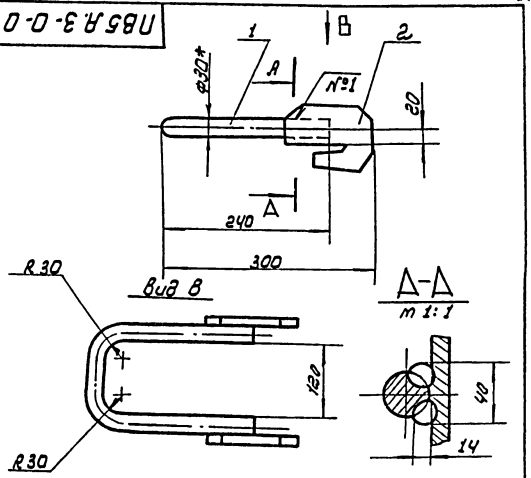

1. Шов №1 - сварка ручная электродуговая. Электроды сварочные Э42А ГОСТ 9467-75.
2. Неуказанные предельные отклонения размеров: отверстий - H16, валов - h 16, остальных $\pm \frac{IT16}{2}$
3. * Размеры для справок.

Изм.	Лист	N докум.	Подп.	Дата
Разраб.		Кузьмина		12.83
Пров.		Числова		12.83
Т.контр.				
ГИП		Мелешин		
Н.контр.		Панова		12.83
Утв.		Кузнецов		

ПВ5А.3-0-ОСБ

Скоба для установки навесной лестницы. Сборочный чертеж

Лит.	Масса	Масштаб
И	5,5	1:5
Лист	Листов 1	

Гипронефтеспецмонтаж г. Москва

Инв.№ подл. | Подп. и дата | Взам.инв.№ | Инв.№ дубл. | Подп. и дата

ПВ5А.3-0-2

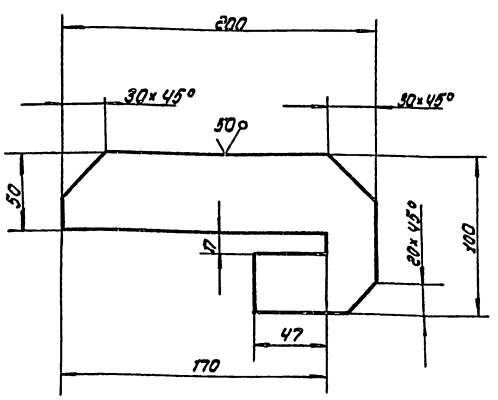

Предельные отклонения размеров:
отверстий - H16
валов - h 16
остальных $\pm \frac{IT16}{2}$

Изм.	Лист	N докум.	Подп.	Дата
Разраб.		Кузьмина		12.83
Пров.		Числова		12.83
Т.контр.				
ГИП		Мелешин		
Н.контр.		Панова		12.83
Утв.		Кузнецов		

ПВ5А.3-0-2

Пластина

Лит.	Масса	Масштаб
Н	1,6	1:2
Лист	Листов 1	

Полоса Б-16×100 ГОСТ 103-76 / Ст.3 ГОСТ 535-79

Гипронефтеспецмонтаж г. Москва.

ПВ4.05.00.04

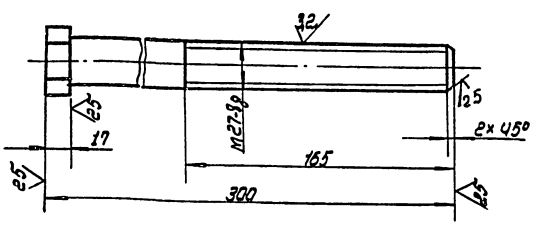

Неуказанные предельные отклонения размеров: валов - h 16 ; остальных $\pm \frac{IT16}{2}$

Изм.	Лист	N докум.	Подп.	Дата
Разраб.		Кузьмина		12.83
Пров.		Числова		12.83
Т.контр.				
ГИП		Мелешин		
Н.контр.		Панова		12.83
Утв.		Кузнецов		

ПВ4.05.00.04

Болт

Лит.	Масса	Масштаб
	3,3	1:2
Лист	Листов 1	

40 ГОСТ 2879-69 / Шестигранник Ст.3 ГОСТ 535-79

Гипронефтеспецмонтаж г. Москва

Инв.№ подл. | Подп. и дата | Взам.инв.№ | Инв.№ дубл. | Подп. и дата

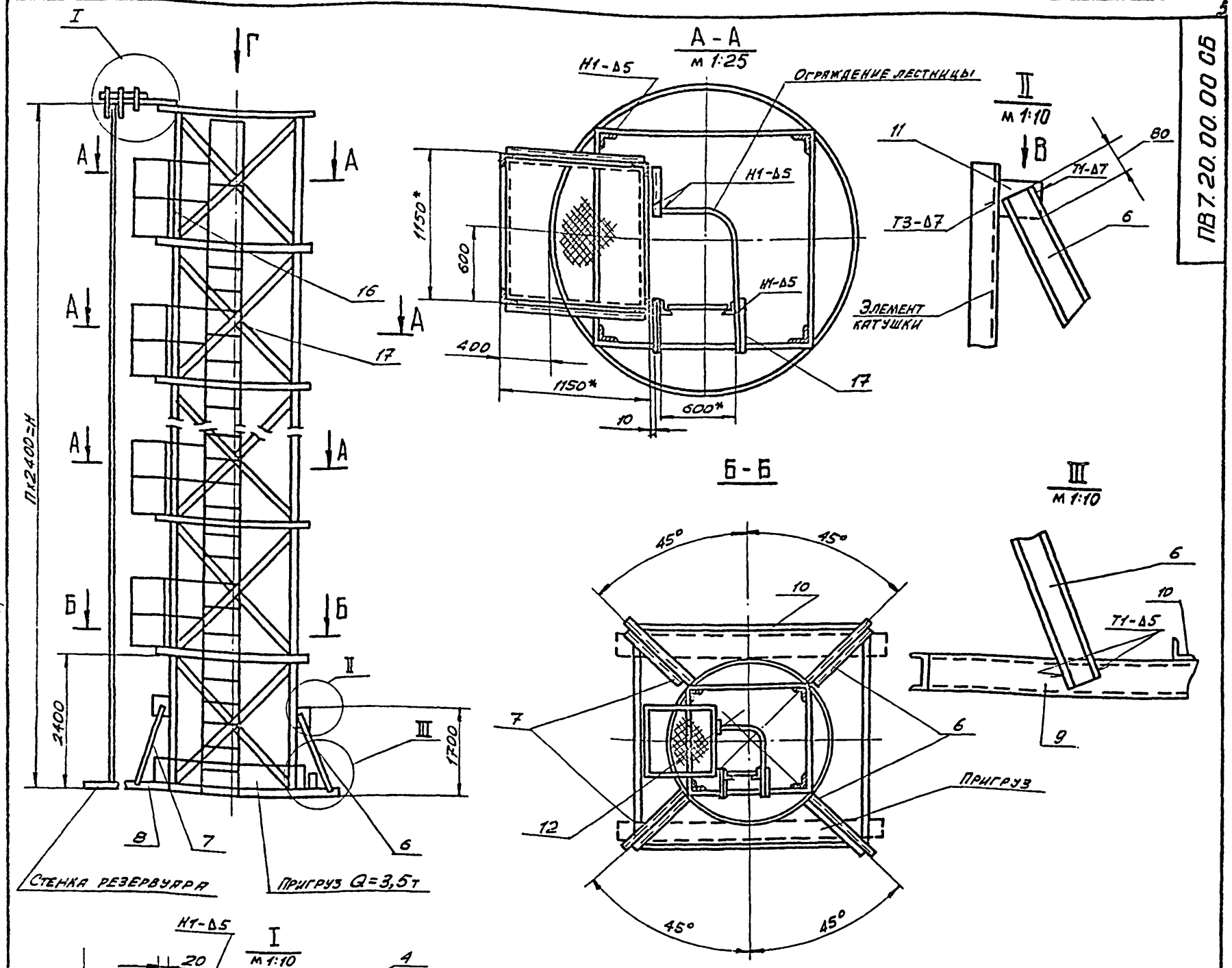

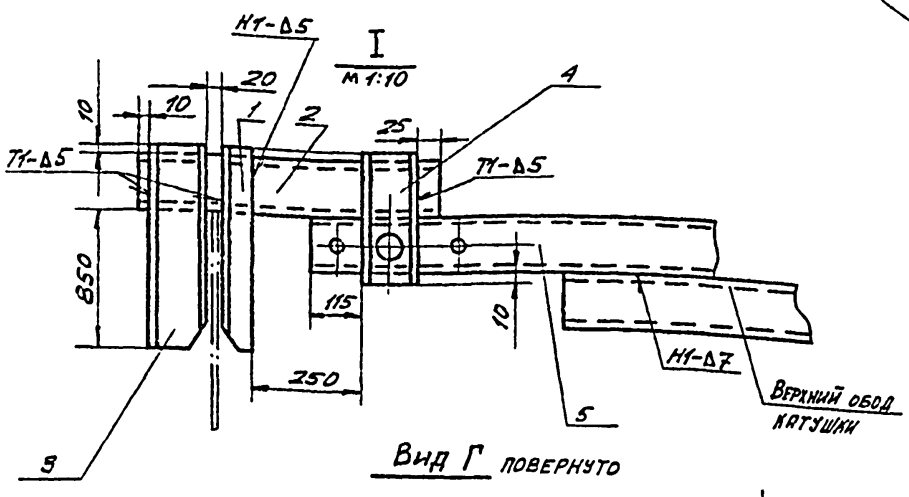

Вид Г повернуто

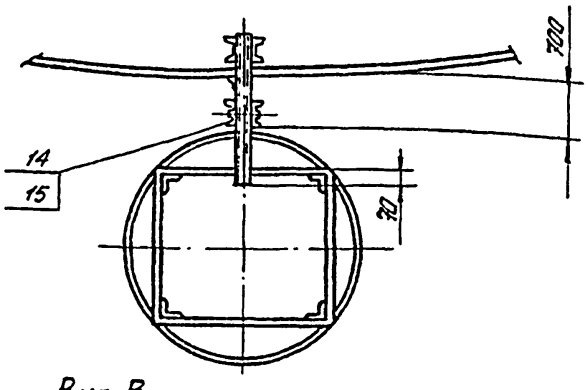

Вид В
м 1:10

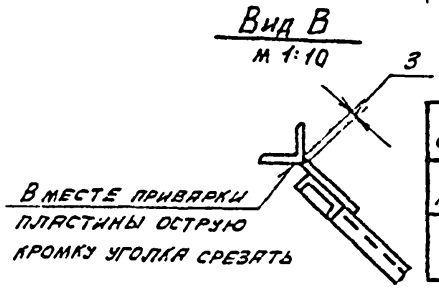

Обозначение	П, шт.	М, мм	Масса, кг
ПВ7.20.00.00	8	18000	790
-01	5	12000	540

1. Электроды сварочные типа Э42А ГОСТ 9467-75.
2. Сварку производить по ГОСТ 5264-80 по контуру прилегания деталей катетом равным наименьшей толщине свариваемых деталей.
3. Шероховатость поверхностей реза для дет. Б4 $\overset{25}{\surd}$.
4. Неуказанные предельные отклонения размеров: отверстий – Н16; валов – h16; остальных – $\pm\frac{JT16}{2}$.
5. Для изготовления стойки использовать каркас, на который была навернута стенка.
6. Детали поз. 6, 7, 8, 9, 10 привариваются с подгонкой по месту для обеспечения устойчивости стойки во время работы.
7. Пригруз Q=3,5т прикрепить к нижнему ободу металлическими лентами.
8. Масса площадок с лестницей дана в таблице.
9. Ограждение лестницы приварить к площадке, а в местах между площадками к ленте поз. 12.
10. * Размеры для справок.

Изм.	Лист	№ докум.	Подп.	Дата
Разраб.		Блинова		12.83
Пров.		Кузнецов		12.83
Т. контр.				
ГИП		Мелешин		12.83
Н. контр.		Панова		12.83
Утв.		Кузнецов		

ПВ7.20.00.00 СБ

Стойка для сборки и сварки вертикального монтажного стыка стенки. Сборочный чертеж

Лит.	Масса	Масштаб
И	См. табл.	1:50

Лист | Листов 1

Гипронефтеспец-монтаж г. Москва

Типовой проект 902-5-17.86 Альбом V

Формат	Зона	Поз.	Обозначение	Наименование	Кол.	Примечание
Б4		11	ПВ7.20.00.11	Косынка		
				Лист Б-8 ГОСТ 19903-74 / Ст.3 ГОСТ 14637-79		
				200×150	4	1,9кг
Б4		12	ПВ7.20.00.12	Ограждение		
				Полоса Б-4×40 ГОСТ 103-76 / Ст.3 ГОСТ 535-79		
				L=8000	1	10кг
				Стандартные изделия		
		13		Болт М20×80.58.026		
				ГОСТ 7798-70	1	
		14		Гайка М20.4.013		
				ГОСТ 5915-72	1	
			Переменные данные	для исполнений		
				ПВ7.20.00.00		
				Сборочные единицы		
А4		15	ПВ7.20.01.00	Площадка	7	
А4		16	ПВ6.07.03.00	Лестница	1	
				Детали		
Б4		17	ПВ7.20.01.17	Соединитель		
				Уголок Б-50×50×5 ГОСТ 8509-72 / Ст.3 ГОСТ 535-79		
				L=550	14	1,5кг

Изм.	Лист	№ докум.	Подп.	Дата	ПВ7.20.00.00	Лист 2

Копировал — формат 11

Формат	Зона	Поз.	Обозначение	Наименование	Кол.	Примечание
				Документация		
А2			ПВ7.20.00.00СБ	Сборочный чертеж		
				Детали		
А4		1	ПВ7.20.00.01	Захват	1	
Б4		2	ПВ7.20.00.02	Основа		
				Швеллер 10 ГОСТ 8240-72 / Ст.3 ГОСТ 535-79		
				L=555	1	4,9кг
А4		3	ПВ7.20.00.03	Захват	2	
А4		4	ПВ7.20.00.04	Державка	2	
А4		5	ПВ7.20.00.05	Основание	1	
				Швеллер 12 ГОСТ 8240-72 / Ст.3 ГОСТ 535-79		
Б4		6	ПВ7.20.00.06	L=2300	2	24кг
Б4		7	ПВ7.20.00.07	L=2000	2	23кг
Б4		8	ПВ7.20.00.08	L=1300	2	13,5кг
Б4		9	ПВ7.20.00.09	L=1600	2	16,6кг
Б4		10	ПВ7.20.00.10	Основание		
				Уголок Б-75×75×5 ГОСТ 8509-72 / Ст.3 ГОСТ 535-79		
				L=4500	4	87кг

Изм.	Лист	№ докум.	Подп.	Дата	ПВ7.20.00.00	Лит.	Лист	Листов
Разраб.		Кузьмина	Куз	12.83	Стойка для сборки и сварки вертикального монтажного стыка	И	1	3
Пров.		Чистова	[illegible]	12.83		Гипронефтеспецмонтаж г. Москва		
ГИП		Мелешин	[illegible]					
Н.контр.		Панова	[illegible]	12.83				
Утв.		Кузнецов	[illegible]					

Инв. № подл. | Подп. и дата | Взам. инв. № | Инв. № дубл. | Подп. и дата

Копировал — формат 11

Формат	Зона	Поз.	Обозначение	Наименование	Кол.	Примечание
				ПВ7.20.00.00-01		
				Сборочные единицы		
А4		15	ПВ7.20.01.00	Площадка	4	
А4		16	ПВ6.07.03.00	Лестница	1	
				Детали		
Б4		17	ПВ7.20.01.17	Соединитель		
				Уголок Б-50×50×5 ГОСТ 8509-72 / Ст.3 ГОСТ 535-79		
				L=550	8	1,9кг

Изм.	Лист	№ докум.	Подп.	Дата	ПВ7.20.00.00	Лист 3

Копировал — формат 11

Формат	Зона	Поз.	Обозначение	Наименование	Кол.	Примечание
				Документация		
А2			ПВ7.20.01.00СБ	Сборочный чертеж		
				Детали		
				Уголок		
				Уголок Б-50×50×5 ГОСТ 8509-72 / Ст.3 ГОСТ 535-79		
Б4		1	ПВ7.20.01.01	L=1150	4	4,4кг
Б4		2	ПВ7.20.01.02	L=1180	7	4,5кг
Б4		3	ПВ7.20.01.03	L=1100	3	4,2кг
Б4		4	ПВ7.20.01.04	L=360	2	1,3кг
Б4		5	ПВ7.20.01.05	Настил		
				Лист ПВ508×1100×1100 / Ст.3 ГОСТ 8706-78	1	22кг
Б4		6	ПВ7.20.01.06	Втулка		
				Труба 28×3 ГОСТ 8732-78 / В10 ГОСТ 8731-74		
				L=60	4	0,1кг
Б4		7	ПВ7.20.01.07	Ограждение		
				Круг В12 ГОСТ 2590-71 / Ст.3 ГОСТ 535-79		
				L=1000	2	4,8кг

Изм.	Лист	№ докум.	Подп.	Дата	ПВ7.20.01.00	Лит.	Лист	Листов
Разраб.		Блинова	Блин	12.83	Площадка	И		1
Пров.		Кузьмина	Куз	12.83		Гипронефтеспецмонтаж г. Москва		
ГИП		Мелешин	[illegible]	12.83				
Н.контр.		Панова	[illegible]	12.83				
Утв.		Кузнецов	[illegible]					

Инв. № подл. | Подп. и дата | Взам. инв. № | Инв. № дубл. | Подп. и дата

Копировал 21539-05 55 — формат 11

ПВ7.20.00.04

А(√)

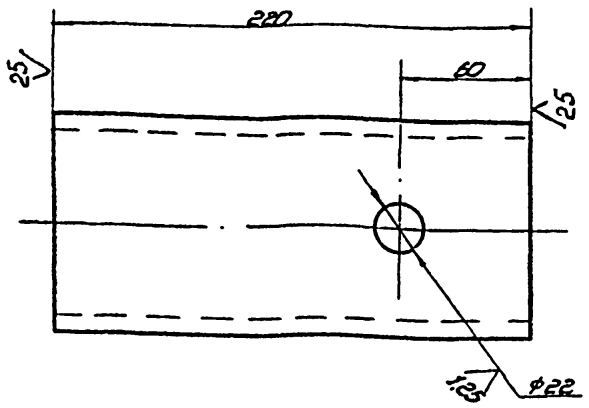

Неуказанные предельные отклонения размеров:
отверстий - H16;
валов - h 16;
остальных $-\pm\frac{IT16}{2}$

Изм.	Лист	№ докум.	Подп.	Дата	ПВ7.20.00.04			
Разраб.		Числова		12.83	Державка	Лит. И	Масса 1,9	Масштаб 1:2
Пров.		Кузьмина		12.83		Лист	Листов 1	
Т.контр.								
Гип.		Мелешин			Швеллер 10 ГОСТ 8240-72 Ст.3 ГОСТ 535-79	Гипронефтеспец-монтаж г. Москва		
Н.контр.		Панова		12.83				
Утв.		Кузнецов						

Копировал формат 11

ПВ7.20.00.03

А(√)

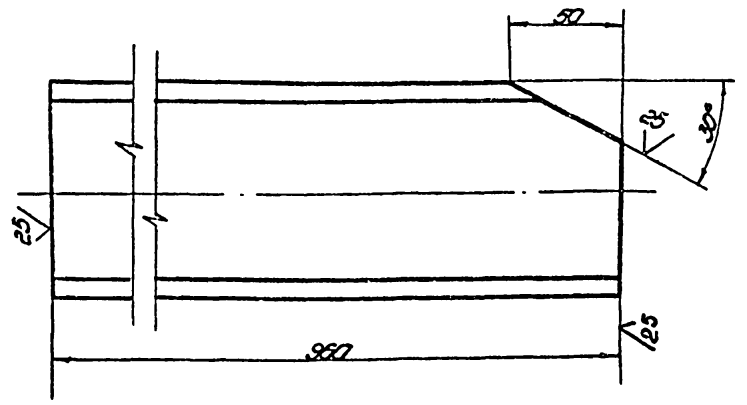

Неуказанные предельные отклонения размеров:
валов - h 16;
остальных $-\pm\frac{IT16}{2}$

Изм.	Лист	№ докум.	Подп.	Дата	ПВ7.20.00.03			
Разраб.		Числова		12.83	Захват	Лит. И	Масса 8,3	Масштаб 1:2
Пров.		Кузьмина		12.83		Лист	Листов 1	
Т.контр.								
Гип.		Мелешин			Швеллер 10 ГОСТ 8240-72 Ст.3 ГОСТ 535-79	Гипронефтеспец-монтаж г. Москва		
Н.контр.		Панова		12.83				
Утв.		Кузнецов						

Копировал формат 11

ПВ7.20.00.05

А(√)

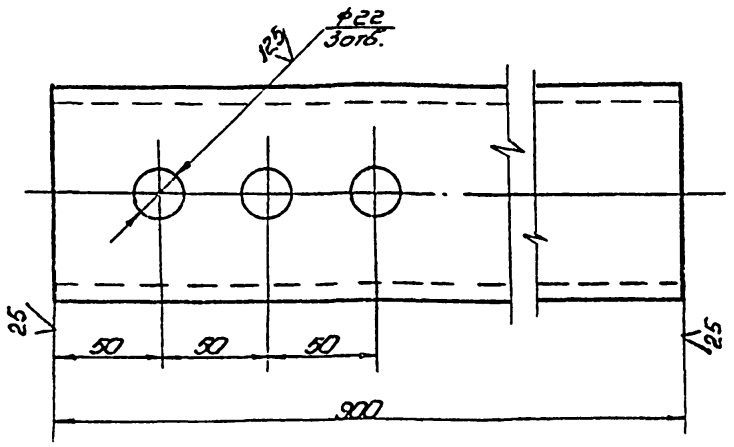

Неуказанные предельные отклонения размеров:
отверстий - H16;
валов - h 16;
остальных $-\pm\frac{IT16}{2}$

Изм.	Лист	№ докум.	Подп.	Дата	ПВ7.20.00.05			
Разраб.		Числова		12.83	Основание	Лит. И	Масса 7,7	Масштаб 1:2
Пров.		Кузьмина		12.83		Лист	Листов 1	
Т.контр.		Мелешин			Швеллер 10 ГОСТ 8240-72 Ст.3 ГОСТ 535-79	Гипронефтеспец-монтаж г. Москва		
Гип.								
Н.контр.		Панова		12.83				
Утв.		Кузнецов						

Копировал формат 11

ПВ7.20.00.01

А(√)

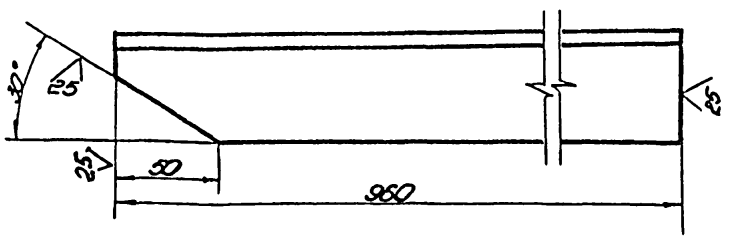

Неуказанные предельные отклонения размеров:
валов - h 16;
остальных $-\pm\frac{IT16}{2}$

Изм.	Лист	№ докум.	Подп.	Дата	ПВ7.20.00.01			
Разраб.		Числова		12.83	Захват	Лит. И	Масса 3,6	Масштаб 1:2
Пров.		Кузьмина		12.83		Лист	Листов 1	
Т.контр.								
Гип.		Мелешин			Уголок 50×50×5 ГОСТ 8509-72 Ст.3 ГОСТ 535-79	Гипронефтеспец-монтаж г. Москва		
Н.контр.		Панова		12.83				
Утв.		Кузнецов						

Копировал 21539-05 56 формат 11

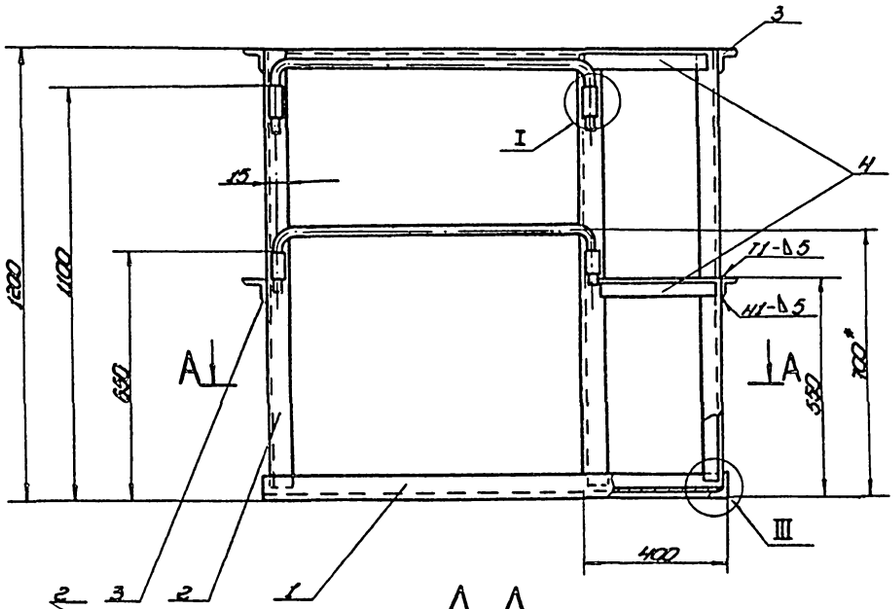

А-А

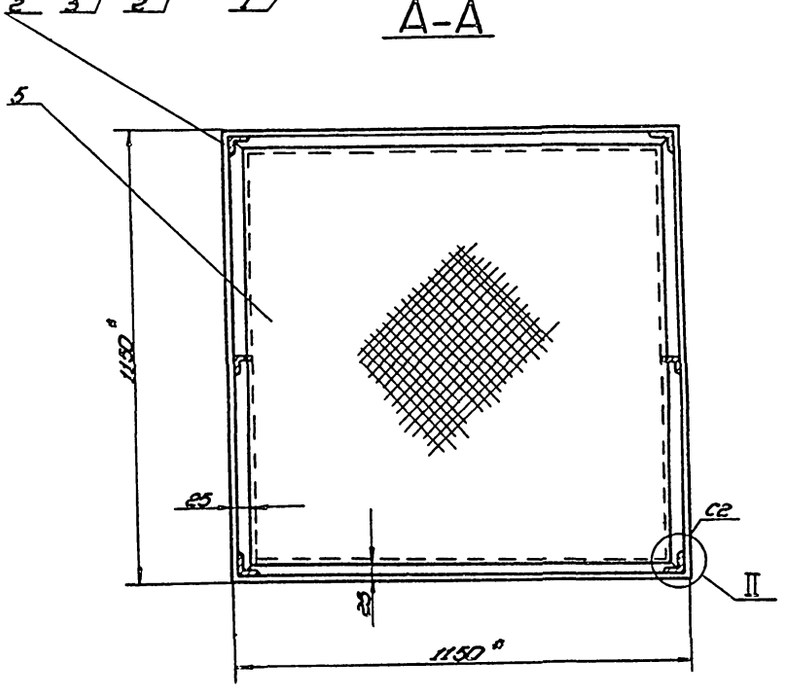

III
М1:25

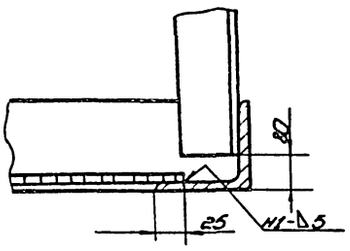

Поз. 7
М1:2

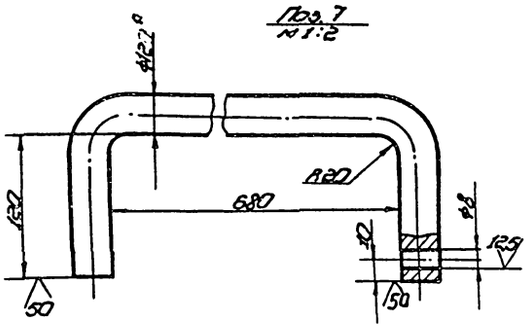

I
М1:2

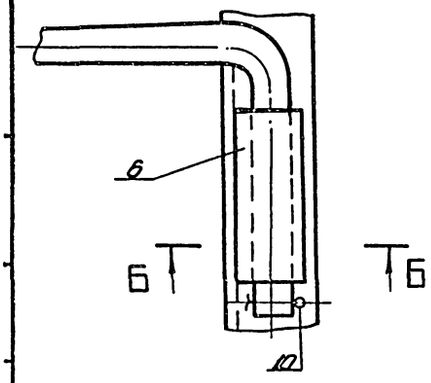

II
М1:4

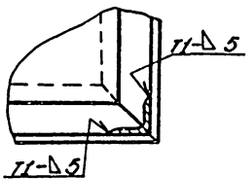

Б-Б
М1:2

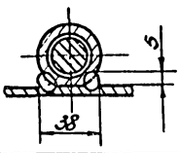

1. Сварка ручная электродуговая по ГОСТ 5264-80.
Электроды сварочные типа Э42А ГОСТ 9467-75.
Сварку производить по контуру прилегания.
2. Предельные отклонения размеров:
отверстий - Н16; валов - h16; остальных - $\pm \frac{IT16}{2}$.
3. Шероховатость поверхностей реза для дет. Б4 $\overset{25}{\nabla}$.
4.* Размеры для справок.

					ПВ7.20.01.00 СБ			
Изм.	Лист	№ докум.	Подп.	Дата	Площадка	Лит.	Масса	Масштаб
Разраб.		Числова	Числ	12.83	Сборочный чертеж	И	93	1:10
Пров.		Кузьмина	Куз	12.83		Лист	Листов 1	
Т.контр.						Гипронефтеспецмонтаж г. Москва		
ГИП		Нелешин						
Н.контр.		Панова		12.83				
Утв.		Кузнецов						

Копировал 21539-05 57 Формат

Типовой проект 902-5-17.86 Альбом V

ПВ6.06.00.00СБ

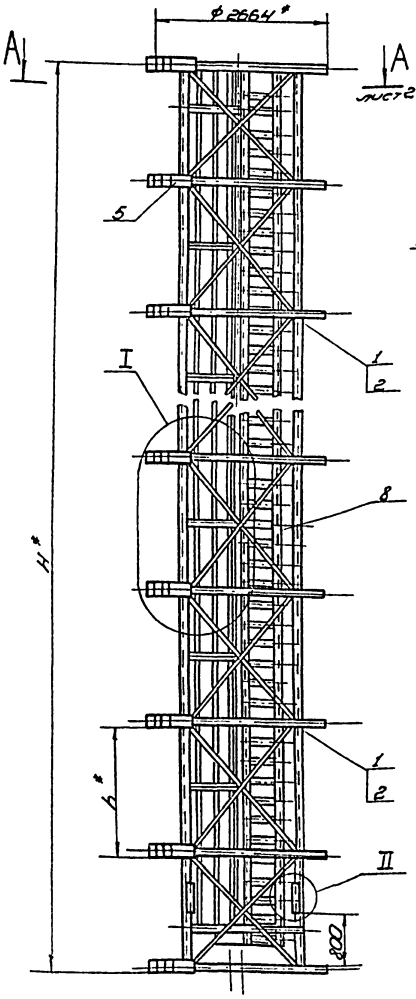

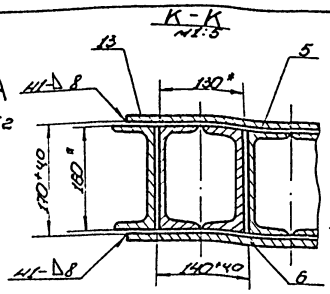

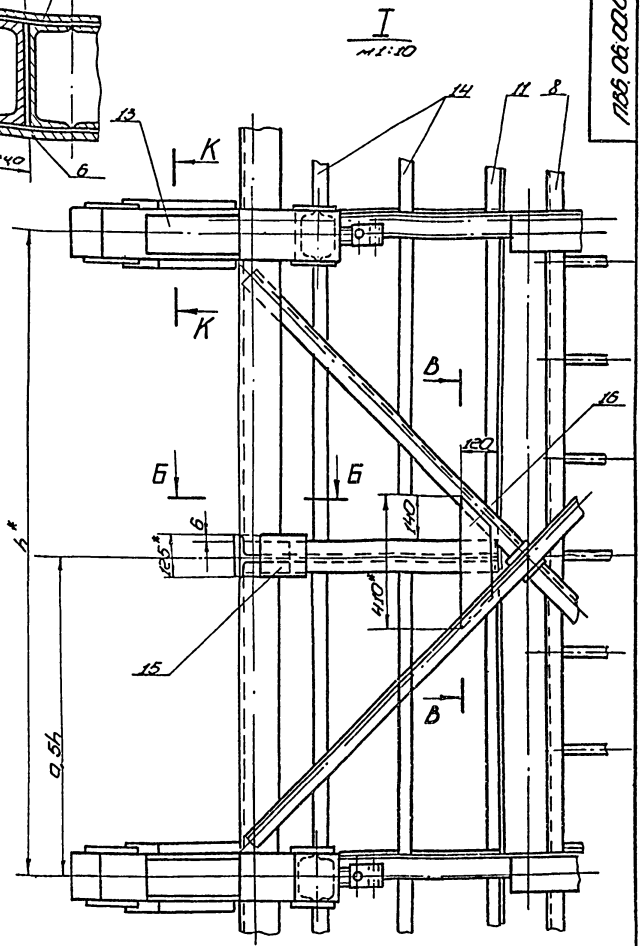

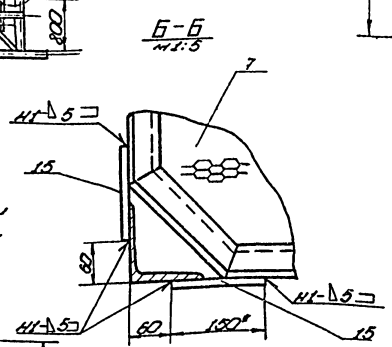

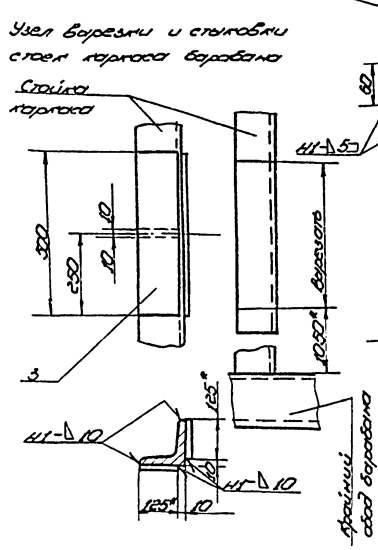

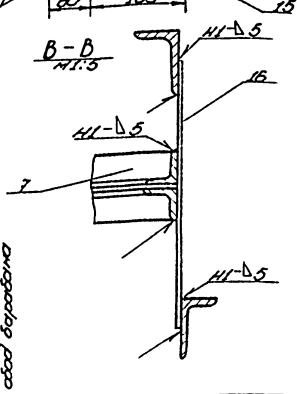

1. Установку гибочных шаблонов (черт. № ПВ6.06.01.00СБ) производить на свободный каркас для наворачивания полотнищ.
2. Подготовку каркаса производить в следующем порядке:
   1) в одной из крайних секций каркаса вырезать, а затем состыковать 4 стойки (см. II);
   2) в промежуточных секциях каркаса со стороны нахлеста срезать промежуточные ободья и по одной поперечной связи (см. сх. III).
3. Количество гибочных шаблонов определяется числом ободьев каркаса и высотой стенки сооружаемого резервуара
   10 шаблонов - при высоте стенки 18 м.
   6 шаблонов - при высоте стенки 12 м.
4. Произвести сборку прижимов, площадок, лестницы.
5. Сварные швы по ГОСТ 5264-80.
   Электроды сварочные типа Э42А по ГОСТ 9467-75.
6. Неуказанные предельные отклонения размеров: отверстий - Н16; валов - h16; остальных $-\pm\frac{IT16}{2}$.
7.* Размеры для справок.

Обозначение	Высота барабана H*, мм	Шаг установки ободьев барабана h*, мм	Число промежуточных узлов барабана a, шт.	Масса добавляемых элемент, кг	Примечание
ПВ6.06.00.00	17500	1975*	8	2750	для РВСс, высотой стенки 18 м
-01	11500	2200*	4	1650,0	—"— 12 м

Изм.	Лист	№ докум.	Подп.	Дата	ПВ6.06.00.00СБ
Разраб.		Чиспова		12.83	Устройство для формообразования
Пров.		Кузьмина		12.83	Сборочный чертеж
Т. контр.					
Гип.		Мелешин		12.83	
Н. контр.		Панова			
Утв.		Кузнецов			

Лит.	Масса	Масштаб
И	См. табл.	1:50
Лист 1	Листов 2	

Гипронефтеспецмонтаж г. Москва

Копировал 21539-05 58 формат

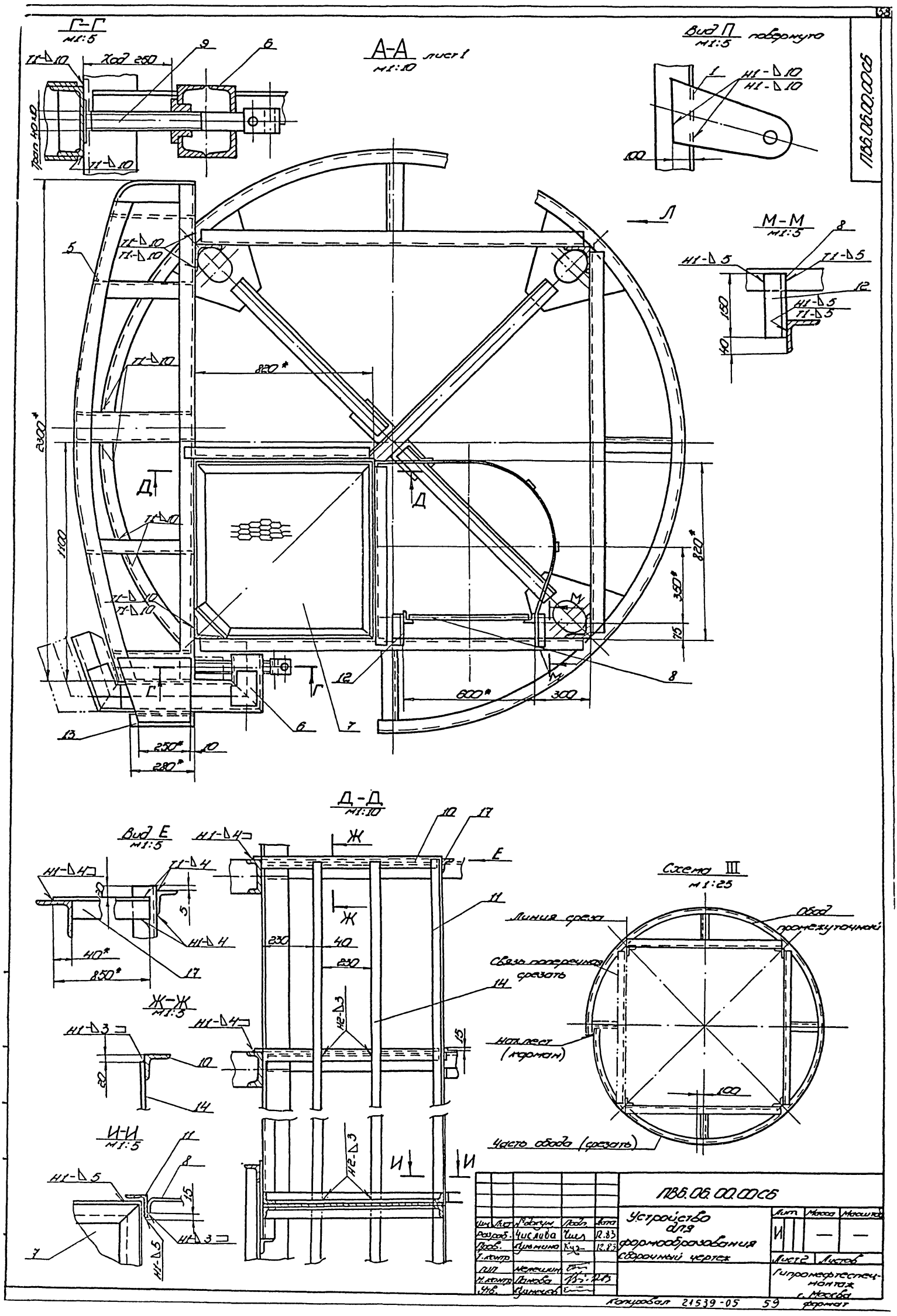

Г-Г
м1:5
Т1-Δ10
Ход 250
Трап 40×10
А-А лист 1
м1:10
Вид П повернуто
м1:5
Н1-Δ10
М-М
м1:5
Н1-Δ5
Т1-Δ5
Л
Д
Г
М
820*
2300*
1100
350*
75
600*
300
250*
280*
Д-Д
м1:10
Вид Е
м1:5
Н1-Δ4
Т1-Δ4
40*
850*
Ж-Ж
м1:5
Н1-Δ3
Н2-Δ3
И-И
м1:5
Н1-Δ5
Схема III
м1:25
Линия среза
Обод промежуточный
Связь поперечная срезать
Нах. лест (карман)
Часть обода (срезать)
ПВ6.06.00.00С6
Устройство для формообразования
Сборочный чертеж
Лит. И
Масса —
Масштаб —
Лист 2
Листов
Гипронефтеспецмонтаж г. Москва
Разраб. Числива 12.83
Пров. Кузьмина 12.83
Т. контр.
Гип. Нелешин
Н. контр. Панова
Утв. Кузнецов
Копировал 21539-05 59 формат

Формат	Зона	Поз.	Обозначение	Наименование	Кол.	Примеч.
				Детали		
А4		9	ПВ6.06.00.05	Винт	6	
А4		10	ПВ6.06.00.06	Балка	6	
Б4		11	ПВ6.06.00.07-01	Стойка Уголок Б-45х45х5 ГОСТ 8509-72 / Ст.3 ГОСТ 535-79 L = 9720	1	33,0 кг
Б4		12	ПВ6.06.00.08	Кронштейн Уголок Б-45х45х5 ГОСТ 8509-72 / Ст.3 ГОСТ 535-79 L = 150	12	0,50 кг
Б4		13	ПВ6.06.00.09	Балка Швеллер 16 ГОСТ 8240-72 / Ст.3 ГОСТ 535-79 L = 280	6	4,0 кг
Б4		14	ПВ6.06.00.10-01	Ограждение Полоса Б-4х40 ГОСТ 103-76 / Ст.3 ГОСТ 535-79 L = 9670	2	12,0 кг
Б4		15	ПВ6.06.00.11	Пластина Полоса Б-5х125 ГОСТ 103-76 / Ст.3 ГОСТ 535-79 L = 150	6	9,75 кг
А4		16	ПВ6.06.00.12	Кронштейн	6	
А4		17	ПВ6.06.00.06-01	Балка	4	

ПВ6.06.00.00 — Лист 3

ПВ6.06.00.05

12.5

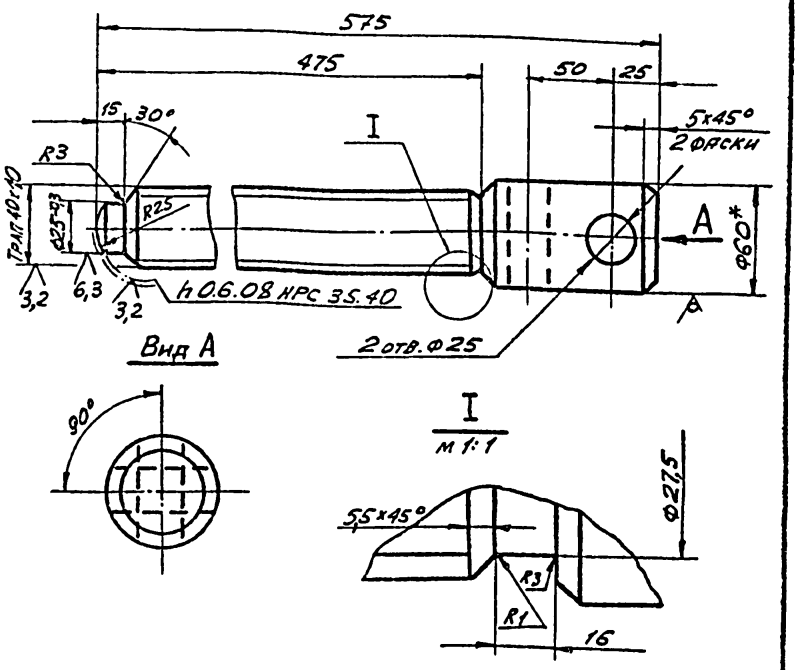

1. Неуказанные предельные отклонения размеров: отверстий – H16; валов – h16; остальных – $\pm \frac{IT16}{2}$.
2. *Размер для справок.

Подп. и дата | Инв. № дубл. | Взам. инв. № | Инв. № подл. | Подп. и дата

Изм.	Лист	№ докум.	Подп.	Дата
Разраб.		Числова		12.83
Пров.		Кузьмина		12.83
Т.контр.				
ГИП		Мелешин		
Н.контр.		Панова		12.83
Утв.		Кузнецов		

ПВ6.06.00.05

Винт

Лит И | Масса 4,95 | Масшт. 1:2,5

Лист | Листов 1

Круг В-60 ГОСТ 2590-71 / Ст.3 ГОСТ 535-79

Гипронефтеспецмонтаж г. Москва

Формат	Зона	Поз.	Обозначение	Наименование	Кол.	Примеч.
Б4		11	ПВ6.06.00.07	Стойка Уголок Б-45х45х5 ГОСТ 8509-72 / Ст.3 ГОСТ 535-79 L = 15720	1	53,0 кг
Б4		12	ПВ6.06.00.08	Кронштейн Уголок Б-45х45х5 ГОСТ 8509-72 / Ст.3 ГОСТ 535-79 L = 150	20	0,50 кг
Б4		13	ПВ6.06.00.09	Балка Швеллер 16 ГОСТ 8240-72 / Ст.3 ГОСТ 535-79 L = 280	30	4,0 кг
Б4		14	ПВ6.06.00.10	Ограждение Полоса Б-4х40 ГОСТ 103-76 / Ст.3 ГОСТ 535-79 L = 15670	2	20,0 кг
Б4		15	ПВ6.06.00.11	Пластина Полоса Б-5х125 ГОСТ 103-76 / Ст.3 ГОСТ 535-79 L = 150	14	9,75 кг
А4		16	ПВ6.06.00.12	Кронштейн	14	
А4		17	ПВ6.06.00.13	Балка	4	
			ПВ6.06.00.00-01 см. СБ			
				Сборочные единицы		
А4		5	ПВ6.06.01.00	Шаблон гибочный	6	
А4		6	ПВ6.06.02.00	Прижим	6	
А4		7	ПВ6.06.03.00	Площадка	3	
А4		8	ПВ6.06.04.00-01	Лестница	1	

ПВ6.06.00.00 — Лист 2

Формат	Зона	Поз.	Обозначение	Наименование	Кол.	Примеч.
				Документация		
Б4			ПВ6.06.00.00 СБ	Сборочный чертеж		
				Детали		
А4		1	ПВ6.06.00.01	Захват	2	
А4		2	ПВ6.06.00.02	Ребро	2	
Б4		3	ПВ6.06.00.03	Пластина Полоса Б-12х125 ГОСТ 103-76 / Ст.3 ГОСТ 535-79 L = 500	8	6,0 кг
Б4		4	ПВ6.06.00.04	Пластина Полоса Б-10х95 ГОСТ 103-76 / Ст.3 ГОСТ 535-79 L = 450	12	3,40 кг
			Переменные данные	для исполнений		
				ПВ6.06.00.00 см. СБ		
				Сборочные единицы		
А4		5	ПВ6.06.01.00	Шаблон гибочный	10	
А4		6	ПВ6.06.02.00	Прижим	10	
А4		7	ПВ6.06.03.00	Площадка	7	
А4		8	ПВ6.06.04.00	Лестница	1	
				Детали		
А4		9	ПВ6.06.00.05	Винт	10	
А4		10	ПВ6.06.00.06	Балка	10	

Подп. и дата | Инв. № дубл. | Взам. инв. № | Инв. № подл. | Подп. и дата

Изм.	Лист	№ докум.	Подп.	Дата
Разраб.		Числова		12.83
Пров.		Кузьмина		12.83
ГИП		Мелешин		
Н.контр.		Панова		12.83
Утв.		Кузнецов		

ПВ6.06.00.00

Устройство для формообразования

Лит И | Лист 1 | Листов 3

Гипронефтеспецмонтаж г. Москва

ПВ6.06.01.00 СБ

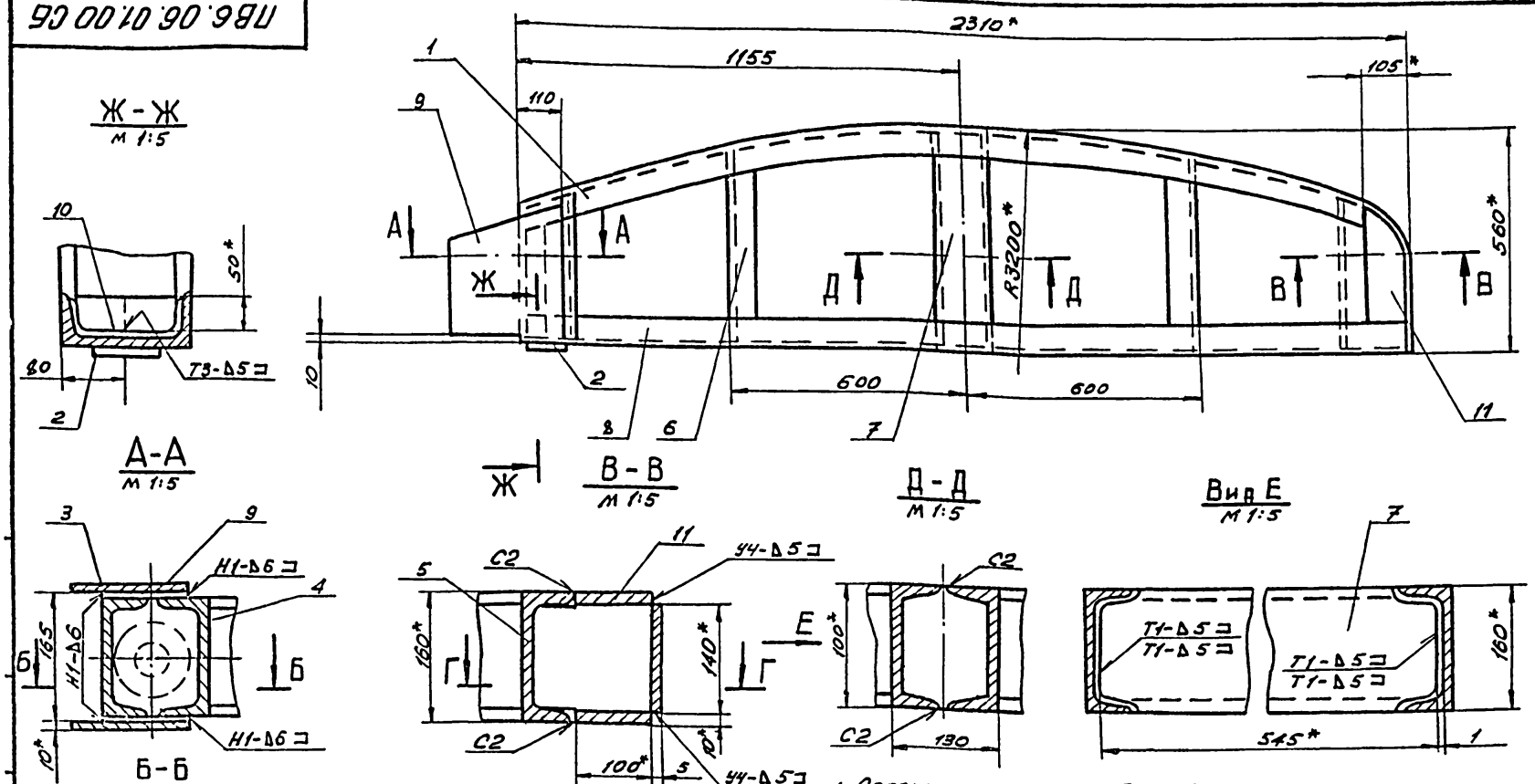

1. Сварные швы по ГОСТ 5264-80.
   Электроды сварочные типа Э42А по ГОСТ 9467-75.
2. Неуказанные предельные отклонения размеров: отверстий – H16 ; валов – h 16 ; остальных $\pm \frac{IT16}{2}$.
3. Шероховатость поверхностей реза для дет. Б4 $\sqrt{25}$.
4. * Размеры для справок.

Изм.	Лист	№ докум.	Подп.	Дата
Разраб.		Числова		12.83
Пров.		Кузьмина		12.83
Т. контр.				
ГИП		Мелешин		
Н. контр.		Панова		12.83
Утв.		Кузнецов		

ПВ 6.06.01.00 СБ

Шаблон гибочный
Сборочный чертеж.

Лит.	Масса	Масштаб
И	132,0	1:10
Лист	Листов 1	

Гипронефтеспецмонтаж г. Москва

ПВ6.06.01.06

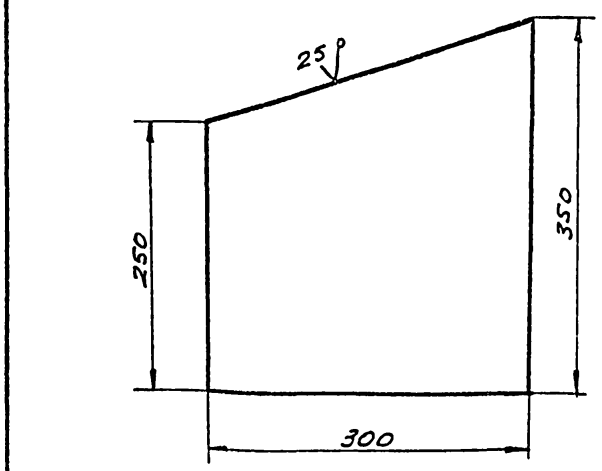

Неуказанные предельные отклонения размеров: отверстий – H16; валов – h 16; остальных – $\pm \frac{IT16}{2}$.

Изм.	Лист	№ докум.	Подп.	Дата
Разраб.		Числова		12.83
Пров.		Кузьмина		12.83
Т. контр.				
ГИП		Мелешин		
К. контр.		Панова		12.83
Утв.		Кузнецов		

ПВ6.06.01.06

Пластина

Лит.	Масса	Масштаб
И	7,0	1:4
Лист	Листов 1	

Лист 6-10 ГОСТ 19903-74 Ст. 3 ГОСТ 14637-79

Гипронефтеспецмонтаж г. Москва

Формат	Зона	Поз.	Обозначение	Наименование	Кол.	Примеч.
				Документация		
А3			ПВ6.06.01.00 СБ	Сборочный чертеж		
				Детали		
А4		1	ПВ6.06.01.01	Балка профилирующая	1	
А4		2	ПВ6.06.01.02	Пята	1	
А4		3	ПВ6.06.01.03	Стойка	1	
А4		4	ПВ6.06.01.04	Стойка	1	
"		5	-01	Стойка	1	
"		6	-02	Стойка	2	
"		7	-03	Стойка	2	
Б4		8	ПВ6.06.01.05	Балка опорная		
				Швеллер 16 ГОСТ 8240-72 Ст. 3 ГОСТ 535-79		
				ℓ = 2300	1	33,0 кг
А4		9	ПВ6.06.01.06	Пластина	2	
А4		10	ПВ6.06.01.07	Ребро	1	
А4		11	ПВ6.06.01.08	Накладка	2	

Инв. № подл. | Подп. и дата | Взам. инв. № | Инв. № дубл. | Подп. и дата

Изм.	Лист	№ докум.	Подп.	Дата
Разраб.		Числова		12.83
Пров.		Кузьмина		12.83
ГИП		Мелешин		
Н. контр.		Панова		12.83
Утв.		Кузнецов		

ПВ6.06.01.00

Шаблон гибочный

Лит.	Лист	Листов
И		1

Гипронефтеспецмонтаж г. Москва

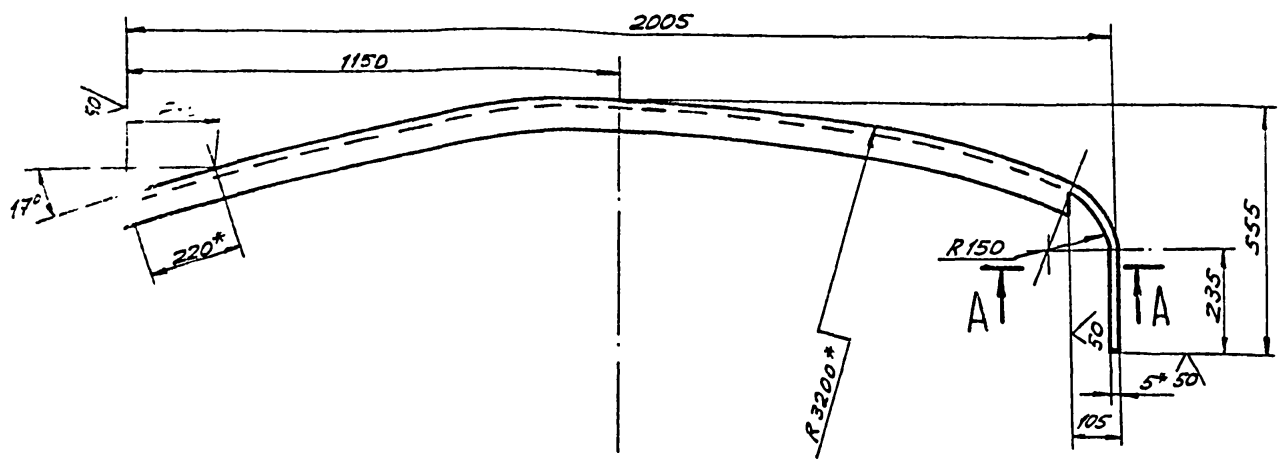

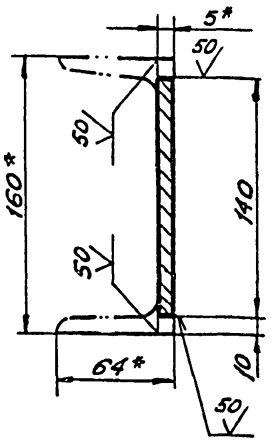

Развертка
м 1:5

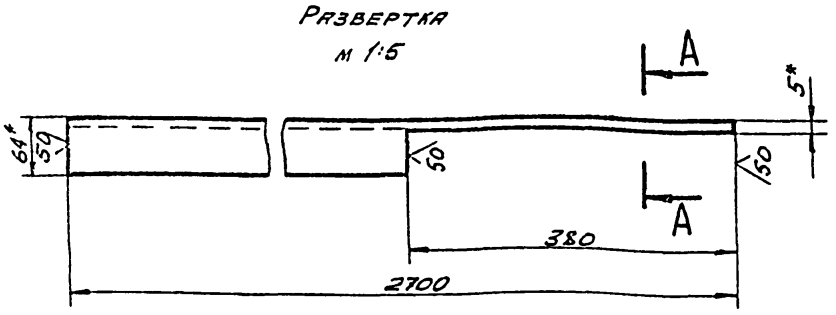

1. Неуказанные предельные отклонения размеров: отверстий - H16; валов - h16; остальных - $\pm \frac{JT16}{2}$.
2. * Размеры для справок.

Изм.	Лист	№ докум.	Подп.	Дата	ПВ6.06.01.01			
Разраб.		Кузьмина		12.83	Балка профилирующая	Лит.	Масса	Масштаб
Пров		Числова		12.83		И	33,0	1:10
Т. контр.						Лист	Листов 1	
ГИП		Мелешин		12.83	Швеллер 16 ГОСТ 8240-72 Ст.3 ГОСТ 535-79	Гипронефтеспецмонтаж г. Москва		
Н. контр.		Панова		12.83				
УТВ		Кузнецов						

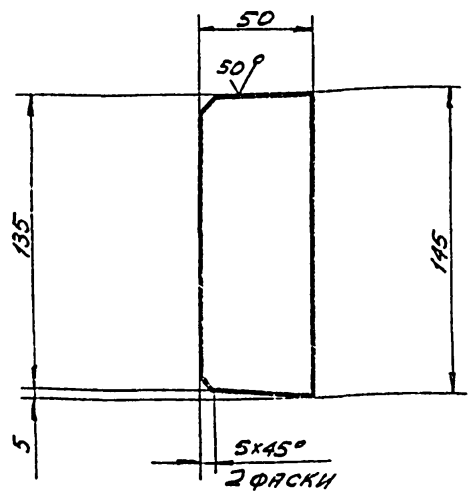

Неуказанные предельные отклонения размеров: валов - h16; остальных - $\pm \frac{JT16}{2}$.

Изм.	Лист	№ докум.	Подп.	Дата	ПВ6.06.01.07			
Разраб.		Числова		12.83	Ребро	Лит.	Масса	Масштаб
Пров		Кузьмина		12.83		И	0,3	1:2
Т. контр.						Лист	Листов 1	
ГИП		Мелешин		12.83	Лист Б-16 ГОСТ 19903-74 Ст.3 ГОСТ 14637-79	Гипронефтеспецмонтаж г. Москва		
Н. контр.		Панова		12.83				
УТВ		Кузнецов						

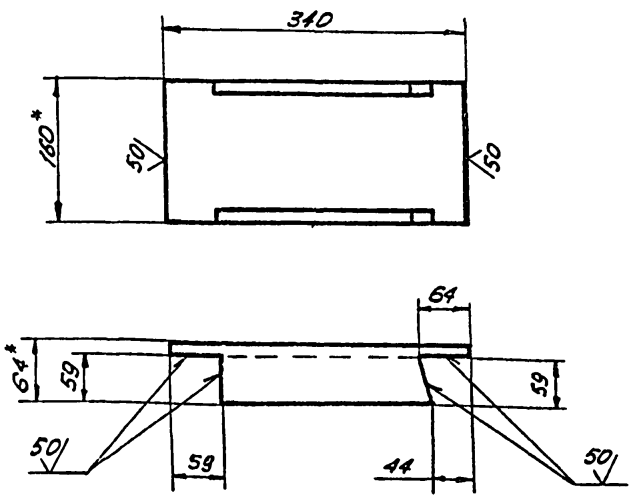

1. Неуказанные предельные отклонения размеров: валов - h16; остальных - $\pm \frac{JT16}{2}$.
2. Размеры для справок.

Изм.	Лист	№ докум.	Подп.	Дата	ПВ6.06.01.03			
Разраб.		Числова		12.83	Стойка	Лит.	Масса	Масшт.
Пров		Кузьмина		12.83		И	4,0	1:5
Т. контр.						Лист	Листов 1	
ГИП		Мелешин		12.83	Швеллер 16 ГОСТ 8240-72 Ст.3 ГОСТ 535-79	Гипронефтеспецмонтаж г. Москва		
Н. контр.		Панова		12.83				
УТВ		Кузнецов						

Инв. № подл. | Подп. и дата | Взам. инв. № | Инв. № дубл. | Подпись и дата

ПВ6.06.00.06

(√) A

ПВ6.06.00.06

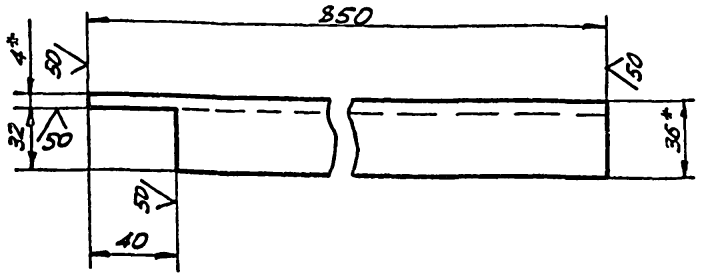

ПВ6.06.00.06-01 – ЗЕРКАЛЬНОЕ ОТРАЖЕНИЕ ОСТАЛЬНОЕ – СМ. ПВ6.06.00.06

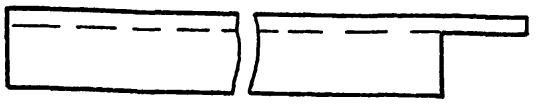

1. НЕУКАЗАННЫЕ ПРЕДЕЛЬНЫЕ ОТКЛОНЕНИЯ РАЗМЕРОВ: ВАЛОВ – h16; ОСТАЛЬНЫХ – $\pm \frac{JT16}{2}$.
2. * РАЗМЕРЫ ДЛЯ СПРАВОК.

Изм.	Лист	№ докум.	Подп.	Дата	ПВ6.06.00.06			
Разраб.		Числова		12.83	Балка	Лит. И	Масса 1,80	Масштаб 1:2
Пров.		Кузьмина		12.83		Лист	Листов 1	
Т.контр.								
ГИП		Мелешин			Уголок Б-36х36х4 ГОСТ 8509-72 / Ст.3 ГОСТ 535-79	Гипронефтеспецмонтаж г. Москва		
Н.контр.		Панова		12.83				
Утв.		Кузнецов						

ПВ6.06.00.12

(√) A

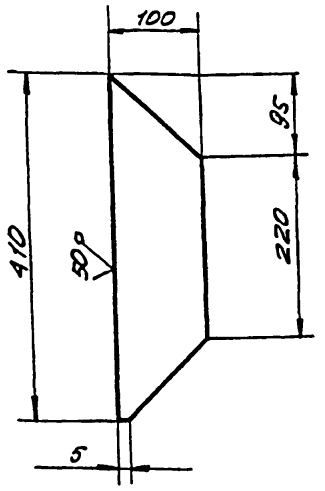

1. НЕУКАЗАННЫЕ ПРЕДЕЛЬНЫЕ ОТКЛОНЕНИЯ РАЗМЕРОВ: ВАЛОВ – h16; ОСТАЛЬНЫХ – $\pm \frac{JT16}{2}$.

Инв.№ подл. | Подп. и дата | Взам.инв.№ | Инв.№ дубл. | Подп. и дата

Изм.	Лист	№ докум.	Подп.	Дата	ПВ6.06.00.12			
Разраб.		Числова		12.83	Кронштейн	Лит. И	Масса 1,3	Масштаб 1:5
Пров.		Кузьмина		12.83		Лист	Листов 1	
Т.контр.								
ГИП		Мелешин			Полоса Б-5х100 ГОСТ 103-76 / Ст.3 ГОСТ 535-79	Гипронефтеспецмонтаж г. Москва		
Н.контр.		Панова		12.83				
Утв.		Кузнецов						

ПВ6.06.01.02

(√) A

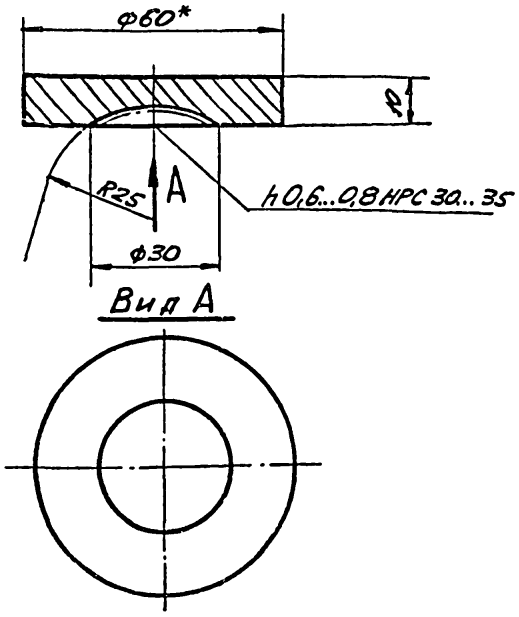

1. НЕУКАЗАННЫЕ ПРЕДЕЛЬНЫЕ ОТКЛОНЕНИЯ РАЗМЕРОВ: ВАЛОВ – h16; ОСТАЛЬНЫХ – $\pm \frac{JT16}{2}$.
2. * РАЗМЕР ДЛЯ СПРАВОК.

Изм.	Лист	№ докум.	Подп.	Дата	ПВ6.06.01.02			
Разраб.		Числова		12.83	Пята	Лит. И	Масса 0,20	Масштаб 1:2
Пров.		Кузьмина		12.83		Лист	Листов 1	
Т.контр.								
ГИП		Мелешин			Круг В-60 ГОСТ 2590-71 / Ст.3 ГОСТ 535-79	Гипронефтеспецмонтаж г. Москва		
Н.контр.		Панова		12.83				
Утв.		Кузнецов						

ПВ6.06.01.04

(√) A

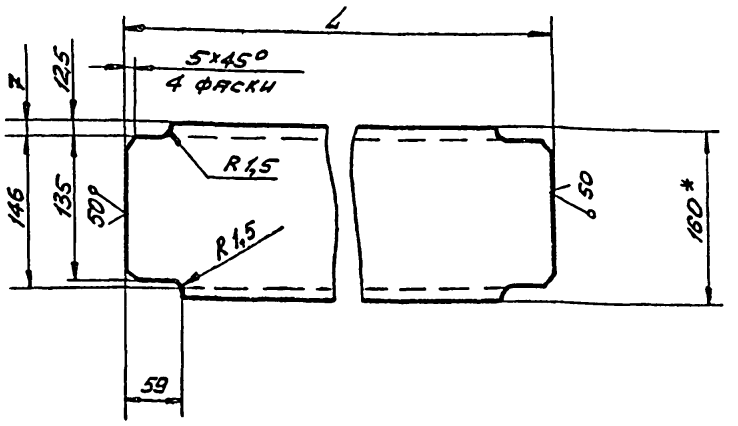

Обозначение	L, мм	Масса, кг
ПВ6,06.01.04	380	5.40
-01	390	5.50
-02	490	7.0
-03	545	7.70

1. НЕУКАЗАННЫЕ ПРЕДЕЛЬНЫЕ ОТКЛОНЕНИЯ РАЗМЕРОВ: ВАЛОВ – h16; ОСТАЛЬНЫХ – $\pm \frac{JT16}{2}$.
2. * РАЗМЕР ДЛЯ СПРАВОК.

Инв.№ подл. | Подп. и дата | Взам.инв.№ | Инв.№ дубл. | Подп. и дата

Изм.	Лист	№ докум.	Подп.	Дата	ПВ6.06.01.04			
Разраб.		Числова		12.83	Стойка	Лит. И	Масса См. табл.	Масштаб 1:5
Пров.		Кузьмина		12.83		Лист	Листов 1	
Т.контр.								
ГИП		Мелешин			Швеллер 16 ГОСТ 8240-72 / Ст.3 ГОСТ 535-79	Гипронефтеспецмонтаж г. Москва		
Н.контр.		Панова						
Утв.		Кузнецов						

ПВ6.06.02.00 СБ

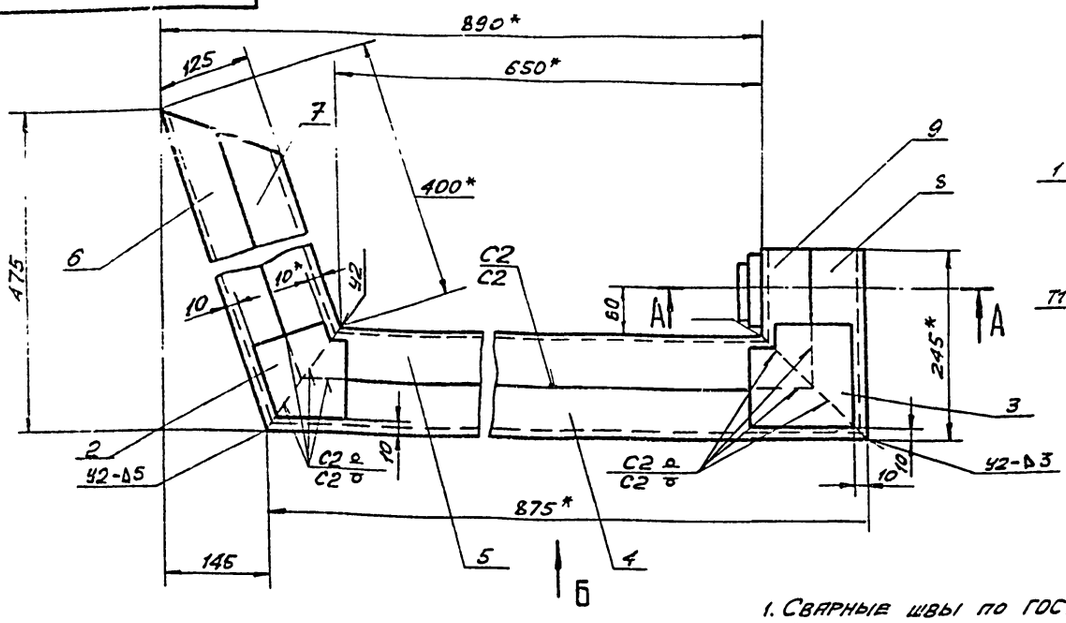

А-А

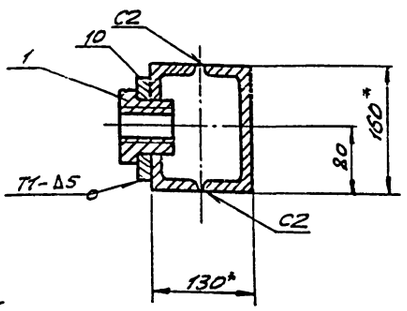

Вид Б

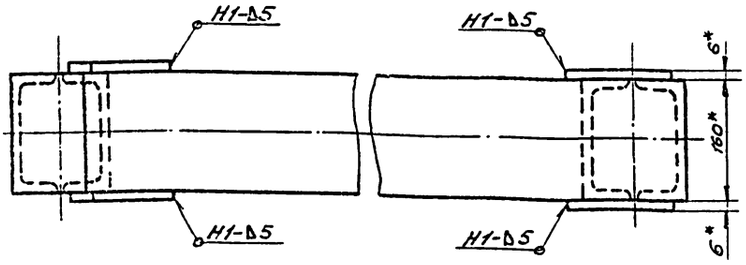

1. Сварные швы по ГОСТ 5264-80.
   Электроды сварочные типа Э42А по ГОСТ 9467-75.
2. Неуказанные предельные отклонения размеров: отверстий - H16; валов - h16; остальных - $\pm \frac{JT16}{2}$.
3. Шероховатость поверхностей реза для дет. Б4 $\sqrt{25}$.
4. Сварку прижима производить по специальному кондуктору.
5. *Размер для справок.

					ПВ6.06.02.00 СБ		
Изм.	Лист	№ докум.	Подп.	Дата	Прижим Сборочный чертеж	Лит.	Масса	Масшт.
Разраб.		Числова		12.83		И	49,0	1:5
Пров.		Кузьмина		12.83		Лист	Листов 1
Т.контр.							
ГИП		Мелешин			Гипронефтеспецмонтаж г. Москва		
Н.контр.		Пякова		12.83			
Утв.		Кузнецов					

ПВ6.06.02.01

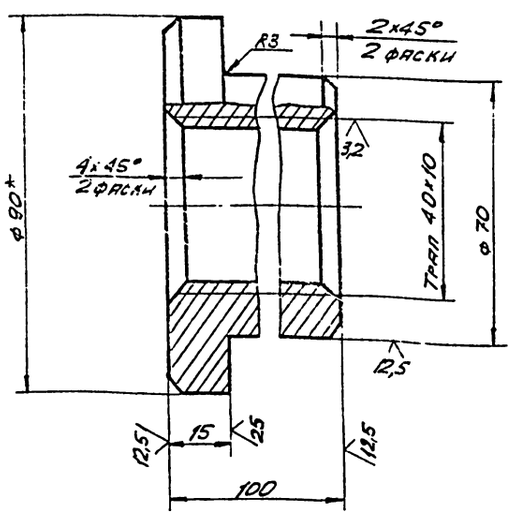

1. Неуказанные предельные отклонения размеров: отверстий - H16; валов - h16; остальных - $\pm \frac{JT16}{2}$.
2. *Размер для справок.

					ПВ6.06.02.01		
Изм.	Лист	№ докум.	Подп.	Дата	Гайка	Лит.	Масса	Масшт.
Разраб.		Числова		12.83		И	2,55	1:1
Пров.		Кузьмина		12.83		Лист	Листов 1
Т.контр.							
ГИП		Мелешин			Круг В-90 ГОСТ 2590-71 Ст. 3 ГОСТ 535-79	Гипронефтеспецмонтаж г. Москва	
Н.контр.		Пякова		12.83			
Утв.		Кузнецов					

Формат	Зона	Поз.	Обозначение	Наименование	Кол.	Примеч.
				Документация		
А3			ПВ6.06.02.00 СБ	Сборочный чертеж		
				Детали		
А4		1	ПВ6.06.02.01	Гайка	1	
А4		2	ПВ6.06.02.02	Накладка	2	
А4		3	ПВ6.06.02.03	Накладка	2	
А4		4	ПВ6.06.02.04	Швеллер	1	
А4		5	ПВ6.06.02.05	Швеллер	1	
А4		6	ПВ6.06.02.06	Швеллер	1	
А4		7	ПВ6.06.02.07	Швеллер	1	

Инв. № подл. | Подп. и дата | Взам. инв. № | Инв. № дубл. | Подп. и дата

					ПВ6.06.02.00			
Изм.	Лист	№ докум.	Подп.	Дата	Прижим	Лит.	Лист	Листов
Разраб.		Числова		12.83		И	1	2
Пров.		Кузьмина		12.83				
ГИП		Мелешин			Гипронефтеспецмонтаж г. Москва			
Н.контр.		Пякова		12.83				
Утв.		Кузнецов						

ПВ6.06.01.08

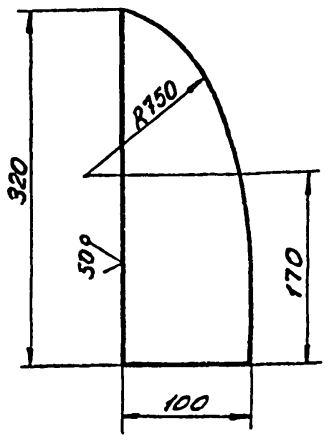

Неуказанные предельные отклонения размеров: отверстий - H16; валов - h 16; остальных - $\pm \frac{IT16}{2}$.

				ПВ6.06.01.08	
Изм.	Лист	№ докум.	Подп.	Дата	
Разраб.		Числова		12.83	Накладка
Пров.		Кузьмина		12.83	
Т.контр.					
ГИП		Тюрин			
Н.контр.		Панова		12.83	Полоса 6-10х100 ГОСТ 103-76 / Ст. 3 ГОСТ 535-79
Утв.		Кузнецов			

Лит. И | Масса 2,2 | Масштаб 1:4 | Лист | Листов 1

Гипронефтеспецмонтаж г. Москва

Инв. № подл. | Подп. и дата | Взам. инв. № | Инв. № дубл. | Подп. и дата

ПВ6.06.02.03

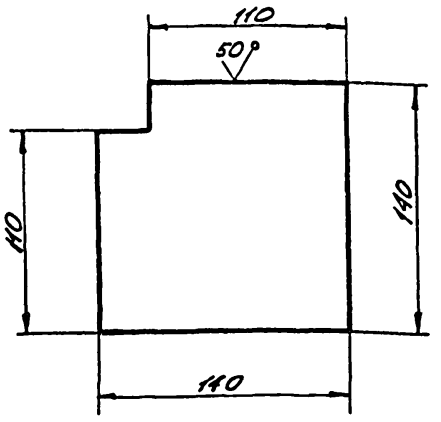

Неуказанные предельные отклонения размеров: валов - h 16.

				ПВ6.06.02.03	
Изм.	Лист	№ докум.	Подп.	Дата	
Разраб.		Числова		12.83	Накладка
Пров.		Кузьмина		12.83	
Т.контр.					
ГИП		Мелешин			
Н. контр.		Панова		12.83	Лист 6-6 ГОСТ 19903-74 / Ст. 3 ГОСТ 14637-79
Утв.		Кузнецов			

Лит. И | Масса 0,85 | Масштаб 1:2,5 | Лист | Листов 1

Гипронефтеспецмонтаж г. Москва

Инв. № подл. | Подп. и дата | Взам. инв. № | Инв. № дубл. | Подп. и дата

ПВ6.06.00.01

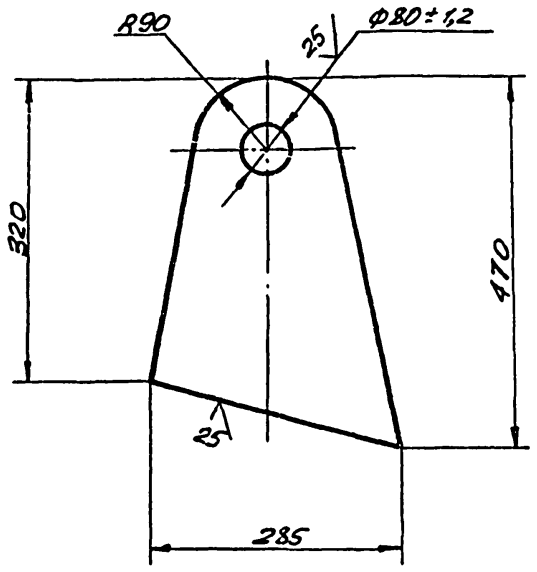

Неуказанные предельные отклонения размеров: отверстий - H16; валов - h 16; остальных - $\pm \frac{IT16}{2}$.

				ПВ6.06.00.01	
Изм.	Лист	№ докум.	Подп.	Дата	
Разраб.		Числова		12.83	Захват
Пров.		Кузьмина		12.83	
ГИП		Мелешин			
Н.контр.		Панова		12.83	Лист 6-20 ГОСТ 19903-74 / Ст. 3 ГОСТ 14637-79
Т. контр.					
Утв.		Кузнецов			

Лит. И | Масса 20,0 | Масштаб 1:5 | Лист | Листов 1

Гипронефтеспецмонтаж г. Москва

Инв. № подл. | Подп. и дата | Взам. инв. № | Инв. № дубл. | Подп. и дата

ПВ6.06.02.02

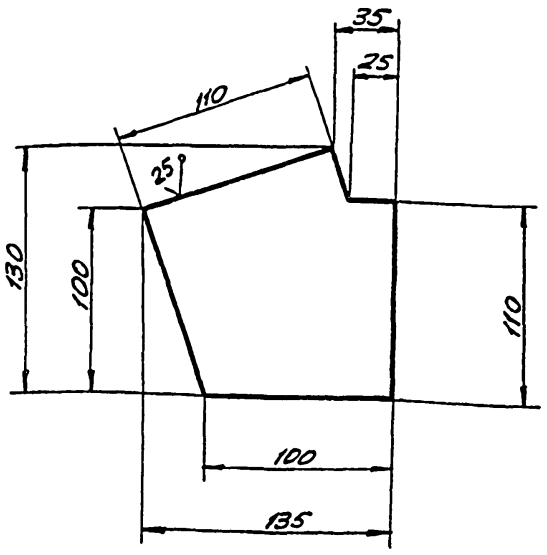

Неуказанные предельные отклонения размеров: отверстий - H16; валов - h 16; остальных - $\frac{IT16}{2}$.

				ПВ6.06.02.02	
Изм.	Лист	№ докум.	Подп.	Дата	
Разраб.		Числова		12.83	Накладка
Пров.		Кузьмина		12.83	
Т.контр.					
ГИП		Мелешин			
Н.контр.		Панова		12.83	Лист 6-6 ГОСТ 19903-74 / Ст. 3 ГОСТ 14637-79
Утв.		Кузнецов			

Лит. И | Масса 0,70 | Масштаб 1:2,5 | Лист | Листов 1

Гипронефтеспецмонтаж г. Москва

Инв. № подл. | Подп. и дата | Взам. инв. № | Инв. № дубл. | Подп. и дата

ПВ6.06.02.05

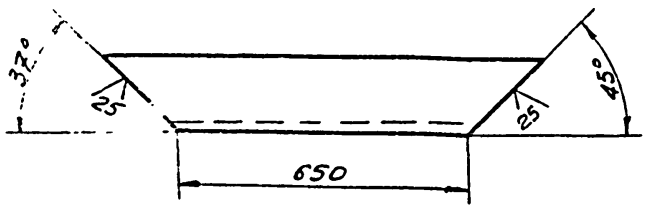

Неуказанные предельные отклонения размеров:
валов - h 16; остальных - $\pm \frac{JT16}{2}$

Изм.	Лист	№ докум.	Подп.	Дата
Разраб.	Числова			12.83
Пров.	Кузьмина			12.83
Т.контр.				
ГИП	Мелешин			
Н.контр.	Панова			12.83
Утв.	Кузнецов			

ПВ 6.06.02.05

Швеллер

Лит.	Масса	Масштаб
И	10,0	1:10
Лист	Листов 1	

Швеллер 16 ГОСТ 8240-72 Ст. 3 ГОСТ 535-79

Гипронефтеспецмонтаж г. Москва

Инв. № подл. | Подп. и дата | Взам. инв. № | Инв. № дубл. | Подп. и дата

ПВ6.06.02.06

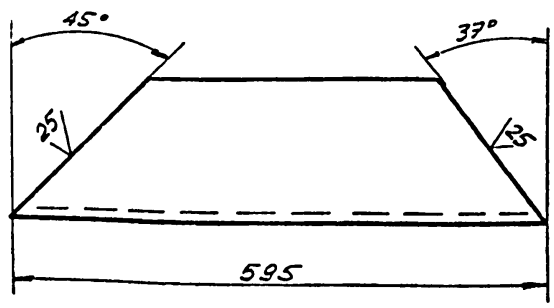

Неуказанные предельные отклонения размеров:
валов - h 16; остальных - $\pm \frac{JT16}{2}$.

Изм.	Лист	№ докум.	Подп.	Дата
Разраб.	Числова			12.83
Пров.	Кузьмина			12.83
Т.контр.				
ГИП	Мелешин			
Н.контр.	Панова			12.83
Утв.	Кузнецов			

ПВ 6.06.02.06

Швеллер

Лит.	Масса	Масштаб
И	8,5	1:5
Лист	Листов 1	

Швеллер 16 ГОСТ 8240-72 Ст. 3 ГОСТ 535-79

Гипронефтеспецмонтаж г. Москва

ПВ6.06.02.10

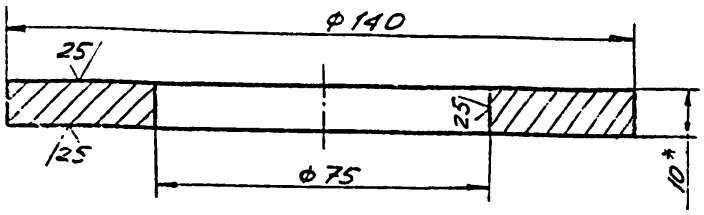

1. Неуказанные предельные отклонения размеров: отверстий - H16; валов - h16.
2. * Размер для справок.

Изм.	Лист	№ докум.	Подп.	Дата
Разраб.	Числова			12.83
Пров.	Кузьмина			12.83
Т.контр.				
ГИП	Мелешин			12.83
Н.контр.	Панова			12.83
Утв.	Кузнецов			

ПВ 6.06.02.10

Подкладка

Лит.	Масса	Масштаб
И	0,1	1:1
Лист	Листов 1	

Лист Б-10 ГОСТ 19903-74 Ст. 3 ГОСТ 14637-79

Гипронефтеспецмонтаж г. Москва

Инв. № подл. | Подп. и дата | Взам. инв. № | Инв. № дубл. | Подп. и дата

ПВ6.06.02.04

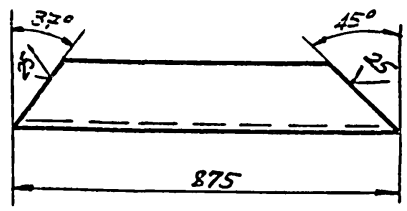

Неуказанные предельные отклонения размеров:
валов - h 16; остальных - $\pm \frac{JT16}{2}$.

Изм.	Лист	№ докум.	Подп.	Дата
Разраб.	Числова			12.83
Пров.	Кузьмина			12.83
Т.контр.				
ГИП	Мелешин			12.83
Н.контр.	Панова			12.83
Утв.	Кузнецов			

ПВ 6.06.02.04

Швеллер

Лит.	Масса	Масштаб
И	12,1	1:10
Лист	Листов 1	

Швеллер 16 ГОСТ 8240-72 Ст. 3 ГОСТ 535-79

Гипронефтеспецмонтаж г. Москва

ПВ6.06.02.09

(√)

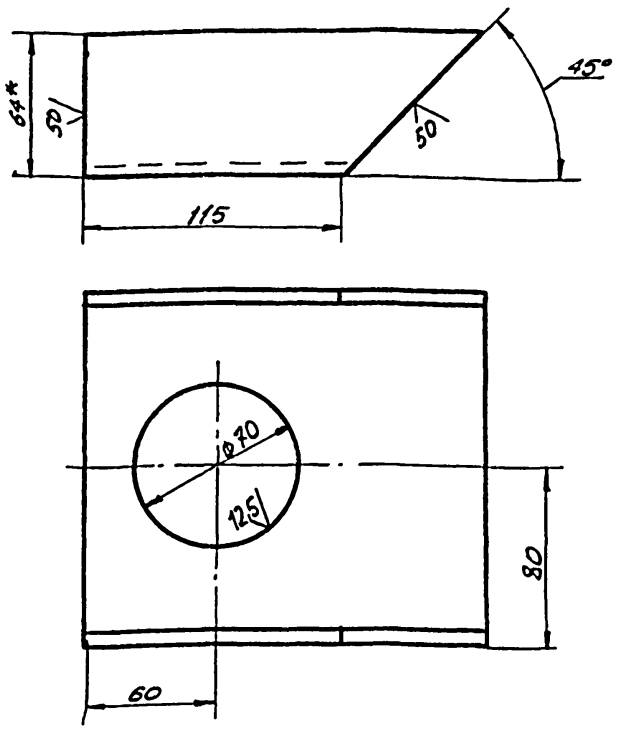

1. Неуказанные предельные отклонения размеров: валов - h 16; остальных - ± JT16/2.
2. * Размер для справок.

Изм.	Лист	№ докум.	Подп.	Дата
Разраб.	Числова			12.83
Пров.	Кузьмина			12.83
Т.контр.				
ГИП	Торим			
Н.контр.	Панова			12.83
Утв	Кузнецов			

ПВ6.06.02.09

Лит.	Масса	Масштаб
И	2,5	1:2
Лист	Листов 1	

Швеллер

Швеллер 16 ГОСТ 8240-72 / Ст.3 ГОСТ 535-79

Гипронефтеспецмонтаж г. Москва

ПВ6.06.02.08

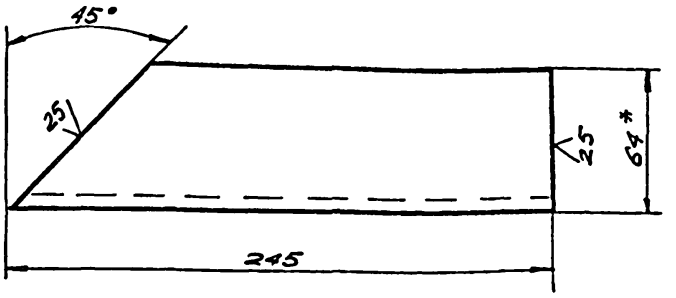

1. Неуказанные предельные отклонения размеров: валов - h 16; остальных - ± JT16/2.
2. * Размер для справок.

Изм.	Лист	№ докум.	Подп.	Дата
Разраб.	Числова			12.83
Пров.	Кузьмина			12.83
Т.контр.				
ГИП	Мелешин			
Н.контр.	Панова			12.83
Утв	Кузнецов			

ПВ6.06.02.08

Лит.	Масса	Масштаб
И	3,5	1:2
Лист	Листов 1	

Швеллер

Швеллер 16 ГОСТ 8240-72 / Ст.3 ГОСТ 535-79

Гипронефтеспецмонтаж г. Москва

Инв.№ подл. | Подп. и дата | Взам.инв.№ | Инв.№ дубл. | Подп. и дата

Формат	Зона	Поз.	Обозначение	Наименование	Кол.	Примеч.
А4		8	ПВ6.06.02.08	Швеллер	1	
А4		9	ПВ6.06.02.09	Швеллер	1	
А4		10	ПВ6.06.02.10	Подкладка	1	

ПВ6.06.02.00

Лист 2

Изм. | Лист | № докум. | Подп. | Дата

ПВ6.06.02.07

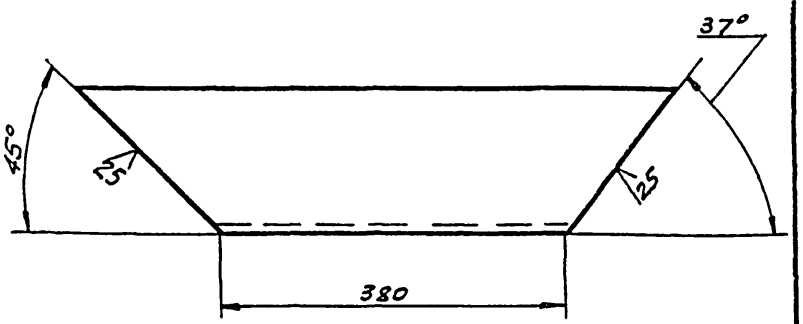

Неуказанные предельные отклонения размеров: валов - h 16; остальных - ± JT16/2.

Изм.	Лист	№ докум.	Подп.	Дата
Разраб.	Числова			12.83
Пров.	Кузьмина			12.83
Т.контр.				
ГИП	Мелешин			
Н.контр.	Панова			12.83
Утв	Кузнецов			

ПВ6.06.02.07

Лит.	Масса	Масштаб
И	5,0	1:5
Лист	Листов 1	

Швеллер

Швеллер 16 ГОСТ 8240-72 / Ст.3 ГОСТ 535-79

Гипронефтеспецмонтаж г. Москва

Инв.№ подл. | Подп. и дата | Взам.инв.№ | Инв.№ дубл. | Подп. и дата

ПВ 6.06.03.00 СБ

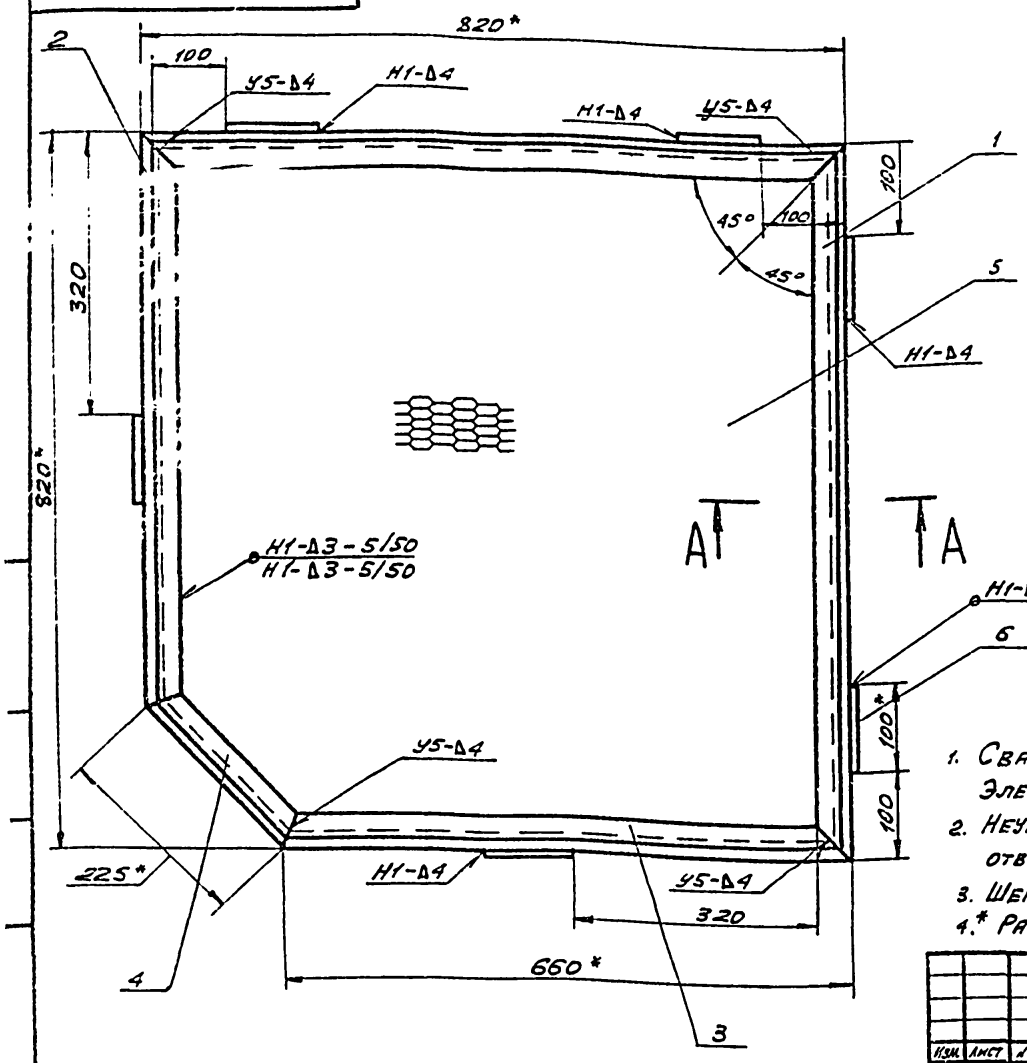

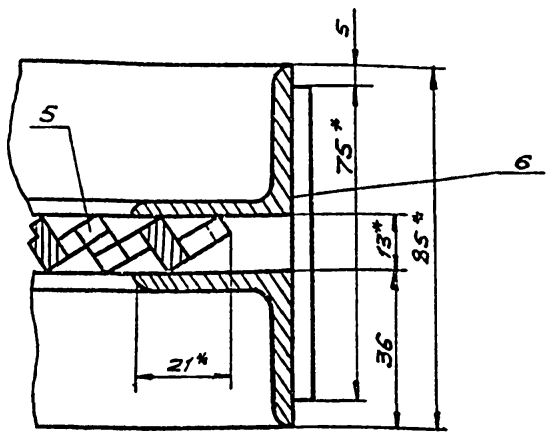

1. Сварные швы по ГОСТ 5264-80.
   Электроды сварочные типа Э42А по ГОСТ 9467-75.
2. Неуказанные предельные отклонения размеров:
   отверстий – H16; валов – h16; остальных – $\pm \frac{JT16}{2}$.
3. Шероховатость поверхностей реза для дет. Б4 $\frac{25}{\sqrt{}}$.
4. * Размеры для справок.

Изм.	Лист	№ докум.	Подп.	Дата	ПВ 6.06.03.00 СБ			
Разраб.		Числова		12.83	Площадка Сборочный чертеж	Лит.	Масса	Масштаб
Пров.		Кузьмина		12.83		И	40,0	1:5
Т.контр.						Лист	Листов 1	
ГИП		Мелешин				Гипронефтеспецмонтаж г. Москва		
Н.контр.		Панова		12.83				
Утв.		Кузнецов						

ПВ 6.06.00.02

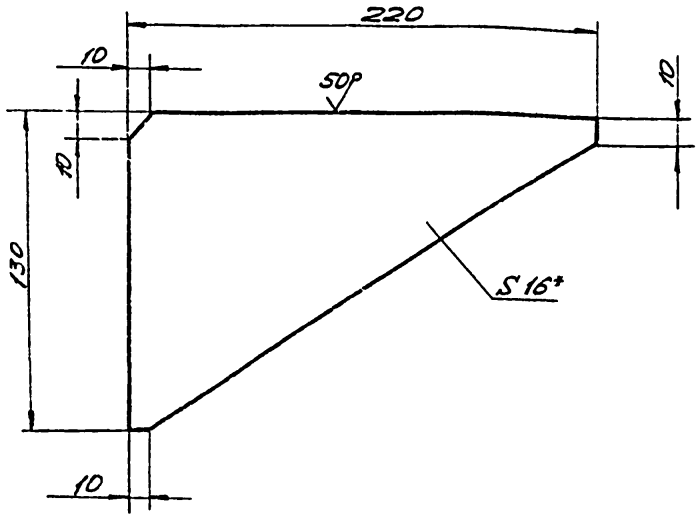

1. Неуказанные предельные отклонения размеров:
   валов – h16; остальных – $\pm \frac{JT16}{2}$.
2. * Размер для справок.

Изм.	Лист	№ докум.	Подп.	Дата	ПВ 6.06.00.02			
Разраб		Числова		12.83	Ребро	Лит.	Масса	Масштаб
Пров		Кузьмина		12.83		И	2,5	1:2
Т.контр						Лист	Листов 1	
ГИП		Мелешин				Гипронефтеспецмонтаж г. Москва		
Н.контр.		Панова		12.83				
Утв.		Кузнецов						

Лист Б-16 ГОСТ 19903-74 / Ст.3 ГОСТ 14637-79

Формат	Зона	Поз.	Обозначение	Наименование	Кол.	Примеч.
				Документация		
А3			ПВ6.06.03.00 СБ	Сборочный чертеж		
				Детали		
А4		1	ПВ6.06.03.01	Уголок	4	
А4		2	ПВ6.06.03.02	Уголок	2	
А4		3	ПВ6.06.03.03	Уголок	2	
А4		4	ПВ6.06.03.04	Уголок	2	
Б4		5	ПВ6.06.03.05	Лист ПВ506х790х790 ГОСТ 8705-78 790х790	1	10,0 кг
Б4		6	ПВ6.06.03.06	Полоса Полоса Б-4х100 ГОСТ 103-76 / Ст3 ГОСТ 535-79 L=75	6	0,25 кг

Подп. и дата | Инв. № подл. | Взам. инв. № | Подп. и дата | Инв. № подл.

Изм.	Лист	№ докум.	Подп.	Дата	ПВ 6.06.03.00			
Разраб		Числова		12.83	Площадка	Лит.	Лист	Листов 1
Пров.		Кузьмина		12.83		И.		
ГИП		Мелешин				Гипронефтеспецмонтаж г. Москва		
Н.контр.		Панова						
Утв		Кузнецов						

ПВ6.06.03.01

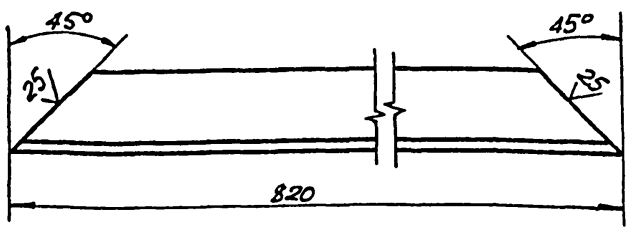

Неуказанные предельные отклонения размеров: валов – h 16; остальных – $\pm \frac{JT16}{2}$.

Изм.	Лист	№ докум.	Подп.	Дата	ПВ6.06.03.01	
Разраб.		Числова		12.83	Уголок	Лит. И; Масса 3,52; Масштаб 1:2
Пров.		Кузьмина		12.83		Лист; Листов 1
Т.контр.					Уголок Б-36х36х4 ГОСТ 8509-72 / Ст. 3 ГОСТ 535-73	Гипронефтеспецмонтаж г. Москва
ГИП		Мелешин				
Н.контр.		Панова		12.83		
Утв.		Кузнецов				

ПВ6.06.03.03

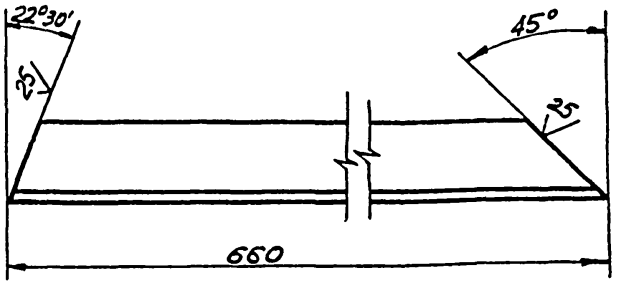

Неуказанные предельные отклонения размеров: валов – h 16; остальных – $\pm \frac{JT16}{2}$.

Изм.	Лист	№ докум.	Подп.	Дата	ПВ6.06.03.03	
Разраб.		Числова		12.83	Уголок	Лит. И; Масса 2,8; Масштаб 1:2
Пров.		Кузьмина		12.83		Лист; Листов 1
Т.контр.					Уголок Б-36х36х4 ГОСТ 8509-72 / Ст. 3 ГОСТ 535-79	Гипронефтеспецмонтаж г. Москва
ГИП		Мелешин				
Н.контр.		Панова		12.83		
Утв.		Кузнецов				

Взам. инв. № | Подп. и дата | Инв. № подл.

ПВ6.06.03.02

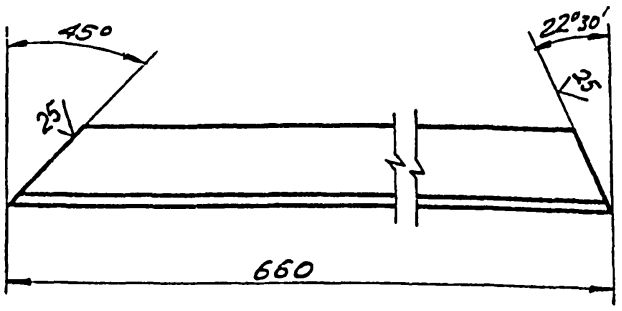

Неуказанные предельные отклонения размеров: валов – h 16; остальных – $\pm \frac{JT16}{2}$.

Изм.	Лист	№ докум.	Подп.	Дата	ПВ6.06.03.02	
Разраб.		Числова		12.83	Уголок	Лит. И; Масса 2,8; Масштаб 1:2
Пров.		Кузьмина		12.83		Лист; Листов 1
Т.контр.					Уголок Б-36х36х4 ГОСТ 8509-72 / Ст. 3 ГОСТ 535-79	Гипронефтеспецмонтаж г. Москва
ГИП		Мелешин				
Н.контр.		Панова		12.83		
Утв.		Кузнецов				

ПВ6.06.03.04

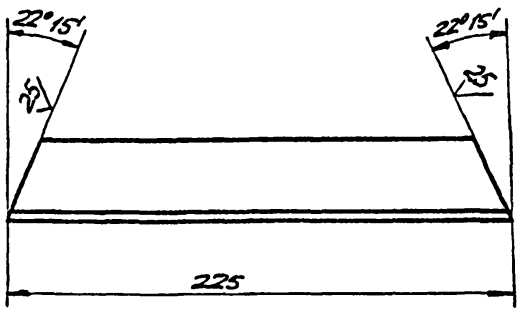

Неуказанные предельные отклонения размеров: валов – h 16; остальных – $\pm \frac{JT16}{2}$.

Изм.	Лист	№ докум.	Подп.	Дата	ПВ6.06.03.04	
Разраб.		Числова		12.83	Уголок	Лит. И; Масса 1,0; Масштаб 1:2
Пров.		Кузьмина		12.83		Лист; Листов 1
Т.контр.					Уголок Б-36х36х4 ГОСТ 8509-72 / Ст. 3 ГОСТ 535-79	Гипронефтеспецмонтаж г. Москва
ГИП		Мелешин				
Н.контр.		Панова		12.83		
Утв.		Кузнецов				

Взам. инв. № | Подп. и дата | Инв. № подл.

ПВ6.06.04.00 СБ

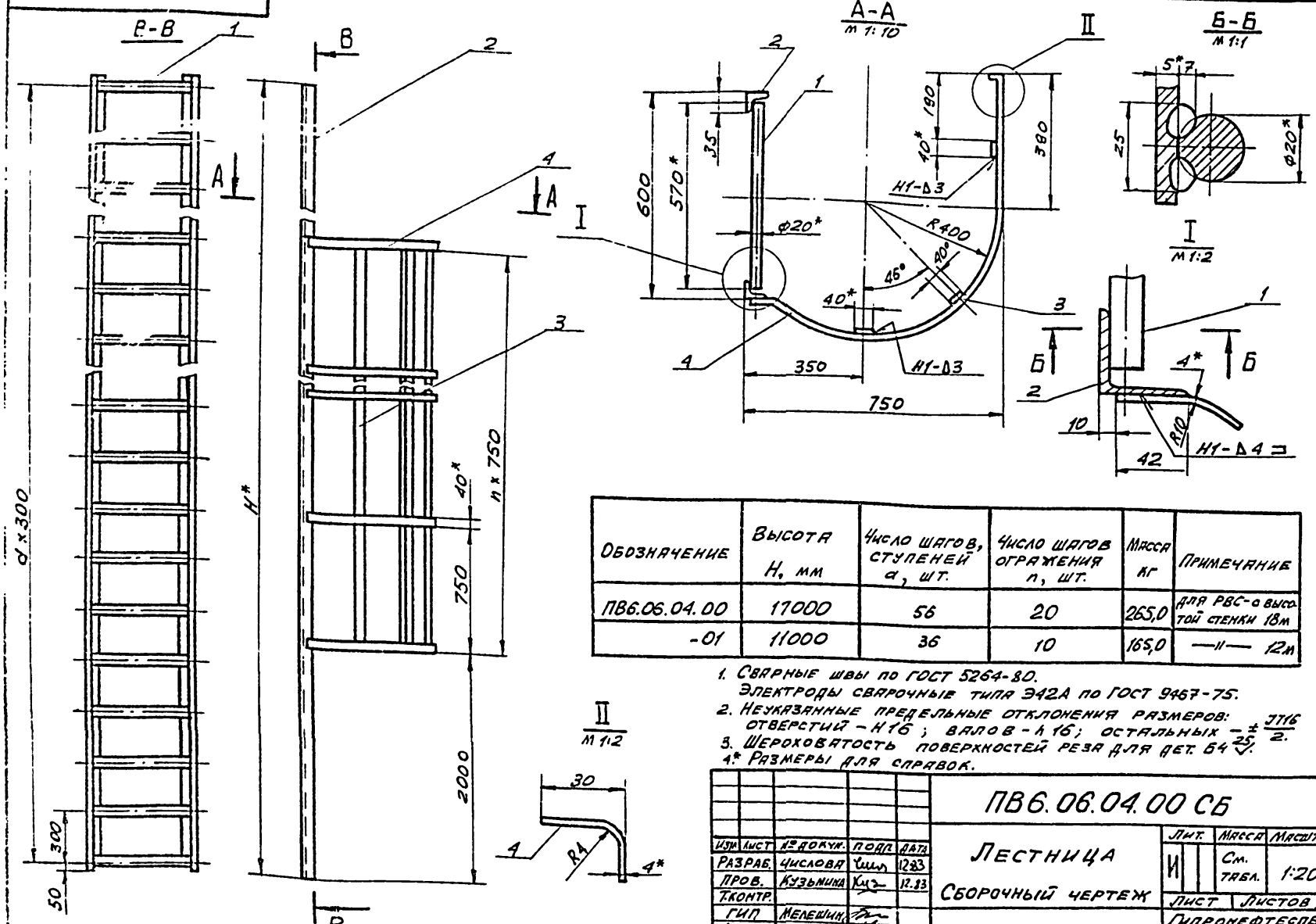

Обозначение	Высота Н, мм	Число шагов, ступеней а, шт.	Число шагов ограждения п, шт.	Масса кг	Примечание
ПВ6.06.04.00	17000	56	20	265,0	для РВС-а высотой стенки 18м
-01	11000	36	10	165,0	—"— 12м

1. Сварные швы по ГОСТ 5264-80. Электроды сварочные типа Э42А по ГОСТ 9467-75.
2. Неуказанные предельные отклонения размеров: отверстий - $H16$; валов - $h16$; остальных - $\pm \frac{IT16}{2}$.
3. Шероховатость поверхностей реза для дет. 64 $\sqrt{25}$.
4. * Размеры для справок.

Изм.	Лист	№ докум.	Подп.	Дата
Разраб.		Числова		12.83
Пров.		Кузьмина		12.83
Т.контр.				
ГИП		Мелешин		
Н.контр.		Лакова		
Утв.		Кузнецов		

ПВ6.06.04.00 СБ

Лестница

Сборочный чертеж

Лит.	Масса	Масштаб
И	См. табл.	1:20

Лист | Листов 1

Гипронефтеспецмонтаж г. Москва

Формат	Зона	Поз.	Обозначение	Наименование	Кол.	Примеч.
				Детали		
Б4		1	ПВ6.06.04.01	Круг		
				Круг В-20 ГОСТ 2590-71 / Ст. 3 ГОСТ 535-79		
				L=570	37	1,50 кг
Б4		2	ПВ6.06.04.02	Уголок		
				Уголок Б-45х45х5 ГОСТ 8509-72 / Ст. 3 ГОСТ 535-79		
				L=11000	2	44,0 кг
				Ограждение		
				Полоса Б-4х20 ГОСТ 103-76 / Ст. 3 ГОСТ 535-79		
Б4		3	ПВ6.06.04.03	L=7500	3	4,5 кг
Б4		4	ПВ6.06.04.04	L=1470	11	0,90 кг

Изм.	Лист	№ докум.	Подп.	Дата

ПВ6.06.04.00

Лист 2

Формат	Зона	Поз.	Обозначение	Наименование	Кол.	Примеч.
				Документация		
А2			ПВ6.06.04.00 СБ	Сборочный чертеж		
				Переменные данные		Для исполнений ПВ6.06.04.00 см СБ
				Детали		
Б4		1	ПВ6.06.04.01	Круг		
				Круг В-20 ГОСТ 2590-71 / Ст. 3 ГОСТ 535-79		
				L=570	57	1,50 кг
Б4		2	ПВ6.06.04.02	Уголок		
				Уголок Б-45х45х5 ГОСТ 8509-72 / Ст. 3 ГОСТ 535-79		
				L=17000	2	70,0 кг
				Ограждение		
				Полоса Б-4х20 ГОСТ 103-76 / Ст. 3 ГОСТ 535-79		
Б4		3	ПВ6.06.04.03	L=15000	3	
Б4		4	ПВ6.06.04.04	L=1470	21	0,90 кг
				ПВ6.06.04.00.01 см СБ		

Инв. № подл. | Подп. и дата | Взам. инв. № | Инв. № дубл. | Подп. и дата

Изм.	Лист	№ докум.	Подп.	Дата
Разраб.		Числова		12.83
Пров.		Кузьмина		12.83
ГИП		Мелешин		
Н.контр.		Лакова		
Утв.		Кузнецов		

ПВ6.06.04.00

Лестница

Лит.	Лист	Листов
И	1	2

Гипронефтеспецмонтаж г. Москва

ПВ 10.05.00.00СБ

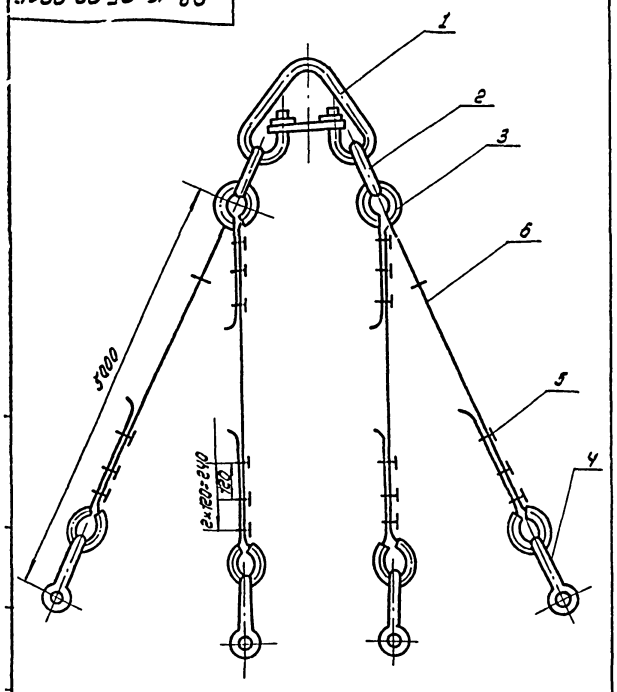

Изм.	Лист	N докум.	Подп.	Дата
Разраб.		Кузьмина		12.83
Провер.		Числова		12.83
Т. контр.				
ГИП		Тюрин		
Н. контр.		Панова		1285
Утв.		Кузнецов		

Строп 4-х ветвевой Q = 5т. Сборочный чертеж

Лит.	Масса	Масштаб
И	87.9	—
Лист	Листов 1	

Гипронефтеспецмонтаж г. Москва

Формат	Зона	Поз.	Обозначение	Наименование	Кол.	Примечание
				Документация		
А4			ПВ.10.05.00.00 СБ	Сборочный чертеж		
				Стандартные изделия		
		1		Звено Рт I-10.0		
				ГОСТ 25573-82	1	22.4кг
		2		Звено Рт I-2,5		
				ГОСТ 25573-82	2	3.0кг
		3		Коуш 56		
				ГОСТ 2224-72	8	0,2 кг
		4		3К-16		
				ТУ 36.1839-75	24	0,32кг
		5		Скоба СА-1,6		
				ОСТ 5.2312-79	4	0,51кг
				Материалы		
		6		Канат 15-Г-I-1764(180)		
				ГОСТ 7668-80		
				L = 6000 ± 10мм	4	5,1кг

Инв.№ подл. | Подп. и дата | Взам. инв.№ | Инв.№ дубл. | Подп. и дата

Изм.	Лист	N докум.	Подп.	Дата
Разраб.		Числова		12.83
Пров.		Кузьмина		12.83
ГИП		Тюрин		
Н.контр.		Панова		1285
Утв.		Кузнецов		

ПВ.10.05.00.00

Строп 4-х ветвевой

Лит.	Лист	Листов

Гипронефтеспецмонтаж г. Москва

ПВ.10.04.00.00СБ

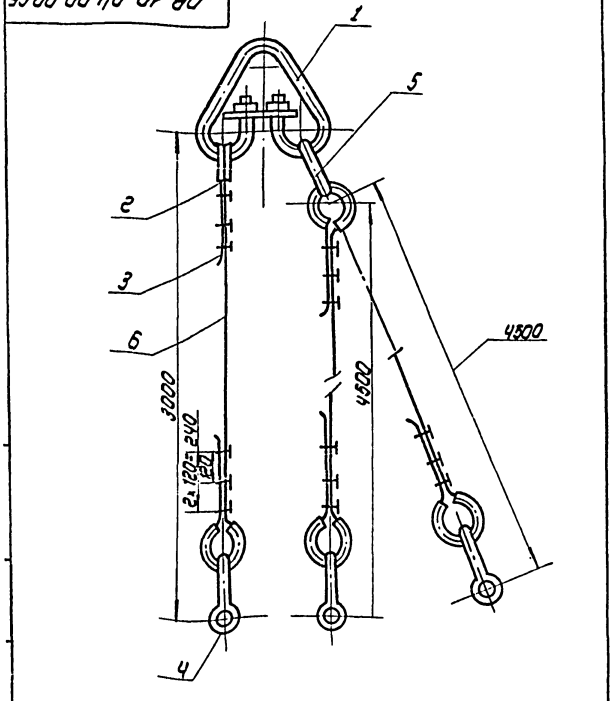

Изм.	Лист	N докум.	Подп.	Дата
Разраб.		Числова		12.83
Провер.		Кузьмина		12.83
Т. контр.				
ГИП		Тюрин		
Н. контр.		Панова		1285
Утв.		Кузнецов		

Строп 3-х ветвевой Q = 3т Сборочный чертеж

Лит.	Масса	Масштаб
И	68.7	—
Лист 1	Листов 1	

Гипронефтеспецмонтаж г. Москва

Формат	Зона	Поз.	Обозначение	Наименование	Кол.	Примечание
				Документация		
А4			ПВ 10.04.00.00 СБ	Сборочный чертеж		
				Стандартные изделия		
		1		Звено Рт I-100		
				ГОСТ 25573-82	1	22.40кг
		2		Коуш 56		
				ГОСТ 2224-72	6	0.2 кг
		3		3К-16		
				ТУ36 1839-75	18	0.32кг
		4		Скоба СА 1.6		
				ГОСТ 5.2312-79	3	0,51кг
		5		Звено Рт I-1,6		
				ГОСТ 25573-82	1	1.69кг
				Материалы		
				Канат 15Г-I-1764-(180)		
				ГОСТ 7668-80		
		6		L = 4000	1	3,4кг
		7		L = 5500	2	4,7кг

Инв.№ подл. | Подп. и дата | Взам. инв.№ | Инв.№ дубл. | Подп. и дата

Изм.	Лист	N докум.	Подп.	Дата
Разраб.		Числова		12.83
Провер.		Кузьмина		12.83
ГИП		Тюрин		
Н.контр.		Панова		1285
Утв.		Кузнецов		

ПВ 10.04.00.00

Строп 3-х ветвевой

Лит.	Лист	Листов
И		

Гипронефтеспецмонтаж г. Москва

ПВ5. 13. 00. 00 СБ

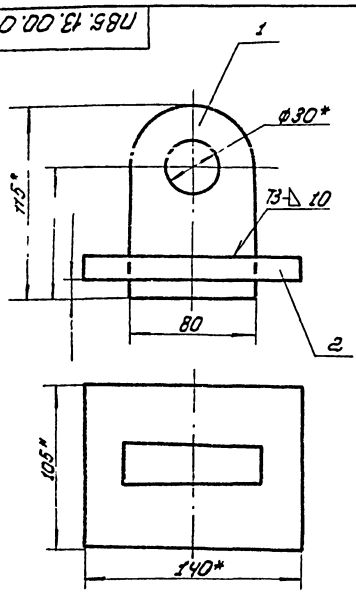

1. Сварные швы по ГОСТ 5264-80. Электроды сварочные типа Э42А ГОСТ 9467-75.
2. Неуказанные предельные отклонения размеров: отверстий - $H16$; валов - $h16$; остальных - $\pm \frac{IT16}{2}$
3. * Размеры для справок.

Изм.	Лист	N докум.	Подп.	Дата
Разраб.		Пахомова		5.83
Пров.		Кузьмина		12.83
Н. контр.				
ГИП		Мелешин		
Н. контр.		Панова		12.83
Утв.		Кузнецов		

ПВ5. 13. 00. 00 СБ

Приспособление строповочное Сборочный чертеж.

Лит.	Масса	Масштаб
И	2,85	1:2
Лист	Листов 1	

Гипронефтеспецмонтаж г. Москва

ПВ5. 13. 00. 01

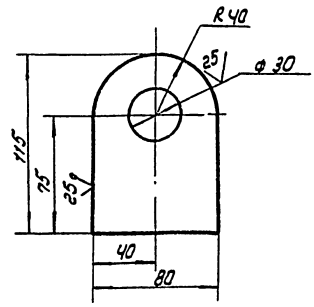

Неуказанные предельные отклонения размеров: отверстий - $H16$; валов - $h16$; остальных - $\pm \frac{IT16}{2}$

Изм.	Лист	N докум.	Подп.	Дата
Разраб.		Пахомова		12.83
Пров.		Кузьмина		12.83
Н. контр.				
ГИП		Мелешин		
Н. контр.		Панова		12.83
Утв.		Кузнецов		

ПВ5. 13. 00. 01

Скоба

Лит.	Масса	Масштаб
И	1,6	1:2
Лист	Листов 1	

Лист 6-24 ГОСТ 19903-74 Ст3 ГОСТ 14637-79

Гипронефтеспецмонтаж г. Москва

ПВ5. 13. 00. 02

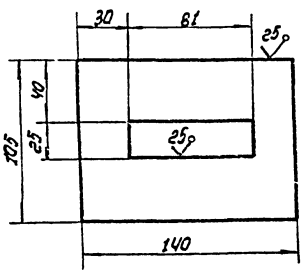

Неуказанные предельные отклонения размеров: отверстий - $H16$; валов - $h16$; остальных - $\pm \frac{IT16}{2}$

Изм.	Лист	N докум.	Подп.	Дата
Разраб.		Пахомова		12.83
Пров.		Кузьмина		12.83
Т. контр.				
ГИП		Мелешин		
Н. контр.		Панова		12.83
Утв.		Кузнецов		

ПВ5. 13. 00. 02

Пластина

Лит.	Масса	Масштаб
И	1,25	1:2
Лист	Листов 1	

Лист 6-16 ГОСТ 19903-74 Ст3 ГОСТ 14637-79

Гипронефтеспецмонтаж г. Москва

Формат	Зона	Поз.	Обозначение	Наименование	Кол.	Примечание
				Документация		
А4			ПВ5. 13. 00. 00 СБ	Сборочный чертеж		
				Детали		
А4		1	ПВ5. 13. 00. 01	Скоба	1	
А4		2	ПВ5. 13. 00. 02	Пластина	1	

Изм.	Лист	N докум.	Подп.	Дата
Разраб.		Пахомова		12.83
Пров.		Кузьмина		12.83
Н. контр.		Панова		12.83
Утв.		Кузнецов		

ПВ5. 13. 00. 00

Приспособление строповочное

Лит.	Лист	Листов
И		1

Гипронефтеспецмонтаж г. Москва

Инв. № подл. | Подп. и дата | Взам. инв. № | Инв. № дубл. | Подп. и дата

Формат	Зона	Поз.	Обозначение	Наименование	Кол	Примечание
				Документация		
А4			ПВ51.04.00.00 СБ	Сборочный чертеж		
				Сборочные единицы		
А3		1	ПВ51.04.01.00	Захват	4	
				Стандартные изделия		
		2		Кольцо 40 ГОСТ 2224-72	8	
		3		Замок ЗК-13 ТУ36 1839-76	24	
		4		Звено Рт I-5,0 ГОСТ 25573-82	1	
				Материалы		
		5		Канат 11,5-Г-I-1764 (180) ГОСТ 7668-80		
				L = 4000	4	0,51 кг

Изм.	Лист	№ докум.	Подп.	Дата	ПВ51.04.00.00			
Разраб.		Пак	Пак	12.83	Строп для подъема листов	Лит.	Лист	Листов 1
Пров.		Числова	Числ	12.83		И		
Гип		Мелешин	Мел	12.83		Гипронефтеспецмонтаж г. Москва		
Н. контр.		Панова	Пан	12.83				
Утв.		Кузнецов	Куз	12.83				

ПВ51.04.00.00 СБ

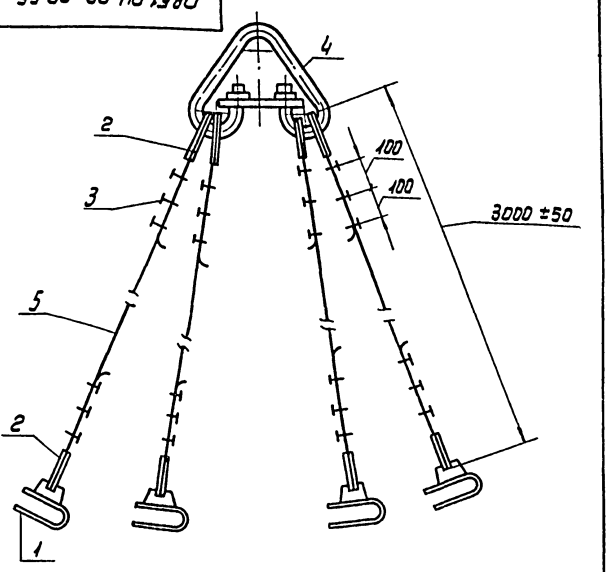

Изм.	Лист	№ докум.	Подп.	Дата	ПВ51.04.00.00 СБ			
Разраб.		Пак	Пак	12.83	Строп для подъема листов Сборочный чертеж	Лит.	Масса	Масштаб
Пров.		Числова	Числ	12.83		И	60	1:10
Т. контр.						Лист	Листов 1	
Гип		Мелешин	Мел	12.83		Гипронефтеспецмонтаж г. Москва		
Н. контр.		Панова	Пан	12.83				
Утв.		Кузнецов	Куз	12.83				

ПВ 51.04.01.02

25 V(V)

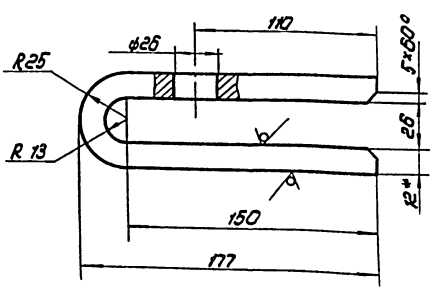

1. Длина заготовки - 350 мм.
2. H16, h 16, ± IT16/2
3. *Размер для справок.

Изм.	Лист	№ докум.	Подп.	Дата	ПВ51.04.01.02			
Разраб.		Пак	Пак	12.83	Захват	Лит.	Масса	Масштаб
Пров.		Числова	Числ	12.83		И	3,0	1:2
Т. контр.						Лист	Листов 1	
Гип		Мелешин	Мел	12.83	Лист Б-12 ГОСТ 19903-74 Ст.3 ГОСТ 14637-79	Гипронефтеспецмонтаж г. Москва		
Н. контр.		Панова	Пан	12.83				
Утв.		Кузнецов	Куз	12.83				

ПВ 51.04.01.01

25 V(V)

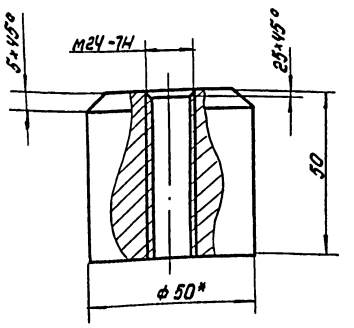

1. H16, h 16, ± IT16/2
2. * Размер для справок

Изм.	Лист	№ докум.	Подп.	Дата	ПВ51.04.01.01			
Разраб.		Пак	Пак	12.83	Втулка	Лит.	Масса	Масштаб
Пров.		Числова	Числ	12.83		И	1,0	1:1
Т. контр.						Лист	Листов 1	
Гип		Мелешин	Мел	12.83	Круг В 50 ГОСТ 2590-71 Ст.3 ГОСТ 535-79	Гипронефтеспецмонтаж г. Москва		
Н. контр.		Панова	Пан	12.83				
Утв.		Кузнецов	Куз	12.83				

ПВ 51. 04. 01. 00 СБ

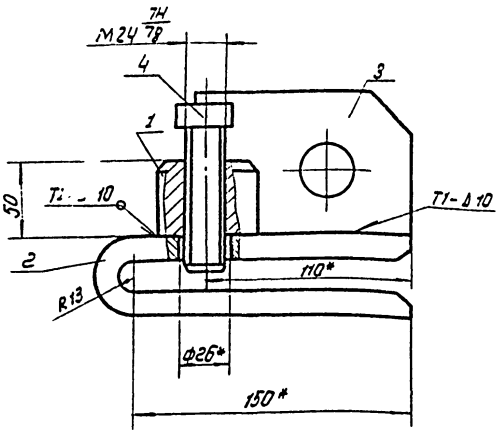

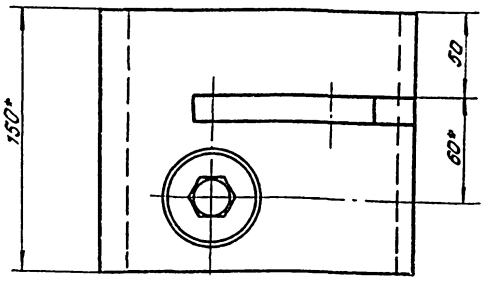

1. Сварку производить по ГОСТ 5264-80. Электроды Э42А ГОСТ 9467-75.
2. Неуказанные предельные отклонения размеров: отверстий - H16, валов - h16, остальных - $\pm \frac{IT16}{2}$
3. Шероховатость поверхностей реза для дет. БЧ - $\frac{25}{\sqrt{}}$
4. * Размеры для справок.

					ПВ 51. 04. 01. 00 СБ		
Изм.	Лист	N докум.	Подп.	Дата	Захват	Лит	Масса	Масштаб
Разраб.		Пак		12.83	Сборочный чертеж	И	9.0	1:2
Пров.		Числова		12.83		Лист	Листов 1
Т. контр.						Гипронефтеспецмонтаж г. Москва	
ГИП		Мелешин		12.83			
Н. контр.		Панова		12.83			
Утв.		Кузнецов		12.83			

Формат	Зона	Поз.	Обозначение	Наименование	Кол.	Примечание
				Документация		
А3			ПВ 51. 04. 01. 00 СБ	Сборочный чертеж		
				Детали		
А4		1	ПВ51. 04. 01. 01	Втулка	1	
А4		2	ПВ 51. 04. 01. 02	Захват	1	
А4		3	ПВ 51. 04. 01. 03	Косынка	1	
				Стандартные изделия		
		4		Болт М24×100.58 ГОСТ 7798-70	1	

					ПВ 51. 01. 01. 00		
Изм.	Лист	N докум.	Подп.	Дата	Захват	Лит	Лист	Листов
Разраб.		Числова		12.83		И		1
Пров.						Гипронефтеспецмонтаж г. Москва	
ГИП		Мелешин		12.83			
Н. контр.		Панова		12.83			
Утв.		Кузнецов		12.83			

ПВ51. 04. 01. 03

$\frac{25}{\sqrt{}}$ $(\sqrt{})$

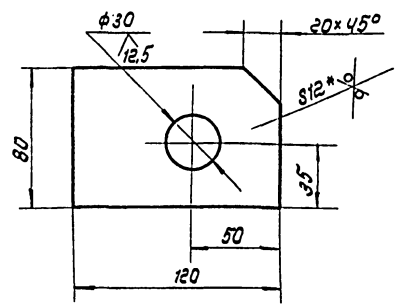

1. H16, h16, $\pm \frac{IT16}{2}$
2. * Размер для справок.

					ПВ 51. 04. 01. 03		
Изм.	Лист	N докум.	Подп.	Дата	Косынка	Лит	Масса	Масштаб
Разраб.		Пак		12.83		И	0,8	1:2
Пров.		Числова		12.83		Лист	Листов 1
Т. контр.						Гипронефтеспецмонтаж г. Москва	
ГИП		Мелешин		12.83	Лист Б-12 ГОСТ 19903-74 Ст3 ГОСТ 14637-79		
Н. контр.		Панова		12.83			
Утв.		Кузнецов		12.83			

ПВ5К.12.02.00СБ

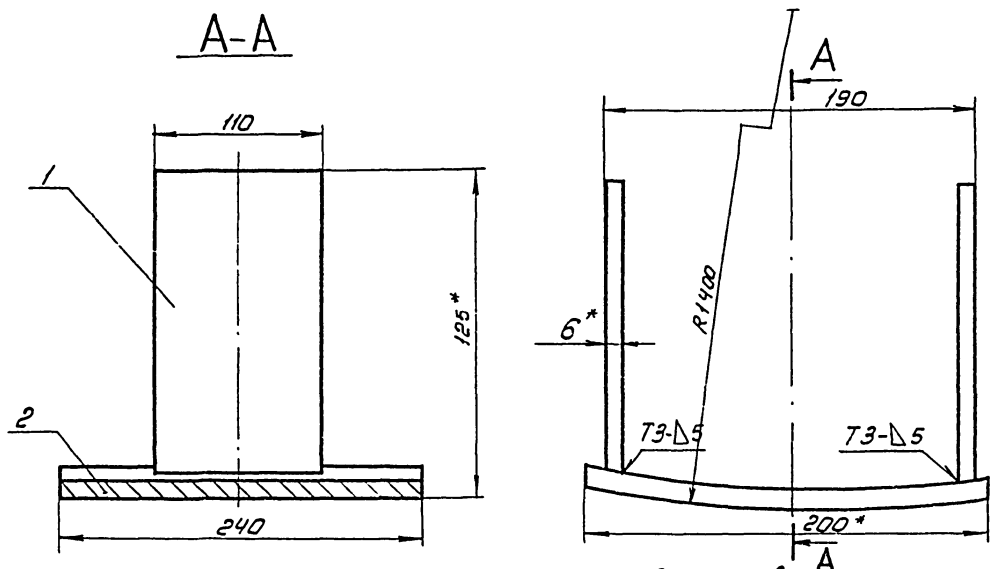

1. Сварные швы по ГОСТ 5264-80
   Электроды типа Э-42А ГОСТ 9467-75
2. Неуказанные предельные отклонения размеров: валов - h16,
3. Шероховатость поверхностей реза для дет. 64 25
4. *Размеры для справок.

Изм.	Лист	№ докум.	Подп.	Дата	ПВ5К.12.02.00СБ			
Разраб.		Числова		12.83	Упор	Лит.	Масса	Масштаб
Пров.		Кузьмина		12.83		И	7.4	1:25
Т.контр.					Сборочный чертеж	Лист	Листов 1	
ГИП.		Мелешин		12.83		Гипронефтеспецмонтаж г. Москва		
Н.контр.		Панова		12.83				
Утв.		Кузнецов		12.83				

ПВ5К.12.00.00СБ

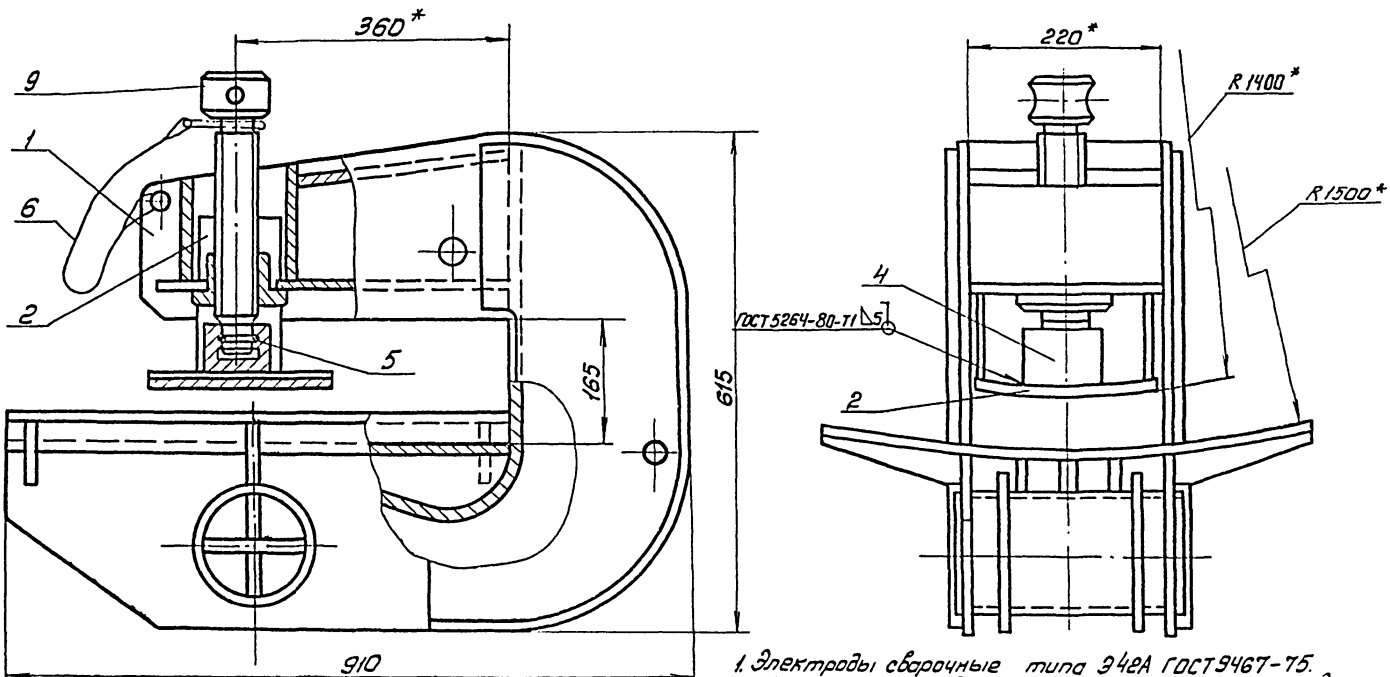

1. Электроды сварочные типа Э42А ГОСТ 9467-75.
2. Неуказанные предельные отклонения размеров: отверстий - H16, валов - h16, остальных ± IT16/2
3. *Размеры для справок.

Изм.	Лист	№ докум.	Подп.	Дата	ПВ5К.12.00.00СБ			
Разраб.		Числова		12.83	Захват для подъема рулонов массой 30-45т краном	Лит.	Масса	Масштаб
Пров.		Кузьмина		12.83		И	180.0	1:5
Т.контр.					Сборочный чертеж	Лист	Листов 1	
ГИП.		Мелешин		12.83		Гипронефтеспецмонтаж г. Москва		
Н.контр.		Панова		12.83				
Утв.		Кузнецов		12.83				

Типовой проект 902-5-17 86 Альбом V

ПВ5К.12.01.00СБ

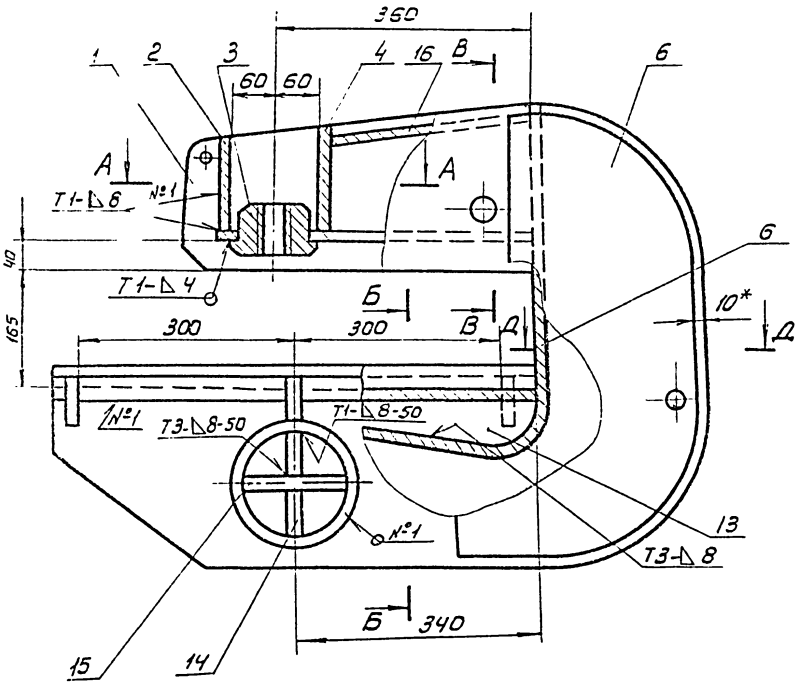

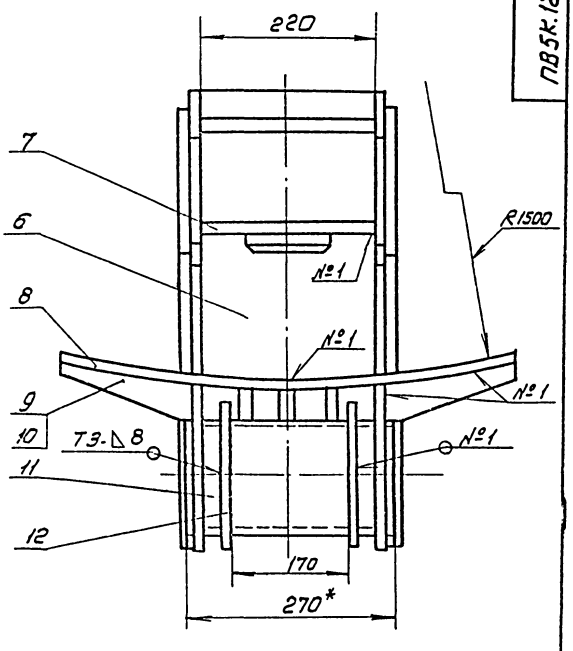

А-А

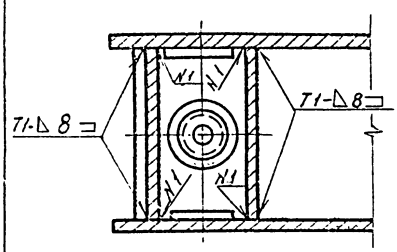

В-В

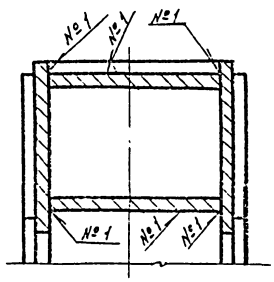

Б-Б

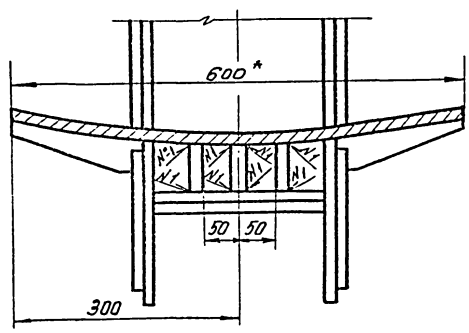

Д-Д

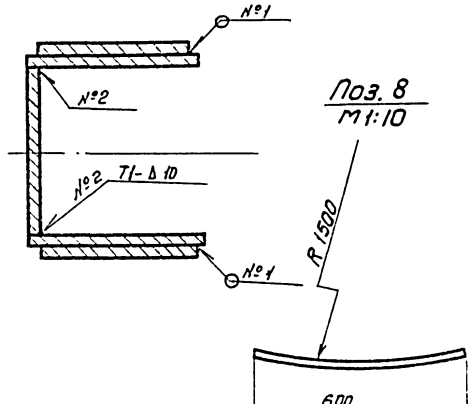

1. Сварные швы по ГОСТ 5264-80
   Электроды типа Э-42А ГОСТ 9467-75
2. Приварку дет. поз. 6 выполнить после приварки 3х деталей поз. 13 к дет. поз. 8.
3. Неуказанные предельные отклонения размеров:
   отверстий - Н16,
   валов - h16,
   остальных $\pm \frac{JT16}{2}$
4. Шероховатость поверхностей реза для деталей Б4 $\overset{25}{\surd}$
5. *Размеры для справок.

					ПВ5К.12.01.00 СБ			
Изм	Лист	№ докум.	Подп	Дата	Корпус Сборочный чертеж	Лит.	Масса	Масштаб
Разраб		Яшина		12.83			160.0	1:5
Пров.		Чиепова		12.83		Лист	Листов 1	
Т. контр						Гипрометеспецмонтаж		
ГИП		Мелешин				г. Москва		
Н. контр		Панова						
Утв.		Кузнецов						

21539-05 76

ПВ5К.12.00.02

$\sqrt{}^{25}$ ($\sqrt{}$)

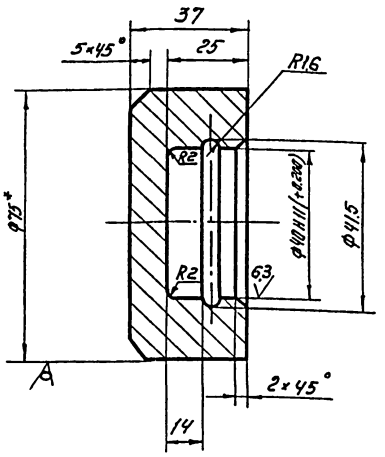

1. Неуказанные предельные отклонения размеров:
   отверстий - H16;
   валов - h16;
   остальных - $\pm \frac{IT16}{2}$.
2. *Размер для справок.

Изм.	Лист	№ докум.	Подп.	Дата	ПВ5К.12.00-02			
Разраб.		Яшина		12.83	Подпятник	Лит.	Масса	Масштаб
Пров.		Числова		12.83			0.7	1:1
Т.контр.						Лист	Листов	
ГИП		Мелешин			Круг $\frac{В\text{-}15\ ГОСТ\ 2590\text{-}71}{Ст.3\ ГОСТ\ 535\text{-}79}$	Гипронефтеспецмонтаж г. Москва		
Н.контр.		Панова						
Утв.		Кузнецов						

Инв.№ подл. | Подп. и дата | Взам. инв.№ | Инв.№ дубл. | Подп. и дата

ПВ5К.12.00.03

$\sqrt{}$ ($\sqrt{}$)

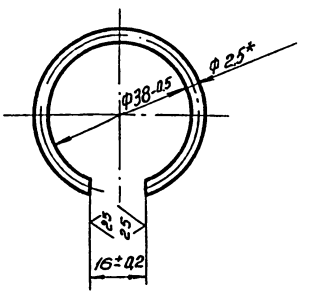

1. Развернутая длина заготовки 104±0,5 мм
2. *Размер для справок

Изм.	Лист	№ докум.	Подп.	Дата	ПВ5К.12.00.03			
Разраб.		Яшина		12.83	Кольцо запорное	Лит.	Масса	Масштаб
Пров.		Числова		12.83			0,07	1:1
Т.контр.						Лист	Листов	1
ГИП		Мелешин			Проволока $\frac{II}{}$-2,5 ГОСТ 9389-75	Гипронефтеспецмонтаж г. Москва		
Н.контр.		Панова						
Утв.		Кузнецов						

ПВ5К.12.00.01

$\sqrt{}^{25}$ ($\sqrt{}$)

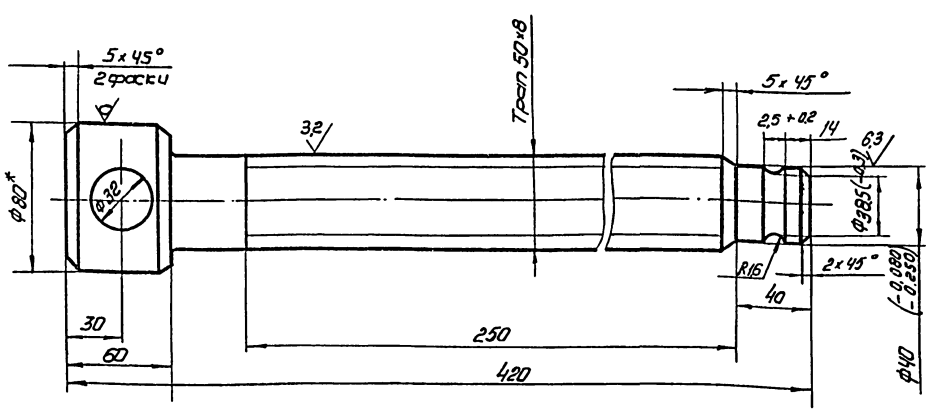

1. Неуказанные предельные отклонения размеров:
   отверстий - H14,
   валов - h14,
   остальных - $\pm \frac{IT16}{2}$
2. Предельные отклонения резьбы по классу.
   3Х ГОСТ 9562-60.
3. *Размер для справок.

Изм.	Лист	№ докум.	Подп.	Дата	ПВ5К.12.00.01			
Разраб.		Яшина		12.83	Винт	Лит.	Масса	Масштаб
Пров.		Числова		12.83			5.0	1:2
Т.контр.						Лист	Листов	1
ГИП		Мелешин			Круг $\frac{В\text{-}80\ ГОСТ\ 2590\text{-}71}{Ст5\ ГОСТ\ 535\text{-}79}$	Гипронефтеспецмонтаж г. Москва		
Н.контр.		Панова						
Утв.		Кузнецов						

Формат	Зона	Поз.	Обозначение	Наименование	Кол.	Примечание
				Документация		
А2			ПВ5К.12.01.00 СБ	Сборочный чертеж		
				Детали		
А4		1	ПВ5К.12.01.01	Щека	2	
Б4		2	ПВ5К.12.01.02	Пластина		
				Лист $\frac{Б\text{-}10\ ГОСТ\ 19903\text{-}74}{Ст.3\ ГОСТ\ 14637\text{-}79}$		
				200 × 120	1	1,9 кг
А4		3	ПВ5К.12.01.03	Гайка	1	
				Пластина		
				Лист $\frac{Б\text{-}10\ ГОСТ\ 19903\text{-}74}{Ст.3\ ГОСТ\ 14637\text{-}79}$		
				200 × 140	1	2,2 кг
А3		5	ПВ5К.12.01.05	Накладка	2	
А3		6	ПВ5К.12.01.06	Стенка	1	
А3		7	ПВ5К.12.01.07	Пластина	1	
Б4		8	ПВ5К.12.01.08	Ложе		
				Лист $\frac{Б\text{-}10\ ГОСТ\ 19903\text{-}74}{Ст.3\ ГОСТ\ 14637\text{-}79}$		
				600 × 655	1	31,5 кг
А4		9	ПВ5К.12.01.09	Ребро	4	
-		10	ПВ5К.12.01.09-01	Ребро	2	

Изм.	Лист	№ докум.	Подп.	Дата
Разраб.		Яшина		12.83
Пров.		Числова		12.83
ГИП		Мелешин		
Н. контр.		Панова		
Утв.		Кузнецов		

ПВ5К.12.01.00

Корпус

Лит.	Лист	Листов
	1	2

Гипронефтеспецмонтаж г. Москва

Копировал

Формат 11

Формат	Зона	Поз.	Обозначение	Наименование	Кол.	Примечание
Б4		11	ПВ5К.12.01.10	Ось		
				Труба $\frac{133\times8\ ГОСТ\ 8732\text{-}78}{В10\ ГОСТ\ 8731\text{-}74}$		
				L = 240	1	5,7 кг
А4		12	ПВ5К.12.01.11	Фланец	2	
А4		13	ПВ5К.12.01.12	Ребро	3	
Б4		14	ПВ5К.12.01.13	Пластина		
				Полоса $\frac{Б\text{-}8\times55\ ГОСТ\ 103\text{-}76}{Ст.3\ ГОСТ\ 535\text{-}79}$		
				L = 240	2	1,3 кг
Б4		15	ПВ5К.12.01.14	Пластина		
				Полоса $\frac{Б\text{-}8\times110\ ГОСТ\ 103\text{-}74}{Ст.3\ ГОСТ\ 535\text{-}79}$		
				L = 240	1	2,6 кг
Б4		16	ПВ5К.12.01.15	Пластина		
				Лист $\frac{Б\text{-}10\ ГОСТ\ 19903\text{-}74}{Ст.3\ ГОСТ\ 14637\text{-}79}$		
				290 × 200	1	5,0 кг

Подп. и дата | Инв. № дубл. | Взам. инв. № | Подп. и дата | Инв. № подл.

Изм.	Лист	№ докум.	Подп.	Дата

ПВ5К.12.01.00

Лист 2

Копировал

Формат 11

Формат	Зона	Поз.	Обозначение	Наименование	Кол.	Примечание
				Документация		
А3			ПВ5К.12.02.00 СБ	Сборочный чертеж		
				Детали		
Б4		1	ПВ5К.12.02.01	Пластина		
				Полоса $\frac{Б\text{-}6\times110\ ГОСТ\ 103\text{-}76}{Ст.3\ ГОСТ\ 535\text{-}79}$		
				L = 200	2	1,0 кг
Б4		2	ПВ5К.12.02.02	Пластина		
				Лист $\frac{Б\text{-}12\ ГОСТ\ 19903\text{-}74}{Ст.3\ ГОСТ\ 14637\text{-}79}$		
				200 × 240	1	5,4 кг

Изм.	Лист	№ докум.	Подп.	Дата
Разраб.		Яшина		12.83
Пров.		Числова		12.83
ГИП		Мелешин		
Н. контр.		Панова		
Утв.		Кузнецов		

ПВ5К.12.02.00

Упор

Лит.	Лист	Листов
		1

Гипронефтеспецмонтаж г. Москва

Копировал

Формат 11

Формат	Зона	Поз.	Обозначение	Наименование	Кол.	Примечание
				Документация		
А2			ПВ5К.12.00.00 СБ	Сборочный чертеж		
				Сборочные единицы		
		1	ПВ5К.12.01.00	Корпус	1	
		2	ПВ5К.12.02.00	Упор	1	
				Детали		
А3		3	ПВ5К.12.00.01	Винт	1	
А4		4	ПВ5К.12.00.02	Подпятник	1	
А4		5	ПВ5К.12.00.03	Кольцо запорное	1	
				Материалы		
				Проволока Ф1		
				ГОСТ 3282-74		0,1 кг

Подп. и дата | Инв. № дубл. | Взам. инв. № | Подп. и дата | Инв. № подл.

Изм.	Лист	№ докум.	Подп.	Дата
Разраб.		Яшина		12.83
Пров.		Числова		12.83
ГИП		Мелешин		
Н. контр.		Панова		
Утв.		Кузнецов		

ПВ5К.12.00.00

Захват для подъёма рулонов массой 30 ÷ 45 т. краном

Лит.	Лист	Листов
		1

Гипронефтеспецмонтаж г. Москва

Копировал 21539-05 78

Формат 11

ПВ5К.12.01.11

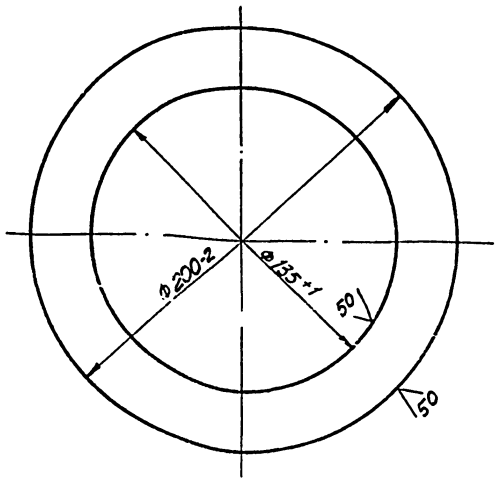

Изм.	Лист	№ докум.	Подп.	Дата
Разраб.	Ешкина			12.83
Пров.	Числова			12.83
Т.контр.				
ГИП	Мелешкин			
Н.контр.	Панова			
Утв.	Кузнецов			

ПВ5К.12.01.11

Фланец

Лит.	Масса	Масшт.
	1,0	1:2
Лист	Листов 1	

Лист Б-8 ГОСТ 19903-74 / Ст.3 ГОСТ 14637-79

Гипронефтеспецмонтаж г. Москва

ПВ5К.12.01.09

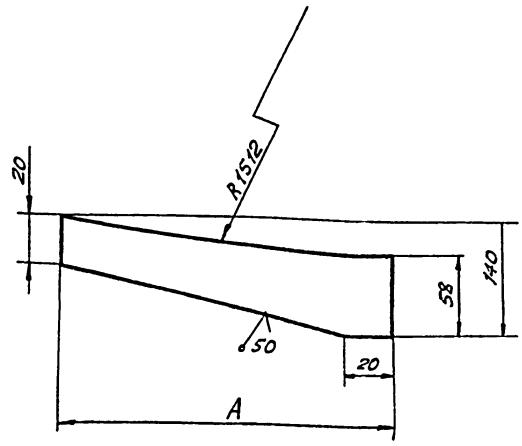

Обозначение	А, мм	Масса, кг
ПВ5К.12.01.09	185	0,62
-01	170	0,58

Неуказанные предельные отклонения размеров:
отверстий - H16;
валов - h16;
остальных - $\pm \frac{IT16}{2}$.

Изм.	Лист	№ докум.	Подп.	Дата
Разраб.	Ешкина			12.83
Пров.	Числова			12.83
Т.контр.				
ГИП	Мелешкин			
Н.контр.	Панова			
Утв.	Кузнецов			

ПВ5К.12.01.09

Ребро

Лит.	Масса	Масшт.
	См. табл.	—
Лист	Листов 1	

Полоса 10×15 ГОСТ 103-76 / Ст.3 ГОСТ 535-79

Гипронефтеспецмонтаж г. Москва

ПВ5К.12.01.01

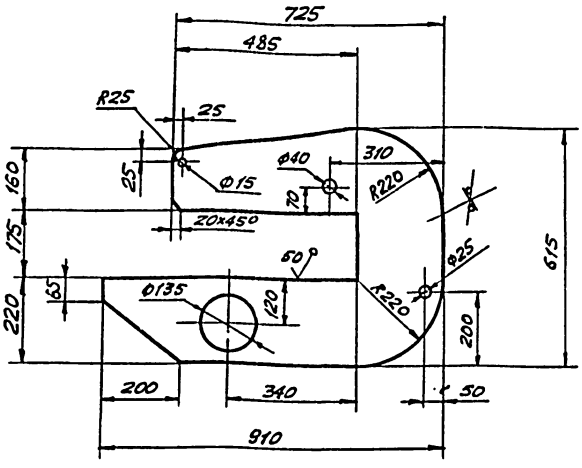

1. Неуказанные предельные отклонения размеров:
отверстий - H16;
валов - h16;
остальных - $\pm \frac{IT16}{2}$.

Изм.	Лист	№ докум.	Подп.	Дата
Разраб.	Ешкина			12.83
Пров.	Числова			12.83
Т.контр.				
ГИП	Мелешкин			
Н.контр.	Панова			
Утв.	Кузнецов			

ПВ5К12.01.01

Щека

Лит.	Масса	Масшт.
	38,0	1:10
Лист	Листов 1	

Лист Б-14 ГОСТ 19903-74 / Ст.3 ГОСТ 14637-79

Гипронефтеспецмонтаж г. Москва

ПВ5К.12.01.07

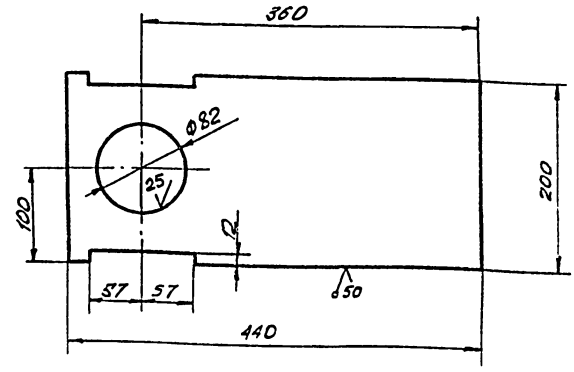

Неуказанные предельные отклонения размеров:
отверстий - H16;
валов - h16;
остальных - $\pm \frac{IT16}{2}$.

Изм.	Лист	№ докум.	Подп.	Дата
Разраб.	Ешкина			12.83
Пров.	Числова			12.83
Т.контр.				
ГИП	Мелешкин			
Н.контр.	Панова			
Утв.	Кузнецов			

ПВ5К.12.01.07

Пластина

Лит.	Масса	Масшт.
	8,5	1:4
Лист	Листов 1	

Лист Б-10 ГОСТ 19903-74 / Ст.3 ГОСТ 14637-79

Гипронефтеспецмонтаж г. Москва

ПВ 5К.12.01.03

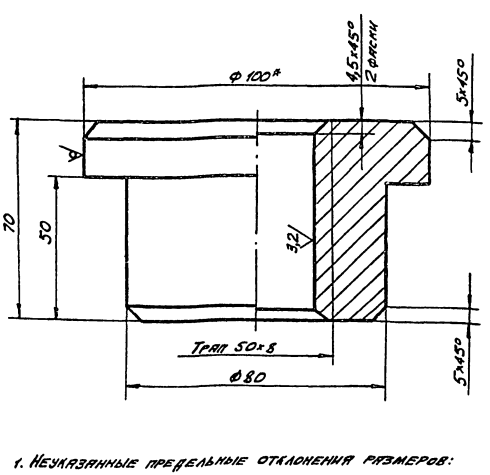

1. Неуказанные предельные отклонения размеров:
   валов - h14;
   остальных - ±JT16/2.
2.* Размер для справок.

Изм.	Лист	№ докум.	Подп.	Дата	ПВ 5К.12.01.03			
Разраб.		Ершина		12.83	Гайка	Лит.	Масса	Масшт.
Пров.		Числова		12.83			2,1	1:1
Т. контр.						Лист	Листов 1	
ГИП		Мелешин			Круг В-100 ГОСТ 2590-71 Ст.3 ГОСТ 535-79	Гипронефтеспецмонтаж г. Москва		
Н. контр.		Панова		12.83				
Утв.		Кузнецов						

Инв. № подл. | Подп. и дата | Взам. инв. № | Инв. № дубл. | Подп. и дата

ПВ 5К.12.01.12

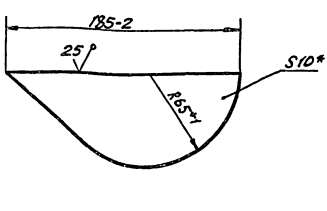

* Размер для справок.

Изм.	Лист	№ докум.	Подп.	Дата	ПВ 5К.12.01.12			
Разраб.		Ершина		12.83	Ребро	Лит.	Масса	Масшт.
Пров.		Числова		12.83			1,2	1:1
Т. контр.						Лист	Листов 1	
ГИП		Мелешин			Лист В-10 ГОСТ 19903-74 Ст.3 ГОСТ 14637-79	Гипронефтеспецмонтаж г. Москва		
Н. контр.		Панова		12.83				
Утв.		Кузнецов						

ПВ 5К.12.01.06

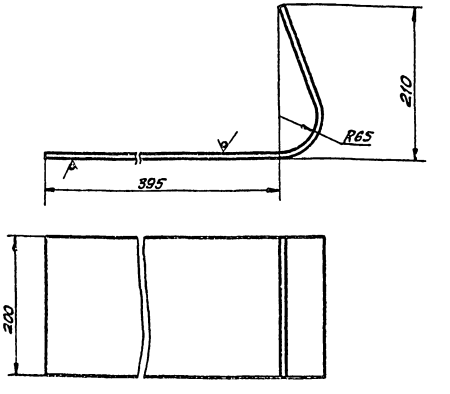

1. Неуказанные предельные отклонения размеров:
   отверстий - H16;
   валов - h16; JT16/2.
   остальных - ±
2. Развернутая длина заготовки 700±2,5

Изм.	Лист	№ докум.	Подп.	Дата	ПВ 5К.12.01.06			
Разраб.		Ершина		12.83	Стенка	Лит.	Масса	Масшт.
Пров.		Числова		12.83			14,0	1:4
Т. контр.						Лист	Листов 1	
ГИП		Мелешин			Лист В-10 ГОСТ 19903-74 Ст.3 ГОСТ 14637-79	Гипронефтеспецмонтаж г. Москва		
Н. контр.		Панова		12.83				
Утв.		Кузнецов						

ПВ 5К.12.01.05

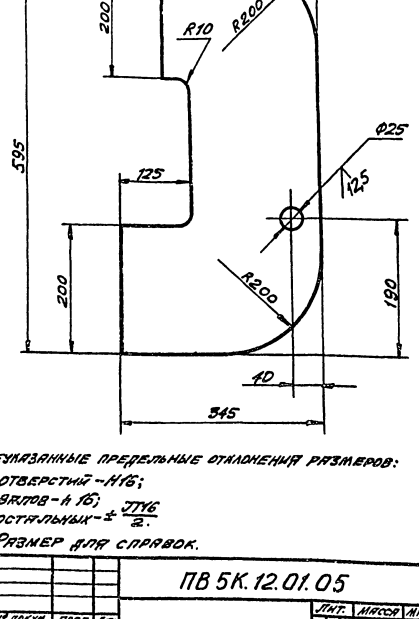

1. Неуказанные предельные отклонения размеров:
   отверстий - H16;
   валов - h16; JT16/2.
   остальных - ±
2.* Размер для справок.

Изм.	Лист	№ докум.	Подп.	Дата	ПВ 5К.12.01.05			
Разраб.		Ершина		12.83	Накладка	Лит.	Масса	Масшт.
Пров.		Числова		12.83			11,0	1:5
Т. контр.						Лист	Листов 1	
ГИП		Мелешин			Лист В-10 ГОСТ 19903-74 Ст.3 ГОСТ 14637-79	Гипронефтеспецмонтаж г. Москва		
Н. контр.		Панова		12.83				
Утв.		Кузнецов						

Инв. № подл. | Подп. и дата | Взам. инв. № | Инв. № дубл. | Подп. и дата

ПВ5.49.00.02

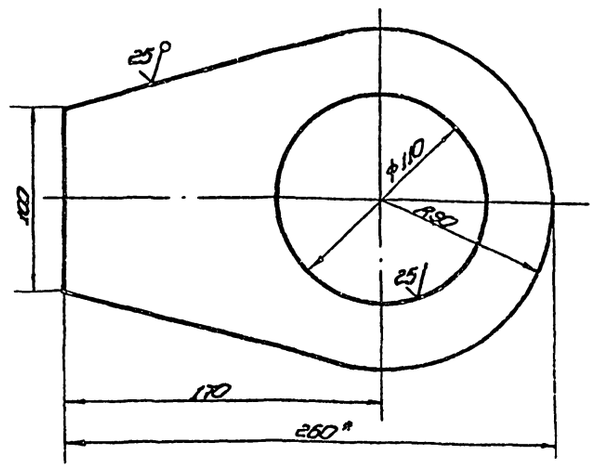

1. Н16, h16, ±IT16/2.
2. * Размер для справок

Изм.	Лист	№ докум.	Подп.	Дата
Разраб.		Куликов		12.85
Пров.		Числова		12.85
Т.контр.				
ГИП		Мелешин		12.85
Н.контр.		Попова		12.85
Утв.		Куликов		12.85

ПВ5.49.00.02

Ухо

Лит.	Масса	Масштаб
И	1,4	1:2

Лист 5 ГОСТ 19903-74
Ст. 3 ГОСТ 14637-79

Лист | Листов 1

Гипронефтеспецмонтаж г. Москва

Копировал | формат А1

Инв.№ подл. | Подп. и дата | Взам. инв.№ | Инв.№ дубл. | Подп. и дата

ПВ5.49.00.01

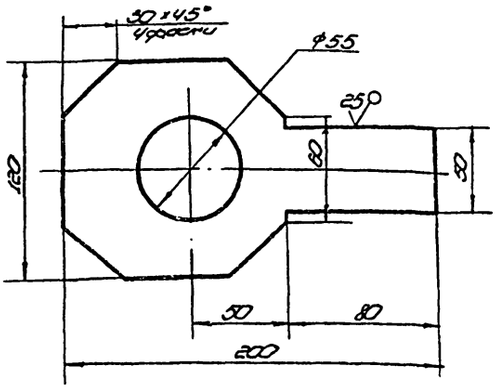

Неуказанные предельные отклонения размеров:
отверстий - Н16,
болов - h16,
остальных - ±IT16/2.

Изм.	Лист	№ докум.	Подп.	Дата
Разраб.		Куликов		12.85
Пров.		Числова		12.85
Т.контр.				
ГИП		Мелешин		12.85
Н.контр.		Попова		12.85
Утв.		Куликов		12.85

ПВ5.49.00.01

Пластина

Лит.	Масса	Масштаб
И	1,3	1:2

Лист 6 ГОСТ 19903-74
Ст. 3 ГОСТ 14637-79

Лист | Листов 1

Гипронефтеспецмонтаж г. Москва

Копировал | формат А1

Инв.№ подл. | Подп. и дата | Взам. инв.№ | Инв.№ дубл. | Подп. и дата

Формат	Зона	Поз.	Обозначение	Наименование	Кол.	Примечание
				Документация		
А4			ПВ5.49.00.00СБ	Сборочный чертеж		
				Детали		
А4	1		ПВ5.49.00.01	Пластина	1	
А4	2		ПВ5.49.00.02	Ухо	2	
Б4	3		ПВ5.49.00.03	Труба		
				Труба 108х8 ГОСТ 8732-78 / В 10 ГОСТ 8731-74		
				L=85	1	1,3 кг

Изм.	Лист	№ докум.	Подп.	Дата
Разраб.		Куликов		12.85
Пров.		Числова		12.85
Т.контр.				
ГИП		Мелешин		12.85
Н.контр.		Попова		12.85
Утв.		Куликов		12.85

ПВ5.49.00.00

Звено строповочное

Лит.	Лист	Листов
И		1

Гипронефтеспецмонтаж г. Москва

Копировал | формат А1

ПВ5.49.00.00СБ

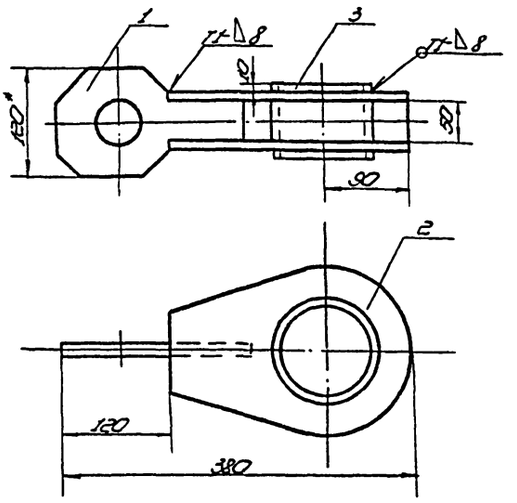

1. Сварное шов по ГОСТ 5264-80. Электроды сварочные типа Э42А ГОСТ 9467-75.
2. Н16, h16, ±IT16/2.
3. Шероховатость поверхностей реза для дет. 64 Rz 25.
4. * Размеры для справок.

Изм.	Лист	№ докум.	Подп.	Дата
Разраб.		Куликов		12.85
Пров.		Числова		12.85
Т.контр.				
ГИП		Мелешин		12.85
Н.контр.		Попова		12.85
Утв.		Куликов		12.85

ПВ5.49.00.00СБ

Звено строповочное

Сборочный чертеж

Лит.	Масса	Масштаб
И	64	1:5

Лист | Листов 1

Гипронефтеспецмонтаж г. Москва

Копировал 21539-05 | 81 | формат А1

gost.e-ecolog.ru