ТИПОВОЙ ПРОЕКТ.

902-5-17.86

# РЕЗЕРВУАР МЕТАНТЕНКОВ ОБЪЕМОМ 5000 КУБ. М.

## АЛЬБОМ II

СТРОИТЕЛЬНЫЕ ИЗДЕЛИЯ

| | | | | | |
|---|---|---|---|---|---|
| | | | | ПРИВЯЗАН. | |
| | | | | | |

gost.e-ecolog.ru

ЦЕНТРАЛЬНЫЙ ИНСТИТУТ ТИПОВОГО ПРОЕКТИРОВАНИЯ
ГОССТРОЯ СССР

Москва. А-445. Смольная ул., 22

Сдано в печать IV 198Х года

Заказ № 6300 Тираж 150 экз

# ТИПОВОЙ ПРОЕКТ
# 902-5-17.86

# РЕЗЕРВУАР МЕТАНТЕНКОВ ОБЪЕМОМ 5000 КУБ. М

СОСТАВ ПРОЕКТА:

Альбом I - Технологические, архитектурные, мелиотехнические решения. Конструкции железобетонные. Электротехнические решения и технологический контроль.
Альбом II - Строительные изделия.
Альбом III - Конструкции металлические.
Альбом IV - Проект производства работ на монтаж металлоконструкций. (Основные положения).
Альбом V - Проект производства работ. Приспособления для монтажа металлоконструкций. (Основные положения).
Альбом VI - Спецификации оборудования.
Альбом VII - Ведомости потребности в материалах.
Альбом VIII - Сметы.

Разработан проектным институтом „ГИПРОКОММУНВОДОКАНАЛ"

Главный инженер института Хазиков Н.Г.
Главный инженер проекта Дегтяр А.Б.

## АЛЬБОМ II

Утвержден МЖКХ РСФСР
приказ № 111 от 4 марта 1986 г.

Введен в действие институтом „ГИПРОКОММУНВОДОКАНАЛ"
приказ № 40 от 12 марта 1986 г.

| | | | | | |
|---|---|---|---|---|---|
| | | | | Привязан: | |
| | | | | | |
| | | | | | |
| | | | | | |
| Инв. № | | | | | |

## Содержание альбома


| Обозначение | Наименование | Стр. |
|---|---|---|
| | | |
| | Содержание альбома | 2 |
| ТП 902-5-17.86 КЖИ-ООТО | Техническое описание | 2 |
| ТП 902-5-17.86 КЖИ-10 | Каркас плоский КР1 | 3 |
| ТП 902-5-17.86 КЖИ-20 | Каркас плоский КР2 | 3 |
| ТП 902-5-17.86 КЖИ-30 | Каркас плоский КР3 | 4 |
| ТП 902-5-17.86 КЖИ-40 | Каркас плоский КР4 | 4 |
| ТП 902-5-17.86 КЖИ-50 | Каркас плоский КР5 | 5 |
| ТП 902-5-17.86 КЖИ-60 | Каркас плоский КР6 | 5 |
| ТП 902-5-17.86 КЖИ-70 | Каркас плоский КР7 | 6 |
| ТП 902-5-17.86 КЖИ-80 | Каркас пространственный КП1 | 6 |
| ТП 902-5-17.86 КЖИ-90 | Изделие закладное МН1 | 7 |
| ТП 902-5-17.86 КЖИ-100 | Изделие закладное МН2 | 7 |
| ТП 902-5-17.86 КЖИ-110 | Анкерный болт А1 | 8 |
| ТП 902-5-17.86 КЖИ-120 | Изделие закладное МН3 | 9 |
| ТП 902-5-17.86 КЖИ-130 | Изделие закладное МН4 | 9 |
| ТП 902-5-17.86 КЖИ-140 | Изделие закладное МН5 | 10 |
| ТП 902-5-17.86 КЖИ-150 | Изделие закладное МН6 | 10 |
| | | |


Альбом II

Типовой проект 902-5-17.86

Взам. инв. №

Подпись и дата

Инв. № подл.



## Техническое описание.

1. Плоские арматурные изделия следует изготовлять при помощи контактной точечной сварки. Сварку каркасов производить во всех точках пересечения стержней.
2. Размеры каркасов даны по осям и торцам стержней.
3. Сварку производить в соответствии с ГОСТ 19292-73 „Соединения сварных элементов закладных деталей сборных железобетонных конструкций" и СН 393-78.
4. Сварку тавровых соединений круглых стержней с листовым прокатом закладных изделий выполнять под слоем флюса.
5. Материал прокатной стали закладных изделий принять марки Вст3кп2 для сварных конструкций по ГОСТ 380-71.*

| | | | | | | |
|---|---|---|---|---|---|---|
| Инжен. | Олейникова | [подпись] | ТП 902-5-17.86 | КЖИ ООТО | | |
| Рук. гр. | Булатова | [подпись] | Техническое описание | Стадия | Лист | Листов |
| Гип. кон. | Обух | [подпись] | | Р | | 1 |
| Н. конт. | Ковалинина | [подпись] | | Гипрокоммунводоканал г. Москва | | |
| Нач. АО | Сорокин | [подпись] | | | | |

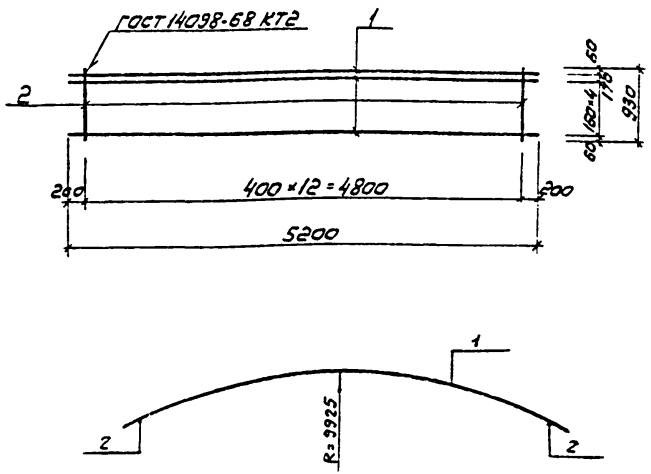


| Формат | Зона | Поз. | Обозначение | Наименование | Кол. | Примеч. |
|---|---|---|---|---|---|---|
| | | | | Документация | | |
| А4 | | | ТП 902-5-17.86 КЖИ-00.ТО | Техническое описание | | |
| | | | | Детали | | |
| Б4 | 1 | | 11 | ф32АIII ГОСТ 5781-82* L=5200 | 6 | 32.8 |
| Б4 | 2 | | 12 | ф12АIII ГОСТ 5781-82* L=930 | 13 | 0.8 |

| | | | |
|---|---|---|---|
| Техник | Хвостова | | |
| Ведущ. | Ткачук | | |
| Гл. конс. | Одух | | |
| Н. контр. | Кевалинин | | |
| Нач. отд. | Сороким | | |

ТП 902-5-17.86 КЖИ-10

Каркас плоский КР1

| Стадия | Масса | Масштаб |
|---|---|---|
| Р | 207.2 | 1:50 |
| Лист | Листов 1 | |

Гипрокоммунводоканал г. Москва

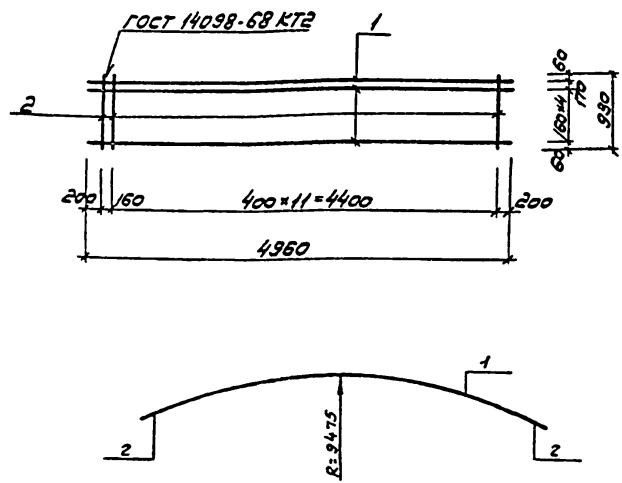


| Формат | Зона | Поз. | Обозначение | Наименование | Кол. | Примеч. |
|---|---|---|---|---|---|---|
| | | | | Документация | | |
| А4 | | | ТП 902-5-17.86 КЖИ-00.ТО | Техническое описание | | |
| | | | | Детали | | |
| Б4 | 1 | | 21 | ф32АIII ГОСТ 5781-82* L=4960 | 6 | 31.3 |
| Б4 | 2 | | 22 | ф12АIII ГОСТ 5781-82* L=930 | 13 | 0.8 |

| | | | |
|---|---|---|---|
| Техник | Хвостова | | |
| Ведущ. | Ткачук | | |
| Гл. конс. | Одух | | |
| Н. контр. | Кевалинин | | |
| Нач. отд. | Сороким | | |

ТП 902-5-17.86 КЖИ-20

Каркас плоский КР2

| Стадия | Масса | Масштаб |
|---|---|---|
| Р | 198.2 | 1:50 |
| Лист | Листов 1 | |

Гипрокоммунводоканал г. Москва

Инв. № подл. | Подпись и дата | Взам. инв. №

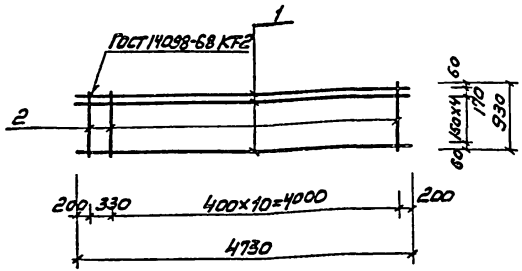





| Формат | Зона | Поз. | Обозначение | Наименование | Кол. | Примеч. |
|---|---|---|---|---|---|---|
| | | | | Документация | | |
| А4 | | | ТП 902-5-17.86 КЖИ-00.ТО | Техническое описание | | |
| | | | | Детали | | |
| Б4 | | 1 | 31 | ФЗ2АIII ГОСТ 5781-82* ℓ=4730 | 6 | 29.8 |
| Б4 | | 2 | 32 | ФI2АIII ГОСТ 5781-82* ℓ=930 | 12 | 0,8 |

| | | | |
|---|---|---|---|
| Техник | Хвостова | | |
| Вед.инж. | Ткачук | | |
| Гип конс | Одух | | |
| Н.контр. | Ковалинина | | |
| Нач.отд. | Сорокин | | |

ТП 902-5-17.86 КЖИ-30

Каркас плоский КР3

| Стадия | Масса | Масштаб |
|---|---|---|
| Р | 188,4 | 1:50 |
| Лист | Листов 1 | |

Гипрокоммунводоканал г. Москва

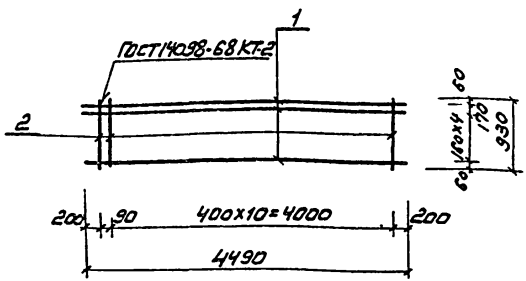


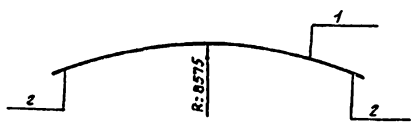


| Формат | Зона | Поз. | Обозначение | Наименование | Кол. | Примеч. |
|---|---|---|---|---|---|---|
| | | | | Документация | | |
| А4 | | | ТП 902-5-17.86 КЖИ-00.ТО | Техническое описание | | |
| | | | | Детали | | |
| Б4 | | 1 | 41 | ФЗ2АIII ГОСТ 5781-82* ℓ=4490 | 6 | 28.3 |
| Б4 | | 2 | 42 | ФI2АIII ГОСТ 5781-82* ℓ=930 | 12 | 0.8 |

| | | | |
|---|---|---|---|
| Техник | Хвостова | | |
| Вед.инж. | Ткачук | | |
| Гип конс | Одух | | |
| Н.контр. | Ковалинина | | |
| Нач.отд. | Сорокин | | |

Инв.№ подл. | Подпись и дата | Взам.инв.№

ТП 902-5-17.86 КЖИ-40

Каркас плоский КР4

| Стадия | Масса | Масштаб |
|---|---|---|
| Р | 179.4 | 1:50 |
| Лист | Листов 1 | |

Гипрокоммунводоканал г. Москва

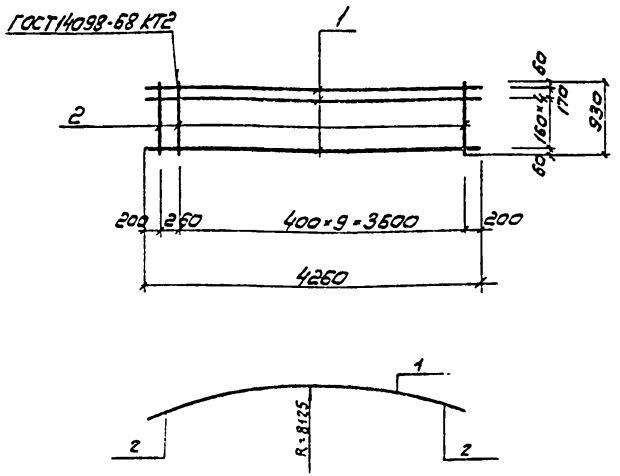


| Формат | Зона | Поз. | Обозначение | Наименование | Кол. | Примеч. |
|---|---|---|---|---|---|---|
| | | | | Документация | | |
| А4 | | | ТП 902-5-17.86 КЖИ-00.ТО | Техническое описание | | |
| | | | | Детали | | |
| 54 | | 1 | 51 | ф32АIII ГОСТ5781-82;*ℓ=4260 | 6 | 26,9 |
| 54 | | 2 | 52 | ф12АIII ГОСТ5781-82;*ℓ=930 | 11 | 0,8 |

ТП 902-5-17.86 КЖИ-50

Каркас плоский КР5

| Стадия | Масса | Масштаб |
|---|---|---|
| Р | 170,2 | 1:50 |

Лист | Листов 1

Гипрокоммунводоканал г. Москва

| | | |
|---|---|---|
| Техник | Хвостова | [signature] |
| Вед.инж. | Ткачук | [signature] |
| Гл.конс. | Обух | [signature] |
| Н.контр. | Ковалинина | [signature] |
| Нач.отд. | Сорокин | [signature] |

Типовой проект 902-5-17.86 Альбом II

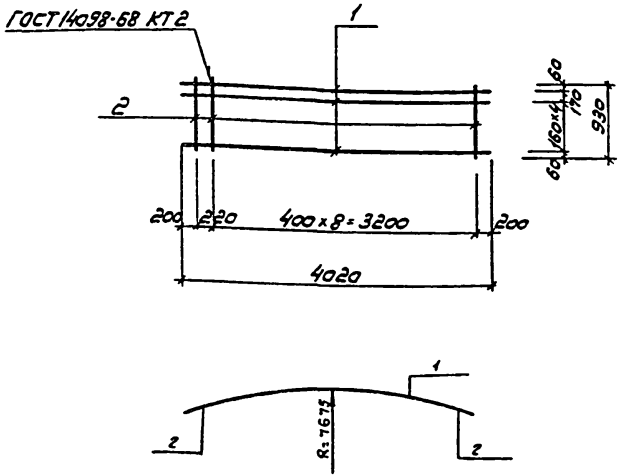


| Формат | Зона | Поз. | Обозначение | Наименование | Кол. | Примеч. |
|---|---|---|---|---|---|---|
| | | | | Документация | | |
| А4 | | | ТП 902-5-17.86 КЖИ-00.ТО | Техническое описание | | |
| | | | | Детали | | |
| 54 | | 1 | 61 | ф32АIII ГОСТ5781-82;*ℓ=4020 | 6 | 25,4 |
| 54 | | 2 | 62 | ф12АIII ГОСТ5781-82;*ℓ=930 | 10 | 0,8 |

ТП 902-5-17.86 КЖИ-60

Каркас плоский КР6

| Стадия | Масса | Масштаб |
|---|---|---|
| Р | 160,4 | 1:50 |

Лист | Листов 1

Гипрокоммунводоканал г. Москва

| | | |
|---|---|---|
| Техник | Хвостова | [signature] |
| Вед.инж. | Ткачук | [signature] |
| Гл.конс. | Обух | [signature] |
| Н.контр. | Ковалинина | [signature] |
| Нач.отд. | Сорокин | [signature] |

Взам.инв.№ | Подпись и дата | Инв.№ подл.

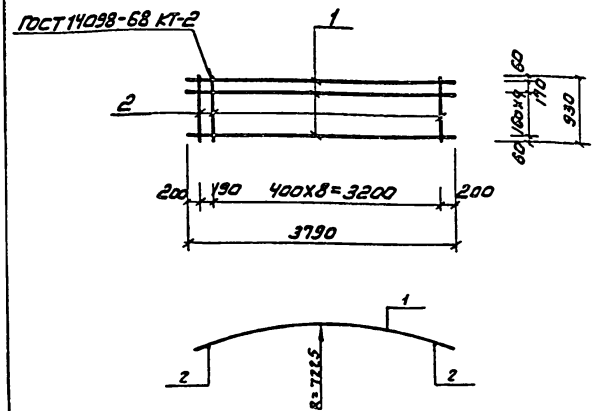


| Формат | Зона | Поз. | Обозначение | Наименование | Кол. | Примеч. |
|---|---|---|---|---|---|---|
| | | | | Документация | | |
| А4 | | | ТП 902-5-17.86 КЖИ-00.ТО | Техническое описание | | |
| | | | | Детали | | |
| Б4 | 1 | | 71 | Ф32АIII ГОСТ 5781-82* ℓ=3790 | 6 | 23,9 |
| Б4 | 2 | | 72 | Ф12АIII ГОСТ 5781-82* ℓ=930 | 10 | 0,8 |

| | | | |
|---|---|---|---|
| Техник | Хвостова | | |
| Вед.инж. | Ткачук | | |
| Гип конс. | Обух | | |
| Н.контр. | Кобылинина | | |
| Нач.отд. | Сорокин | | |

ТП 902-5-17.86 КЖИ-70

Каркас плоский КП7

| Стадия | Масса | Масштаб |
|---|---|---|
| Р | 151.4 | 1:50 |
| Лист | Листов 1 | |

Гипрокоммунводоканал г. Москва

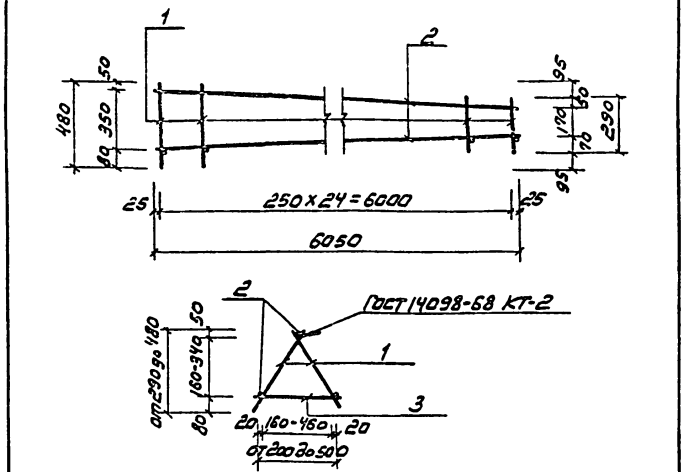


| Формат | Зона | Поз. | Обозначение | Наименование | Кол. | Примеч. |
|---|---|---|---|---|---|---|
| | | | | Документация | | |
| | | | ТП 902-5-17.86 КЖИ-00.ТО | Техническое описание | | |
| | | | | Детали | | |
| | | 1 | 81 | Ф16АIII ГОСТ 5781-82* ℓ=450 | 50 | 0,7 |
| | | 2 | 82 | Ф16АIII ГОСТ 5781-82* ℓ=6050 | 3 | 3,7 |
| | | 3 | 83 | Ф10АIII ГОСТ 5781-82* ℓ=350 | 25 | 0.2 |

Инв.№ подл. | Подпись и дата | Взам. инв.№

| | | |
|---|---|---|
| Техник | Хвостова | |
| Вед.инж. | Ткачук | |
| Гип конс. | Обух | |
| Н.контр. | Кобылинина | |
| Нач.отд. | Сорокин | |

ТП 902-5-17.86 КЖИ-80

Каркас пространственный КП1

| Стадия | Масса | Масштаб |
|---|---|---|
| Р | 51,1 | 1:20 |
| Лист | Листов 1 | |

Гипрокоммунводоканал г. Москва

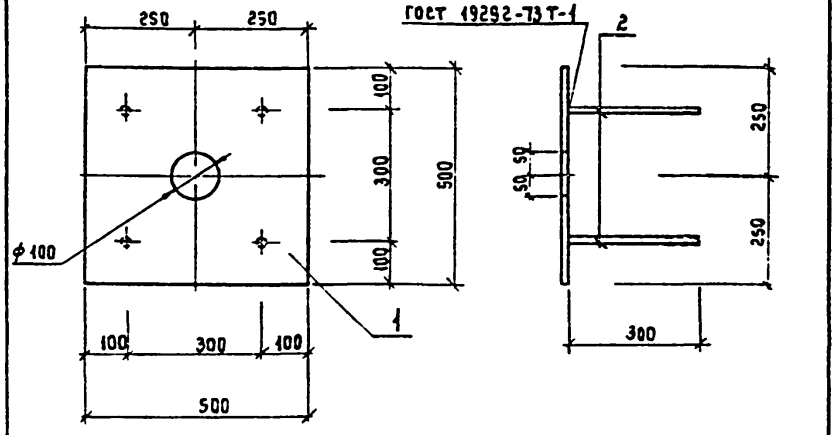


| Формат | Зона | Поз. | Обозначение | Наименование | Кол. | Примечание |
|---|---|---|---|---|---|---|
| | | | | Документация | | |
| А4 | | | ТП 902-5-17.86 КЖИ-СО.ТО | Техническое описание | | |
| | | | | Детали | | |
| Б.Ч | | 1 | 101 | Лист $\frac{500\times10\ \text{ГОСТ}\ 19903\text{-}74^*}{\text{В ст.3 ГОСТ}\ 380\text{-}71^*}$ | 1 | 19.6 |
| Б.Ч | | 2 | 102 | ф10А III ГОСТ 5781-82* ℓ=300 | 4 | 0.2кг |

| | | | |
|---|---|---|---|
| | | ТП 902-5-17.86 КЖИ-90 | |
| | | Изделие закладное МН1 | Стадия: Р; Масса: 20.4; Масштаб: 1:10 |
| | | | Лист; Листов 1 |
| Техник | Хвостова | | Гипрокоммунводоканал г. Москва |
| Рег. инж. | Ткачук | | |
| ГИП конс. | Обух | | |
| Н. контр. | Кобалинина | | |
| Нач. отд. | Сорокин | | |

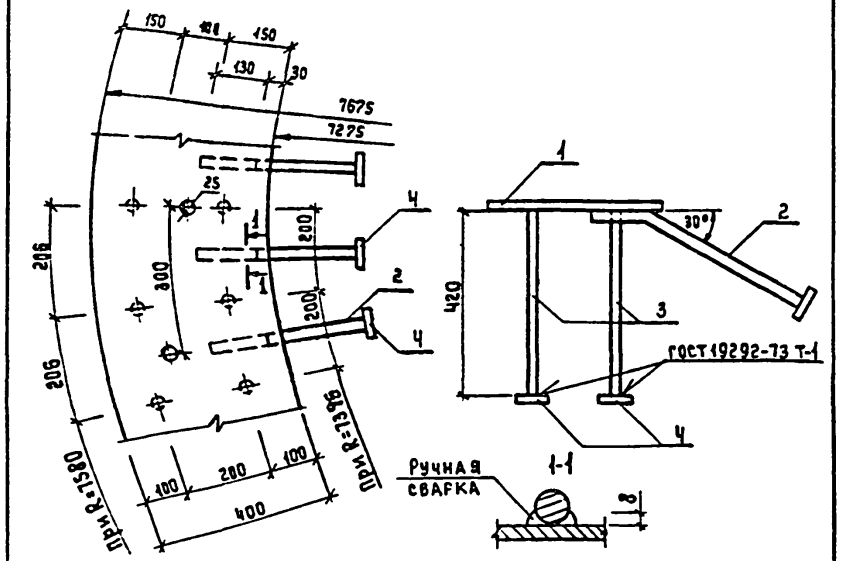


| Формат | Зона | Поз. | Обозначение | Наименование | Кол. | Примечание |
|---|---|---|---|---|---|---|
| | | | | Документация | | |
| А4 | | | ТП 902-5-17.86 КЖИ-ОО.ТО | Техническое описание | | |
| | | | | Детали | | |
| Б.Ч | | 1 | 111 | Лист $\frac{20\ \text{ГОСТ}\ 19903\text{-}74^*}{\text{В ст.3 ГОСТ}\ 380\text{-}71^*}$ | 1 | 3030.1 |
| Б.Ч | | 2 | 112 | ф28А III ГОСТ 5781-82* ℓ= 550 | 231 | 2.7кг |
| Б.Ч | | 3 | 113 | ф28А III ГОСТ 5781-82* ℓ=420 | 462 | 2.0 кг |
| Б.Ч | | 4 | 114 | Лист $\frac{100\times20\ \text{ГОСТ}\ 19903\text{-}74^*}{\text{В ст.3 ГОСТ}\ 380\text{-}71^*}$ | 693 | 1.6 кг |

| | | | |
|---|---|---|---|
| | | ТП 902-5-17.86 КЖИ-100 | |
| | | Изделие закладное МН2 | Стадия: Р; Масса: 56.86.6; Масштаб: 1:10 |
| | | | Лист; Листов 1 |
| Техник | Хвостова | | Гипрокоммунводоканал г. Москва |
| Вед. инж. | Ткачук | | |
| ГИП конс. | Обух | | |
| Н. контр. | Кобалинина | | |
| Нач. отд. | Сорокин | | |

Инв. № подл. | Подпись и дата | Взам. инв. №

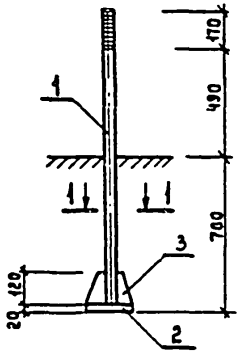


1-1

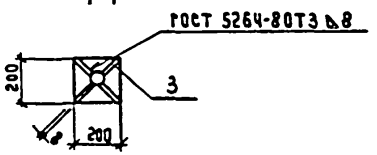


| Формат | Зона | Поз. | Обозначение | Наименование | Кол. | Примечание |
|---|---|---|---|---|---|---|
| | | | | Документация | | |
| А4 | | | ТП 902-17.86 КЖИ-00.ТО | Техническое описание | | |
| | | | | Детали | | |
| Б.4 | | 1 | 121 | Болт М42 ГОСТ 5781-82* ℓ=1360 | 1 | 14.8 кг |
| Б.4 | | 2 | 122 | Лист $\frac{200\times20\ ГОСТ\ 19903-74^*}{В\ Ст.3\ ГОСТ\ 380-71^*}$ | 1 | 6.3 кг |
| Б.4 | | 3 | 123 | Полоса $\frac{110\times8\ ГОСТ\ 19903-74^*}{В\ Ст.3\ ГОСТ\ 380-71^*}$ ℓ=120 | 4 | 0.6 кг |

| | | |
|---|---|---|
| Техник | Хвостова | [signature] |
| Вед. инж. | Ткачук | [signature] |
| Гип. конс. | Обух | [signature] |
| Н. контр. | Ковалинина | [signature] |
| Нач. отд. | Сорокин | [signature] |

ТП 902-5-17.86 КЖИ-110

Анкерный болт А1

| Стадия | Масса | Масштаб |
|---|---|---|
| Р | 23.5 | 1:20 |
| Лист | Листов 1 | |

Гипрокоммунводоканал г. Москва

Типовой проект 902-5-17.86 Альбом II

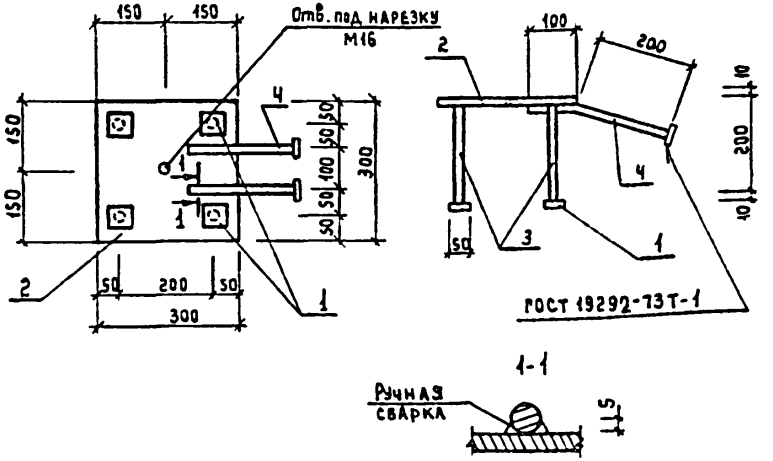


| Формат | Зона | Поз. | Обозначение | Наименование | Кол. | Примечание |
|---|---|---|---|---|---|---|
| | | | | Документация | | |
| А4 | | | ТП 902-5-17.86 КЖИ-00.ТО | Техническое описание | | |
| | | | | Детали | | |
| Б.Ч | | 1 | 121 | Полоса $\frac{50\times10\ \text{ГОСТ}\ 19903\text{-}74^{*}}{\text{В Ст.3 ГОСТ}\ 380\text{-}71^{*}}$ $\ell=50$ | Ч | 0.2 |
| Б.Ч | | 2 | 122 | Лист $\frac{300\times10\ \text{ГОСТ}\ 19903\text{-}74^{*}}{\text{В Ст.3 ГОСТ}\ 380\text{-}71^{*}}$ | 1 | 7.1 |
| Б.Ч | | 3 | 123 | $\phi$ 12 А II ГОСТ 5781-82* $\ell=200$ | Ч | 0.2 |
| Б.Ч | | 4 | 124 | $\phi$ 12 А II ГОСТ 5781-82* $\ell=300$ | 2 | 0.3 |

ТП 902-5-17.86 КЖИ-120

Изделие закладное МН3

| Стадия | Масса | Масштаб |
|---|---|---|
| Р | 9.3 | 1:10 |
| Лист | Листов 1 | |

Гипрокоммунводоканал г. Москва

| | | |
|---|---|---|
| Инженер | Куксов | |
| Рук. гр | Булатова | |
| ГИП конс | Обух | |
| Н. контр | Ковалинина | |
| Нач. отд | Сорокин | |

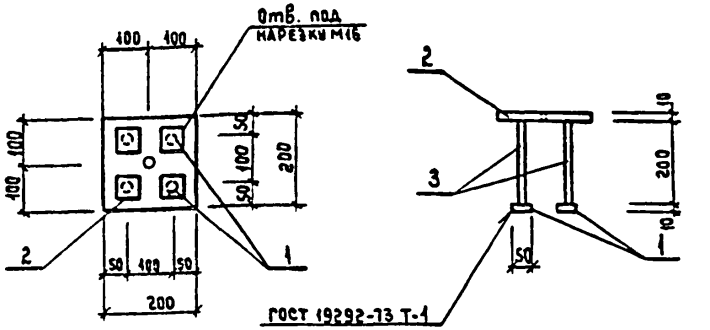


| Формат | Зона | Поз. | Обозначение | Наименование | Кол. | Примечание |
|---|---|---|---|---|---|---|
| | | | | Документация | | |
| А4 | | | ТП 902-5-17.86 КЖИ-00.ТО | Техническое описание | | |
| | | | | Детали | | |
| Б.Ч | | 1 | 131 | Полоса $\frac{50\times10\ \text{ГОСТ}\ 19903\text{-}74^{*}}{\text{В ст.3 ГОСТ}\ 380\text{-}71^{*}}$ $\ell=50$ | Ч | 0.2 |
| Б.Ч | | 2 | 132 | Полоса $\frac{200\times10\ \text{ГОСТ}\ 19903\text{-}74^{*}}{\text{В ст.3 ГОСТ}\ 380\text{-}71^{*}}$ $\ell=200$ | 1 | 3.1 |
| Б.Ч | | 3 | 133 | $\phi$ 12 А II ГОСТ 5781-82* $\ell=200$ | Ч | 0.2 |

Инв. № подл. | Подпись и дата | Взам. инв. №

ТП 902-5-17.86 КЖИ-130

Изделие закладное МН4.

| Стадия | Масса | Масштаб |
|---|---|---|
| Р | 4.7 | 1:10 |
| Лист | Листов 1 | |

Гипрокоммунводоканал г. Москва

| | | |
|---|---|---|
| Инженер | Куксов | |
| Рук. гр. | Булатова | |
| ГИП конс. | Обух | |
| Н. контр. | Ковалинина | |
| Нач. отд. | Сорокин | |

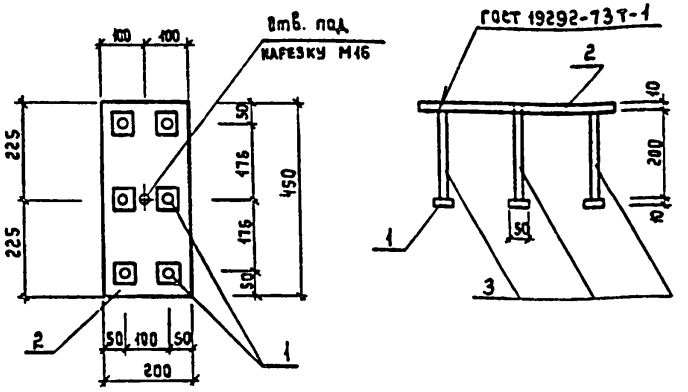


| Формат | Зона | Поз. | Обозначение | Наименование | Кол. | Примечание |
|---|---|---|---|---|---|---|
| | | | | Документация | | |
| А4 | | | ТП 902-5-17.86 КЖИ-00.ТО | Техническое описание | | |
| | | | | Детали | | |
| Б.Ч | | 1 | 141 | Лист $\frac{-50\times10\ \text{ГОСТ}\ 19903-74^{*}}{\text{В Ст3 ГОСТ 380-71}^{*}}$ | 4 | 0.2 кг |
| Б.Ч | | 2 | 142 | Лист $\frac{200\times10\ \text{ГОСТ}\ 19903-74^{*}}{\text{В Ст3 ГОСТ 380-71}^{*}}$ | 1 | 7.1 кг |
| Б.Ч | | 3 | 143 | $\phi$ 12 AIII ГОСТ 5781-82* $\ell$=200 | 6 | 0.2 кг |

ТП 902-5-17.86 КЖИ-140

Изделие закладное МН5

| Стадия | Масса | Масштаб |
|---|---|---|
| Р | 9.1 | 1:10 |
| Лист | Листов 1 | |

Гипрокоммунводоканал г. Москва

| | | |
|---|---|---|
| Рук. гр. | Булатова | |
| ГИП кон. | Обух | |
| Н. контр. | Кобалинина | |
| Нач. отд. | Сорокин | |

gost.e-ecolog.ru

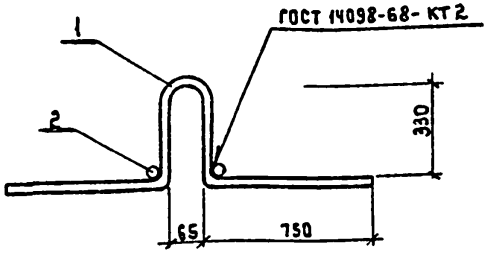


| Формат | Зона | Поз. | Обозначение | Наименование | Кол. | Примечание |
|---|---|---|---|---|---|---|
| | | | | Документация | | |
| А4 | | | ТП 902-5-17.86 КЖИ-00.ТО | Техническое описание | | |
| | | | | Детали | | |
| Б.Ч | | 1 | 151 | $\phi$ 25 AI ГОСТ 5781-82* $\ell$=2350 | 1 | 9.1 кг |
| Б.Ч | | 2 | 152 | $\phi$ 25 AI ГОСТ 5781-82* $\ell$=100 | 2 | 0.4 кг |

Взам. инв. №

Подпись и дата

Инв. № подл.

ТП 902-5-17.86 КЖИ-150

Изделие закладное МН6.

| Стадия | Масса | Масштаб |
|---|---|---|
| Р | 9.9 | 1:20 |
| Лист | Листов 1 | |

Гипрокоммунводоканал г. Москва

| | | |
|---|---|---|
| Инженер | Куксов | |
| Рук. гр. | Булатова | |
| ГИП кон. | Обух | |
| Н. контр | Кобалинина | |
| Нач. отд. | Сорокин | |