ТИПОВОЙ ПРОЕКТ
902-2-468.89

УСТАНОВКА ГЛУБОКОЙ ОЧИСТКИ СТОЧНЫХ ВОД НА ФИЛЬТРАХ

ПРОИЗВОДИТЕЛЬНОСТЬЮ 50 ТЫС. $м^3$/СУТКИ

АЛЬБОМ 4

КЖИ Строительные изделия

23610-04
ЦЕНА 3-04

gost.e-ecolog.ru

ЦЕНТРАЛЬНЫЙ ИНСТИТУТ ТИПОВОГО ПРОЕКТИРОВАНИЯ
ГОССТРОЯ СССР

Москва А-445 Смольная ул 22

Сдано в печать IX 1989 года

Заказ № 9296 Тираж 130 экз

ТИПОВОЙ ПРОЕКТ

902-2-468.89

УСТАНОВКА ГЛУБОКОЙ ОЧИСТКИ СТОЧНЫХ ВОД НА ФИЛЬТРАХ

ПРОИЗВОДИТЕЛЬНОСТЬЮ 50 ТЫС.М^3/СУТКИ

АЛЬБОМ 4

РАЗРАБОТАН

ЦНИИЭП инженерного оборудования

Главный инженер института А.Г. Кетаов

Главный инженер проекта Н.С. Бондаренко

УТВЕРЖДЕН Госкомархитектуры

ПРИКАЗ ОТ 21.11.1988г. N: 309

© ЦИТП Госстроя СССР, 1989

СОДЕРЖАНИЕ АЛЬБОМА

Формат	Обозначение	Наименование	Стр.	Примечание
А3	кн.и ту	Технические условия	3	
А3	01.00.00.00	Колонна(К36-2а, К36-2б, К36-2в)	4	
А3	02.00.00.00	Колонна К36-8а	5	
А3	03.00.00.00	Колонна 1КФ43-1а	6	
А3	04.00.00.00	Колонна К3-1а	7	
А3	05.00.00.00	Балкастропильная(1БСП12-2АIVТ-4, 1БСП12-4АIVТ-а)	8	
А3	06.00.00.00	Плита(1ПГ-2АIVТ-90ВБН-200Ма, 1ПГ-2АIVТ-90ВБН-200Мб, 1ПГ-2АIVТ-90ВБН-200МВ)	9	
А3	07.00.00.00	Плита(ПВ10-3АIVТ-90ВБН-200Мг)	10	
А3	08.00.00.00СБ	Панель стеновая (ПС1, ПС2)	11	
А3	08.00.00.00РС	Ведомость расхода стали на элемент, кг	12	
А3	09.00.00.00	Панель стеновая (ПС3, ПС4)	13	
А3	10.00.00.00	Панель стеновая (ПС5, ПС6)	14	
А3	11.00.00.00	Панель стеновая (ПС7-ПС12)	15	
А3	12.00.00.00	Панель стеновая (ПС13, ПС14)	17	
А4	13.00.00.00	Панель стеновая (ПС15, ПС16)	18	
А4	00.00.29.00	Изделие закладное МН1		
А3	14.00.00.00	Лоток ЛТ1-9-9а	19	
А4	00.00.01.00	Сетка арматурная С1	20	
А4	00.00.00.02.00	Сетка арматурная С2		
А4	00.01.00.00	Каркас пространственный(КП1, КП2)	21	
А4	00.01.01.00	Каркас плоский Кр1		
А4	00.02.00.00	Каркас пространственный(КП3, КП4)	22	
А4	00.00.05.00	Каркас плоский (Кр2, Кр3)		

Формат	Обозначение	Наименование	Стр.	Примечание
А4	00.00.06.00	Каркас плоский (Кр4, Кр5)	23	
А4	00.00.07.00	Сетка арматурная С6		
А4	00.00.08.00	Сетка арматурная С7	24	
А4	00.00.09.00	Сетка арматурная С8		
А4	00.00.10.00	Сетка арматурная С9	25	
А4	00.00.00.01	Соединительный элемент МС2		
А4	00.00.00.02	Соединительный элемент МС1	26	
А4	00.00.11.00	Изделие соединительное МС4		
А3	00.00.12.00	Решетка металлическая(Р1, Р2)	27	
А4	00.00.13.00	Соединительный элемент МС6	28	
А4	00.00.14.00	Щит металлический (Щ1, Щ2)		
А4	00.00.15.00	Сетка арматурная С4	29	
А4	00.00.16.00	Изделие закладное МН2		
А4	00.03.00.00	Рама металлическая РМ1	30	
А4	00.04.00.00	Рама металлическая РМ2		
А4	00.00.17.00	Сетка арматурная С10	31	
А4	00.00.18.00	Сетка арматурная С11		
А4	00.00.19.00	Сетка арматурная С12	32	
А4	00.00.20.00	Сетка арматурная С13		
А3	00.00.21.00	Изделие закладное МН-4а	33	
А4	00.00.22.00	Изделие закладное Кр-8а	34	
А4	00.00.23.00	Изделие закладное Кр-10а		
А3	00.00.24.00	Изделие закладное МН-10а	35	
А4	00.00.25.00	Каркас Кр-16а	36	
А4	00.00.26.00	Каркас Кр-1а		
А3	00.00.27.00	Соединительный элемент МС7	37	
А4	00.00.28.00	Соединительный элемент МС8	38	

Копировал: Хюпленен

В альбоме даны железобетонные, арматурные и закладные изделия.

Сборные железобетонные колонны приняты по сериям 1.423-3 и 1.427.1-3 с дополнениями по данному альбому.

Сборные железобетонные балки приняты по серии 1.462.1-1/81 с дополнениями по данному альбому.

Сборные железобетонные плиты покрытия приняты по серии 1.465.1-10/82 с дополнениями по данному альбому.

Сборные железобетонные стеновые панели фильтров выполняются в опалубочной форме панелей ПС1-36-Б по серии 3.900-3 выпуск 4/82 с индивидуальным армированием с использованием арматурных изделий по той же серии и с дополнениями по данному альбому.

Сборные железобетонные лотки приняты по серии 3.900-3 выпуск 8 с дополнениями по данному альбому.

Технические требования на изготовление сборных железобетонных изделий фильтров принять по серии 3.900-3 выпуск 4/82 и выпуск 8

Отверстия в обвязочных балках стеновых панелей фильтров выполняются путем установки деревянных вкладышей Горизонтальная арматура обвязочных балок не обрезается.

Бетон сборных конструкций имеет следующие качества:
по прочности на сжатие - класс В15;
марка по морозостойкости: F50-для колонн, балок и плит покрытия,
F 75-для стеновых панелей здания,
F 100-для стеновых панелей фильтров,
F 300-для лотков.

Марка по водонепроницаемости W4 для стеновых панелей фильтров и лотков в соответствии с требованиями ГОСТ 26633-85 „Бетон тяжелый Технические условия".

Арматурные и закладные изделия должны изготавливаться в соответствии с ГОСТ 10922-75 „Арматурные изделия и закладные детали сварные для железобетонных конструкций. Технические требования. методы испытаний".

На поверхность закладных деталей и соединительных элементов нанести цинковое покрытие слоем 0.05 мм по ГОСТ 9.307-85.

Покрытие поверхностей металлических изделий осуществляется масляной краской (ГОСТ 8292-85) за 2 раза, которая наносится по грунтовкам ГФ-021 (ГОСТ 25129-82) или ГФ-0119 (ГОСТ 23343-78).

				т902-2-468.89	КЖ. И ТУ		
Провер.	Лоцикер			Технические условия	Стадия	Лист	Листов
Ст. инж.	Смирнова				Р		1
ГИП	Лоцикер				ЦНИИЭП инженерного оборудования г. Москва		
Н. контр.	Данилевский						
Нач. отд.	Красавин						

23610-04 4

Копировал. Боброва

Формат А

Рис. 1

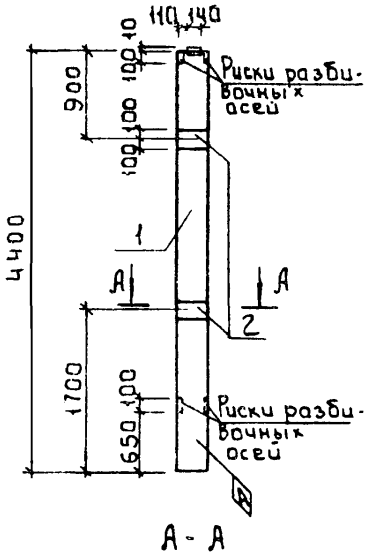

Рис. 2

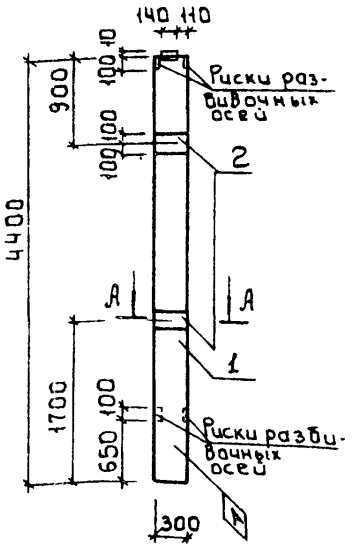

Рис. 3

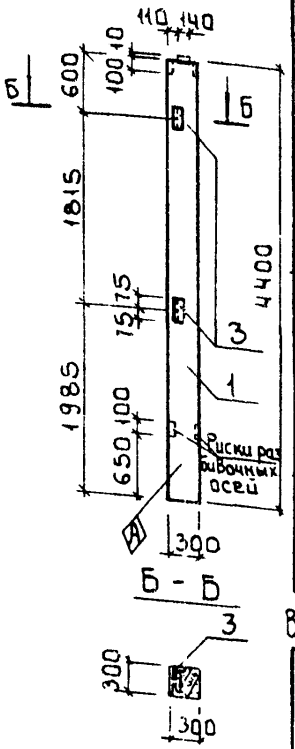

Обозначение		Марка	Рис
ТП902-2-468.89	КЖ.И 01.00.00.00	К36-2а	1
	-01	К36-2б	2
	-02	К36-2в	3

1 Рабочие узлы расположения закладных изделий см. серию 1.423-3, Вып. 0-1, лист 6.

Формат	Зона	Поз.	Обозначение	Наименование	Кол.	Примеч.
				Документация		
А3			ТП902-2-468.89 КЖ.И ТУ	Технические условия		
			1.423-3. Вып. 0-1: 1	Железобетонные колонны прямоугольного сечения для одноэтажных производственных зданий без мостовых кранов высотой до 9.6 м,		
				Сборочные единицы		
		1	1.423-3 Вып. 1	Колонна К36-2	1	
			Переменные данные для исполнений			
				ТП902-2-468.89 КЖ.И 01.00.00.00		
				ТП902-2-468.89 КЖ.И 01.00.00.00-01		
				Сборочные единицы		
		2	1.423-3 Вып. 2	Изделие закладное М1-12	2	
				ТП902-2-468.89 КЖ.И 01.00.00.00-02		
				Сборочные единицы		
		3	1.423-3 Вып. 2	Изделие закладное М1-13	2	

Ведомость расхода стали на дополнительные закладные изделия, кг.

Марка элемента	Изделия закладные									Общий расход
	Арматура класса А-III ГОСТ 5781-82		Всего	Прокат марки ВСт3кп2 ГОСТ 8509-86			ГОСТ 103-76				
	ф12	Итого		∠63×5		Итого	S10		Итого		
К36-2а	2.8	2.8	2.8	—		—	9.2		9.2	9.2	12.0
К36-2б	2.8	2.8	2.8	—		—	9.2		9.2	9.2	12.0
К36-2в	0.48	0.48	0.48	2.88		2.88	—		—	2.88	3.36

Привязан		
Инв.№		
Провер	Прокорова	
Ст. инж.	Колебина	
Вед. инж.	Прокорова	
ГИП	Лоцкер	
Н. контр.	Данилевский	
Нач. отд.	Красавин	

ТП 902-2-468.89 КЖ.И 01.00.00.00

Колонна (К36-2а; К36-2б; К36-2в)

Стадия	Масса	Масштаб
Р	1000	1:50
Лист	Листов 1	

ЦНИИЭП инженерного оборудования г. Москва

23610-04 5

Копировал Боброва

Формат А3

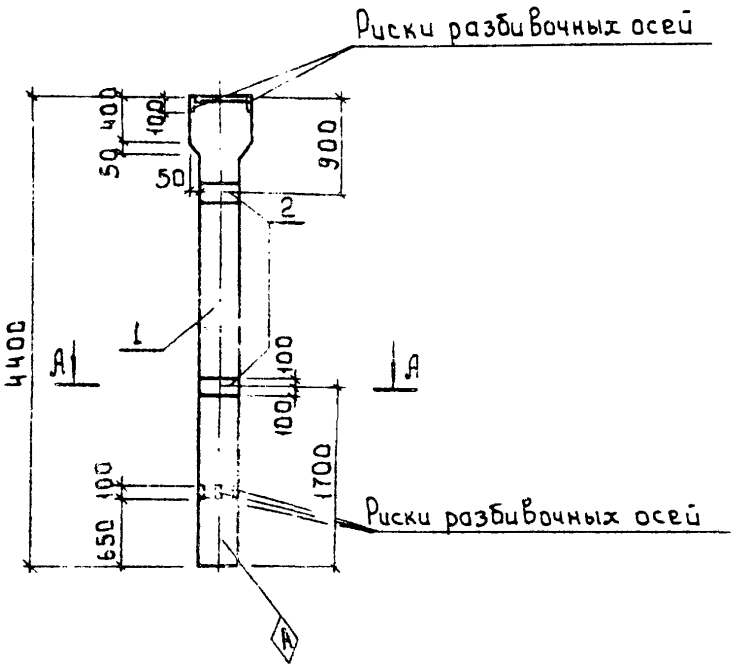

Формат	Зона	Поз	Обозначение	Наименование	Кол.	Примеч.
				Документация		
А3			ТП902-2-468.89 кж.и ту	Технические условия		
			1.423-3, Вып.0-1; 1	Железобетонные колонны прямоугольного сечения		
				для одноэтажных производственных зданий без мостовых кранов высотой до 9.6м.		
				Сборочные единицы		
		1	1.423-3 Вып.1	Колонна К36-8	1	
		2	1.423-3 Вып.2	Изделие закладное М1-12	2	

Ведомость расхода стали на дополнительные закладные изделия, кг

Марка элемента	Изделия закладные						Общий расход
	Арматура класса А-III ГОСТ 5781-82		Всего	Прокат марки ВСт3кп2 ГОСТ 103-76		Всего	
	ф12	Итого		S10	Итого		
К36-8а	2.8	2.8	2.8	9.2	9.2	9.2	12.0

1. Рабочие узлы расположения закладных изделий см. серию 1.423-3, Вып. 0-1, лист 6.

Привязан:	Провер.	Прохорова	
	Ст. инж.	Колебина	
	Вед. инж	Прохорова	
	ГИП	Лоучкер	
	Н. контр.	Данилевский	
Инв.№	Нач. отд.	Красавин	

ТП 902-2-468.89 КЖ.И 02.00.00.00

Колонна К36-8а

Стадия	Масса	Масштаб
Р	11.00	1:30
Лист	Листов	

ЦНИИЭП инженерного оборудования г. Москва

23610-04 6

Копировал Боброва Формат А3

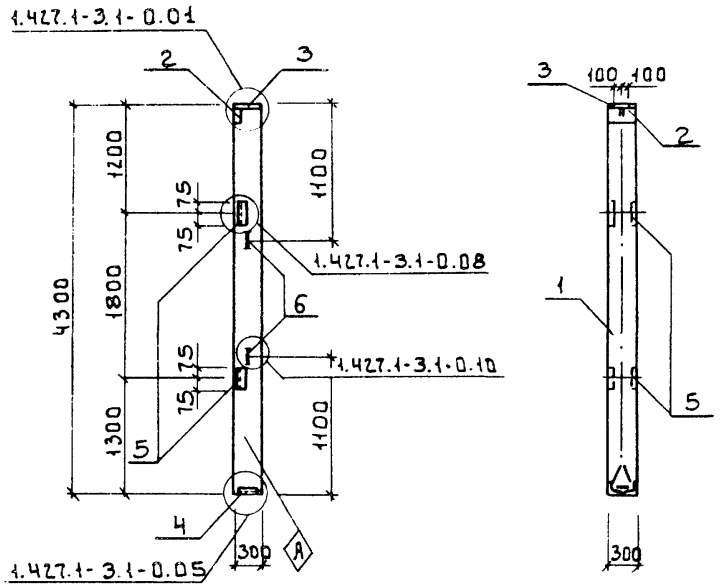

Форм.	Зона	Поз.	Обозначение	Наименование	Кол.	Примеч.
				Документация		
А3			ТП 902-2-468.89 КЖ.И ТУ	Технические условия		
			1.427.1 3	Колонны железобетонные прямоугольного сечения для продольного и торцового фахверка одноэтажных производственных зданий высотой 3.0 - 14.4м		
				Сборочные единицы		
		1	1.427.1-3.1-1.00 - 004	1КФ43-1	1	
		2	1.427.1-3.2-0.06.0	Изделие закладное МН1	1	
		3	-0.07.0	" МН2	1	
		4	-0.12.0	" МН7	1	
		5	-0.20.0	" МН28	2	
		6	-0.21.0	" МН32	2	

Ведомость расхода стали на дополнительные закладные изделия на элемент, кг.

Марка элемента	Изделия закладные											Всего	Общий расход
	Арматура класса						Прокат марки						
	А-I		А-III				ВСт3кп2						
	ГОСТ 5781-82		ГОСТ 5781-82				ГОСТ 82-70		ГОСТ 8509-86				
	ф10	Итого	ф10	ф12	ф14	Итого	-8×300	-10×300	L63×5	L90×6	Итого		
1КФ43-1а	1.20	1.20	3.26	0.40	2.08	5.74	5.70	4.70	2.80	4.20	17.40	34.34	34.34

Привязан	Провер.	Прохорова	
	Ст. инж.	Коледина	
	Вед. инж.	Прохорова	
	ГИП	Лоцикер	
	Н. контр.	Дашкевский	
Инв.№	Нач. отд	Красавин	

ТП 902-2-468.89 КЖ.И 03.00.00.00

Колонна 1КФ43-1а

Стадия	Масса	Масштаб
Р	1000	1:50
Лист	Листов 1	

ЦНИИЭП инженерного оборудования г. Москва

23610-04 7

Копировал: Боброва Формат: А3

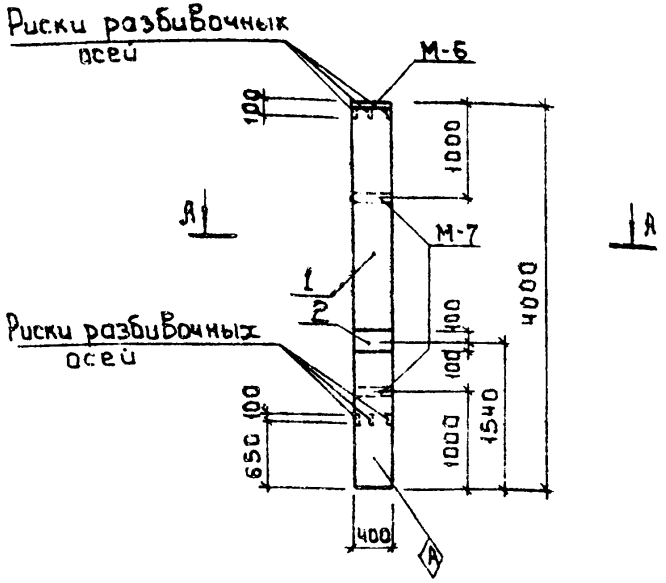

А - А

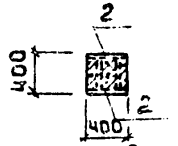

Ведомость расхода стали на дополнительные закладные изделия на элемент, кг

Марка элемента	Изделия закладные					Общий расход
	Арматура класса		Прокат марки			
	А-III		ВСт3кп2			
	ГОСТ 5781-82		ГОСТ 82-70			
	Ф8	Итого	Ø6	Ø8	Итого	
КЗ-1а	0.4	0.4	7.6	1.2	8.8	9.2

Формат	Зона	Поз.	Обозначение	Наименование	Кол.	Примеч.
				Документация		
А3			ТП 902-2-468.89 кж.и ту	Технические условия		
			ИС-01-19 Вып.2	ж/б конструкции подземных помещений производственного назначения		
				Сборочные единицы		
		1	ИС-01-19 Вып2	Колонна КЗ-1	1	
		2	1.400-15 В1-150-41	Изделие закладное МН39-6	2	

1. Колонна КЗ-1а изготавливается в опалубочной форме колонны КЗ-1 путем установки деревянного вкладыша.
2. Продольную арматуру колонны КЗ-1 обрезать сверху на 600 мм.
3. Рабочие узлы расположения закладных изделий см. серию ИС-01-19 Вып.2.

Привязан:

Инв.№

Провер.	Прохорова	
Ст.инж.	Колесина	
Вед.инж.	Прохорова	
ГИП	Лоцкер	
Н.контр.	Данилевский	
Нач.отд.	Красавин	

ТП 902-2-468.89 КЖ.И04.00.00.00

Колонна КЗ-1а

Стадия	Масса	Масштаб
Р	1540	1:50
Лист	Листов 1	

ЦНИИЭП инженерного оборудования г. Москва

23610 04 8

Кол-ровал: Боброва

Формат А3

Рис. 1

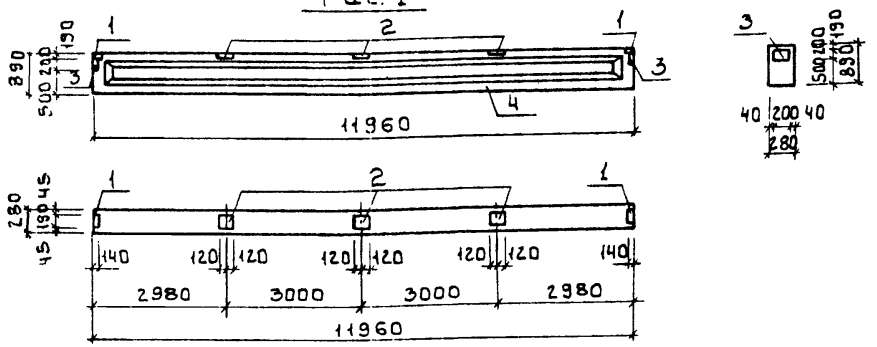

Рис. 2 (остальное по рис. 1)

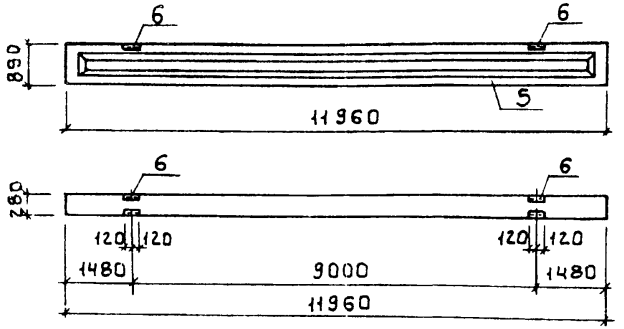

Обозначение		Марка	Рис.
ТП 902-2-468.89	КЖ.И 05.00.00.00	1БСП12-2АIVТ-а	1
	-01	1БСП12-4АIVТ-а	2

Форм.	Зона	Поз.	Обозначение	Наименование	Кол.	Примеч.
				Документация		
А3			ТП 902-2-468.89 КЖ.И ТУ	Технические условия.		
			1.462.1-1\81. Вып. 1	Балки стропильные железобетонные для покрытий		
				зданий с пролетом 12м.		
				Сборочные единицы		
		1	1.400-6\76 л.84	Изделие закладное МЧ-1	2	
		2	1.400-6\76 л.85	Изделие закладное МЧ-3	3	
		3	1.400-6\76 л.88	Изделие закладное МЧ-10-3	2	
			Переменные данные для исполнений			
				ТП 902-2-468.89 КЖ.И 05.00.00.00		
				Сборочные единицы		
		4	1.462.1-1\81.01-17	Балка 1БСП12-2АIVТ	1	
				ТП 902-2-468.89 КЖ.И 05.00.00.00-01		
				Сборочные единицы		
		5	1.462.1-1\81.01-39	Балка 1БСП12-4АIVТ	1	
		6	1.400-6\76 л.88	Изделие закладное МЧ-22-2	2	

Ведомость расхода стали на дополнительные закладные изделия на элемент, кг

Марка элемента	Изделие закладное										Общий расход
	Арматура класса			Прокат марки							
	А-III			ВСт3кп2							
	ГОСТ 5781-82			ГОСТ 103-76		ГОСТ 8509-86		ГОСТ 8510-86			
	ф8	ф10	Итого	S6	Итого	L80×7	Итого	L110×70 ×8	Итого	Всего	
1БСП12-2АIVТ-а	1.6	0.6	2.2	9.2	9.2	6.8	6.8			16.0	18.2
1БСП12-4АIVТ-а	2.4	1.2	3.6	9.2	9.2	6.8	6.8	10.4	10.4	26.4	30.0

Привязан

Инв. №

Провер.	Прохорова	
Ст. инж.	Смирнова	
ГИП	Лоцкер	
Н. контр.	Данилевский	
Нач. отд.	Красавин	

ТП 902-2-468.89 КЖ.И 05.00.00.00

Балка стропильная (1БСП12-2АIVТ-а) (1БСП12-4АIVТ-а)

Стадия	Масса	Масштаб
Р	4500	1:50
Лист	Листов 1	

ЦНИИЭП инженерного оборудования г. Москва

23610-04 9

Копировал: Боброва

Формат А3

Рис. 1

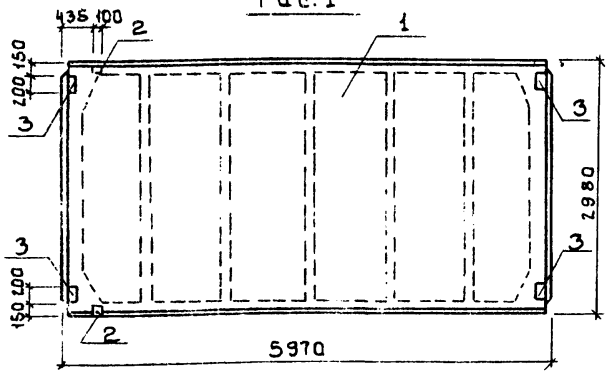

Рис. 2
М1:100

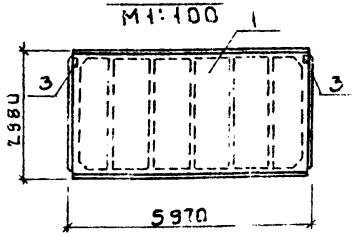

Рис. 3
М1:100

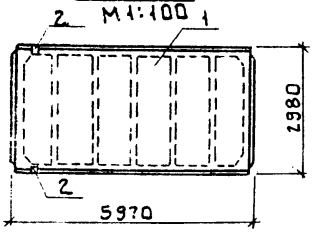

Ведомость расхода стали на дополнительные закладные детали, кг

Марка элемента	Изделия закладные							Общий расход
	Арматура класса AIII			Прокат марки ВСт3кп2				
	ГОСТ 5781-82			ГОСТ 8509-86		ГОСТ 103-76	Всего	
	ф10	ф14	Итого	L70×8	Итого	S8	Итого	
1ПГ-2АIIIТ-90ВБН-200Ма	2.22	0.20	2.42	1.68	1.68	5.20	5.20	6.3	9.30
1ПГ-2АIIIТ-90ВБН-200Мб	0.80	—	0.60	—	—	2.60	2.60	2.60	3.40
1ПГ-2АIIIТ-90ВБН-200Мв	0.62	0.20	0.82	1.68	1.68	—	—	1.68	2.50

Формат	Зона	Поз.	Обозначение	Наименование	Кол.	Примеч.
				Документация		
А3			ТП902-2-468.89 КЖ.И ТУ	Технические условия		
			1.465.1-10/82	Комплексные ж.-б. плиты покрытий одноэтажных промышленных зданий		
			ГОСТ 22701.0-77-ГОСТ 22701.1-77	Плиты ж.-б. ребристые предварительно напряженные размерами 6×3м для покрытий производственных зданий. Технические условия.		
				Сборочные единицы		
		1	1.465.1-10/82.1- СБ	Плита 1ПГ-2АIIIТ-90ВБН-200М	1	
				Переменные данные для исполнений		
				ТП902-2-468.89 КЖ.И06.00.00.00		
				Сборочные единицы		
		2	ГОСТ 22701.5-77	Изделие закладное М9	2	
		3	ГОСТ 22701.5-77	Изделие закладное М8	4	
				ТП902-2-468.89 КЖ.И06.00.00.00-01		
				Сборочные единицы		
		3	ГОСТ 22701.5-77	Изделие закладное М8	2	
				ТП902-2-468.89 КЖ.И06.00.00.00-02		
				Сборочные единицы		
		2	ГОСТ 22701.5-77	Изделие закладное М9	2	

Обозначение	Марка	Рис.
ТП902-2-468.89 КЖ.И.06.00.00.00	1ПГ-2АIIIТ-90ВБН-200Ма	1
-01	1ПГ-2АIIIТ-90ВБН-200Мб	2
-02	1ПГ-2АIIIТ-90ВБН-200Мв	3

Привязан

Инв.№

Провер.	Прохорова	
Гл. инж.	Колебина	
Вед. инж.	Прохорова	
ГИП	Лацукер	
Н. контр.	Данилевский	
Нач. отд.	Красавин	

ТП 902-2-468.89 КЖ.И 06.00.00.00

Плита (1ПГ-2АIIIТ-90ВБН-200Ма; 1ПГ-2АIIIТ-90ВБН-200Мб; 1ПГ-2АIIIТ-90ВБН-200Мв)

Стадия	Масса	Масштаб
Р	3050	1:50
Лист	Листов	

ЦНИИЭП инженерного оборудования г. Москва

23610-04 10

Копировал: Боброва Формат А3

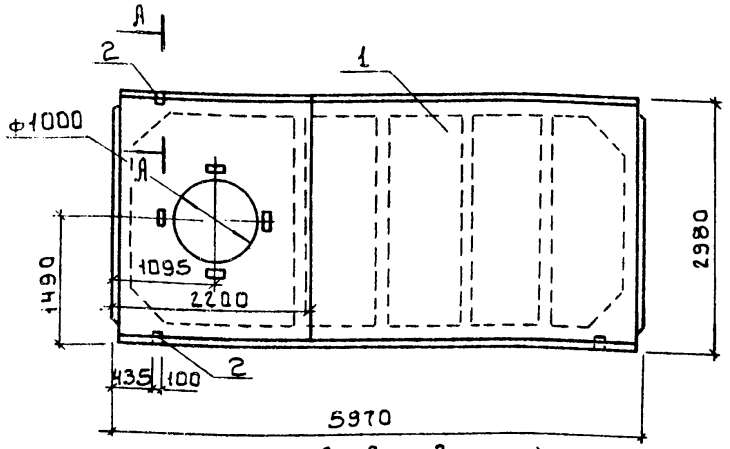

А - А (повернуть)
М1:25

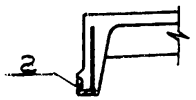

Формат	Зона	Поз.	Обозначение	Наименование	Кол.	Примеч.
				Документация		
А3			ТП 902-2-468.89 КЖ.И ТУ	Технические условия		
			1.465.1 10/82	Комплексные ж-б. плиты покрытий одноэтажных промышленных зданий		
			ГОСТ 22701.0-77	Плиты ж-б. ребристые предварительно напряженные размерами 6×3 м для покрытий производственных зданий. Технические условия		
				Сборочные единицы		
		1	1.465.1-10/82.1-СБ	Плита 1ПВ10-3АIVТ-90ВБН-200Мг	1	
		2	ГОСТ 22701.5-77	Изделие закладное М9	2	

Ведомость расхода стали на дополнительные закладные детали, кг

Марка элемента	Закладные изделия							Всего	Общий расход
	Прокат марки ВСт3кп2 ГОСТ 8509-86			Арматура класса А-III ГОСТ 5781-82					
	L70×8		Итого	ф10	ф14		Итого		
1ПВ10-3АIVТ-90ВБН-200Мг	1.68		1.68	0.62	0.20		0.82	2.50	2.50

Привязан			
Инв.№			

Провер.	Прохорова	
Ст. инж.	Коледина	
Вед. инж.	Прохорова	
ГИП	Лоцикер	
Н. контр.	Даниловский	
Нач. отд.	Красавин	

ТП 902-2-468.89 КЖ.И 07.00.00.00

Плита 1ПВ10-3АIVТ-90ВБН-200Мг

Стадия	Масса	Масштаб
Р	3950	1:50
Лист	Листов 1	

ЦНИИЭП инженерного оборудования г. Москва

23610-04 11

Копировал: Боброва Формат: А3

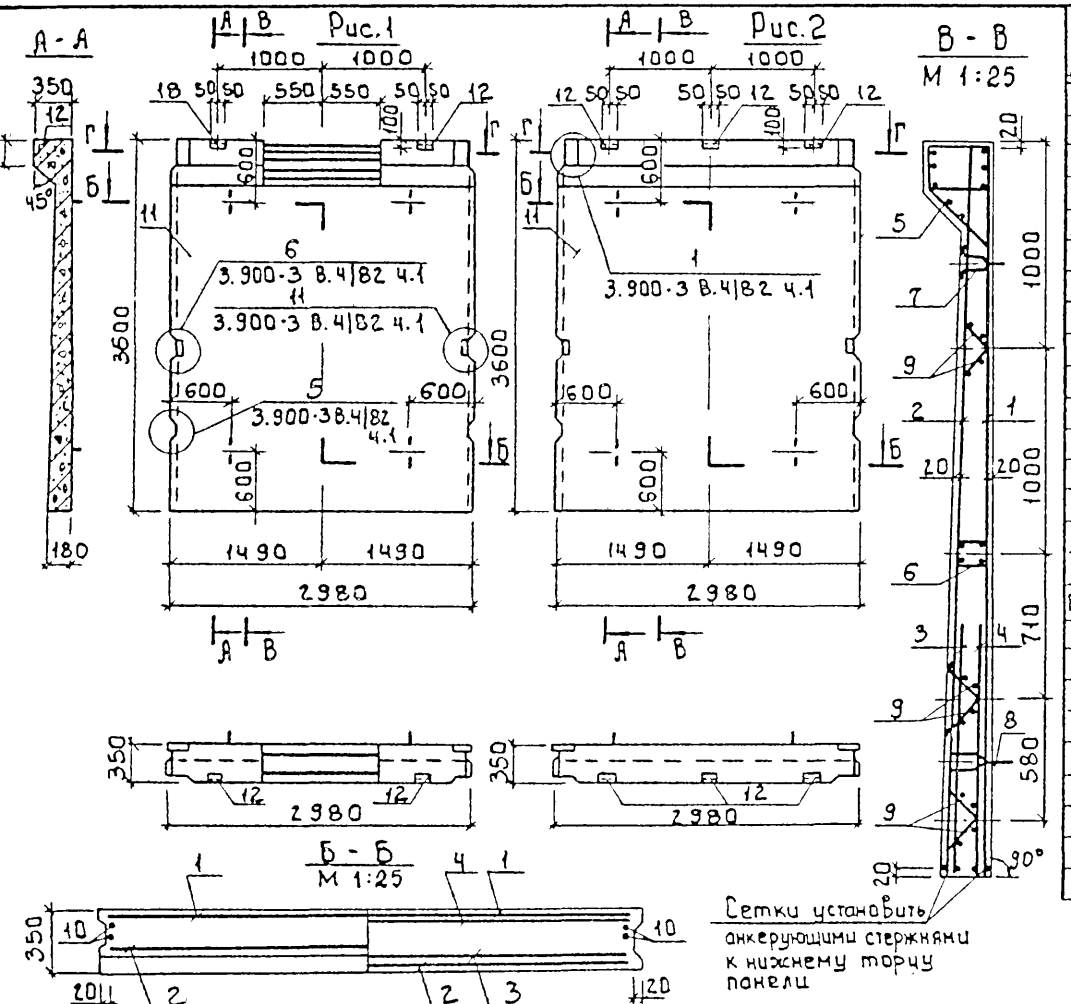

Формат	Зона	Поз.	Обозначение	Наименование	Кол.	Примеч.
				Документация		
А3			ТП902-2-468.89 КЖ.И ТУ	Технические условия		
			3.900-3 Вып.4|82	Сборные железобетонные конструкции емкостных сооружений для водоснабжения и канализации		
А3			КЖ.И08.00.00.00 РО	Ведомость расхода стали на элемент		
				Сборочные единицы		
		1	3.900-3 Вып.4|82 часть 2	Сетка арматурная С-12	1	
		2	3.900-3 Вып.4|82 часть 2	С-15	1	
		3	3.900-3 Вып.4|82 часть 2	С-16	1	
		4	3.900-3 Вып.4|82 часть 2	С-17	1	
		5	3.900-3 Вып.4|82 часть 2	Изделие закладное МН-6	1	
		6	3.900-3 Вып.4|82 часть 2	МН-10	1	
		7	3.900-3 Вып.4|82 часть 2	МН-23	2	
		8	3.900-3 Вып.4|82 часть 2	МН-24	2	
		9	3.900-3 Вып.4|82 часть 2	Каркас Кр1	6	
				Детали		
БЧ		10	КЖ.И08.00.00.01	⌀10AIII ГОСТ5781-82 l=3580	4	2.2 кг
				Материал		
		11		Бетон класса В15, F100, W4	1.93	м³
			Переменные данные для исполнения			
				ТП902-2-468.89 КЖ.И08.00.00.00		
				Сборочные единицы		
		12	1.400-15. В1. 540	Изделие закладное МН539	2	
				ТП902-2-468.89 КЖ.И08.00.00.00-01		
				Сборочные единицы		
		12	1.400-15. В1. 540	Изделие закладное МН539	3	

Обозначение		Марка	Рис.
ТП902-2-468.89	КЖ.И08.00.00.00	ПС1	1
	-01	ПС2	2

Привязан

Инв.№

Провер.	Прохорова	
Гл. инж.	Смирнова	
ГИП	Лоцкер	
Н. контр.	Данилевский	
Нач. отд.	Красавин	

ТП 902-2-468.89 КЖ.И 08.00.00.00 СБ

Панель стеновая (ПС1, ПС2)

Стадия	Масса	Масштаб
Р	4830	1:50
Лист	Листов 1	

ЦНИИЭП инженерного оборудования г. Москва

23610-04 12

Копировал: Боброва

Формат: А3

Марка элемента	Изделия арматурные					Изделия закладные																												Общий расход
	Арматура класса					Арматура класса												Прокат марки																
	B_p1		А-III			B_p1		А-I		А-II		А-III						ВСТ3 КП2		ВСТ3 ПС6-1	В СТ 3 КП2													
	ГОСТ 6727-80		ГОСТ 5781-82			ГОСТ 6727-80		ГОСТ 5781-82										ГОСТ 103-76			ГОСТ 8510-86		ГОСТ 3162-75		ГОСТ 10704-76				ГОСТ 2590-71					
	Ф5		Ф8	Ф10		Ф5		Ф10		Ф16		Ф6	Ф8	Ф10	Ф14	Ф16		S5	S8	S10	L100 x63x6		Труба Ф150x4,5		Труба Ф273x6	Труба Ф630x7	Труба Ф720x8		Круг Ф7	Круг Ф10	Круг Ф15		Итого	
ПС1	82,3		5,7	19,8		107,8	4,0		8,2		10,0		2,4	0,8	6,9	24,4			3,28	21,2		1,6												82,78	190,58
ПС2	82,3		5,7	19,8		107,8	4,0		8,2		10,0		2,4	1,2	6,9	24,4			3,28	21,2		2,4												83,98	191,78
ПС3	12,84		11,28	36,67		60,79	1,11		4,1		5,0		0,9	0,4	1,88	9,92			1,78	21,24		0,8												47,03	107,92
ПС4	12,84		11,28	36,67		60,79	1,11		4,1		5,0		0,9		1,88	9,98			1,78	21,24														45,93	106,72
ПС5	76,7		5,7	17,4		99,8	4,0		8,2		10,0		2,4		7,5	24,4			3,28	29,6	16,5						21,5	28,1				16,8		181,58	281,38
ПС6	76,7		5,7	17,4		99,8	4,0		8,2		10,0		2,4		7,5	24,4			3,28	29,6	5,4					15,8					2,82			113,40	213,20
ПС7	11,52		11,28	33,57		56,37	1,11		6,6		2,5		0,9		2,48	9,92			1,78	29,64														54,93	111,30
ПС8	11,52		11,28	33,57		56,37	1,11		6,6		2,5		0,9		2,48	9,92			1,78	29,64	1,8			3,6						0,39				60,72	117,09
ПС9	11,52		11,28	33,57		56,37	1,11		6,6		2,5		0,9		2,48	9,92			1,78	29,64	1,8			3,6						0,39				60,72	117,09
ПС10	11,52		11,28	33,57		56,37	1,11		6,6		2,5		0,9		2,48	9,92			1,78	29,64														54,93	111,30
ПС11	11,52		11,28	33,57		56,37	1,11		6,6		2,5		0,9		2,48	9,92			1,78	29,64	1,8			3,6						0,39				60,72	117,09
ПС12	11,52		11,28	33,57		56,37	1,11		6,6		2,5		0,9		2,48	9,92			1,78	29,64	1,8			3,6						0,39				60,72	117,09
ПС13	60,20		11,40	13,60		85,20	4,00		15,10		10,0		2,4		1,32	24,4			3,28	21,2	18,6													100,3	185,50
ПС14	60,20		11,40	13,60		85,20	4,00		15,10		10,0		2,4	1,2	1,32	24,4			3,28	21,2	18,6	2,4												103,9	189,10
ПС15	30,10		5,70	6,80		42,60	2,00		7,55		5,0		1,2		0,66	12,2			1,64	10,60	9,3													50,15	92,75
ПС16	30,10		5,70	6,80		42,60	2,00		7,55		5,0		1,2		0,66	12,2			1,64	10,60	9,3													50,15	92,75

Привязан

Инв. №

Проверил	Прохорова	
Ст. инж.	Смирнова	
Гип	Лоуцкер	
Н. контр.	Данилевский	
Нач. отд.	Красавин	

ТП902-2-468.89 КЖИ.08.00.00.00 РС

Ведомость расхода стали на элемент, кг

Стадия	Лист	Листов
Р		1

ЦНИИЭП инженерного оборудования г. Москва.

23610-04 13

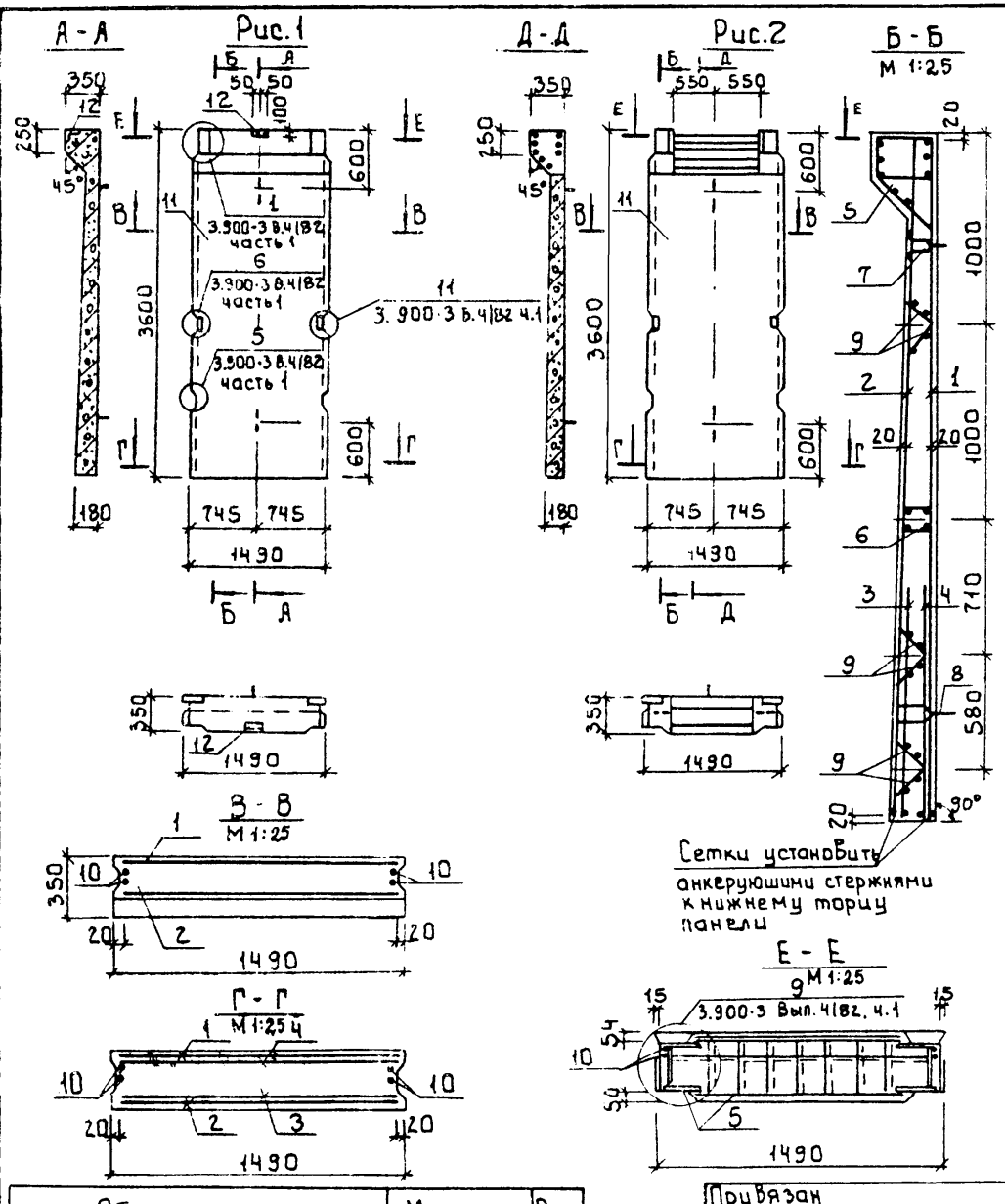

Формат	Зона	Поз.	Обозначение	Наименование	Кол	Примеч
				Документация		
А3			ТП 902-2-468.89 КЖ.и ТУ	Технические условия		
			3.900-3 Вып. 4|82	Сборные железобетонные конструкции емкостных сооружений для водоснабжения и канализации.		
А3			ТП902-2-468.89 КЖ.И08.00.00.00 РС	Ведомость расхода стали на элемент, кг		
				Сборочные единицы		
А4		1	ТП 902-2-468.89 КЖ.И 00.00.17.00	Сетка арматурная С10	1	
А4		2	ТП 902-2-468.89 КЖ.И 00.00.18.00	С11	1	
А4		3	ТП 902-2-468.89 КЖ.И 00.00.19.00	С12	1	
А4		4	ТП 902-2-468.89 КЖ.И 00.00.20.00	С13	1	
А3		5	ТП 902-2-468.89 КЖ.И 00.00.21.00	Изделие закладное МН-6а	1	
А3		6	ТП 902-2-468.89 КЖИ 00.00.23.00	МН-10а	1	
		7	3.900-3 Вып. 4|82 часть 2	МН-23	1	
		8	3.900-3 Вып. 4|82 часть 2	МН-24	1	
А4		9	ТП 902-2-468.89 КЖ.И 00.00.26.00	Каркас Кр1	6	
				Детали		
Бч		10	ТП 902-2-468.89 КЖ.И 09.00.00.01	ф10 AIII ГОСТ 5781-82 ℓ=3580	4	2.2 кг
				Материал		
		11		Бетон класса В15, F100, W4	0.96	м³
			Переменные данные для исполнения			
				ТП902-2-468.89 КЖ.И09.00.00.00		
				Сборочные единицы		
		12	1.400-15.81.540	Изделие закладное МН539	1	

Обозначение		Марка	Рис.
ТП902-2-468.89	КЖ.И09.00.00.00	ПС3	1
	-01	ПС4	2

Привязан

Инв. №

Пробер.	Прохорова	
Ст. инж.	Смирнова	
ГИП	Лоцкер	
Н. контр.	Данилевский	
Нач. ОТА.	Красавин	

ТП902-2-468.89 КЖИ09.00.00.00

Панель стеновая (ПС3, ПС4)

Стадия	Масса	Масштаб
Р	2415	1:50
Лист	Листов 1	

ЦНИИЭП инженерного оборудования г. Москва

23610-04 14

Копировал: Боброва

Формат А3

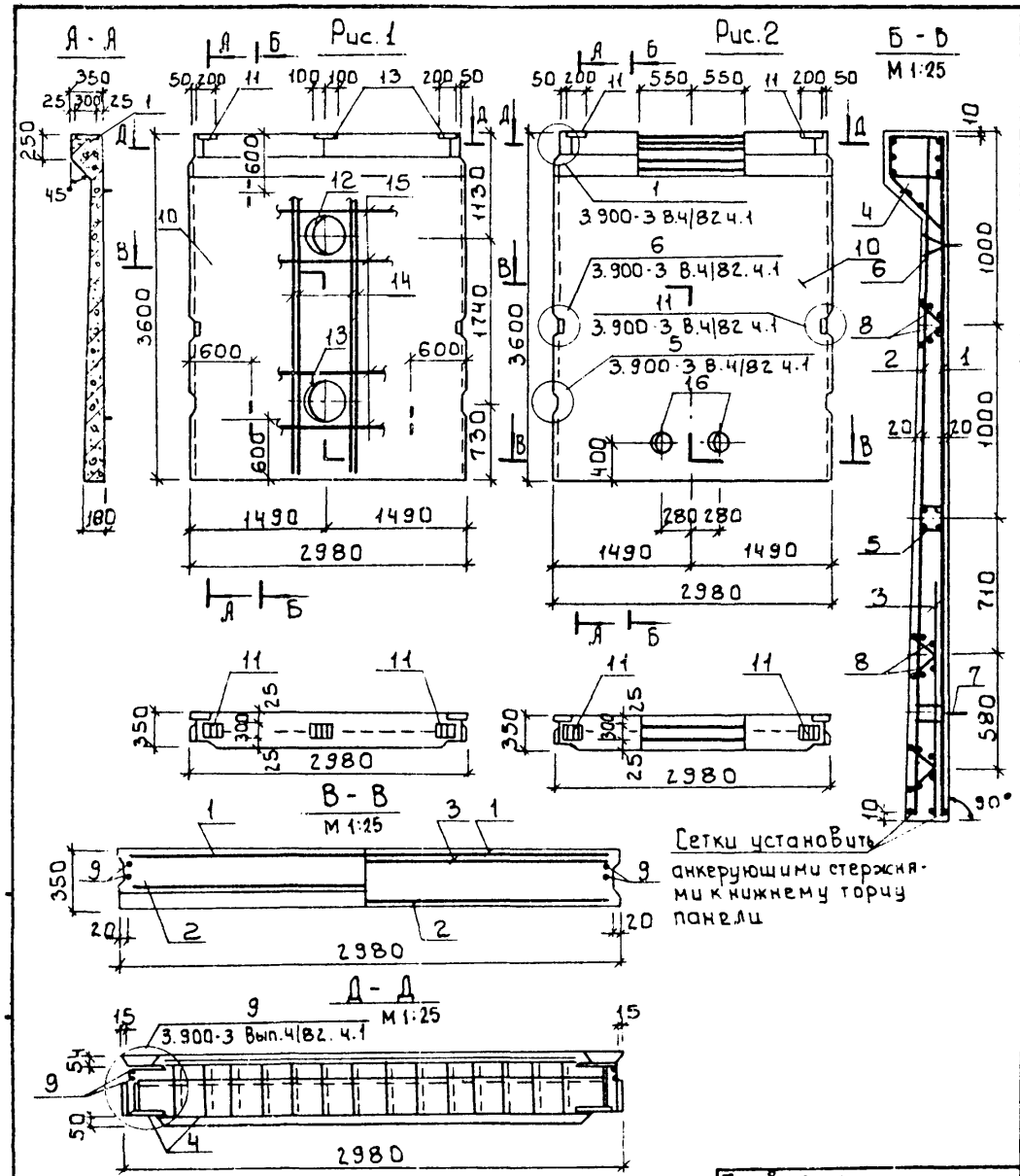

Обозначение	Марка	Рис.
ТП902-2-468.89 КЖ.И.10.00.00.00	ПС5	1
-01	ПС6	2

Привязан:

Инв. №

Формат	Зона	Поз.	Обозначение	Наименование	Кол.	Примеч.
				Документация		
А3			ТП902-2-468.89 КЖ.И ТУ	Технические условия		
			3.900-3 Вып. 4/82	Сборные железобетонные конструкции емкостных сооружений для водоснабжения и канализации		
А3			ТП902-2-468.89 КЖ.И.ОВ.00.00.00ВР	Ведомость расхода стали на элемент		
				Сборочные единицы		
		1	3.900-3 Вып. 4/82 часть 4	Сетка арматурная С12	1	
		2	3.900-3 Вып. 4/82 часть 4	С15	1	
		3	3.900-3 Вып. 4/82 часть 4	С17	1	
		4	3.900-3 Вып. 4/82 часть 4	Изделие закладное МН-6	1	
		5	3.900-3 Вып. 4/82 часть 4	МН-10	1	
		6	3.900-3 Вып. 4/82 часть 4	МН-23	2	
		7	3.900-3 Вып. 4/82 часть 4	МН-24	2	
		8	3.900-3 Вып. 4/82 часть 4	Каркас Кр1	6	
				Детали		
Бч		9	ТП902-2-468.89 КЖ.И.10.00.00.01	ф10 AIII ГОСТ 5781-82 ℓ=3580	4	2.2 кг
				Материал		
		10		Бетон класса В15, F100, W4	1.23	м³
				Переменные данные для исполнения		
				ТП902-2-468.89 КЖ.И.10.00.00.00		
				Сборочные единицы		
		11	1.400-15.В1.130	Изделие закладное МН121-6	3	
		12	5.900-2 ТМ89-10	Сальник dу=500 ℓ=200	1	
		13	-11	dу=600 ℓ=200	1	
				Детали		
Бч		14	ТП902-2-468.89 КЖ.И.11.00.00.02	ф10 AIII ГОСТ 5781-82 ℓ=3240	8	2.0 кг
Бч		15	3	ф10 AIII ГОСТ 5781-82 ℓ=2940	8	1.82 кг
				ТП902-2-468.89 КЖ.И.10.00.00.00ВО		
				Сборочные единицы		
		11	1.400-15.В1.130	Изделие закладное МН121-6	2	
		16	5.900-2 ТМ89-04	Сальник dу=150 ℓ=200	2	

Провер.	Прохорова	
Ст. инж.	Смирнова	
ГИП	Лоцкер	
Н. контр.	Данилевский	
Нач. отд.	Красавин	

ТП902-2-468.89 КЖ.И.10.00.00.00

Панель стеновая (ПС5, ПС6)

Стадия	Масса	Масштаб
Р	4830	1:50
Лист	Листов 1	

ЦНИИЭП инженерного оборудования г. Москва

23610-04 15

Копировал: Боброва

Формат А3

Рис.1

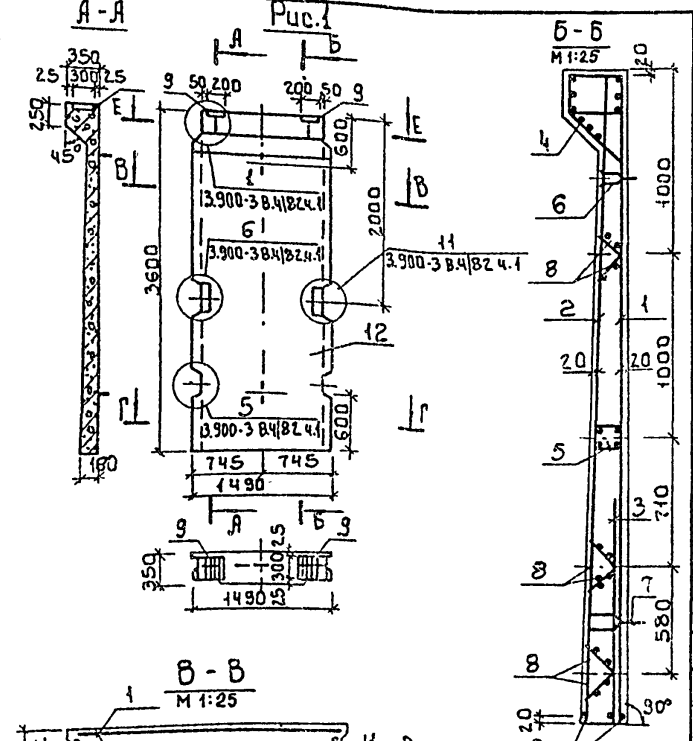

Формат	Зона	Поз.	Обозначение	Наименование	Количество на исполнен. КЖ.И 11.00.00.00 —	01	02	03	04	05	Примеч.
				Документация							
А3			ТП 902-2-468.89 КЖ.И ТУ	Технические условия							
			3.900-3 Вып. 4|82	Сборные железобетонные конструкции емкостных сооружений для водоснабжения и канализации							
					X	X	X	X	X	X	
А3			ТП 902-2-468.89 КЖ.И 08.00.00.00-РС	Ведомость расхода стали на элемент	X	X	X	X	X	X	
				Сборочные единицы							
Ач		1	ТП 902-2-468.89 КЖ.И 00.00.17.00	Сетка арматурная С10	1	1	1	1	1	1	
Ач		2	ТП 902-2-468.89 КЖ.И 00.00.18.00	С11	1	1	1	1	1	1	
Ач		3	ТП 902-2-468.89 КЖ.И 00.00.20.00	С13	1	1	1	1	1	1	
А3		4	ТП 902-2-468.89 КЖ.И 00.00.21.00	Изделие закладное МН-6а	1	1	1	1	1	1	
А3		5	ТП 902-2-468.89 КЖ.И 00.00.23.00	МН-10а	1	1	1	1	1	1	
		6	3.900-3 Вып. 4|82 часть 2	МН-23	1	1	1	1	1	1	
		7	3.900-3 Вып. 4|82 часть 2	МН-24	1	1	1	1	1	1	
Ач		8	ТП 902-2-468.89 КЖ.И 00.00.26.00	Каркас Кр1а	6	6	6	6	6	6	
		9	1.400-15. В1.130-29	Изделие закладное МН121-6	2	2	2	2	2	2	
		10	5.900-2 ТМ 89-02	Сальник dy:100 P:200		1	1		1	1	
				Детали							
Бч		11	ТП 902-2-468.89 КЖ.И 11.00.00.01	ф10АIII ГОСТ 5781-82 L:3580	4	4	4	4	4	4	2.2 кг
				Материал							
		12		Бетон класса В15, F100, W4	0.96	0.96	0.96	0.96	0.96	0.96	м³

Обозначение	Марка	Рис.
ТП 902-2-468.89 КЖ.И 11.00.00.00	ПСТ	1

Привязан

Инв. №

Провер.	Прохорова	
Ст. инж.	Смирнова	
ГИП	Лоцикер	
Н. контр.	Алишевский	
Нач. отд.	Красавин	

ТП 902-2-468.89 КЖ.И 11.00.00.00

Панель стеновая (ПСТ ÷ ПС12)

Стадия	Масса	Масштаб
Р	2415	1:50
Лист 1	Листов 2	

ЦНИИЭП инженерного оборудования г. Москва

23610-04 16

Копировал: Бобр...

Формат А3

Рис.2

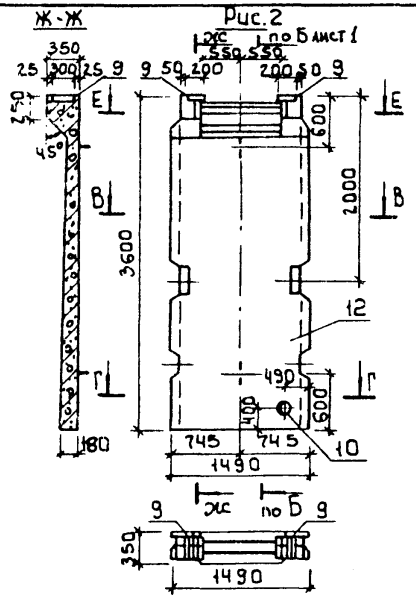

Рис.3

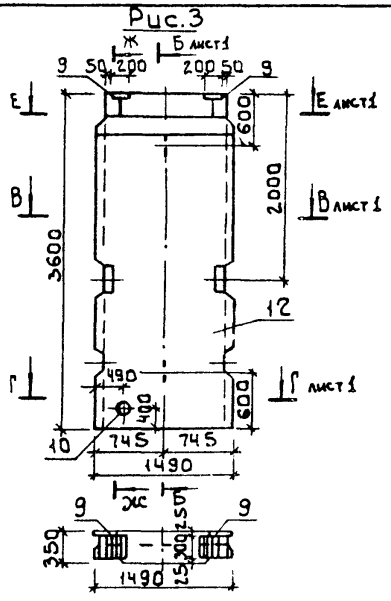

Рис.4

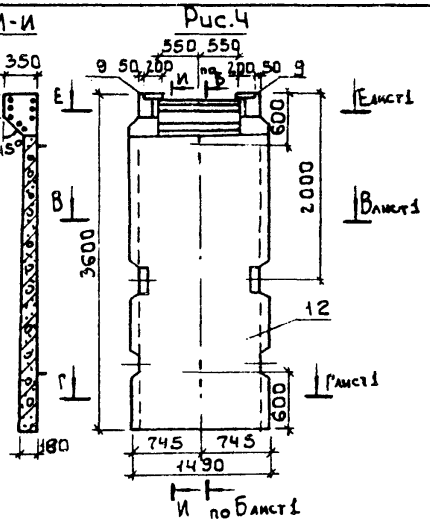

Рис.5

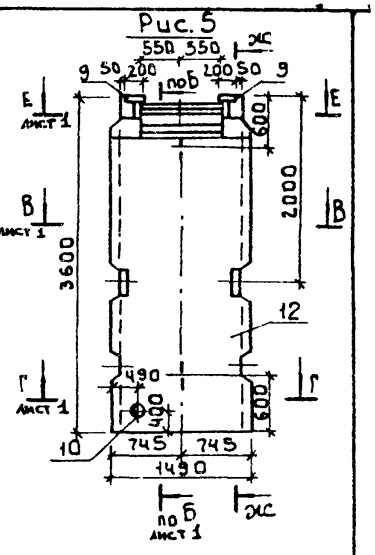

Рис.6

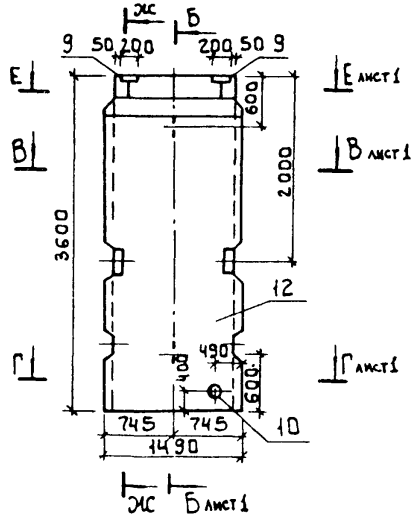

Обозначение	Марка	Рис.
ТП 902-2-468.89 КЖ.И11.00.00.00-01	ПС8	2
-02	ПС9	3
-03	ПС10	4
-04	ПС11	5
-05	ПС12	6

Рис.1

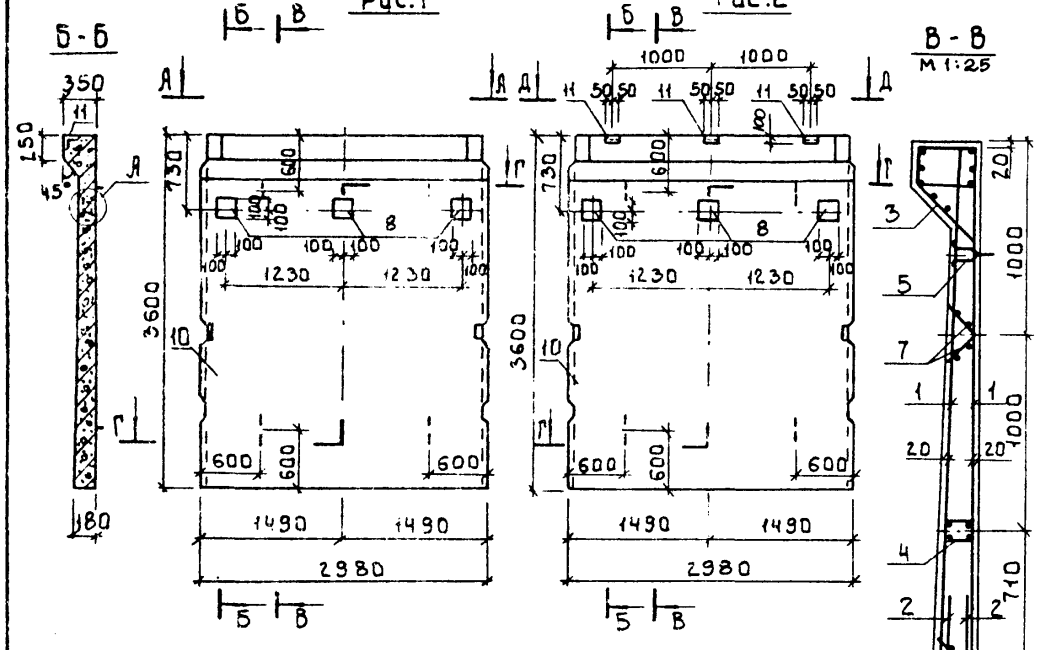

Рис.2

В-В
М 1:25

А-А

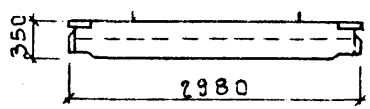

Д-Д

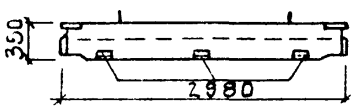

Сетки установить анкерующими стержнями к нижнему торцу панели

Г-Г
М 1:25

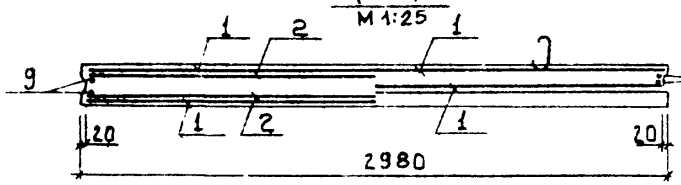

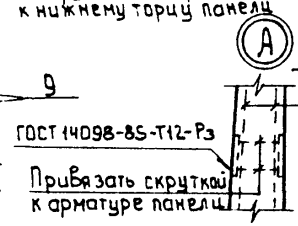

Формат	Зона	Поз.	Обозначение	Наименование	Кол.	Примеч.
				Документация		
А3			ТП902-2-468.89 КЖ.И ТУ	Технические условия		
			3.900-3 Вып.4\82	Сборные железобетонные емкостных сооружений для водоснабжения и канализации		
А3			ТП902-2-468.89 КЖ.И12.00.00.00.РЭ	Ведомость расхода стали на элемент.		
				Сборочные единицы		
		1	3.900-3 Вып.4\82 часть 2	Сетка арматурная С-15	2	
		2	3.900-3 Вып.4\82 часть 2	С-17	2	
		3	3.900-3 Вып.4\82 часть 2	Изделие закладное МН-6	1	
		4	3.900-3 Вып.4\82 часть 2	МН-10	1	
		5	3.900-3 Вып.4\82 часть 2	МН-23	2	
		6	3.900-3 Вып.4\82 часть 2	МН-24	2	
		7	3.900-3 Вып.4\82 часть 2	Каркас Кр1	6	
А4		8	ТП902-2-468.89 КЖ.И 00.00.14.00	Изделие закладное МН1	3	
				Детали		
Б4		9	ТП902-2-468.89 КЖ.И12.00.00.01	ф10AIII ГОСТ5781-82 L=3580	4	2.2 кг
				Материалы		
		10		Бетон класса В15, F100, W4	1.93	м³
				Переменные данные для исполнения		
				ТП902-2-468.89 КЖ.И12.00.00.00-01		
		11	1.400-15.Вып.540	Изделие закладное МН539	3	

Обозначение		Марка	Рис.
ТП902-2-468.89	КЖ.И12.00.00.00	ПС13	1
	-01	ПС16	2

Привязан:

Инв.№

Провер.	Прокорова	
Ст.инж.	Смирнова	
ГИП	Лоцкер	
Н.контр.	Данилевский	
Нач.отд.	Красавин	

ТП902-2-468.89 КЖ.И12.00.00.00.

Панель стеновая (ПС13, ПС14)

Стадия	Масса	Масштаб
Р	4830	1:50
Лист	Листов 1	

ЦНИИЭП инженерного оборудования г. Москва

23610-04 18

Копировал: Боброва

Формат А3

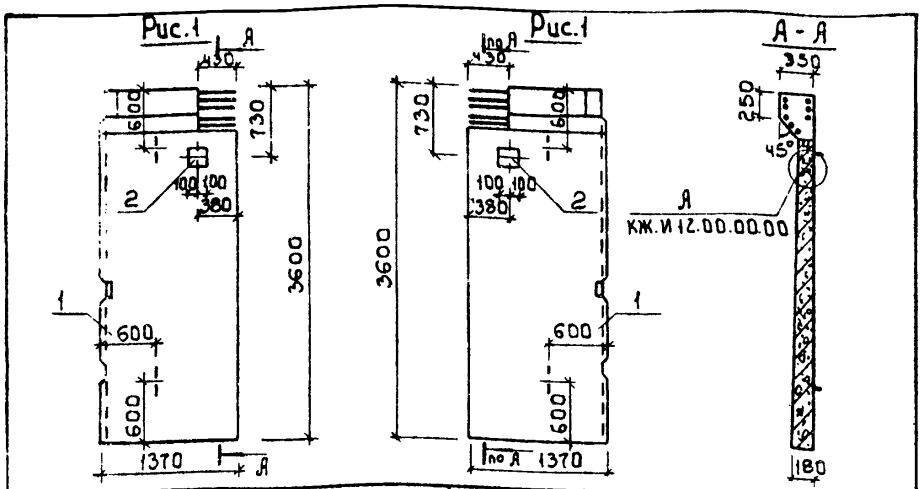

Формат	Зона	Поз.	Обозначение	Наименование	Кол.	Примеч.
				Документация		
А3			ТП902-2-468.89 КЖ.И ТУ	Технические условия		
			3.900-3 Вып.4/82	Сборные железобетонные конструкции емкостных сооружений для водоснабжения и канализации		
				Сборочные единицы		
А3		1	ТП902-2-468.89 КЖ.И 12.00.00.00	Панель стеновая ПС13	1	
А4		2	ТП902-2-468.89 КЖ.И 00.00.14.00	Изделие закладное МН1	2	
			Различие исполнений ТП902-2-468.89 КЖ.И 13.00.00.00			
			и ТП902-2-468.89 КЖ.И 13.00.00.00-01	по сборочному чертежу		

Панели ПС15 и ПС16 выполняются попарно в одной опалубочной форме стеновой панели ПС13 путем установки деревянного вкладыша. Все арматурные сетки и каркасы разрезаются пополам.

Обозначение	Марка	Рис.
ТП902-2-468.89 КЖ.И 13.00.00.00	ПС15	1
-01	ПС16	2

Привязан

Инв.№

ТП 902-2-468.89 КЖ.И 13.00.00.00

Панель стеновая (ПС15, ПС16)

Стадия	Масса	Масштаб
Р	2415	1:50

Лист | Листов 1

ЦНИИЭП инженерного оборудования г. Москва

Провер.	Прохорова	
Ст. инж.	Смирнова	
ГИП	Лоуцкер	
Н. контр.	Данилевский	
Нач. отд.	Красавин	

Формат А4

Альбом

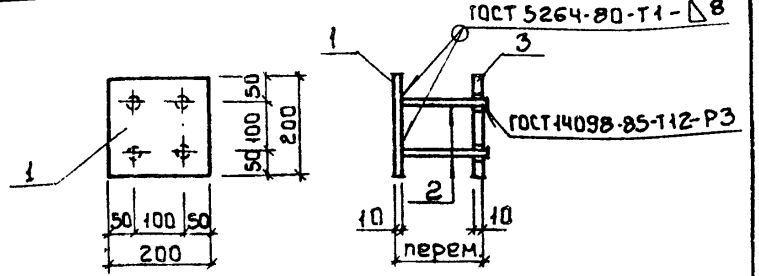

Формат	Зона	Поз.	Обозначение	Наименование	Кол.	Примеч.
				Документация		
А3			ТП902-2-468.89 КЖ.И ТУ	Технические условия		
				Детали		
Б4		1	ТП902-2-468.89 КЖ.И 00.00.14.01	Полоса $\frac{В210\cdot200\ ГОСТ103\text{-}76}{ВСт3кп2I\ ГОСТ535\text{-}79}$ ℓ=200	1	3.14 кг
Б4		2	2	ф10 АIII ГОСТ5781-82 ℓ =180	4	0.11 кг
Б4		3	3	Полоса $\frac{В210\cdot200\ ГОСТ103\text{-}76}{ВСт3кп2I\ ГОСТ535\text{-}79}$ ℓ=200	1	3.14 кг

Штыри поз. 2 приварить к поз. 1 после установки закладной детали. Расстояние между пластинами поз. 1 определяется по месту.

Привязан

Инв.№

Взам. инв.№ | Подпись и дата | Инв.№ подл.

ТП 902-2-468.89 КЖ.И 00.00.29.00

Изделие закладное МН1

Стадия	Масса	Масштаб
Р	6.72	1:10

Лист | Листов 1

ЦНИИЭП инженерного оборудования г. Москва

Провер.	Прохорова	
Ст. инж.	Смирнова	
ГИП	Лоуцкер	
Н. контр.	Данилевский	
Нач. отд.	Красавин	

23610-01 10

Копировал Боброва

Формат А4

1-1

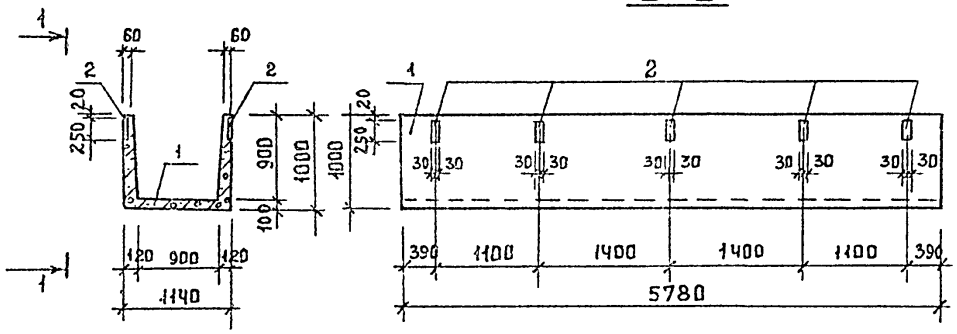

Формат	Зона	Позиция	Обозначение	Наименование	Кол.	Примечание
				Документация		
А3			ТП902-2-468.89 КЖ.И ТУ	Технические условия		
			3.900-3 вып. 8	Сборные железобетонные конструкции емкостных сооружений для водоснабжения и канализация.		
				Сборочные единицы		
		1	3.900-3 вып. 8	Лоток ЛТ1-9-9	1	
		2	1.400-15.В1.110-10	Изделие закладное МН10У-3Собы	1,25	п.м

Ведомость расхода стали на дополнительные закладные изделия на элемент, кг

Марка элемента	Изделия закладные							Общий расход
	Арматура класса			Прокат марки				
	А-III			Вст3кп2				
	ГОСТ 5781-82			ГОСТ 103-76				
	ф8		Итого	Б6			Итого	
ЛТ1-9-9а	0,5		0,5	3,5			3,5	4,0

Привязан			
Инв.№			

Провер.	Прохорова	
Ст.инж.	Смирнова	
ГИП	Лоуцкер	
Н. контр.	Данилевский	
Нач.отд.	Красавин	

ТП 902-2-468.89 КЖ.И14.00.00.00

Лоток ЛТ1-9-9а

Стадия	Масса	Масштаб
Р	4130	1:50
Лист	Листов 1	

ЦНИИЭП инженерного оборудования г. Москва

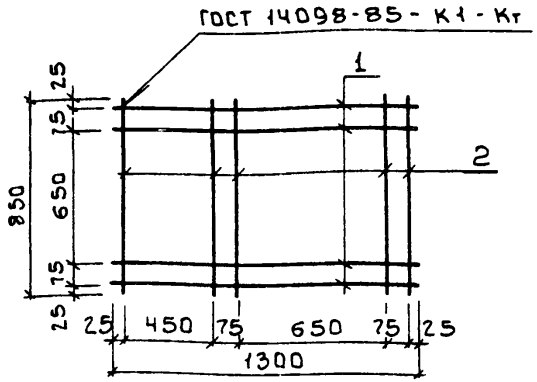

Формат	Зона	Поз.	Обозначение	Наименование	Кол.	Примеч.
				Документация		
А3			ТП 902-2-468.89 КЖ.И ТУ	Технические условия		
				Детали		
Бч		1	ТП 902-2-468.89 КЖ.И 00.00.01.01	ф8 AI ГОСТ 5781-82; L=1300	4	0.51 кг
Бч		2		ф8 AI ГОСТ 5781-82; L=850	5	0.33 кг

Привязан:

Инв. №

Провер.	Прохорова		
Ст. инж.	Колесина		
Вед. инж.	Прохорова		
ГИП	Лоцкер		
Н. контр.	Давилевский		
Нач. отд.	Красавин		

ТП 902-2-468.89 КЖ.И 00.00.01.00.

Сетка арматурная С1

Стадия	Масса	Масштаб
Р	3.69	1:20
Лист	Листов 1	

ЦНИИЭП инженерного оборудования г. Москва

Формат А4

Альбом

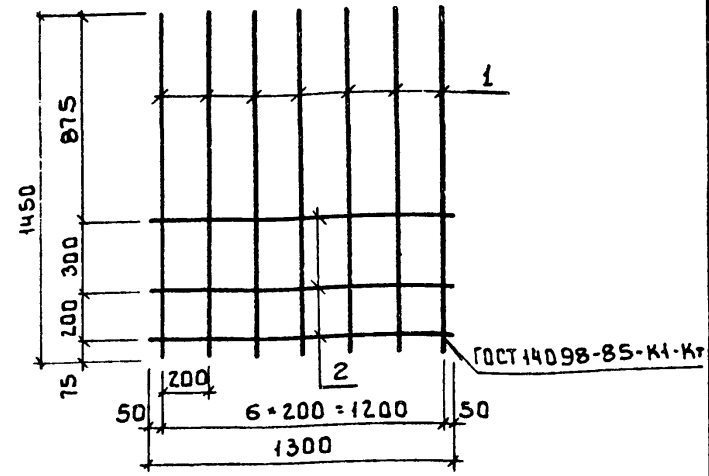

Формат	Зона	Поз.	Обозначение	Наименование	Кол.	Примеч.
				Документация		
А3			ТП 902-2-468.89 КЖ. И ТУ	Технические условия		
				Детали		
Бч		1	ТП 902-2-468.89 КЖ.И 00.00.02.01	ф12 AIII ГОСТ 5781-82; L=1450	7	1.28 кг
Бч		2		ф8 AI ГОСТ 5781-82; L=1300	3	0.51 кг

Привязан:

Инв. №

Взам. инв. №

Подпись и дата

Инв. № подл.

Провер.	Прохорова		
Ст. инж.	Колесина		
Вед. инж.	Прохорова		
ГИП	Лоцкер		
Н. контр.	Давилевский		
Нач. отд.	Красавин		

ТП 902-2-468.89 КЖ.И 00.00.02.00

Сетка арматурная С2

Стадия	Масса	Масштаб
Р	10.49	1:20
Лист	Листов 1	

ЦНИИЭП инженерного оборудования г. Москва

23610-04 21

Копировал: Боброва

Формат А4

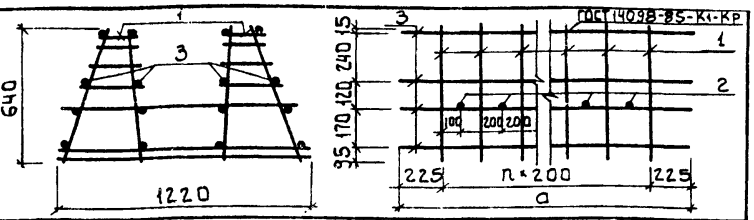

Формат	Зона	Поз.	Обозначение	Наименование	Кол.	Примеч.
				Документация		
А3			ТП 902-2-468.89 КЖ.И ТУ	Технические условия		
				ТП 902-2-468.89 КЖ.И 00.01.00.00		
				Сборочные единицы		
А4		1	ТП 902-2-468.89 КЖ.И 00.01.01.00	Каркас плоский Кр1	15	
				Детали		
Бч		2	ТП 902-2-468.89 КЖ.И 00.01.00.01	ф10 А III ГОСТ 5781-82 ℓ=1120	14	0.69 кг
Бч		3	2	5Вр1 ГОСТ 6727-80 ℓ=3250	16	0.5 кг
				ТП 902-2-468.89 КЖ.И 00.01.00.00-01		
				Сборочные единицы		
А4		1	ТП 902-2-468.89 КЖ.И 00.01.01.00	Каркас плоский Кр1	10	
				Детали		
Бч		2	ТП 902-2-468.89 КЖ.И 00.01.00.01	ф10 А III ГОСТ 5781-82 ℓ=1120	9	0.69 кг
Бч		3	3	5Вр1 ГОСТ 6727-80 ℓ=2250	16	0.35 кг

Обозначение	Марка	a	n	Масса ед., кг
ТП 902-2-468.89 КЖ.И 00.01.00.00	КП1	3250	14	52.01
-01	КП2	2250	9	34.71

Привязан

Инв.№

ТП 902-2-468.89		КЖ.И 00.01.00.00	
Каркас пространственный (КП1, КП2)		Стадия: Р	Масса: см. табл.
		Масштаб: 1:50	
		Лист	Листов 1
Провер. Прохорова		ЦНИИЭП инженерного оборудования г. Москва	
Ст. инж. Смирнова			
ГИП Лоцикер			
Н. контр. Данилевский			
Нач. отд. Красавин			

Альбом

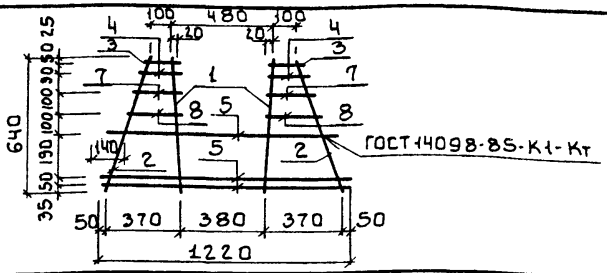

Формат	Зона	Поз.	Обозначение	Наименование	Кол.	Примеч.
				Документация		
А3			ТП 902-2-468.89 КЖ.И ТУ	Технические условия		
				Детали		
Бч		1	ТП 902-2-468.89 КЖ.И 00.01.01.01	ф10 А III ГОСТ 5781-82 ℓ=640	2	0.33 кг
Бч		2	2	5Вр1 ГОСТ 6727-80 ℓ=690	2	0.11 кг
Бч		3	3	5Вр1 ГОСТ 6727-80 ℓ=145	2	0.02 кг
Бч		4	4	5Вр1 ГОСТ 6727-80 ℓ=150	2	0.02 кг
Бч		5	5	ф10 А III ГОСТ 5781-82 ℓ=1120	1	0.69 кг
Бч		6	6	5Вр1 ГОСТ 6727-80 ℓ=1220	2	0.19 кг
Бч		7	7	5Вр1 ГОСТ 6727-80 ℓ=190	2	0.03 кг
Бч		8	8	5Вр1 ГОСТ 6727-80 ℓ=230	2	0.04 кг

Привязан

Инв.№

Взам. инв.№ | Подпись и дата | Инв.№ подл.

ТП 902-2-468.89		КЖ.И 00.01.01.00	
Каркас плоский Кр1		Стадия: Р	Масса: 2.29
		Масштаб: 1:50	
		Лист	Листов 1
Провер. Прохорова		ЦНИИЭП инженерного оборудования г. Москва	
Ст. инж. Смирнова			
ГИП Лоцикер			
Н. контр. Данилевский			
Нач. отд. Красавин			

Копировал: Боброва

Формат А4

Формат А4

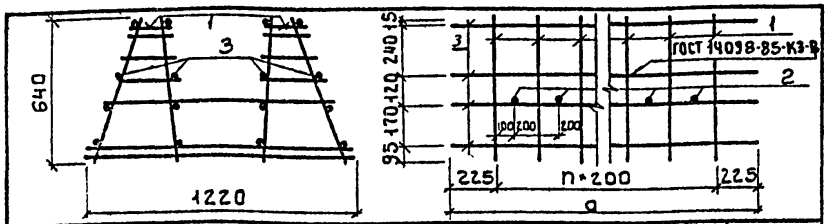

Формат	Зона	Поз.	Обозначение	Наименование	Кол.	Прим.
				Документация		
А3			ТП 902-2-468.89 Кж. и ту	Технические условия		
				ТП 902-2-468.89 КЖ.И 00.02.00.00		
				Сборочные единицы		
Ач		1	ТП 902-2-468.89 КЖ.И 00.01.01.00	Каркас плоский Кр1	15	
				Детали		
Бч		2	ТП 902-2-468.89 КЖ.И 00.02.00.01	ф16 AIII-ГОСТ 5781-82 ℓ=1120	14	1.77кг
Бч		3	2	5Вр1 ГОСТ 6727-80 ℓ=3250	16	0.5кг
				ТП 902-2-468.89 КЖ.И 00.02.00.00-01		
				Сборочные единицы		
		1	ТП 902-2-468.89 КЖ.И 00.01.01.00	Каркас плоский Кр1	10	
				Детали		
Бч		2	ТП 902-2-468.89 КЖ.И 00.02.00.01	ф16 AIII ГОСТ 5781-82 ℓ=1120	9	1.77кг
Бч		3	3	5Вр1 ГОСТ 6727-80 ℓ=2250	16	0.35кг

Обозначение	Марка	a	n	Масса ед.кг
ТП 902-2-468.89 КЖ.И 00.02.00.00	КП3	3250	14	67.13
-01	КП4	2250	9	44.43

Привязан

Инв.№

Провер.	Прохорова		
Ст. инж.	Смирнова		
ГИП	Лоуцкер		
Н. контр.	Данилевский		
Нач. отд.	Красавин		

ТП 902-2-468.89 КЖ.И 00.02.00.00.

Каркас пространственный (КП3, КП4)

Стадия	Масса	Масштаб
Р	см. табл.	1:50
Лист	Листов 1	

ЦНИИЭП инженерного оборудования г. Москва

Альбом 4

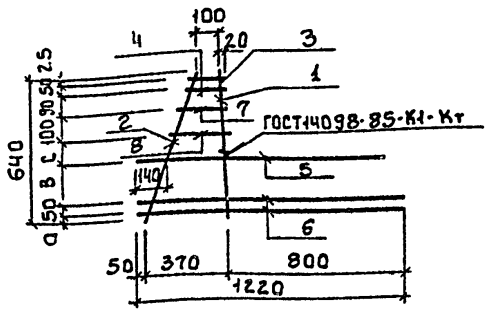

Формат	Зона	Поз.	Обозначение	Наименование	Кол.	Примеч.
				Документация		
А3			ТП 902-2-468.89 КЖ.И ту	Технические условия		
				Детали		
Бч		1	ТП 902-2-468.89 КЖ.И 00.00.01.01	ф10 AIII ГОСТ 5781-82 ℓ=640	1	0.39кг
Бч		2	2	5Вр1 ГОСТ 6727-80 ℓ=690	1	0.11кг
Бч		3	3	5Вр1 ГОСТ 6727-80 ℓ=145	1	0.02кг
Бч		4	4	5Вр1 ГОСТ 6727-80 ℓ=150	1	0.02кг
Бч		5	5	ф10 AIII ГОСТ 5781-82 ℓ=1120	1	0.69кг
Бч		6	6	5Вр1 ГОСТ 6727-80 ℓ=1220	2	0.19кг
Бч		7	7	5Вр1 ГОСТ 6727-80 ℓ=190	1	0.03кг
Бч		8	8	5Вр1 ГОСТ 6727-80 ℓ=230	1	0.04кг

Обозначение	Марка	a	B	C
ТП 902-2-468.89 КЖ.И 00.00.01.00	Кр2	35	190	100
-01	Кр3	45	170	110

Привязан:

Инв.№

Взам. инв.№ | Подп. и дата | Инв.№ подл.

Провер.	Прохорова		
Ст. инж.	Смирнова		
ГИП	Лоуцкер		
Н. контр.	Данилевский		
Нач. отд.	Красавин		

ТП 902-2-468.89 КЖ.И 00.00.05.00

Каркас плоский (Кр2, Кр3)

Стадия	Масса	Масштаб
Р	1.68	1:50
Лист	Листов 1	

ЦНИИЭП инженерного оборудования г. Москва

23610-04 23

Копировал: Боброва

Формат: А4

Формат: А4

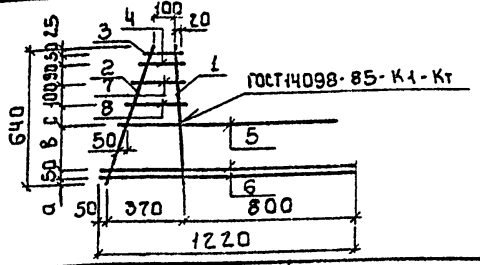

Формат	Зона	Поз.	Обозначение	Наименование	Кол.	Примеч.
				Документация		
А3			ТП 902-2-468.89 КЖ.И ТУ	Технические условия		
				Детали		
Бч		1	ТП 902-2-468.89 КЖ.И 00.00.06.01	ф10 А III ГОСТ 5781-82 ℓ=640	1	0.39 кг
Бч		2	2	5Вр1 ГОСТ 6727-80 ℓ=690	1	0.11 кг
Бч		3	3	5Вр1 ГОСТ 6727-80 ℓ=145	1	0.02 кг
Бч		4	4	5Вр1 ГОСТ 6727-80 ℓ=150	1	0.02 кг
Бч		5	5	ф16 А III ГОСТ 5781-82 ℓ=1120	1	1.76 кг
Бч		6	6	5Вр1 ГОСТ 6727-80 ℓ=1220	2	0.19 кг
Бч		7	7	5Вр1 ГОСТ 6727-80 ℓ=190	1	0.03 кг
Бч		8	8	5Вр1 ГОСТ 6727-80 ℓ=230	1	0.04 кг

Обозначение	Марка	a	B	c
ТП 902-2-468.89 КЖ.И 00.00.06.00	Кр4	35	190	100
-01	Кр5	45	170	110

Привязан:

Инв.№

Провер.	Прокорова	
Ст. инж.	Смирнова	
ГИП	Лоцикер	
Н. контр.	Данилевский	
Нач. отд.	Красавин	

ТП 902-2-468.89 КЖ.И 00.00.06.00

Каркас плоский (Кр4, Кр5)

Стадия	Масса	Масштаб
Р	2.75	1:50
Лист	Листов 1	

ЦНИИЭП инженерного оборудования г. Москва

Альбом

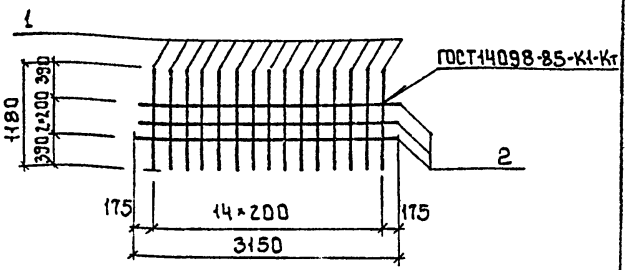

Формат	Зона	Поз.	Обозначение	Наименование	Кол.	Примеч
				Документация		
А3			ТП 902-2-468.89 КЖ.И ТУ	Технические условия		
				Детали		
Бч		1	ТП 902-2-468.89 КЖ.И 00.00.07.01	ф8 А III ГОСТ 5781-82 ℓ=1180	15	0.47 кг
Бч		2	2	5Вр1 ГОСТ 6727-80 ℓ=3150	3	0.49 кг

Привязан

Инв.№

Провер.	Прокорова	
Ст. инж.	Смирнова	
ГИП	Лоцикер	
Н. конт.	Данилевский	
Нач. отд.	Красавин	

ТП 902-2-468.89 КЖ.И 00.00.07.00

Сетка арматурная С6

Стадия	Масса	Масштаб
Р	8.52	1:50
Лист	Листов 1	

ЦНИИЭП инженерного оборудования г. Москва

Инв.№ подл. | Подп. и дата | Взам. инв.№

Копировал: Боброва

Формат: А4

Формат: А4

ГОСТ 14098-85-К1-Кт

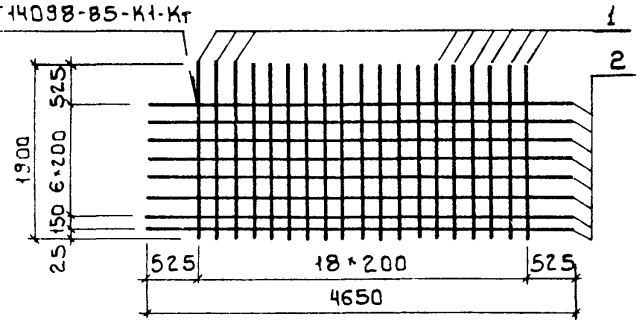

Формат	Зона	Поз.	Обозначение	Наименование	Кол.	Примеч.
				Документация		
А3			ТП 902-2-468.89 КЖ.И ТУ	Технические условия		
				Детали		
Бч		1	ТП 902-2-468.89 КЖ.И.00.00.08.01	ФВАIII ГОСТ 5781-82 ℓ=1900	19	0.76кг
Бч		2		2ФбАIII ГОСТ 5781-82 ℓ=4650	8	1.0кг

Привязан

Инв.№

Проб.	Прохорова		
Ст.инж.	Смирнова		
ГИП	Лоцикер		
Н.контр.	Данилевский		
Нач.отд.	Красавин		

ТП 902-2-468.89 КЖ.И 00.00.08.00

Сетка арматурная С7

Стадия	Масса	Масштаб
Р	22.4	1:50

Лист | Листов 1

ЦНИИЭП инженерного оборудования г. Москва

Альбом

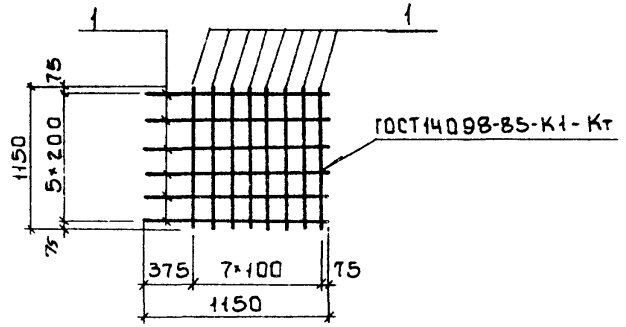

Формат	Зона	Поз.	Обозначение	Наименование	Кол.	Примеч.
				Документация		
А3			ТП 902-2-468.89 КЖ.И ТУ	Технические условия		
				Детали		
Бч		1	ТП 902-2-468.89 КЖ.И.00.00.09.01	ФIOAIII ГОСТ 5781-82 ℓ=1150	14	0.71кг

Привязан

Инв.№

Взам. инв.№ | Подп. и дата | Инв.№ подл.

Провер.	Прохорова		
Ст.инж.	Смирнова		
ГИП	Лоцикер		
Н.контр.	Данилевский		
Нач.отд.	Красавин		

ТП 902-2-468.89 КЖ.И 00.00.09.00

Сетка арматурная С8

Стадия	Масса	Масштаб
Р	9.9	1:50

Лист | Листов 1

ЦНИИЭП инженерного оборудования г. Москва

23610-04 25

Копировал: Боброва

Формат А4

Формат А4

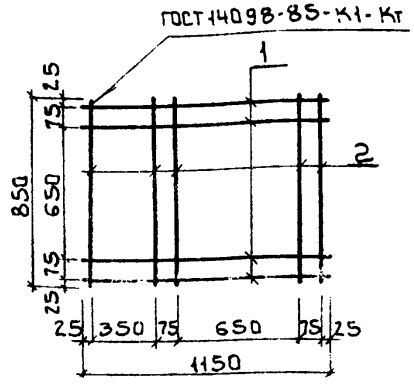

Формат	Зона	Поз.	Обозначение	Наименование	Кол.	Примечание
				Документация		
А3			ТП 902-2-468.89 КЖ.И ТУ	Технические условия		
				Детали		
Бч		1	ТП 902-2-468.89 КЖ.И 00.00.10.01	ф8 А1 ГОСТ 5781-82; ℓ=1150	4	0.45кг
Бч		2	2	ф8 А1 ГОСТ 5781-82; ℓ=850	5	0.33кг

Привязан

Инв. №

Провер	Прохорова		
Ст. инж.	Смирнова		
Вед. инж.	Прохорова		
ГИП	Лоцикер		
Н. контр.	Данилевский		
Нач. отд.	Красавин		

ТП 902-2-468.89 КЖ.И 00.00.10.00

Сетка арматурная С3

Стадия	Масса	Масштаб
Р	3.45	1:20
Лист	Листов 1	

ЦНИИЭП инженерного оборудования г. Москва

Альбом 4

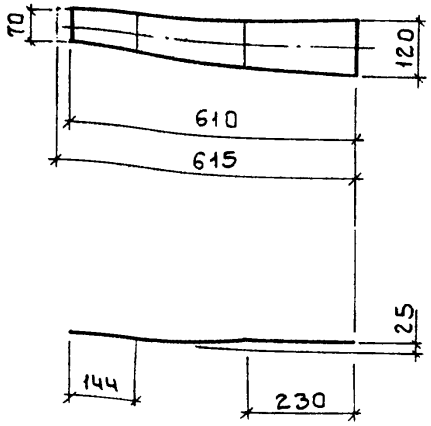

Привязан

Инв. №

Взам. инв.

Подп. и дата

Инв. № подл.

Провер	Прохорова		
Ст. инж.	Коледина		
Вед. инж.	Прохорова		
ГИП	Лоцикер		
Н. контр.	Данилевский		
Нач. отд.	Красавин		

ТП 902-2-468.89 КЖ.И 00.00.00.01

Соединительный элемент МС2

Полоса -120-8 ГОСТ 103-76 Вст3кп2 ГОСТ 535-79

Стадия	Масса	Масштаб
Р	4.6	1:10
Лист	Листов 1	

ЦНИИЭП инженерного оборудования г. Москва

23610-04 26

Формат А4

Копировал Боброва

Формат А4

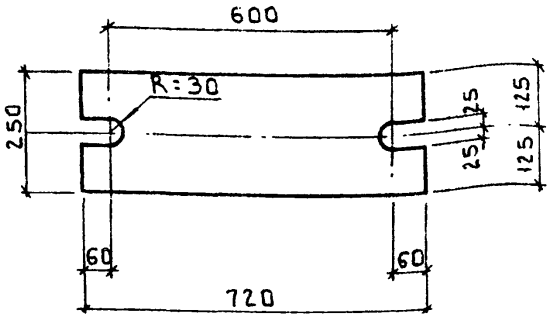

Покрытие - гор. ц. 50-60.

Привязан

Инв. №

Провер.	Прохорова		
Ст. инж.	Коледин		
Вед. инж.	Прохорова		
ГИП	Лоцикер		
Н. контр.	Данилевский		
Нач. отд.	Красавин		

ТП 902-2-468.89 КЖ.И 00.00.00.02

Соединительный элемент МС1

Стадия	Масса	Масштаб
Р	28.3	1:10

Лист | Листов 1

Полоса Б-20×250 ГОСТ 82-70 / ВСт 3кп2 ГОСТ 14637-79

ЦНИИЭП инженерного оборудования г. Москва

Формат: А4

Альбом

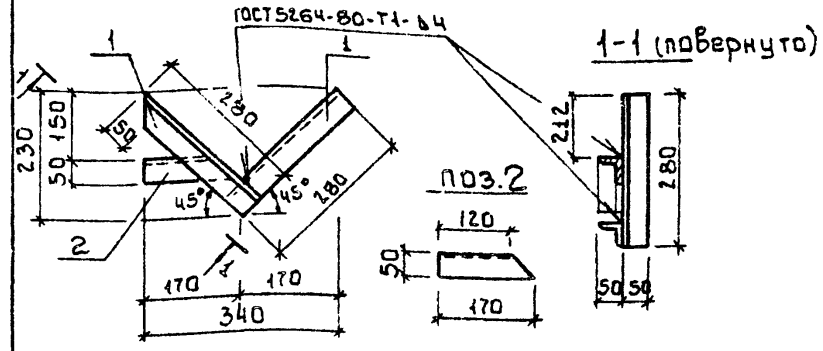

Формат	Зона	Поз.	Обозначение	Наименование	Кол.	Примеч.
				Документация		
А3			ТП902-2-468.89 КЖ.И ТУ	Технические условия		
				Детали		
Б4		1	ТП902-2-468.89 КЖ.И 00.00.11.01	Уголок 50×50×5-В ГОСТ 8509-86 / ВСт3кп2 ГОСТ 535-79 е=280	2	1.06 кг
Б4		2	2	Уголок 50×50×5-В ГОСТ 8509-86 / ВСт3кп2 ГОСТ 535-79 е=170	1	0.64 кг

Взам. инв. №

Подпись и дата

Инв. № подл.

Привязан

Инв. №

Провер.	Прохорова		
Ст. инж.	Смирнова		
Вед. инж.	Прохорова		
ГИП	Лоцикер		
Н. контр.	Данилевский		
Нач. отд.	Красавин		

ТП 902-2-468.89 КЖ.И 00.00.11.00

Изделие соединительное МС4

Стадия	Масса	Масштаб
Р	1.70	1:10

Лист | Листов 1

ЦНИИЭП инженерного оборудования г. Москва

23610-04 27

Копировал: Боброва

Формат: А4

Рис.1

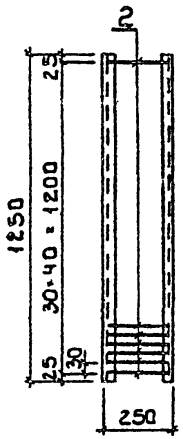

Рис.2

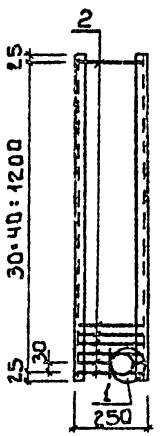

1 - 1

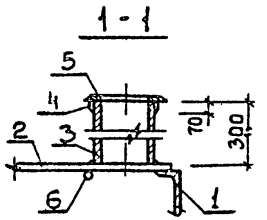

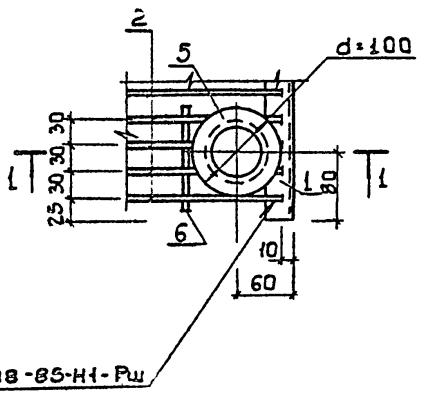

Формат	Зона	Поз.	Обозначение	Наименование	Кол.	Примеч.
				Документация		
А3			ТП902-2-468.89 КЖ.и ТУ	Технические условия		
				Детали		
Бч		1	ТП902-2-468.89 КЖИ00.00.12.01	Швеллер $\frac{12\ ГОСТ\ 8240-72}{Ст3кп2\ ГОСТ\ 535-79}$ ℓ=1250	2	12.80кг
Бч		2		2 ФВАIII ГОСТ 5781-82; ℓ = 240	44	0.09кг
				Переменные данные для исполнения		
				ТП902-2-468.89 КЖ.И00.00.12.00-01		
				Детали		
Бч		3		3 Труба $\frac{70\cdot3\ ГОСТ\ 8732-78}{Ст3кп2\ ГОСТ\ 8731-74}$ ℓ=300	1	2.80кг
Бч		4		4 Полоса $\frac{5\cdot70\ ГОСТ\ 103-76}{Ст3кп2\ ГОСТ\ 535-79}$ ℓ=260	1	0.07кг
Бч		5		5 Полоса $\frac{5\cdot100\ ГОСТ\ 103-76}{Ст3кп2\ ГОСТ\ 535-79}$ ℓ=100	1	0.04кг
Бч		6		6 ФВАIII ГОСТ 5781-82; ℓ=120	1	0.05кг

Обозначение	Марка	Рис.	Масса, кг
ТП902-2-468.89 КЖ.И00.00.12.00	Р1	1	29.3
-01	Р2	2	32.3

Привязан

Инв.№

Провер.	Лоцикер	
Вед.инж.	Прохорова	
ГИП	Лоцикер	
Н.контр.	Данилевский	
Нач.отд.	Красавин	

ТП 902-2-468.89 КЖ.И 00.00.12.00

Решетка металлическая (Р1; Р2)

Стадия	Масса	Масштаб
Р	см.табл.	—
Лист	Листов 1	

ЦНИИЭП инженерного оборудования г. Москва

23610-04 28

Копировал: Боброва

Формат А3

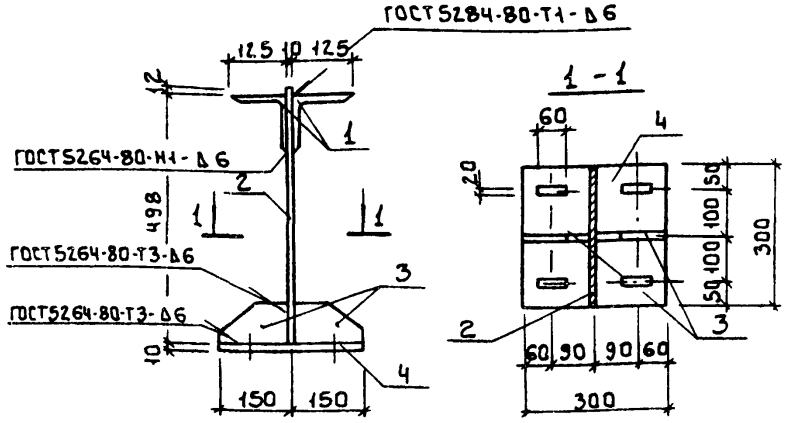

Формат	Зона	Поз.	Обозначение	Наименование	Кол.	Примеч.
				Документация		
А3			ТП 902-2-468.89 КЖ.И ТУ	Технические условия		
				Детали		
Бч		1	ТП 902-2-468.89 КЖ.И 00.00.13.01	Уголок 125×125×8-В ГОСТ 8509-86 / Вст3сп5-1 ГОСТ 535-79 ℓ=300	2	4.65 кг
Бч		2	-2	Полоса Б-10×300 ГОСТ 19903-74* / Вст3пс5-1 ГОСТ 14637-79 ℓ=510	1	11.50 кг
Бч		3	-3	Полоса Б-210×150 ГОСТ 103-76* / Вст3пс6-1 ГОСТ 535-79 ℓ=80	2	0.94 кг
Бч		4	-4	Полоса Б-10×300 ГОСТ 19903-74* / Вст3пс6-1 ГОСТ 14637-79 ℓ=300	1	9.90 кг

Привязан:

Инв.№

Провер.	Прохорова		
Ст.инж.	Смирнова		
Вед.инж.	Прохорова		
ГИП	Лоуцкер		
Н.контр.	Данилевский		
Нач.отд.	Красавин		

ТП 902-2-468.89 КЖ.И 00.00.13.00

Соединительный элемент МС6

Стадия	Масса	Масштаб
Р	39.54	1:10
Лист	Листов 1	

ЦНИИЭП инженерного оборудования г. Москва

Формат А3

Альбом 4

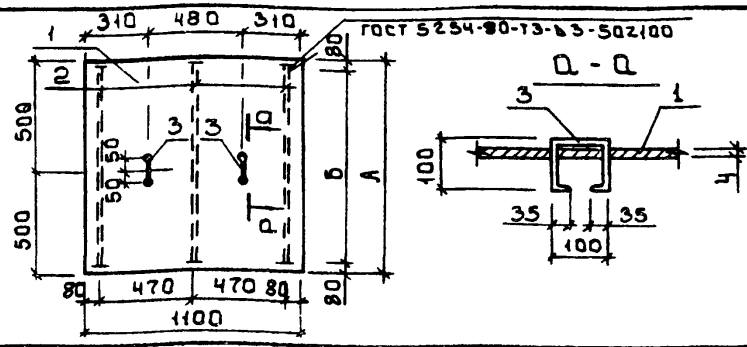

Формат	Зона	Поз.	Обозначение	Наименование	Кол.	Примеч.
				Документация		
А3			ТП 902-2-468.89 КЖ.И ТУ	Технические условия		
				Детали		
Бч		3	ТП 902-2-468.89 КЖ.И 00.00.14.01	ф10 AIII ГОСТ 5781-82 ℓ=370	2	0.23 кг
				Переменные данные для исполнения:		
				ТП 902-2-468.89 КЖ.И 00.00.14.00		
				Детали		
Бч		1	2	Лист ромб. К-4.0-1100-1000 Вст3кп2 ГОСТ 8568-77	1	36.74 кг
Бч		2	3	Полоса Б-4×40 ГОСТ 103-76 / Вст3кп2 ГОСТ 535-79 ℓ=840	3	1.06 кг
				ТП 902-2-468.89 КЖ.И 00.00.14.00-01		
				Детали		
Бч		1	4	Лист ромб. К-4.0-1100-1100 Вст3кп2 ГОСТ 8568-77	1	40.41 кг
Бч		2	5	Полоса Б-4×40 ГОСТ 103-76 / Вст3кп2 ГОСТ 535-79 ℓ=940	3	1.18 кг

Обозначение	Марка	Размеры А	Размеры Б	Масса, кг
ТП 902-2-468.89 КЖ.И 00.00.14.00	Щ1	1000	840	40.4
-01	Щ2	1100	940	44.4

Привязан:

Инв.№

Взам.инв.№ | Подпись и дата | Инв.№ подл.

Провер.	Лоуцкер		
Вед.инж.	Прохорова		
ГИП	Лоуцкер		
Н.контр.	Данилевский		
Нач.отд.	Красавин		

ТП 902-2-468.89 КЖ.И 00.00.14.00

Щит металлический (Щ1; Щ2)

Стадия	Масса	Масштаб
Р	см. табл.	—
Лист	Листов 1	

ЦНИИЭП инженерного оборудования г. Москва

23610-04 29

Копировал: Боброва

Формат А4

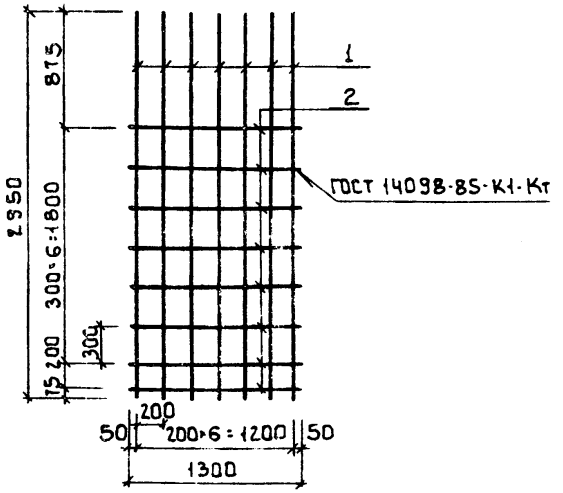

Формат	Зона	Поз.	Обозначение	Наименование	Кол.	Примеч.
				Документация		
А3			ТП902-2-468.89 КЖ.И ТУ	Технические условия		
				Детали		
Бч		1	ТП902-2-468.89 КЖ.И.00.00.15.01	ф12 AIII ГОСТ5781-82 ℓ=2950	7	2.56кг
Бч		2		2 ф8 AI ГОСТ5781-82 ℓ=1300	8	0.51кг

Привязан

Инв.№

ТП 902-2-468.89		КЖ.И 00.00.15.00	
Сетка арматурная С4		Стадия: Р	Масса: 22.0	Масштаб: —
		Лист	Листов 1
Провер. Лоцикер		ЦНИИЭП инженерного оборудования г. Москва	
Вед.инж. Прохорова			
ГИП Лоцикер			
Н.контр. Данилевский			
Нач.отд. Красавин			

Формат А4

Альбом

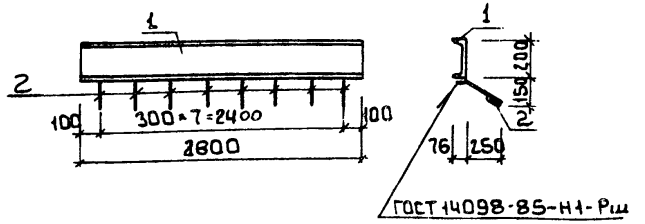

Формат	Зона	Поз.	Обозначение	Наименование	Кол.	Примеч.
				Документация		
А3			ТП902-2-468.89 КЖ.И ТУ	Технические условия		
				Детали		
Бч		1	ТП902-2-468.89 КЖ.И 00.00.16.01	Швеллер 20 ГОСТ 8240-72 ℓ=2300 Вст3пс6-1 ГОСТ 535-79	1	41.44кг
Бч		2		2 ф8 AI ГОСТ 5781-82; ℓ=390	8	0.15кг

Привязан

Инв.№

Взам.инв.№ | Подпись и дата | Инв.№ подл.

ТП 902-2-468.89		КЖ.И 00.00.16.00	
Изделие закладное МН2		Стадия: Р	Масса: 42.65	Масштаб: 1:25
		Лист	Листов 1
Провер. Лоцикер		ЦНИИЭП инженерного оборудования г. Москва	
Ст.инж. Прохорова			
ГИП Лоцикер			
Н.контр. Данилевский			
Нач.отд. Красавин			

23610-04 30

Копировал: Боброва

Формат А4

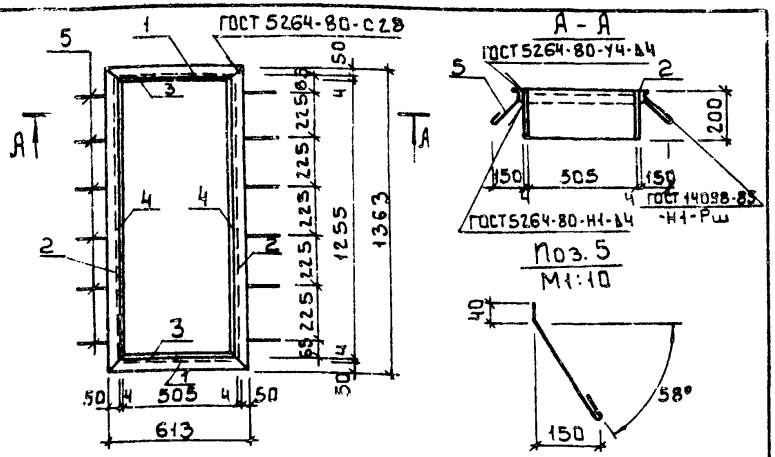

Формат	Зона	Поз.	Обозначение	Наименование	Кол.	Примеч.
				Документация		
А3			т.п.902-2-468.89 КЖ.И ТУ	Технические условия		
				Детали		
Бч		1	т.п.902-2-468.89 КЖ.И 00.00.01	Уголок 50·50·5-В ГОСТ 8509-86 / ВСт3кп2 ГОСТ 535-79 ℓ=613	2	2.31 кг
Бч		2	2	Уголок 50·50·5-В ГОСТ 8509-86 / ВСт3кп2 ГОСТ 535-79 ℓ=1763	2	5.14 кг
Бч		3	3	Полоса Б-2 4·200 ГОСТ 103-76 / ВСт3кп2 ГОСТ 535-79 ℓ=513	2	3.15 кг
Бч		4	4	Полоса Б-2 4·200 ГОСТ 103-76 / ВСт3кп2 ГОСТ 535-79 ℓ=1763	2	7.89 кг
Бч		5	5	ФбЛI ГОСТ 5781-82 ℓ=230	12	0.03 кг

Привязан:

Инв.№

Провер.	Прохорова		
Ст.инж.	Смирнова		
ГИП	Лоцикер		
Н.контр.	Данилевский		
Нач.отд.	Красавин		

т.п.902-2-468.89 КЖ.И00.03.00.00

Рама металлическая РМ1

Стадия	Масса	Масштаб
Р	37.3	1:20
Лист	Листов 1	

ЦНИИЭП инженерного оборудования г. Москва

Формат А3

Альбом 658

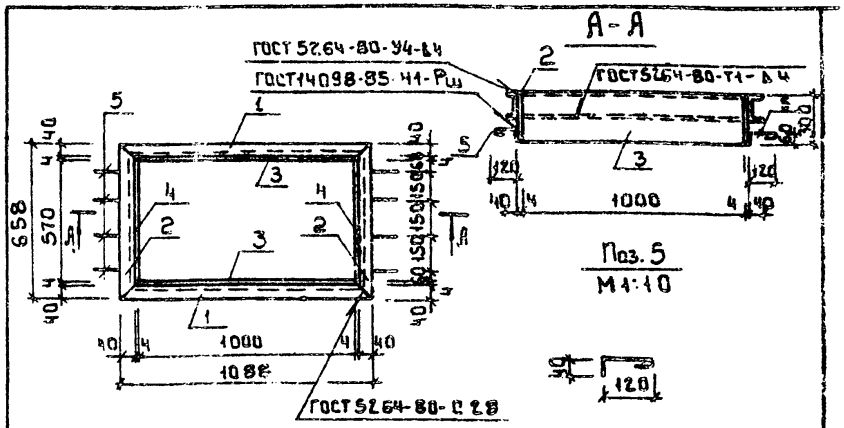

Формат	Зона	Поз.	Обозначение	Наименование	Кол.	Примеч.
				Документация		
А3			т.п.902-2-468.89 КЖ.И ТУ	Технические условия		
				Детали		
Бч		1	т.п.902-2-468.89 КЖ.И 00.00.01	Швеллер 8 ГОСТ 8240-72 / ВСт3кп2 ГОСТ 535-79 ℓ=108	2	7.67 кг
Бч		2	2	Швеллер 8 ГОСТ 8240-72 / ВСт3кп2 ГОСТ 535-79 ℓ=658	2	4.64 кг
Бч		3	3	Лист Б-2 4·300 ГОСТ 19903-74 / ВСт3кп2 ГОСТ 14637-79 ℓ=1008	2	9.48 кг
Бч		4	4	Лист Б-2 4·300 ГОСТ 19903-74 / ВСт3кп2 ГОСТ 14637-79 ℓ=578	2	5.44 кг
Бч		5	5	ФбЛI ГОСТ 5781-82 ℓ=200	8	0.04 кг

Привязан:

Инв.№

Взам.инв.№ | Подпись и дата | Инв.№подл.

Провер.	Прохорова		
Ст.инж.	Смирнова		
ГИП	Лоцикер		
Н.контр.	Данилевский		
Нач.отд.	Красавин		

т.п.902-2-468.89 КЖ.И00.04.00.00

Рама металлическая РМ2

Стадия	Масса	Масштаб
Р	54.8	1:20
Лист	Листов 1	

ЦНИИЭП инженерного оборудования г. Москва

23610-04 31

Копировал: Боброва

Формат А3

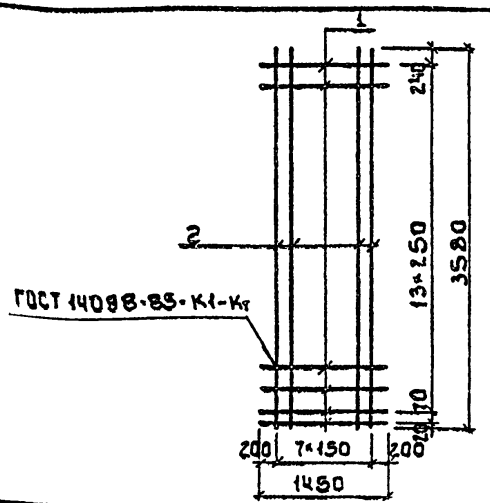

Формат	Зона	Поз.	Обозначение	Наименование	Кол	Примеч.
				Документация		
А3			ТП902-2-468.89 КЖ.И ТУ	Технические условия		
				Детали		
Бч		1	ТП902-2-468.89 КЖ.И 00.00.17.01	5Вд ГОСТ6727-80 ℓ=1450	15	0.22 кг
Бч		2		2 ф8 А-III ГОСТ5781-82 ℓ=3580	8	1.41 кг

Привязан:

Инв.№

Провер.	Прохорова		ТП902-2-468.89 КЖ.И 00.00.17.00
Ст.инж.	Смирнова		Сетка арматурная С10
ГИП	Лоцикер		Стадия: Р; Масса: 14.58; Масштаб: 1:50
Н.контр.	Данилевский		Лист; Листов 1
Нач.отд.	Красавин		ЦНИИЭП инженерного оборудования г. Москва

Формат А4

Альбом 4

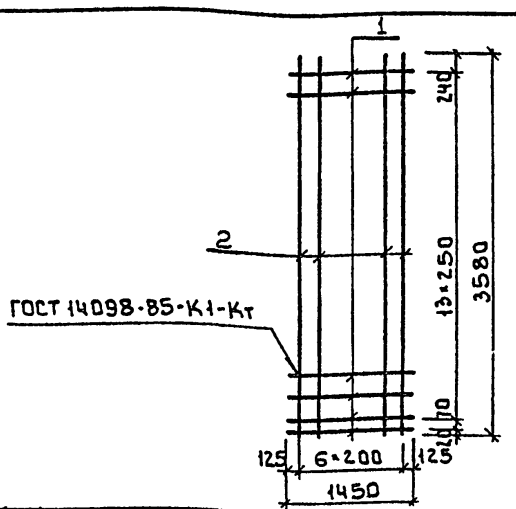

Формат	Зона	Поз.	Обозначение	Наименование	Кол	Примеч.
				Документация		
А3			ТП902-2-468.89 КЖ.И ТУ	Технические условия		
				Детали		
Бч		1	ТП902-2-468.89 КЖ.И 00.00.18.01	5Вд ГОСТ6727-80 ℓ=1450	15	0.22 кг
Бч		2		2 ф10 А-III ГОСТ5781-82 ℓ=3580	7	2.21 кг

Привязан:

Инв.№

Инв.№ подл. | Подпись и дата | Взам. инв.№

Провер.	Прохорова		ТП902-2-468.89 КЖ.И 00.00.18.00
Ст.инж.	Смирнова		Сетка арматурная С11
ГИП	Лоцикер		Стадия: Р; Масса: 18.77; Масштаб: 1:50
Н.контр.	Данилевский		Лист; Листов 1
Нач.отд.	Красавин		ЦНИИЭП инженерного оборудования г. Москва

23610-04 32

Копировал: Боброва

Формат А4

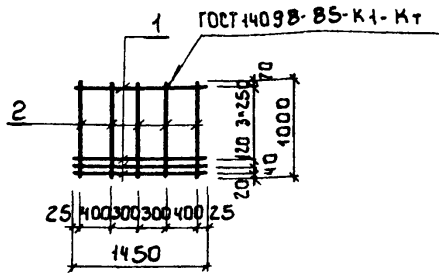

Формат	Зона	Поз.	Обозначение		Наименование	Кол.	Примеч.
					Документация		
А3			ТП 902-2-468.89	КЖ и ТУ	Технические условия		
					Детали		
Бч		1	ТП 902-2-468.89	КЖИ 00.00.19.01	5В1 ГОСТ 6727-80 ℓ=1450	6	0.22 кг
Бч		2		2	ф10 А III ГОСТ 5781-82 ℓ=1000	5	0.62 кг

Привязан

Инв. №

Провер.	Прохорова		
Ст. инж.	Смирнова		
ГИП	Лоцикер		
Н. контр.	Даниевский		
Нач. отд.	Красавин		

ТП 902-2-468.89 КЖ.И 00.00.19.00

Сетка арматурная С12

Стадия	Масса	Масштаб
Р	4.42	1:50
Лист	Листов 1	

ЦНИИЭП инженерного оборудования г. Москва

Альбом 4

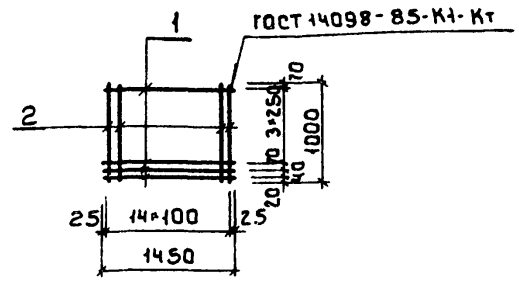

Формат	Зона	Поз.	Обозначения		Наименование	Кол.	Примеч.
					Документация		
А3			ТП 902-2-468.89	КЖ.И ТУ	Технические условия		
					Детали		
Бч		1	ТП 902-2-468.89	КЖИ 00.00.20.01	5В1 ГОСТ 6727-80 ℓ=1450	6	0.22 кг
Бч		2		2	ф10 А III ГОСТ 5781-82 ℓ=1000	15	0.62 кг

Привязан

Инв. №

Взам. инв. №

Подпись и дата

Инв. № подл.

Провер.	Прохорова		
Ст. инж.	Смирнова		
ГИП	Лоцикер		
Н. контр.	Даниевский		
Нач. отд.	Красавин		

ТП 902-2-468.89 КЖ.И 00.00.20.00

Сетка арматурная С13

Стадия	Масса	Масштаб
Р	10.62	1:50
Лист	Листов 1	

ЦНИИЭП инженерного оборудования г. Москва

Копировал: Боброва

Формат А4

Формат А4

Альбом 4

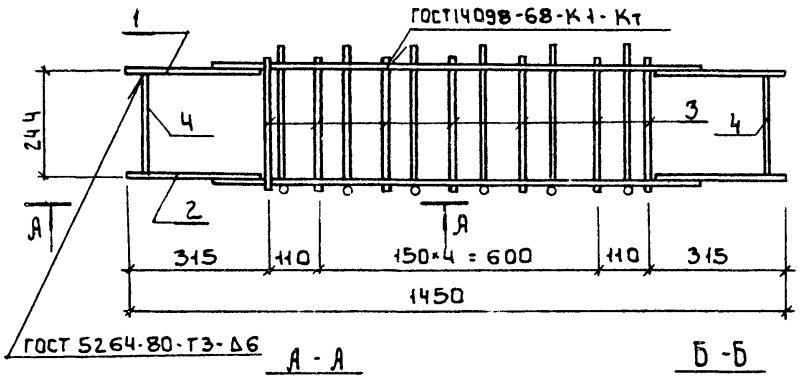

А - А

Б - Б

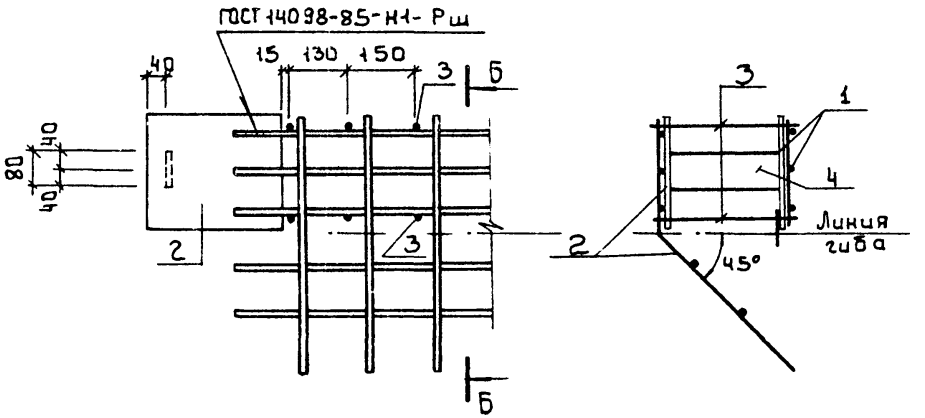

Форм.	Зона	Поз.	Обозначение	Наименование	Кол.	Примеч.
				Документация		
Яз			ТП 902-2-468.89 КЖ.И ТУ	Технические условия		
				Сборочные единицы		
Ач		1	ТП 902-2-468.89 КЖ.И00.00.22.00	Каркас плоский Кр-12а	1	
Ач		2	ТП 902-2-468.89 КЖ.И00.00.23.00	Каркас плоский Кр-10а	1	
				Детали		
Бч		3	ТП 902-2-468.89 КЖ.И00.00.21.01	5В1 ГОСТ 1348-81 ℓ=315	7	0.05 кг
Бч		4	2	Полоса $\frac{Б\text{-}2\ 8\times80\ ГОСТ\ 103\text{-}76}{Вст3кп2\ ГОСТ\ 535\text{-}79}$ ℓ=226	2	1.2 кг

Привязан:		ТП 902-2-468.89	КЖ.И00.00.21.00.
		Изделие закладное МН-6а	Стадия: Р; Масса: 32.65; Масштаб: 1:10
Провер.	Прохорова		Лист; Листов 1
Ст. инж.	Смиркова		ЦНИИЭП инженерного оборудования г. Москва
ГИП	Лаузикер		
Н. контр.	Данилевский		
Нач. отд.	Красавин		
Инв.№			

23610-04 34

Формат А3

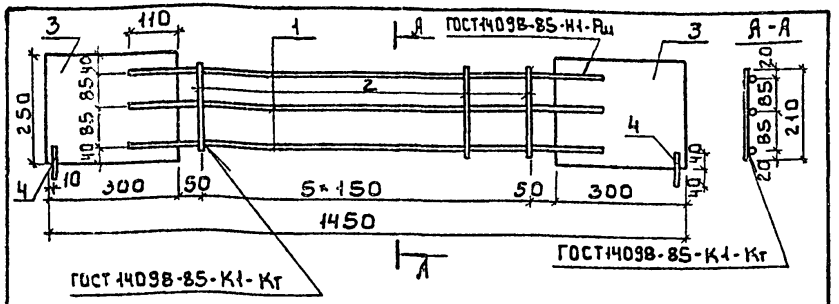

Формат	Зона	Поз.	Обозначение	Наименование	Кол.	Примеч.
				Документация		
А3			ТП 902-2-468.89 Кж.и ТУ	Технические условия		
				Детали		
Бч		1	ТП 902-2-468.89 КЖ.И 00.00.22.01	ф16 А III ГОСТ 5781-82 ℓ=1020	3	1.61 кг
Бч		2	2	5 В1 ГОСТ 6727-80 ℓ=210	6	0.03 кг
Бч		3	3	Полоса Б-2 В=250 ГОСТ 82-70 / Вст3кп2 ГОСТ 14637-79 ℓ=300	2	4.71 кг
Бч		4	4	ф16 А III ГОСТ 5781-82 ℓ=80	2	0.13 кг

Привязан

Инв.№

Провер.	Прохорова		
Ст. инж.	Смирнова		
ГИП	Лоцикер		
Н. контр.	Данилевский		
Нач. отд.	Красавин		

ТП 902-2-468.89 КЖ.И 00.00.22.00

Изделие закладное КР-12а

Стадия	Масса	Масштаб
Р	14.69	1:10
Лист	Листов 1	

ЦНИИЭП инженерного оборудования г. Москва

Формат: А4

Альбом 4

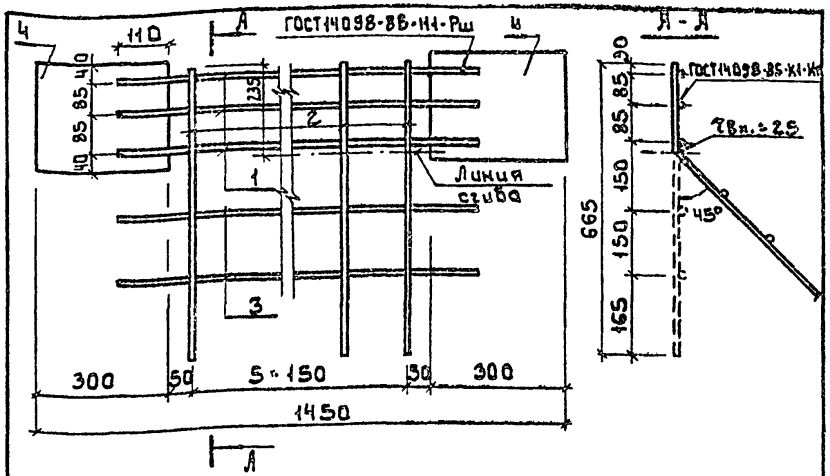

Формат	Зона	Поз.	Обозначение	Наименование	Кол.	Примеч.
				Документация		
А3			ТП 902-2-468.89 Кж.и ТУ	Технические условия		
				Детали		
Бч		1	ТП 902-2-468.89 КЖ.И 00.00.23.01	ф16 А III ГОСТ 5781-82 ℓ=1020	3	1.61 кг
Бч		2	2	ф6 А III ГОСТ 5781-82 ℓ=665	6	0.15 кг
Бч		3	3	5 В1 ГОСТ 6727-80 ℓ=1020	2	0.03 кг
Бч		4	4	Полоса Б-2 В=250 ГОСТ 82-70 / Вст3кп2 ГОСТ 14637-79 ℓ=300	2	4.71 кг

Привязан

Инв.№

Инв.№ подл. | Подпись и дата | Взам. инв.№

Провер.	Прохорова		
Ст. инж.	Смирнова		
ГИП	Лоцикер		
Н. контр.	Данилевский		
Нач. отд.	Красавин		

ТП 902-2-468.89 КЖ.И 00.00.23.00

Изделие закладное КР-10а

Стадия	Масса	Масштаб
Р	15.21	1:10
Лист	Листов 1	

ЦНИИЭП инженерного оборудования г. Москва

Копировал: Боброва

Формат: А4

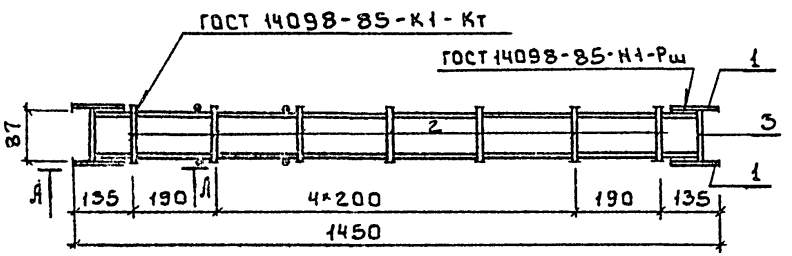

Формат	Зона	Поз.	Обозначение		Наименование	Кол.	Примеч.
					Документация		
А3			ТП902-2-468.89	КЖ.И ТУ	Технические условия		
					Сборочные единицы		
А4		1	ТП902-2-468.89	КЖ.И 00.00.25.00	Каркас плоский КР-16а	2	
					Детали		
Бч		2	ТП 902-2-468.89	КЖ.И 00.00.24.01	5ВI ГОСТ 7348-81 ℓ=130	14	0.02 кг
Бч		3		2	Полоса $\frac{6\cdot2\ 5\cdot40\ ГОСТ103-76}{8Ст3кп2\ ГОСТ535-79}$ ℓ=87	2	0.14 кг

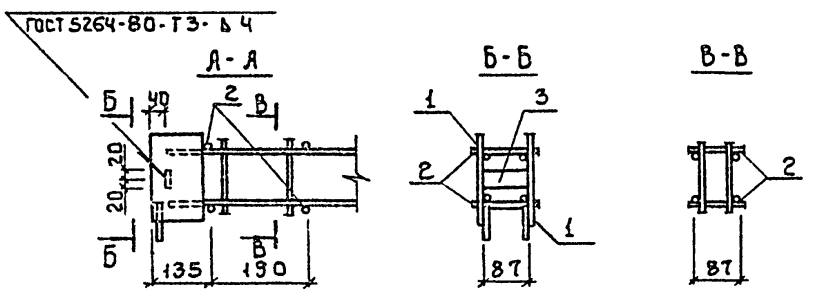

Привязан

Инв. №

Провер.	Прохарова	
Ст. инж.	Смирнова	
ГИП	Лоцикер	
Н. контр.	Данилевский	
Нач. отд.	Красавин	

ТП 902-2-468.89 КЖ.И 00.00.24.00

Изделие закладное МН-10а

Стадия	Масса	Масштаб
Р	7.60	1:10
Лист	Листов 1	

ЦНИИЭП инженерного оборудования г. Москва

23610-04 36

Копировал: Боброва Формат: А3

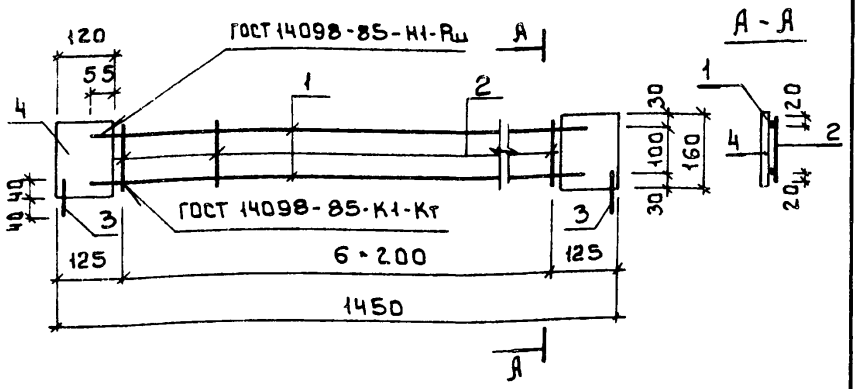

Формат	Зона	Поз.	Обозначение	Наименование	Кол.	Примеч.
				Документация		
А3			ТП 902-2-468.89 КЖ.И ТУ	Технические условия		
				Детали		
Бч		1	ТП 902-2-468.89 КЖ.И 00.00.25.01	ф10 А III ГОСТ 5781-82 ℓ=1450	2	0.89кг
Бч		2	2	5В1 ГОСТ 6727-80 ℓ=140	7	0.02кг
Бч		3	3	ф10 А III ГОСТ 5781-82 ℓ=80	2	0.05кг
Бч		4	4	Полоса Б-2 5×120 ГОСТ 103-76 / Вст3кп2 ГОСТ 535-79 ℓ=160	2	0.75кг

Привязан

Инв. №

Провер.	Прохорова		
Ст. инж.	Смирнова		
ГИП	Лоцикер		
Н. контр.	Данилевский		
Нач. отд.	Красавин		

ТП 902-2-468.89 КЖ.И 00.00.25.00

Каркас Кр-16а

Стадия	Масса	Масштаб
Р	3.52	1:10
Лист	Листов 1	

ЦНИИЭП инженерного оборудования г. Москва

Формат А3

Альбом 4

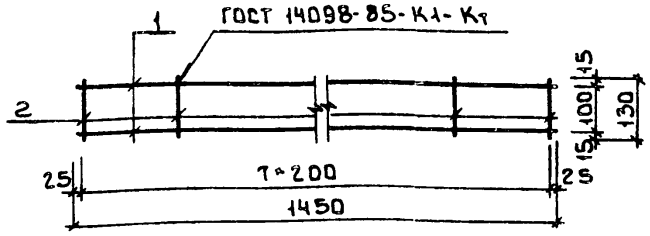

Формат	Зона	Поз.	Обозначение	Наименование	Кол.	Примеч.
				Документация		
А3			ТП 902-2-468.89 КЖ.И ТУ	Технические условия		
				Детали		
Бч		1	ТП 902-2-468.89 КЖ.И 00.00.26.01	5В1 ГОСТ 6727-80 ℓ=1450	2	0.22кг
Бч		2	2	5В1 ГОСТ 6727-80 ℓ=130	8	0.02кг

Привязан:

Инв. №

Взам. инв. №

Подпись и дата

Инв. № подл.

Провер.	Прохорова		
Ст. инж.	Смирнова		
ГИП	Лоцикер		
Н. контр.	Данилевский		
Нач. отд.	Красавин		

ТП 902-2-468.89 КЖ.И 00.00.26.00

Каркас Кр-1а

Стадия	Масса	Масштаб
Р	0.6	1:10
Лист	Листов 1	

ЦНИИЭП инженерного оборудования г. Москва

23610-04 37

Копировал: Боброва

Формат А3

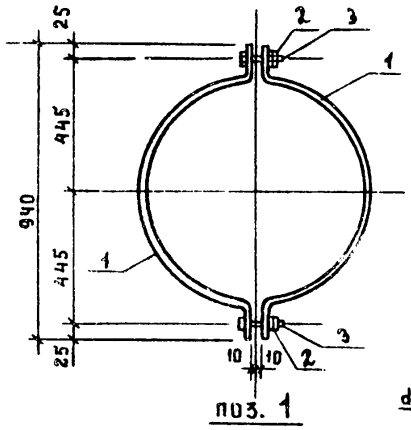

поз. 1

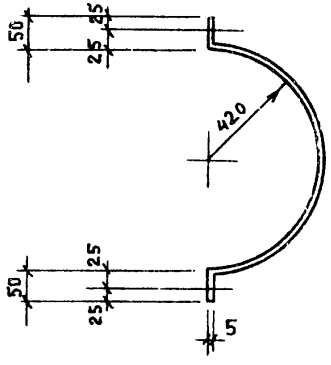

Развертка

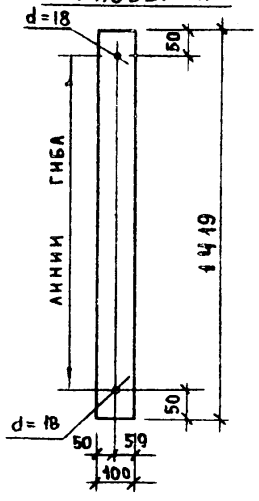

Формат	Зона	Поз.	Обозначение	Наименование	Кол.	Примечание
				Документация		
А3			ТП 902-2-468.89 КЖ.И ТУ	Технические условия		
				Детали		
		1	ТП 902-2-468.89 КЖ.И 00.00.27.00	Полоса $\frac{6\text{-}2\ 5\times100\ \text{ГОСТ}\ 103\text{-}76}{\text{Вст3кп2-II ГОСТ}\ 535\text{-}79}$ ℓ = 1419	2	2,88кг
				Стандартные изделия		
		2	2	Гайка М16.5 ГОСТ 5916-78	2	
		3	3	Болт М16×50.58 ГОСТ 7738-70	2	

Привязан			
Инв. №			
Провер.	Прохорова		
Ст. инж.	Коледина		
Вед. инж	Прохорова		
ГИП	Лоуцкер		
Н. контр.	Данилевский		
Нач. отд	Красавин		

ТП 902-2-468.89 КЖ.И 00.00.27 00

Соединительный элемент МС7

Стадия	Масса	Масштаб
Р	6,2	—
Лист	Листов 1	

ЦНИИЭП инженерного оборудования г. Москва

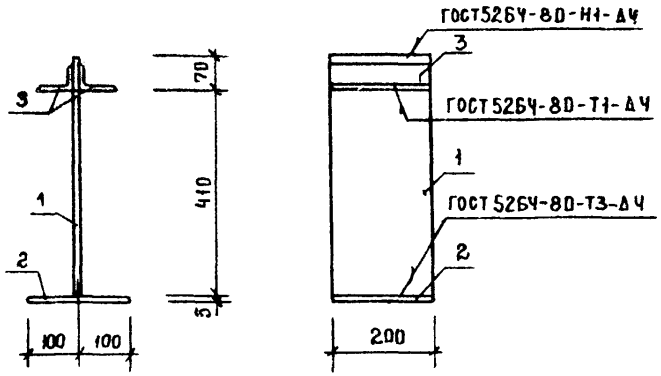

Формат	Зона	Поз.	Обозначение	Наименование	Кол.	Примечание
				Документация		
А4			ТП 902-2-468.89 КЖ.И ТУ	Технические условия		
				Детали		
		1	ТП 902-2-468.89 КЖ.И 00.00.28.01	Полоса $\frac{Б\text{-}2\ 5\times100\ ГОСТ103\text{-}76}{Вст3кп2\ ГОСТ535\text{-}79}$ ℓ=480	1	3,9 кг
		2	8	Полоса $\frac{Б\text{-}2\ 5\times200\ ГОСТ103\text{-}76}{Вст3кп2\ ГОСТ535\text{-}79}$ ℓ=200	1	1,6кг
		3	3	Уголок $\frac{75\times50\times5\ ГОСТ8510\text{-}86}{Вст3кп2\ ГОСТ535\text{-}79}$ ℓ=200	2	1.0 кг

Привязан

Инв.№

ТП 902-2-468.89 КЖ.И 00.00.28.00

Соединительный элемент МС8

Стадия	Масса	Масштаб
Р	7,5	
Лист	Листов 1	

Провер	Лоуцкер	
Вед.инж	Прохорова	
ГИП	Лоуцкер	
Нач.отд	Красавин	

ЦНИИЭП инженерного оборудования г. Москва

gost.e-ecolog.ru