ТИПОВОЙ ПРОЕКТ
902-2-336

КОРПУС ОБЕЗВОЖИВАНИЯ ОСАДКА СТОЧНЫХ ВОД

С 4 ВАКУУМ-ФИЛЬТРАМИ БсхОУ-10-2,6

АЛЬБОМ V

НЕСТАНДАРТИЗИРОВАННОЕ ОБОРУДОВАНИЕ

16449-05
ЦЕНА 1-37

gost.e-ecolog.ru

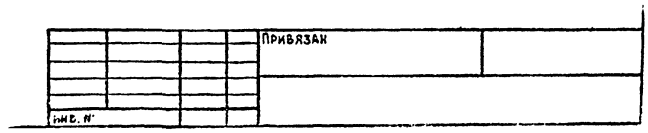

ЦЕНТРАЛЬНЫЙ ИНСТИТУТ ТИПОВОГО ПРОЕКТИРОВАНИЯ
ГОССТРОЯ СССР

Москва, А-445, Скаковая ул., 22
Сдано в печать VII 1980.
Заказ № 9736 Тираж 300 экз.

ТИПОВОЙ ПРОЕКТ
902-2-336

КОРПУС ОБЕЗВОЖИВАНИЯ ОСАДКА СТОЧНЫХ ВОД

С 4 ВАКУУМ-ФИЛЬТРАМИ $Б_{сх}$ОУ-10-2,6

СОСТАВ ПРОЕКТА:

Альбом I - Пояснительная записка.
Альбом II - Технологическая и санитарно-техническая части.
Альбом III - Архитектурно-строительная часть.
Альбом IV - Электротехническая часть.
Альбом V - Нестандартизированное оборудование.
Альбом VI - Заказные спецификации.
Альбом VII - Сметы.

АЛЬБОМ V

Разработан проектным институтом
ЦНИИЭП инженерного оборудования
Главный инженер института А. Кетков
Главный инженер проекта В. Алаев

Технический проект
Утвержден Госгражданстроем
Приказ №: 164 от 22 июля 1974г.
Рабочие чертежи введены в
действие ЦНИИЭП инженерного оборудования
с 15 декабря 1979г.
Приказ №: 82 от 28. IX. 79г.

Привязан:

Инв. №:

Содержание альбома

Обозначение	Наименование	Стр.
	Обложка	
	Титульный лист	1
	Содержание альбома	2
831.00.00.000 ВО	Линии транспорта обезвоженного осадка Чертеж общего вида. Лист 1	3
831.00.00.000 ВО	Линии транспорта обезвоженного осадка Чертеж общего вида. Лист 2	4
831.00.00.000 ВО	Линии транспорта обезвоженного осадка Чертеж общего вида. Лист 3	5
831.00.00.000 ВО	Линии транспорта обезвоженного осадка Чертеж общего вида. Лист 4	6
831.01.00.000 ВО	Регулятор-смеситель осадка с реагентами. Чертеж общего вида. Лист 1	7
831.01.00.000 ВО	Регулятор- смеситель осадка с реагентами Чертеж общего вида. Лист 2	8
831.02.00.000 ВО	Перемешиватель тихоходный Чертеж общего вида.	9
831.02.01.000 ВО	Привод перемешивателя Чертеж общего вида. Лист 1	10
831.02.01.000 ВО	Привод перемешивателя Чертеж общего вида Лист 2	11
831.02.02.000 ВО	Мешалка Чертеж общего вида	12
831.02.03.000 ВО	Подпятник Чертеж общего вида	13
831.03.00.000 ВО	Эжектор Чертеж общего вида	14
831.04.00.000 ВО	Измеритель расхода осадка. Чертеж общего вида.	15
831.02.00000 ТП	Перемешиватель тихоходный. Ведомость технического проекта	16

831.00.00.000 ВО

	Материалы		
17	Лента 2-500-3-ТК-300-6-2-6		
	ГОСТ 20-76	95 м	
18	Швеллер 12 ГОСТ 8240-72 / Ст. 3 ГОСТ 535-58	1500 кг	
	Оборудование горизонтального конвейера		
	Стандартные изделия		
19	Электродвигатель 4А90L 6У3		
	ГОСТ 19523-74	1	
	Муфта упругая втулочно-пальцевая		
20	125-24-I.2-30-II.1-У3 ГОСТ 21424-75	1	
21	710-45-I.2-55-I.1-У3 ГОСТ 21424-75	1	
	Прочие изделия		
22	Роликоопора Ж 5020-Н	17	Полевской
23	Роликоопора П 50-0	9	машиностроительный
24	Ролик. дефлекторный В=500 верхний	1	завод
25	Ролик дефлекторный В=500 нижний	1	то же
26	Скребок В=500	1	"
27	Барабан 5040 Р-60	1	"
28	Натяжка 5032-50-50	1	"
29	Редуктор РЦД-250-40-5	1	Ижевский завод
	Вновь разрабатываемые изделия		
30.	Рама привода	1	Массу см. в графе „Материалы"
31.	Рама натяжки	1	то же
	Материалы		
32	Лента 2-500-3-ТК-300-6-2-5		
	ГОСТ 20-76	42 м.	
33	Лист Б-3 ГОСТ 19903-74 / Ст. 3 ГОСТ 16523-70	60 кг	
34	Швеллер 12 ГОСТ 8240-72 / Ст. 3 ГОСТ 535-58	700 кг	

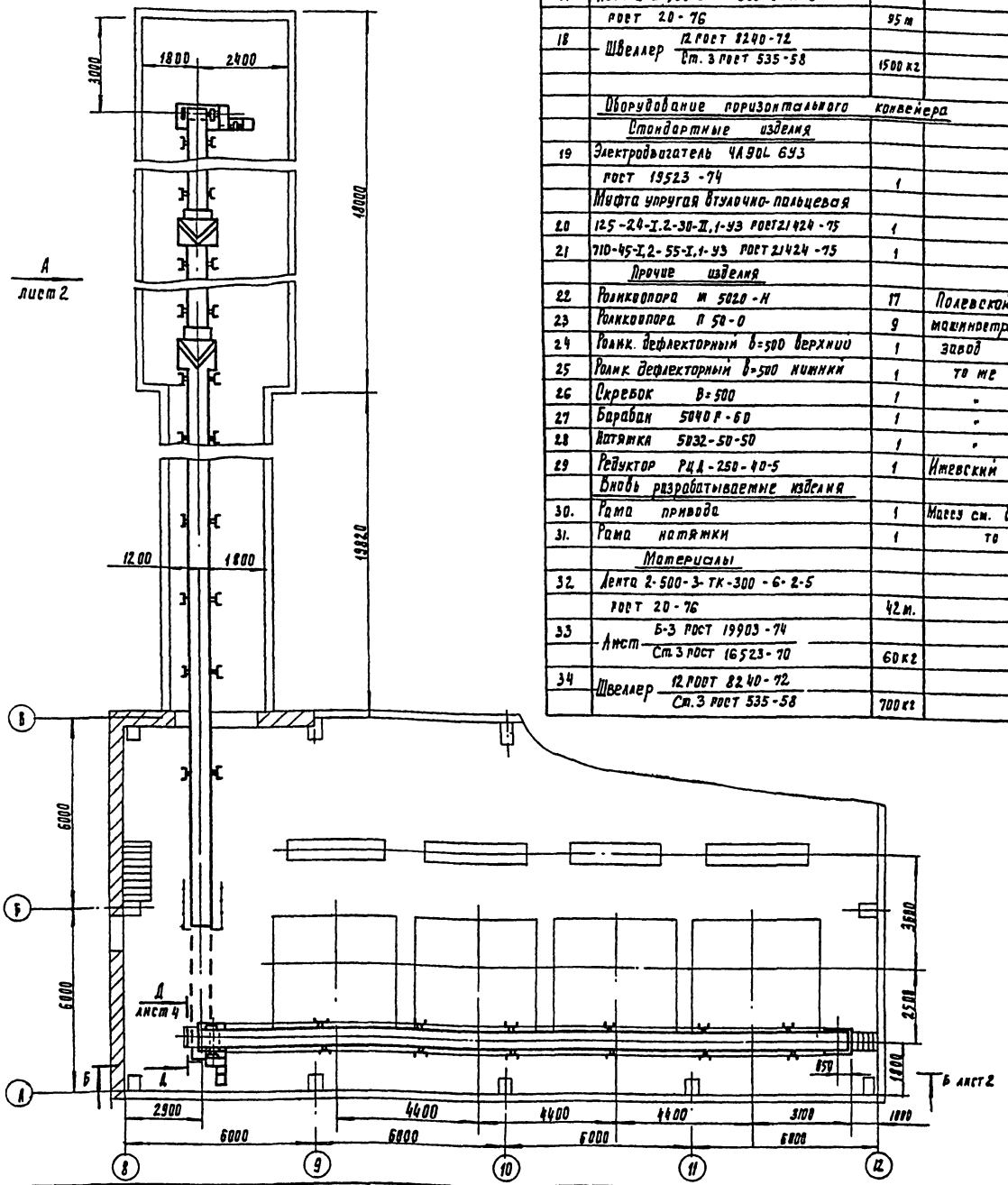

Поз.	Наименование	Кол.	Дополнительные указания
	Оборудование наклонно-горизонтального конвейера		
	Стандартные изделия		
1	Электродвигатель 4А100L 6У3		
	ГОСТ 19523-74	1	
	Муфта упругая втулочно пальцевая		
2	250-28-I, 2-35-II, 1-У3 ГОСТ 21424-75	1	
3	1000-55-I.2-65-I. 2-У3 ГОСТ 21424-75	1	
	Прочие изделия		
4	Барабан 5040 Р-60	1	Полевской машино-
5	Барабан 5040-60	1	строительный
6	Натяжка 5040Р-60	1	завод
7	Роликоопора Ж 5020-Н	44	то же
8	Роликоопора П 50-80	25	"
9	Ролик дефлекторный В=500 верхний	3	"
10	Ролик дефлекторный В=500 нижний	3	"
11	Сбрасыватель ручной В=500	2	"
12	Скребок В=500	1	"
13	Барабан 5025-40	2	"
14	Редуктор РЦД-350-40-1	1	Ижевский завод
	Вновь разрабатываемые изделия		
15	Рама концевого барабана	1	Массу см. в графе „материалы"
16	Рама привода	1	то же

Техническая характеристика

	Горизонтальный конвейер	Наклонно-горизонтальный конвейер
1. Производительность по обезвоженному осадку, т/ч	— 16	— 18
2. Скорость движения ленты, м/с	— 0.52	— 0.52
3. Привод:		
электродвигатель	— 4А90L 6У3	— 4А100L 6У3
мощность, кВт.	— 1.5	— 2.2
частота вращения, об/мин	— 1000	— 1000
Редуктор	РЦД-250-40-5	РЦД-350-40-1

Изм	Лист	N докум	Подпись	Дата
Разраб.		Царыгина		
Пров		Кремнев		
Т. контр.		Жипков		
РКО		Грабский		
Н. контр		Громухина		
Утв		Сухаренко		

831.00.00.000 ВО.

Линии транспорта обезвоженного осадка

Чертеж общего вида

Лит	Масса	Масштаб
		1:100

Лист 1 Листов 4

ЦНИИЭП инж. оборудования К.О.

16449-05 4

Формат: 22

Вид А
М1:100 повернута, лист 1

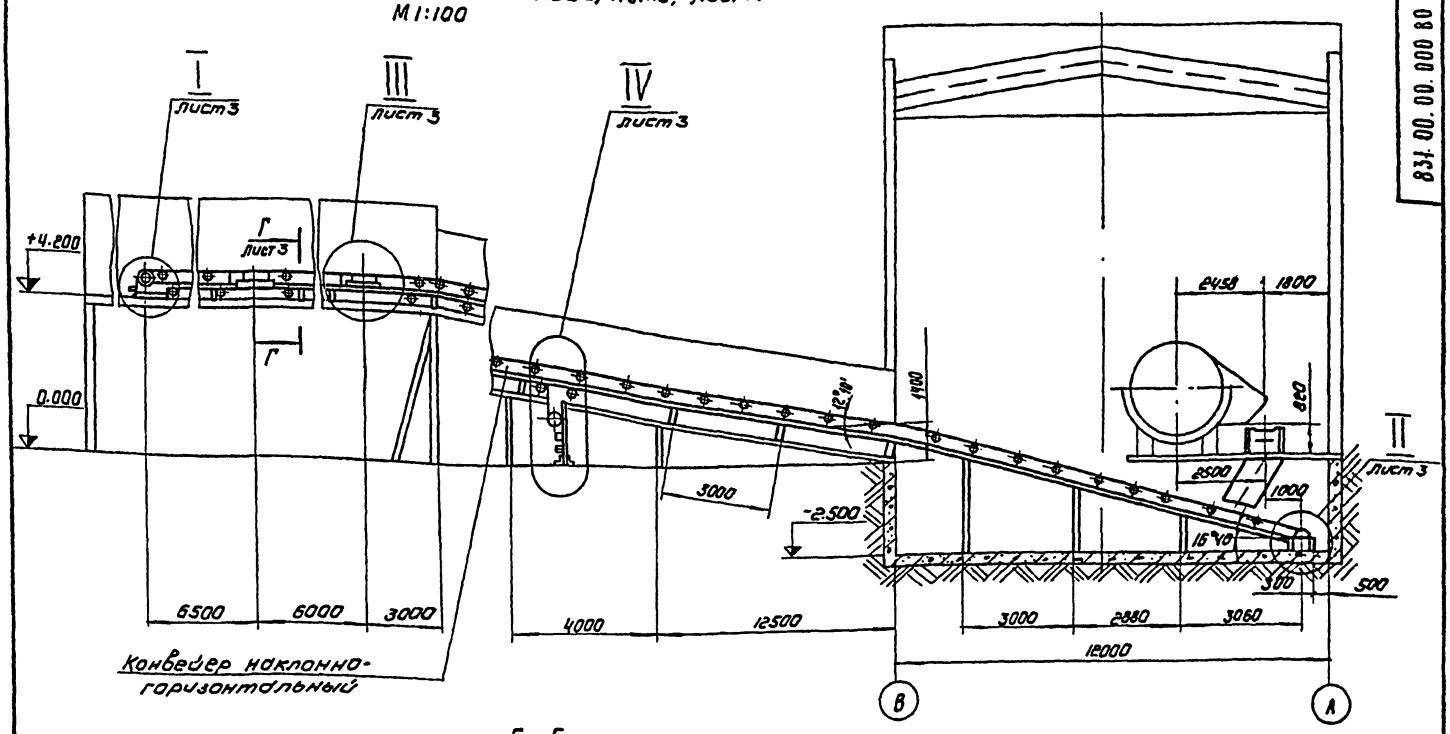

Конвейер наклонно-горизонтальный

Б-Б
М1:100 лист 1

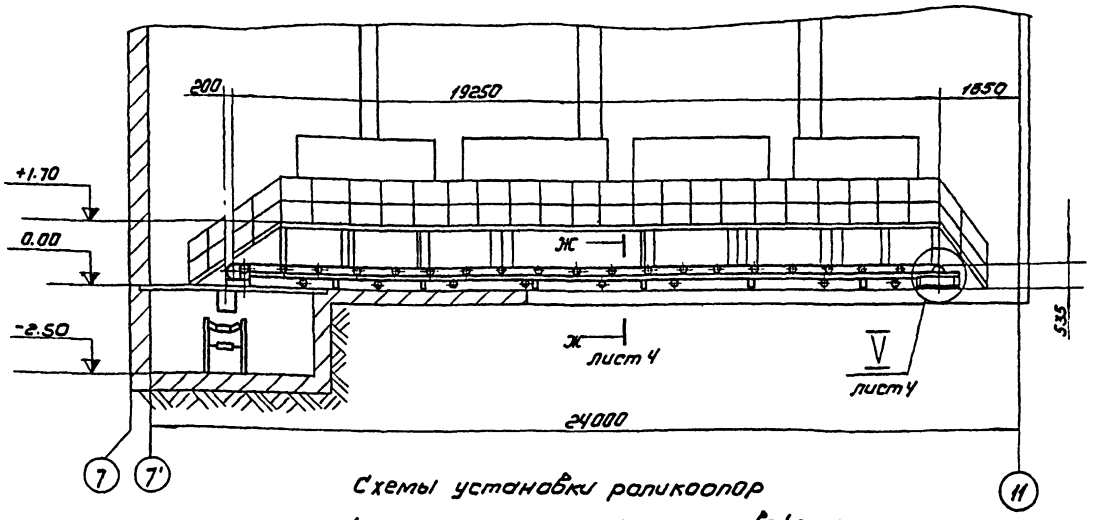

Схемы установки роликоопор наклонно-горизонтального конвейера

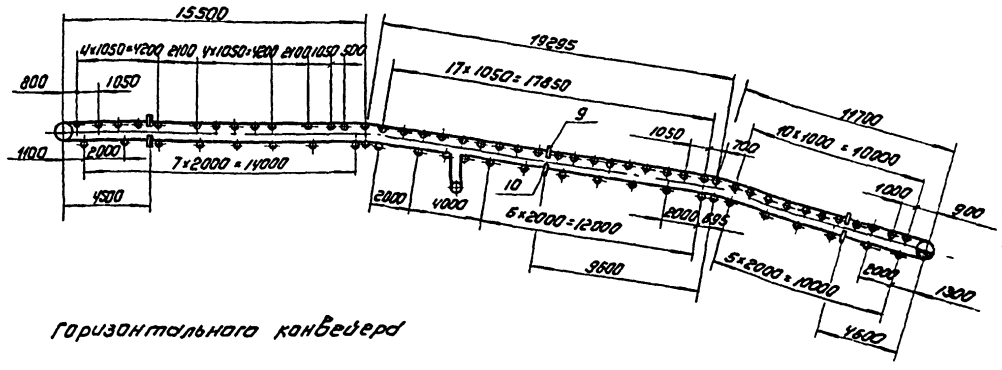

Условные обозначения:

- — роликоопора желобчатая
- — роликоопора нижняя
- — ролик дефлекторный верхний
- — ролик дефлекторный нижний
- — барабан приводной
- — барабан натяжной

горизонтального конвейера

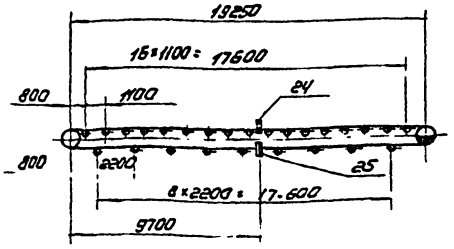

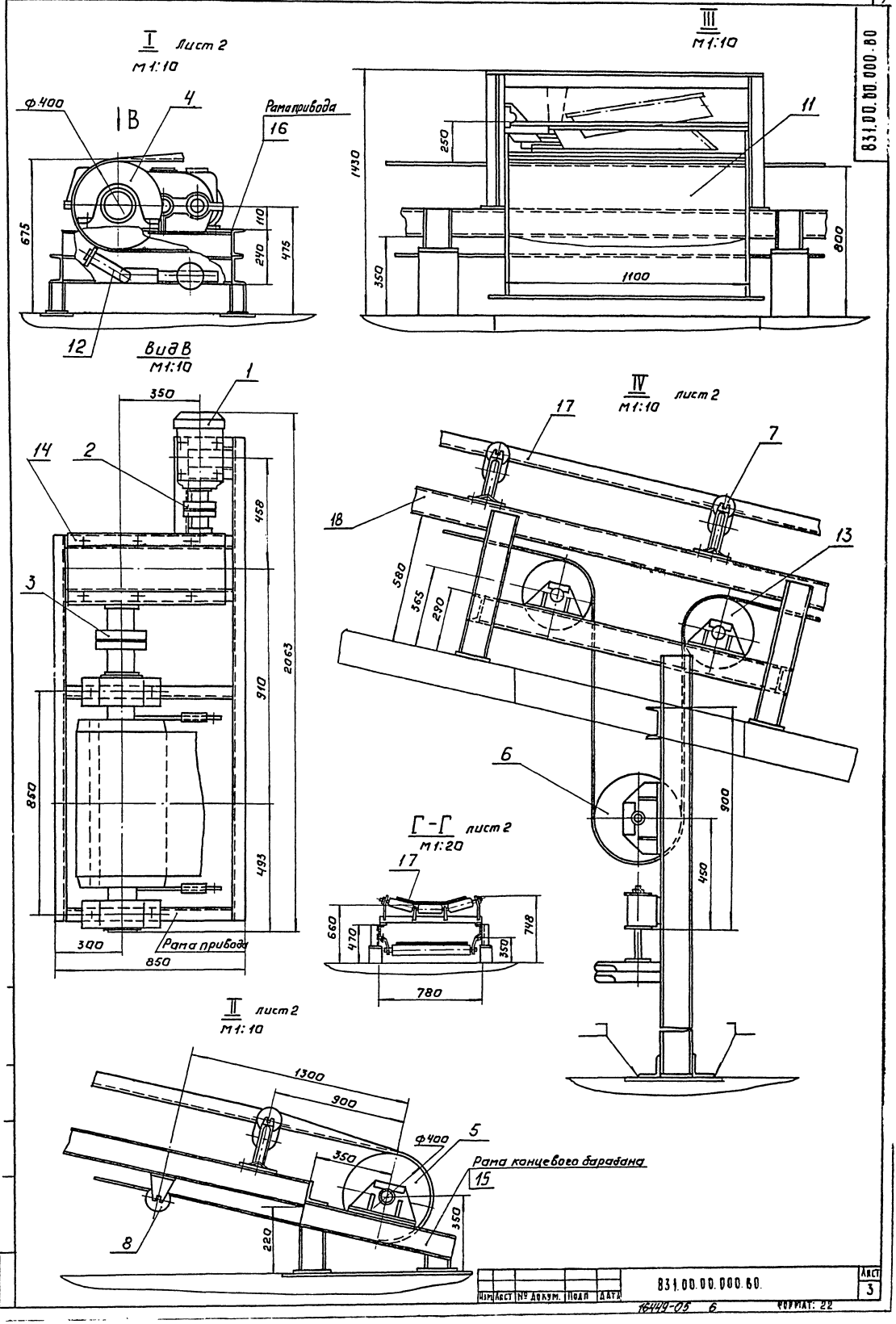

I лист 2
М1:10
ф400
4
Рама привода
16
675
110
240
475
12
III
М1:10
11
1430
250
350
1100
800
Вид В
М1:10
1
350
14
2
458
3
910
2063
850
493
300
Рама привода
850
IV
М1:10 лист 2
17
7
18
13
580
365
290
6
900
450
Г-Г лист 2
М1:20
17
660
470
748
350
780
II лист 2
М1:10
1300
900
ф400
5
350
Рама концевого барабана
15
350
8
220
831.00.00.000.80
Изм Лист № докум. Подп Дата
831.00.00.000.80.
Лист 3
16449-05 6
Формат: 22

А-А повернуто, лист1
М1:10

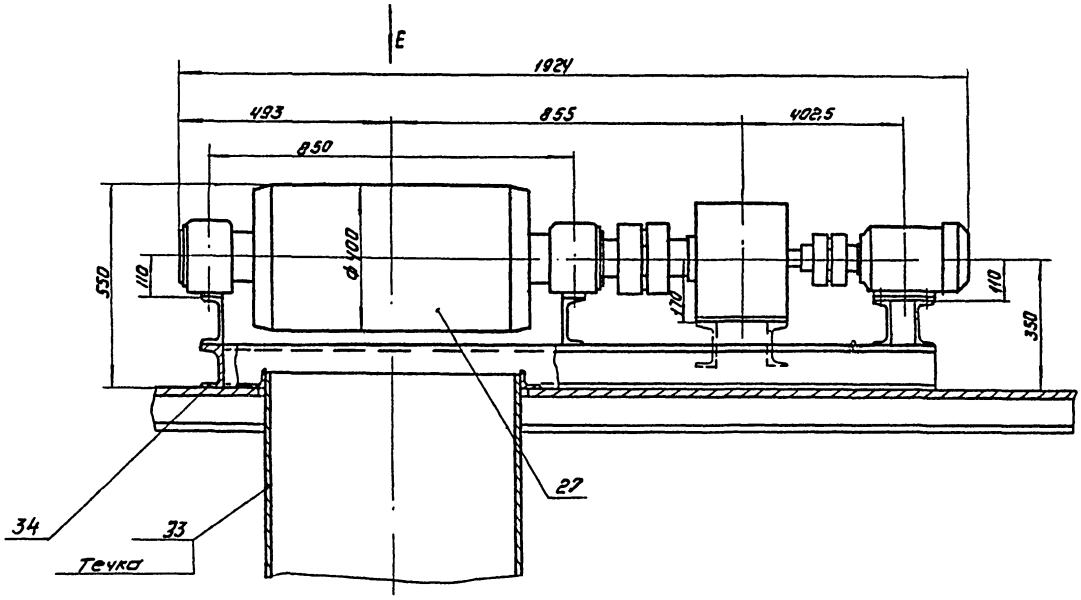

Вид Е
М1:10

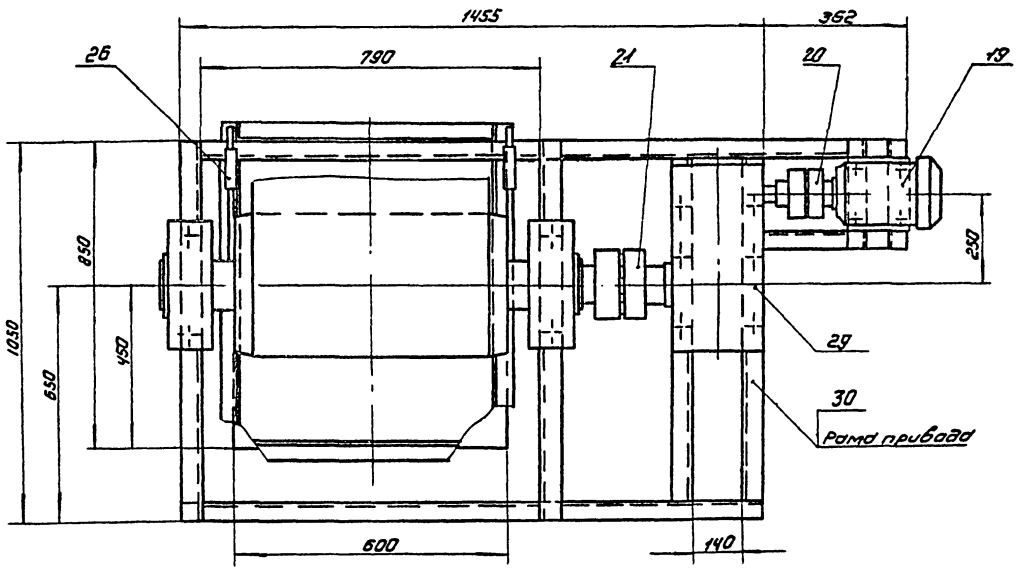

Ж-Ж лист2
М1:20

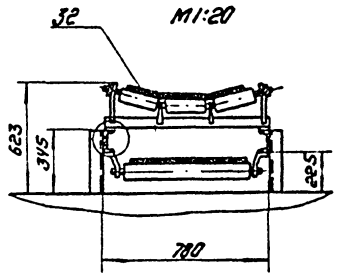

V лист2
М1:10

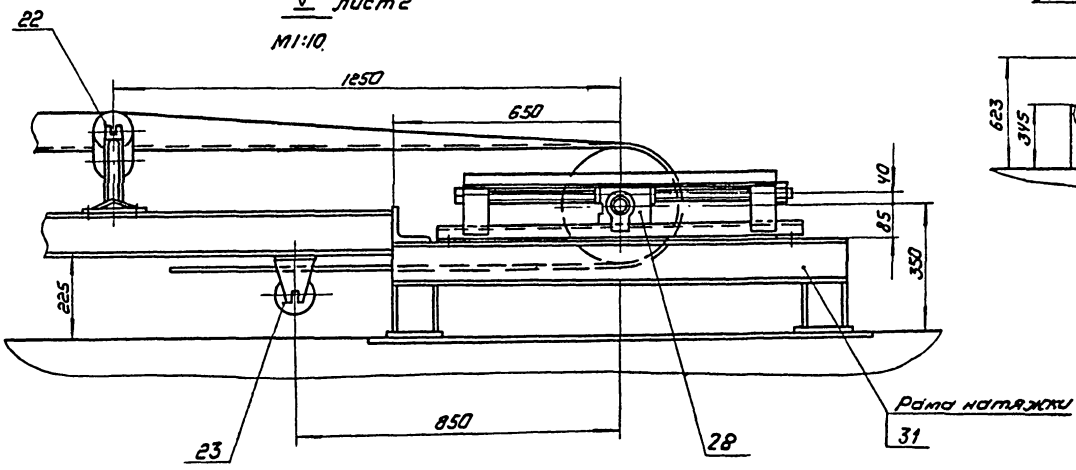

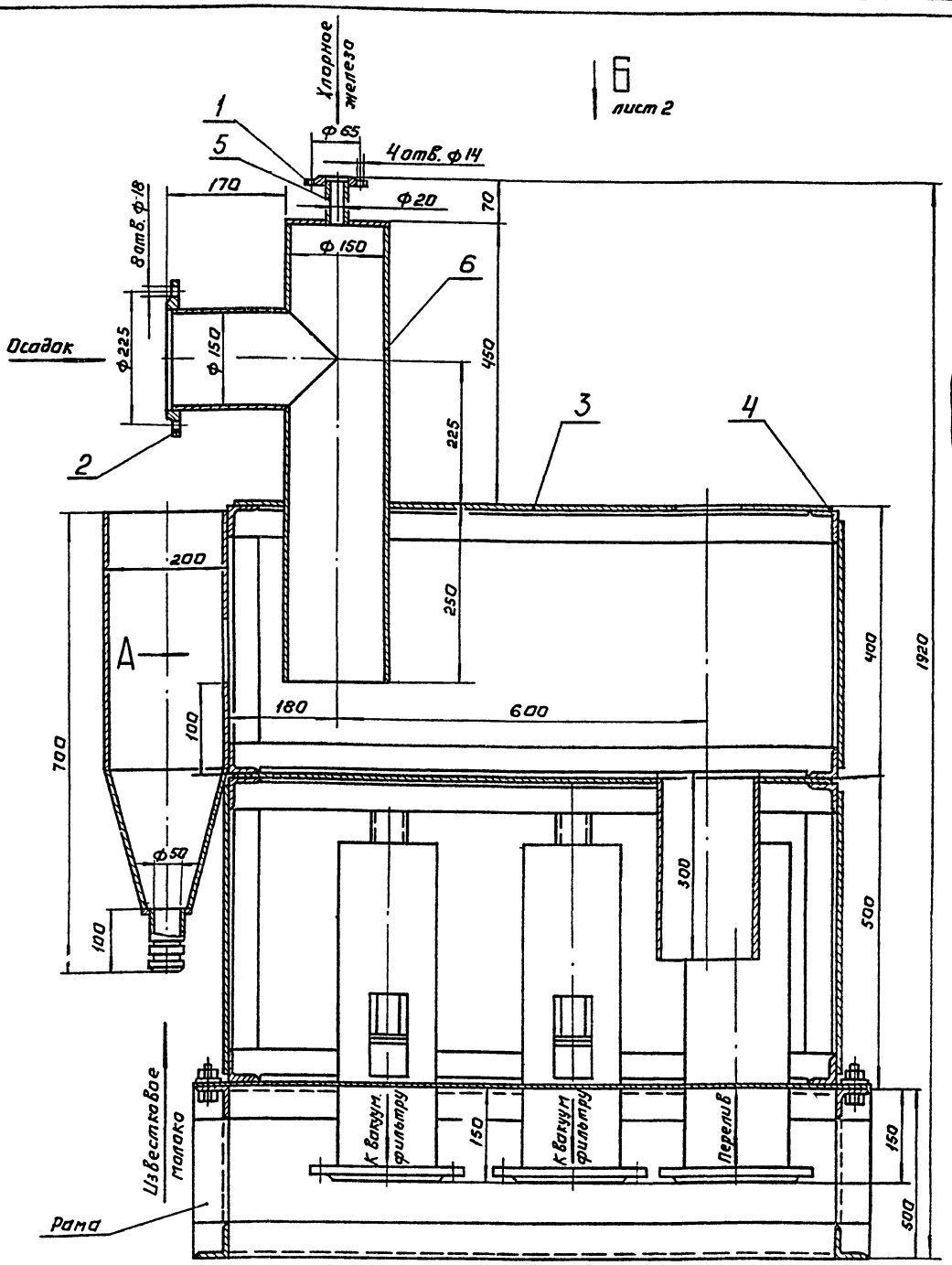

Вид А
М1:2

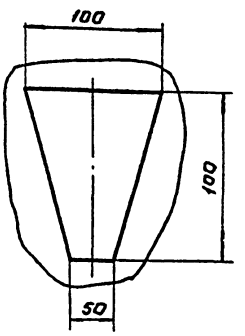

Поз.	Наименование	Кол.	Дополнительные указания
	Стандартные изделия		
1	Фланец 20-2,5 ГОСТ 1255-67	1	
2	Фланец 150-2,5 ГОСТ 1255-67	5	
	Материалы.		
3	Лист Б-4 ГОСТ 19903-74 / Ст.3 ГОСТ 14637-69	150кг	
4	Уголок Б-50×50×4 ГОСТ 8509-72 / Ст.3 ГОСТ 535-58	55кг	
	Труба ГОСТ 8734-75 / Б Ст.4сп ГОСТ 8733-74		
5	Труба 28×4	0,2кг	
6	Труба 160×5	65кг	
7	Ст.3 ГОСТ 380-71	10кг	
8	Пластина $\frac{7}{}$ лист 7 МКЩ-С-5 ГОСТ 7338-77	0,3кг	

1. Сварные швы по ГОСТ 5264-69.
2. Покрытие: внутренние поверхности эмалью ХС-710 3 раза, по грунту ХС-010; наружных - эмалью ХС-710 по грунту ХС-010, ГОСТ 9355-60.

Изм.	Лист	N докум.	Подп.	Дата	
Разраб.		Парыгина			
Пров.		Кремнев			
Т. контр.		Шипков			
ГКО		Грацкин			
Н. контр.		Хромицкая			
Утв.		Сухоренко			

831.01.00.000 ВО

Регулятор-смеситель осадка с реагентами

Чертеж общего вида.

Лит	Масса	Масштаб
	300	1:5
Лист 1	Листов 2	

ЦНИИЭП инж. оборудования КО

16449-05 8

Формат: А2

Вид Б лист 2

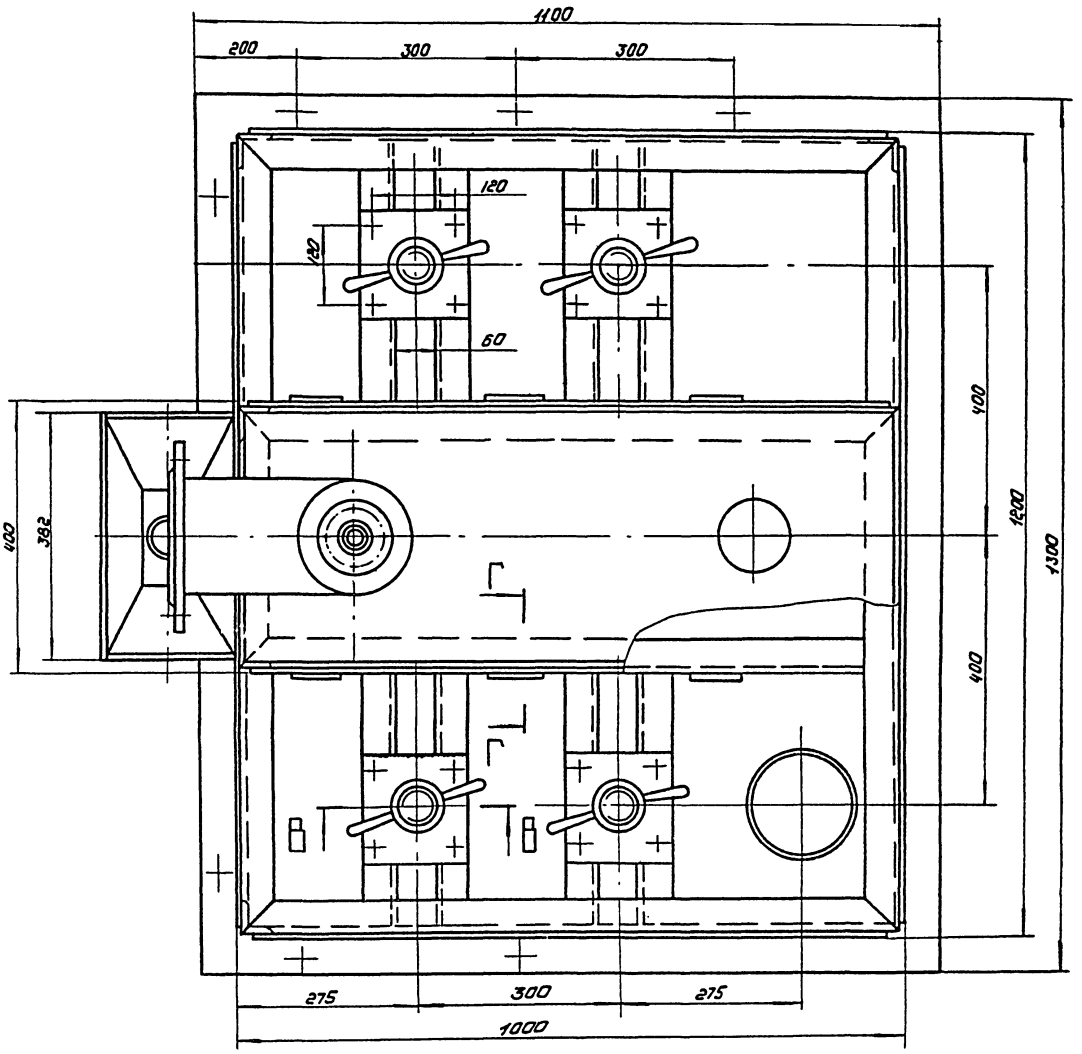

В – В

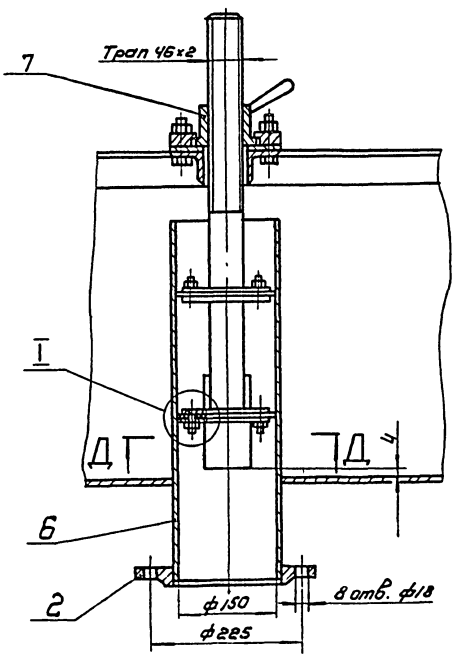

Д – Д

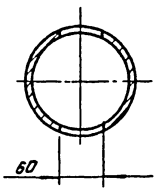

Г – Г повернуто

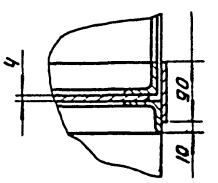

I
M 1:1

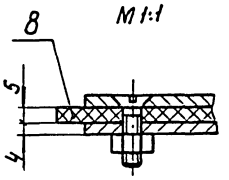

						831.01.00.000 80	Лист 2
Изм.	Лист	№ докум.	Подп.	Дата			
						16449-05 У	Формат А2

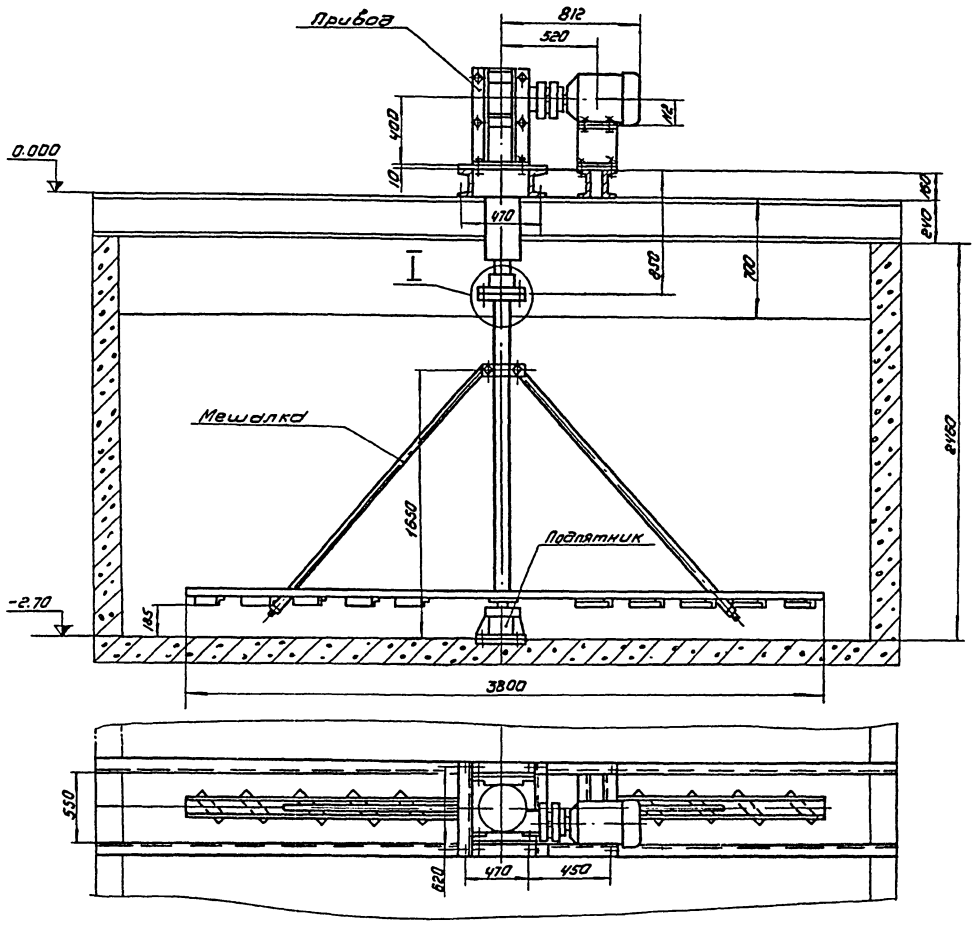

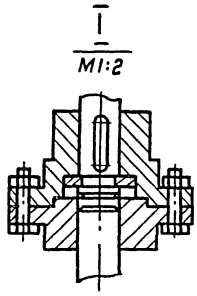

Техническая характеристика

1. Диаметр мешалки, мм - 3800
2. Высота лопасти мешалки, мм - 92
3. Частота вращения вала мешалки, об/мин - 15,2
4. Привод:

Двигатель 4А112МА

Мощность, N, кВт - 3

Частота вращения, n, об/мин. - 1000

Редуктор 4160-63-52-5

Передаточное отношение, i - 63

Технические требования

1. Покрытие металлоконструкций, кроме покупных изделий и трущихся поверхностей - эмаль перхлорвиниловая марки ХВ-1100, серая гост 6993-70 по грунту ХС-010, гост 9355-60.
2. Привод заземлить согласно ПЭУ четырехжильным проводом.
3. Опорные швеллеры перекрыть съемными щитами.

					831.02.00.000 ВО			
Изм	Лист	N докум.	Подп	Дата	Перемешиватель тихоходный	Лит.	Масса	Масштаб
Разраб		Ларыгина					650	1:20
Пров.		Кремнев			Чертеж общего вида	Лист	Листов 1	
Т.контр.		Шипков				ЦНИИЭП инж. оборудования КО		
Т.кв		Графский						
Н.контр.		Громилина		09.79				
Утв		Сухаренко						

16449-05 10 Формат 22

831.02.01.000.ВО

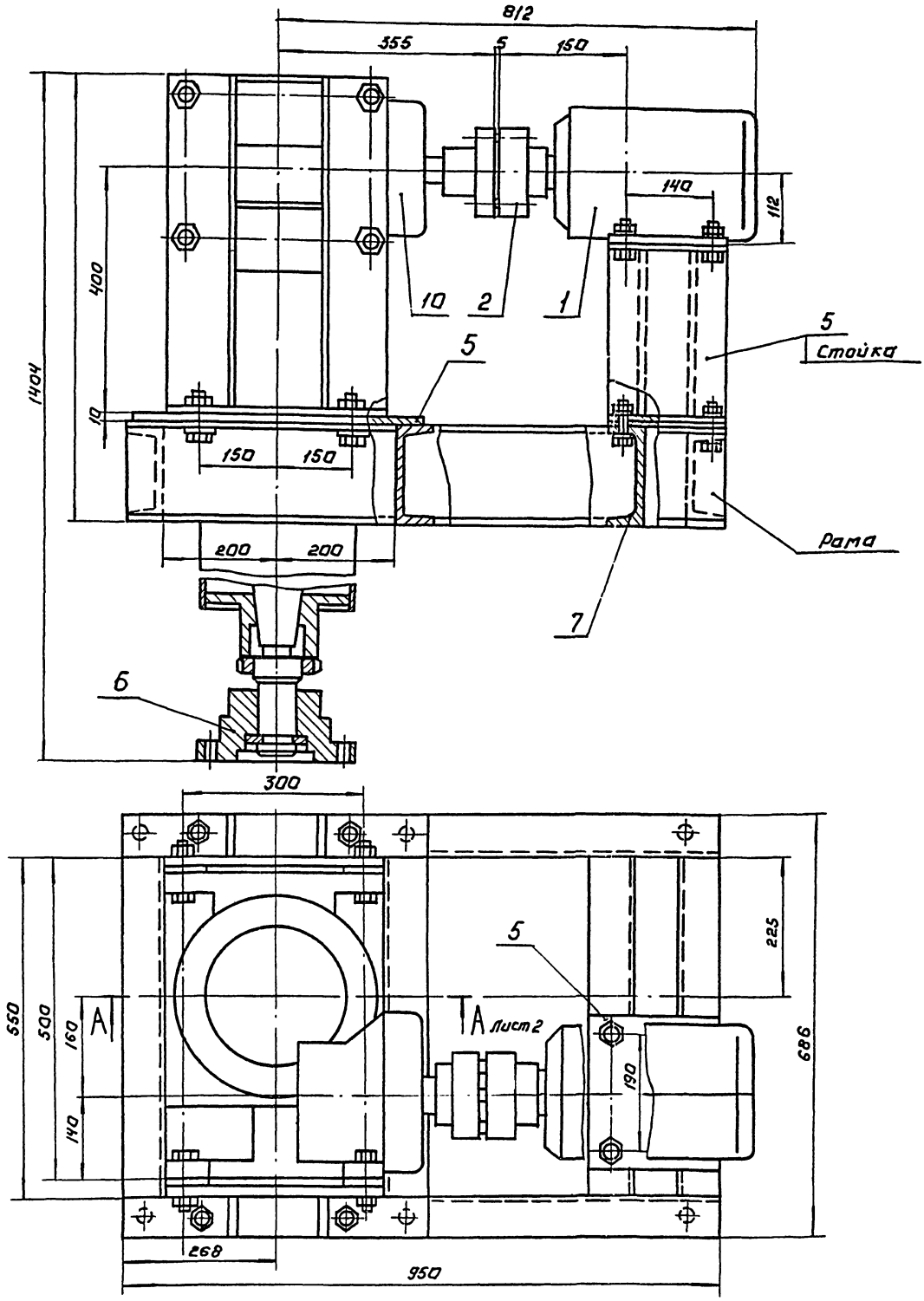

Поз.	Наименование	Кол.	Дополнительные указания
	Стандартные изделия.		
1	Двигатель 4А112МА		
	ГОСТ 19523-74	1	
	Муфта ГОСТ 21424-75		
2	250-32-I.1-40-II.1	1	
3	2000-63-I.1-70-II.1	1	
4	Подшипник 317 ГОСТ 8338-75	2	
	Материалы		
5	Лист Б-10 ГОСТ 19903-74 / Ст.3 ГОСТ 14637-69	35кг	
6	Ст.3 ГОСТ 380-71	130кг	
7	Швеллер 16 ГОСТ 8240-72 / Ст.3 ГОСТ 535-58	60кг	
8	Уголок Б-50×50×5 ГОСТ 8509-72 / Ст.3 ГОСТ 535-58	24кг	
9	Труба 219×10 ГОСТ 8732-78 / Б10 ГОСТ 8731-74	10кг	

	Прочие изделия		
10	Редуктор 4-160-63-52-1	1	Барышский редукторный завод

1. Подшипники качения смазывать солидолом УС-2 ГОСТ 1033-73.
2. Покрытие сопрягаемых поверхностей - сурик свинцовый ГОСТ 19151-73.

Изм	Лист	№ докум.	Подп.	Дата
Разраб.		Парыгина		
Пров.		Кремнев		
Т. контр.		Шилков		
Т. К.О.		Графский		
Н. контр.		Дромухина		06.79
Утв.		Сухаренко		

831.02.01.000 ВО

Привод перемешивателя

Чертеж общего вида

Лит.	Масса	Масштаб
	525	1:5

Лист 1 | Листов 2

ЦНИИЭП инж. оборудования КО

Формат 22

16449-05 11

Альбом

Типовой проект 902-2-336

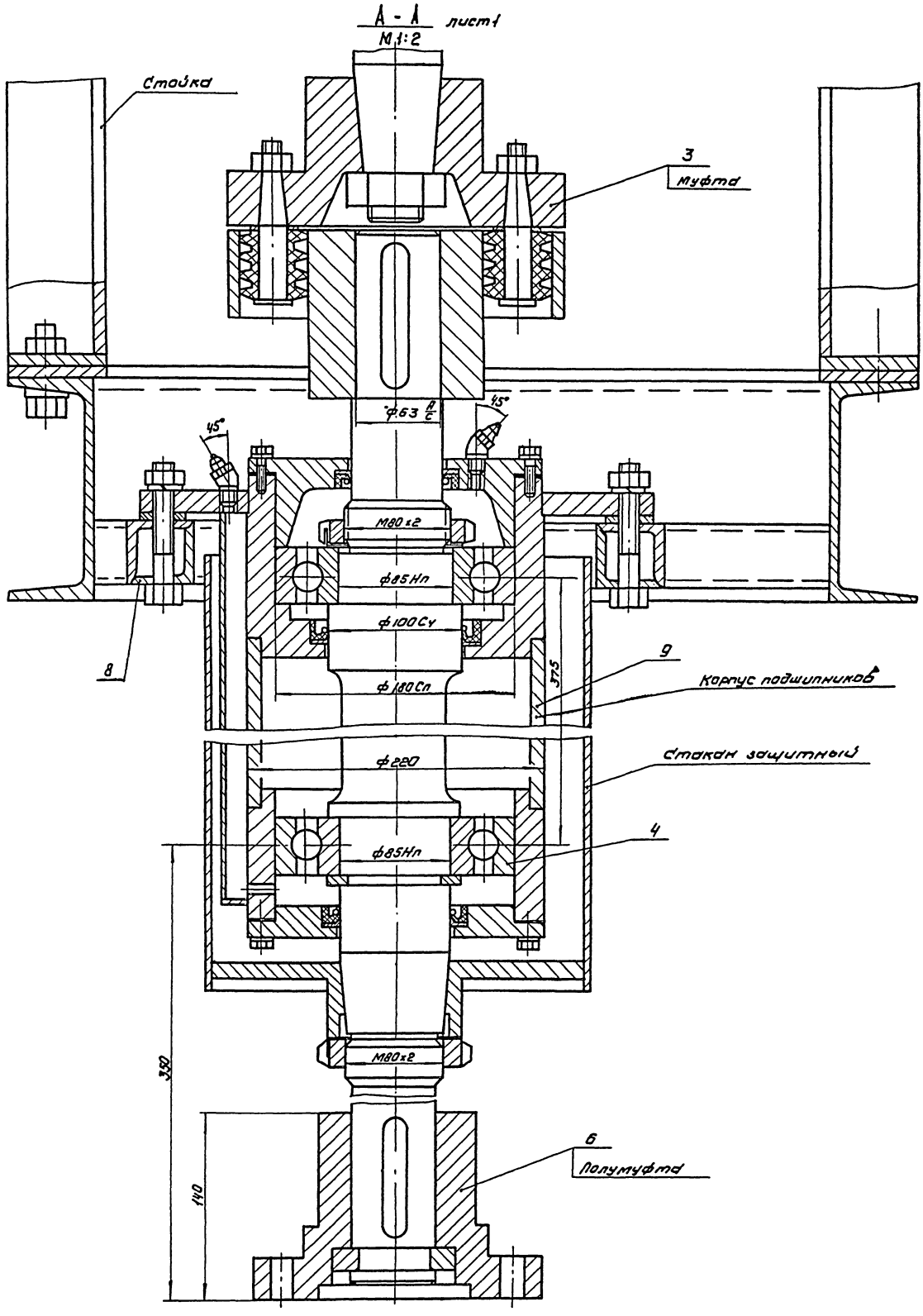

						831.02.01.000 ВО	Лист 2
Изм.	Лист	№ докум.	Подп.	Дата			

16449-03 12 Формат А2

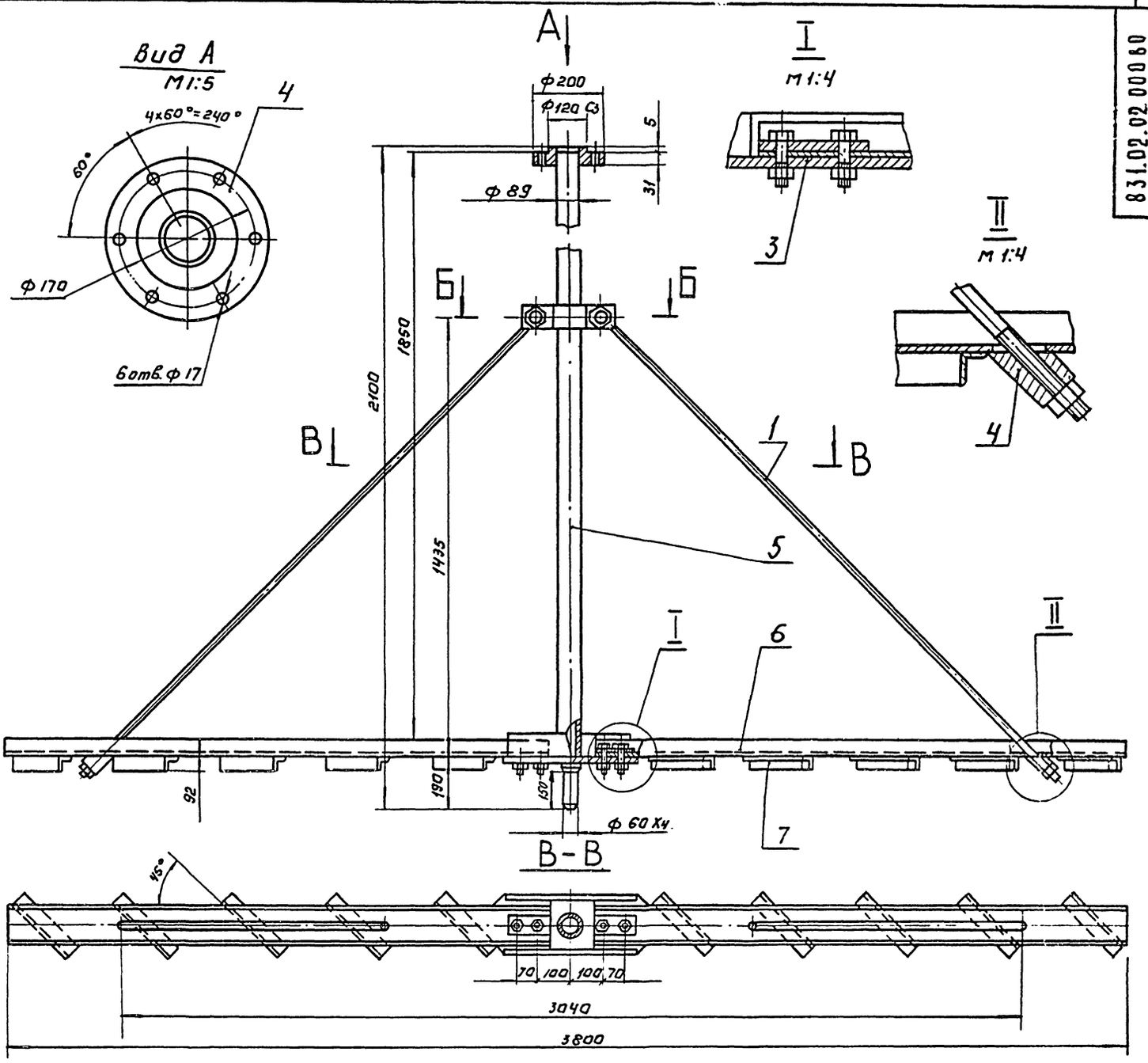

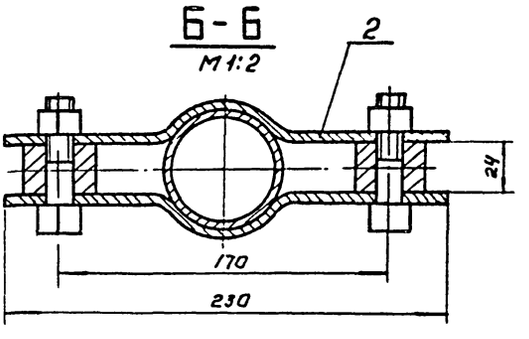

Поз.	Наименование	Кол.	Дополнительные указания
	Материалы		
1	Круг В20 ГОСТ2590-71 / Ст.3 ГОСТ 535-58	6кг	
	Лист ГОСТ 19903-74 / Ст.3 ГОСТ 14637-69		
2	Б-10	6кг	
3	Б-16	7кг	
4	Ст.3 ГОСТ 380-71	20кг	
5	Труба 89×6 ГОСТ 8732-78 / В Ст.3 ГОСТ 8731-74	25кг	
6	Швеллер 12 ГОСТ 8240-72 / Ст.3 ГОСТ 535-58	35кг	
7	Уголок Б-40×40×4 ГОСТ 8509-72 / Ст.3 ГОСТ 535-58	7кг	

Сварные швы по ГОСТ 5264-69

Изм.	Лист	№ докум.	Подп.	Дата	831.02.02.000 ВО			
Разраб.		Дарытина			Мешалка	Лит.	Масса	Масштаб
Пров.		Кремнев					110	1:10
Т.контр.		Шипков			Чертеж общего вида	Лист	Листов	
ГКО		Рафелин						
Н.контр.		Аромшина				ЦНИИЭП инж. оборудования Кб		
Утв.		Сухаренко						

Формат А2

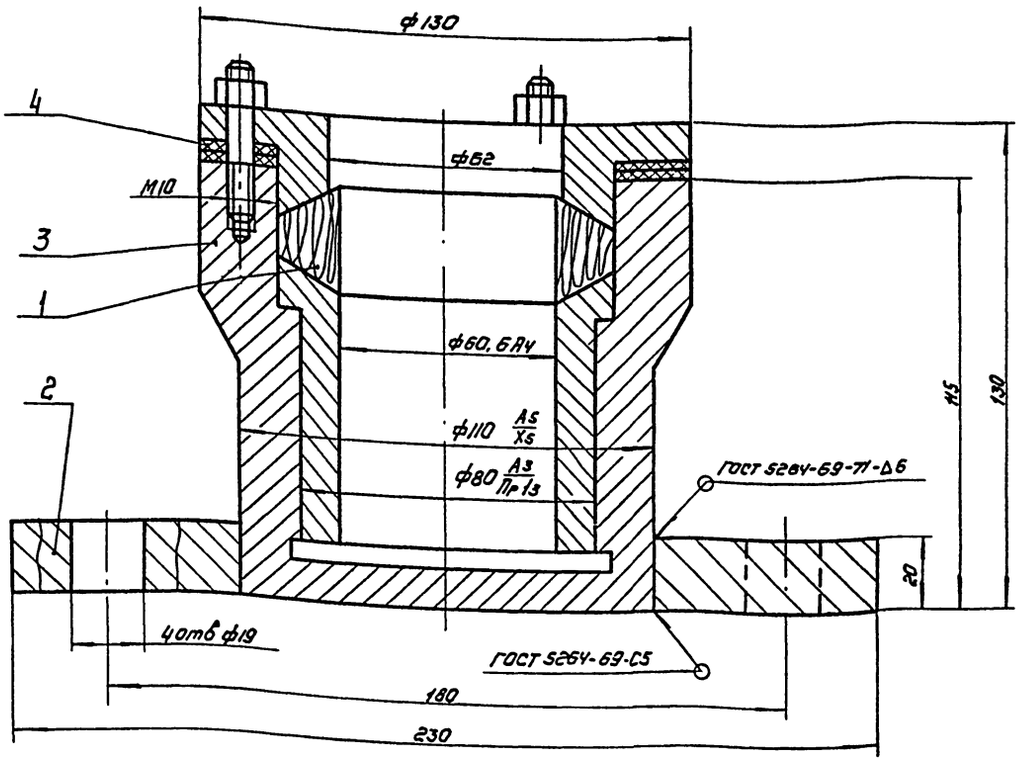

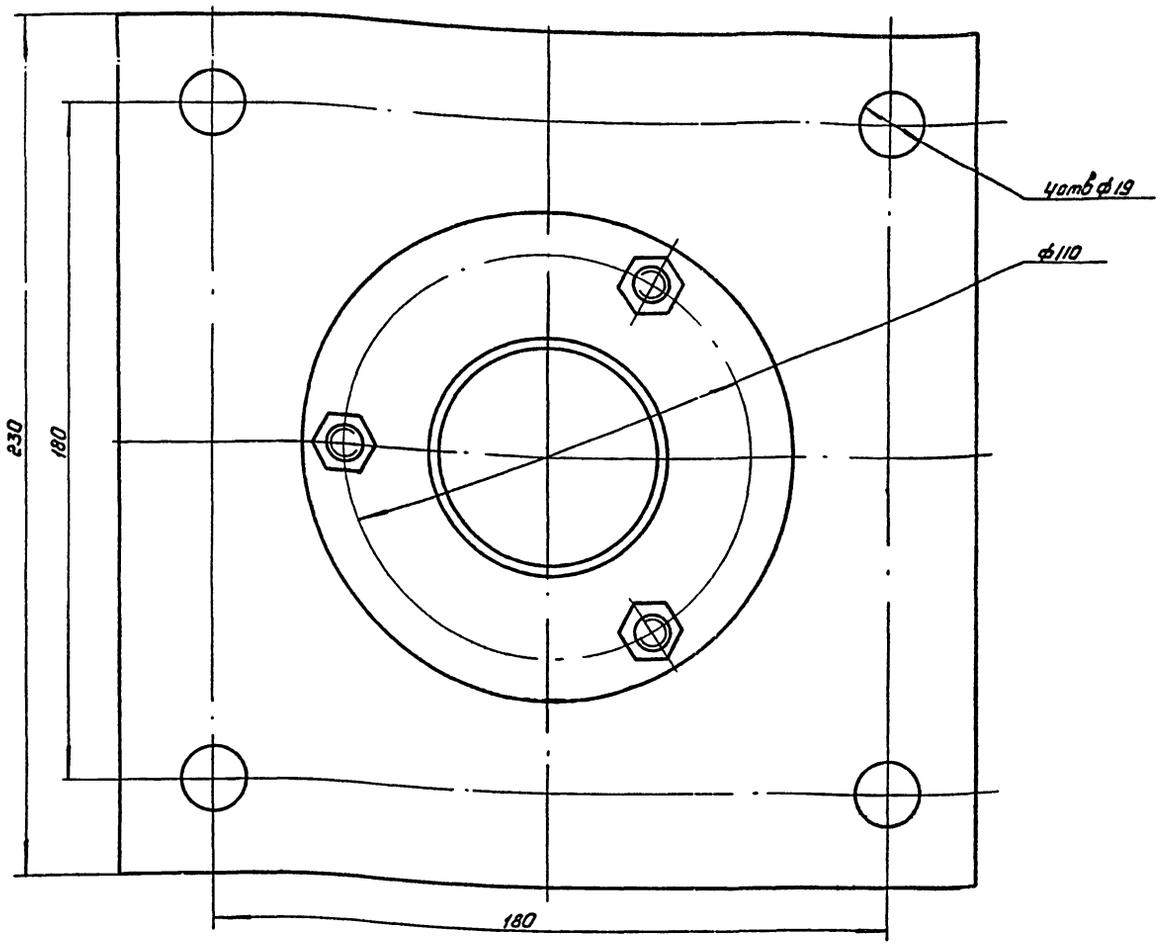

Поз.	Наименование	Кол.	Дополнительные указания
	Стандартные изделия		
1	Кольцо СТ 90-60-20 ГОСТ 288-72	1	
	Материалы		
2	Лист Б-20 ГОСТ 19903-74 В-Ст3 ГОСТ 14637-69	6,5кг	
3	Ст3 ГОСТ 380-71	7,5кг	
4	Пластина I, лист, ТМКЩ-М-3 ГОСТ 7338-77	0,1кг	

Изм	Лист	№ докум.	Подпись	Дата	
Разраб.		Марыгина			
Пров		Кремнев			
Т. контр.		Шипков			
ГКО		Графский			
Н. контр		Хвомухина			
Утв		Стародубцев			

831.02.03.000 ВО

Подпятник

Чертеж общего вида

Лит	Масса	Масштаб
	15	1:4

Лист | Листов

ЦНИИЭТ Инж. оборудования КО

15440-05 14

Формат: А2

831.03.00.000.80

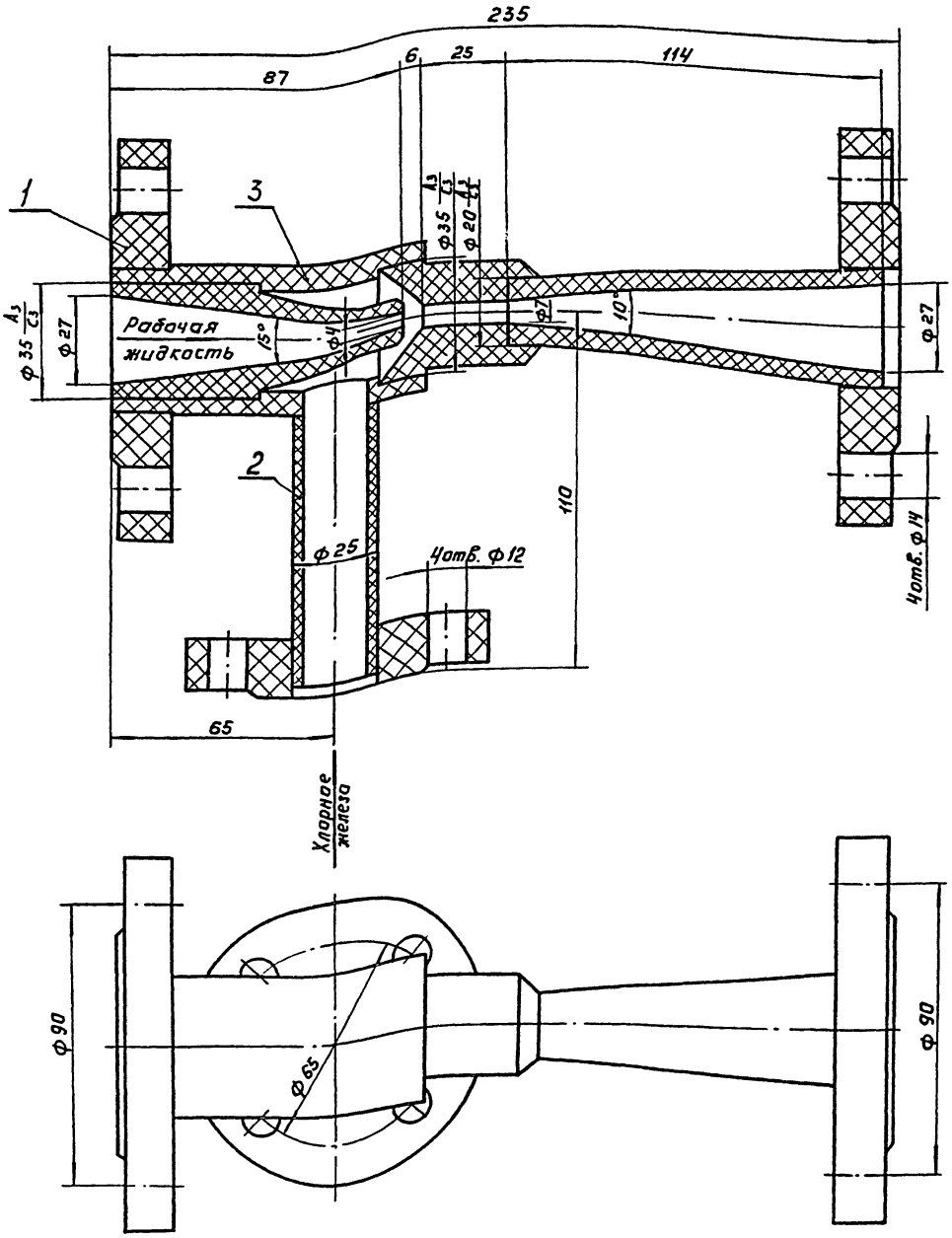

Техническая характеристика.

1. Давление рабочей жидкости, МПа (кгс/см²) – 0,35 (3,5)
2. Расход рабочей жидкости, л/с – 0,2
3. Расход хлорного железа, л/с – 0,05

Технические требования.

Сварные швы по ГОСТ 16310-70.

Поз.	Наименование	Кол.	Дополнительные указания.
	Материалы		
1	Лист винипласт ВН20		
	ГОСТ 9639-71	1кг	
2	Труба винипластовая 25×3		Владимирский
	ТУ 6-05-1573-77	0,1м	
3	Стержень винипластовый 45		химический
	ТУ 6-05-1573-77	0,5м	
			завод

					831.03.00.000.80
ИЗМ	ЛИСТ	№ ДОКУМ	ПОДП	ДАТА	ЭЖЕКТОР.
РАЗРАБ		ПАРЫГИНА			ЧЕРТЕЖ ОБЩЕГО ВИДА.
ПРОВ		КРЕМНЕВ			
Т КОНТР		ШИПКОВ			
ГКО		ГРАФСКИН			
Н КОНТР		ХРОМИХИНА			
УТВ		ЧУХАРЕНКО			

ЛИТ	МАССА	МАСШТАБ
	3	1:1
ЛИСТ	ЛИСТОВ 1	

ЦНИИЭП инж. оборудования КО

16449-0,5 15 ФОРМАТ: 22

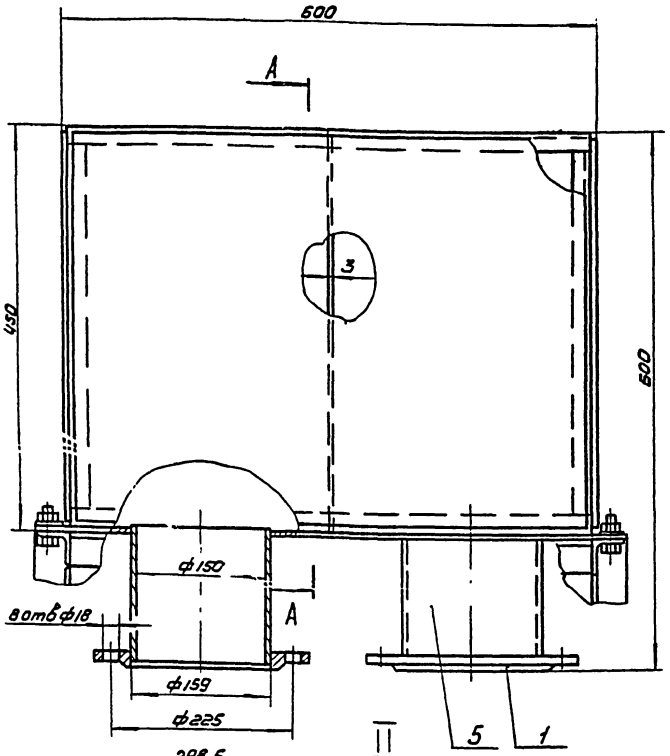

А - А

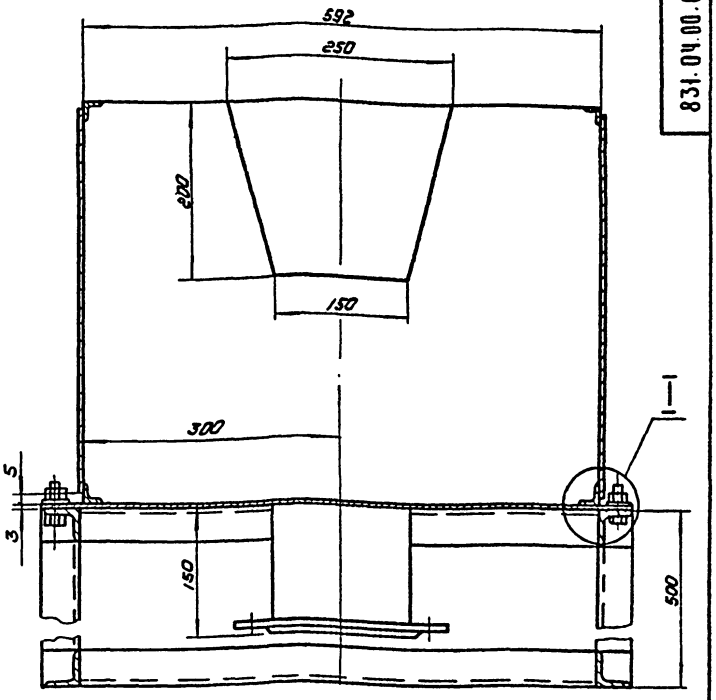

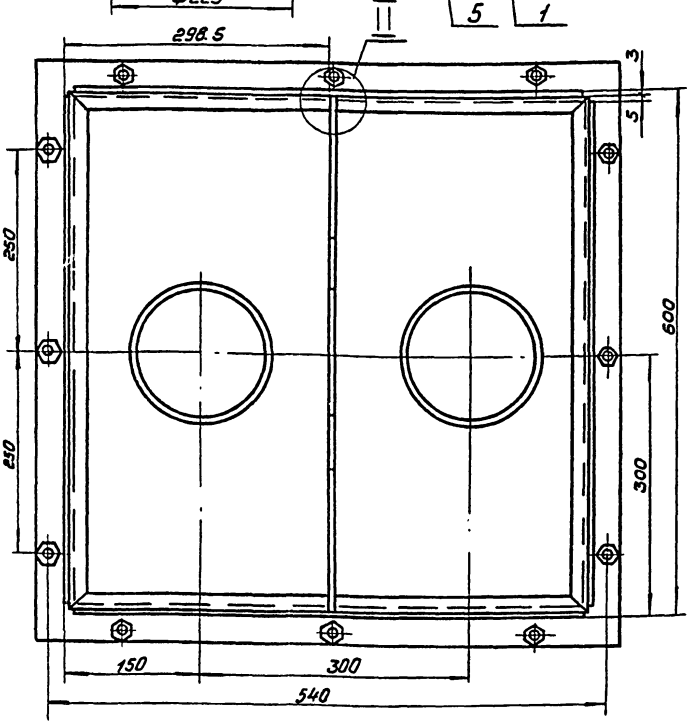

I
M1:1

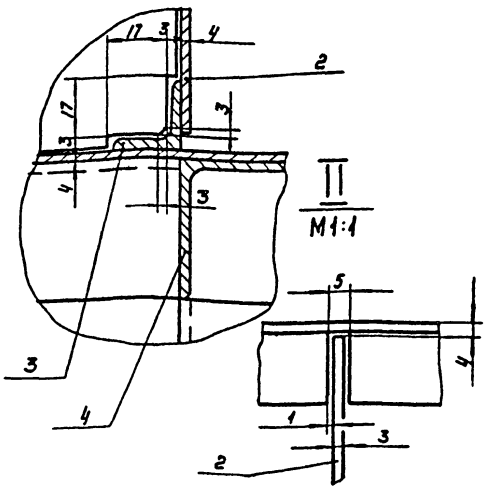

Поз.	Наименование	Кол	Дополнительные указания
	Стандартные изделия		
1	Фланец 150-6.5 ГОСТ 1255-67	2	
	Материалы		
2	Лист Б-3 ГОСТ 19903-74 / ст.3 ГОСТ 16523-70	40кг	
	Уголок ГОСТ 8509-72 / ст.3сп ГОСТ 535-58		
3	620×20×3	4.5кг	
4	Б40×40×4	14кг	
5	Труба 159×4.5 ГОСТ 8732-78 / БСт3сп ГОСТ 8731-74	5.5кг	

1. Сварные швы по ГОСТ 5264-69
2. Покрытие: внутренние поверхности эмалью ХС-710 3 раза, по грунту ХС-010; наружные - эмалью ХС-710 по грунту ХС-010, ГОСТ 9355-60.

Изм.	Лист	№ докум.	Подпись	Дата
Разраб.		Марыгина		
Пров.		Кремнев		
Т.контр.		Шилкова		
ГКО		Графский		
Н.контр.		Хромичина		
Утв.		Сухаренко		

831.04 00 000 ВО

Измеритель расхода осадка

Чертеж общего вида

Лит.	Масса	Масштаб
	75	1:4
Лист	Листов 1	

ЦНИИЭП инж. оборудования КВ

№ строки	Формат	Обозначение	Наименование	Кол. листов	№ экз	Примечание
1						
2			Документация общая			
3						
4						
5			Вновь разработанная			
6						
7	22	831.02.00.000 ВО	Чертеж общего вида	1		
8						
9						
10						
11			Документация по			
12			сборочным единицам			
13						
14						
15			Вновь разработанная			
16						
17	22	832.02.01.000 ВО	Привод перемешивателя			
18			Чертеж общего вида	2		
19						
20	22	832.02.02.000 ВО	Мешалка. Чертеж			
21			общего вида	1		
22						
23	22	832.02.03.000 ВО	Подлятник. Чертеж			
24			общего вида	1		
25						
26						
27						
28						

Инв.№ подл. | Подп. и дата | Взам. инв.№ | Инв.№ дубл. | Подп. и дата

Изм.	Лист	№ докум.	Подп.	Дата
Разраб.		Пучкова		
Пров.		Кременев		
Н. контр.		Хромкина		
Утв.		Шиляков		

831.02.00.000 Т.Р.

Перемешиватель тихоходный
Ведомость технического проекта

Лит.	Лист	Листов

ЦНИИЭП инж. оборудования КО

Формат А4

№ строки	Формат	Обозначение	Наименование	Кол. листов	№ экз	Примечание
1						
2						
3						
4						
5						
6						
7						
8						
9						
10						
11						
12						
13						
14						
15						
16						
17						
18						
19						
20						
21						
22						
23						
24						
25						
26						
27						
28						

Инв.№ подл. | Подп. и дата | Взам. инв.№ | Инв.№ дубл. | Подп. и дата

Изм.	Лист	№ докум.	Подп.	Дата
Разраб.				
Пров.				
Н. контр.				
Утв.				

Лит.	Лист	Листов

ЦНИИЭП инж. оборудования КО

Формат А4

№ строки	Формат	Обозначение	Наименование	Кол. листов	№ экз	Примечание
1						
2						
3						
4						
5						
6						
7						
8						
9						
10						
11						
12						
13						
14						
15						
16						
17						
18						
19						
20						
21						
22						
23						
24						
25						
26						
27						
28						

Инв.№ подл. | Подп. и дата | Взам. инв.№ | Инв.№ дубл. | Подп. и дата

Изм.	Лист	№ докум.	Подп.	Дата
Разраб.				
Пров.				
Н. контр.				
Утв.				

Лит.	Лист	Листов

ЦНИИЭП инж. оборудования КО

Формат А4

gost.e-ecolog.ru