ТИПОВОЙ ПРОЕКТ

902-2-336

КОРПУС

ОБЕЗВОЖИВАНИЯ ОСАДКА

СТОЧНЫХ ВОД

С 4 ВАКУУМ-ФИЛЬТРАМИ

Бсх ОУ-10-2,6

Альбом III

gost.e-ecolog.ru

ЦЕНТРАЛЬНЫЙ ИНСТИТУТ ТИПОВОГО ПРОЕКТИРОВАНИЯ
ГОССТРОЯ СССР

Москва, А-445, Смольная ул., 22

Сдано в печать VII 1980

Заказ № 9794 Тираж 300 экз.

ТИПОВОЙ ПРОЕКТ
902-2-336

КОРПУС ОБЕЗВОЖИВАНИЯ ОСАДКА СТОЧНЫХ ВОД

С 4 ВАКУУМ-ФИЛЬТРАМИ $Б_{сх}$ ОУ-10-2,6

СОСТАВ ПРОЕКТА:

Альбом I - Пояснительная записка.
Альбом II - Технологическая и санитарно-техническая части.
Альбом III - Архитектурно-строительная часть.
Альбом IV - Электротехническая часть.
Альбом V - Нестандартизированное оборудование.
Альбом VI - Заказные спецификации.
Альбом VII - Сметы

АЛЬБОМ III

Разработан проектным институтом
ЦНИИЭП инженерного оборудования
Главный инженер института А. Кетаов
Главный инженер проекта В. Алаев

Технический проект
Утвержден Госгражданстроем
Приказ №: 164 от 22 июля 1974 г
Рабочие чертежи введены в
действие ЦНИИЭП инженерного оборудования
с 15 декабря 1979 г.
Приказ №: 82 от 28. IX. 79 г.

				привязан
инв. №:				

Содержание альбома

Марка	Наименование	Стр.
б/н	Содержание альбома	2
АР-1	Общие данные (начало)	3
АР-2	Общие данные (окончание)	4
АР-3	Планы на отм.-2,500; 0,000; 3,000 и 5,400. Экспликация помещений	5
АР-4	Разрезы 1-1; 2-2; 3-3. Спецификация проемов ворот и дверей.	6
АР-5	Фасады 1-12; 12-1; А-В; В-А. Типы окон. Спецификация заполнения оконных проемов	7
АР-6	Планы полов и кровли. Элемент плана №1. Экспликация полов	8
АР-7	Транспортерная галерея	9
КЖ-1	Общие данные (начало)	10
КЖ-2	Общие данные (продолжение)	11
КЖ-3	Общие данные (продолжение)	12
КЖ-4	Общие данные (окончание)	13
КЖ-5	Маркировочная схема фундаментов и фундаментных балок. Элементы плана №2 и №3	14
КЖ-6	Разрезы 1-1 ÷ 11-11.	15
КЖ-7	Фундаменты Фм1; Фм2; Фм2а; Фм2б.	16
КЖ-8	Фундаменты Фм3; Фм3а; Фм4.	17
КЖ-9	Фундаменты Фм5; Фм6.	18
КЖ-10	Фундаменты Фм7; Фм8.	19
КЖ-11	Фундаменты Фм9; Фм10. Арматурные изделия С1; Мн1.	20
КЖ-12	Маркировочная схема фундаментов под оборудование, каналов. Разрезы 1-1 ÷ 7-7	21
КЖ-12	Фундаменты под оборудование ФОм3 ÷ ФОм9. Спецификация.	22
КЖ-14	Элемент плана №1. Разрезы 1-1 ÷ 3-3; 19-19; 20-20	23
КЖ-15	Узлы 4 ÷ 10. Сечения 5-5 ÷ 11-11; 18-18. Спецификация элементов монолитной конструкции.	24
КЖ-16	Элемент плана №1 (Армирование стен, балки и консолей).	25
КЖ-17	План раскладки нижних и верхних сеток днища. Фундаменты ФОм-1; ФОм-2	26
КЖ-18	Арматурные изделия для армирования днища и столбов	27
КЖ-19	Ведомость стержней на один элемент	28
КЖ-20	План перекрытия емкостей элемента плана №1. Деревянные элементы перекрытия	29
КЖ-21	Маркировочная схема колонн, балок покрытия и вертикальных связей. Разрезы 1-1 ÷ 4-4	30
КЖ-22	Маркировочная схема покрытия. Разрезы 1-1 ÷ 2-2. Спецификация	31
КЖ-23	Маркировочные схемы стеновых панелей. Спецификация	32
КЖ-24	Фрагменты маркировочных схем стеновых панелей	33
КЖ-25	Фрагменты маркировочных схем стеновых панелей. Спецификация монтажных деталей и стальных элементов крепления панелей.	34
КЖ-26	Опалубочные чертежи колонн К-1 ÷ К-5; К-9.	35
КЖ-27	Опалубочные чертежи колонн К-6 ÷ К-8; К-10	36
КЖ-28	Опалубочные чертежи балок и плит покрытия. Разбивка дополнительных закладных деталей	37
КЖ-29	Маркировочная схема подкрановых путей. Разрезы 1-1 ÷ 3-3. Спецификация	38
КЖ-30	Маркировочные схемы площадок и лестниц	39
КЖ-31	Разрезы 1-1 ÷ 10-10	40
КЖ-32	Разрезы 11-11 ÷ 13-13. Узлы 1 ÷ 7. Спецификации	41
КЖ-33	Маркировочная схема венткамеры	42
КЖ-34	Вертикальная связь ВС1. Соединительные детали МС1 ÷ МС3	43
КЖ-35	Закладные детали МН1 ÷ МН12; металлическая рама РМ1; металлический щит Щ1.	44
КЖ-36	Монтажная схема галереи	45
КЖ-37	Галерея. Маркировочная схема стеновых панелей.	46
КЖ-38	Галерея. Маркировочная схема плит покрытия и перекрытия	47
КЖ-39	Галерея. Монолитные участки Ум1 ÷ Ум3.	48
КЖ-40	Галерея. Монолитные участки Ум4; Ум5; Ум6	49
КЖ-41	Галерея. Неподвижная опора О2. Узлы. Спецификация	50
КЖ-42	Галерея. Шарнирная опора О3. Узлы. Спецификация	51
КЖ-43	Галерея. План фундаментов. Фундаменты Фм1 ÷ Фм4 Спецификация закладных элементов	52
КЖ-44	Галерея. Арматурные изделия. Спецификации	53

Типовой проект 902-2-336 Альбом III

Инв. № подл. | Подпись и дата | Взам. инв. №

Привязан

Инв. №:

Провер.	Письман	
Ст. техн.	Митрофанова	
Рук. гр.	Письман	
ГИП	Кузнецов	
Гл. спец.	Пронин	
Нач. отд.	Красавин	

Т.п. 902-2-336

Корпус обезвоживания осадка сточных вод с 4 вакуум-фильтрами БСХ ОУ-10-2,6

Стадия	Лист	Листов
Р	б/н	

Содержание альбома

ЦНИИЭП инженерного оборудования г. Москва

16449-03 3

Типовой проект 902-2-336 Альбом III

Ведомость основных комплектов

Обозначение	Наименование комплекта	Примечание
902-2-336 КЖ	Конструкции железобетонные	Альбом III
902-2-336 НК	Технологические чертежи	Альбом II
902-2-336 АР	Архитектурно-строительная чертежи	Альбом III
902-2-336 ЭЛ.АК	Электротехническая часть	Альбом IV
902-2-336 КО	Нестандартизированное оборудование	Альбом V
902-2-336 ОВ	Отопление и вентиляция	Альбом II
902-2-336 ЭЛ	Связь и сигнализация	Альбом IV
902-2-336 ВН	Водопровод и канализация	Альбом II

Ведомость чертежей основного комплекта АР

Лист	Наименование	Примечание
1	Общие данные (начало)	
2	Общие данные (окончание)	
3	Планы на отм. -2.500; 0.000; 3.000 и 5.400. Экспликация помещений.	
4	Разрезы 1-1; 2-2; 3-3. Ведомость проемов ворот и дверей.	
5	Фасады 1-12; 12-1; А-В; В-А. Спецификация заполнения оконных проемов.	
6	Планы полов и кровли. Экспликация полов	
7	Транспортерная галерея	

Настоящий проект разработан в соответствии с действующими нормами и правилами и предусматривает в части архитектурно-строительных решений мероприятия, обеспечивающие взрывную, взрывопожарную и пожарную безопасность при эксплуатации здания.

Главный архитектор проекта [подпись] /Глебов/

Ведомость примененных и ссылочных документов

Обозначение	Наименование	Примечание
ГОСТ 12506-67	Окна деревянные для зданий промышленных предприятий.	
ГОСТ 14624-69	Двери деревянные для зданий промышленных предприятий	
Шифр 41-74 Вып. 1,2	Ворота распашные В 3.6×3.0; В 3.6×3.6; В 3.6×4.2; В 4.9×5.4 с ручными приборами открывания	
Серия 1.136-10	Двери деревянные внутренние для жилых и общественных зданий.	
Серия 2.430-3 Выпуск 1	Типовые архитектурно-строительные детали промышленных зданий с кирпичными стенами.	
Серия 2.460-5 Выпуск 1	Архитектурные детали утепленных покрытий одноэтажных промышленных зданий.	
ГОСТ 948-76	Перемычки железобетонные для зданий с кирпичными стенами	
Серия ИС-01-15 Вып I; III, V	Отапливаемые транспортерные галереи пролетами 18; 24 и 30 метров	
ГОСТ 378-76	Асбестоцементные волнистые листы обыкновенного профиля	

Таблица толщин стеновых панелей кирпичных наружных стен и утеплителя, км

$t_{нв}$ °С	Основной корпус				Галерея			
	Панели	Кирпичные стены		Плитный утеплит. пенобетон γ=300кг/м³	Панель	Кирпичные стены		Плитный утеплитель-пенобетон γ=300кг/м³
	а	б	в	г	д	е	ж	и
-20°С	160	380	160	80	160	380	130	80
-30°С	200	510	200	100	160	510	260	80
-40°С	300	640	300	120	160	510	260	100

Основные строительные показатели.

Наименование	Ед. изм	Количество
Площадь застройки	м²	728.02
Площадь застройки галереи	м²	169.2
Строительный объем	м³	5979.2
В том числе: подземной части	"	653.4
транспортерной галереи	"	628.1

Сводная спецификация к чертежам архитектурно-строительных решений

Марка	Обозначение	Наименование	Кол. мест	Примечание
В3.6×3.6	Шифр 41-74 Вып.1,2	Ворота	1	
Д 52ППВ	ГОСТ 14624-69	Дверной блок	1	
Д 59ППВ	То же	То же	2	
Д 37	"	"	5	
ДГ21-7ЛП	Серия 1.136-10	"	2	
ДГ21-8Л	То же	"	2	
НС3-94	ГОСТ 12506-67	Оконный блок	24	
НС7-124	То же	То же	42	
Щ-1	ИС-01-15 Вып. V	Надоконный щит	24	
Щ-2	То же	То же	24	
Н-1	" Выпуск I и V	Нащельник	30.8	п.м.
Н-2	То же	То же	5.6	То же
Н-3	"	"	14.4	"
Н-4	"	"	14.4	"
П-1т	ИС-01-15 Выпуск V	Оконные переплеты	12	
П-1н	То же	То же	12	
П-2	"	"	24	
	ГОСТ 378-76	Асбестоцем. волнистые листы обыкновенного профиля	128	
Д56-ППВ	ГОСТ 14624-69	Дверной блок	2	
Н1-94	ГОСТ 12506-67	Оконный блок	1	

1. За условную отметку 0.000 принята отметка чистого пола I этажа, что соответствует абсолютной отметке [ ]
2. Наружные панели из керамзитобетона γ=900 кг/м³
3. Кладку кирпичных участков наружных стен вести из обыкновенного глиняного кирпича пластического прессования марки 100 (ГОСТ 530-71) на цементном растворе марки 25.
4. Марка кровельной мастики выбирается при привязке проекта по таблице 3 СНиП II-26-76, в зависимости от района строительства.
5. Столярные изделия окрасить масляной краской за 2 раза по предварительно огрунтованной поверхности.

Инв. №			
Ст. арх	Кузнецова	[подпись]	
Гип. конс	Кузнецов	[подпись]	
Гип. арх	Глебов	[подпись]	
Гл. спец	Пронин	[подпись]	
Нач. отд.	Красавин	[подпись]	

Привязан

Т.П. 902-2-336 АР

Корпус обезвоживания осадка струных вод с 4 вакуум-фильтрами 6сх ОУ-10-2.6

Стадия	Лист	Листов
Р	1	7

Общие данные (начало)

ЦНИИЭП инженерного оборудования г. Москва

16449-03 4

Согласовано: Отд. КГ, Отд. СТ, Кобазева, Грачева

Инв. № подл. | Подпись и дата | Взам. инв. №

Ведомость перемычек

Перемычки: Марка по проекту	Перемычки: Схема сечения	Кол. шт.	Элементы перемычки: Марка	Элементы перемычки: Обозначение	Кол.
-20°С					
ПР1	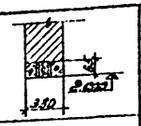	1	1ПР1-10.12.6	ГОСТ 948-76	3
ПР2	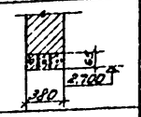	1	1ПР1-12.12.6	То же	3
ПР8	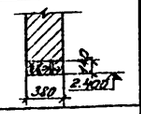	2	1ПР3-19.12.14	"	3
ПР9	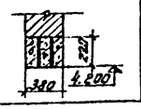	1	1ПР8-44.12.29	"	4
-30°С					
ПР1	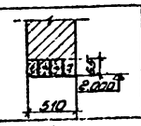	1	1ПР1-10.12.6	"	4
ПР2	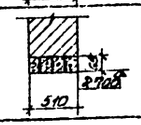	2	1ПР1-12.12.6	"	4

Перемычки: Марка по проекту	Перемычки: Схема сечения	Кол. шт.	Элементы перемычки: Марка	Элементы перемычки: Обозначение	Кол.
ПР8	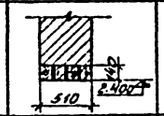	2	1ПР3-19.12.14	ГОСТ 948-76	
ПР9	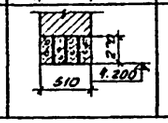	1	1ПР8-44.12.29		4
-40°С					
ПР1	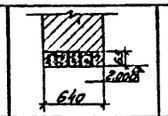	1	1ПР1-10.12.6		5
ПР2	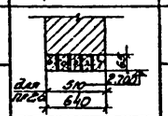	1	1ПР1-12.12.6		5
ПР2а	для ПР2а	1	1ПР1-12.12.6		4
ПР8	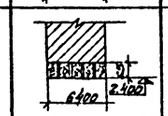	2	1ПР3-19.12.14		
ПР9	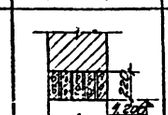	1	1ПР8-44.12.28	"	5

Перемычки: Марка по проекту	Перемычки: Схема сечения	Кол. шт.	Элементы перемычки: Марка	Элементы перемычки: Обозначение	Кол.
-20°С; -30°С; -40°С					
ПР3	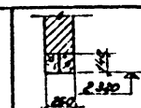	1	1ПР3-19.12.14	ГОСТ 948-76	2
ПР4	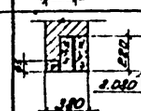	1	1ПР1-15.12.6 1ПР3Д-15.12.22	То же "	1 2
ПР5	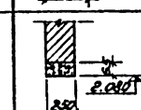	4	1ПР1-12.12.6	"	2
ПР6	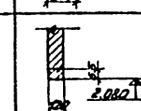	3	1ПР1-10.12.6	"	1
ПР7	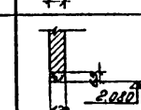	1	1ПР1-12.12.6	"	1
ПР10			1ПР1-12.12.6	"	3
ПР11	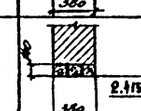		1ПР3-19.12.14	"	3

1. Внутренние швы панельных стен затираются цементным раствором
2. Маркировку перемычек см. на листах АР-3; АР-7

Ведомость отделки помещений

Экспликац. номер помещения	Потолок: Штукатурка или затирка	Потолок: Окраска	Стены и перегородки: Штукатурка или затирка	Стены и перегородки: Окраска или облицовка	Отделка низа стен и перегородок (панель): Окраска или облицовка	Отделка низа стен и перегородок (панель): Высота мм
1	Затирка цементным раствором	Поливинилацетатная окраска ВА-27А	Штукатурка сложным р-ром стен	Поливинилацетатная окраска ВА-27А	Глазурованная плитка	1800
2	То же	То же	То же	То же		
3	"	Известковая поделка	Затирка цементным раствором стен	Известковая поделка	То же	То же
4	"	То же	То же	То же	"	"
5	"	Поливинилацетатная окраска ВА-27А	Штукатурка сложным р-ром стен	Поливинилацетатная окраска ВА-27А	"	"
6	"	То же	То же	То же	"	"
7	"	"	"	"	"	"
8	"	"	"	"	"	"
9	"	Известковая поделка	Затирка цементным раствором стен	Известковая поделка	Глазурованная плитка	2100
10	"	то же	Затирка цементного раствора	то же	—	—
11	"	"	то же		—	—

Привязан

Инв. №

Гл. Архит.	Кузнецова	
Гип. Конс.	Кузнецов	
Гип. Арх.	Гаевов	
Гл. Спец.	Яронин	
Нач. отд.	Колесник	

Т.П. 902-2-336 -АР

Корпус обезвоживания осадка сточных вод с ч вакуум-фильтрами 6 шт ОХ-10-2,6

Стадия	Лист	Листов
Р	2	7

Общие данные (окончание)

ЦНИИЭП инженерного оборудования г. Москва

16449-03 5

Согласовано

Инв. № подл. | Подпись и дата | Взам. инв. №

Типовой проект 902-2-336 Альбом III

План на отм. -2.500

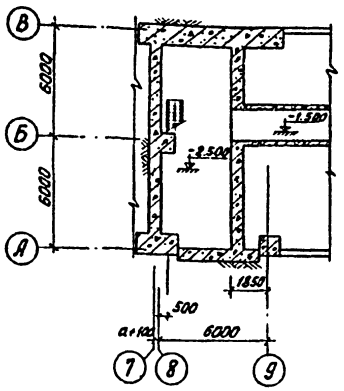

План на отм. 3.000 и 5.400

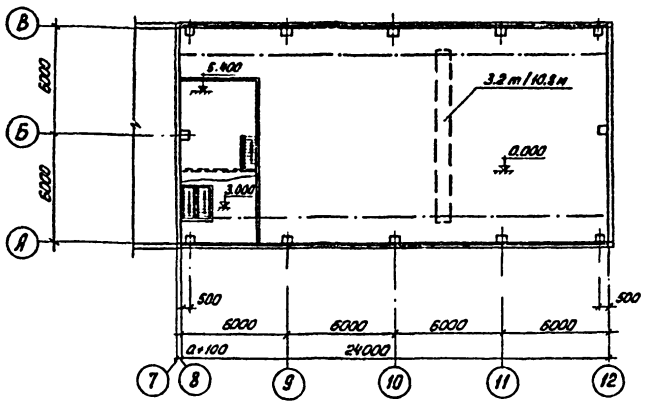

Экспликация помещений

№ п.п.	Наименование	Категория помещения по взрыво и пожароопасности	Площадь м²
1	Машинный зал	Д	340.00
2	Отделение реагентного хозяйства	Д	234.00
3	Электрощитовая	Г	35.00
4	Венткамера	—	33.00
5	Операторская	Г	24.40
6	Коридор	—	26.00
7	Кладовая	—	7.50
8	Тамбур	—	3.40
9	Санузел	—	4.00
10	Транспортерная галерея	Д	127.00
11	Помещение натяжного устройства конвейера	Д	10.60

План на отм. 0.000

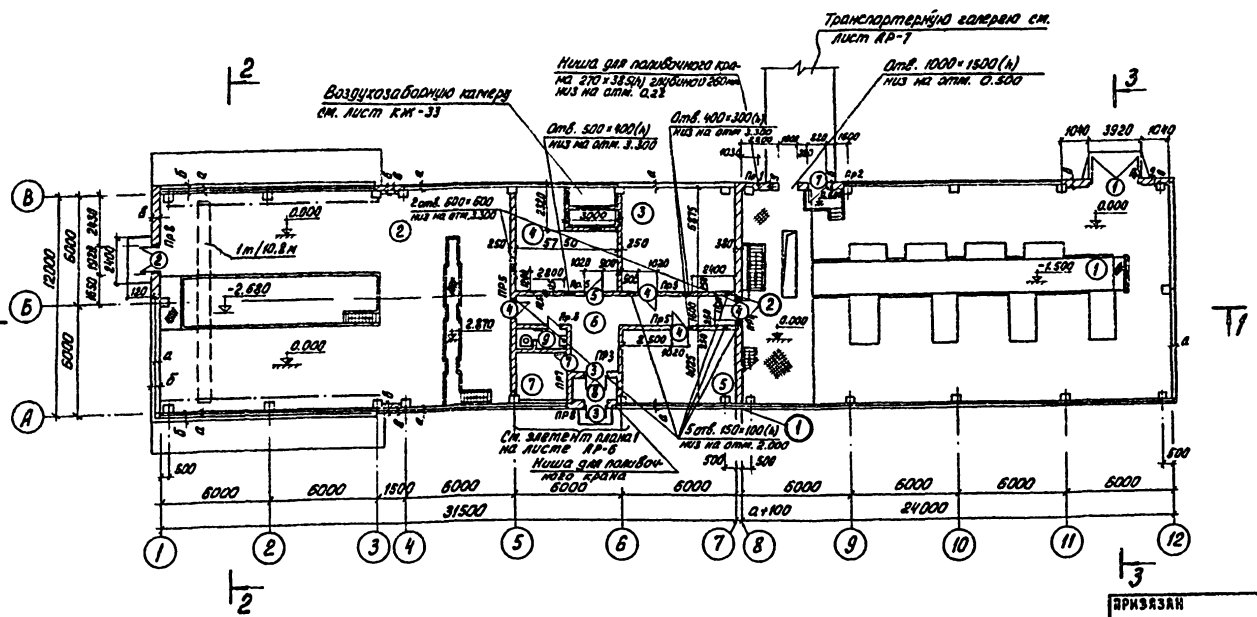

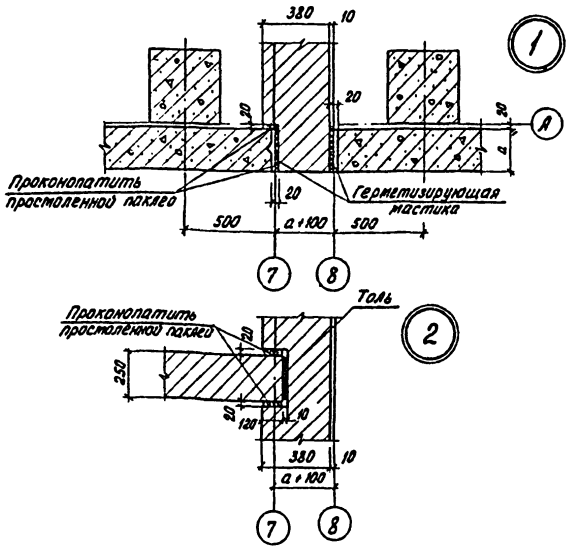

СОГЛАСОВАНО
ОТД. КГ КОБАЗЕВ
ОТД. ОТ ГРАЧЕВА
ОТД. АД МАМИКОНОВ

Инв. № подл. | Подп. и дата | Взам. инв. №

ПРИВЯЗАН

Инв. №:

Ст. арх.	Кузнецова	
ГИП конст.	Кузнецов	
ГИП арх.	Гаевов	
Гл. констр.	Пронин	
Нач. отд.	Красавин	

т.п. 902-2-336 АР

Корпус обезвоживания осадка сточных вод с 4 вакуум-фильтрами Бск ОУ-10-2,6

Стадия	Лист	Листов
Р	3	

Планы на отм. -2.500; 0.000; 3.000 и 5.400. Экспликация помещений

ЦНИИЭП инженерного оборудования г. Москва

16449-03 6

Типовой проект 902-2-336 Альбом VI

Разрез 1-1

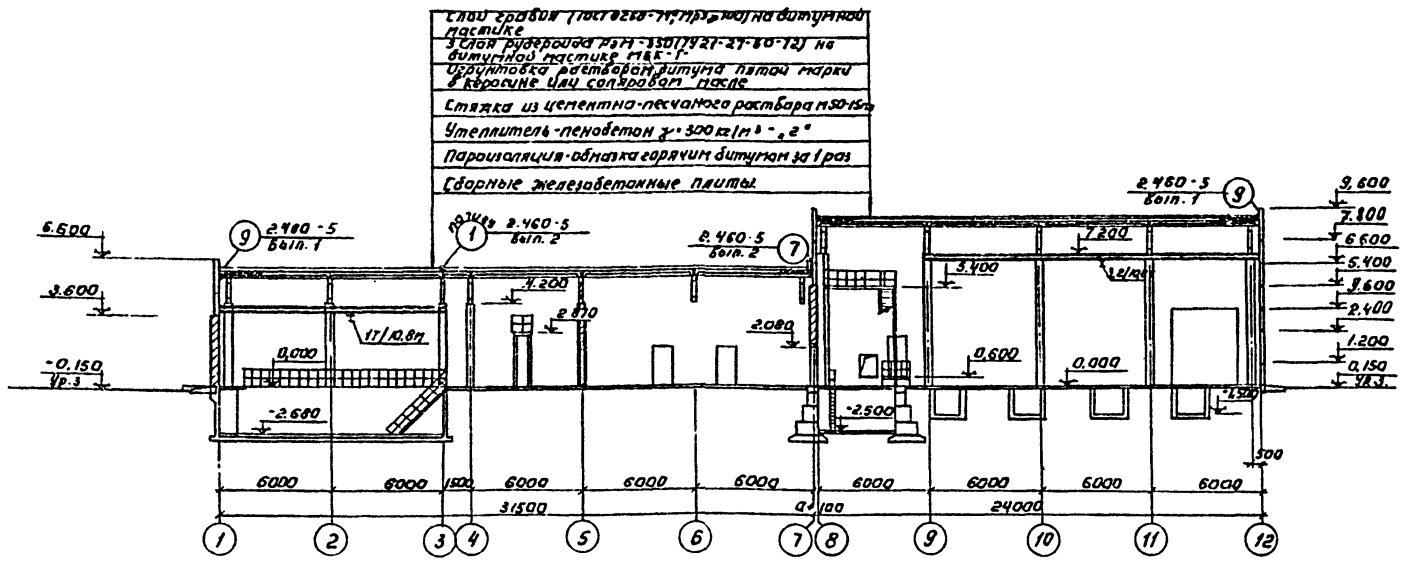

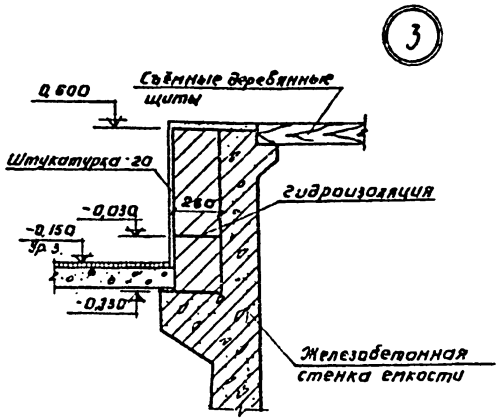

Разрез 2-2

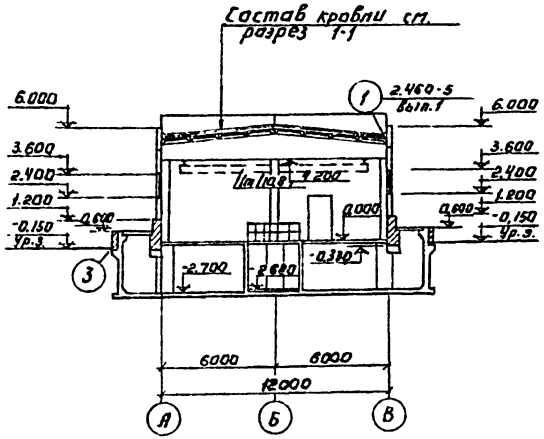

Разрез 3-3.

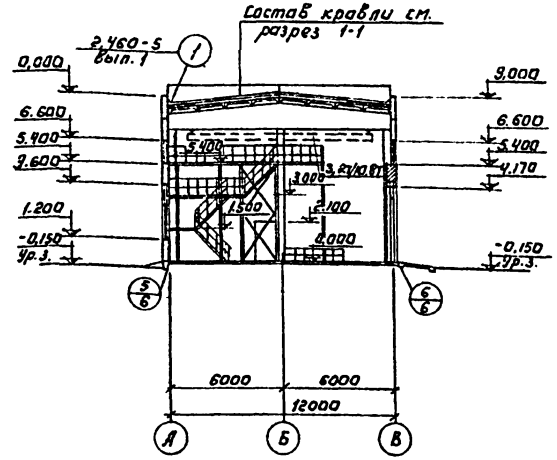

Ведомость проемов ворот и дверей.

Проемы			Элементы заполнения проема		
Тип по проекту	Размер в кладке в×h	Кол. мест	Марка	Обозначение	Кол.
1	3920 × 4170	1	ВЗ.6 × 3,6	Шифр 41-74, вып. 1, 2.	1
2	1550 × 2400	1	Д52-ппв	ГОСТ 14624-69	1
3	1550 × 2400	2	Д59-ппв	То же	1
4	1020 × 2080	4	Д37-п	"	1
5	1020 × 2080	1	Д37 л	"	1
6	720 × 2070	2	ДГ21-7пп	Серия 1.136-10	1
7	820 × 2070	2	ДГ21-8д	То же	1
8	1060 × 2100	2	Д56-ппв	ГОСТ 14624-69	1

Согласовано. Инв. № подлинника | Взам. инв. № | Подпись и дата

Привязан

Инв. №

Гл. арх.	Кузнецова	
Гл. инж. конст.	Кузнецов	
Гип арх.	Гаевов	
Гл. конст.	Пронин	
Нач. отд.	Красавин	

ТП 902-2-336 АР

Корпус обезвоживания осадка сточных вод с 4 вакуум-фильтрами бск 04-10-2,6

Стадия	Лист	Листов
Р	4	

Разрезы 1-1; 2-2; 3-3. Ведомость проемов ворот и дверей.

ЦНИИЭП инженерного оборудования г. Москва

16449-03 7

Фасад 12-1

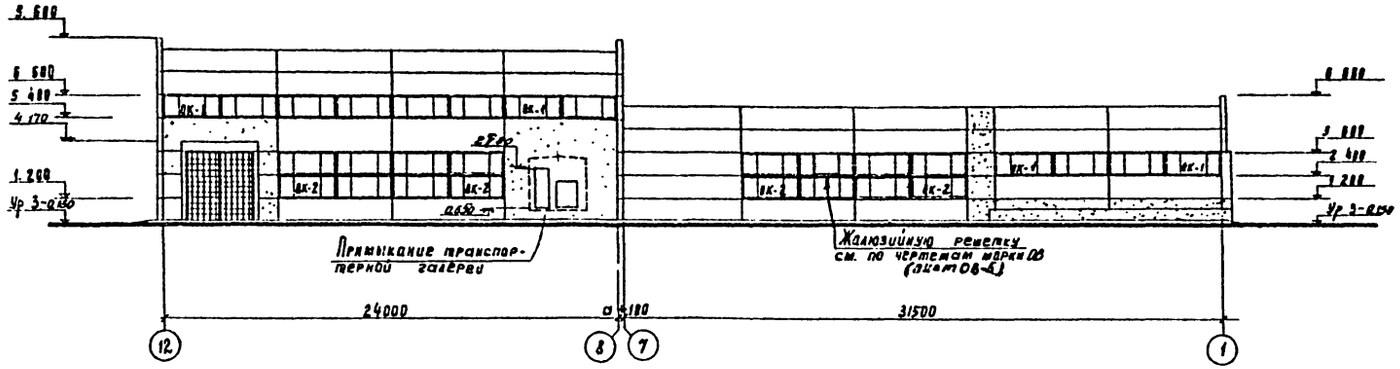

Фасад 1-12

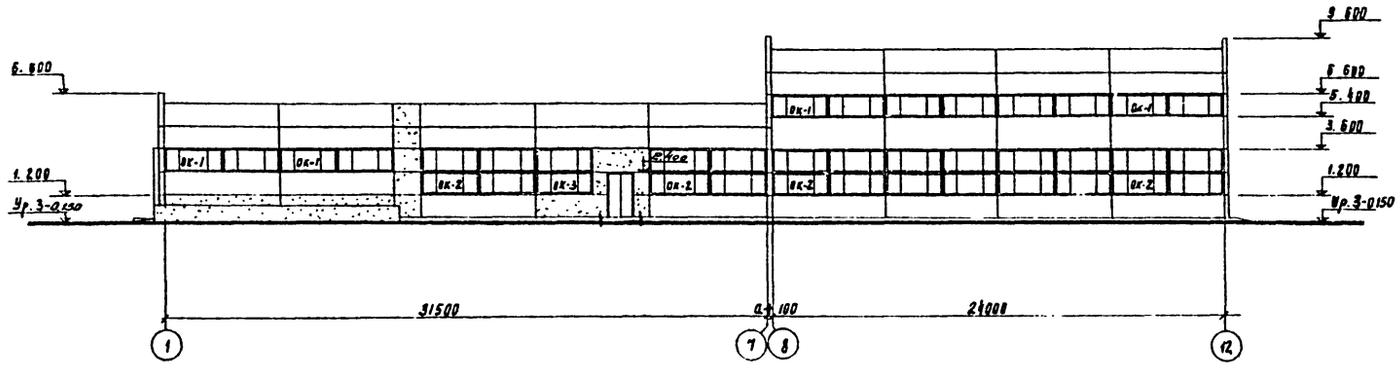

Фасад 8-8

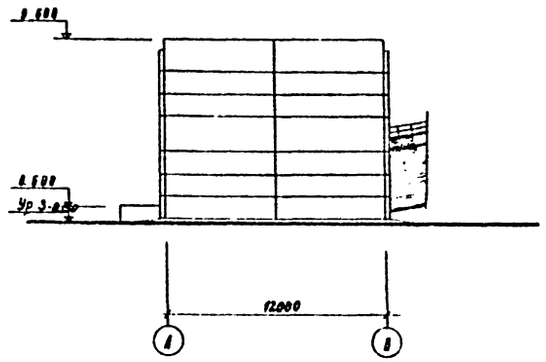

Фасад Б-А

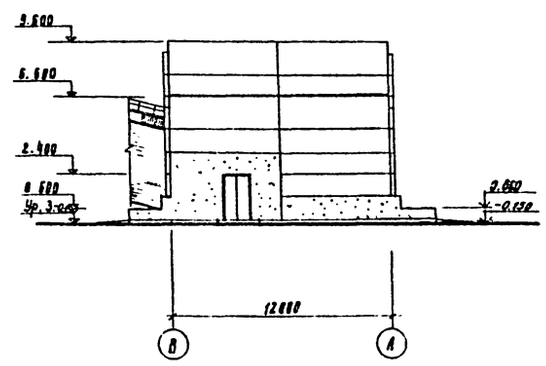

Установку оконных блоков производить по узлам и деталям серии 2.436-9.

Спецификация заполнения оконных проемов

Марка	Обозначение	Наименование	Кол.	Примеч
		Проем ОК-1 (мест 12)		
НСЗ-24	ГОСТ 12506-67	Оконный блок	2	
		Проем ОК-2 (мест-10)		
НСТ-124	то же	Оконный блок	4	
		Проем ОК-3 (мест-1)		
НСТ-124	"	Оконный блок	2	
		Проем ОК-4 (мест 1)		
Н1-24	"	Оконный блок	1	см. лист АР-7

Схемы заполнения оконных проемов

Проем ОК-1 (мест-12)

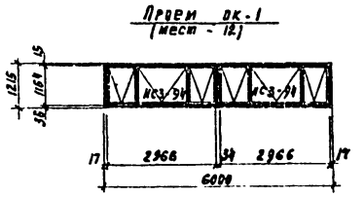

Проем ОК-3 (мест-1)

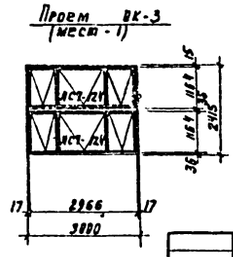

Проем ОК-2 (мест-10)

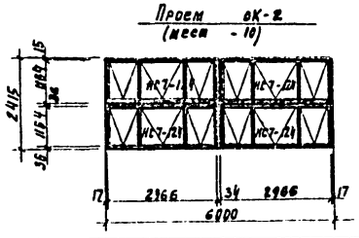

Привязан:

Инв. №

Гл. арх.	Кузнецова	
Гип. конс.	Кузнецов	
Гип. арх.	Глебов	
Гл. конс.	Ярошин	
Нач. отд.	Красавин	

ТП 902-2-336 АР

Корпус обезвоживания осадка сточных вод с ч вакуум-фильтрами 6 сх 03-10-2.6

Стадия	Лист	Листов
Р	5	

Фасады 1-12; 12-1; А-Б; В-А
Линии окон. Спецификация заполнения оконных проемов

ЦНИИЭП инженерного оборудования г. Москва

16449-03 8

Альбом VIII

902-2-336

Типовой проект

Инв. № подл. | Подпись и дата | Взам. инв. №

Разработал: Отд. КГ Кожевина; Отд. СТ Гриева; Кузнецов; Гриева

План кровли

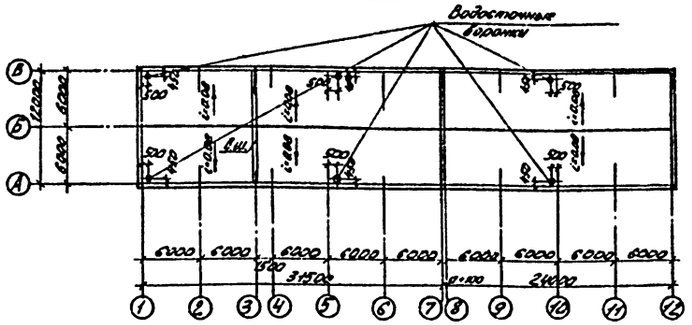

Элемент плана 1

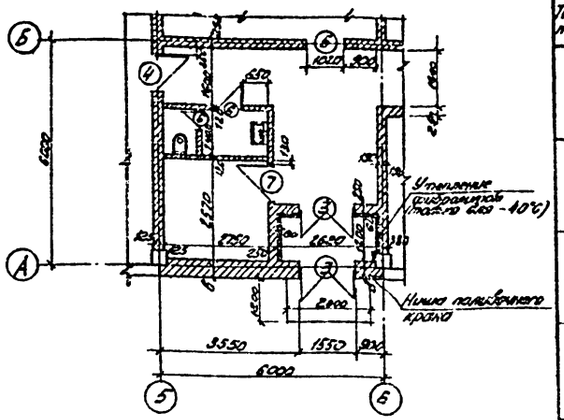

Экспликация полов

Тип пола	Конструкция пол	Материал слоя	Тип слоя	Толщина слоя мм.	Дополнительные указания
1	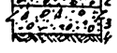	1. Керамические плитки ГОСТ 6787-54 на цементно-песчаной растворе марки 75 2. Прослойка и заполнение швов из цементно-песчаного раствора марки 75 3. Бетонный подстилающий слой, марки 100 4. Слой щебня крупностью 40-60 мм, втрамбованный в грунт основания	П-43	13 10 100	
2		1. Асфальтобетон 2. Бетонный подстилающий слой, марки 100 3. Слой щебня крупностью 40-60 мм, втрамбованный в грунт основания.	П-16	40 100	
3 3'	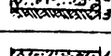	1. Цементно-песчаный раствор марки 200 2. Бетонный подстилающий слой, марки 100 3. Слой щебня крупностью 40-60 мм, втрамбованный в грунт основания	П-10	20 100	В полу типа 3' цементно-песчаный раствор укладывается по железобетонному днищу
4	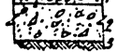	1. Линолеум (ГОСТ 7251-77) 2. Прослойка из холодной мастики К-4 на водостойкой битумной основе 3. Стяжка из мелкого бетона 30 4. Бетонный подстилающий слой марки 100 5. Слой щебня крупностью 40-60 мм втрамбованный в грунт основания	П-71	2 1 20 100	
5	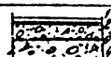	1. Цементно-песчаный раствор марки 200 2. Бетонный подстилающий слой марки 100 3. Слой гидроизоляции на прослойке из битумной мастики. 4. Бетон марки 150 5. Слой щебня крупностью 40-60 мм, втрамбованный в грунт основания.	П-10	80 100 5 50	
6	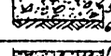	1. Листовая рифленая сталь δ=5 мм 2. Металлические балки			
7	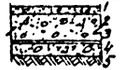	1. Керамические шлакозащитные плитки (ГОСТ 961-68) 2. Покрытие из кислотоупорного стекла на мастике стекол с утилизацией отходов 3. Слой битума в толстой пленке при нагреве 85-95° 4. 2 слоя гидроизола на битумной мастике 5. Кислотоупорный бетон с уплотнением щебнем на жидком битумном клее 6. 2 слоя гидроизола на прослойке из битумной мастики 7. Стяжка из бетона марки 150 8. Слой щебня крупностью 40-60 мм, втрамбованный в грунт основания	П-56	20 10 100 50	

Типы слоев обозначены по СНиП II-В. 8-71.

План полов на отм. -2.500

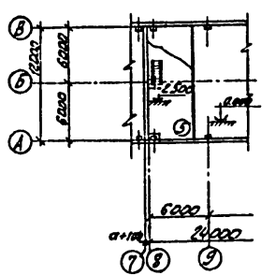

План полов на отм. 3.000 и 5.400

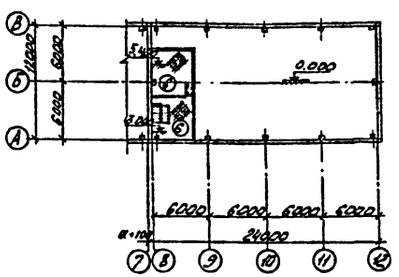

План полов на отм. 0.000.

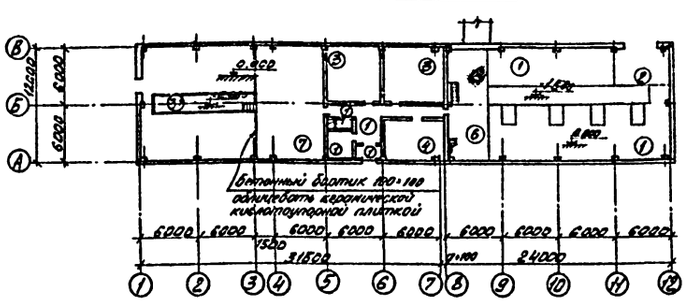

Деталь крепления утеплителя к кирпичной стене тамбура

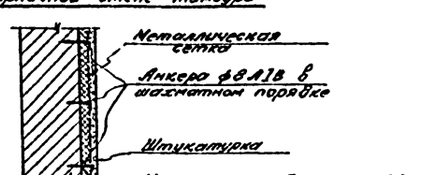

4

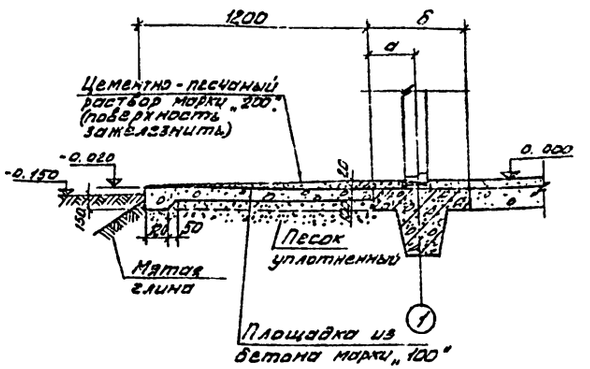

5

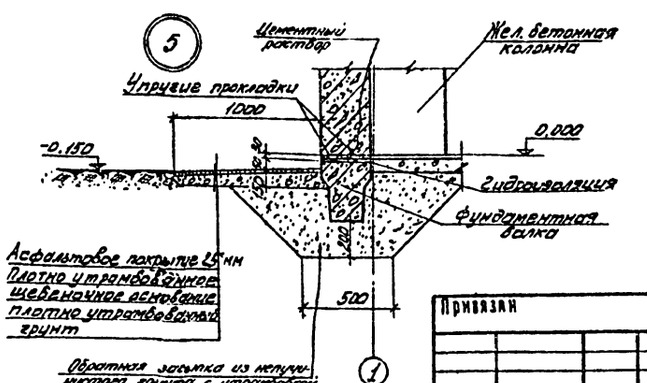

6

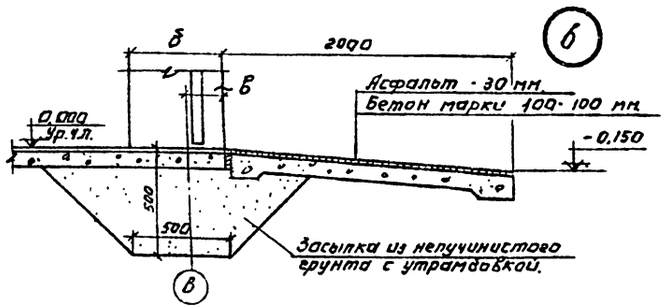

Привязан			
Инв. №			
Гл. арх.	Кузнецова		
Гл. конс.	Кузнецов		
Гл. арх.	Глебов		
Гл. инж.	Пронин		
Нач. отд.	Краевин		

Т.П. 902-2-336 АР

Корпус обезвоживания осадка сточных вод с Ч вакуум-фильтрами без ОХ -10 -2.6

Стадия	Лист	Листов
Р	6	

Планы полов и кровли. Элемент плана 1. Экспликация полов.

ЦНИИЭП инженерного оборудования г. Москва

16449-03 9

Инв. № подл. | Подпись и дата | Взам. инв. №

Согласовано

Альбом III

Разрез 1-1

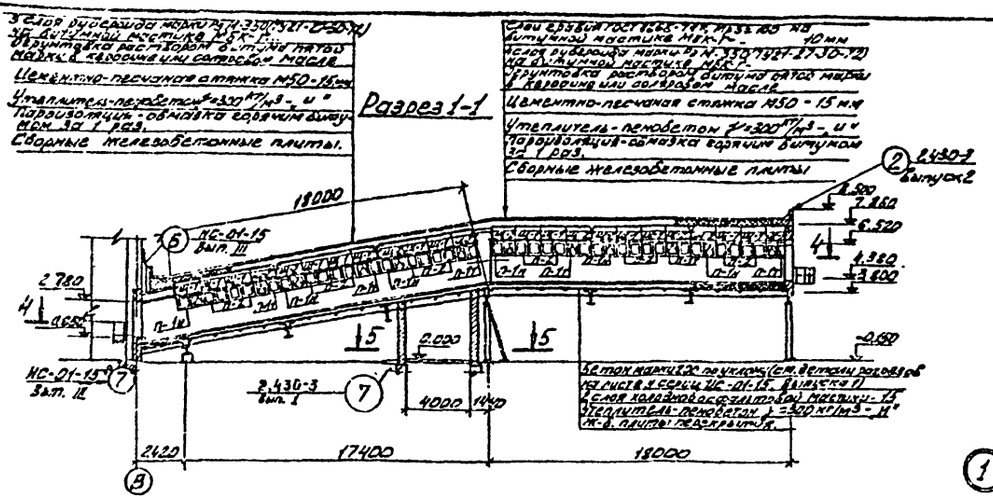

Фасад

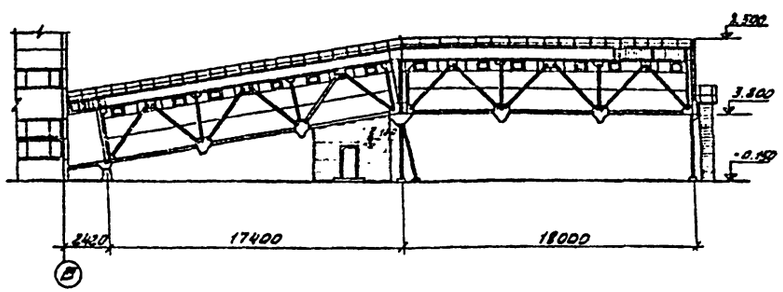

План 4-4

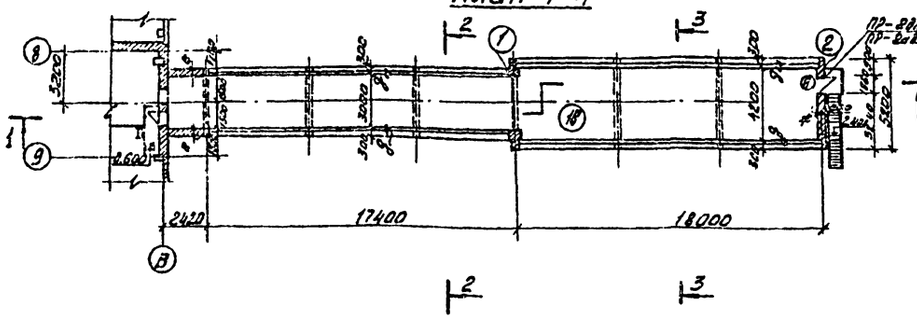

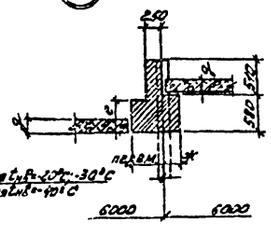

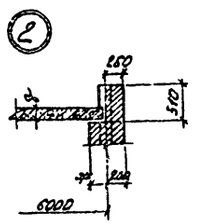

План 5-5

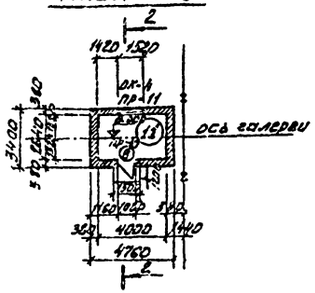

Разрез 2-2

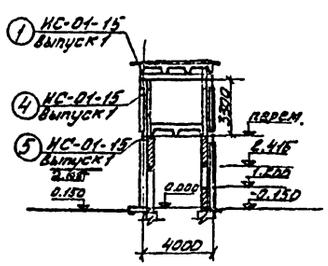

Разрез 3-3

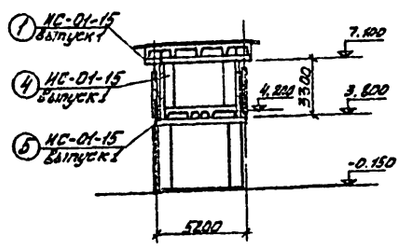

Спецификация строительных изделий на галерею

Марка	Обозначение	Наименование	Кол	Примеч.
Щ-1	ИС-01-15 Выпуск V	Надоконный щит	24	
Щ-2	—"—	—"—	24	
–	ИС-01-15 Выпуск I	Надоконный фрис 1500×130	72	п.м.
Н-1	ИС-01-15 Выпуски II и V	Нащельник	30,8	п.м.
Н-2	—"—	—"—	5,6	п.м.
Н-3	—"—	—"—	144	п.м.
Н-4	—"—	—"—	144	п.м.
	ИС-01-15, Выпуск I	Стальное ограждение на кровле	78	п.м.
П-1т	ИС-01-16, Выпуск V	Оконные переплеты	12	
П-1н	—"—	—"—	12	
П-2	—"—	—"—	24	
—	ГОСТ 378-76	Асбестоцементные волнистые листы обыкн. проф. ГОСТ 378-70	128	

1. Марка кровельной мастики выбирается по таблице 3 СНиП II-26-76 в зависимости от района строительства.
2. Таблицу толщин стен и кровельного утеплителя см. на листе АР-1.
3. Дверные блоки и оконный блок помещения натяжного устройства учтены в спецификациях на листах АР-4; АР-5.

Привязан			
Инв. №	Гл. архитектор	Кузнецова	
	Гип конст.	Кузнецов	
	Гип. арх.	Глебов	
	Гл. конс.	Аронин	
	Нач. отд.	Красавин	

Т.П. 902-2-336 АР

Корпус обезвоживания осадка сточных вод с ч вакуум-фильтрами 6ех ОУ-10-2,6

Стадия	Лист	Листов
Р	7	

Транспортерная галерея

ЦНИИЭП инженерного оборудования г. Москва

16449-03 10

Альбом III

Т.П. 902-2-336 Альбом III

Инв. № подл. | Подпись и дата | Взам. инв. №

ГИП Кузнецов
Гл. спец. Трубчева
Отд. СТ
Гл. арх. проекта Кузнецова

Ведомость основных комплектов

Обозначение	Наименование	Примечание
902 - 2-336.83	Пояснительная записка	Альбом I
902 - 2-336 ВР	Технологическая и санитарно-техническая части	Альбом X
902 - 2-336 АР	Архитектурно-строительная часть	Альбом II
902 - 2-336 К	Нестандартизированное оборудование	Альбом X
902 - 2-336 ЗС	Заказные спецификации	Альбом II
902 - 2-336 С	С м е т ы	Альбом VI

Ведомость чертежей основного комплекта 902-2- (начало)

Формат	Лист	Наименование	Примечание
А2			
Тоже	1	Общие данные (начало)	10
"	2	Общие данные (продолжение)	11
"	3	Общие данные (продолжение)	12
"	4	Общие данные (окончание)	13
"	5	Маркировочная схема фундаментов и фундаментных балок. Элементы плана н2 и н3.	14
"	6	Разрезы 1-1 ÷ 11-11	15
"	7	Фундаменты Фм1; Фм2; Фм2а; Фм2б	16
"	8	Фундаменты Фм3; Фм3а; Фм4.	17
"	9	Фундаменты Фм5; Фм6;	18
"	10	Фундаменты Фм7; Фм8;	19
"	11	Фундаменты Фм9; Фм10. Арматурные изделия 81; мн1	20
"	12	Маркировочная схема фундаментов под оборудование, каналов, разрезы 1-1 ÷ 7-7	21
"	13	Фундаменты под оборудование Фом1 ÷ Фом7	22
		Спецификация.	
"	14	Элемент плана н1. Разрезы 1-1 ÷ 3-3; 19-19; 20-20	23
"	15	Узлы 4 ÷ 10. Сечения 5-5 ÷ 11-11; 18-18. Спецификация элементов монолитной конструкции.	24
"	16	Элемент плана н1 (армирование стен, балки и консоли)	25
"	17	План раскладки нижних и верхних сеток днища.	26
		Фундаменты Фом-1; Фом-2.	
"	18	Арматурные изделия для армирования днища и стаканов.	27
"	19	Ведомость стержней на один элемент.	28
"	20	План перекрытия емкостей элемента плана н1	29
		Деревянные элементы перекрытия	
"	21	Маркировочная схема колонн, балок покрытия.	30

Настоящий проект разработан в соответствии с действующими нормами и правилами и предусматривает в части железобетонных конструкций мероприятия, обеспечивающие взрывную взрывопожарную и пожарную безопасность при эксплуатации здания.

Главный инженер проекта /Кузнецов ев/

Ведомость чертежей основного комплекта 902-2-км (окончание)

Формат	Лист	Наименование	Примечание
		и вертикальных связей Разрезы 1-1 ÷ 4-4	
А2	22	Маркировочная схема покрытия. Разрез. Спецификация	31
Тоже	23	Маркировочные схемы стеновых панелей. Спецификация	32
"	24	Фрагменты маркировочных схем стеновых панелей.	33
"	25	Фрагменты маркировочных схем стеновых панелей.	34
		Спецификация монтажных деталей и стальных элементов крепления панелей.	
"	26	Опалубочные чертежи колонн К-1 ÷ К-5; К-9.	35
"	27	Опалубочные чертежи колонн К-6 ÷ К-8; К-10	36
"	28	Опалубочные чертежи балок и плит покрытия.	37
		Разбивка дополнительных закладных деталей.	
"	29	Маркировочная схема подкрановых путей	38
		Разрезы 1-1 ÷ 3-3; Спецификация.	
"	30	Маркировочные схемы площадок и лестниц	39
"	31	Разрезы 1-1 ÷ 10-10.	40
"	32	Разрезы 11-11 ÷ 13-13. Узлы 1 ÷ 7. Спецификации.	41
"	33	Маркировочная схема венткамеры.	42
"	34	Вертикальная связь ВС1. Соединительные детали МС-1 ÷ МС3	43
"	35	Закладные детали МН1 ÷ МН72; металлическая	44
		рамка РМ1; металлический щит Щ1	
"	36	Монтажная схема галереи	45
"	37	Галерея. Маркировочная схема стеновых панелей	46
"	38	Галерея. Маркировочная схема плит покрытия и перекрытия	47
"	39	Галерея. Монолитные участки Ум1 ÷ Ум3.	48
"	40	Галерея. Монолитные участки Ум4; Ум5; Ум6	49
"	41	Галерея. Неподвижная опора 02. Узлы. Спецификация.	50
"	42	Галерея. Шарнирная опора 03. Узлы. Спецификация.	51
"	43	Галерея. План фундаментов. Фундаменты Фм1÷Фм4	52
		Спецификация закладных элементов	
"	44	Галерея. Арматурные изделия. Спецификации.	53

Ведомость примененных и ссылочных документов (начало)

Обозначение	Наименование	Примечание
Серия 1.415-1 вып.1	Железобетонные фундаментные балки для производственных зданий.	
Серия 1.112-5	Плиты железобетонные для ленточных фундаментов.	
ГОСТ 13579-78	Блоки бетонные для стен подвалов.	
Серия 3.006-2 вып. II-2	Сборные железобетонные каналы и тоннели из лотковых элементов.	
Серия 1.423-3 вып. 1.2,3	Железобетонные колонны прямоугольного сечения для одноэтажных производственных зданий без мостовых кранов.	
Шифр 460-75 Вып.1-2	Железобетонные фахверковые колонны прямоугольного сечения для одноэтажных производственных зданий.	

Ведомость примененных и ссылочных документов (продолжение)

Обозначение	Наименование	Примечание
Серия 1.462-3 вып. I,II	Предварительно напряженные двускатные решетчатые балки пролетом 12 и 18 м для покрытий зданий с рулонной кровлей. Шаг балок 6 м.	
Серия ИС-01-15 вып. I	Отапливаемые транспортерные галереи пролетами 18, 24 и 30 м. Пролетные строения, пояснительная записка, архитектурно-строительные чертежи.	
Серия ИС-01-15 вып. II	Отапливаемые транспортерные галереи пролетами 18, 24 и 30 м. Пролетные строения, пояснительная записка чертежи КМ	
Серия ИС-01-15 вып. V	Отапливаемые транспортерные галереи пролетами 18, 24 и 30 м. Строительные изделия.	
Серия ИИ 24-2/78	Железобетонные плиты для перекрытия типа 2 с опиранием на ригели прямоугольного сечения.	
Серия 1.432-5 вып. 1	Стеновые панели для производственных зданий с шагом колонн 6 м. Панели для стен отапливаемых зданий.	
Серия 1.439-1 Вып. 1	Стальные изделия крепления панельных стен одноэтажных производственных зданий с железобетонным каркасом.	
Серия 3.981-5	Сальники набивные Ду 50 ÷ 1400 мм для пропуска труб через стены.	
Серия 1.465-7 вып 3-II	Сборные железобетонные предварительно напряженные плиты для покрытий производственных зданий размером 3х6 и 1.5х6 м, по стержневой проволочной и прядевой арматурой. Рабочие чертежи арматурных изделий и закладных деталей для плит размером 1.5х6 м.	
22701.1-77	Плиты железобетонные ребристые предварительно напряженные размерами 6х3 для покрытий производственных зданий. Плиты типа ПГ.	
22701.2-77	Плиты железобетонные ребристые предварительно напряженные размерами 6х3, для покрытий производственных зданий. Плиты типа ПВ.	
22701.5-77	Плиты железобетонные ребристые предварительно напряженные размерами 6х3 для покрытий производственных зданий. Арматурные изделия и закладные изделия.	

Привязан

Инв. №

ТП 902-2-336 КМ

Корпус обезвреживания осадка сточных вод с 4 вакуум-фильтрами 6сх 03-18-2.6

			Стадия	Лист	Листов
Провер.	Лисьман		Р	1	44
Ст. техн.	Митрофанова				
Рук. гр.	Лисьман				
ГИП	Кузнецов				
Рук. конс.	Ярмин				
Нач. отд.	Красавин				

Общие данные (начало)

ЦНИИЭП инженерного оборудования г. Москва

16449-03 11

Ведомость примененных и ссылочных документов (окончание).

Обозначение	Наименование	Примечание
Серия 1.494-24 Вып.1	Рабочие чертежи железобетонных стаканов для крепления дефлекторов и зонтов.	
Серия 1.459-2 Вып.2	Стальные лестницы переходные площадки и ограждения из холодно гнутых профилей с настилом и ступенями из рифленой стали.	
Серия ИС-01-15 Вып.I	Отапливаемые транспортерные галереи пролетами 18,24 и 30м. Пролетные строения, пояснительная записка, архитектурно-строительные чертежи.	
Серия ИС-01-15 Вып.II	Отапливаемые транспортерные галереи пролетами 18, 24 и 30м. Пролетные строения, пояснительная записка, чертежи КМ.	
Серия ИС-01-15 Вып.V	Отапливаемые транспортерные галереи пролетами 18,24 и 30м. Строительные изделия.	

Сводная спецификация к чертежам железобетонных конструкций (Начало)

Марка	Обозначение	Наименование	Кол.	Примечание
		Сборные ж.б. конструкции		
		для $t°_н$=-20°С		
БФ1	Серия 1.415-1	Фундаментная балка ФБ6-41	7	0.7т
БФ2	То же	То же ФБ6-43	3	0.6т
БФ3	"	" ФБ6-42	2	0.7т
БФ4	"	" ФБ6-12	1	1.5т
Б1	Серия 1.462-3 Вып.1,КЖ-28	Балка покрытия 1БДР12-1АIV	2	4.7т
Б2	То же	То же 1БДР12-2АIV	3	4.7т
Б3	"	" 1БДР12-3АIV	5	4.7т
Б4	"	" 1БДР12-3АIV	2	4.7т
П1	ГОСТ 22701.1-77	Плита покрытия ПГ-2АтVт	3	2.65т
П2	То же	То же ПГ-2АтVт^а	6	2.65т
П3	ГОСТ 22701.1-77	Плита покрытия ПГ-2АтVт^а	8	2.65т
П4	То же	То же ПГ-2АтVт^б	6	2.65т
П5	ГОСТ 22701.2-77, КЖС-28	" ПВ7-2АтVт	5	3.2т
П6	Серия 1.465-7 Вып.3ч.II	" $\frac{ПАтV}{1.5\times6}$-1	2	1.5т
П7	То же	" $\frac{ПАтV}{1.5\times6}$-2^б	6	1.5т
П8	"	" $\frac{ПАтV}{1.5\times6}$-2^в	2	1.5т
П9	ГОСТ 22701.1-77	" ПГ-2АтVт	2	2.65т
П10	То же	" ПГ-2АтVт^б	2	2.65т
ПС1	Серия 1.432-5 Вып.1	Стеновая панель $\frac{ПСЛ16}{1.2\times6}$-721	18	1.4т
ПС2	То же	То же $\frac{ПСЛ16}{1.2\times6}$-212	25	1.4т
ПС3	"	" $\frac{ПСЛ16}{1.2\times6}$-211	19	1.4т
ПС4	"	" $\frac{ПСЛ16}{1.8\times6}$-212	2	2.0т

Сводная спецификация к чертежам железобетонных конструкций (Продолжение)

Марка	Обозначение	Наименование	Кол.	Примечание
ПС5	Серия 1.432-5 Вып.1	Стеновая панель $\frac{ПСЛ16}{1.8\times6}$-211	4	2.0т
ПС6	"	" $\frac{ПСЛ16}{1.2\times6}$-112	10	1.4т
ПС7	"	" $\frac{ПСЛ16}{1.8\times6}$-112	6	2.0т
БЛ1	"	Угловой блок БЛ-19	19	0.04т
БЛ2	"	То же БЛ-37	8	0.06т
		Сборные ж.б. конструкции		
		для $t°_н$=-30°С		
БФ1	Серия 1.415-1	Фундаментная балка ФБ6-41	7	0.7т
БФ2	То же	То же ФБ6-43	3	0.6т
БФ3	"	" ФБ6-42	2	0.7т
БФ4	"	" ФБ6-29	1	1.9т
Б1	Серия 1.462-3 Вып.1 КЖ	Балка покрытия 1БДР12-1АIV	2	4.7т
Б2	То же	То же 1БДР12-2АIV	3	4.7т
Б3	"	" 1БДР12-3АIV	5	4.7т
Б4	"	" 1БДР12-3АIV	2	4.7т
П1	ГОСТ 22701.1-77	Плита покрытия ПГ-2АтVт	3	2.65т
П2	То же	То же ПГ-2АтVт^а	6	2.65т
П3	"	" ПГ-2АтVт^б	8	2.65т
П4	"	" ПГ-2АтVт^в	6	2.65т
П5	ГОСТ 22701.2-77	" ПВ7-2АтVт	5	3.2т
П6	Серия 1.465-7 Вып.3ч.II	" $\frac{ПАтV}{1.5\times6}$-1	2	1.5т
П7	То же	" $\frac{ПАтV}{1.5\times6}$-2^б	6	1.5т
П8	"	" $\frac{ПАтV}{1.5\times6}$-2^в	2	1.5т
П9	ГОСТ 22701.1-77	" ПГ-3АтVт	2	2.65т
П10	То же	" ПГ-3АтVт^б	2	2.65т
ПС1	Серия 1.432-5 Вып.1	Стеновая панель $\frac{ПСЛ20}{1.2\times6}$-721	18	1.6т
ПС2	Серия 1.432-5 Вып.1	Стеновая панель $\frac{ПСЛ20}{1.2\times6}$-721	18	1.6т
ПС3	То же	То же $\frac{ПСЛ20}{1.2\times6}$-212	25	1.6т
ПС4	"	" $\frac{ПСЛ20}{1.8\times6}$-212	2	2.5т
ПС5	"	" $\frac{ПСЛ20}{1.8\times6}$-211	4	2.5т
ПС6	"	" $\frac{ПСЛ20}{1.2\times6}$-112	10	1.6т
ПС7	"	" $\frac{ПСЛ20}{1.8\times6}$-112	6	2.5т
БЛ1	"	Угловой блок БЛ-24	19	0.08т
БЛ2	"	То же БЛ-42	8	0.08т

Сводная спецификация к чертежам железобетонных конструкций (Продолжение)

Марка	Обозначение	Наименование	Кол.	Примечание
		Сборные ж.б. конструкции		
		для $t°_н$=-40°С		
БФ1	Серия 1.415-1	Фундаментная балка ФБ6-46	7	0.9т
БФ2	То же	То же ФБ6-48	3	0.8т
БФ3	"	" ФБ6-47	2	0.8т
БФ4	"	" ФБ6-12	1	1.5т
БФ5	"	" ФБ6-2	1	1.3т
Б1	Серия 1.462-3 Вып.1	Балка покрытия 1БДР12-2АIV	2	4.7т
Б2	То же	То же 1БДР12-3АIV	3	4.7т
Б3	"	" 1БДР12-4АIV	5	4.7т
Б4	"	" 2БДР12-5АIV	2	5.4т
П1	ГОСТ 22701.1-77	Плита покрытия ПГ-3АтVт	3	2.65т
П2	То же	То же ПГ-3АтVт^а	6	2.65т
П3	"	" ПГ-3АтVт^б	8	2.65т
П4	"	" ПГ-3АтVт^в	6	2.65т
П5	ГОСТ 22701.2-77	" ПВ7-3АтVт	5	3.2т
П6	Серия 1.465-7 Вып.3ч.II	" $\frac{ПАтV}{1.5\times6}$-1	2	1.5т
П7	То же	" $\frac{ПАтV}{1.5\times6}$-4^б	6	1.5т
П8	"	" $\frac{ПАтV}{1.8\times6}$-4^в	2	1.5т
П9	ГОСТ 22701.1-77	" ПГ-4АтVт	2	2.65т
П10	То же	" ПГ-4АтVт^б	2	2.65т
ПС1	Серия 1.432-5 Вып.1	Стеновая панель $\frac{ПСЛ30}{1.2\times6}$-721	18	2.3т
ПС2	То же	То же $\frac{ПСЛ30}{1.2\times6}$-212	25	2.3т
ПС3	"	" $\frac{ПСЛ30}{1.2\times6}$-211	19	2.3т
ПС4	"	" $\frac{ПСЛ30}{1.8\times6}$-212	2	3.5т
ПС5	"	" $\frac{ПСЛ30}{1.8\times6}$-211	4	3.5т
ПС6	"	" $\frac{ПСЛ30}{1.2\times6}$-112	10	2.3т
ПС7	Серия 1.432-5 Вып.1	Стеновая панель $\frac{ПСЛ30}{1.8\times6}$-112	6	3.5т
БЛ1	То же	Угловой блок БЛ-33	19	0.12т
БЛ2	"	То же БЛ-51	8	0.18т
		Сборные ж.б. конструкции		
		для $t°_н$=-20°С;		
		$t°_н$=-30°С; $t°_н$=-40°С.		
СБ1	Серия 1.112-5	Плита фундамента Фл20.12-1	15	2.44тс
СБ2	То же	То же Фл20.8-1	4	1.60тс
СБ3	ГОСТ 13579-78	Блоки бетонные ФБС12.6.3-т	86	0.46тс

Типовой проект 902-2-336 Альбом III

Инв.№ подл. | Подпись и дата | Взам.инв.№

Привязан

Инв.№:

Проект	Письман	
Гл.техник	Митрофанова	
Рук.гр.	Письман	
ГИП	Кузнецов	
Гл.констр.	Пронин	
Нач.отд.	Красавин	

Т.П. 902-2-336 КЖ

Корпус обезвоживания осадка сточных вод с 4 вакуум-фильтрами Без ОУ-10-2.6

Стадия	Лист	Листов
Р	2	

Общие данные (продолжение)

ЦНИИЭП инженерного оборудования г. Москва

16449-03 12

Типовой проект 902-2-336 Альбом III

Сводная спецификация к чертежам железобетонных конструкций (продолжение)

Марка	Обозначение	Наименование	Кол.	Примечание
СБ4	ГОСТ 13579-78	Блоки бетонные ФБС24.6.6-Т	18	1.96т
СБ3	То же	То же ФБС9.6.6-Т	68	0.7т
СБ6	"	" ФБС24.4.6-Т	33	1.3т
СБ7	"	" ФБС9.4.6-Т	25	0.47т
СБ8	"	" ФБС12.4.3-Т	40	0.31т
ПЗ-15б	Серия 3.006-2 Вып.II-2	Плита канальная ПЗ-15^{б}	11	0.05т
К1	Серия 1.423-3 Вып.1 КЖ2	Колонна К42-4	1	1.1т
К1^{а}	То же	То же	1	1.1т
К2	"	"	2	1.1т
К3	"	"	2	1.1т
К4	"	"	4	1.1т
К5	"	"	4	1.1т
К6	Серия 1.423-3 Вып.1 КЖ2	Колонна К72-4	2	3.3т
К6^{а}	То же	То же	2	3.3т
К7	"	"	3	3.3т
К8	"	"	3	3.3т
К9	Шифр 460-75 Вып.1-1 КЖ-26	" КФ7-2	1	1.26т
К10	То же и КЖ-27	То же КФ18-1	2	2.38т
С1	Серия 1.494-24 Вып.1	Стакан СБ76-1	5	0.32т
ПС1	Серия 1.432-5, Вып.1	Стеновая панель $\frac{ПСЛ16}{1.2\times6}$-III	8	1.4т
ПС2	То же	То же $\frac{ПСЛ16}{1.2\times6}$-II2	16	1.4т
		Для $t^{\circ}_{н}$=-20°С; $t^{\circ}_{н}$=-30°С; $t^{\circ}_{н}$=-40°С		
		Стальные изделия		
ПП1	Серия 1.459-2 Вып.2	Ограждение площадки ПП1	16	12.0кг
ПП3	То же	То же ПП3	10	16.0кг
ПП5	"	" ПП5	5	21.0кг
ПП7	"	" ПП7	5	30.0кг
ПП8	"	" ПП8	8	34.0кг
Л2	"	Лестничный марш Л2	1	34.0кг
Л*8	"	То же Л*8	2	99.0кг
Л11	"	" Л11	3	132.0кг
М*10	"	" М*10	1	122.0кг
ПЛ3	"	Ограждение лестничного марша ПЛ3	1	12.0кг
ПЛ4	Серия 1.459-2 Вып.2	Ограждение лестничного марша ПЛ4	2	12.0кг
ПЛ5	То же	То же ПЛ5	3	16.0кг
ПЛ6	"	" ПЛ6	3	16.0кг
ПМ7	"	" ПМ7	1	15.0кг
Т1	Серия 1.439-1, Вып.1	Соединительный элемент Т1	114	0.5кг
Т2	То же	То же Т2	70	0.3кг
Т5	"	" Т5	74	0.6кг
Т6	"	" Т6	36	0.6кг
Т9	"	" Т9	12	0.6кг
Т12	"	" Т12	24	2.0кг

Сводная спецификация к чертежам железобетонных конструкций (продолжение)

Марка	Обозначение	Наименование	Кол.	Примечание
Т14	Серия 1.439-1, Вып.1	Соединительный элемент Т14	20	0.2кг
Т15	То же	То же Т15	4	0.3кг
У-1	"	" У-1	6	2.9кг
НФ-3	"	Насадка торцевого фахверка НФ-3	3	28.8кг
НУ-2	"	То же НУ-2	2	29.6кг
НУ-3	"	" НУ-3	4	49.9кг
СФ-2	"	Стойка СФ-2	2	298.5кг
СФ8	"	То же СФ-8	4	416.0кг
ТК1	"	Опорная консоль ТК-1	22	22.1кг
РК1	"	То же РК-1	26	19.5кг
ФК1	"	" ФК-1	5	22.6кг
НМ1-1	Серия 1.423-3 Вып.2	Дополнительная закладная деталь НМ1-1	20	10.4кг
М1-12	То же	То же М1-12	4	6.0кг
М1-13	"	" М1-13	54	1.7кг
МН9	"	" МН9	2	52.5кг
МН11	"	" МН11	6	32.0кг
НМ1-10	"	" НМ1-10	8	13.6кг
М1-12-1	"	" М1-12-1	8	6.0кг
НМ1-4	"	" НМ1-4	12	11.2кг
М4-10-1	"	" М4-10-1	24	5.1кг
МН12	"	" МН12	9	21.4кг
МН10	Шифр 460-75 Вып.1-2	" МН10	7	9.7кг
МН8	То же	" МН8	16	2.1кг
М1-14		" М1-14	50	1.8кг
М8	ГОСТ 22701.5-77	" М8	56	1.7кг
М9	То же	" М9	24	1.25кг
М4-1-2	Серия 1.462-3 Вып.II	" М4-1-2	48	2.0кг
М4-3-3	То же	" М4-3-3	48	3.4кг
М4-10-2	"	" М4-10-2	16	6.0кг
РМ1	КЖ-33	Закладная деталь вентканалы РМ1	2	66.4кг
РМ2	То же	То же РМ2	1	70.4кг
РМ3	"	" РМ3	1	121.4кг
А1	КЖ-35	Закладная деталь А1	6	3.8кг
А2	То же	То же А2	6	1.3кг
МН1	"	" МН1	14.4шт	15.4кг
МН2	"	" МН2	4	8.7кг
МН3	"	" МН3	24	2.2кг
МН4	"	" МН4	5	3.1кг
МН5	"	" МН5	10	11.1кг

Сводная спецификация к чертежам железобетонных конструкций (продолжение)

Марка	Обозначение	Наименование	Кол.	Примечание
МН6	КЖС-35	" МН6	2	10.3кг
МН7	То же	" МН7	2	13.7кг
МН8	"	" МН8	2	1.4кг
МН9	КЖС-35	Закладная деталь МН9	2	52.4кг
МН10	То же	То же МН10	4	48.7кг
МН11	"	" МН11	6	32.0кг
МН12	"	" МН12	3	21.4кг
РМ1	"	" РМ1	4	354.8кг
Щ1	"	" Щ1	36	48.8кг
МН13	КЖС-12	" МН13	12	4.22кг
ВС1	КЖС-34	Вертикальная связь ВС1	2	2.1кг
МС1	То же	Соединительное изделие МС1	3	4.5кг
МС2	"	То же МС2	3	7.4кг
МС3	"	" МС3	3	28.7кг
		Стальные изделия		
		Для $t^{\circ}_{н}$=-20°С		
Т17	Серия 1.439-1, Вып.1	Соединительный элемент Т17	44	0.4кг
		Для $t^{\circ}_{н}$=-30°С		
Т18	То же	Соединительный элемент Т18	44	0.5кг
		Для $t^{\circ}_{н}$=-40°С		
Т20	"	Соединительный элемент Т20	44	0.9кг
		Монолитные изделия		
		Для $t^{\circ}_{н}$=-30°С		
Фм1	КЖС-7	Монолитный фундамент Фм1	2	3.2м^{3}
Фм2	То же	То же Фм2	2	2.4м^{3}
Фм2^{а}	"	" Фм2^{а}	1	2.5м^{3}
Фм2^{б}	"	" Фм2^{б}	1	2.3м^{3}
Фм3	КЖС-8	" Фм3	1	8.8м^{3}
Фм3^{а}	То же	" Фм3^{а}	1	8.8м^{3}
Фм4	"	" Фм4	2	5.0м^{3}
Фм5	КЖС-9	" Фм5	3	3.8м^{3}
Фм6	То же	" Фм6	1	4.7м^{3}
Фм7	КЖС-10	" Фм7	1	4.8м^{3}
Фм8	То же	" Фм8	1	4.1м^{3}
Фм9	КЖС-11	" Фм9	1	1.9м^{3}
Фм10	То же	" Фм10	1	3.2м^{3}

Привязан

Инв.№:

Провер.	Письмая	
Гл.техн.	Митрофанов	
Рук.гр.	Письман	
ГИП	Кузнецов	
Гл.констр.	Пронин	
Нач.отд.	Красавин	

Т.П. 902-2-336 КЖС

Корпус обезвоживания осадка сточных вод с ч вакуум-фильтрами БехОу-10-2.6

Стадия	Лист	Листов
Р	3	

Общие данные (продолжение)

ЦНИИЭП инженерного оборудования г. Москва

Инв.№ подл. | Подпись и дата | Взам.инв.№

Сводная спецификация к чертежам железобетонных конструкций (Продолжение)

Марка	Обозначение	Наименование	Кол.	Примечание
		Монолитные изделия		
		для $t^{\circ}_{н}=-20^{\circ}C$; $t^{\circ}_{н}=-30^{\circ}C$; $t^{\circ}_{н}=-40^{\circ}C$		
ФОм 3	КЖ-13	Фундамент под оборудование	3	2.7м³
ФОм 4	То же	То же	3	1.86м³
ФОм 5	"	"	9	0.04м³
ФОм 6	"	"	1	0.25м³
ФОм 7	"	"	4	2.97м³
ФОм 8	"	"	4	1.22м³
ФОм 9	"	"	16	0.19м³
	КЖ-15	Элемент плана N1	1	129.5м³
		Сальники:		
		Сальник dy=50; l=200	4	3.8кг
		Деревянные изделия:		
РД 1	КЖ-20	Решетка деревянная РД1	4	
Щ1	То же	Щит Щ1	12	
Щ2	"	То же Щ2	1	
Щ2А	"	" Щ2А	1	
Щ3	"	" Щ3	1	
Щ3А	"	" Щ3А	1	
Щ4	"	" Щ4	16	
		Галерея		
		Сборные ж-б. конструкции		
		для $t^{\circ}_{н}=-20^{\circ}C$; $t^{\circ}_{н}=-30^{\circ}C$		
П1	Серия 1.465-7 Вып.3	Плита $\frac{ПАтV}{1.5\times6}$-2	7	1.5т
П2	То же	То же $\frac{ПАтVд}{1.5\times6}$-2	14	1.5т
		Для $t^{\circ}_{н}=-40^{\circ}C$		
П1	"	Плита $\frac{ПАтV}{1.5\times6}$-3	7	1.5т
П2	"	То же $\frac{ПАтVд}{1.5\times6}$-3	14	1.5т
		Для $t^{\circ}_{н}=-20^{\circ}C$; $t^{\circ}_{н}=-30^{\circ}C$;		
		$t^{\circ}_{н}=-40^{\circ}C$.		
ПС1	Серия 1.432-5 Вып.1	Стеновая панель $\frac{ПСЛ16}{1.2\times6}$-111	8	1.4т
ПС2	То же	То же $\frac{ПСЛ16}{1.2\times6}$-112	16	1.4т
П3	Серия ИИ 24-2/70	Плита перекрытия ИП5-2-4	2	2.4т
П4	То же	То же ИП5-2-5	2	2.4т
П5	"	" ПГ-1	10	1.8т
ОП1	"	Опорный столбик ОП1	26	0.05т

Сводная спецификация к чертежам железобетонных конструкций (окончание)

Марка	Обозначение	Наименование	Кол.	Примечание
		Сборные бетонные		
		конструкции для $t^{\circ}_{н}=-20^{\circ}C$		
		$t^{\circ}_{н}=-30^{\circ}C$; $t^{\circ}_{н}=-40^{\circ}C$.		
ФБС24.4.6-Т	ГОСТ 13579-78	Блок бетонный	4	1.3т
ФБС9.4.6-Т	То же	То же	6	0.47т
		Стальные изделия:		
НФ18-4.3*	Серия ИС-01-15 Вып. II	Ферма НФ 18-4.3*	2	2.31т
НФ18-5.6*	То же	То же НФ 18-5.6*	2	2.59т
ММ1	Серия ИС-01-15 Вып. I	Соединительный элемент ММ1	16	4.5кг
ММ2	То же	То же ММ2	24	0.9кг
ММ3	"	" ММ3	48	2.8кг
ММ4	"	" ММ4	16	9.8кг
ММ5	"	" ММ5	16	2.2кг
ММ6	"	" ММ6	16	1.6кг
МГ-1	Серия ИС-01-15 Вып.5	Закладное изделие МГ-1	4	4.3кг
МГ-2	То же	То же МГ-2	18	7.94кг
МН4-13	Серия 3.400-6	" МН4-13	68пм	4.2кг
МН3-38	Серия ИС-01-15 Вып.5	" МН3-38	4	2.0кг
МН2-8	То же	" МН2-8	1	6.0кг
МН1	КЖ-43	" МН1	2	73.3кг
А1	То же	" А1	24	12.8кг
МН2	"	" МН2	1	39.6кг
		Монолитные изделия:		
Фм1	КЖ-43	Фундамент ФМ1	1	15.5м³
Фм2	То же	То же Фм2	1	6.93м³
Фм3	"	" Фм3	1	6.93м³
Фм4	"	" Фм4	2	2.0м³
Ум1	КЖ-39	Монолитный участок Ум1	1	1.32м³
Ум2	То же	То же Ум2	2	1.39м³
Ум3	"	" Ум3	1	1.76м³
Ум4	КЖ-40	" Ум4	1	0.63м³
Ум5	То же	" Ум5	1	1.0м³
Ум6	"	" Ум6	1	0.53м³

Т.п. 902-2-336 -КЖ

Корпус обезвоживания осадка сточных вод с 4 вакуум-фильтрами Всх 09-10-2.6

Привязан			
Инв №			

Провер.	Письман	
Ст.техн.	Митрофанова	
Рук.гр.	Письман	
ГИП	Кузнецов	
Гл.констр.	Пронин	
Нач.отд.	Красавин	

Стадия	Лист	Листов
3	4	

Общие данные (окончание)

ЦНИИЭП инженерного оборудования г. Москва

16449-03 14

Альбом III

Типовой проект 902-2-336

Инв.№ подл. | Подпись и дата | Взам. инв.№

Типовой проект 902-2-336 Альбом III

Маркировочная схема фундаментов и фундаментных балок

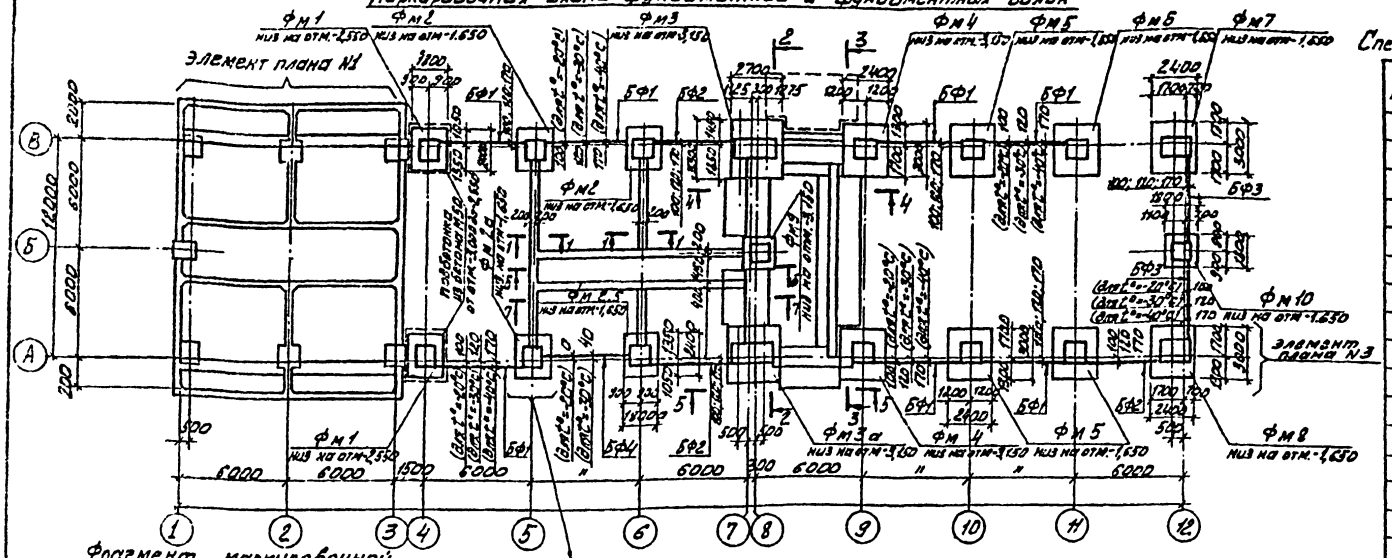

Фрагмент маркировочной схемы фундаментных балок для $t°_н$=-40°С

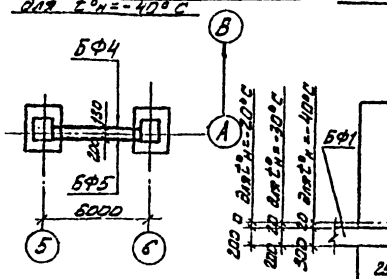

Элемент плана №2

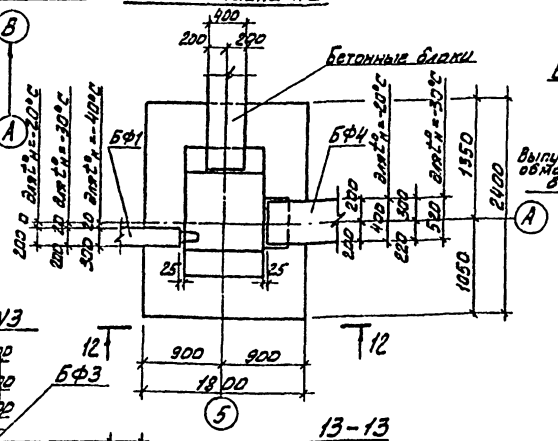

12 – 12

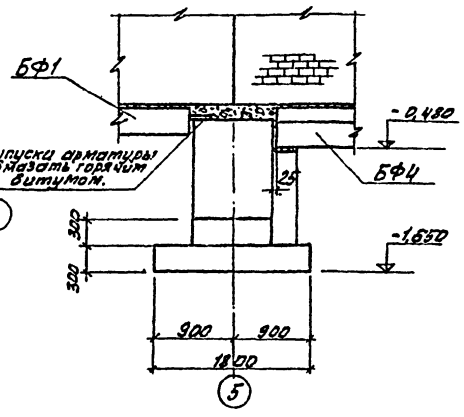

Элемент плана №3

Для $t°_н$=-20°С 0 200
Для $t°_н$=-30°С 20 200
Для $t°_н$=-40°С 20 300

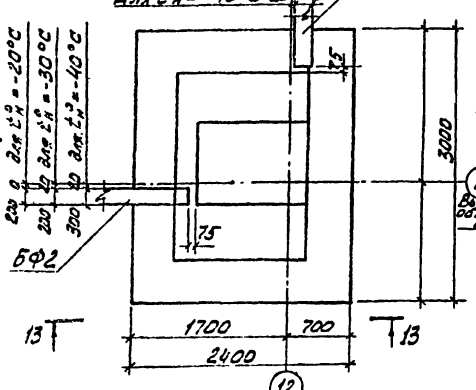

13 – 13

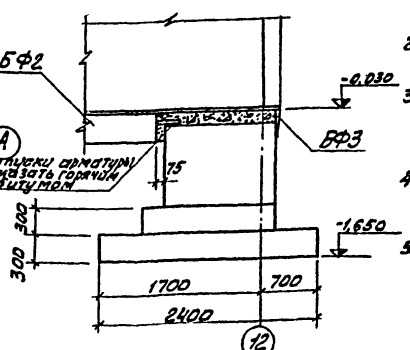

1. Под всеми фундаментами марки Фм устраивается подбетонка из бетона М50, h=100 мм, кроме оговоренных.
2. Горизонтальная изоляция стен выполняется из цементно-песчаного раствора толщиной 20 мм состава 1:2 на отм.-0,030
3. Фундаментные балки укладывать на цементно-песчаный раствор М200 толщиной 20 мм. Зазоры между торцами балок и фундаментом заделать бетоном М200 на мелком гравии.
4. Обратную засыпку пазух производить грунтом без включения строительного мусора и растительного грунта с уплотнениями слоями не более 200 мм.
5. Рабочие чертежи фундаментов под колонны каркаса разработаны только для основного варианта проекта в соответствии с условиями строительства, приведенными в разделе 3.2 пояснительной записки.

Привязан:

Инв. №

Спецификация элементов к маркировочной схеме, расположенной на листе

Марка	Обозначение	Наименование	Кол.	Примечание
Монолитные жел. бет. конструкции				
Только для температуры $t°_н$=-30°С				
Фм1	КЖ-7	Монолитный фундамент Фм1	2	
Фм2	То же	То же Фм2	2	
Фм2а	"	" Фм2а	1	
Фм2б	"	" Фм2б	1	
Фм3	КЖ-8	" Фм3	1	
Фм3а	То же	" Фм3а	1	
Фм4	"	" Фм4	2	
Фм5	КЖ-9	" Фм5	3	
Фм6	То же	" Фм6	1	
Фм7	КЖ-10	" Фм7	1	
Фм8	То же	" Фм8	1	
Фм9	КЖ-11	" Фм9	1	
Фм10	То же	" Фм10	1	
Сборные жел. бет. конструкции.				
Для $t°_н$=-20°С				
БФ1	Серия 1.415-1	Фундаментная балка ФБ6-41	7	0,7т
БФ2	То же	То же ФБ6-43	3	0,6т
БФ3	"	" ФБ6-42	2	0,7т
БФ4	"	" ФБ6-12	1	1,5т
Для $t°_н$=-30°С				
БФ1	Серия 1.415-1	Фундаментная балка ФБ6-41	7	0,7т
БФ2	То же	То же ФБ6-43	3	0,6т
БФ3	"	" ФБ6-42	2	0,7т
БФ4	"	" ФБ6-29	1	1,9т
Для $t°_н$=-40°С				
БФ1	Серия 1.415-1	Фундаментная балка ФБ6-46	7	0,9т
БФ2	То же	То же ФБ6-48	3	0,8т
БФ3	"	" ФБ6-47	2	0,8т
БФ4	"	" ФБ6-12	1	1,5т
БФ5	"	" ФБ6-2	1	1,3т

Гип	Кузнецов		
Рук. гр.	Письман		
Гип	Кузнецов		
Гл. спец.	Пронин		
Нач. отд.	Красавин		

ТП 902-2-336 КЖ

Корпус обезвоживания осадка сточных вод с вакуум фильтрами БСХ 09-10-2,6

Стадия	Лист	Листов
Р	5	

Маркировочная схема фундаментов и фундаментных балок. Элементы плана №2 и №3

ЦНИИЭП инженерного оборудования г. Москва

16449-03 15

Гип Кузнецов
Рук. гр. Письман
Нач. отд. Красавин

Типовой проект 902-2-336 Альбом III

Инв. № подл. | Подпись и дата | Взам. инв. №

Спецификация элементов к маркировочной схеме, расположенной на листе.

Марка	Обозначение	Наименование	Кол.	Примечание
	Сборные жел. бет. конструкции.			
	Для $t^{\circ}_{н}$ = -20 °С; $t^{\circ}_{н}$ = -30°С; $t^{\circ}_{н}$ = -40 °С.			
СБ1	Серия 1.112-5	Плита фундаментная	15	2,44т
СБ2	То же	То же Фп 20.8-1	4	1,60т
СБ3	ГОСТ 13579-78	Блоки бетонные ФБС 12.6.3-т	86	0,46т
СБ4	То же	То же ФБС 24.6.6-Т	18	1,96т
СБ5	"	" ФБС 9.6.6-Т	68	0,7т
СБ6	"	" ФБС 24.4.6-Т	33	1,3т
СБ7	"	" ФБС 9.4.6-Т	25	0,47т
СБ8	"	" ФБС 12.4.3-Т	40	0,31т

1. Швы между блоками заполнить бетоном марки 100.
2. Блоки тонтировать на цементно-песчаном растворе марки 50, с перевязкой швов.
3. Наружные поверхности стен подвала покрасить горячим битумом за 2 раза по огрунтовке.

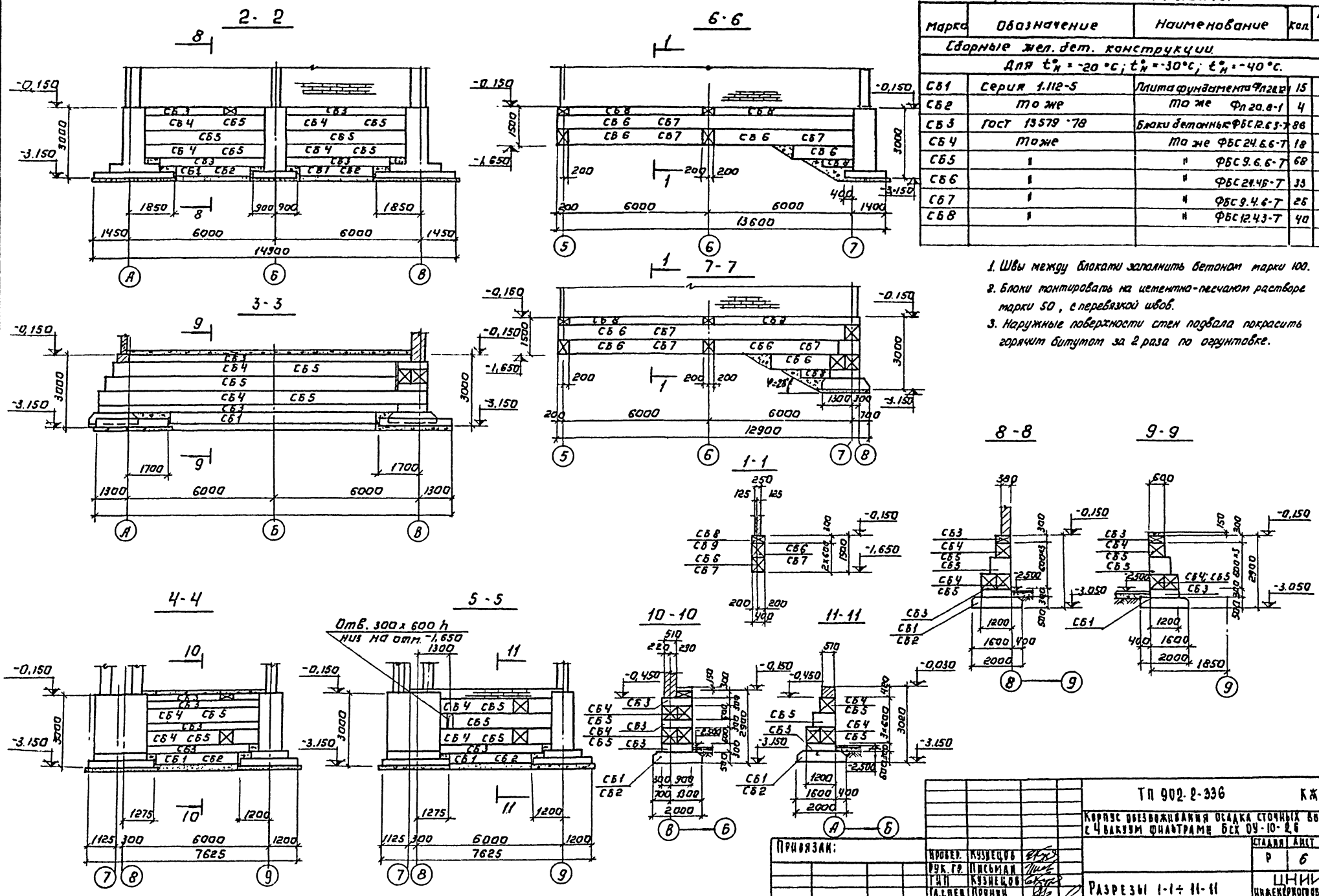

Привязан:

Инв. №

Провер.	Кузнецов	
Рук. гр.	Письман	
ГИП	Кузнецов	
Гл. инж.	Горнин	
Нач. отд.	Красавин	

ТП 902-2-336 КЖ

Корпус обезвоживания осадка сточных вод с вакуум фильтрами БСХ 04-10-2,6

Стадия	Лист	Листов
Р	6	

Разрезы 1-1 ÷ 11-11

ЦНИИЭП инженерного оборудования г. Москва

16449-03 16

Фм1

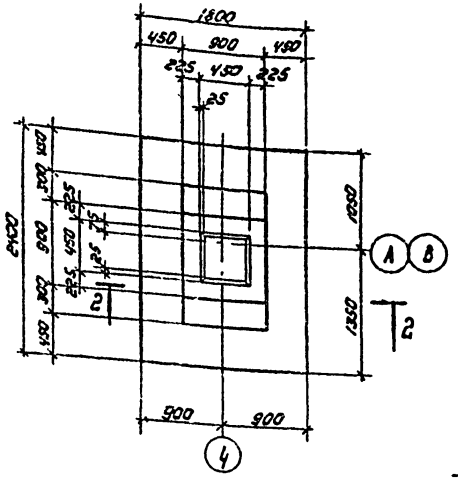

1-1

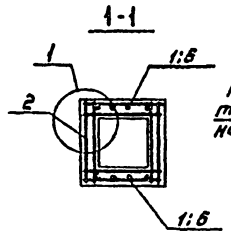

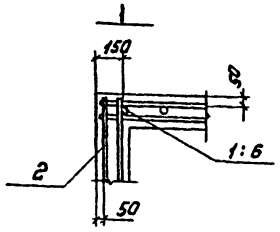

Фм2; Фм2а; Фм2б

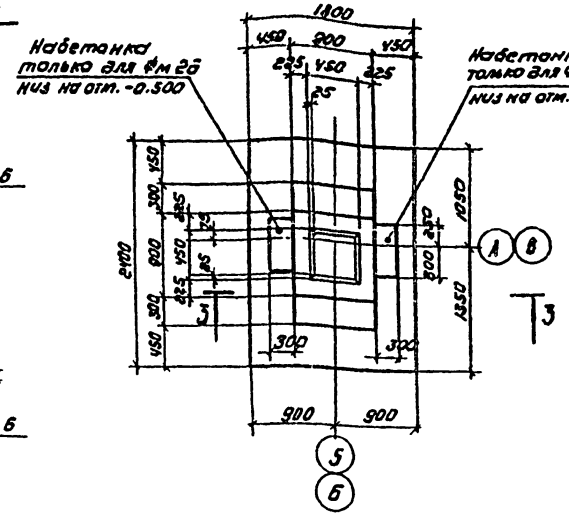

Спецификация элементов монолитной конструкции

Позиция	Зона	Поз.	Обозначение	Наименование	Кол	Примечание
				Фм1		
				Сборочные единицы и детали		
		1	Серия 1.412-1/77 Вып.3	Сетка арматурная 1С12АII-Ф2У	2	9.2кг
		2	То же	То же СА-8АI	6	2.7кг
		3	Серия 1.410-2 Вып.1	" С(1)10АII-8×18	1	5.97кг
		4	То же	" С(1)10АII-14×18	1	9.61кг.
		5	"	" С(1)12АII-8×24	2	11.77кг
				Материал		
				Бетон М200, Мрз 50	3.2	м³
				Фм2; Фм2а; Фм2б		
				Сборочные единицы и детали		
		6	Серия 1.412-1/77 Вып. 3	Сетка арматурная С1Г12АII-Б45	2	6.0кг
		2	То же	То же СА-8АI	6	2.7кг
		3	Серия 1.410-2 Вып.1	" С(1)10АII-8×18	1	5.97кг
		4	То же	" С(1)10АII-14×18	1	9.61кг
		5	"	" С(1)12АII-8×24	2	11.77кг
				Материал		
				Бетон М200, Мрз50		
				Для фм2	2.4	м³
				Для фм2а; фм2б	2.5	м³

2-2

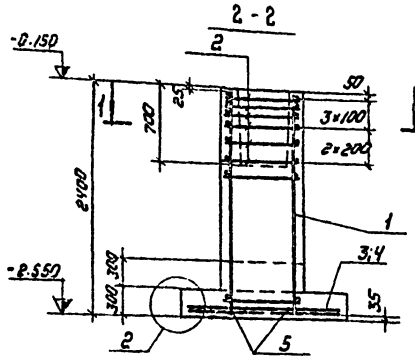

3-3

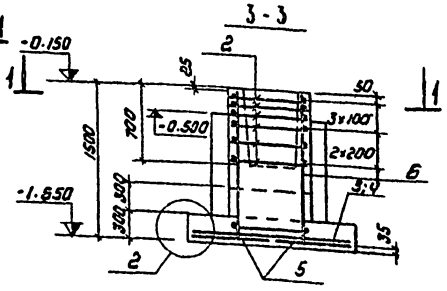

Схема нагрузок на фундаменты Фм1; Фм2; Фм2а; Фм2б

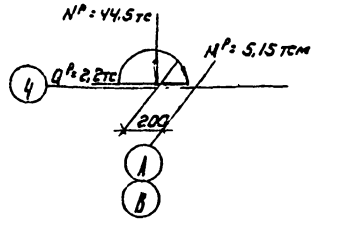

Выборка стали на один элемент, кг

Марка эл-та	Арматурные изделия						Итого	Всего
	Арматурная сталь ГОСТ5781-75							
	Класс АII			Класс АI				
	ф мм		Итого	ф мм		Итого		
	12	10		8	6			
фм1	37.46	14.04	51.50	20.88	1.34	22.22	73.72	73.72
фм2,фм2а,фм2б	31.26	14.04	45.30	20.48	1.54	22.02	67.32	67.32

Набетонки выполнять в одной опалубке с фундаментом.

Схема раскладки сеток подушки фундаментов Фм1; Фм2; Фм2а; Фм2б

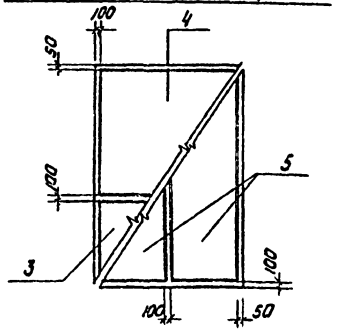

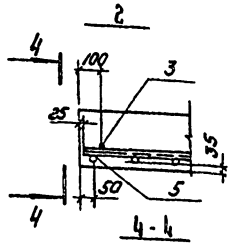

4-4

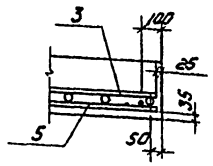

Привязан

Инв.№

Нач.	Кузнецов	
Рук.гр.	Письман	
ГИП	Кузнецов	
Гл.спец.	Пронин	
Нач.отд.	Константин	

ТП 902-2-336 КЖ

Колонны железобетонные сборные каркасных зданий с вакуум фильтрами Вех БУ-10-2.6

Стадия	Лист	Листов
Р	7	

Фундаменты Фм1; Фм2; Фм2а; Фм2б

ЦНИИЭП инженерного оборудования г. Москва

Типовой проект 902-2-336 Альбом III

Инв. № подлинника | Подпись и дата | Взам. инв. №

Фм 3; (Фм 3а зеркальное отражение)

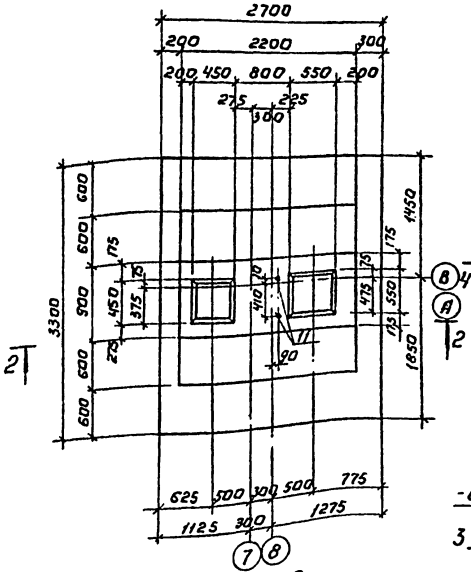

Фм 4

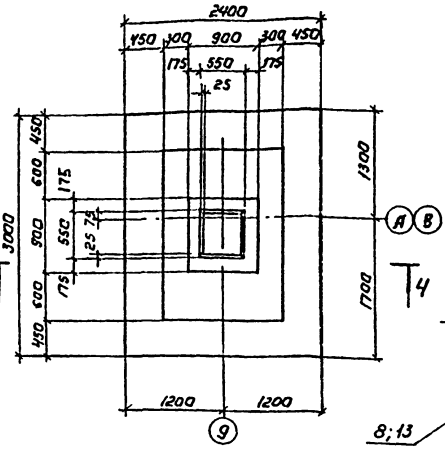

1-1

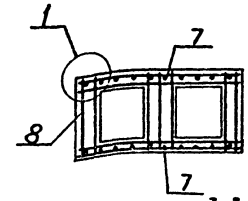

3-3

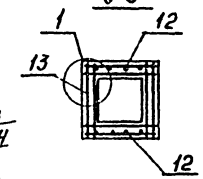

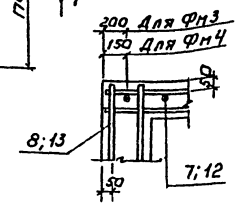

4-4

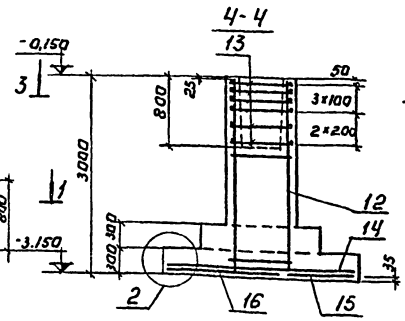

Схема нагрузок на фундаменты Фм 3; Фм 3а.

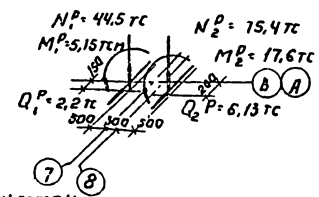

2-2

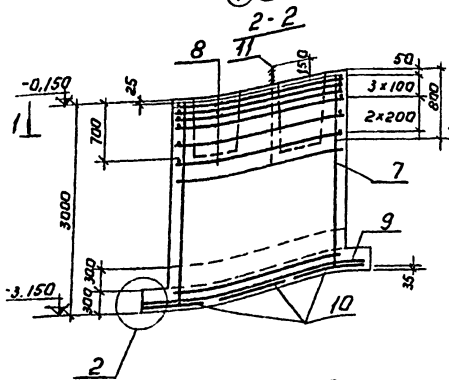

Схема раскладки сеток подошвы фундаментов Фм 3; Фм 3а.

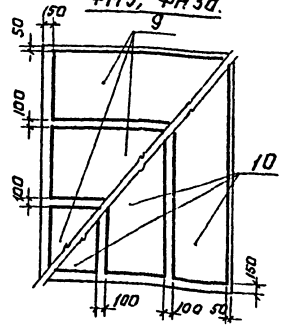

Схема раскладки сеток подошвы фундамента Фм 4.

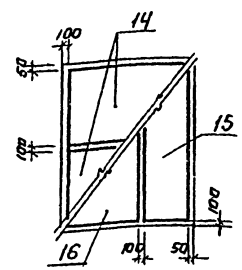

Схема нагрузок на фундамент Фм 4.

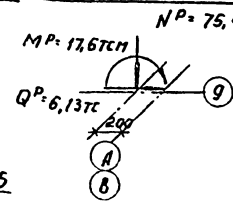

5-5

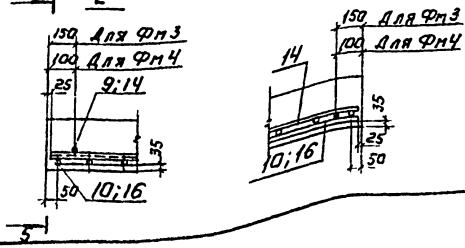

Спецификация элементов монолитной конструкции.

Формат	Зона	Поз.	Обозначение	Наименование	Кол.	Примечание
				Фм 3; Фм 3а		
				Сборочные единицы и детали		
		7	Серия 1.410-2 Вып.1	Сетка арматурная С16АII-18×30	2	52,26кг
		8	КЖ-11	То же С1	6	9кг
		9	Серия 1.410-2 Вып.1	" С10АII-10×27	3	10,98кг
		10	То же	" С18АII-8×33	3	35,65кг
		11	КЖ-11	Закладная деталь МН1	2	4,22кг
				Материал		
				Бетон М200; МРЗ 50	8,8	м3
				Фм 4		
				Сборочные единицы и детали		
		12	Серия 1.412-1/77 Вып.3	Сетка арматурная С16АII-6×30	2	20,62кг
		13	То же	То же С4-10АII	6	4,2кг
		14	Серия 1.410-2 Вып.1	" С(11)10АII-14×24	2	12,89кг
		15	То же	" С(11)16АII-8×30	1	25,93кг
		16	"	" С(11)16АII-14×30	1	41,71кг
				Материал		
				Бетон М200; МРЗ 50	5,0	м3

Выборка стали на один элемент, кг

Марка элемента	Арматурные изделия								Закладные изделия				Итого	Всего
	Арматурная сталь ГОСТ 5781-75								Прок. сталь ГОСТ 2590-71					
	Класс AI				Класс AII				Класс					
	Фмм.			Итого	Фмм.			Итого	Фмм					
	10	6			18	16	10		24					
Фм3; Фм3а	22,87	3,51		29,38	97,5	93,1	84,3	274,3	8,44				8,44	306,85
Фм 4	11,09	2,58		13,67		97,78	48,4	146,18						159,86

Привязан:

Инв. №

Провер.	Кузнецов	
Рук.гр.	Шкляник	
ГИП	Кузнецов	
Гл.спец.	Пронин	
Нач.отд.	Красавин	

ТП 902-2-336 КЖ

Корпус обезвоживания осадка сточных вод с 4 вакуум фильтрами БСК 09-(10-2,6

Стадия	Лист	Листов
Р	8	

Фундаменты Фм 3; Фм 3а, Фм 4.

ЦНИИЭП инженерного оборудования г. Москва

16449-03 18

Типовой проект 902-2-336 Альбом III

Фм 5

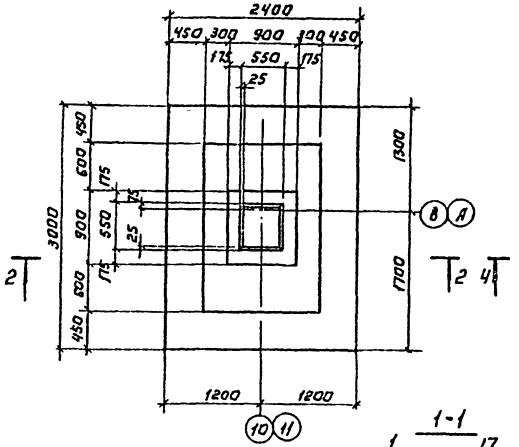

Фм 6

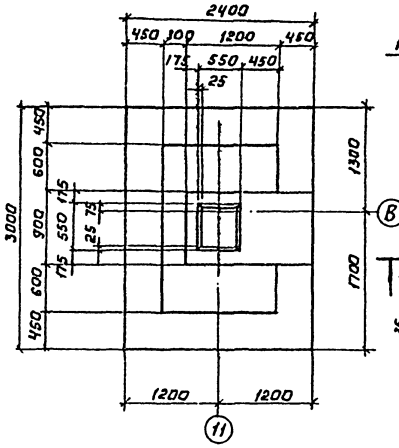

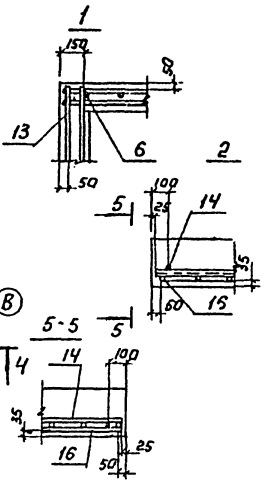

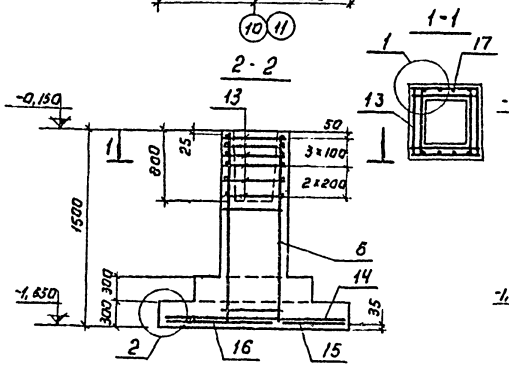

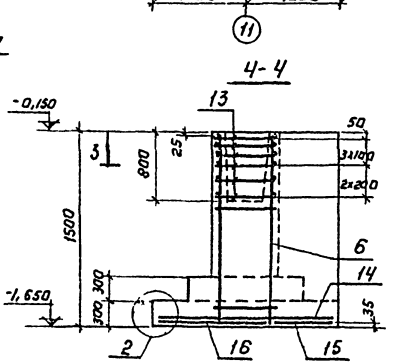

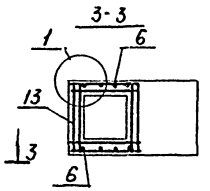

Спецификация элементов монолитной конструкции

Формат	Зона	Поз.	Обозначение	Наименование	Кол.	Примечание
				Фм 5; Фм 6		
				Сборочные единицы изделия		
		6	Серия 1.412-1/77 Вып.3	Сетка арматурная СК12 АII-6×15	2	6,0 кг
		13	То же	То же СА-10 АIII	6	4,2 кг
		14	Серия 1.410-2 Вып.1	" С(1) 10 АII-14×24	2	12,89 кг
		15	То же	" С(1) 16 АII-8×30	1	25,93 кг
		16	"	" С(1) 16 АII-14×30	1	41,71 кг
				Материал		
				Бетон М200; МРЗ 50		
				Для Фм 5	3,8	м³
				Для Фм 6	4,7	м³

Выборка стали на один элемент, кг

Марка элемента	Арматурные изделия								Всего:
	Арматурная сталь ГОСТ 5781-75								
	Класс АI				Класс АII				
	Фмм			Итого	Фмм			Итого	
	10	8	6		16	12	10		
Фм 5; Фм 6	7,09	1,6	2,58	11,27	60,55	10,4	118,4	189,35	130,62

Схема раскладки сеток подошвы фундаментов Фм 5; Фм 6.

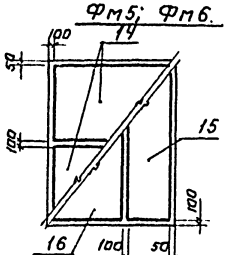

Схема нагрузок на фундаменты Фм 5; Фм 6

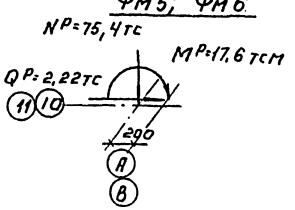

Привязан:

Инв. №

Провер.	Кузнецов	
Рук. гр.	Письман	
ГИП	Кузнецов	
Гл. спец.	Пронин	
Нач. отд.	Крагавин	

ТП 902-2-336 КЖ

Корпус обезвоживания осадка сточных вод с 4 вакуум фильтрами Всх 09-10-2,6

Фундаменты Фм 5; Фм 6.

Стадия	Лист	Листов
Р	9	

ЦНИИЭП инженерного оборудования г. Москва

16449-03 19

Типовой проект 902-2-336 Альбом III

Фм7

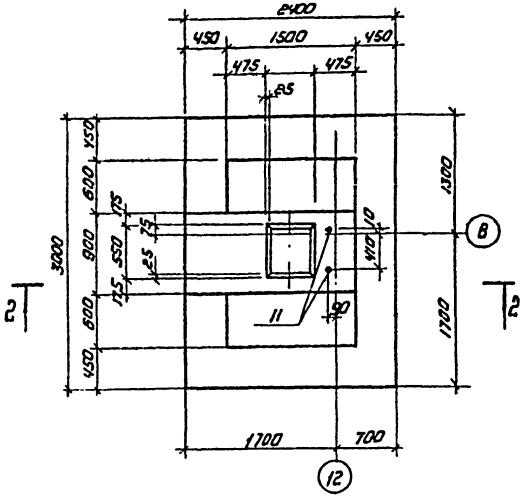

Фм8

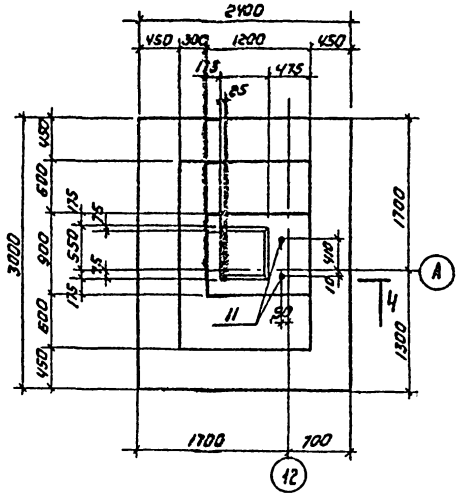

1-1

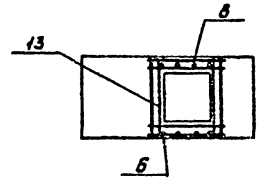

3-3

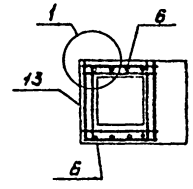

2-2

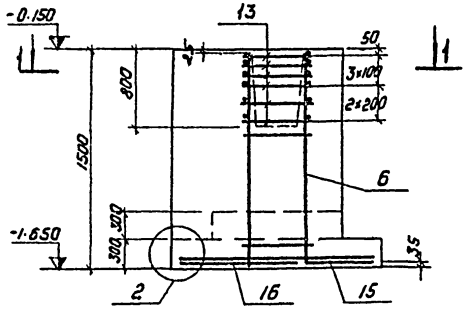

4-4

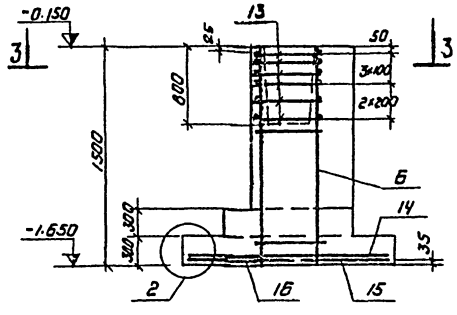

1

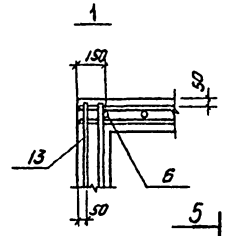

5 2

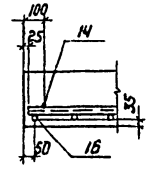

5-5

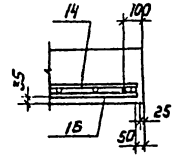

Схема раскладки сеток подошвы фундаментов Фм7; Фм8

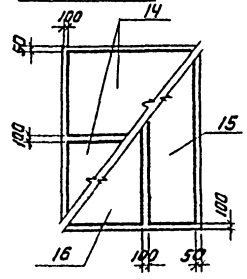

Схема нагрузок на фундаменты Фм7 (Фм8 зеркальное отражение)

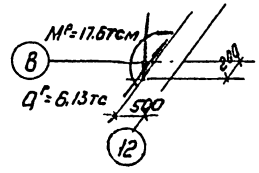

Спецификация элементов монолитной конструкции

Формат	Зона	Поз.	Обозначение	Наименование	Кол	Примечание
				Фм7; Фм8		
				Сборочные единицы и детали		
		6	Серия 1.412-1/77 Вып.3	Сетка арматурная СК8АIII-6АI	2	6.0кг
		13	То же	То же СА-10АII	6	4.2кг
		14	Серия 1.410-2 Вып.1	" С(1)10АII-14×24	2	12.89кг
		15	То же	" С(1)16АII-8×30	1	25.93кг
		18	"	" С(1)16АII-14×30	1	41.7кг
		11	КЖ-11	Закладная деталь МН1	2	4.22кг
				Материал		
				Бетон М200; Мрз50		
				для Фм7	4.8	м³
				для Фм8	4.1	м³

Выборка стали на один элемент, кг

Марка эл-та	Арматурные изделия								Закладн. изделия			Итого	Всего
	Арматурная сталь ГОСТ								Арм.сталь ГОСТ 2590-71				
	Класс AI				Класс AII				класс				
	ф мм				ф мм				ф мм				
	10	8	6	Итого	16	12	10	Итого	24				
Фм7; Фм8	7.09	1.6	2.58	11.27	80.55	10.4	48.4	128.35	8.44			8.44	139.06

Привязан

Инв.№

Проверил	Кузнецов	
Рук.гр.	Письман	
ГИП	Кузнецов	
Гл.спец.	Аронин	
Нач.отд.	Красавин	

Т.П. 902-2-336 КЖ

Корпус обезвоживания осадка сточных вод с вакуум-фильтрами без ОЗ-10-2.6

Стадия	Лист	Листов
Р	10	

Фундаменты Фм7; Фм8

ЦНИИЭП инженерного оборудования г. Москва

16449-03 20

Инв.№ подл. | Подпись и дата | Взам. инв.№

Альбом III

Типовой проект 902-2-336

Инв.№ подл. | Подпись и дата | Взам. инв.№

Фм 9 : Фм 10

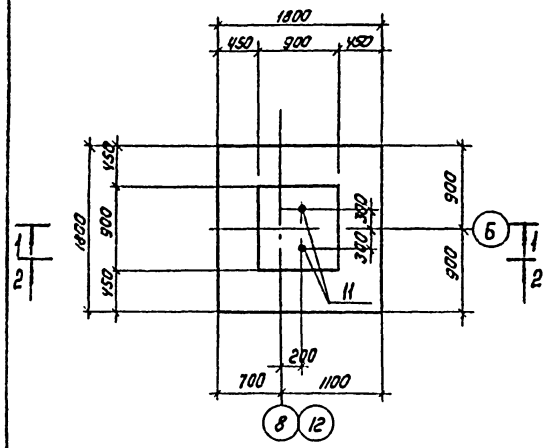

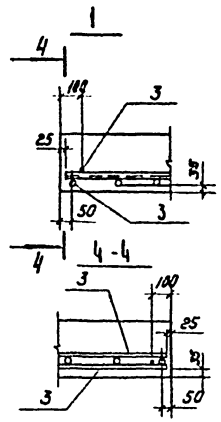

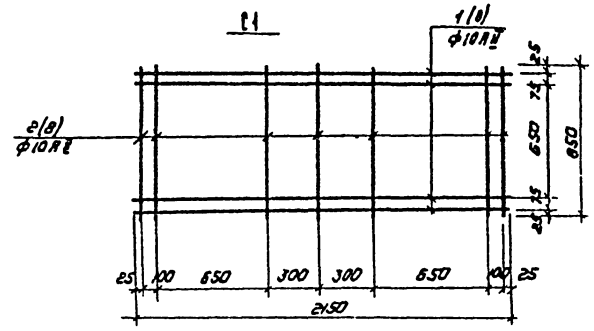

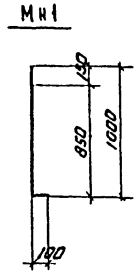

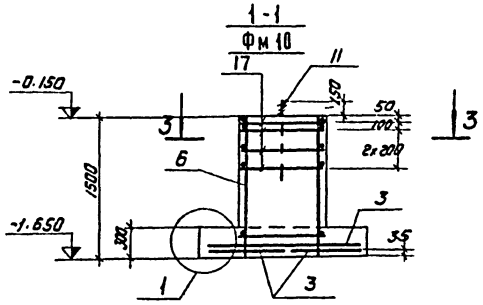

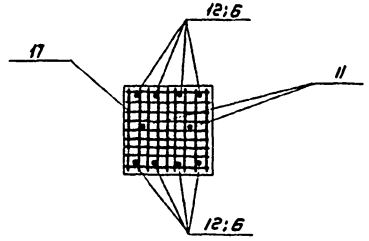

Ведомость стержней на один элемент

Марка эл-та	Поз.	Эскиз или сечение	Ø мм	Длина мм	Кол
С1	1		10АII	2150	4
	2		10АII	850	7
МН1	3	см. эскиз	24	1100	1

Спецификация элементов монолитной конструкции

Формат	Зона	Поз.	Обозначение	Наименование	Кол	Примечание
				Фм 9		
				Сборочные единицы и детали		
		12	Серия 1.412-1/77 Вып.3	Сетка арматурная С16АII-6×30	2	20,62кг
		17	То же	То же СА I-6 А I	5	3.4кг
		3	Серия 1.410-2 Вып.1	" С(I)10АII-8×18	4	5.97кг
		11	КЖ-11	Закладная деталь МН1	2	4.22кг
				Материал		
				Бетон М200; МРЗ50	1.9	м³
				Фм 10		
				Сборочные единицы и детали		
		6	Серия 1.412-1/77 Вып.3	Сетка арматурная СН12АII-6×5	2	6,0кг
		17	То же	То же СА I-6 А I	4	3.4кг
		3	Серия 1.410-2 Вып.1	" С(I)10АII-8×18	4	5,97кг
		11	КЖ-11	Закладная деталь МН1	2	4.22кг
				Материал		
				Бетон М200; МРЗ50	3,2м³	

Выборка стали на один элемент, кг

Марка элемента	Арматурные изделия								Закладные изделия			Итого	Всего
	Арматурная сталь ГОСТ 5781-75								Арм. сталь ГОСТ 2590-71				
	Класс А I				Класс А II				Класс				
	Ø мм			Итого	Ø мм			Итого	Ø мм				
	10	8	6		16	12	10		24				
Фм 9	4.0		19,3	23.3	37.24		21.6	58.84	8.44			8.44	90.58
Фм 10		1.8	15,9	17.5		10,4	21.6	32.0	8.44			8.44	57.94
С1							9.0	9.0					9.0
МН1									4.22				4.22

2-2
Фм 9

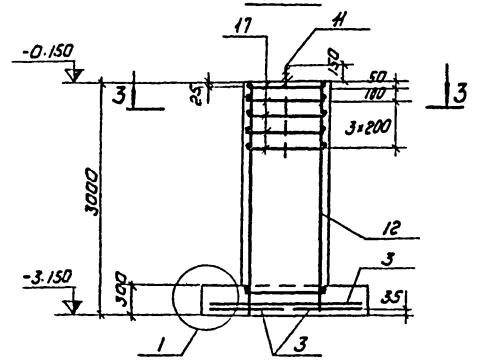

Схема раскладки сеток подошвы фундаментов Фм 9; Фм 10

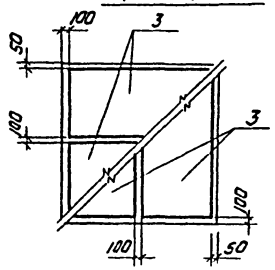

Схема нагрузок на фундаменты Фм 9; Фм 10

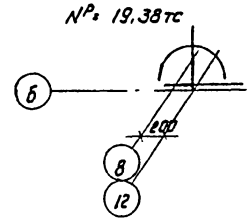

Привязан

Инв.№

Проверил	Кузнецов	
Рук.гр.	Лиебман	
ГИП	Кузнецов	
Гл.спец.	Пронин	
Нач.отд.	Красавин	

Т.П. 902-2-336 КЖ

Корпус обезвоживания осадка сточных вод с 4 вакуум фильтрами Бск 04-10-2,6

Стадия	Лист	Листов
Р	11	

Фундаменты Фм 9; Фм 10
Арматурные изделия С1; МН1

ЦНИИЭП инженерного оборудования г. Москва

16449-03 21

Типовой проект 902-2-336 Альбом VII

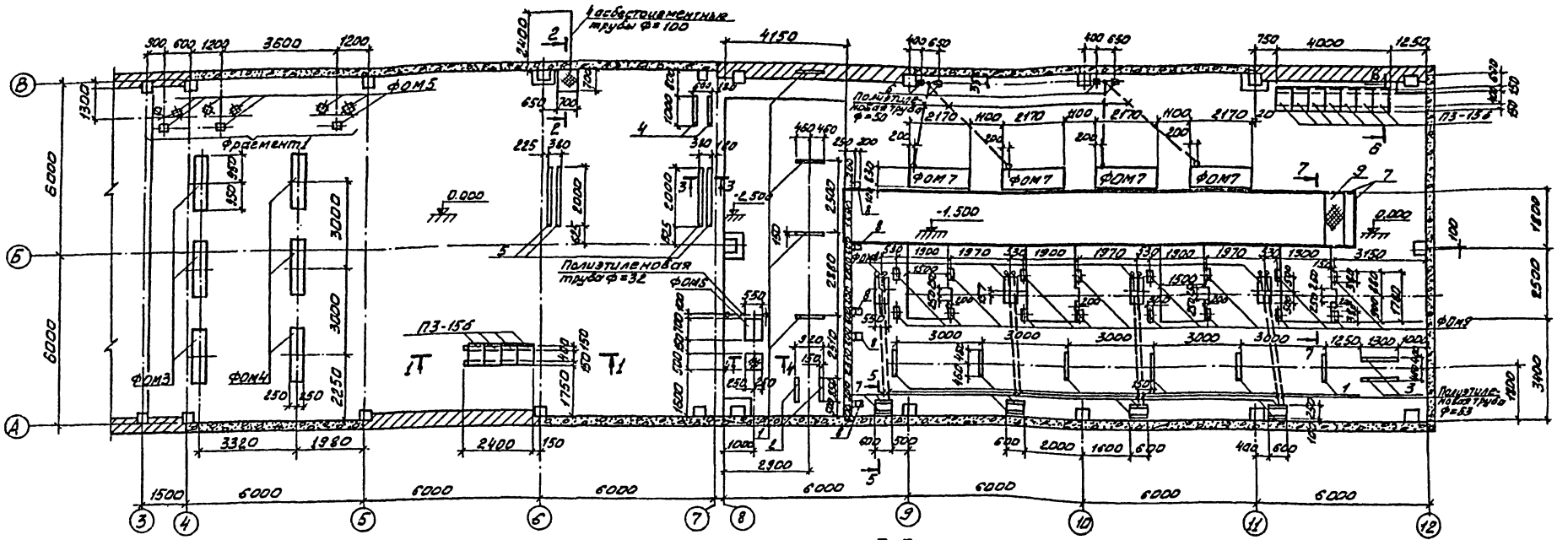

Фрагмент 1

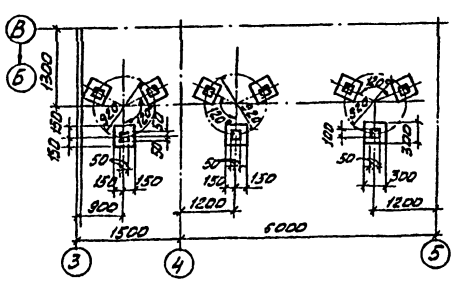

1-1

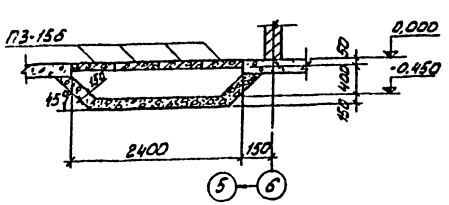

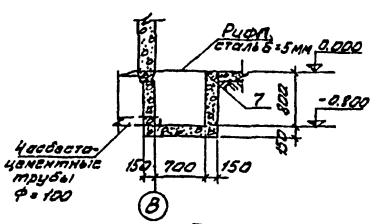

3-3

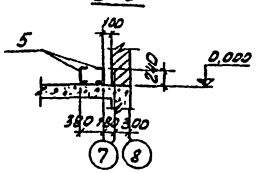

4-4

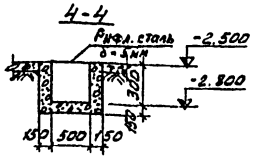

2-2

5-5

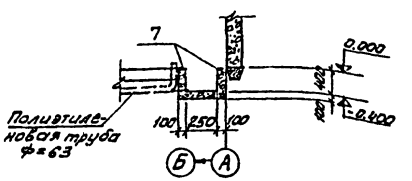

6-6

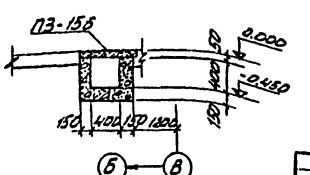

7-7

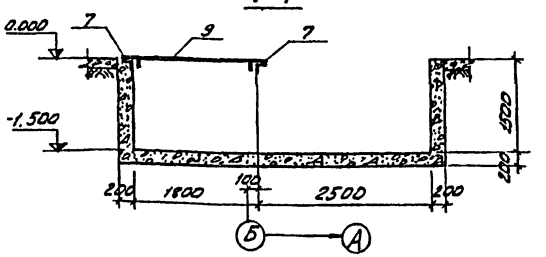

1. Трубы для подвода кабеля к двигателям уложить в конструкцию пола.

Проверил	Письман		
Инженер	Кузнецов		
Рук.гр.	Письман		
ГИП	Кузнецов		
Гл.спец.	Прокин		
Н.контр.	Красавин		

Привязан:

Инв.№

ТП 902-2-336 Кж

Корпус обезвоживания осадка сточных вод с вакуум фильтрами 6Ц1-09-10-2.6

Маркировочная схема фундаментов под оборудование каналов. Разрезы 1-1 ÷ 7-7.

Стадия	Лист	Листов
Р	12	

ЦНИИЭП инженерного оборудования г. Москва

16449-03 22

Согласовано:

Инв.№ подл. | Подпись и дата | Взам.инв.№

Отака К.Г. Ковальчук
Отака В.А. Приймак

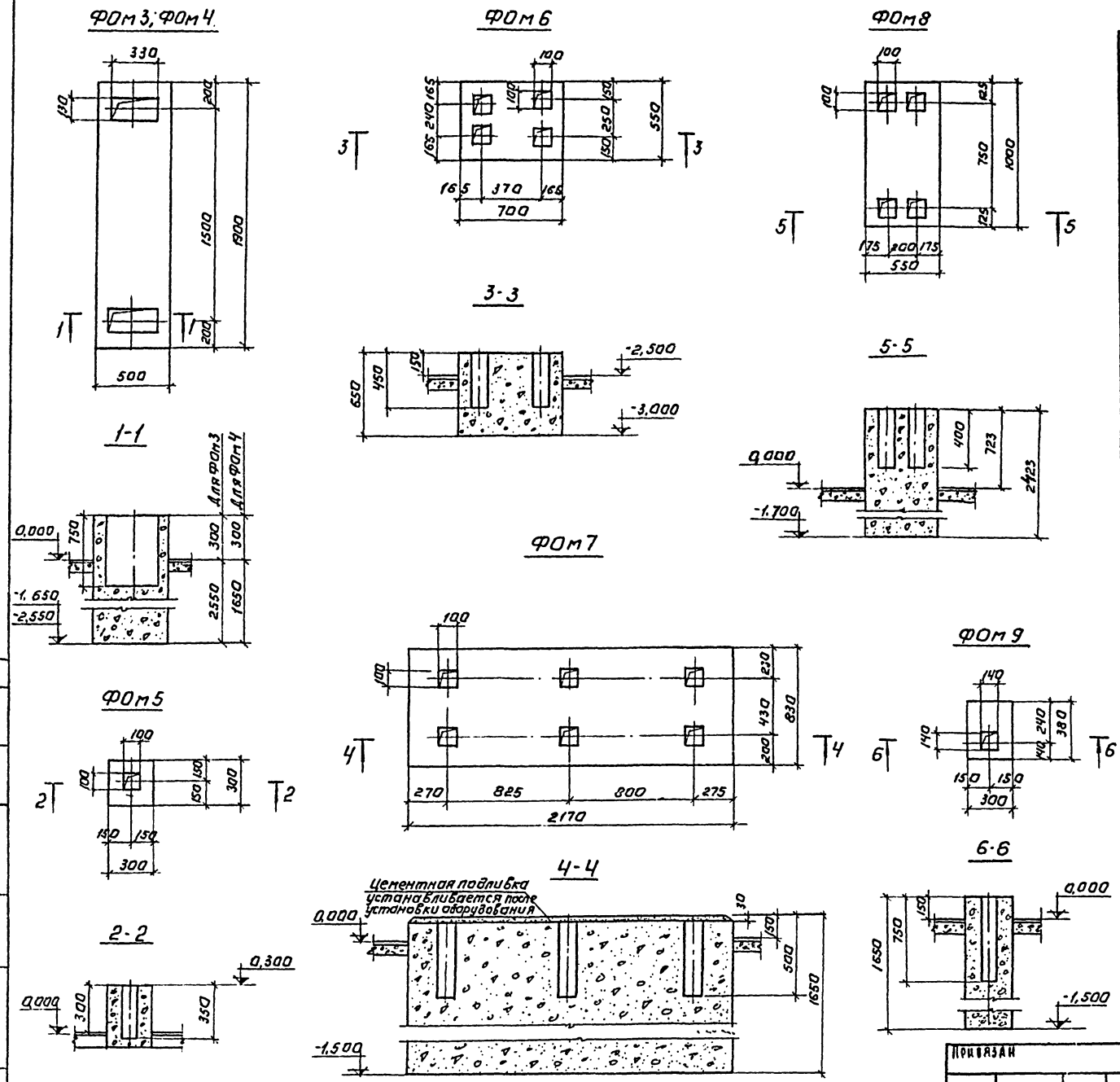

Спецификация элементов к маркировочной схеме, расположенной на листе КЖ-

Марка	Обозначение	Наименование	Кол.	Примечание
		Монолитные конструкции		
ФОм3	КЖ-13	Фундамент под бак 45% раствора хлорного железа V-16м³	3	2,7м³
ФОм4	То же	То же	3	1,86м³
ФОм5	"	Фундамент под бак 35% (30%) раствора ингибированной соляной кислоты V-1м³	9	0,04м³
ФОм6	"	Фундамент под насос ВКС-1/16	1	0,25м³
ФОм7	"	Фундамент под вакуум-насос ВВН 12-06	4	2,97м³
ФОм8	"	Фундамент под вакуум-фильтр БСХОУ-10-26	4	1,22м³
ФОм9	"	То же	16	0,19м³
		Сборные железобетонные конструкции.		
ПЗ-15б	Серия 3 006-2 Вып. II-2	Плита канальная ПЗ-15б	11	50,0кг
		Металлические элементы		
1	КЖ-35	Закладной элемент МН5	10	11,1кг
2	То же	То же МН 6	2	19,3кг
3	"	" МН 7	2	15,7кг
4	"	" МН 8	2	1,4кг
5	"	" МН 10	4	48,7
6	"	" МН 3	4	2,2кг
7	"	" МН 1	45,4	п.м
8	"	" МН 4	5	3,1кг
9	"	Металлический щит Щ1	36	48,8кг

1. Фундаменты выполнять из бетона М100.

Типовой проект 902-2-336 Альбом III

Согласовано: Отд. КГ Кобазева

Инв. № подл. | Подпись и дата | Взам. инв. №

Провер.	Письман		
Инженер	Кузнецов		
Рук. гр.	Письман		
ГИП	Кузнецов		
Гл. спец.	Пронин		
Нач. отд.	Красавин		

Привязан

Инв. №

ТП 902-2-336 КЖ

Корпус обезвоживания осадка сточных вод с 4 вакуумфильтрами БСХ ОУ-10-26.

Стадия	Лист	Листов
Р	13	

Фундаменты под оборудование ФОм3÷ФОм9. Спецификация.

ЦНИИЭП инженерного оборудования г. Москва

16449-03 23

Типовой проект 902-2-336 Альбом III

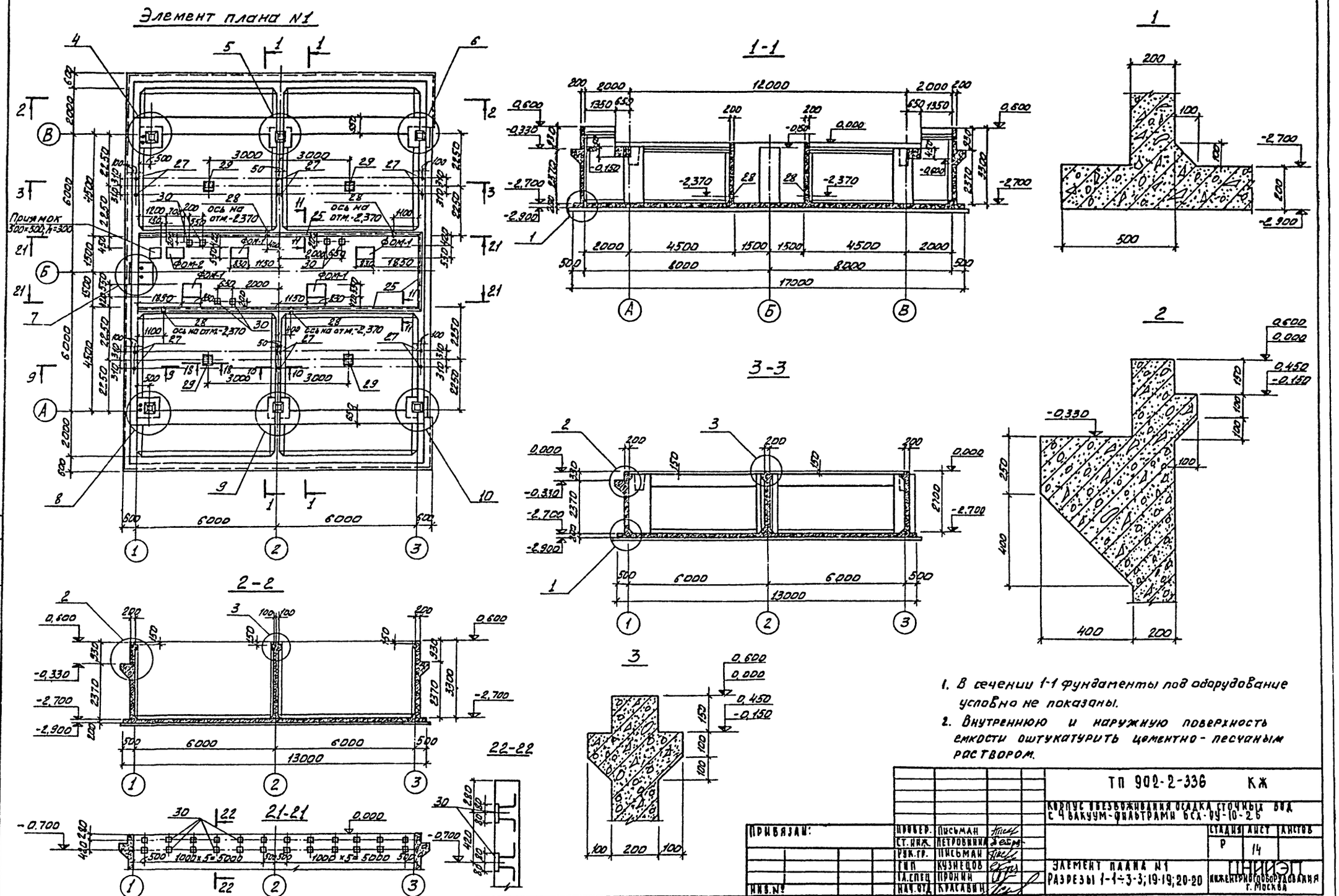

1. В сечении 1-1 фундаменты под оборудование условно не показаны.
2. Внутреннюю и наружную поверхность емкости оштукатурить цементно-песчаным раствором.

ТП 902-2-336 КЖ					
Корпус обезвоживания осадка сточных вод с 4 вакуум-фильтрами БСХ-ОУ-10-2Б					
Привязан:	Провер.	Письман		Стадия	Лист	Листов
	Ст. инж.	Петровинна		Р	14	
	Рук. гр.	Письман				
	Гип	Кузнецов		Элемент плана N1		
	Гл. спец	Пронин		Разрезы 1-1÷3-3; 19-19; 20-20		
Инв. №	Нач. отд.	Красавин				

ЦНИИЭП инженерного оборудования г. Москва

16449-03 24

Типовой проект 902-2-336 Альбом III

Инв.№подл. | Подпись и дата | Взам.инв.№

4;8

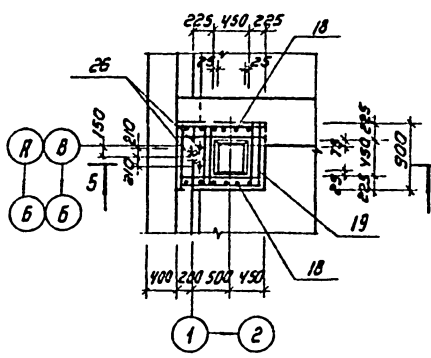

5;9

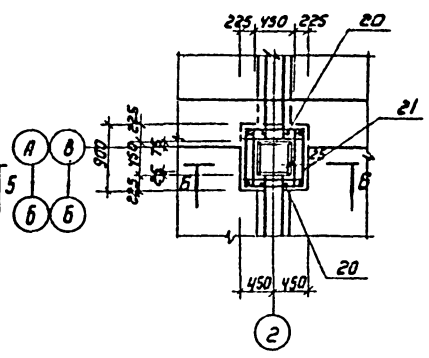

6;10

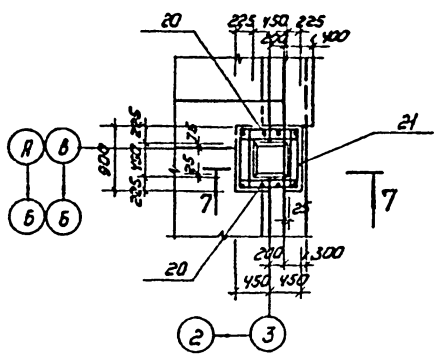

5-5

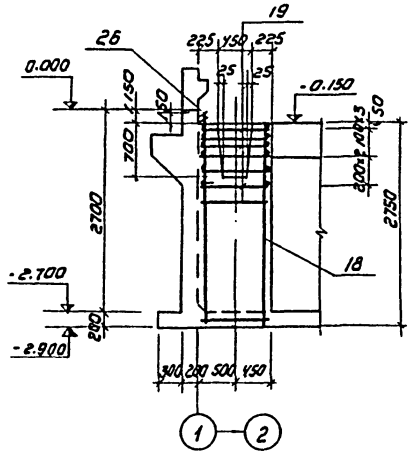

6-6

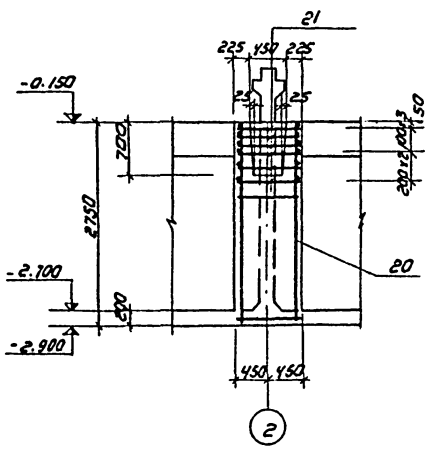

7-7

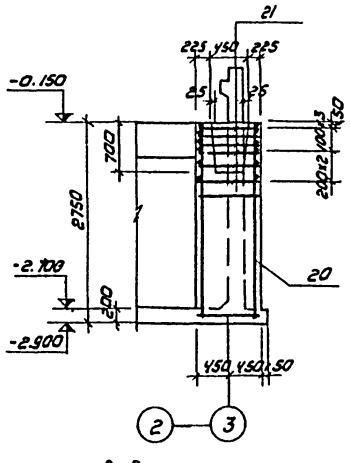

7

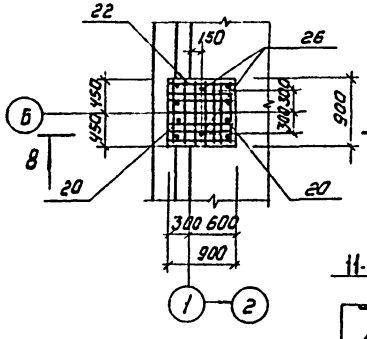

8-8

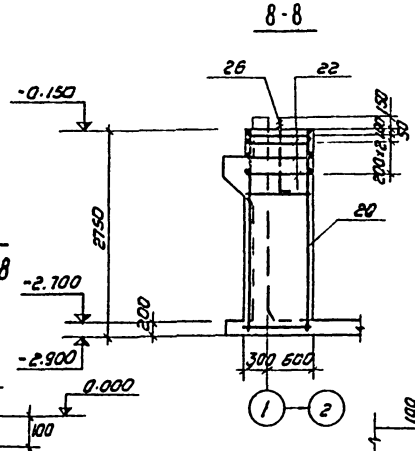

9-9

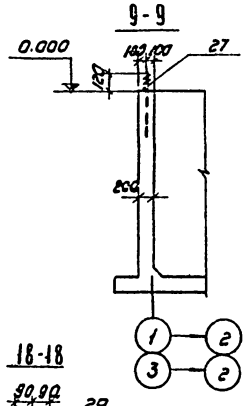

10-10

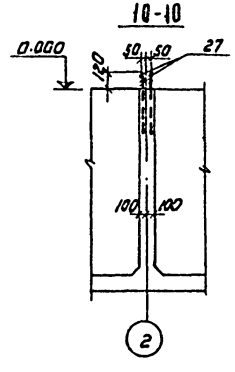

11-11

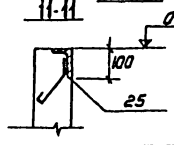

18-18

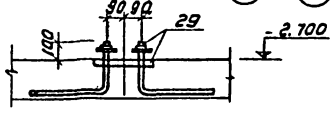

Спецификация элементов монолитной конструкции

Формат	Зона	Поз.	Обозначение	Наименование	Кол	Примечание
				Элемент плана N1		
				Сборочные единицы		
		1	КЖ-18	Сетка арматурная С1	4	
		2	То же	То же С2	2	
		3	"	" С3	6	
		4	"	" С4	4	
		5	"	" С5	2	
		6	"	" С6	2	
		7	"	" С7	1	
		8	"	" С8	2	
		9	"	" С9	4	
		10	"	" С10	2	
		11	"	" С11	4	
		12	"	" С12	4	
		13	"	" С13	2	
		14	"	" С14	4	
		15	"	" С15	2	
		16	"	" С16	1	
		17	"	" С17	2	
		18	"	" С18	4	
		19	"	" С19	12	
		20	"	" С20	10	
		21	Серия 1.412-1/77 Вып.3	" СА-6АТ	24	
		22	То же	" СА1-6АТ	4	
		23	КЖ-18	Каркас пространственный КП1	60	
		24	То же	Отдельные стержни Поз.4,7,26,32	Комплект	
		25	КЖ-35	Изделие закладное МН1	224	шт
		26	То же	То же А1	6	
		27	"	" А2	16	
		28	Серия 3.901-5	Сальник dy=50; l=200	4	3,8 кг
		29	КЖ-35	Изделие закладное МН2	4	
		30	То же	То же МН3	24	
				Материалы:		
			Для t°=-20°С; t°=-30°С	Бетон М200; В-4; МРЗ-100	129,5 м³	
			Для t°=-40°С	Бетон М200; В6; МРЗ-150		

Привязан

Инв.№

Проверил	Письман	
Гл.инж.	Петровнина	
Рук.гр.	Письман	
ГИП	Кузнецов	
Гл.спец.	Пронин	
Нач.отд.	Красавин	

Т.П. 902-2-336 КЖ

Корпус обезвоживания осадка сточных вод с 4 вакуум фильтрами без ВУ-18-2,6

Стадия	Лист	Листов
Р	15	

Узлы 4;8; 5;9; 6;10; 7; 8-8; 9-9; 10-10; 11-11; 18-18
Спецификация элементов монолитной конструкции

ЦНИИЭП инженерного оборудования г. Москва

16449-03 25

Элемент плана №1 (Армирование)

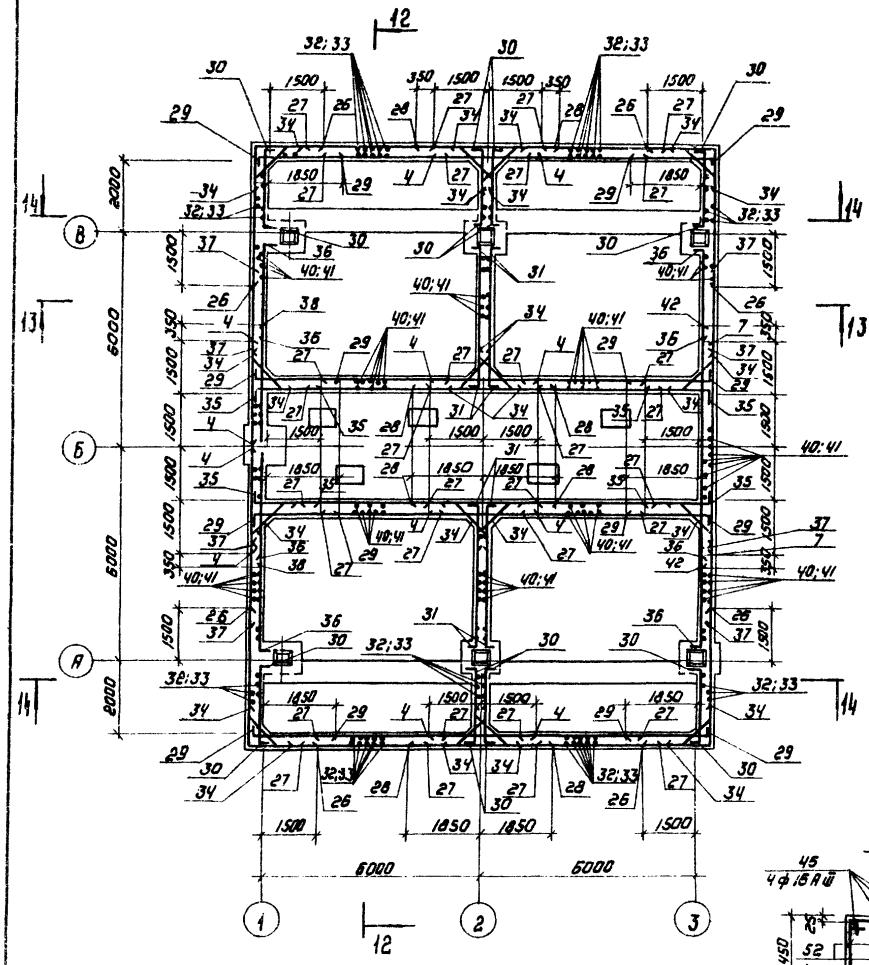

12 - 12

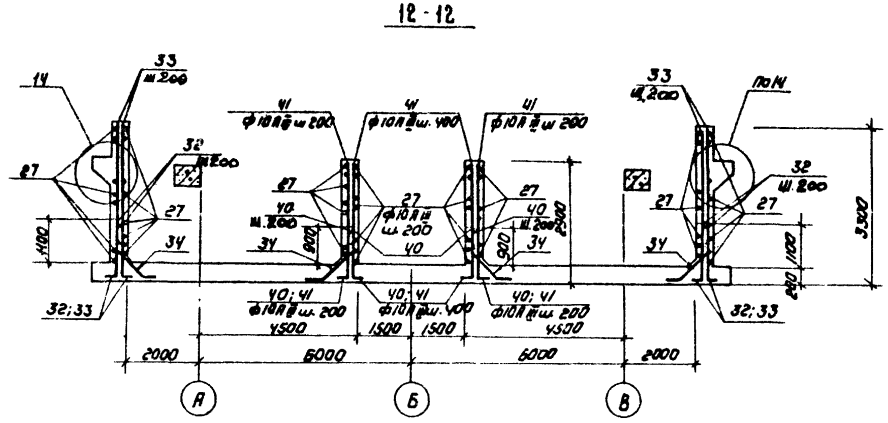

11 12 13 14

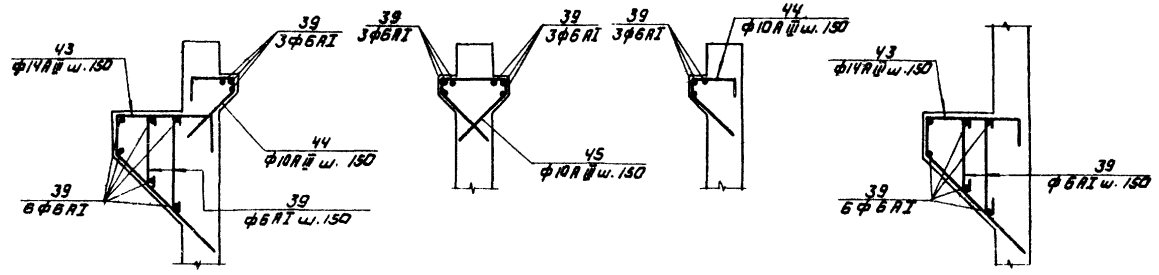

23 - 23

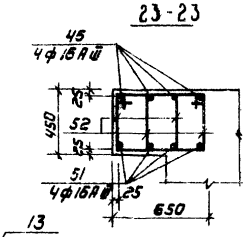

14 - 14

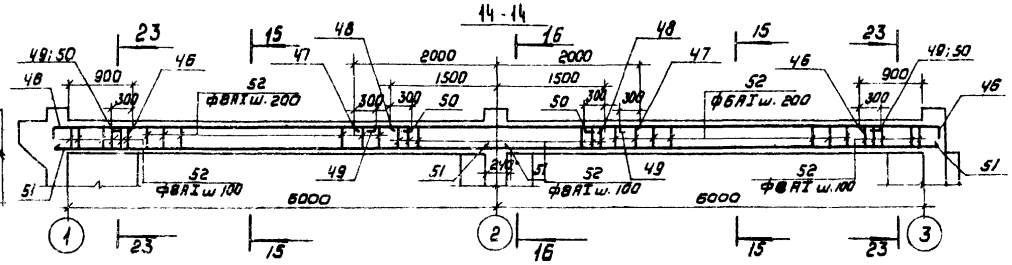

13 - 13

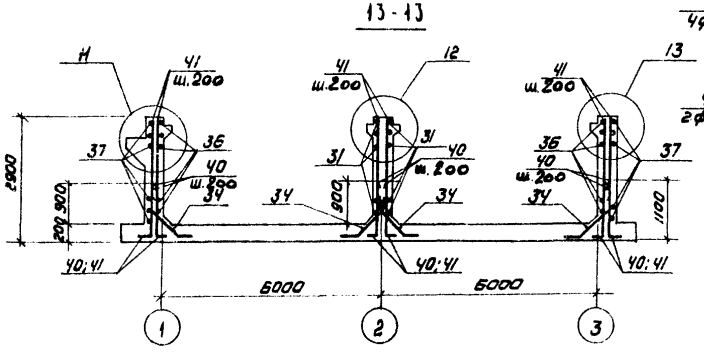

15 - 15

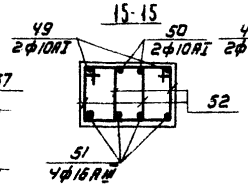

16 - 16

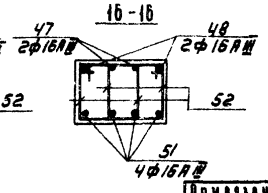

Всю арматуру в стенах устанавливать с шагом 100 мм, кроме позиций арматуры по торцевым стенам у оси Б (см. сечение 12 - 12)

Т.П. 902-2-336 КЖ					
Корпус обезвоживания осадка сточных вод с 4 вакуум-фильтрами ВСХОУ-10-2,6					
Привязан	Проверил	Письман		Стадия	Лист	Листов
	Ст. инж.	Петровнина		Р	16	
	Рук. гр.	Письман				
	ГИП	Кузнецов		Элемент плана №1 (Армирование стен, балки и консолей)	ЦНИИЭП инженерного оборудования г. Москва	
	Гл. спец.	Пронин				
Инв. №	Нач. отд.	Красавин				

16449-03 26

Инв. № подл. | Подпись и дата | Взам. инв. №

Типовой проект 902-2-336 Альбом III

Типовой проект 902-2-336 Альбом III

План раскладки нижних сеток днища

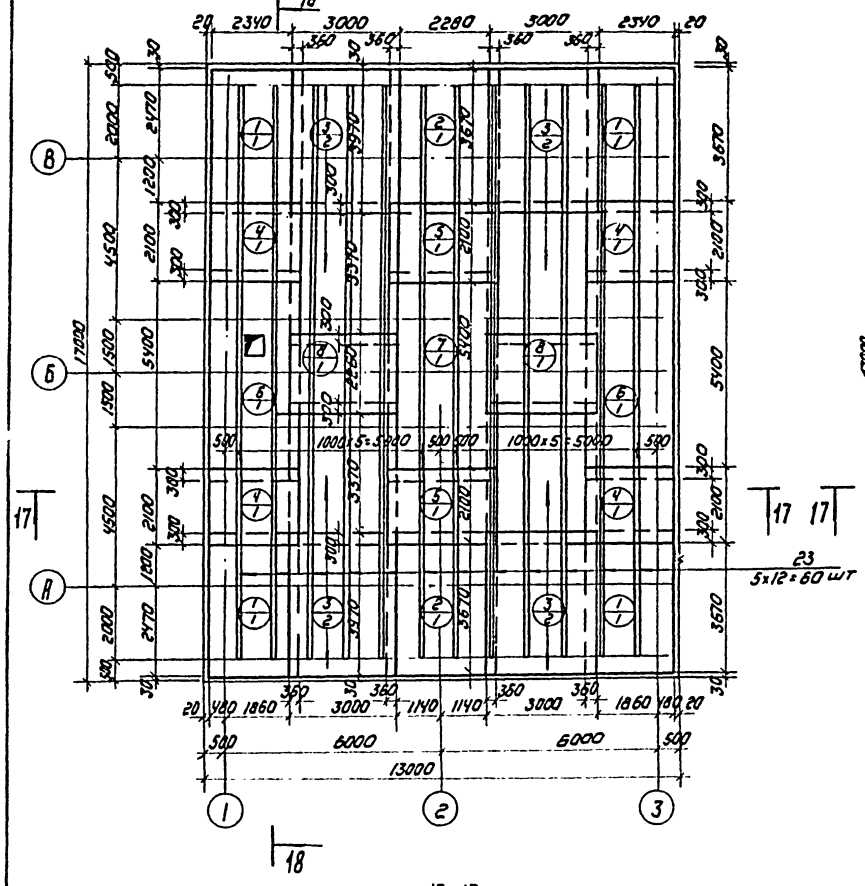

План раскладки верхних сеток днища

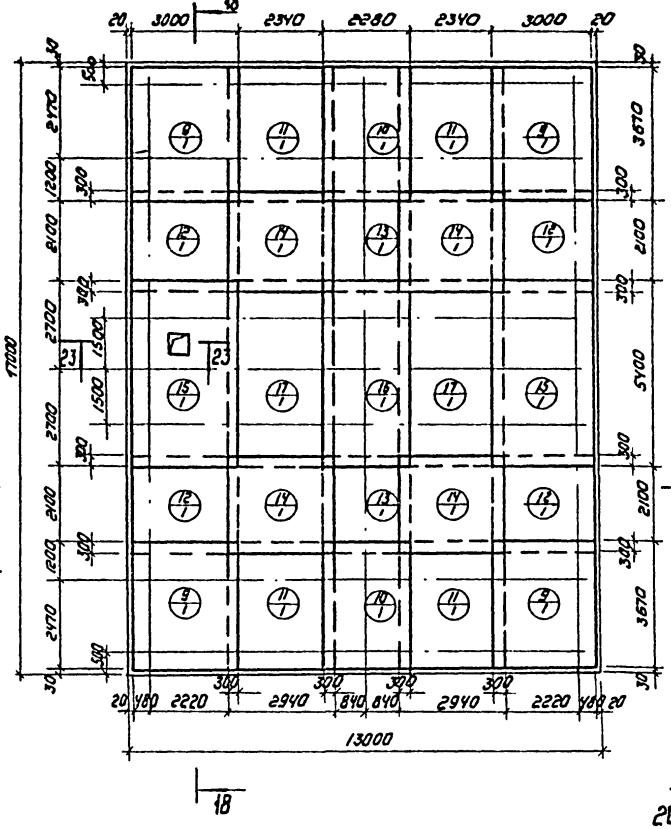

ФОМ-1

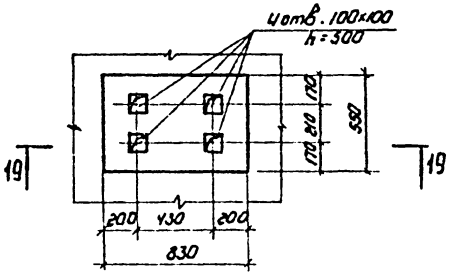

19-19

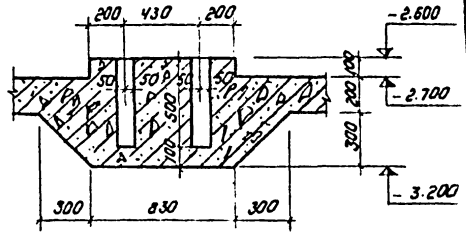

ФОМ-2

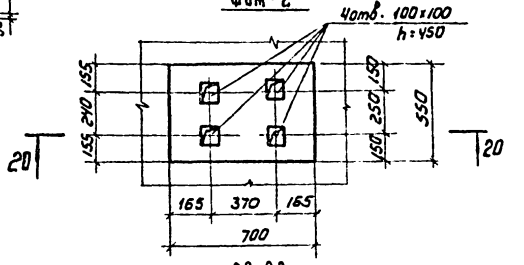

17-17

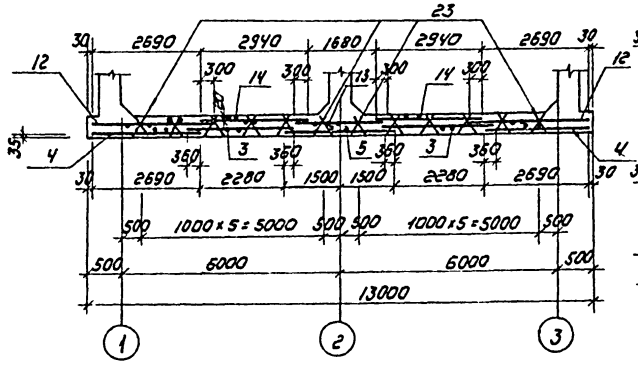

18-18

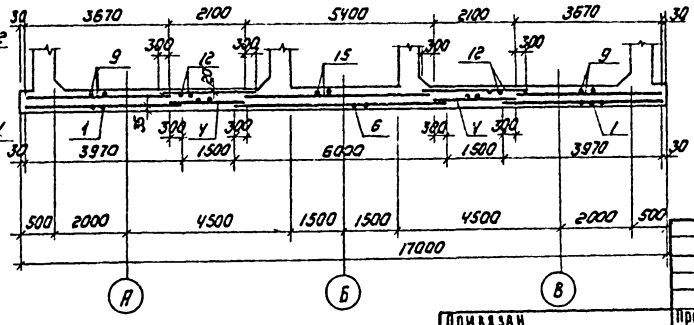

20-20

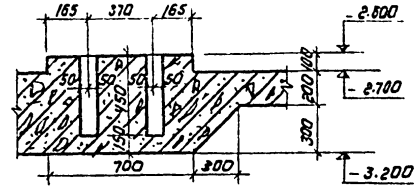

Привязан

Инв.№

Проверил	Письман		
Гл. инж.	Петрыкина		
Рук. гр.	Письман		
ГИП	Кузнецов		
Гл. спец.	Пронин		
Нач. отд.	Краевин		

Т.П. 902-2-336 КЖ

Корпус обезвоживания осадка сточных вод с 4 вакуум фильтрами 6ех ВУ-10-2,6

Стадия	Лист	Листов
Р	17	

План раскладки нижних и верхних сеток днища. Фундаменты ФОМ-1; ФОМ-2

ЦНИИЭП инженерного оборудования г. Москва

16449-03 27

Инв.№ подл. | Подпись и дата | Взам. инв.№

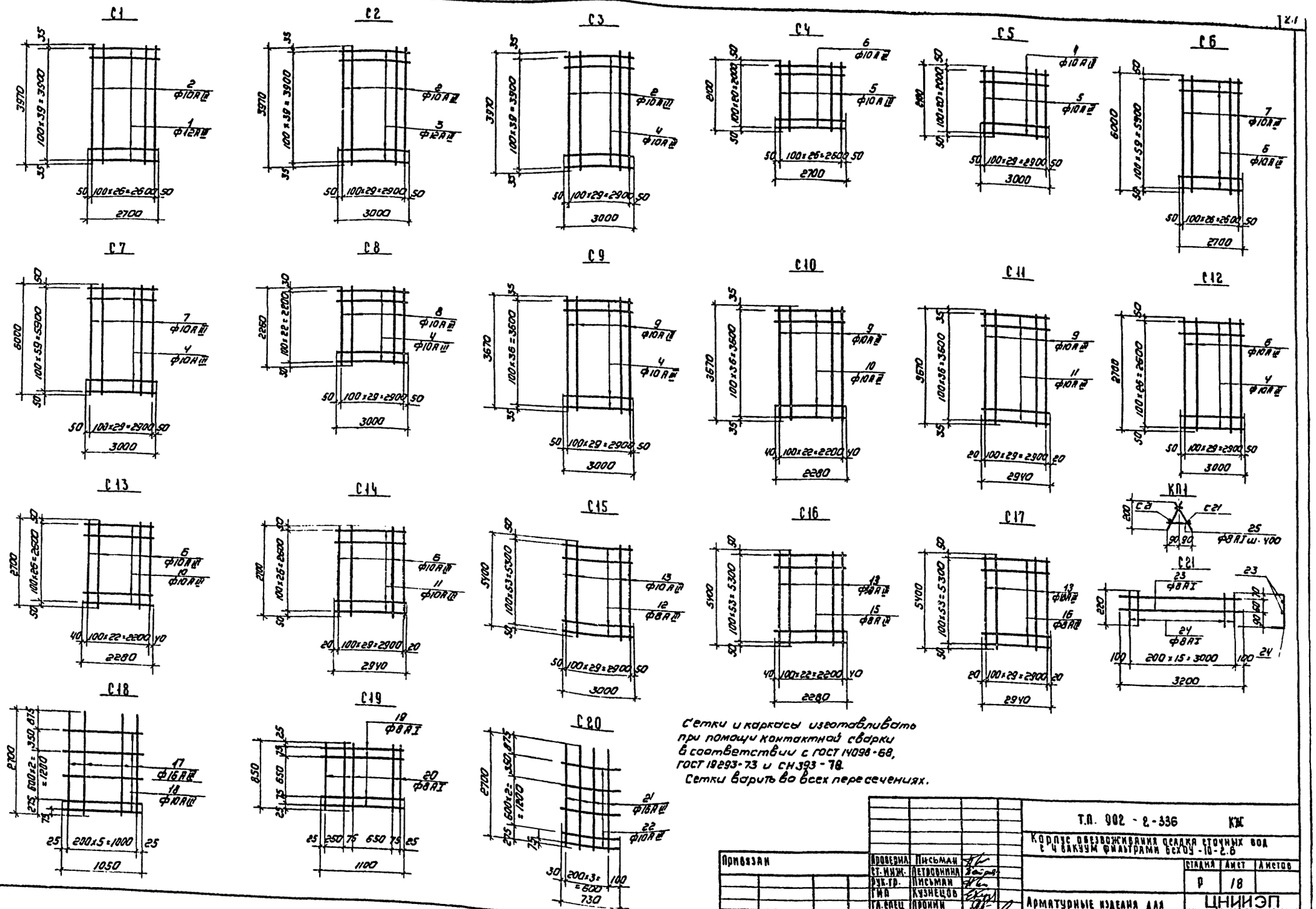

Сетки и каркасы изготавливать при помощи контактной сварки в соответствии с ГОСТ 14098-68, ГОСТ 19293-73 и СН 393-78.
Сетки варить во всех пересечениях.

Т.П. 902-2-336 КЖ					
Корпус обезвоживания осадка сточных вод с 4 вакуум фильтрами БСХОУ-10-2.6					
Привязан	Проверил	Письман		Стадия	Лист	Листов
	Ст. инж.	Петровнина		Р	18	
	Рук. гр.	Письман				
	ГИП	Кузнецов				
Инв. №	Гл. спец.	Пронин		Арматурные изделия для армирования днища и столбов	ЦНИИЭП инженерного оборудования г. Москва	
	Нач. отд.	Красавин				

16449-03 28

Типовой проект 902-2-336 Альбом III

Инв. № подл. | Подпись и дата | Взам. инв. №

Ведомость стержней на один элемент

Марка эл-та	Поз.	Эскиз	Ф мм	Длина мм	Кол.
С1	1	———	12 А III	2700	40
	2	———	10 А III	3970	27
С2	2	См. выше	10 А III	3970	30
	3	———	12 А III	3000	40
С3	2	См. выше	10 А III	3970	30
	4	———	10 А III	3000	40
С4	5	———	10 А III	2100	27
	6	———	10 А III	2700	21
С5	4	См. выше	10 А III	3000	21
	5	То же	10 А III	2100	30
С6	6	То же	10 А III	2700	60
	7	———	10 А III	6000	27
С7	4	См. выше	10 А III	3000	60
	7	То же	10 А III	6000	30
С8	4	См. выше	10 А III	3000	23
	8	———	10 А III	2260	30
С9	4	См. выше	10 А III	3000	37
	9	———	10 А III	3670	30
С10	9	См. выше	10 А III	3670	23
	10	———	10 А III	2280	37
С11	9	См. выше	10 А III	3670	30
	11	———	10 А III	2940	37
С12	4	См. выше	10 А III	3000	27
	6	То же	10 А III	2700	30
С13	6	"	10 А III	2700	23
	10	"	10 А III	2280	27
С14	6	"	10 А III	2700	30
	11	"	10 А III	2940	27
С15	12	———	8 А III	3000	54
	13	———	10 А III	5400	30
С16	13	———	10 А III	5400	23
	15	———	8 А III	2280	54
С17	13	См. выше	10 А III	5400	30
	15	———	8 А III	2940	54
С18	17	———	16 А III	2700	6
	18	———	10 А III	1050	5
С19	19	———	8 А I	1100	4
	20	———	8 А I	850	5
С20	21	———	16 А III	2700	4
	22	———	10 А III	730	5
КП1 С21	23	———	8 А I	3200	2
КП1 ш.2	24	———	8 А I	220	16
КП1 отд. ст.	25	———	8 А I	150	8

Марка эл-та	Поз.	Эскиз	Ф мм	Длина мм	Кол.
Отдельные стержни	26	3680 / 7680	10 А III	5360	128
	27	———	10 А III	3350	424
	28	———	10 А III	3700	84
	29	120 / 1960	10 А III	2080	240
	30	120 / 2060 / 120	10 А III	2300	256
	31	150 / 4060 / 150	10 А III	4360	112
	32	120 / 1240	10 А III	1360	370
	33	120 / 3230	10 А III	3350	370
	34	190 / 500 / 350 / 350 / 190	10 А III	880	1470
	35	120 / 1660	10 А III	1780	56
	36	150 / 2600	10 А III	2750	112
	37	———	10 А III	2200	112
	38	———	10 А III	3300	56
	39	По месту	6 А I	общ. длина	850.0
	40	1040 / 120	10 А III	1160	510
	41	2830 / 120	10 А III	2950	510
	42	———	10 А III	6700	28
	4	См. выше	10 А III	3000	176
	7	То же	10 А III	6000	28
	43	230 / 540 / 360 / 560 / 790 / 560	14 А III	1920	330
	44	240 / 200 / 80 / 370 / 260 / 260	10 А III	890	172
	45	360 / 80 / 80 / 370 / 370 / 260 / 260 / 260	10 А III	1260	86
	46	440 / 1060	16 А III	1500	8
	47	———	16 А III	4000	2
	48	———	16 А III	3000	2
	49	3700	10 А I	3850	4
	50	4200	10 А I	4350	4
	51	———	16 А III	6380	8
	52	470 / 480 / 460 / 480	8 А I	1750	168
	53	По месту	10 А III	общ. дл.	п.м. 640

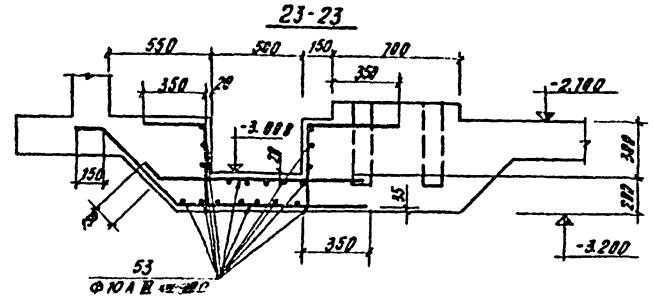

Выборка стали на один элемент, кг

Марка эл-та	Арматурные изделия										
	Арматурная сталь ГОСТ 5781-75										
	Класс А-I				Класс А-III						
	Ф мм			Итого	Ф мм					Итого	Всего
	6	8	10		8	10	12	14	16		
Элемент плана N 1	268.0	371.0	20.4	659.4	365.2	12074.0	598.1	766.7	395.0	14199.0	14858.4

Проверил	Письман		
Ст. инж.	Петровнина		
Рук. гр.	Письман		
ГИП	Кузнецов		
Гл. спец.	Пронин		
Нач. отд.	Красавин		

Привязан

Инв. №

ТП 902-2-336 КЖ

Корпус обезвоживания осадка сточных вод с 4 вакуум фильтрами БСХ ОУ-10-2.6

Стадия	Лист	Листов
Р	19	

Ведомость стержней на один элемент

ЦНИИЭП инженерного оборудования г. Москва

16449-03 29

Типовой проект 902-2-336 Альбом III

Инв. № подл. | Подпись и дата | Взам. инв. №

Типовой проект 902-2-336 Альбом III

План перекрытия ёмкостей элемента плана №1

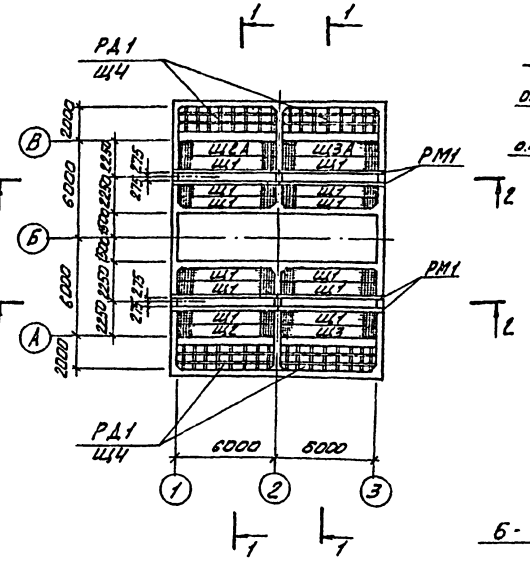

1-1

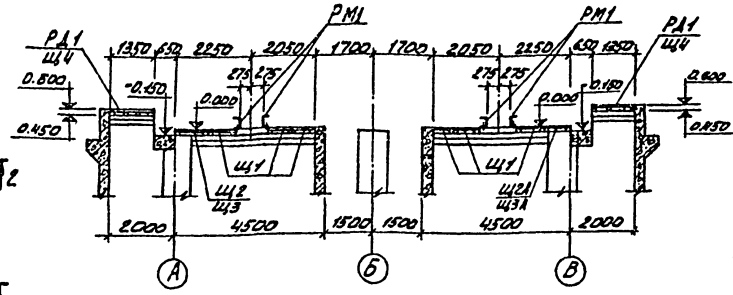

2-2

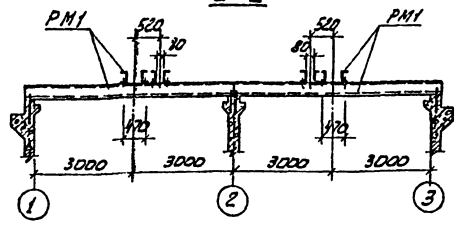

6-6

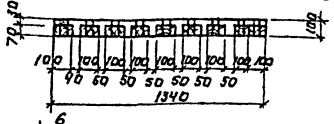

РД1

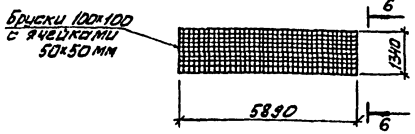

Щ2; Щ2А (зеркальное отражение)
Щ3; Щ3А (То же)

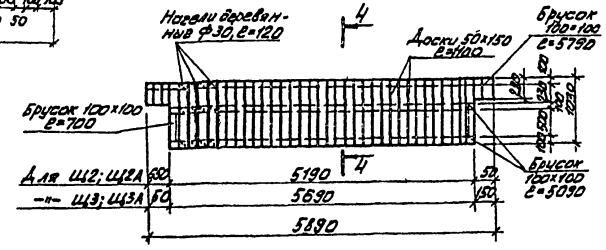

Щ1

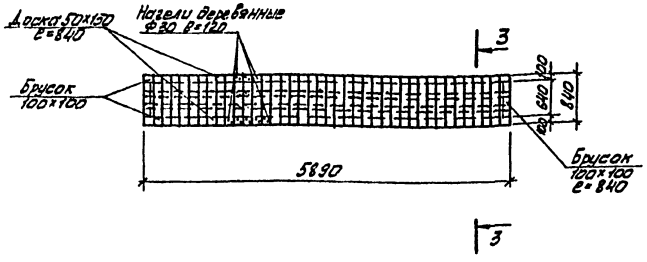

3-3

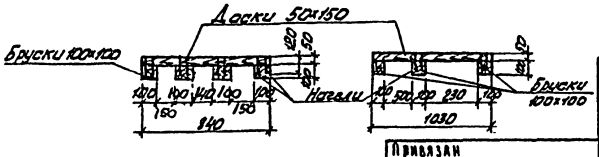

4-4

Спецификация элементов монолитной конструкции

Формат	Зона	Поз.	Обозначение	Наименование	Кол.	Примечание
				Стальные элементы		
			КЖ-35	Изделие закладное РМ1	4	
				Пиломатериалы:		
			КЖ-20	Щит деревянный Щ1	12	
			То же	То же Щ2	1	
			"	" Щ2А	1	
			"	" Щ3	1	
			"	" Щ3А	1	
			"	" Щ4	16	
			"	Решетка деревянная РД1	4	
				Расход древесины:		
				Брусок 100×100	15,5	м³
				Доски 50×150	4,5	м³
				Нагели	0,1	м³
				Доски 20×150	0,7	м³

Щ4

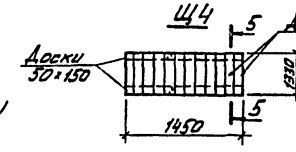

5-5

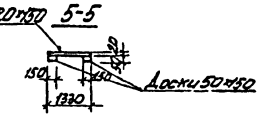

Съёмные щиты Щ4 укладываются на деревянную решетку РД1.

2. В сечении 2-2 деревянные щиты условно не показаны.
3. Произвести антисептирование всех деревянных изделий.

Согласовано: Отд. КГ Кобылева

Инв. № подл. | Подпись и дата | Взам. инв. №

Проверил	Письман		
Ст. инж.	Петровнина		
Рук. гр.	Письман		
ГИП	Кузнецов		
Гл. спец.	Пронин		
Нач. отд.	Красавин		

Т.П 902-2-336 КЖ

Корпус обезвоживания осадка сточных вод с 4 вакуум фильтрами Вех 89-10-2.6

Стадия	Лист	Листов
Р	20	

План перекрытия емкостей элемента плана №1
Деревянные элементы перекрытия

ЦНИИЭП инженерного оборудования г. Москва

16449-03 30

Маркировочная схема колонн, балок покрытия и вертикальных связей.

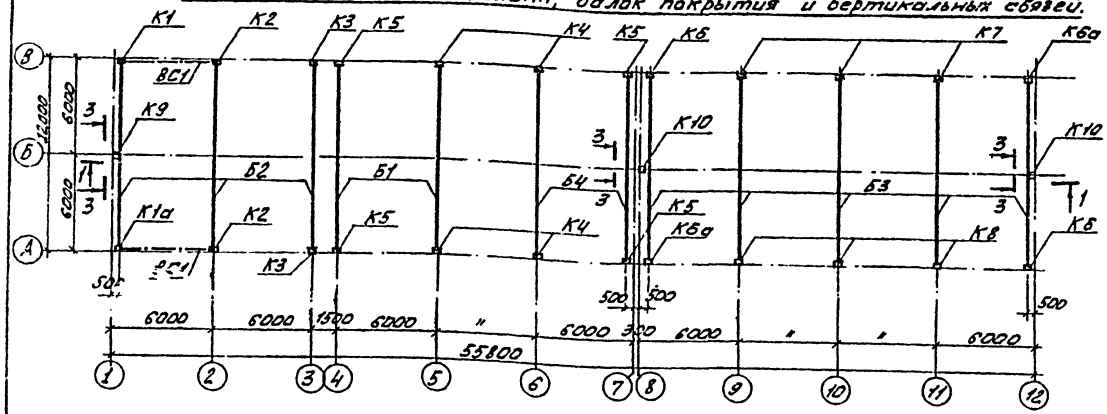

1-1

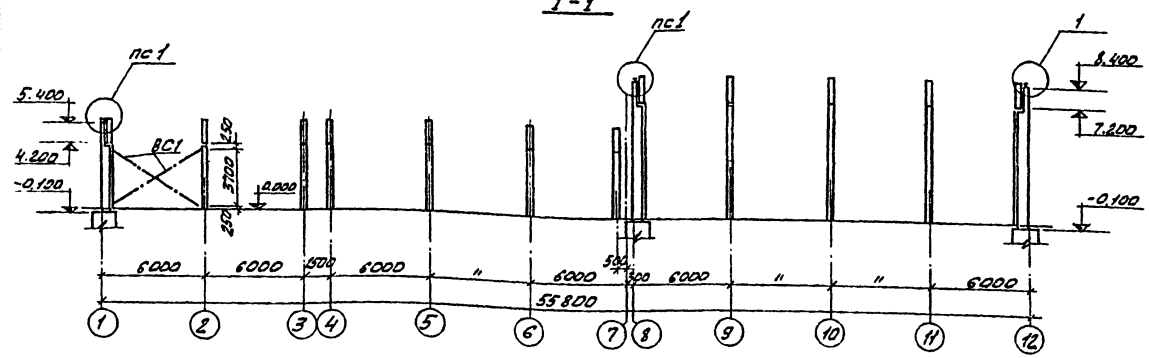

1

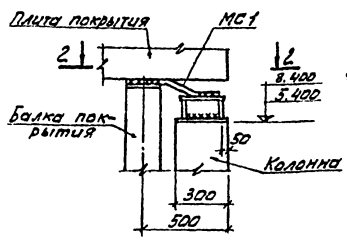

2-2

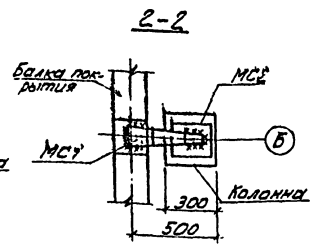

3-3

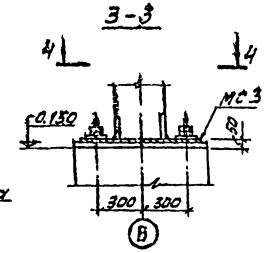

4-4

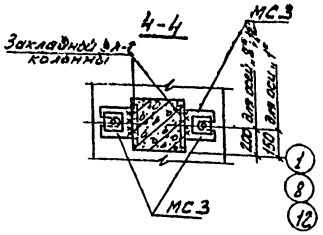

Спецификация элементов к маркировочной схеме, расположенной на листе

Марка	Обозначение	Наименование	Кол.	Примечание
		Сборные железобетонные элементы		
		Для $t^{\circ}_{н}$ = -20°С; $t^{\circ}_{н}$ = -30°С		
Б1	Серия 1.462-3 вып. 1 КЖ-28	Балка покрытия 1БДР12-1А IV	2	4,7т
Б2	То же	То же 1БДР12-2А IV	3	4,7т
Б3	"	" 1БДР12-3А IV	5	4,7т
Б4	"	" 1БДР12-3А IV	2	4,7т
		Для $t^{\circ}_{н}$ = -40°С		
Б1	Серия 1.462-3 вып. 1 КЖ-28	Балка покрытия 1БДР12-2А IV	2	4,7т
Б2	То же	То же 1БДР12-3А IV	3	4,7т
Б3	"	" 1БДР12-4А IV	5	4,7т
Б4	"	" 2БДР12-5А IV	2	5,4т
		Для $t^{\circ}_{н}$ = -20°С; $t^{\circ}_{н}$ = -30°С; $t^{\circ}_{н}$ = -40°С		
К1	Серия 1.423-3 вып. 1 КЖ-26	Колонна К42-4а	1	1,1т
К1а	То же	То же К42-4б	1	1,1т
К2	"	" К42-4в	2	1,1т
К3	"	" К42-4г	2	1,1т
К4	"	" К42-4д	4	1,1т
К5	"	" К42-4е	4	1,1т
К6	Серия 1.423-3 вып. 1 КЖ-27	Колонна К72-4а	2	3,3т
К6а	То же	То же К72-4б	2	3,3т
К7	"	" К72-4в	3	3,3т
К8	"	" К72-4г	3	3,3т
К9	Шифр 460-75 вып. 1-1 КЖ-26	" КФ7-2	1	1,26т
К10	То же и КЖ-27	" КФ18-1	2	2,38т
		Стальные элементы		
ВС1	КЖ-34	Вертикальная связь ВС1	2	2,10кг
МС1	КЖ-34	Соединительное изделие МС1	3	4,5кг
МС2	То же	То же МС2	3	7,4кг
МС3	"	" МС3	3	28,7кг

1. При монтаже колонн и балок руководствоваться указаниями серий 1.462-3, вып. I и 1.423-3, вып. 1,2
2. Сварку производить электродами Э-42 ГОСТ 9467-75, h шв = 8 мм.

Т.П. 902-2-336 КЖ

Корпус обезвоживания осадка сточных вод с 4 вакуум фильтрами БсХ 89-10-2,6

Пров.	Кузнецов		
Рук. гр.	Письман		
Гип	Кузнецов		
Гл. спец.	Пронин		
Нач. отд.	Красавин		

Стадия: Р | Лист: 21 | Листов:

Маркировочная схема колонн, балок покрытия и вертикальных связей. Разрезы 1-1 + 4-4

ЦНИИЭП инженерного оборудования г. Москва

Привязан

Инв. №

Инв. № подл. | Подпись и дата | Взам. инв. №

Типовой проект 902-2-336 Альбом III

16449-03 31

Типовой проект 902-2-336 Альбом III

Маркировочная схема плит покрытия.

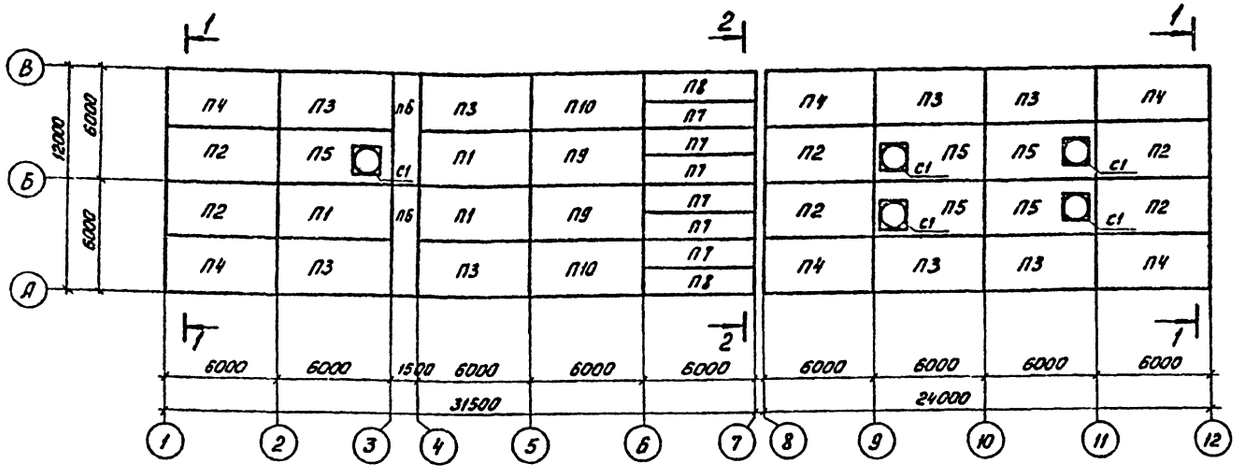

1-1

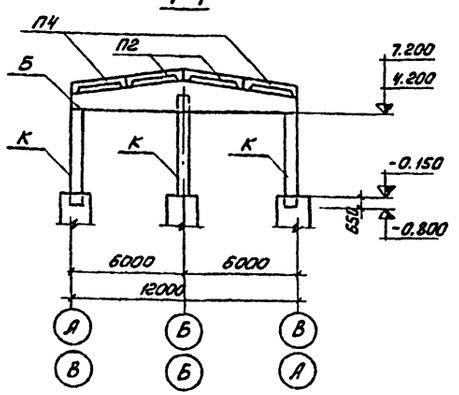

2-2

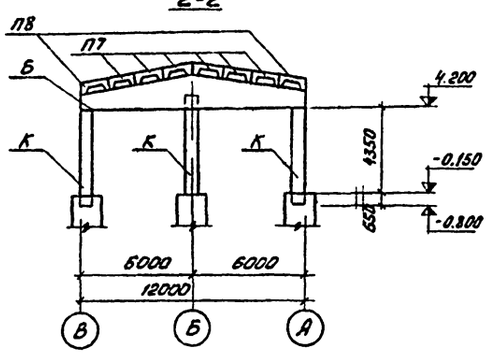

1. Плиты покрытия должны быть приварены к балкам покрытия не менее, чем в трех точках; $h_ш = 6$ мм, электроды Э-42; ГОСТ 9467-75.

Спецификация элементов к маркировочной схеме, расположенной на листе

Марка	Обозначение	Наименование	Кол.	Примечание
	Сборные железобетонные элементы			
	Для t°н = -20°С			
П1	ГОСТ 22701.1-77	Плита покрытия ПГ-2АТ Vт	3	2,65т
П2	то же и лист КЖ-28	то же ПГ-2АТ Vтб	6	2,65т
П3	"	" ПГ-2АТ Vта	8	2,65т
П4	"	" ПГ-2АТ Vтб	6	2,65т
П5	ГОСТ 22701-2-77	" ПВ7-2АТ Vт	5	3,2т
П6	Серия 1.465-7 Вып. 3ч.II	" ПАТ V / 1,5×6 -1	2	1,5т
П7	то же	" ПАТ V / 1,5×6 -2б	6	1,6т
П8	"	" ПАТ V / 1,5×6 -2б	2	1,5т
П9	ГОСТ 22701.1-77	" ПГ-2АТ Vт	2	2,65т
П10	то же	" ПГ-2АТ Vта	2	2,65т
	Для t°н = -30°С			
П1	ГОСТ 22701-77	Плита покрытия ПГ-2АТ Vт	3	2,65т
П2	то же и лист КЖ-28	то же ПГ-2АТ Vтб	6	2,65
П3	"	" ПГ-2АТ Vта	8	2,65
П4	"	" ПГ-2АТ Vтб	6	2,65
П5	ГОСТ 2701-2-77	" ПВ7-3АТ Vт	5	3,2т
П6	Серия 1.465-7 Вып. 3ч.II	" ПАТ V / 1,5×6 -1	2	1,5т
П7	то же	" ПАТ V / 1,5×6 -2б	6	1,5т
П8	"	" ПАТ V / 1,5×6 -2б	2	1,5т
П9	ГОСТ 22701.1-77	" ПГ-3АТ Vт	2	2,65т
П10	то же	" ПГ-3АТ Vта	2	2,65т
	Для t°н = -40°С			
П1	ГОСТ 22701-1-77	Плита покрытия ПГ-3АТ Vт	3	2,65т
П2	то же и лист КЖ-28	то же ПГ-3АТ Vтб	6	2,65т
П3	"	" ПГ-3АТ Vта	8	2,65т
П4	"	" ПГ-3АТ Vтб	6	2,65т
П5	ГОСТ 22701.2-77	" ПВ7-3АТ Vт	5	3,2т
П6	серия 1.465-7 Вып. 3 ч.II	" ПАТ V / 1,5×6 -1	2	1,5т
П7	то же	" ПАТ V / 1,5×6 -4б	6	1,5т
П8	"	" ПАТ V / 1,5×6 -4б	2	1,5т
П9	ГОСТ 22701.1-77	" ПГ-4АТ Vт	2	2,65т
П10	то же	" ПГ-4АТ Vта	2	2,65т
	Для t°н = -20°С, -30°С, -40°С			
С1	Серия 1.494-24 Вып. 1	Стакан С67б-1	5	0,32т

Инв. № подл. | Подп. и дата | Взам. инв. №

ОТД. СТ Платонов

ПРИВЯЗАН

Инв. №:

ПРОВЕР.	ПИСЬМАН	
ИНЖЕН.	КУЗНЕЦОВ	
РУК. ГР.	ПИСЬМАН	
ГИП	КУЗНЕЦОВ	
ГА. СПЕЦ	ПРОНИН	
НАЧ. ОТД.	КРАСАВИН	

т.п. 902-2-336 КЖ

Корпус обезвоживания осадка сточных вод с 4 вакуум фильтрами Бск ОУ-10-2,6

Стадия	Лист	Листов
Р	22	

Маркировочная схема покрытия. Разрезы 1-1 ÷ 2-2. Спецификация

ЦНИИЭП инженерного оборудования г. Москва

Типовой проект 902-2-336 Альбом III

Маркировочная схема стеновых панелей по оси А

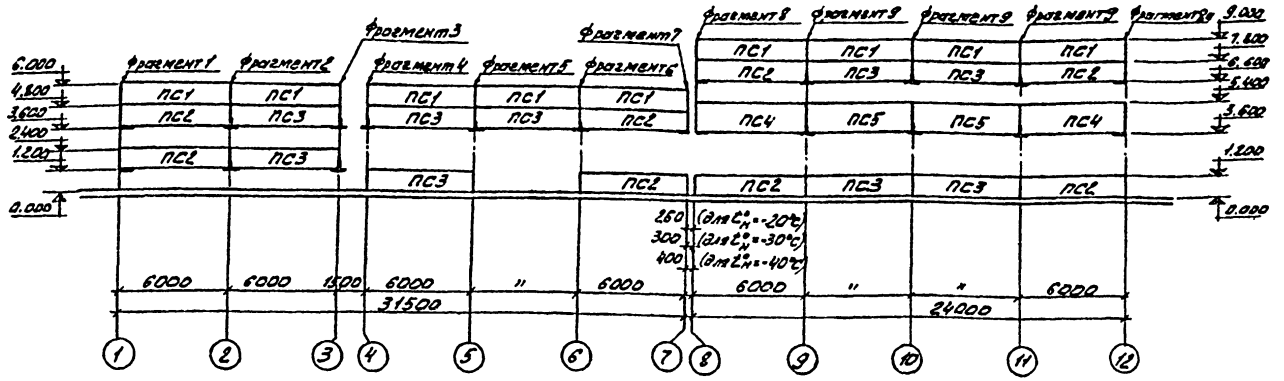

Маркировочная схема стеновых панелей по оси „Б"

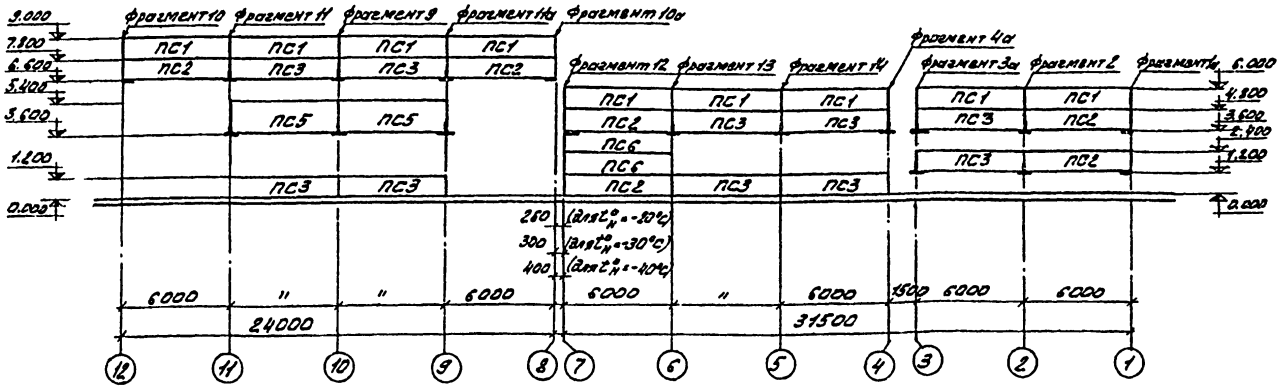

Маркировочная схема стеновых панелей по оси „12"

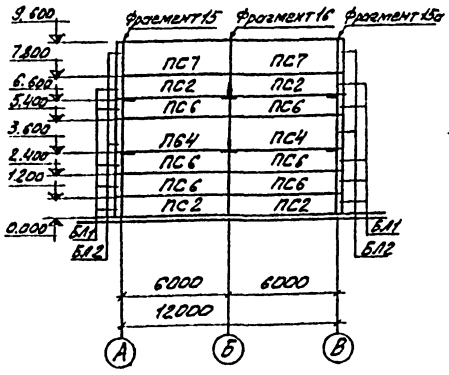

Маркировочная схема стеновых панелей по оси „8"

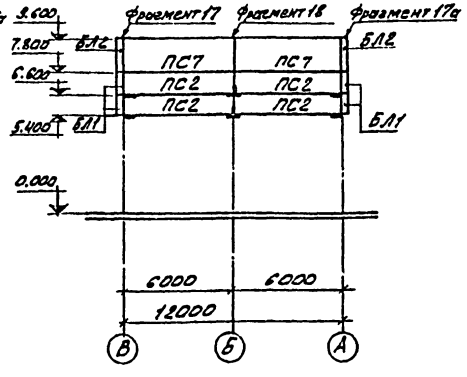

Маркировочная схема стеновых панелей по оси „1"

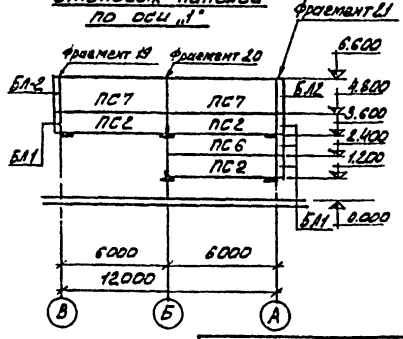

Спецификация элементов к маркировочным схемам, расположенным на листе.

Марка	Обозначение	Наименование	Кол.	Примечание
Сборные железобетонные элементы				
Для t°н = -20°С				
ПС1	Серия 1.432-5 Вып.1	Стеновая панель ПСЛ16/12×6 -721	18	1,4т
ПС2	То же	То же ПСЛ16/12×6 -212	25	1,4т
ПС3	"	" ПСЛ16/12×6 -211	19	1,4т
ПС4	"	" ПСЛ16/12×6 -212	2	2,0т
ПС5	"	" ПСЛ16/12×6 -211	4	2,0т
ПС6	"	" ПСЛ16/12×6 -112	9	1,4т
ПС7	"	" ПСЛ16/12×6 -112	6	2,0т
БЛ1	"	Угловой блок БЛ-19	18	0,04т
БЛ2	"	То же БЛ-37	8	0,08т
Для t°н = -30°С				
ПС1	Серия 1.432-5 Вып.1	Стеновая панель ПСЛ20/12×6 -721	18	1,6т
ПС2	То же	То же ПСЛ20/12×6 -212	25	1,6т
ПС3	"	" ПСЛ20/12×6 -211	19	1,6т
ПС4	"	" ПСЛ20/12×6 -212	2	2,5т
ПС5	"	" ПСЛ20/12×6 -211	4	2,5т
ПС6	"	" ПСЛ20/12×6 -112	9	1,6т
ПС7	"	" ПСЛ20/12×6 -112	6	2,5т
БЛ1	"	Угловой блок БЛ-24	18	0,05т
БЛ2	"	То же БЛ-42	8	0,08т
Для t°н = -40°С				
ПС1	Серия 1.432-5 Вып.1	Стеновая панель ПСЛ30/12×6 -721	18	2,3т
ПС2	То же	То же ПСЛ30/12×6 -212	25	2,3т
ПС3	"	" ПСЛ30/12×6 -211	19	2,3т
ПС4	"	" ПСЛ30/12×6 -212	2	3,5т
ПС5	"	" ПСЛ30/12×6 -211	4	3,5т
ПС6	"	" ПСЛ30/12×6 -112	9	2,3т
ПС7	"	" ПСЛ30/12×6 -112	6	3,5т
БЛ1	"	Угловой блок БЛ-33	18	0,12т
БЛ2	"	То же БЛ-51	8	0,18т

Согласовано:

Инв.№ подл. | Подпись и дата | Взам. инв.№

Привязан

Инв.№

Пров.	Письман	
Инженер	Кузнецов	
Рук.гр.	Письман	
ГИП	Кузнецов	
Гл.спец.	Пронин	
Нач.отд.	Красавин	

Т.П. 902-2-336 КЖ

Корпус обезвоживания осадка сточных вод с 4 вакуум фильтрами Бсх 09-10-2,6

Стадия	Лист	Листов
Р	23	

Маркировочные схемы стеновых панелей. Спецификация

ЦНИИЭП инженерного оборудования г. Москва

16449-03 33

Типовой проект 902-2-336 Альбом III

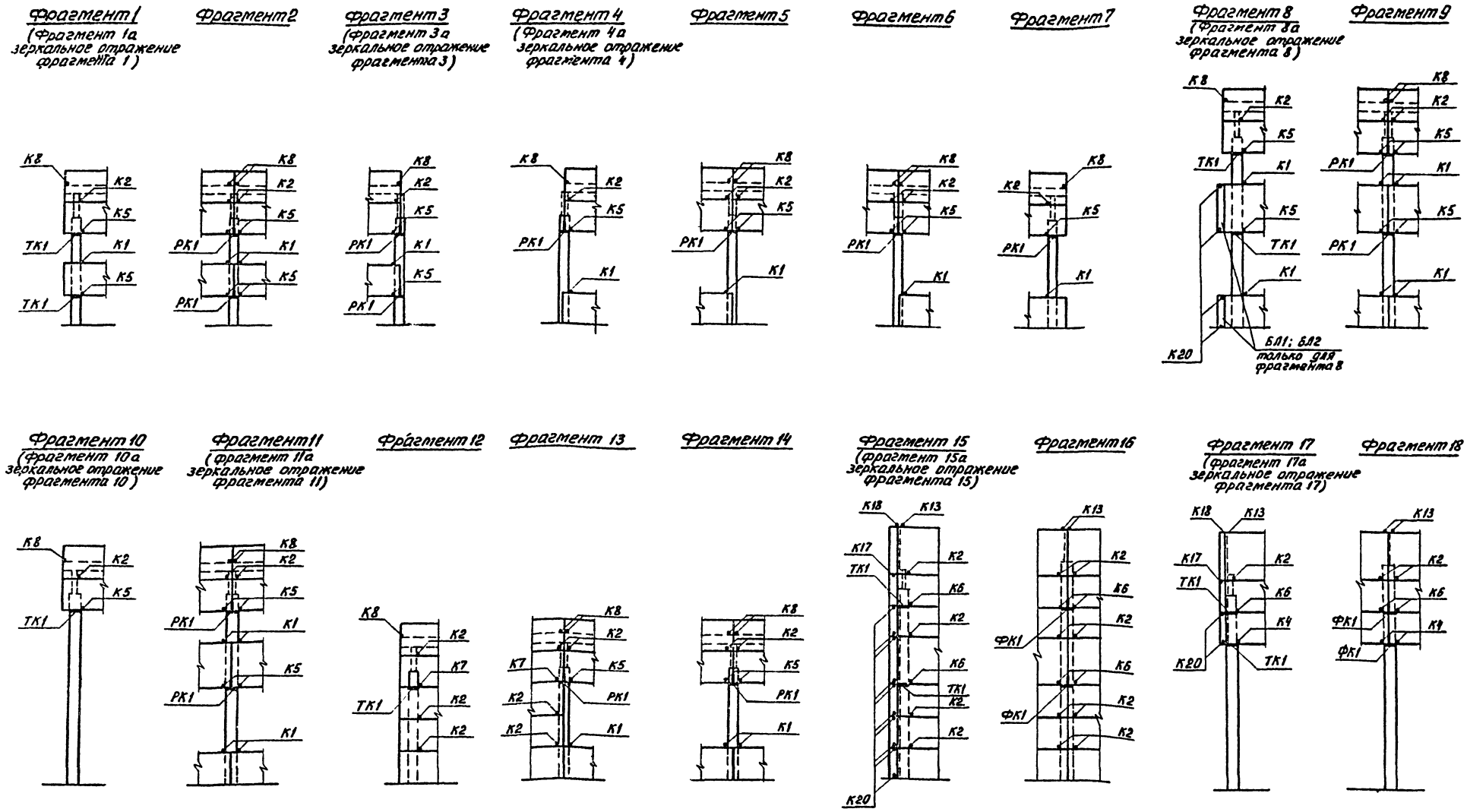

ПРИВЯЗАН		ПРОВЕР.	ПИСЬМАН	т.п. 902-2-336 КЖ			
		ИНЖЕН.	КУЗНЕЦОВ	КОРПУС ОБЕЗВОЖИВАНИЯ ОСАДКА СТОЧНЫХ ВОД С 4 ВАКУУМ-ФИЛЬТРАМИ Бск ОУ-10-2,6			
		РУК. ГР.	ПИСЬМАН		СТАДИЯ	ЛИСТ	ЛИСТОВ
		ГИП	КУЗНЕЦОВ		Р	24	
		ГЛ. СПЕЦ.	ЛРОНИН	ФРАГМЕНТЫ МАРКИРОВОЧНЫХ СХЕМ СТЕНОВЫХ ПАНЕЛЕЙ	ЦНИИЭП ИНЖЕНЕРНОГО ОБОРУДОВАНИЯ г. Москва		
ИНВ. №:		НАЧ. ОТД.	КРАСАВИН				

ИНВ. № ПОД. | ПОДПИСЬ И ДАТА | ВЗАМ. ИНВ. №

16449-03 34

Маркировочная схема стальных стоек и насадок торцевого фахверка по оси „1"

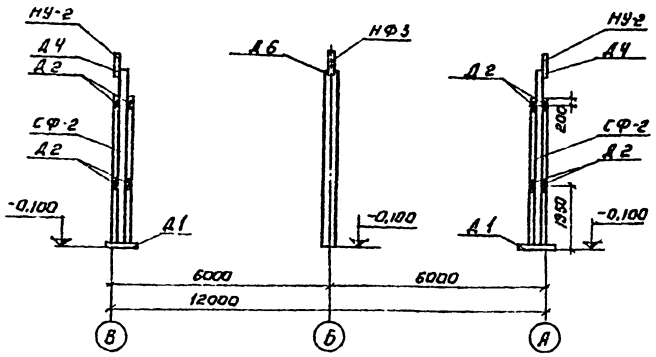

Маркировочная схема стальных стоек и насадок торцевого фахверка по оси „12" (зеркальное отражение по оси „8")

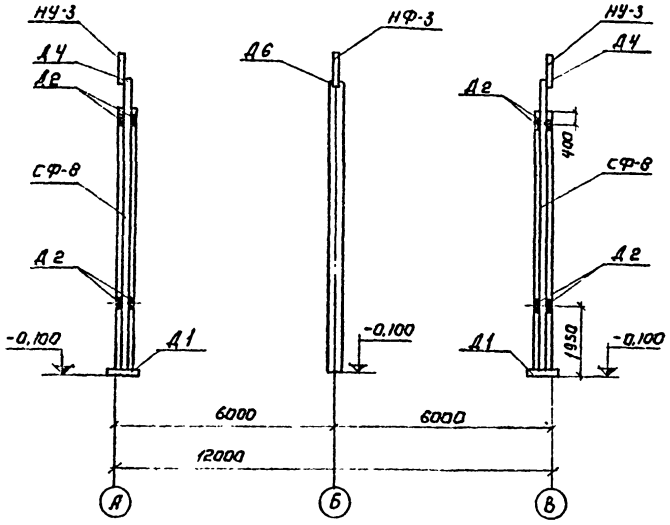

Фрагмент 19

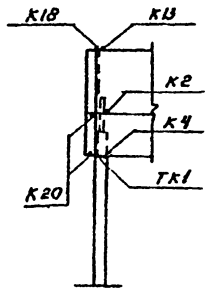

Фрагмент 20

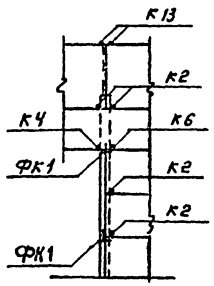

Фрагмент 21

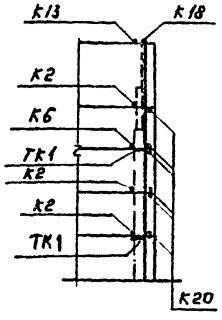

Спецификация монтажных деталей

Марка монтажной детали	Чертеж серии 2.439-4 Вып.1	Количество марок	Марка элемента крепления детали	Количество на одну деталь	Количество на все детали
Д1	1	6	-10×200	2	12
Д2		12	Т12	2	24
Д4	2	2	Болт М12 С.40 ГОСТ 7798-70	2	4
			У-1	1	2
			НУ-2	1	2
Д6	3	3	Болт М12 С.40 ГОСТ 7798-70	2	6
			НФ-3	1	3
К1	5	44	Т1	1	44
К2		70	Т1	1	70
			Т2	1	70
К4	6	6	Т14	1	6
К5		56	Т5	1	56
К6		14	Т5	1	14
			Т14	1	14
К7		2	Т5	2	4
К8	7	36	Т6	1	36
К13	9	12	Т9	1	12
К17	10	4	Т15	1	4
К18		6	Т17,Т18,Т20	1	6
К20	11	38	Т17,Т18,Т20	1	38
ТК1	4	23	ТК-1	1	23
РК1		26	РК-1	1	26
ФК1		6	ФК-1	1	6
			Болт М12 С.40 ГОСТ 7798-70	2	8
Д4	2	4	У-1	1	4
			НУ-3	1	4

Спецификация стальных элементов крепления панелей

Марка	Обозначение	Наименование	Кол.	Примечание
Для $t°_н$ = -20°С; $t°_н$ = -30°С; $t°_н$ = -40°С				кг
Т1	Серия 1.439-1, Вып.1	Соединительный элемент Т1	44	0,5
Т2	То же	То же Т2	70	0,3
Т5	"	" Т5	74	0,6
Т6	"	" Т6	36	0,6
Т9	"	" Т9	12	0,6
Т12	"	" Т12	24	2,0
Т14	"	" Т14	20	0,2
Т15	"	" Т15	4	0,3
У-1	"	" У-1	6	2,9
НФ-3	"	Насадка торцового фахверка НФ-3	3	28,8
НУ-2	"	То же НУ-2	2	29,6
НУ-3	"	" НУ-3	4	43,9
СФ-2	"	Стойка СФ-2	2	298,5
СФ-8	"	То же СФ-8	4	416,0
ТК1	"	Опорная консоль ТК-1	22	22,1
РК1	"	То же РК-1	26	19,5
ФК1	"	" ФК-1	6	22,6
Для $t°_н$ = -20°С				
Т17	Серия 1.439-1, Вып.1	Соединительный элемент Т17	44	0,4
Для $t°_н$ = -30°С				
Т18	Серия 1.439-1, Вып.1	Соединительный элемент Т18	44	0,5
Для $t°_н$ = -40°С				
Т20	Серия 1.439-1, Вып.1	Соединительный элемент Т20	44	0,9

Типовой проект 902-2-336 Альбом III

Инв. № подл. | Подпись и дата | Взам. инв. №

Привязан

Инв. №

Проверил	Письман	
Инженер	Кузнецов	
Рук. гр.	Письман	
ГИП	Кузнецов	
Гл. инж.	Пронин	
Нач. отд.	Красавин	

ТП 902-2-336 КЖ

Корпус обезвоживания осадка сточных вод с вакуум фильтрами БСХОУ-10-2,6

Стадия	Лист	Листов
Р	25	

Фрагменты маркировочных схем стеновых панелей, спецификация монтажных деталей и стальных элементов крепления панелей.

ЦНИИЭП инженерного оборудования г. Москва

16449-03 35

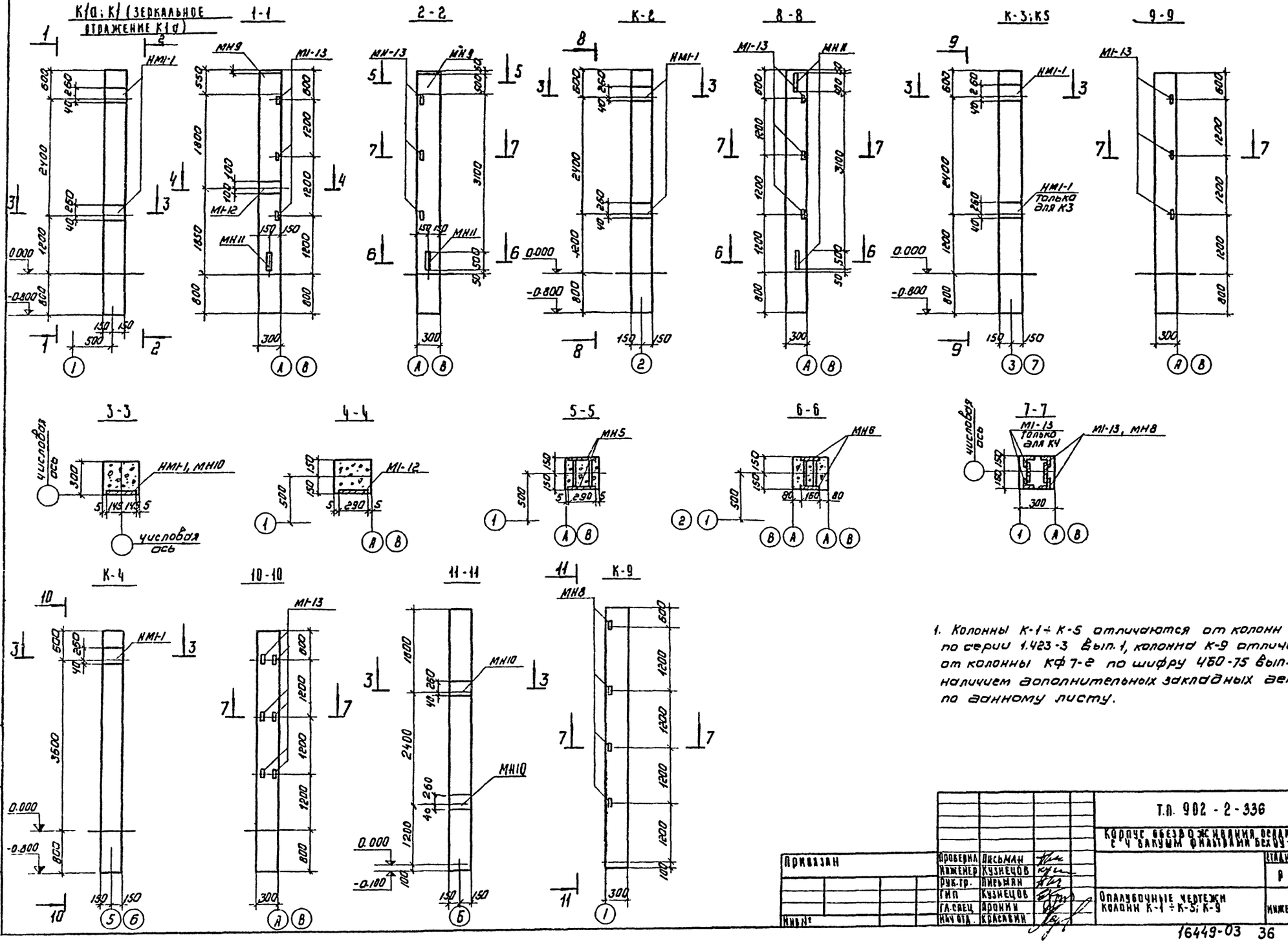

1. Колонны К-1 ÷ К-5 отличаются от колонн К-42-4 по серии 1.423-3 вып. 1, колонна К-9 отличается от колонны КФ 7-2 по шифру 460-75 вып. 1-1 наличием дополнительных закладных деталей по данному листу.

Т.П. 902-2-336 КЖ

Корпус обезвоживания осадка сточных вод с 4 вакуумом фильтрами БехДУ-10-2,6

Проверил	Письман		
Инженер	Кузнецов		
Рук. гр.	Письман		
ГИП	Кузнецов		
Гл. спец.	Яронин		
Нач. отд.	Красавин		

Привязан

Инв. №

Стадия	Лист	Листов
Р	26	

Опалубочные чертежи колонн К-1 ÷ К-5; К-9

ЦНИИЭП инженерного оборудования г. Москва

16449-03 36

Типовой проект 902-2-336 Альбом III

Инв. № подл. | Подпись и дата | Взам. инв. №

К6 ч; 1-6 (зеркальное отражение К6)

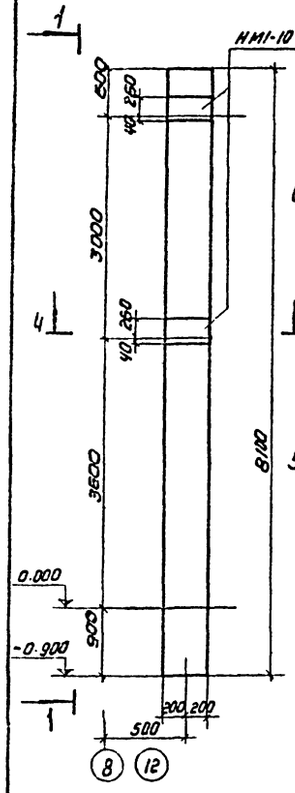

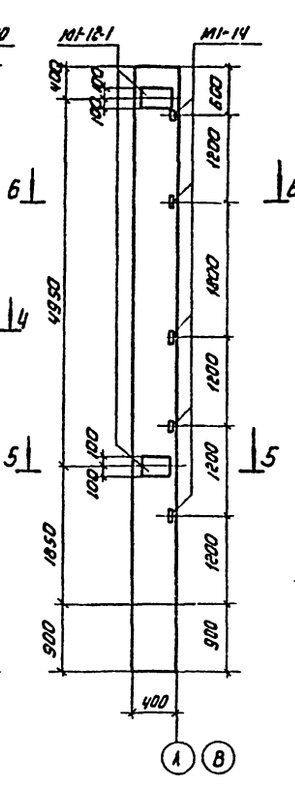

К7; К8

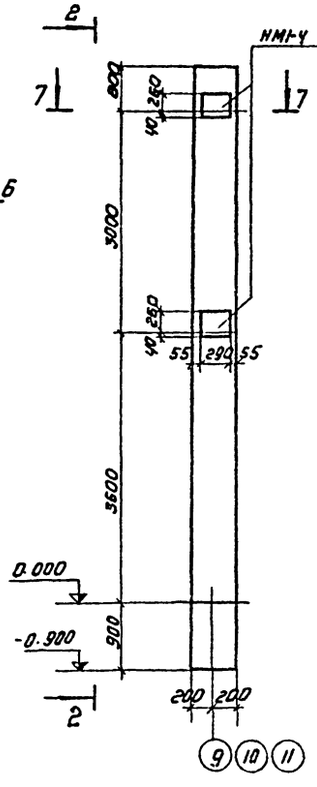

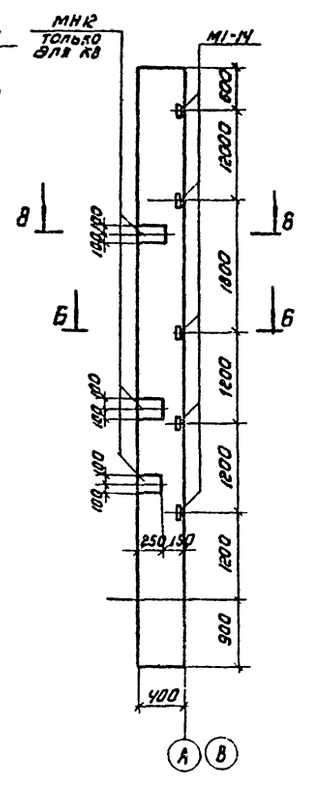

К10

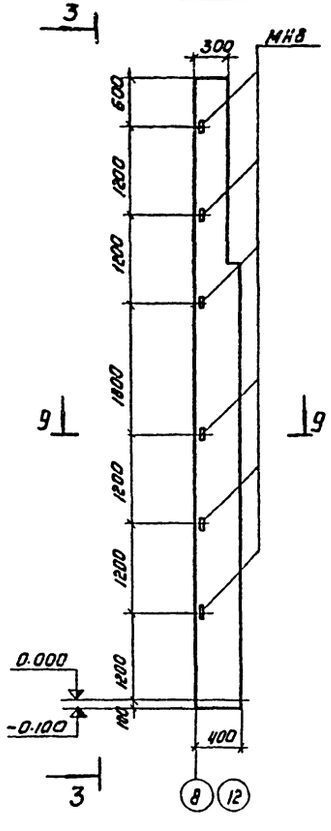

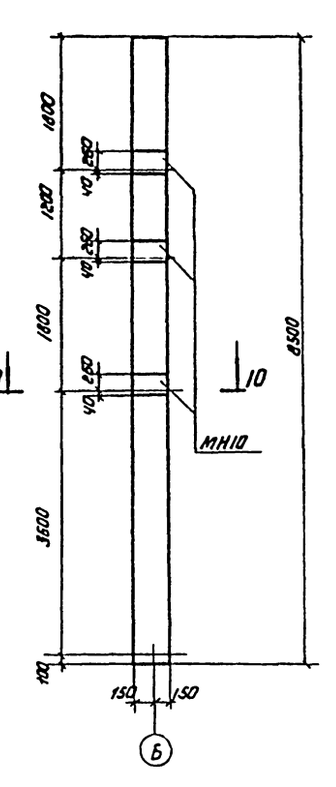

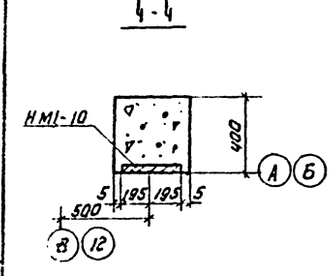

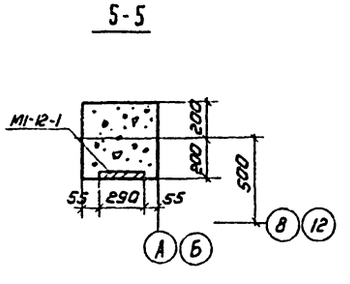

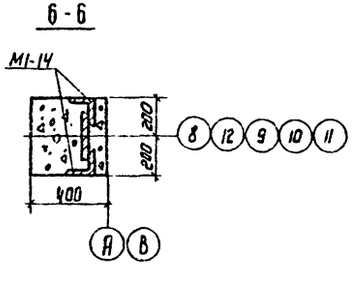

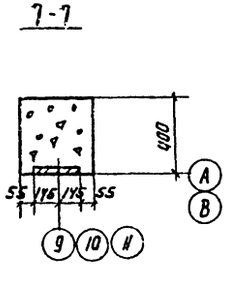

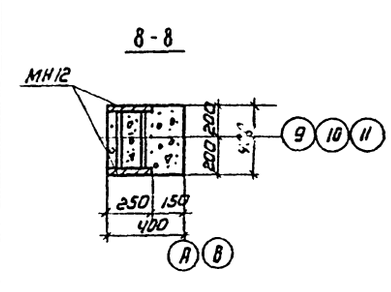

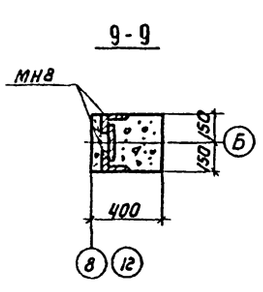

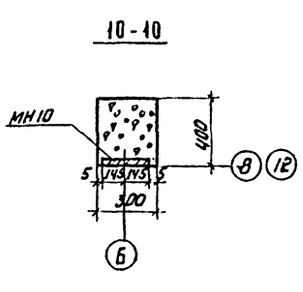

1. Колонны К6 ÷ К8 отличаются от колонн К72-4 по серии 1.423-3 Вып.1, колонна К10 отличается от колонны К18-1 по шифру 460-75 Вып.1-1 наличием дополнительных закладных деталей по данному листу.

Типовой проект 902-2-336 Альбом III

Инв.№ подл. | Подпись и дата | Взам. инв.№

Привязан

Инв.№

Проверил	Письмин		
Инженер	Кузнецов		
Рук.гр.	Письмин		
ГИП	Кузнецов		
Гл.спец.	Пронин		
Нач.отд.	Красавин		

Т.п. 902-2-336 КЖ

Корпус обезвоживания осадка сточных вод с 4 вакуум фильтрами БСХ 04-10-2,6

Стадия	Лист	Листов
Р	27	

Опалубочные чертежи колонн К-6 ÷ К-8; К-10

ЦНИИЭП инженерного оборудования г. Москва

16448-03 37

Типовой проект 902-2-336 Альбом III

Б2; Б3

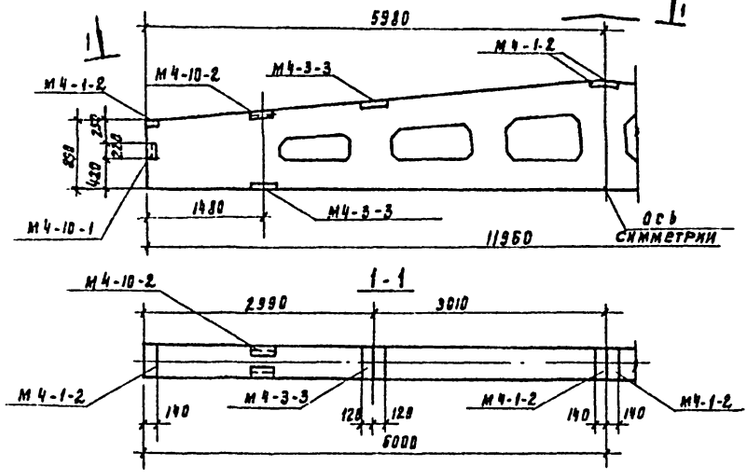

Б1; Б4

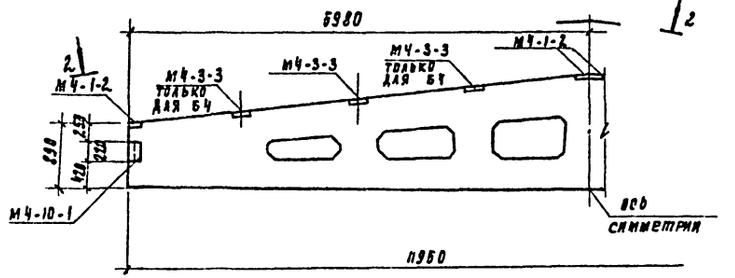

2-2

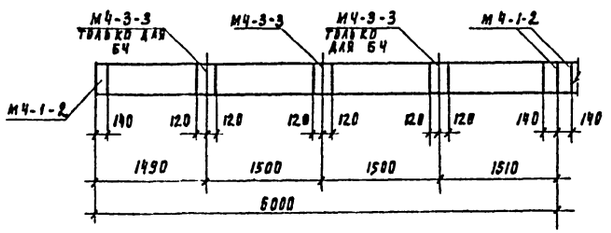

П2

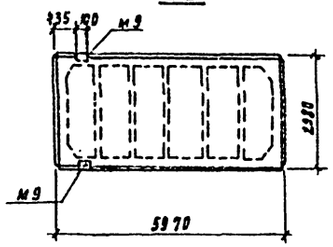

П3

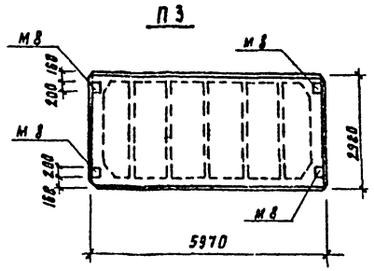

П4

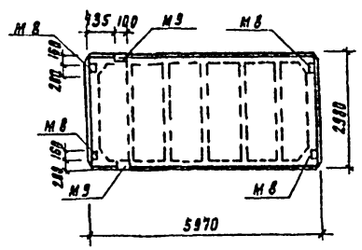

Выборка дополнительных закладных деталей

Марка эл-та и кол. шт	Марка детали	Кол. шт на 1 эл-т	Кол. шт на все	Сталь кг на 1 эл-т	Сталь кг на все	Примечания
К1 шт.1	НМ1-1	2	2	10.4	20.8	Серия 1.423-3 Вып.2
	М1-12	2	2	6.0	12.0	
	М1-13	3	3	1.7	5.1	
	МН9	1	1	52.5	52.5	КЖ-35
	МН11	1	1	32.0	32.0	То же
К1а шт.1	НМ1-1	2	2	10.4	20.8	Серия 1.423-2 Вып 2
	М1-12	2	2	6.0	12.0	
	М1-13	3	3	1.7	5.1	
	МН9	1	1	52.5	52.5	КЖ-35
	МН11	1	1	32.0	32.0	То же
К2 шт.2	НМ1-1	2	4	10.4	41.6	Серия 1.423-3 Вып. 2
	М1-13	3	6	1.7	10.2	
	МН11	2	4	32.0	128	КЖ-35
К3 шт.2	НМ1-1	2	4	10.4	41.6	Серия 1.423-3 Вып. 2
	М1-13	3	6	1.7	10.2	
К4 шт.4	НМ1-1	1	4	10.4	41.6	то же
	М1-13	6	24	1.7	40.8	
К5 шт.4	НМ1-1	1	4	10.4	41.6	"
	М1-13	3	12	1.7	20.4	
К6 шт.2	НМ1-10	2	4	13.6	54.4	"
	М1-12-1	2	4	6.0	24.0	
	М1-14	5	10	1.8	18.0	
К6а шт.2	НМ1-10	2	4	13.6	54.4	"
	М1-12-1	2	4	6.0	24.0	
	М1-14	5	10	1.8	18.0	
К7 шт.3	НМ1-4	2	6	11.2	67.2	"
	М1-14	5	15	1.8	27.0	
К8 шт.3	НМ1-4	2	6	11.2	67.2	"
	М1-14	5	15	1.8	27.0	
	МН12	3	9	21.4	192.6	КЖ-35
К9 шт.1	МН10	2	2	9.7	9.7	ШифР 160-75 Вып. 1-2
	МН8	4	4	2.1	8.4	
К10 шт.2	МН10	3	6	9.7	58.2	то же
	МН8	6	12	2.1	25.2	

Выборка дополнительных закладных деталей.

Марка эл-та и кол. шт	Марка детали	Кол. шт на 1 эл-т	Кол. шт на все	Сталь кг на 1 эл-т	Сталь кг на все	Примечания
Б1 шт.2	М4-1-2	4	8	2.8	16.8	Серия 1.462-3 Вып. X
	М4-3-3	2	4	3.4	13.6	
	М4-10-1	2	4	5.1	20.4	
Б2 шт.3	М4-1-2	4	12	2.8	24.8	то же
	М4-10-2	2	6	6.0	36.0	
	М4-3-3	4	12	3.4	40.8	
	М4-10-1	2	6	5.1	30.6	
Б3 шт.5	М4-1-2	4	20	2.0	40.0	"
	М4-10-2	2	10	6.0	60.0	
	М4-3-3	4	20	3.4	68.0	
	М4-10-1	2	10	5.1	51.0	
Б4 шт.2	М4-1-2	4	8	2.0	16.0	"
	М4-3-3	6	12	3.4	40.8	
	М4-10-1	2	4	5.1	20.4	
П2 шт.6	М9	2	12	1.25	15.0	ГОСТ 22701.5-77
П3 шт.8	М8	4	32	1.7	54.4	то же
П4 шт.6	М8	4	24	1.7	40.8	"
	М9	2	12	1.25	15.0	

1. Балки Б1÷Б4 отличаются от балок 1БАР12-1АIV-2АIV-3АIV-4АIV, 2БАР12-5АIV по серии 1.462-3 вып.1, плиты П2÷П4 отличаются от плит ПГ-2 АтVТ по ГОСТ 22701.1-77, наличием дополнительных закладных деталей по данному листу.
2. Необетонируемые закладные детали колонн, балок, плит и соединительные элементы из углеродистой стали должны быть защищены цинковым металлическим покрытием толщиной 0,120÷0,150 мм (п.3.20 СНиП II-28-73) наносимым способом горячего цинкования и металлизации распылением.
3. Сварные швы и места примыкания к швам после сварки дополнительно оцинковать методом металлизации распылением.

Привязан

Инв. №

Проверил	Письман	
Инженер	Кузнецов	
Рук. гр	Письман	
ГИП	Кузнецов	
Гл. спец.	Аронин	
Нач. отд	Арсланов	

ТП 902-2-336 КЖ-

Корпус обезвоживания осадка сточных вод с вакуум фильтрами Всх 05-10-2.6

Стадия	Лист	Листов
Р	28	

Опалубочные чертежи балок и плит покрытия. Разбивка дополнительных закладных деталей.

ЦНИИЭП инженерного оборудования г. Москва.

16449-03 38

Маркировочная схема подкрановых путей.

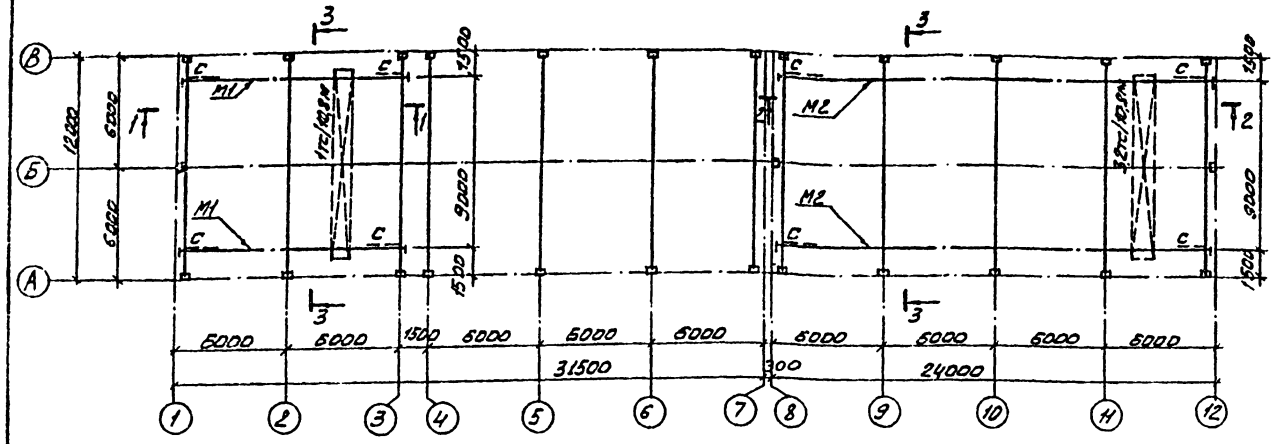

1-1

2-2

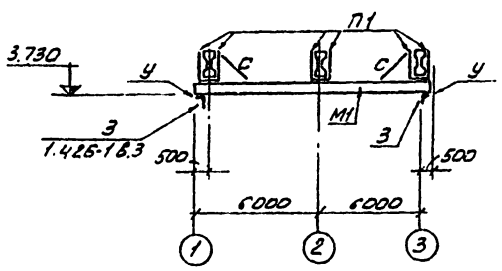

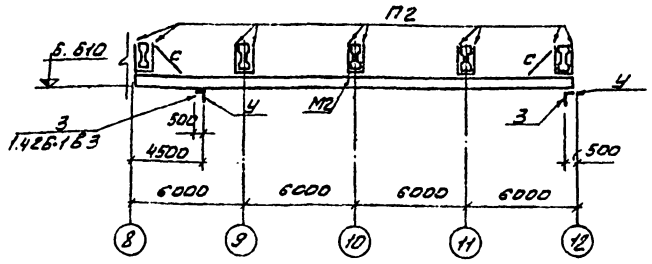

3-3

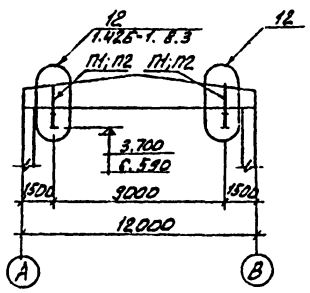

1. Материал конструкций для балок, путей - сталь марки ВСт3ПС6 по ГОСТ 380-71* для связей и вспомогательных элементов - сталь марки ВСт3КП2 по ГОСТ 380-71*.
2. Сварку производить электродами Э42 по ГОСТ 9467-75 $h_{ш}$=6мм.
3. Все стальные конструкции после монтажа окрасить двумя слоями краски БТ-177 по ГОСТ 5631-70*.

Таблица усилий

Марка	Наименование	Сечение	Состав сечения	Расчетные усилия Мтм.	Qтс	Примеч.
М1	Монорельс	I	I 24М			См. серию 1.426-1 Вып.3 лист 10 и лист 12
М2	То же	I	I 36М			То же
П1	Подвеска	⊐С	гн. профиль 2 С 80×40×3			см. серию 1.426-1 Вып.3 и лист 10
П2	То же	⊐С	гн. профиль 2 С 60×50×3			То же
С	Подкос	L	63×5			По гибкости $\lambda \leq 400$
У	Упор	L	100×7			см. серию 1.426-1 Вып.3 и лист 26

Техническая спецификация стали класса С38/23, ГОСТ 380-71*

Профиль	Длина м	Кол-во шт.	Масса кг.	Примечание
Двутавры для подвесных путей по ГОСТ 19425-74				
I 24М	25,0	—	957,5	
I 36М	48,0	—	2779,2	
Сталь холодногнутая. швеллеры по ГОСТ 8278-75				
С 60×40×3	1,2	6	22,0	
С 60×50×3	1,2	10	42,5	
Сталь прокатная угловая равнополочная по ГОСТ 8509-72				
L 100×7	0,03	8	2,6	
L 63×5	3,1	8	119,3	
L 50×5	8,0	—	30,2	
Сталь полосовая по ГОСТ 103-57*				
Пластины δ=8 мм	5,4 м²	—	339,1	
Шайбы δ=8мм	8,19 м²	—	514,3	
Пластины δ=6мм	0,15 м²	—	7,1	

Альбом III

Типовой проект 902-2-336

Инв.№ подл. | Подпись и дата | Взам. инв.№

Разработано: Проверил: Н.контр. ГИП

Привязан

Инв.№

Пров.	Письман	
Инженер	Кузнецов	
Рук. гр.	Письман	
ГИП	Кузнецов	
Гл. спец.	Аронин	
Нач. отд.	Красавин	

Т.П. 902-2-336 КЖ

Корпус обезвоживания осадка сточных вод с 4 вакуум фильтрами без ОУ-18-2,6

Стадия	Лист	Листов
Р	29	

Маркировочная схема подкрановых путей. Разрезы 1-1÷3-3. Спецификаций.

ЦНИИЭП инженерного оборудования г. Москва

16449-03 39

Типовой проект 902-2-336 Альбом III

Маркировочная схема площадок и лестниц на отм. 0,000.

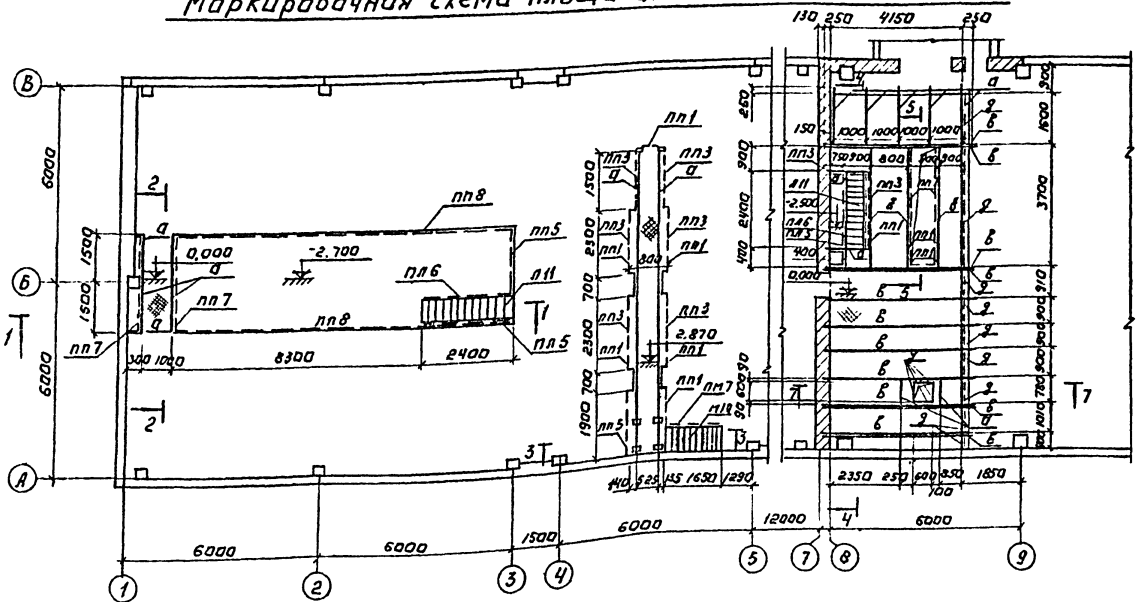

Маркировочная схема площадки и лестницы на отм. 0,600

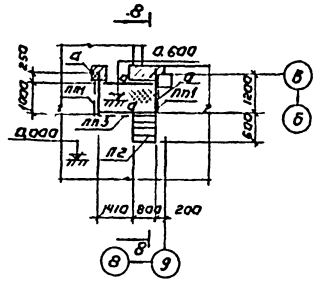

Маркировочная схема площадки и лестниц на отм. 1.500.

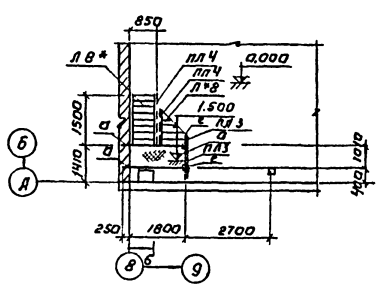

Маркировочная схема площадки и лестниц на отм. 3.000.

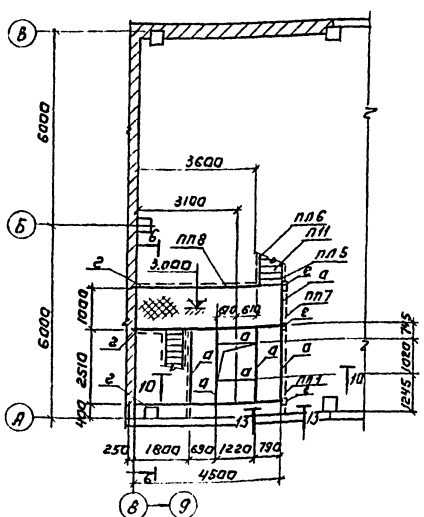

Маркировочная схема площадки и лестниц на отм. 5.400.

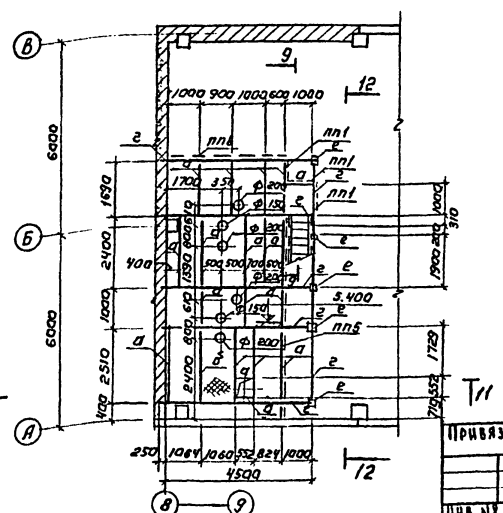

1. Полезная нормативная нагрузка на площадки - 400 кгс/м²
2. Рифленую сталь приварить к балкам прерывистым швом $\frac{5-70}{150}$
3. Все сварные швы h=6мм, но не более толщины свариваемого элемента. Электроды Э42, ГОСТ 9467-75. Болты монтажные М12.
4. Металлоконструкции окрасить краской БТ-177 (в один слой) по ГОСТ 5631-70*
5. Разрезы 1-1÷9-9 см. КЖ-31
6. Полезная нормативная нагрузка на переходные мостики 200 кгс/м²

Согласовано

Инв. № подл. | Подпись и дата | Взам. инв. №

Привязан:

Инв. №

Гип	Кузнецов	ТП 902-2-336	КЖ
Нач. отд.	Красавин	Корпус обезвоживания осадка сточных вод с вакуум фильтрами ВСКО9-10-2,6	
Гл. спец.	Пронин		Стадия: Р; Лист: 30; Листов:
Рук. гр.	Письман	Маркировочные схемы площадок и лестниц.	ЦНИИЭП инженерного оборудования г. Москва
Инженер	Кузнецов		
Провер.	Письман		

16449-03 40

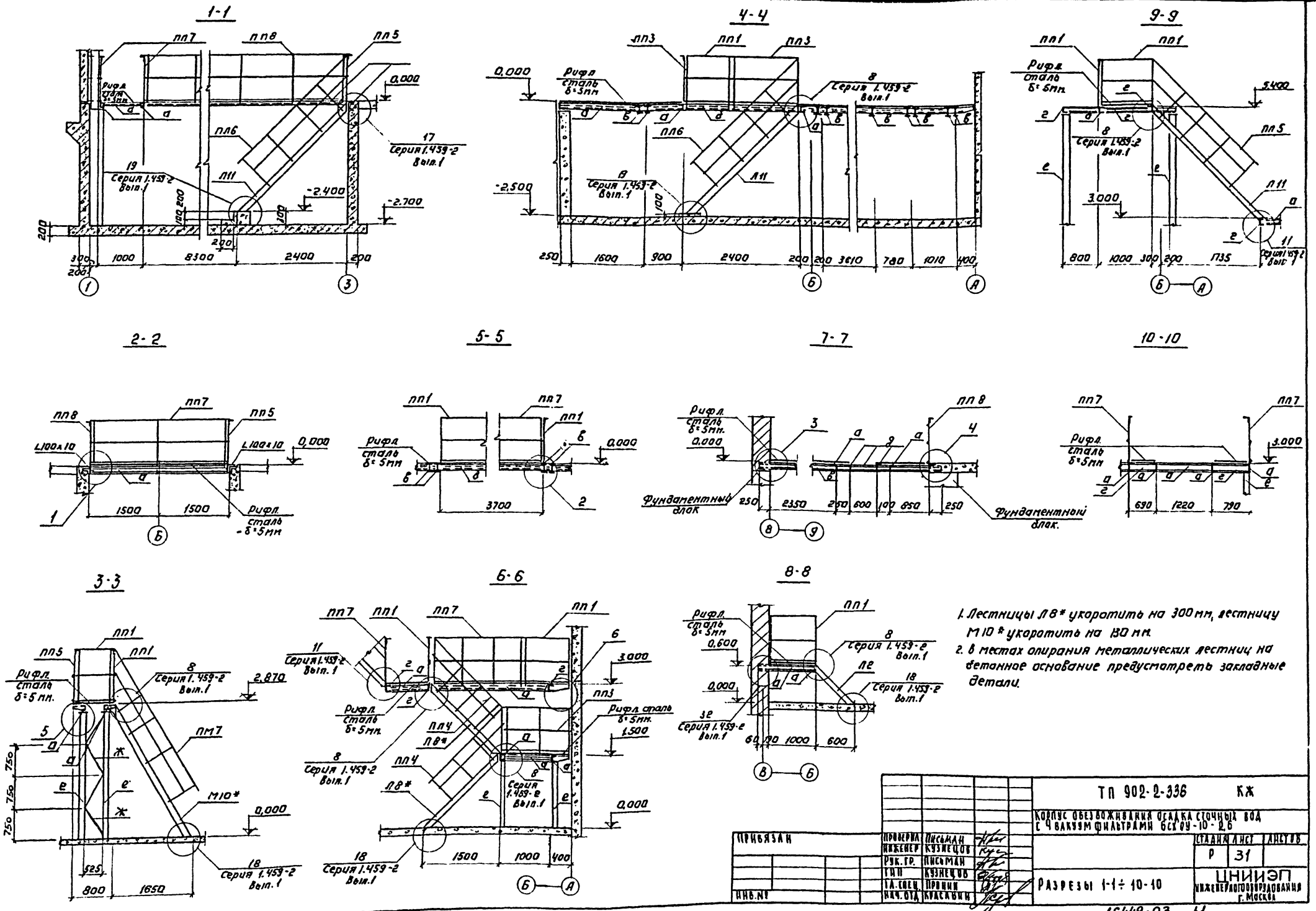

1. Лестницы Л8* укоротить на 300 мм, лестницу М10* укоротить на 130 мм.
2. В местах опирания металлических лестниц на бетонное основание предусмотреть закладные детали.

ТП 902-2-336 КЖ					
Корпус обезвоживания осадка сточных вод с 4 вакуум фильтрами 6СКУ-10-2,6					
Проверил	Письман		Стадия	Лист	Листов
Инженер	Кузнецов		Р	31	
Рук. гр.	Письман				
ГИП	Кузнецов				
Гл. спец.	Пронин				
Нач. отд.	Красавин				
Привязан					
Инв. №					
Разрезы 1-1 ÷ 10-10			ЦНИИЭП инженерного оборудования г. Москва		

16449-03 41

Типовой проект 902-2-336 Альбом III

Инв. № подл. | Подпись и дата | Взам. инв. №

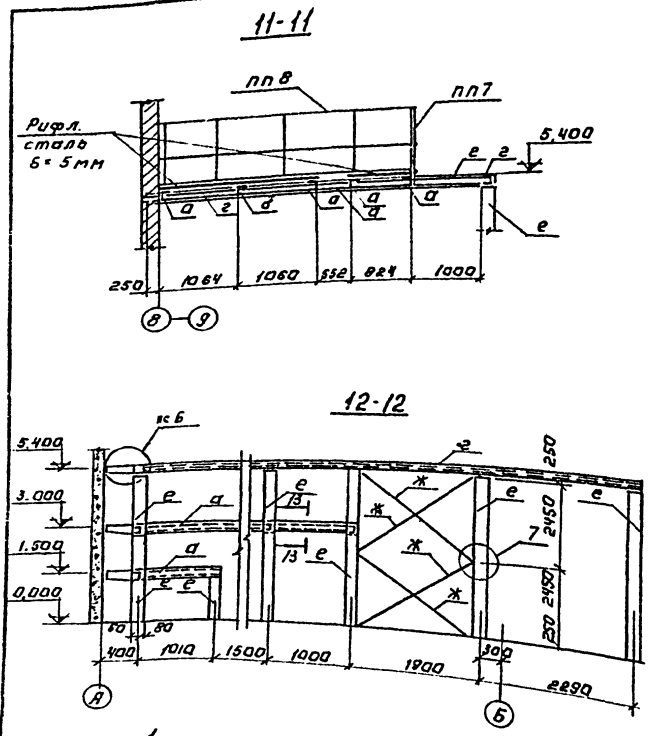

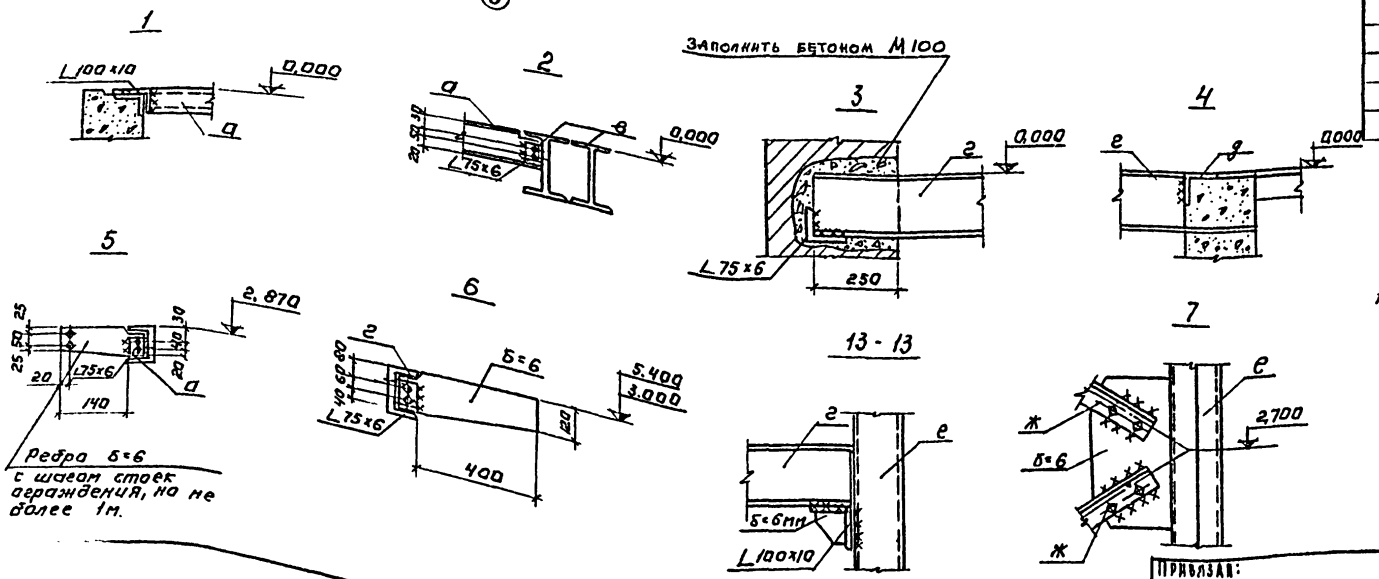

Техническая спецификация стали класса с 38/23, марки ВСт3 кп2, ГОСТ 380-71.*

Профиль	Длина м	Кол-во шт	Масса кг	Примечание
Сталь горячекатанная. Двутавры по ГОСТ 8239-72.				
I 14	4,7	12	764,4	
Сталь горячекатанная. Швеллеры по ГОСТ 8240-72.				
[18	39,9	—	649,9	
[14	76,6	—	942,2	
[10	103,3	—	887,3	
Сталь прокатная угловая равнополочная по ГОСТ 8509-72				
L75x6	120,0	—	828,0	
L100x10	2,6	—	35,6	
Сталь полосовая по ГОСТ 103-76				
— б=6мм	1,5м²	—	70,7	
Рифленая сталь по ГОСТ 8568-77*				
б=5мм	84,1м²	—	3557,4	

Спецификация элементов к маркировочным схемам, расположенным на листе

Марка	Обозначение	Наименование	Кол	Примечание
пп1	Серия 1.459-2 Вып.2	Ограждение площадки пп1	16	12,0кг
пп3	то же	То же пп3	10	16,0кг
пп5	"	" пп5	5	21,0кг
пп7	"	" пп7	5	30,0кг
пп8	"	" пп8	8	34,0кг
Л2	"	Лестничный марш Л2	1	34,0кг
Л*8	"	То же Л*8	2	99,0кг
Л11	"	" Л11	3	132,0кг
М*10	"	" М*10	1	122,0кг
пл3	"	Ограждение лестничного марша пл3	1	12,0кг
пл4	"	То же пл4	2	12,0кг
пл5	"	" пл5	3	18,0кг
пл6	"	" пл6	3	16,0кг
пм7	"	" пм7	1	15,0кг

Таблица сечений.

Марка	Наименование	Сечение	Состав сечения	Расчет. усилия Мтм	Расчет. усилия Qтс	Примеч
а	Балка	[	[10	0,7	1,2	
б	Балка	[	[14	1,0	1,9	
в	Балка	I	I 14	1,6	3,0	
г	Балка	[	[18	2,4	4,9	
д	Балка	L	L75x6	—	—	Конструктивно
е	Стойка	[ ]	2[14	—	—	Конструктивно
ж	Связи	⊥L	2L75x6	—	—	Конструктивно

1. Лестницы в сечении 12-12 условно не показаны.

Типовой проект 902-2-336 Альбом III

Провер.	Письман		
Инженер	Кузнецов		
Рук. гр.	Письман		
ГИП	Кузнецов		
Гл. спец.	Пронин		
Нач. отд.	Красавин		

Привязан:

Инв. №

ТП 902-2-336 КЖ

Корпус обезвоживания осадка сточных вод с 4 вакуум фильтрами БСХ 09-10-2,6

Стадия	Лист	Листов
Р	32	

Разрезы 11-11 ÷ 13-13
Узлы 1÷7.
Спецификации.

ЦНИИЭП инженерного оборудования г. Москва

16449-03 42

Маркировочная схема приточной камеры

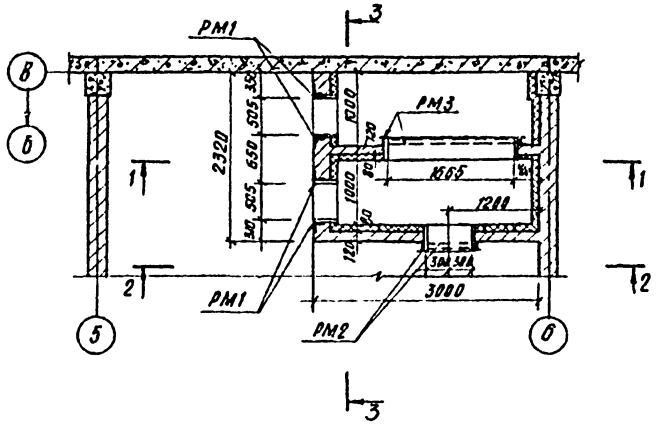

РМ1

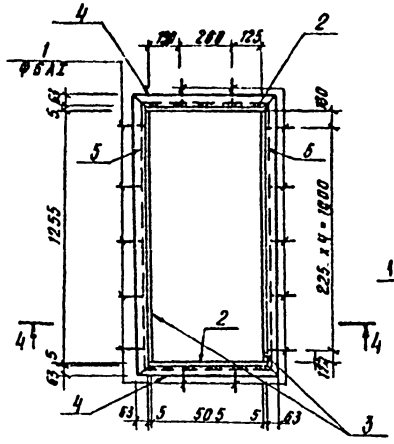

4-4

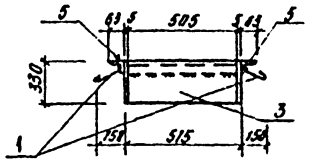

Спецификация стали на одну марку

Марка и количество	N поз	Профиль	Длина мм	Кол шт	Масса, кг 1 поз	Масса, кг Всех	Масса, кг Марки	Примечание
РМ1 (шт. 2)	1	50 | 200 | 50 6АI	280	14	0.06	0.84	66.4	ГОСТ 5781-75
	2	-330x5	516	2	6.7	13.4		ГОСТ 103-76
	3	-330x5	1255	2	16.3	32.6		См. выше
	4	L63x5	640	2	3.1	6.2		ГОСТ 8509-72
	5	L63x5	1390	2	6.7	13.4		
РМ2 (шт. 1)	1	См. выше	280	14	0.06	0.84	70.4	См. выше
	6	-300x5	610	2	7.2	14.4		То же
	7	-300x5	1000	2	11.8	23.6		"
	8	C10	710	2	6.5	13.0		ГОСТ 8240-72
	9	C10	1010	2	9.3	18.6		См. выше
РМ3 (шт. 1)	1	См. выше	280	24	0.06	1.44	121.4	См. выше
	10	-300x5	1665	2	19.6	39.2		То же
	11	-300x5	1145	2	13.5	27.0		"
	12	C10	1715	2	15.8	31.6		"
	13	C10	1205	2	11.1	22.2		"

1-1

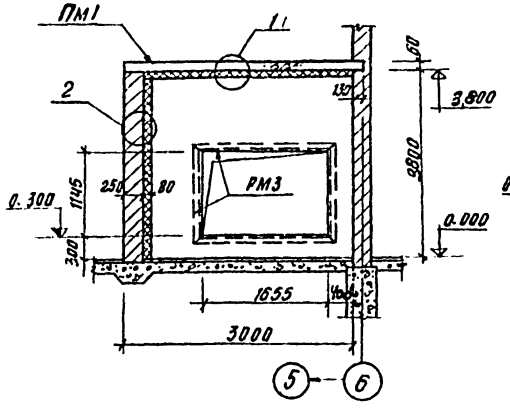

3-3

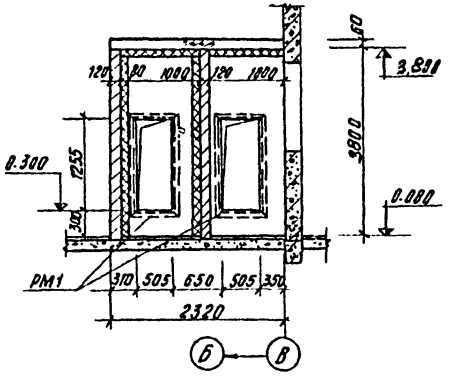

РМ2; РМ3

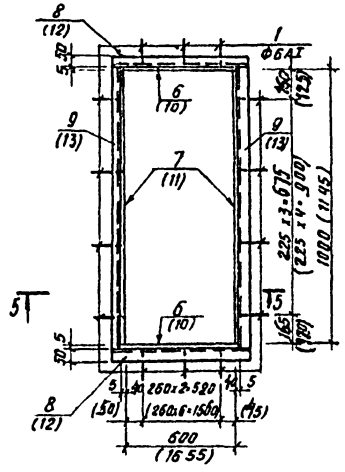

ПМ1

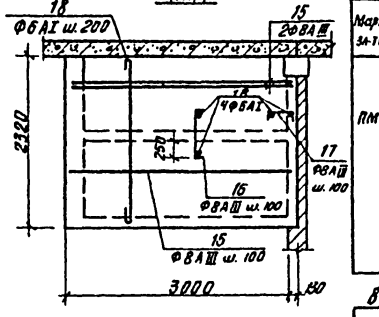

Ведомость стержней на один элемент, кг

Марка эл-та	Поз.	Эскиз	Ф мм	Длина мм	Кол шт.
ПМ1	14	50 | 200 | 50	6АI	250	30
	15	———	8АIII	3110	25
	16	50 | 620 | 50	8АIII	720	30
	17	40 | 360 | 40	8АIII	440	21
	18	По месту	6АI	общ. дл. 88.0	пм
		Материалы			
		Бетон М200	0.43 м³		

Выборка стали на один элемент, кг

Марка элемента	Арматурные изделия. Арматурная сталь ГОСТ 5781-75. Класс АI. Ф, мм 6	Класс АI. Итого	Класс А-III. Ф, мм 8	Класс А-III. Итого	Всего
ПМ1	21.3	21.3	43.0	43.0	64.3

1. Утеплитель - пенобетон $\gamma = 300$ кг/м³
2. Сетка 150/150/3/3 по ГОСТ 8478-66 шириной 1100. Расход сетки - 20.0 пм.

Масса 1пм. - 0.87кг

2-2

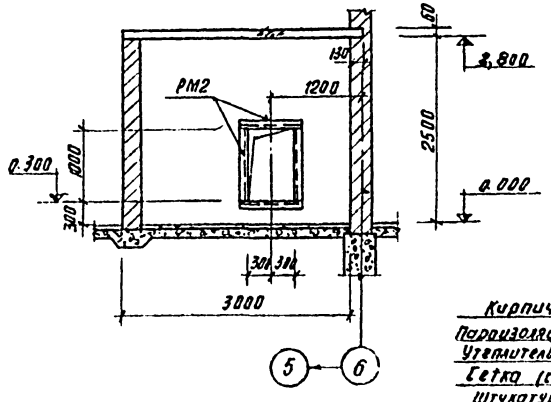

1

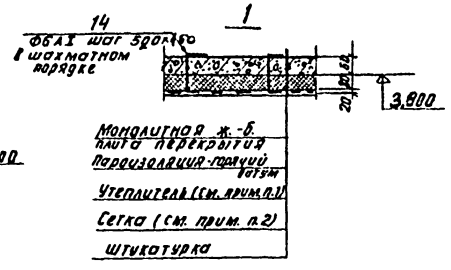

5-5

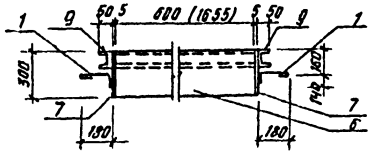

2

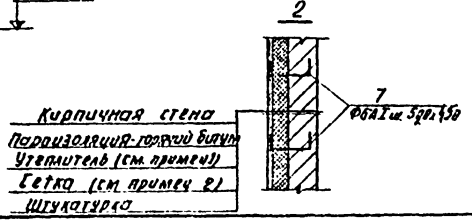

Проверил	Письман		
Ст. инж.	Петровнина		
Рук. гр.	Письман		
ГИП	Кузнецов		
Гл. спец	Пронин		
Нач. отд.	Красавин		

ПРИВЯЗАН

ИНВ. №

ТП. 902-2-336 КЖ

КОРПУС ОБЕЗВОЖИВАНИЯ ОСАДКА СТОЧНЫХ ВОД С 4 ВАКУУМ-ФИЛЬТРАМИ БСХ ОУ-10-26

Стадия	Лист	Листов
Р	33	

МАРКИРОВОЧНАЯ СХЕМА ВЕНТКАМЕРЫ

ЦНИИЭП ИНЖЕНЕРНОГО ОБОРУДОВАНИЯ г. МОСКВА

16449-03 43

Типовой проект 902-2-336 Альбом III

СОГЛАСОВАНО

Инв. № подл. | Подпись и дата | Взам. инв. №

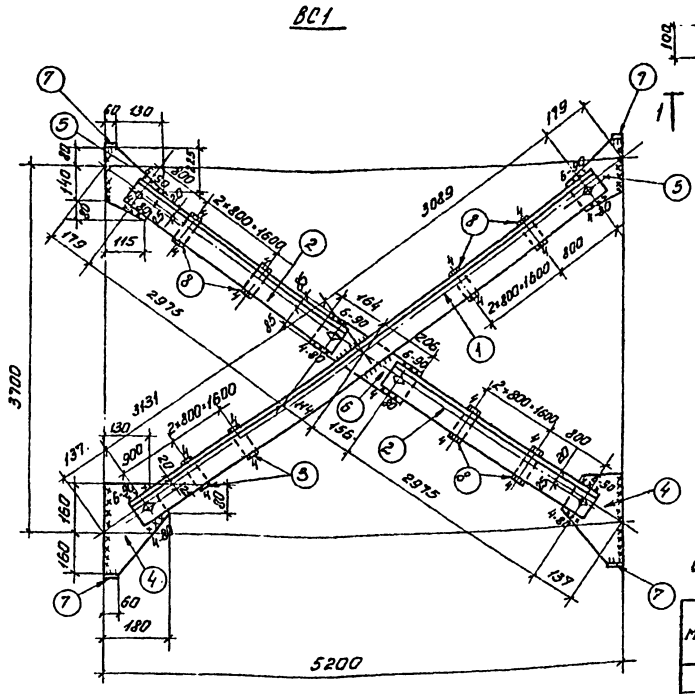

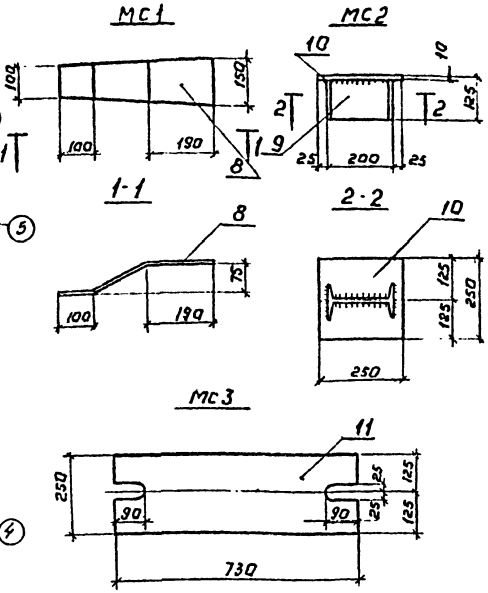

Спецификация стали на одну марку.

Марка	N поз.	Профиль	Длина мм	Кол. шт	Масса кг 1шт.	Всех	Марки	Примечания
МС1	8	-150×8	470	1	4,5	4,5	4,5	
МС2	9	I 20	115	1	2,5	2,5	7,4	
	10	-250×10	250	1	4,9	4,9		
МС3	11	-250×10	730	1	28,7	28,7	28,7	

Спецификация стали на одну марку

Марка	№ дет.	Сечение	Длина в мм.	К-во т	К-во н	Масса в кг. дет.	Всех	Марки	Примечания
ВС1	1	L75×6	6300	2	-	43,4	87	197	
	2	L75×6	3055	4	-	21,0	84		
	3	-60×8	110	12	-	0,4	5		
	4	-180×6	320	2	-	3,7	7		
	5	-190×8	300	2	-	3,6	7		
	6	-170×8	370	1	-	3,9	4		
	7	-60×8	80	4	-	0,3	1		
	1% на сварные швы						2		

1. Все отверстия d=19 под болты нормальной точности М16.
2. Все обрезы 40мм.
3. Все сварные швы равны h=6мм, кроме оговоренных.
4. Сварку производить электродами типа Э42 по ГОСТ 9467-75.
5. Материал конструкций: сталь марки В Ст3 кп2, класс С38/23, ГОСТ 380-71.*
6. Указания по применению связей см. серию 1.423-5 вып. 3.
7. Металлические связи окрасить двумя слоями краски БТ-177 (ГОСТ 5631-70*).

Таблица монтажных метизов

Наименование	Диаметр мм.	Длина мм. Стерж.	Длина мм. Нарезки	К-во шт.	Вес кг.	ГОСТ	Примечание
для ВС1							
Болт М16	16	50	по всей длине	6	0,68	7798-70*	
Шайба 16	16			6	0,07	11371-68*	
Гайка 16	16			6	0,20	5915-70*	
Всего					0,95		

Таблица сварных швов

Марка	К-во	Тип и толщ. шва	Длина м на марку	Длина м общ.	Тип электрода	Примечание
ВС1		Δ6	0,5		Э42А	Заводской
		Δ6	2,7		То же	Монтажный
		Δ4	4,3		"	Заводской
		Δ4	1,1		"	Монтажный

Типовой проект 902-2-336 Альбом 902-2-

Провер.	Письман		ТП 902-2-336 КЖ		
Инженер	Кузнецов		Корпус обезвоживания осадка сточных вод с Чвакуум-фильтрами ВСХ 09-10-2,6		
Рук.гр.	Письман			Стадия	Лист	Листов
ГИП	Кузнецов			Р	34	
Гл.спец.	Пронин		Вертикальная связь ВС1 Соединительные детали МС1÷МС3	ЦНИИЭП инженерного оборудования г. Москва		
Нач.отд.	Красавин					

Инв. № подл. | Подпись и дата | Взам. инв.

16449-03 44

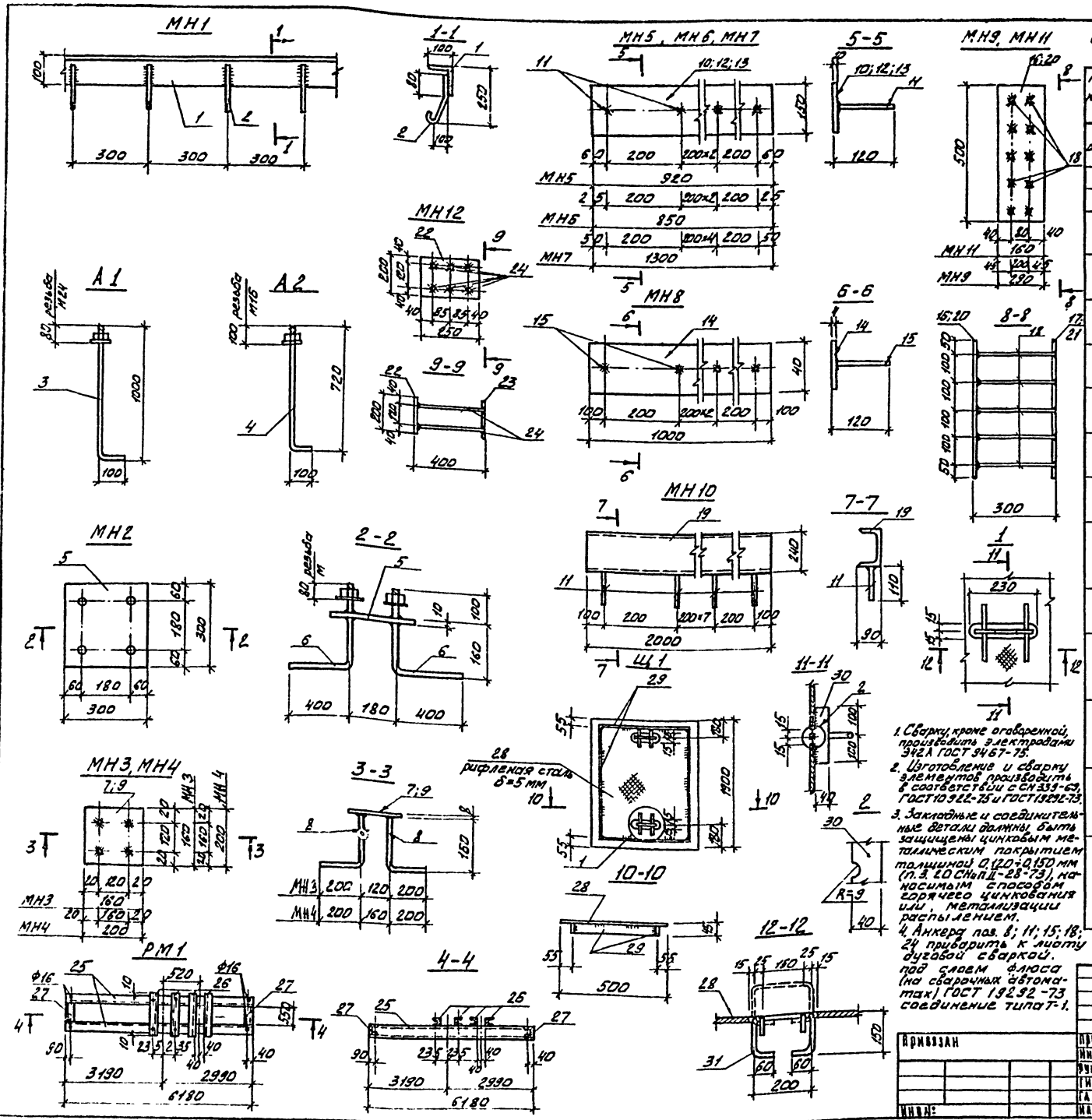

Спецификация стали на одну марку
Марка стали в Ст.3 кп.2 ГОСТ 380-71*.

Марка и количество штук.	№№ поз.	Профиль	Длина мм.	Кол. шт.	Масса в кг 1 поз	Масса в кг Всех	Масса в кг Марки	Примечание
МН1 общая длина 77,4 п.ш	1	L100×10	1000	1	15,1	15,1	15,4	
	2	Ф8 АI	340	3	0,1	0,3		
А1 шт. 6	3	Ф24 АI	1100	1	3,8	3,8	3,8	
А2 шт. 16	4	Ф16 АI	820	1	1,3	1,3	1,3	
МН2 шт. 4	5	-300×10	300	1	7,1	7,1	8,7	
	6	Ф10 АI	660	4	0,4	1,6		
МН3 шт. 20	7	-160×8	180	1	1,6	1,6	2,2	
	8	Ф8 АI	360	4	0,15	0,6		
МН4 шт. 5	9	-200×8	200	1	2,5	2,5	3,1	
	8	Ф8 АI	360	4	0,15	0,6		
МН5 шт. 10	10	-150×10	920	1	10,8	10,8	11,1	
	11	Ф10 АI	110	4	0,07	0,3		
МН6 шт. 2	12	-150×10	850	1	10,0	10,0	10,3	
	11	Ф10 АI	110	4	0,07	0,3		
МН7 шт. 2	13	-150×10	1300	1	15,3	15,3	15,7	
	11	Ф10 АI	110	6	0,07	0,4		
МН8 шт. 2	14	-40×4	1000	1	1,3	1,3	1,4	
	15	Ф6 АI	110	5	0,02	0,1		
МН9 шт. 2	16	-290×20	500	1	22,8	22,8	52,4	
	17	-290×20	500	1	22,8	22,8		
	18	Ф20 АIII	280	10	0,68	6,8		
МН10 шт. 4	19	С24	2000	1	48,0	48,0	48,7	
	11	Ф10 АI	110	10	0,07	0,7		
МН11 шт. 6	20	-160×20	500	1	12,6	12,6	32,0	
	21	-160×20	500	1	12,6	12,6		
	18	Ф20 АIII	280	10	0,68	6,8		
МН12 шт. 3	22	-200×20	250	1	7,9	7,9	21,4	
	23	-200×20	250	1	7,9	7,9		
	24	Ф20 АIII	380	6	0,93	5,6		
РМ1 шт. 4	25	С24	6180	2	148,3	296,6	354,8	
	26	С16	750	4	10,65	42,6		
	27	С16	550	2	7,8	15,6		
Щ1 шт. 36	28	Рифл. сталь δ=5 мм	0,95 м²	1	32,4	32,4	48,8	
	29	-60×6	4360	1	12,4	12,4		
	30	-40×8	200	4	0,5	2,0		
	31	Ф16 АI	620	2	0,98	1,96		

1. Сварку, кроме оговоренной, производить электродами Э42А ГОСТ 9467-75.
2. Изготовление и сварку элементов производить в соответствии с СН 339-69, ГОСТ 10922-75 и ГОСТ 19292-73.
3. Закладные и соединительные детали должны быть защищены цинковым металлическим покрытием толщиной 0,120÷0,150 мм (п.3.20 СНиП II-28-73), наносимым способом горячего цинкования или металлизации распылением.
4. Анкера поз. 8; 11; 15; 18; 24 приварить к листу дуговой сваркой. под слоем флюса (на сварочных автоматах) ГОСТ 19292-73 соединение типа Т-1.

Т.П 902-2-336 -КЖ

Корпус обезвоживания осадка сточных вод с 4 вакуум-фильтрами бех ВУ-10-2,6

Привязан			
Инв. №			

Провер	Письман	
Инженер	Кузнецов	
Рук. гр.	Письман	
ГИП	Кузнецов	
Гл. спец.	Пронин	
Нач. отд.	Красавин	

Стадия	Лист	Листов
Р	35	

Закладные детали МН1÷МН12; металлическая рама РМ1; металлический щит Щ1.

ЦНИИЭП инженерного оборудования г. Москва

16449-03 45

Типовой проект 902-2-336 Альбом III

Инв. № подл. | Подпись и дата | Взам. инв. №

Типовой проект 902-2-336 Альбом III

Монтажная схема галереи

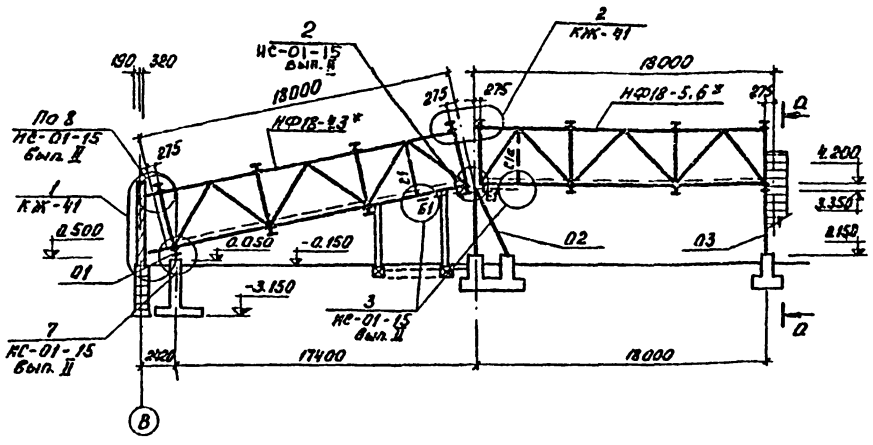

План балок пола под монолитные участки

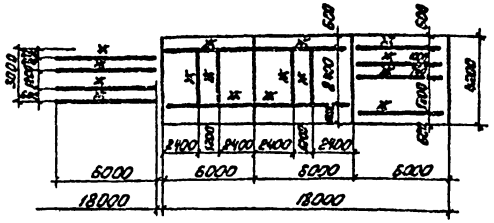

План балок кровли и связей по верхним поясам ферм

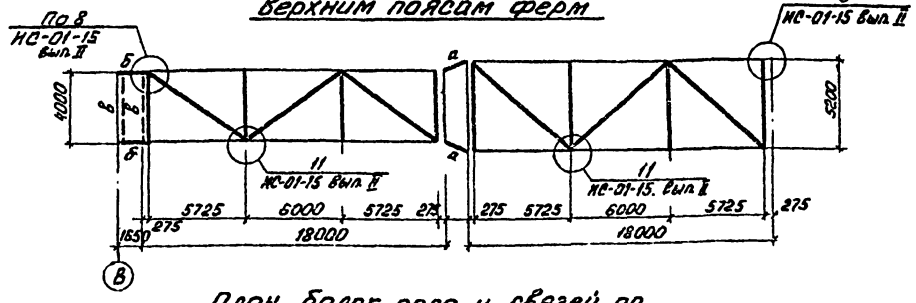

План балок пола и связей по нижним поясам ферм

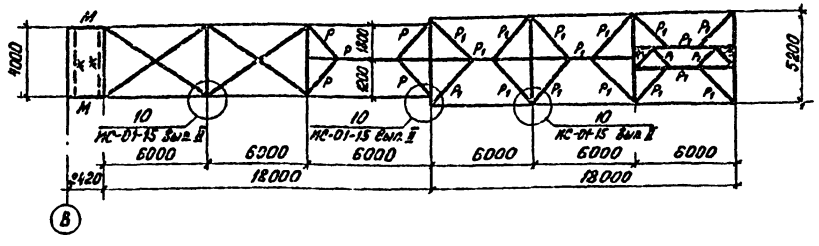

Материалы конструкций:

а) Пояса ферм: класс стали с46/33, марка стали 14Г2-12, ГОСТ 19281(2)-73;

б) Все остальные несущие конструкции ферм и опор выполняются из стали класса с 38/23, марки: при толщине от 5 до 10 мм - Вст3пс6, при толщине от 11 до 30 мм - Вст3Гпс5, ГОСТ 380-71*;

в) соединительные элементы - класс с 38/23, марка Вст3Гпс5, ГОСТ 380-71*.

1. Все металлические конструкции окрасить двумя слоями эмали ПФ-115 (ГОСТ 6465-76) по грунтовке ПФ-020 (ГОСТ 13186-72).
2. Спецификацию и выборку металла на фермы НФ18-4,3* и НФ18-5,6* смотрите серию ИС-01-15, Вып. II.
3. Общие указания по устройству галереи см. серию ИС-01-15, Вып. 1.
4. Сварку производить электродами Э-42 ГОСТ 9467-75.

Выборка отправочных марок

Марка	Обозначение	Наименование	Кол.	Прим.
НФ18-4,3*	сер. ИС-01-15, Вып. II	Ферма НФ18-4,3*	2	2,31т
С1	"	Стойка С1	2	
Б1	"	Балка Б1	2	
НФ18-5,6*	"	Ферма НФ18-5,6*	2	2,585т
С1а	"	Стойка С1а	2	
Б1	"	Балка Б1	2	

Таблица сечений

Марка	Наименование элемента		Сечение	Состав сечения	Расчетные усилия M тм	Расчетные усилия N тс	Примечание
С1	Элементы плоскостной фермы	Стойка	L	⌐L 100×8			
Б1		Балка	[	][24			
С1а		Стойка	L	⌐L 110×8			
а		Связь	L	L 125×9			
б	Элементы пространственной кровли	Балка	I	I 30			
в		Балка	[	[20			
Р	Элементы пространственного пола	Связь	L	L 63×8			
Р1		Связь	L	L 75×6			
Ж		Балка	[	[30			
М		Балка	I	I 30			

Техническая спецификация стали

N: п/п	Профиль	Длина м	Количество шт	Масса кг	Примечания
Двутавры ГОСТ 8239-72					
1	I 40	2,1	2	269,3	
2	I 30	1,65	2	120,5	
Швеллеры ГОСТ 8240-72					
1	[20	4,5	2	164,7	
2	[24	2,725	8	523,2	
3	[30	102	-	3244,0	
Сталь угловая равнобокая ГОСТ 8509-72					
1	L 75×6	79 м	-	544,4	
2	L 63×6	15,5	-	94,4	
3	L 100×8	3,3 м	2	80,6	
4	L 100×63×7	0,280	4	9,8	Узел 2
5	L 110×8	3,3 м	2	89,1	
6	L 125×9	1,4 м	2	48,5	

Привязан			
Инв. №:			
Провер.	Письман		
Ст. инж.	Петровичев		
Рук. гр.	Письман		
ГИП	Кузнецов		
Гл. спец.	Пронин		
Нач. отд.	Красавин		

т.п. 902-2-336 КЖ

Корпус обезвоживания осадка сточных вод с 4 вакуум-фильтрами Бск-ОУ-10-26

Стадия	Лист	Листов
Р	36	

Монтажная схема галереи

ЦНИИЭП инженерного оборудования г. Москва

Согласовано:

Инв. № подл. | Подпись и дата | Взам. инв. №

Маркировочная схема стеновых панелей галереи

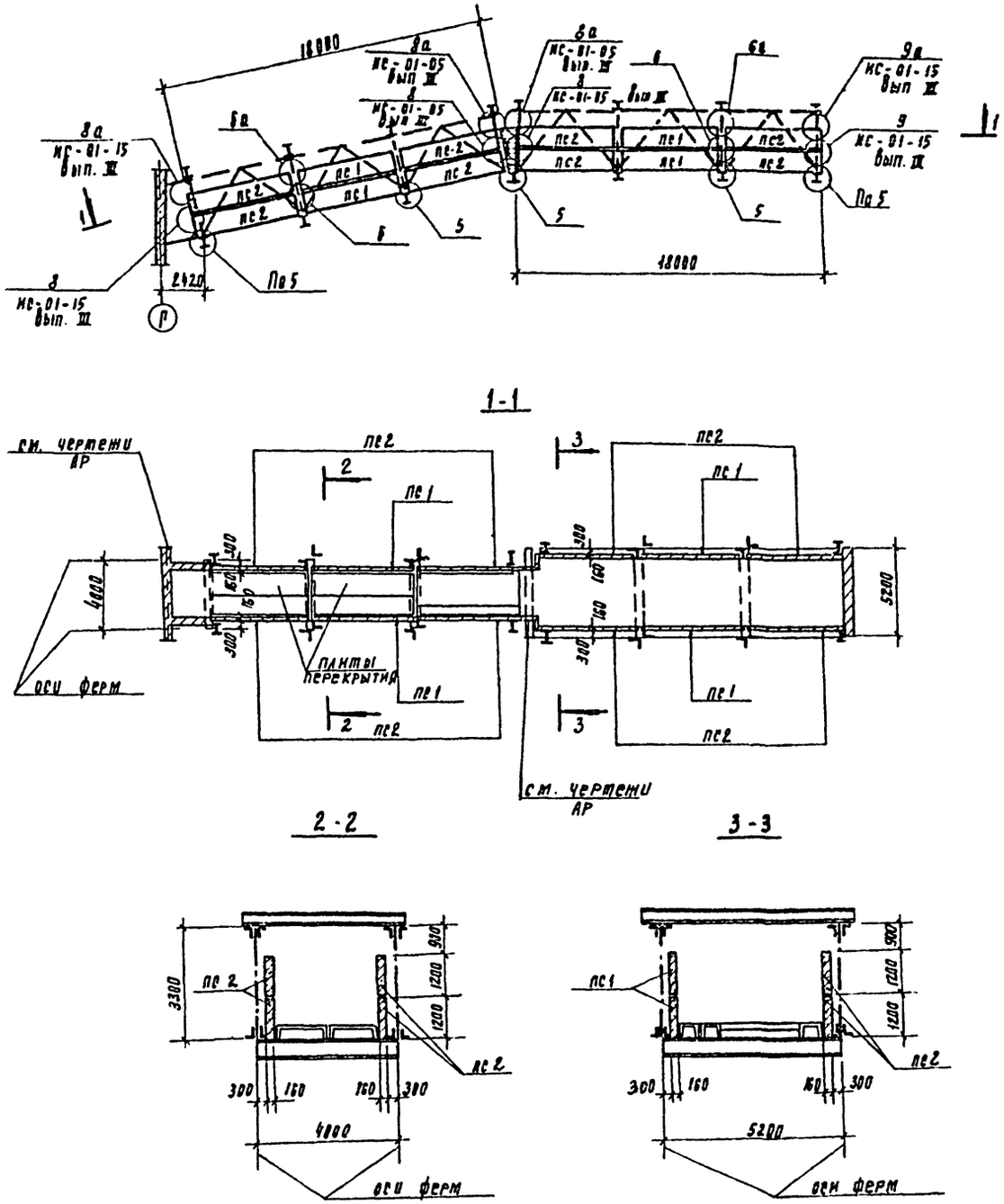

Спецификация элементов к маркировочной схеме, расположенной на листе

Марка	Обозначение	Наименование	Кол	Примечание
		Маркировочная схема		
		стеновых панелей		
	t_0=-20°, -30°	40°С		
пс 1	серия 1.432-5, вып 1	Стеновая панель $\frac{пс4\ 16}{12 \times 6}$ -111	8	6.4т
пс 2	то же	то же $\frac{пс4\ 16}{12 \times 6}$ -112	16	1.4 т
мм 1	серия ИС-01-15, вып 1	Соединит элемент мм 1	16	4.5кг
мм 2	то же	то же мм 2	24	8.9кг
мм 3	"	" мм 3	48	2.8кг
мм 4	"	" мм 4	16	9.8кг
мм 5	"	" мм 5	16	2.2кг
мм 6	"	" мм 6	16	1.6кг

1. Стеновые панели галереи приняты по серии 1.438-5 Выпуск 1, толщиной 160 мм
2. Детали крепления стеновых панелей 5,5а; 6; 6а см. серию ИС-01-15, выпуски I
3. Стеновые панели монтировать после монтажа и приварки плит перекрытия

Проверка	Письман		ТП 902-2-336 КЖ	
Ст. инж.	Петровина		Корпус обезвоживания осадка сточных вод с 4 вакуум фильтрами Бсх 04-10 2 6	
Рук. гр.	Письман		Стадия	Лист 37 / Листов
ГИП	Кузнецов		Галерея. Маркировочная схема стеновых панелей	ЦНИИЭП инженерного оборудования г. Москва
Гл. спец.	Вронин			
Нач. отд.	Красавин			

Привязан

Инв. №

Подпись и дата | Взам. инв. №

Инв. № подл.

Тип. проект 902-2-336 Альбом III

16449-03 47

Маркировочная схема плит покрытия

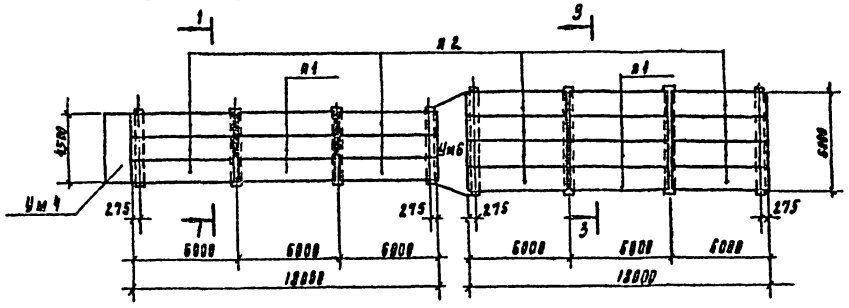

Маркировочная схема плит перекрытия

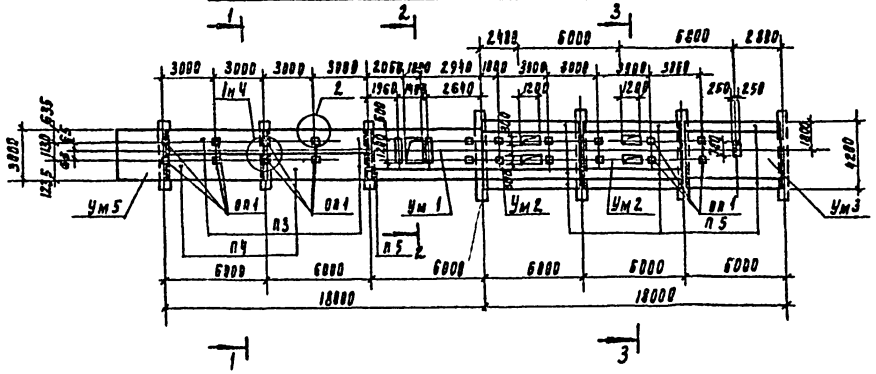

1-1

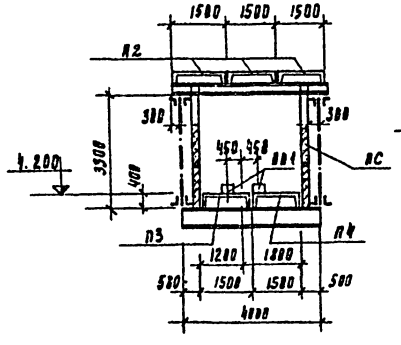

2-2

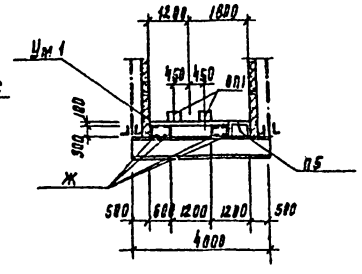

3-3

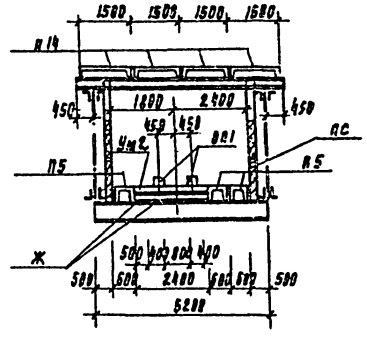

Спецификация элементов к маркировочным схемам, расположенным на листе

Марка	Обозначение	Наименование	Кол	Прим.
		Маркировочная схема		
		плит покрытия		
Плиты для II и III районов по весу снегового покрова				
п1	Серия 1.465-7, вып 3	Плита $\frac{ПА_{т}У}{1.5 \times 6}$-2	7	1.5т
п2	то же	то же $\frac{ПА-Уд}{1.5 \times 6}$-2	14	1.5т
Плиты для IV района по весу снегового покрова				
п1	Серия 1.465-7, вып 3	Плита $\frac{ПА_{т}У}{1.5 \times 6}$-3	7	1.5т
п2	то же	то же $\frac{ПА_{т}Уд}{1.5 \times 6}$-3	14	1.5т
		Маркировочная схема		
		плит перекрытия		
п3	Серия ИИ24-2/70	плита ИП5-2-4	2	2.4т
п4	то же	то же ИП5-2-5	2	2.4т
п5	Серия ИС-01-15, вып.5	то же ПГ-1	10	1.8т
оп1	"	опорные столбики оп1	26	0.05т
Ум1	КЖ-39	Монолитный участок Ум1	1	
Ум2	КЖ-39	то же Ум2	2	
Ум3	КЖ-39	то же Ум3	1	
Ум4	КЖ-40	" Ум4	1	
Ум5	то же	" Ум5	1	
Ум6	"	" Ум6	1	

1. Монолитные участки см. листы КЖ-39, 40.
2. Узлы замаркированные на данном листе, см. в серии ИС-01-15 выпуск I

Проверил	Письман		
Ст. инж.	Петровский		
Рук. гр.	Письман		
ГИП	Кузнецов		
Гл. спец.	Пронин		
Нач. отд.	Красавин		

ТП 902-2-336 КЖ-

Корпус обезвоживания осадка сточных вод с 4 вакуум фильтрами Бсх 09-10-2.6

Стадия	Лист	Листов
Р	38	

Галерея. Маркировочная схема плит покрытия и перекрытия.

ЦНИИЭП инженерного оборудования г. Москва.

Привязан

Инв. №

Инв. № подл. | Подпись и дата | Взам. инв. №

Согласовано

Типовой проект 902-2-336 Альбом III

16449-03 48

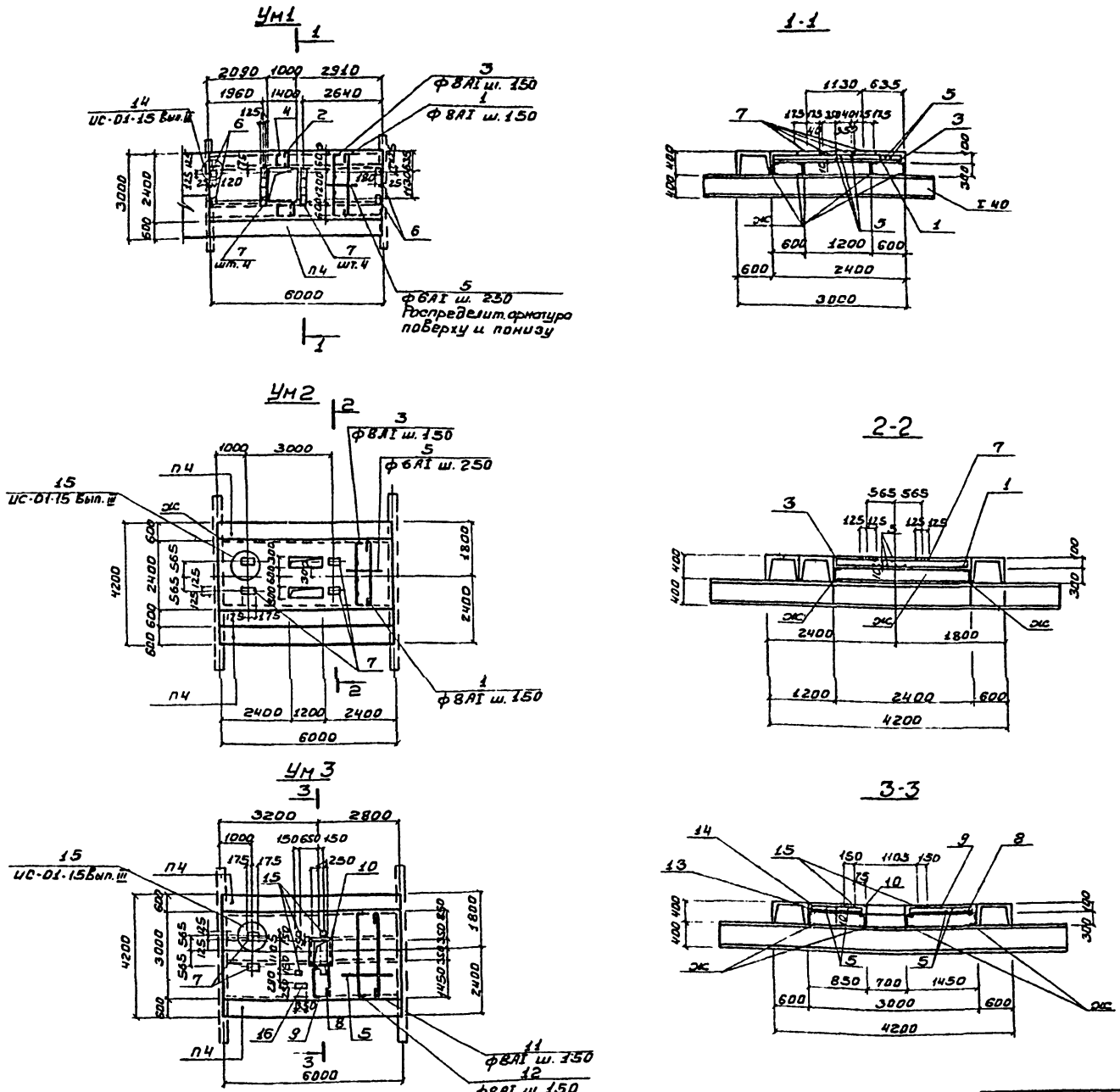

Спецификация для монолитных элементов

Формат	Зона	Поз.	Обозначение	Наименование	Кол.	Примеч.
				Ум1		
				Сборочные единицы		
		1÷5	КЖС-44	Стержни одиночн. компл.	1	
		6	Серия ИС-01-15, Вып. 5	Изделие закладное МГ-1	4	4,3кг
		7	То же	То же МГ-2	8	7,94кг
				Материалы		
				Бетон М 200	1,32	м³
				Ум2		
				Сборочные единицы		
		1,3,5	КЖС-44	Стержни одиночн. компл.	1	
		7	Серия ИС-01-15, Вып. 5	Изделие закладное МГ-2	4	7,94кг
				Материалы		
				Бетон М 200	1,39	м³
				Ум3		
				Сборочные единицы		
		8,9,5 11÷14	КЖС-44	Стержни одиночн. компл.	1	
		7	Серия ИС-01-15, Вып. 5	Изделие закладное МГ-2	2	7,94кг
		10	Серия 3.400-6	То же МИ4-13	2,6	пм
		15	То же	То же МИ3-38	4	2,0кг
		16	"	То же МИ2-8	1	6,0кг
				Материалы		
				Бетон М 200	1,76	м³

Маркировку монолитных участков см. лист КЖС-38

Привязан		Проверил	Письман	ТП 902-2-336	КЖС
		Ст. инж.	Петровнина	Корпус обезвоживания осадка сточных вод с 4 вакуум фильтрами бех ОУ-10-2,6	
		Рук. гр.	Письман	Стадия	Лист	Листов
		ГИП	Кузнецов	Р	39	
		Гл. спец.	Пронин	Галерея. Монолитные участки Ум1 + Ум3.	ЦНИИЭП инженерного оборудования г. Москва	
Инв. №		Нач. отд.	Красавин			

16449-03 49

Типовой проект 902-2-336 Альбом III

Согласовано

Инв. № подл. | Подпись и дата | Взам. инв. №

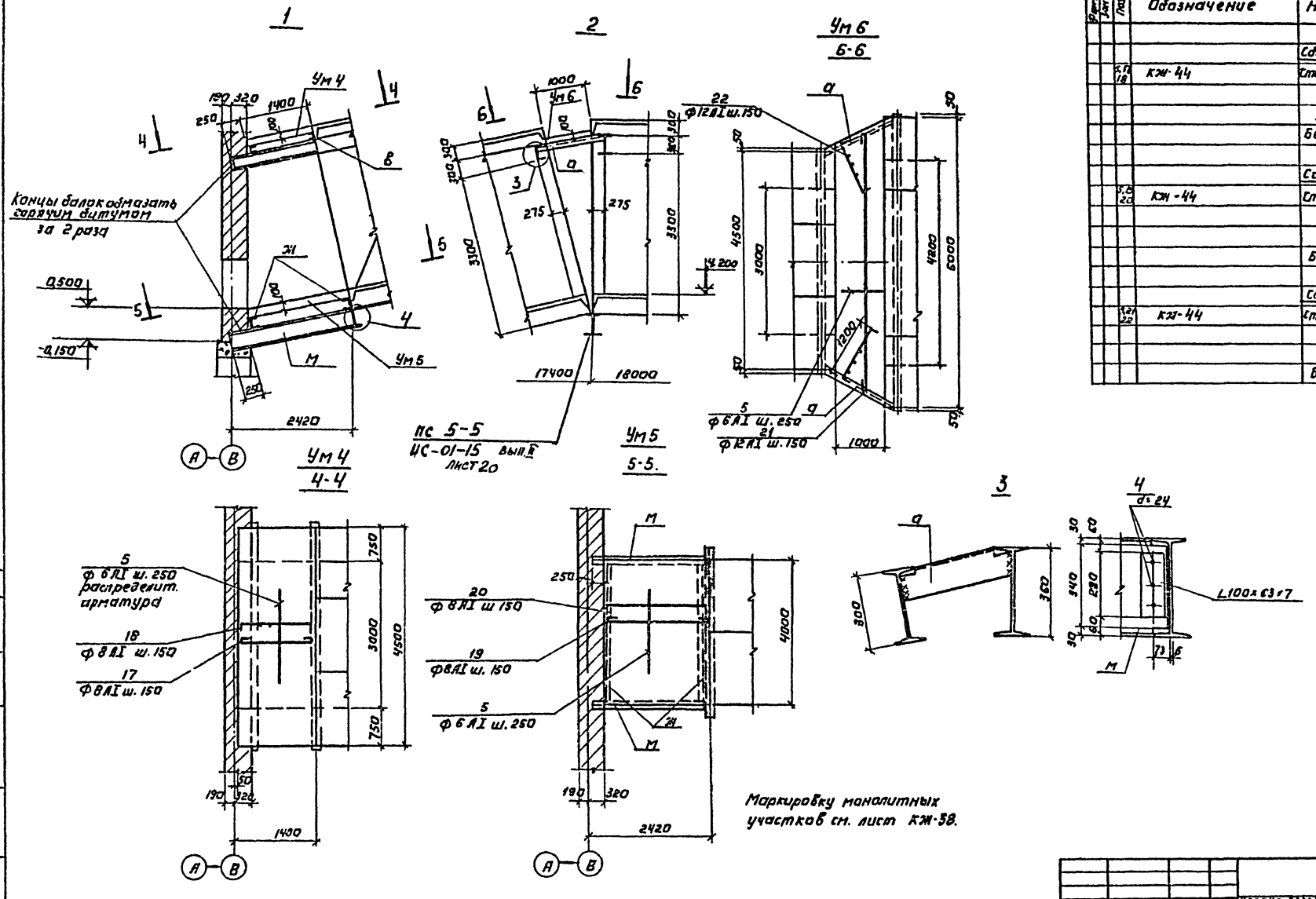

Спецификация для монолитных элементов.

Формат	Зона	Поз.	Обозначение	Наименование	Кол.	Примечание
				Ум 4		
				Сборочные единицы		
		5,18	КЖ-44	Стержни одиночные, комп.	1	
				Материалы		
				Бетон М 200	2,63	м³
				Ум 5		
				Сборочные единицы		
		5,20	КЖ-44	Стержни одиночные комп.	1	
				Материалы		
				Бетон М200	1,0	м³
				Ум 6		
				Сборочные единицы		
		5,21 22	КЖ-44	Стержни одиночные комп.	1	
				Материалы.		
				Бетон М 200	2,53	м³

Типовой проект 902-2-336 Альбом III

Согласовано:

Инв. № подл. | Подпись и дата | Взам. инв. №

Привязан:

Инв. №

Провер.	Письман	
Ст. инж.	Петровинна	
Рук. гр.	Письман	
Гл.	Кузнецов	
Гл. спец.	Пронин	
Нач. отд.	Красавин	

ТП 902-2-336 КЖ

Корпус обезвоживания осадка сточных вод с Чвакуум фильтрами ОСХ ОУ-10-2,6

Стадия	Лист	Листов
Р	40	

Галерея. Монолитные участки Ум4; Ум5; Ум6.

ЦНИИЭП инженерного оборудования г. Москва

16449-03 50

Типовой проект 902-2-336 Альбом III

Схема опоры 02

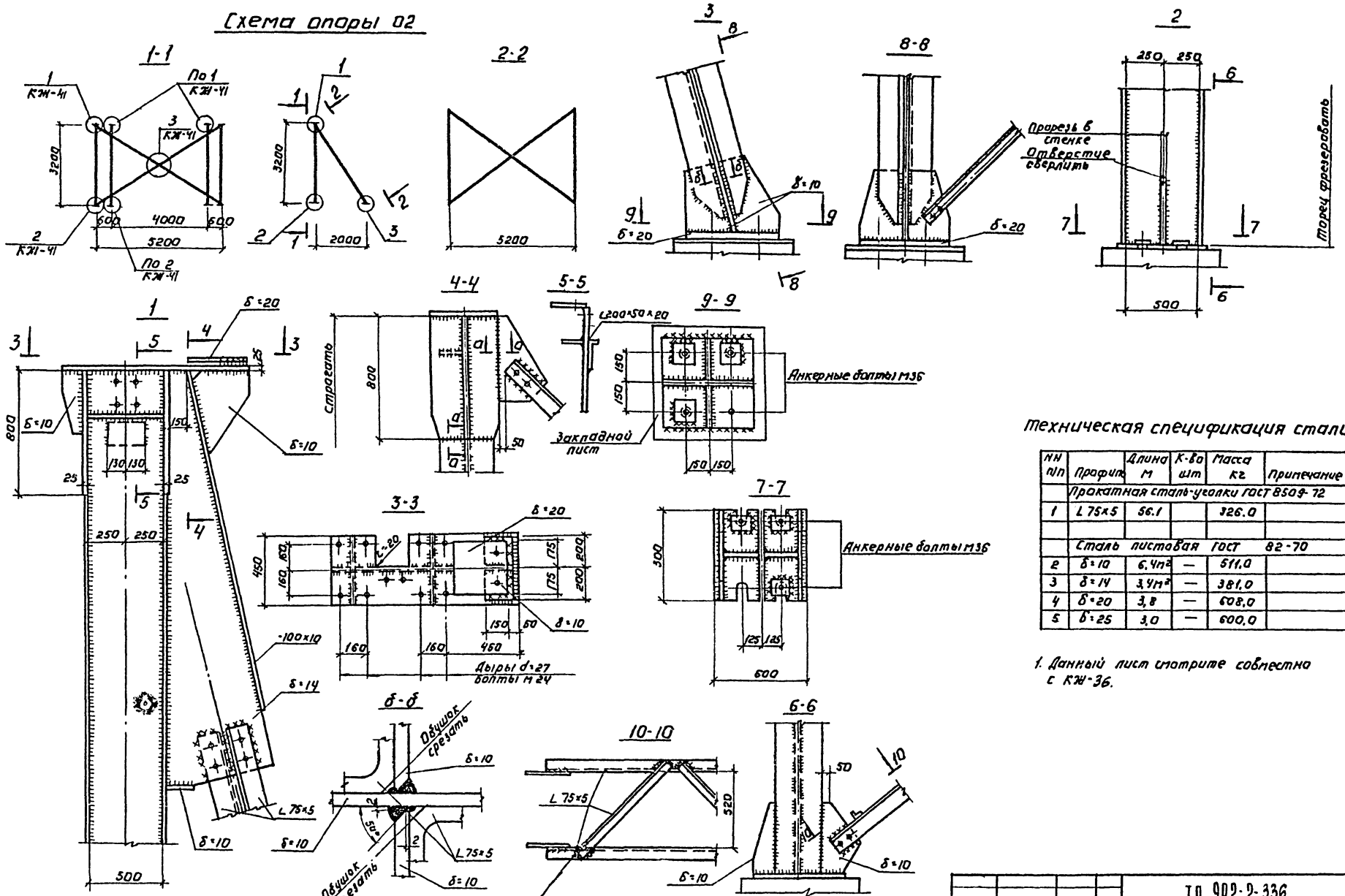

Техническая спецификация стали.

NN п/п	Профиль	Длина м	К-во шт	Масса кг	Примечание
	Прокатная сталь-уголки ГОСТ 8509-72				
1	L 75×5	56.1		326.0	
	Сталь листовая ГОСТ 82-70				
2	δ=10	6,4м²	—	511,0	
3	δ=14	3,4м²	—	381,0	
4	δ=20	3,8	—	608,0	
5	δ=25	3,0	—	600,0	

1. Данный лист смотрите совместно с КЖ-36.

Провер.	Письман		
Ст. инж.	Петровнина		
Рук. гр.	Письман		
ГИП	Кузнецов		
Гл. спец.	Пронин		
Нач. отд.	Красавин		

Привязан:

Инв. №

ТП 902-2-336 КЖ

Корпус обезвоживания осадка сточных вод с Чбакуум фильтрами БСХ ОУ-16-2,6

Стадия	Лист	Листов
Р	41	

Галерея. Неподвижная опора 02. Узлы. Спецификация.

ЦНИИЭП инженерного оборудования г. Москва

16449-03 51

Типовой проект 902-2-336 Альбом III

Согласовано:

Инв.№ подл. | Подпись и дата | Взам. инв.№

Схема опоры О-3

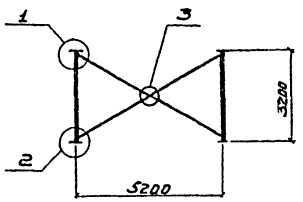

1

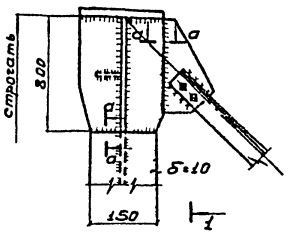

1-1

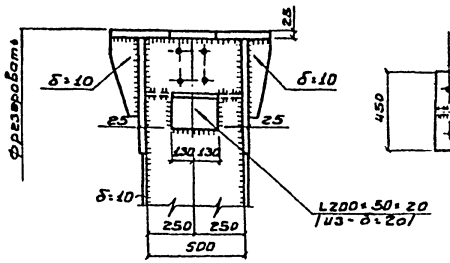

2-2

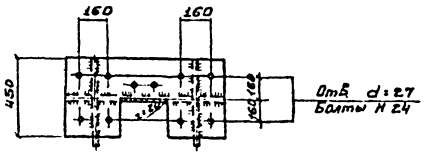

2

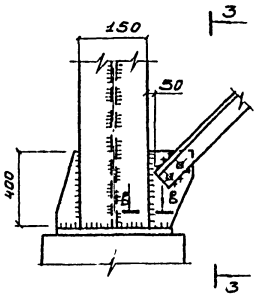

3-3

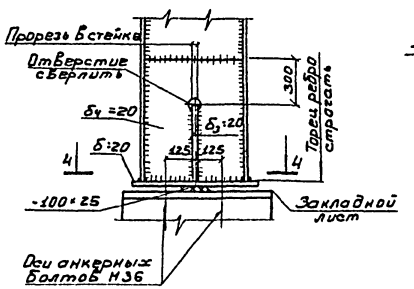

4-4

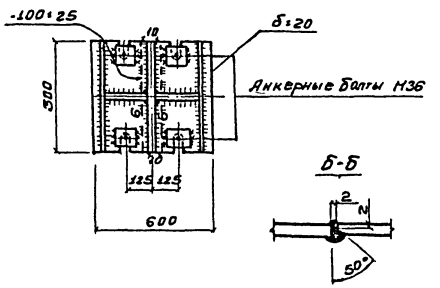

Б-Б

Техническая спецификация стали

№ п/п	Профиль	Длина м	Кол-во шт.	Масса кг	Примечания
Прокатная сталь-уголки ГОСТ 8509-72					
1	L75×5	22,0	—	168,0	
Прокатная сталь-полосовая ГОСТ 82-70					
2	δ=10	2,7 м²	—	214,0	
3	δ=20	1,8 м²	—	283,0	
4	δ=25	1,3 м²	—	255,0	

1. Данный лист смотреть совместно с КЖС-36.

3

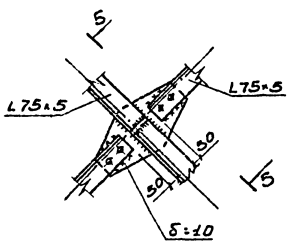

5-5

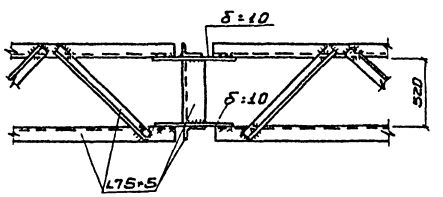

а-а

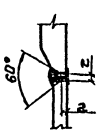

Привязан			
Инв.№			
Провер.	Письман		
Ст. инж.	Петровник		
Рук. гр.	Письман		
ГИП	Кузнецов		
Гл. спец.	Пронин		
Нач. отд.	Кравкин		

Т.П. 902-2-336 КЖ

Корпус обезвоживания осадка сточных вод с 4 вакуум фильтрами Всх 03-10-2,6

Стадия	Лист	Листов
Р	42	

Галерея. Шарнирная опора О3. Узлы. Спецификация.

ЦНИИЭП инженерного оборудования г. Москва

16449-03 52

План фундаментов

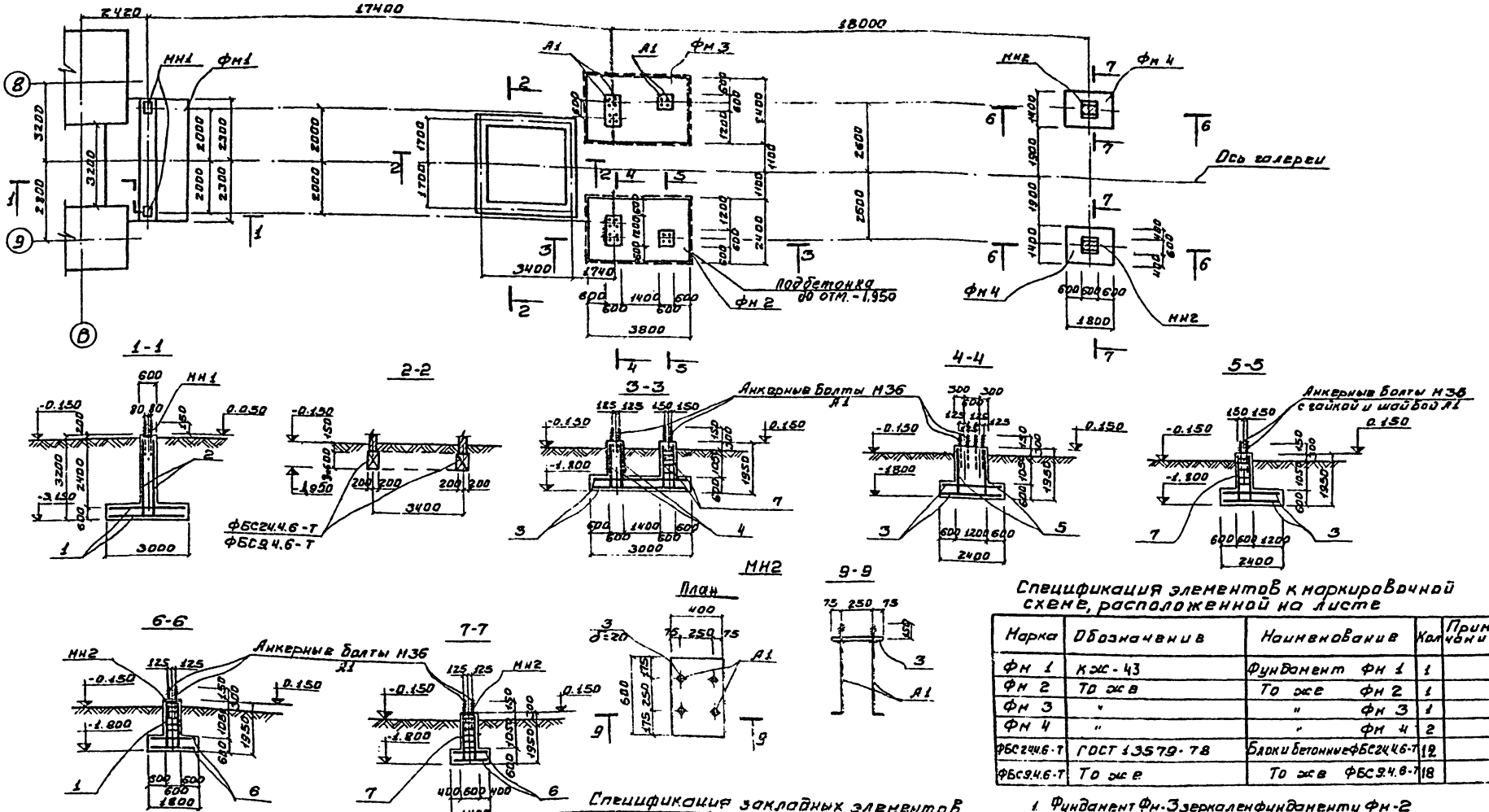

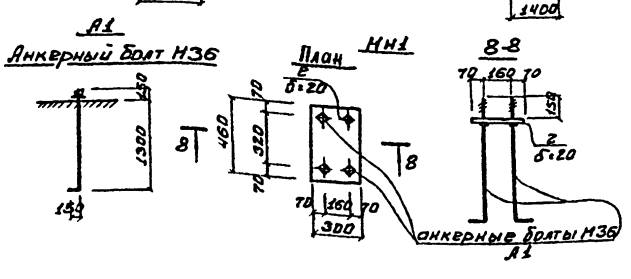

Спецификация элементов к маркировочной схеме, расположенной на листе

Марка	Обозначение	Наименование	Кол	Примечание
Фм 1	КЖ-43	Фундамент Фм 1	1	
Фм 2	То же	То же Фм 2	1	
Фм 3	"	" Фм 3	1	
Фм 4	"	" Фм 4	2	
ФБС24.4.6-Т	ГОСТ 13579-78	Блоки бетонные ФБС24.4.6-Т	12	
ФБС9.4.6-Т	То же	То же ФБС9.4.6-Т	18	

Спецификация закладных элементов

Марка	Nn поз	Сечение	Длина мм	Кол-во поз	Масса кг Поз	Масса кг Всех	Масса кг Марки	Кол-во марок	Общая масса кг
А1	—	Ф36	1600	1	12.8	12.8	12.8	24	307.0
МН1	А1	Ф36	1600	4	12.8	51.2	73.3	2	146.6
	2	-300×200	450	1	22.1	22.1			
МН2	А1	Ф36	1600	4	12.8	51.2	89.6	2	179.2
	3	-400×20	600	1	38.4	38.4			

1. Фундамент Фм-3 зеркален фундаменту Фм-2
2. Под фундаментами выполнить подготовку из бетона М 50 толщиной h=100 мм.
3. Спецификацию монолитных железобетонных конструкций см. КЖ-44

Типовой проект 902-2-336 Альбом III

Согласовано:

Инв. № подл. | Подпись и дата | Взам. инв. №

Привязан

Инв. №

Проверил	Письман	
Ст. инж.	Петровнина	
Рук. гр.	Письман	
ГИП	Кузнецов	
Гл. спец.	Яронин	
Нач. отд.	Красавин	

Тп. 902-2-336 КЖ

Корпус обезвоживания осадка сточных вод с 4 вакуум фильтрами Бехоу-10-2.6

Стадия	Лист	Листов
Р	43	

Галерея. План фундаментов. Фундаменты Фм 1 ÷ Фм 4. Спецификация закладных элементов

ЦНИИЭП инженерного оборудования г. Москва

16449-03 53

Типовой проект 902-2-336 Альбом III

Согласовано:

Инв. № подл. | Подпись и дата | Взам. инв. №

Ведомость стержней на один элемент

Марка эл-та	Поз.	Эскиз или сечение	Ø мм	Длина мм	Кол.
Ум1	1	2310	8 AI	2490	31
	2	570	8 AI	690	9
	3	90 2370 90	8 AI	2550	31
	4	90 570 90	8 AI	750	9
	5		6 AI	Одн. 108 г	дл.
Ум2	1	2370	8 AI	2490	34
	3	90 2370 90	8 AI	2550	34
	5		6 AI	Одн. 101.0	дл.
Ум3	11	2970	8 AI	3090	37
	12	90 2970 90	8 AI	3150	37
	13	970	8 AI	1090	3
	14	90 970 90	8 AI	1150	3
	8	1200	8 AI	1320	3
	9	90 1200 90	8 AI	1380	3
	5		6 AI	Одн. 156	дл. м
Ум4	17	1320	8 AI	1440	31
	18	90 1320 90	8 AI	1500	31
	5		6 AI	4470	14
Ум5	19	2070	8 AI	2190	27
	20	90 2070 90	8 AI	2250	27
	5		6 AI	3970	18
Ум6	21	от 4470 до 5530	12 AI	Одн. 5000	7
	22	90 1300 90	12 AI	1480	18
	5		6 AI	Одн. 36 м.	дл.

Ведомость стержней на один элемент

Марка эл-та	Поз.	Эскиз или сечение	Ø мм	Длина мм	Кол.
С1	1		12 AIII	4860	16
	2		12 AIII	2960	24
С2	3		12 AIII	3160	24
	4		8 AI	4560	17
С3	5		12 AIII	3760	13
	6		12 AIII	2360	20
	7		8 AI	1160	19
С4	8		8 AI	1900	12
С5	8		8 AI	1900	6
	9		8 AI	560	19
С6	10		12 AII	1760	8
	11		12 AIII	1360	10
Кп1	12		14 AIII	1900	12
	13	960 960 960	8 AI	2040	20

Выборка стали на один элемент, кг

Марка элемента	Арматурные изделия: Арматурная сталь ГОСТ 5781-75 Класс AI Ø мм 6 AI	8 AI	12 AI	Итого	Арматурная сталь ГОСТ 5781-75 Класс AIII Ø мм 8 AIII	12 AIII	14 AIII	Итого	Всего
Ум1	23.9	66.6	—	90.5	—	—	—	—	90.5
Ум2	22.4	81.4	—	103.8	—	—	—	—	103.8
Ум3	34.6	97.1	—	131.7	—	—	—	—	131.7
Ум4	13.8	15.9	—	29.7	—	—	—	—	29.7
Ум5	15.8	47.3	—	63.1	—	—	—	—	63.1
Ум6	8.0	—	55.0	63.0	—	—	—	—	63.0
Фм1	—	30.6	—	30.6	286.3	—	—	286.3	316.9
Фм2 (Фм3)	—	59.3	—	59.3	—	170.7	33.4	204.1	263.4
Фм4	—	—	—	—	—	49.2	33.4		82.6

Спецификация элементов монолитной конструкции.

Марка	Зона	Поз.	Обозначение	Наименование	Кол.	Примеч.
				Фм1		
		1	КЖ-44	Сетка арматурная С1	2	
		2	КЖ-44	С2	2	
		мн1	КЖ-43	Изделие закладное мн1	2	
				Материалы		
				Бетон М200	15.5	м³
				Фм2 (Фм3)		
		7	КЖ-44	Каркас пространств. кп1	1	
		3	То же	Сетка арматурная С3	2	
		4	"	С4	2	
		5	"	С5	2	
		А1	КЖ-43	Анкер А1	12	
				Материалы		
				Бетон М200	6.93	м³
				Фм4		
		7	КЖ-44	Каркас пространств. кп1	1	
		6	То же	Сетка арматурная С6	2	
		мн2	КЖ-43	Изделие закладное мн2	1	
				Материалы		
				Бетон М200	2.0	м³

1. Данный чертеж смотрите совместно с КЖ-39, 40, 43.
2. Монолитные участки Ум-1; 2; 3 см КМ-39 Ум-4; 5; 6 - КЖ-40
3. Сетку С1 вырезать по месту.

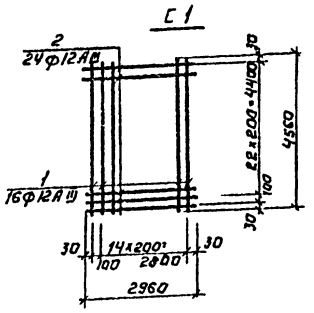

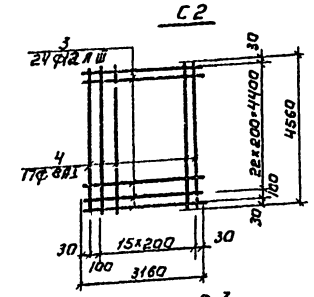

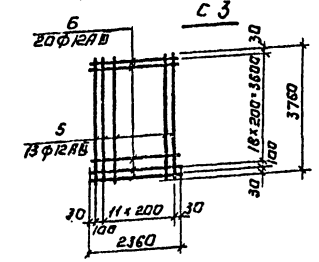

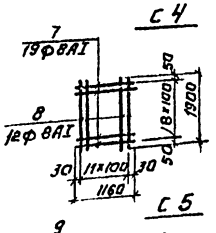

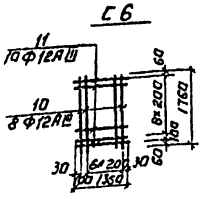

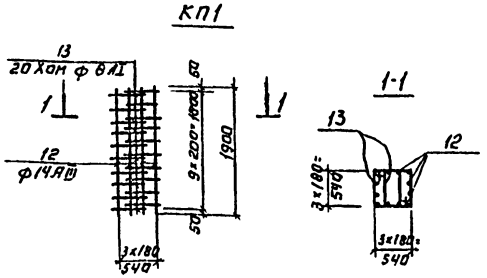

Привязан:			
Инв.№			
Провер.	Письман		
Гл. инж.	Петровина		
Рук. гр.	Письман		
Кнп	Кузнецов		
Гл. спец.	Пронин		
Нач. отд.	Красавин		

ТП 902-2-336 КЖ

Корпус обезвоживания осадка сточных вод с ч. вакуум фильтрами Бск 09-10-26

Стадия	Лист	Листов
Р	44	

Галерея. Арматурные изделия. Спецификации.

ЦНИИЭП инженерного оборудования г. Москва

16449-03

gost.e-ecolog.ru