ТИПОВОЙ ПРОЕКТ
902-2-301

КОРПУС ОБЕЗВОЖИВАНИЯ ОСАДКА СТОЧНЫХ ВОД С 4 ВАКУУМ-ФИЛЬТРАМИ $Б_{сх}$ ОУ-40-3,4

АЛЬБОМ III

АРХИТЕКТУРНО-СТРОИТЕЛЬНАЯ ЧАСТЬ

gost.e-ecolog.ru

ТИПОВОЙ ПРОЕКТ
902-2-301

КОРПУС ОБЕЗВОЖИВАНИЯ ОСАДКА СТОЧНЫХ ВОД

с 4 ВАКУУМ-ФИЛЬТРАМИ $Б_{сх}$ ОУ-40-3,4

СОСТАВ ПРОЕКТА:

Альбом I - Пояснительная записка (из типового проекта 902-2-302)
Альбом II - Технологическая и санитарно-техническая части
Альбом III - Архитектурно-строительная часть.
Альбом IV - Электротехническая часть.
Альбом V - Нестандартизированное оборудование (из типового проекта 902-2-302).
Альбом VI - Заказные спецификации.
Альбом VII - Сметы

АЛЬБОМ III

Разработан проектным институтом
ЦНИИЭП инженерного оборудования
Главный инженер института В. Мягников
Главный инженер проекта И. Свердлов

Технический проект
Утвержден Госгражданстроем
Приказ № 154 от 22 июня 1974 г
Рабочие чертежи введены в действие ЦНИИЭП инженерного оборудования
Приказ № 35 от 26 августа 1977 г.
с 15 ноября 1977 г.

Содержание альбома III

Марка	Наименование	Стр.
	Содержание	2 и
АР-1	Общие данные (Начало)	3
АР-2	Общие данные (Окончание)	4
АР-3	План на отм. 0.000. Разрезы 1-1 ÷ 3-3; План венткамеры на отм. 2.600.	5
АР-4	Фасады	6
АР-5	Фрагмент плана 1; План площадок на отм. 7.20 и 4.80; Узлы.	7
АР-6	Планы полов и кровли. Экспликация полов.	8
АР-7	Транспортерная галерея.	9
КЖ-1	Общие данные (Начало).	10
КЖ-2	Общие данные (Продолжение).	11
КЖ-3	Общие данные (Продолжение).	12
КЖ-4	Общие данные (Продолжение).	13
КЖ-5	Общие данные (Продолжение).	14
КЖ-6	Общие данные (Окончание).	15
КЖ-7	Маркировочная схема фундаментов и фундаментных балок.	16
КЖ-8	Фундаменты Фм1, Фм2.	17
КЖ-9	Фундаменты Фм3, Фм4, Фм10.	18
КЖ-10	Фундаменты Фм5, Фм6.	19
КЖ-11	Фундаменты Фм7, Фм8.	20
КЖ-12	Фундамент Фм9. Детали 1 и 2.	21
КЖ-13	Деталь 3. Сечения 17-77 ÷ 21-21.	22
КЖ-14	Сечения 22-22 ÷ 28-28.	23
КЖ-15	Элемент плана №1. Опалубочный чертеж. Детали.	24
КЖ-16	Элемент плана №1. Сечения.	25
КЖ-17	Элемент плана №1. Армирование.	26
КЖ-18	Раскладка нижних и верхних сеток днища сукости. Сечения.	27
КЖ-19	Балка Бм1. Монолитные участки Ум2, Ум3.	28
КЖ-20	Каркасы и сетка.	29
КЖ-21	Каркасы и сетки.	30
КЖ-22	Спецификация арматуры.	31
КЖ-23	Маркировочная схема фундаментов под оборудование.	32
КЖ-24	Планы кабельных каналов. Сечения.	33
КЖ-25	Кабельные каналы. Сечения.	34
КЖ-26	Фундаменты под оборудование с Фом 1 по Фом 6а.	35
КЖ-27	Фундаменты под оборудование с Фом 7 по Фом 9.	36
КЖ-28	Маркировочная схема колонн, связей по колоннам, подкрановых балок и рам ворот.	37
КЖ-29	Сечения по каркасу. Маркировочная схема плит перекрытия на отм. 2.600. УМ 1.	38
КЖ-30	Маркировочная схема плит покрытия.	39
КЖ-31	Маркировочная схема стеновых панелей по оси А.	40
КЖ-32	Маркировочная схема стеновых панелей по осям 1, 12, Г.	41
КЖ-33	Крановые пути. План. Разрезы 1-1; 2-2. Узлы 1, 2, 3.	42
КЖ-34а	Крановые пути. Разрезы 3-3 ÷ 5-5. Узлы 4, 5.	43
КЖ-35	План перекрытия над подвалом. Сечения.	44
КЖ-36	Маркировочная схема закладных изделий. План площадки на отм. 1.700.	45
КЖ-37	Площадка на отметке 1.700 Сечения.	46
КЖ-38	План площадки на отметке 4.800.	47
КЖ-39	План площадки на отм. 7.200.	48
КЖ-40	Планы площадок.	49
КЖ-41	Сечения по площадкам. Узлы.	50
КЖ-42	Дополнительные закладные детали для колонн КП I-10а, 10б, 10в, 10г, КП II-6а, 6б, КФ5-1а, КФ28-1а.	51
КЖ-43	Плиты $\frac{ПАIVд}{1.5 \times 6}$-2(3), ИП5-2-4, ИП5-2-5. Дополнительные закладные изделия для балок БС1 ÷ БС3 и ПС8.	52
КЖ-44	План покрытия емкости. Деревянные щиты с Щ4 по Щ10.	53
КЖ-45	Стальные щиты Щ1 ÷ Щ3а. Рамы Рм1, Рм2, Рм3.	54
КЖ-46	Закладные изделия.	55
КЖ-47	Монтажная схема галереи. План балок кровли пола, связей по верхним и нижним пояс ферм. План балок пола под монолитные участки.	56
КЖ-48	Галерея. Маркировочная схема стеновых панелей.	57
КЖ-49	Галерея. Маркировочные схемы плит покрытия и перекрытия.	58
КЖ-50	Галерея. Монолитные участки с Ум 4 по Ум 6.	59
КЖ-51	Галерея. Монолитные участки Ум7, Ум8, Ум9.	60
КЖ-52	Галерея. Неподвижная опора О2. Узлы. Сечения. Спецификация.	61
КЖ-53	Галерея. Шарнирная опора О3. Узлы. Спецификация.	62
КЖ-54	Галерея. Фундаменты Фм11 ÷ Фм14. Спецификация закладных элементов.	63
КЖ-55	Галерея. Арматурные сетки. Спецификации.	64
КЖ-56	Монтажная схема пожарной лестницы по оси 8. Сечение а-а, МС2.	65

Внесены изменения. Ст. инж. Бутеева
21/II-80 г.

Ведомость основных комплектов

Обозначение		Наименование	Примечание
902-2-301	—КГ	Технологические чертежи	Альбом II
902-2-301	—АР	Архитектурно-строительные чертежи	Альбом III
902-2-301	—КЖ	Конструкции железобетонные	то же
902-2-301	—ОВ	Отопление и вентиляция	Альбом II
902-2-301	—ВК	Водопровод и канализация	То же
902-2-301	—АК	Электротехническая часть	Альбом IV
902-2-301	—СС	Сигнализация и связь	То же
902-2-301	—КО	Нестандартизированное оборудов.	Альбом V

Ведомость чертежей основного комплекта АР

	Лист	Наименование	Примечания
	1	Общие данные (начало).	
	2	Общие данные (окончание).	
	3	План на отм. 0.000; разрезы 1-1÷3-3; План вентшахты на отм. 2.600.	
	4	Фасады	
	5	Фрагмент плана 1; План площадок на отм. 7.200 и 4.800. Узлы.	
	6.	Планы полов и кровли. Экспликация полов.	
	7	Транспортерная галерея.	

Основные строительные показатели

Наименование	Ед. изм.	Количество
Площадь застройки	$м^2$	1366.40
Строительный объем	$м^3$	10665.30
в том числе подземной части	$м^3$	757.00

Настоящий проект разработан в соответствии с действующими нормами и правилами и предусматривает в части архитектурно-строительных решений мероприятия, обеспечивающие взрывную, взрыво-пожарную и пожарную безопасность при эксплуатации здания.

Главный архитектор проекта Гл. Глебов

Ведомость примененных и ссылочных документов

Обозначение	Наименование	Примечание
ГОСТ 14624-69	Двери деревянные для зданий промышленных предприятий.	
ГОСТ 12508-67	Окна деревянные для зданий промышленных предприятий	
Серия ПР-05-36.4	Ворота распашные 3×3 м. с автоматическим открыванием и воздушными завесами	
Серия ПР-05-36.2	Ворота распашные 4×4.2 м с автоматическим открыванием и воздушными завесами.	
Серия 2.430-3 вып. 0.1; 2.	Типовые архитектурно-строительные детали промышленных зданий с кирпичными стенами	
Серия 2.460-5 вып. 0,1.	Архитектурные детали утепленных покрытий одноэтажных зданий	
Серия 1.136-10	Двери деревянные для жилых и общественных зданий.	
Серия ИС-01-15, выпуски I, III, V.	Отапливаемые транспортерные галереи пролетами 18,24 и 30м	

Ведомость проемов ворот и дверей

Проемы			Элементы заполнения проема		
Тип по проекту	Размер в кладке B×H мм	Кол. шт.	Марка	Обозначение	Кол.
1	3000 × 3000	1	1) —	Серия ПР-05-36.4	1
2	4000 × 4200	1	1) —	Серия ПР-05-36.2	1
3	1550 × 2400	2	Д62-ППВ	ГОСТ 14624-69	1
4	1520 × 2080	3	Д36-Л	—"—	1
5	1020 × 2080	1	Д33-Л	—"—	1
6	1020 × 2080	2	Д33-Л	—"—	1
7	720 × 2070	3	ДГ21-7	Серия 1.136-10	1
8	820 × 2080	1	Д38-Л	ГОСТ 14624-69	1
9	1060 × 2100	2	Д56-ППВ	—"—	1
10	1550 × 2100	1	Д52-ППВ	—"—	1

1) Ворота распашные

Таблица толщин стеновых панелей, кирпичных наружных стен и утеплителя, мм.

$t_{нв}$ °C	Панель	Кирпичная стена		Плитный утеплитель-пенобетон γ=500 кг/м³
	а	б	в	г
-20	240	220	160	80
-30	300	280	230	100
-40	300	280	230	120

Сводная спецификация к чертежам архитектурно-строительных решений

Марка	Обозначение	Наименование	Кол.	Примечание
		Деревянные изделия		
НС1-94	Гост 12508-67	Оконный блок	1	
НС3-94	—"—	—"—	24	
НСТ-124	—"—	—"—	44	
Н1-94	—"—	—"—	1	
Д59-ППВ	ГОСТ 14624-69	Дверной блок	3	
Д-36-П	—"—	—"—	3	
Д33-П	—"—	—"—	1	
Д33-Л	—"—	—"—	2	
Д38-Л	—"—	—"—	1	
Д52-ППВ	—"—	—"—	1	
Д56-ППВ	—"—	—"—	2	
ДГ21-7	Серия 1.136-10	—"—	3	
	Серия ПР-05-36.2	Ворота распашные 4.00×4.20м	1	
	Серия ПР-05-36.4	Ворота распашные 3.00×3.00м	1	
		Ж.б изделия замарки-рованные на АР		См. специ-фикацию на КЖ-3
		Прочие изделия:		
		Строительные изделия на транспортерную галерею.		См. специ-фикацию
		Замаркированные на АР по серии ИС-01-15		на АР-7

Общие указания:

1. За условную отметку 0.000 принята отметка чистого пола 1 этажа, что соответствует абсолютной отметке [ ]
2. Стеновые панели из легких бетонов γ=900; 1100 кг/м³
3. Кладку кирпичных стен и вставок вести из обыкновенного глиняного кирпича пластического прессования (ГОСТ 530-71) марки 100 на растворе марки 50.
4. Указания по наружной отделке фасадов см. в пояснительной записке.
5. Марка кровельной мастики выбирается при привязке проекта по таблице 2 СН394-74 в зависимости от района строительства.

Изм.	Лист	№ докум.	Подп.	Дата	Т.П. 902-2-301 АР		
					Корпус обезвоживания осадка сточных вод с 4 вакуум-фильтрами БСХ 09-40-3,4		
Ст. архит.	Кузнецова					Лит.	Лист	Листов
Гл. инж. пр.	Кузнецов					Р	1	7
Гл. арх.	Глебов							
Гл. спец.	Пронин							
Нач. отд.	Краснова				Общие данные. (начало).	ЦНИИЭП инженерного оборудования г. Москва		

14992-02 4

Альбом III

Типовой проект 902-2-301

Инв. № подл. | Подпись и дата

Типовой проект 902-2-301 Альбом III

Ведомость перемычек

Перемычки: Марка по проекту	Схема сечения	Кол. мест	Элементы перемычек: Марка	Обозначение	Кол.
для $t^{\circ}_{нв}$ = -20°с ; -30°с ; -40°с					
ПР-1	140, 250	1	Б 18	Серия 1.139-1 Вып. 1	2
ПР-2	65, 250	1	Б 13	—"—	2
ПР-3	65, 120	3	Б 13	—"—	1
ПР-4	220, 140, 380	1	БУ 19	—"—	1
			Б 18	—"—	2
ПР-5	140, 380	2	Б 18	—"—	3
ПР-6	65, 380	5	Б 13	—"—	3
ПР-7	140, 510	1	Б 18	—"—	4
ПР-8	65, 510	1	Б 13	—"—	4

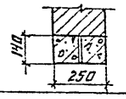

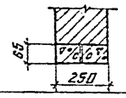

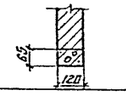

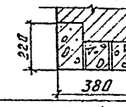

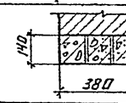

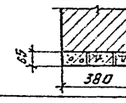

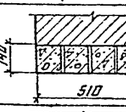

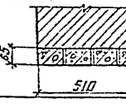

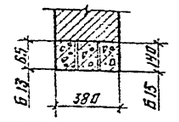

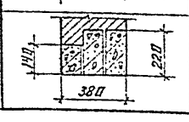

Перемычки: Марка по проекту	Схема сечения	Кол. мест	Элементы перемычек: Марка	Обозначение	Кол.
для $t^{\circ}_{нв}$ = -20°с					
ПР-9	65, 140, Б 13, Б 15, 380	1	Б 15	Серия 1.139-1 Вып. 1	3
ПР-10		3	Б 13	—"—	3
ПР-11	140, 220, 380	1	Б 19	—"—	2
			Б 18	—"—	1
для $t_{нв}$ = -30°С					
ПР-9	140, 65, Б 15, Б 13, 510	1	Б 15	—"—	4
ПР-10		3	Б 13	—"—	4
ПР-11	220, 140, 510	1	Бу 19	—"—	2
			Б 18	—"—	2
для $t^{\circ}_{нв}$ = -40°С					
ПР-9	140, 65, Б 15, Б 13, 640, 510 для ПР-10а	1	Б 15	—"—	5
ПР-10		2	Б 13	—"—	5
ПР-10а		1	Б 13	—"—	4
ПР-11	220, 140, 640	1	Бу 19	—"—	2
			Б 18	—"—	3

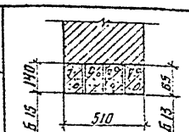

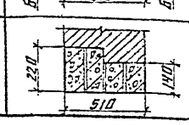

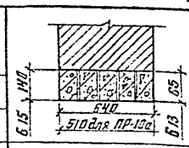

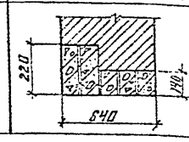

Ведомость отделки помещений

Эксплик. номер помещения.	Потолок: Штукатурка или затирка	Потолок: Окраска	Стены и перегородки: Штукатурка или затирка	Стены и перегородки: Окраска или облицовка	Отделка низа стен и перегородок (панель): Окраска или облицовка	Отделка низа стен и перегородок (панель): Высота мм
1	Затирка цементн. раствором	Поливинилацет. окраска ВА-27А	Штукатурка сложным раствором	Поливинилацет. окраска ВА-27А	Глазурованная плитка	1800
2	—"—	—"—	—"—	—"—	—"—	—"—
3	—"—	—"—	—"—	—"—	нет	нет
4	—"—	Известковая побелка	Затирка цементн. раствором	Известковая побелка	—"—	—"—
5	—"—	—"—	—"—	—"—	—"—	—"—
6	—"—	Поливинилацет. окраска ВА-27А	Штукатурка сложным раствор	Поливинилацет. окраска ВА-27А	Глазурованная плитка	1800
7	—"—	—"—	—"—	—"—	нет	нет
8	—"—	—"—	—"—	—"—	—"—	—"—
9	—"—	—"—	—"—	—"—	—"—	—"—
10	—"—	—"—	—"—	—"—	—"—	—"—
11	—"—	Известковая побелка	Затирка цемент. раствором	Известковая побелка	нет	нет
12	—"—	—"—	—"—	—"—	—"—	—"—

1. Маркировку перемычек см на листах АР-3, АР-7.

Изм.	Лист	№ докум.	Подпись	Дата	Т.П. 902-2-301 АР		
					Корпус обезвоживания осадка сточных вод с 4 вакуум-фильтрами БсХОУ-40-3.4		
						Лит.	Лист	Листов
						Р	2	
Ст. архит.		Кузнецова			Общие данные (окончание)	ЦНИИЭП инженерного оборудования г. Москва	
Гл. арх.		Глебов					
Гл. спец.		Пронин					
Нач. отд.		Красавин					

Инв. № подл. | Подпись и дата

14992-02 5

Типовой проект 902-2-301 Альбом III

Разрез 1-1

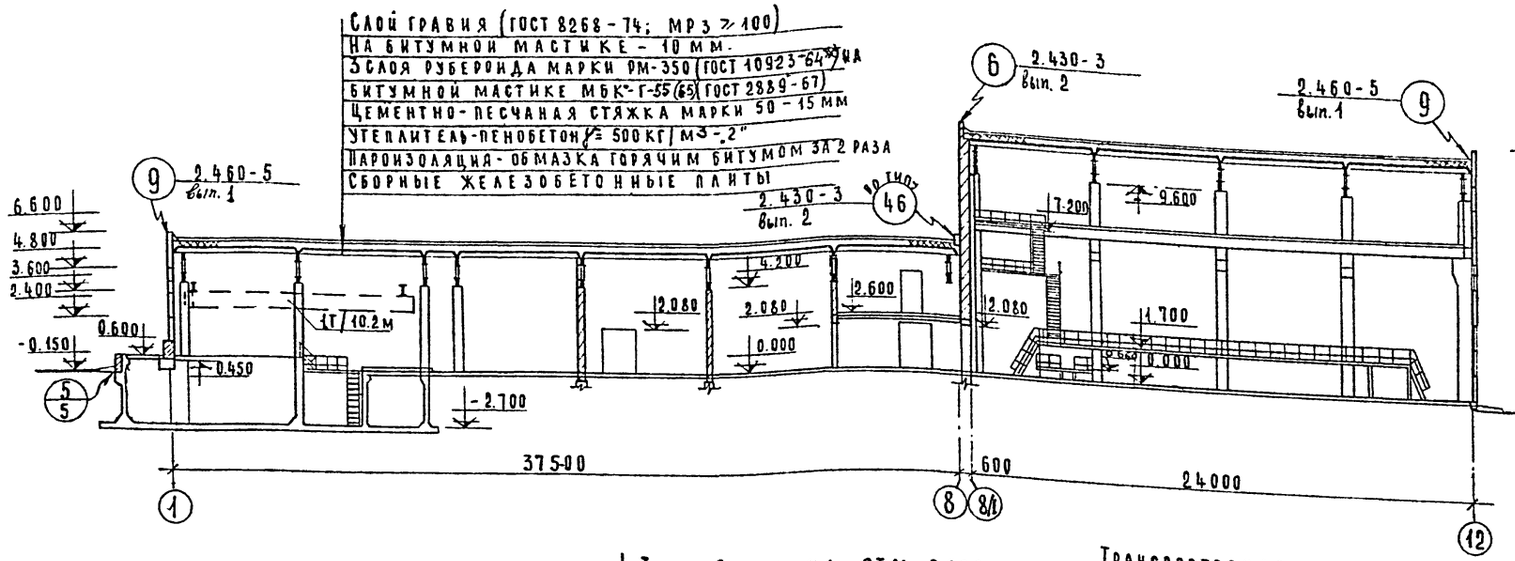

Разрез 2-2

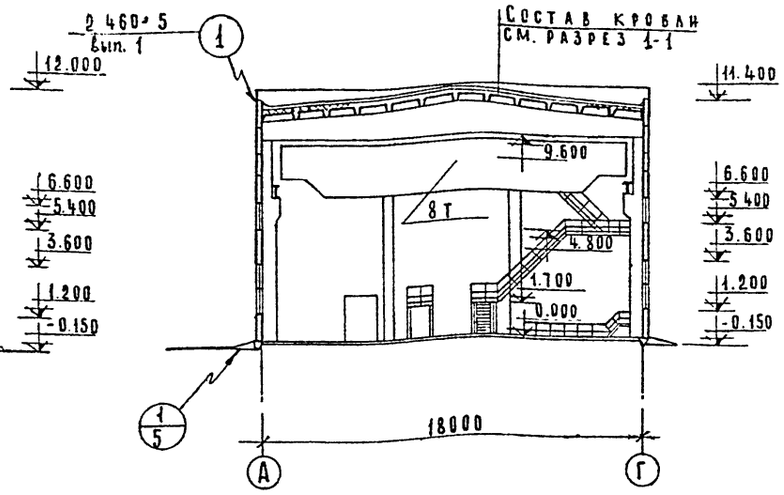

3 План на отм. 0.000

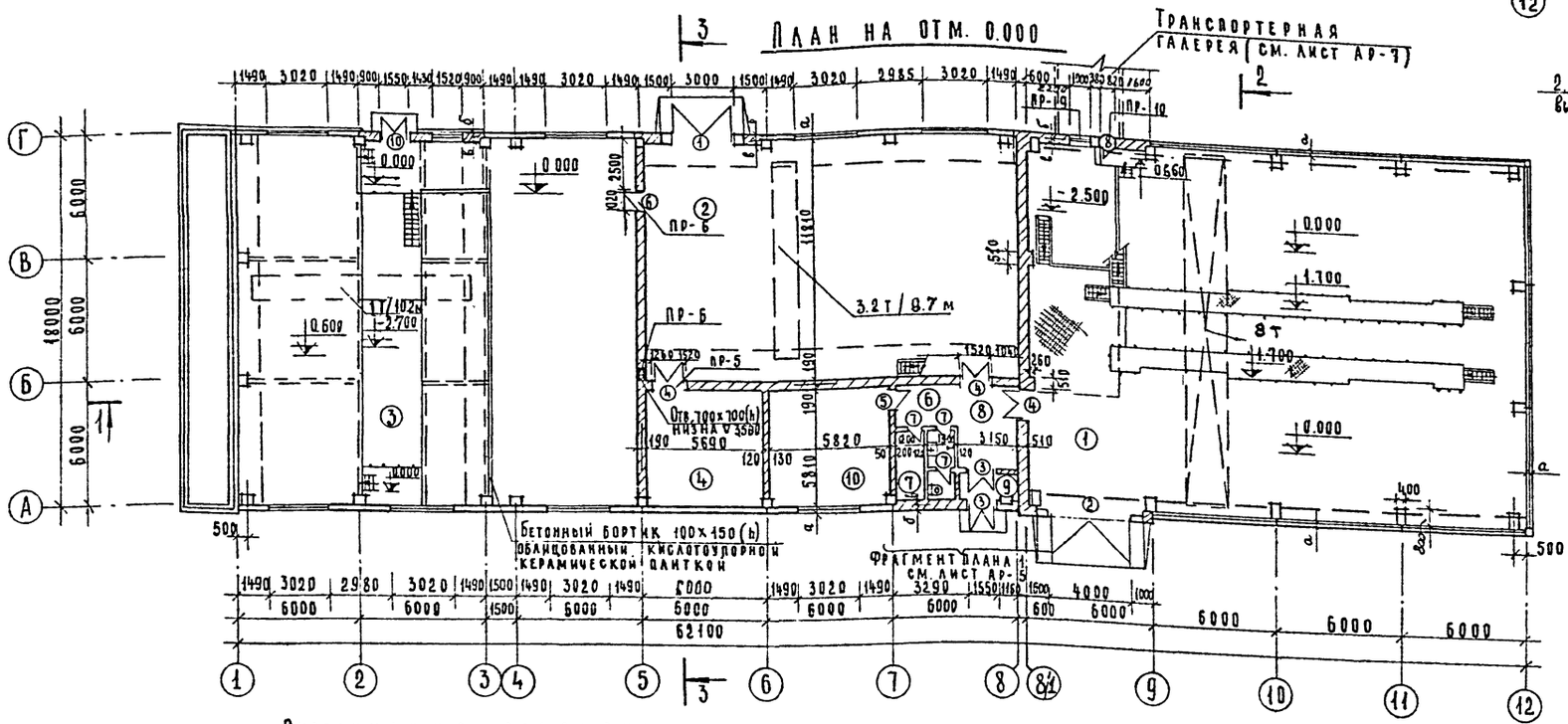

Разрез 3-3

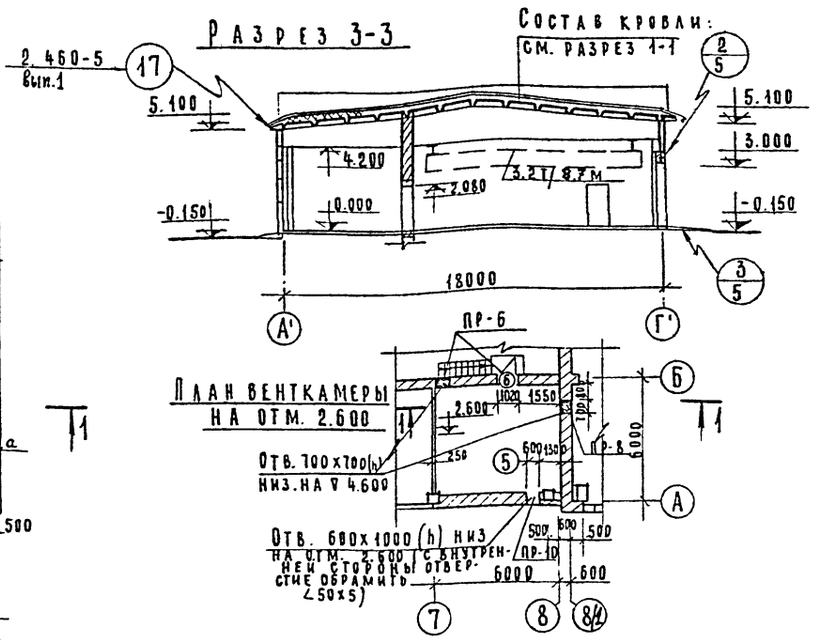

1. Помещения №№ 11 и 12 см. на листе АР-7.
2. Таблицу толщин стен и кровельного утеплителя см. на листе АР-1.

Экспликация помещения

№№ п/п	Наименование	Категория производства по взрыво- и пож. опасности	№№ п/п	Наименование	Категория производства по взрыво- и пож. опасности
1	Маш. зал вакуум-фильтров	Д	7	Кладовая	—
2	Маш. зал вакуум насосов	Д	8	Вестибюль	—
3	Отделение реагентного хозяйства	Д	9	Тамбур	—
4	Электрощитовая	Д	10	Операторская	Д
5	Венткамера	Д	11	Транспортерная галерея	Д
6	Санузел	—	12	Помещение натяжного устройства конвейера	Д

Согласовано: Отдел СП Бычков; Отдел КГ Кучина; Отдел АД Станкевич

Инв. № подл. | Подпись и дата

Изм.	Лист	N докум.	Подпись	Дата
		Инж. Сорокина		
		Гл. арх. Глебов		
		ГИП Кузнецов		
		Гл. спец. Пронин		
		Нач. отд. Красавин		
		Гл. инж. Мясников		

ТП 902-2-301 АР

Корпус обезвоживания осадка сточных вод с 4 вакуум-фильтрами Бск 0У-40-3.4

Лит	Лист	Листов
Р	3	

План на отм. 0.000; Разрезы 1-1 ÷ 3-3; План венткамеры на отм. 2.600

ЦНИИЭП инженерного оборудования г. Москва

14992-02 6

Типовой проект 902-2-301 Альбом III

Фасад 1-12

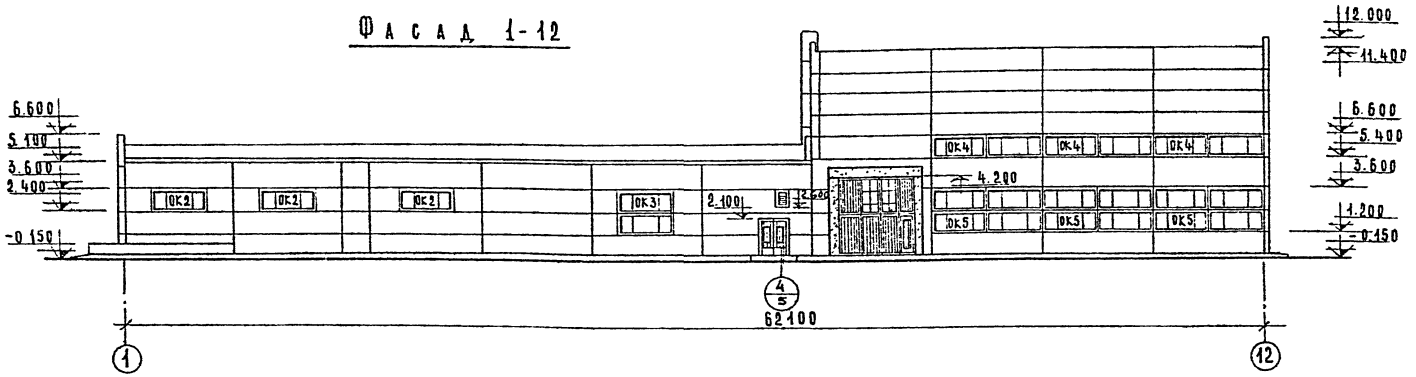

Фасад А-1

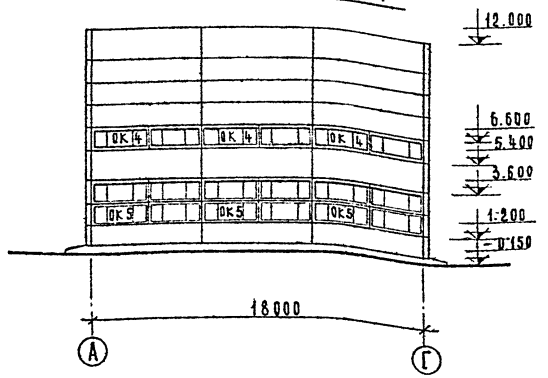

Фасад 12-1

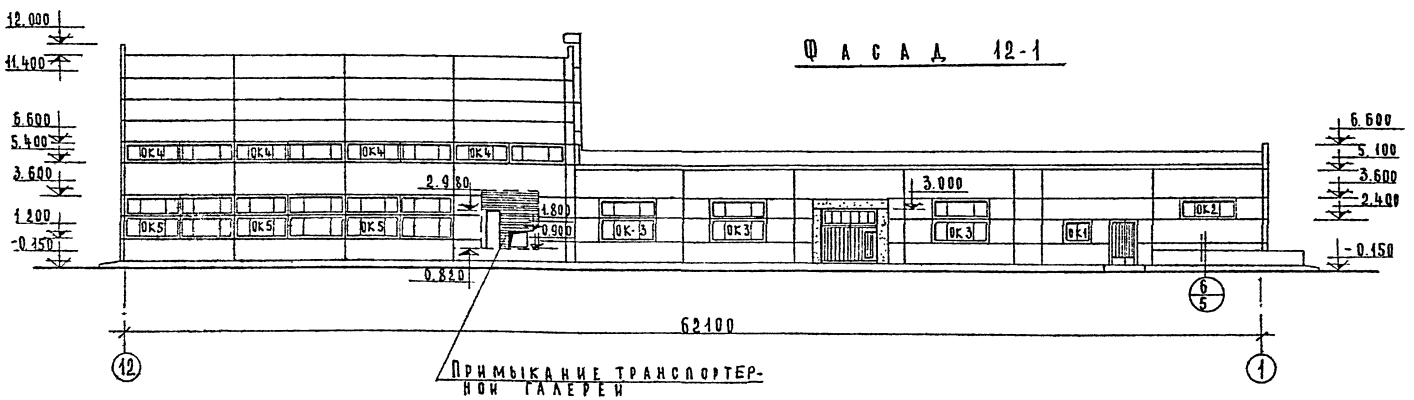

Фасад Г-А

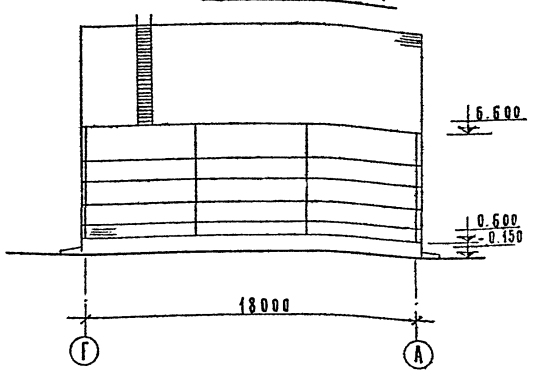

Схемы заполнения оконных проемов

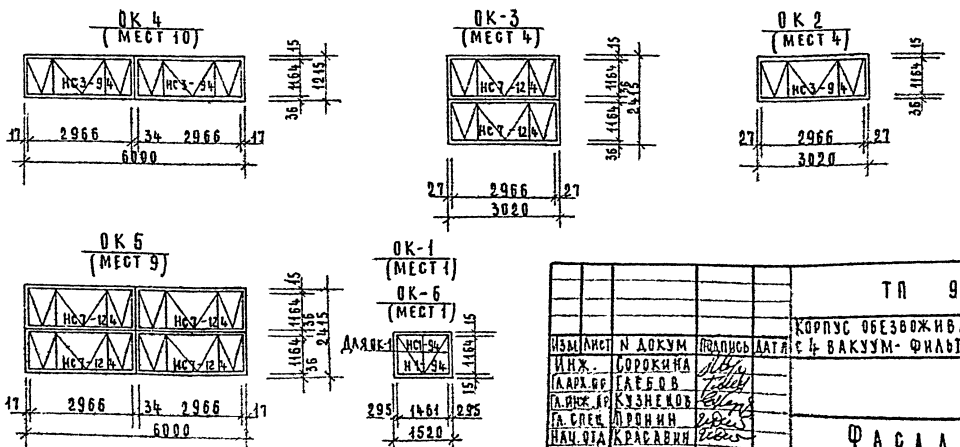

Спецификация заполнения оконных проемов

Марка	Обозначение	Наименование	Кол.	Примечание
		Проем ОК 1 (мест 1)		
НС-1-94	ГОСТ 12506-67	Оконный блок	1	
		Проем ОК 2 (мест 4)		
НС 3-94	ГОСТ 12506-67	Оконный блок	1	
		Проем ОК 3 (мест 4)		
НС 7-124	ГОСТ 12506-67	Оконный блок	2	
		Проем ОК 4 (мест 10)		
НС 3-94	ГОСТ 12506-67	Оконный блок	2	
		Проем ОК 5 (мест 9)		
НС 7-124	ГОСТ 12506-67	Оконный блок	4	
		Проем ОК-6 (мест 1)		См. лист
		Оконный блок	1	АР-7

Изм.	Лист	N докум.	Подпись	Дата
Инж.		Сорокина		
Гл. арх. пр.		Глебов		
Гл. инж. пр.		Кузнецов		
Гл. спец.		Пронин		
Нач. отд.		Красавин		
Гл. инж. пр.		Мясников		

ТП 902-2-301 АР

Корпус обезвоживания осадка сточных вод с 4 вакуум-фильтрами БСХОУ-40-3.4

Лит.	Лист	Листов
Р	4	

Фасады

ЦНИИЭП инженерного оборудования г. Москва

14992-02 7

Согласовано

Подпись и дата

Подп.

Типовой проект 902-2-301 Альбом III

Фрагмент плана 1

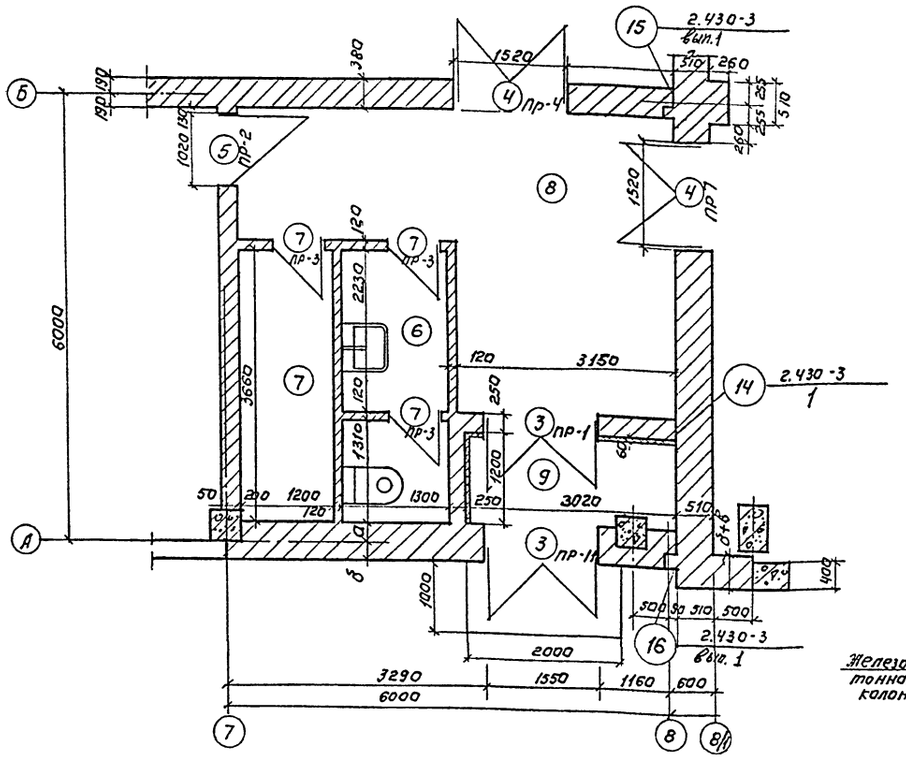

План площадок на отм. 7.200 и 4.800

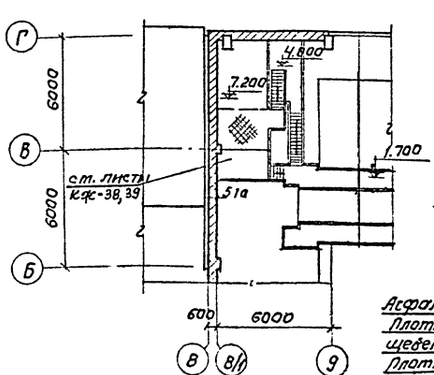

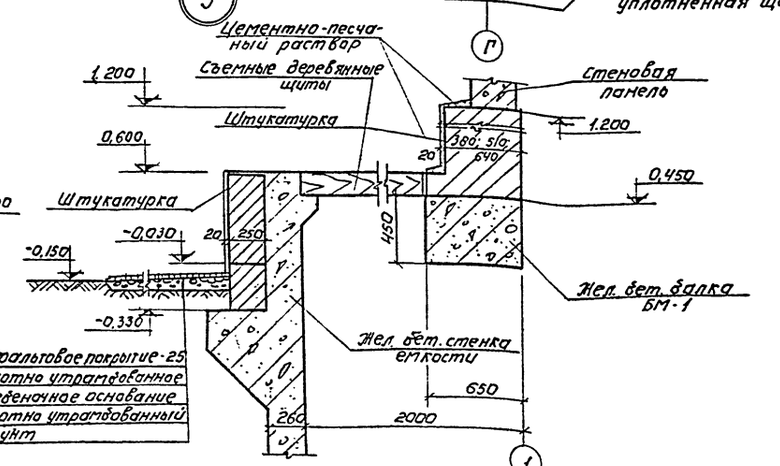

Асфальтовое покрытие-25
Плотно утрамбованное щебеночное основание
Плотно утрамбованный грунт

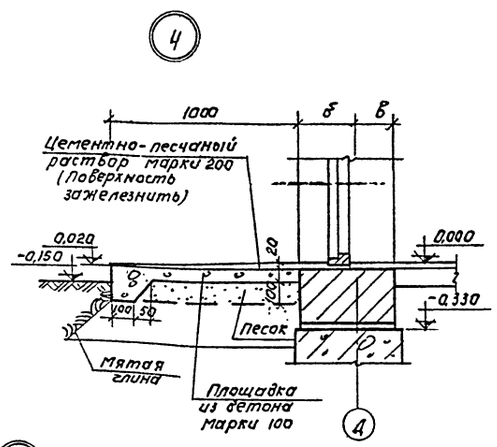

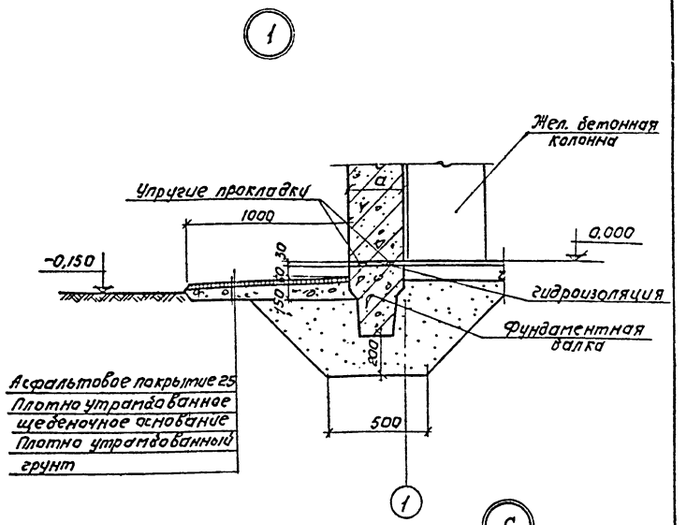

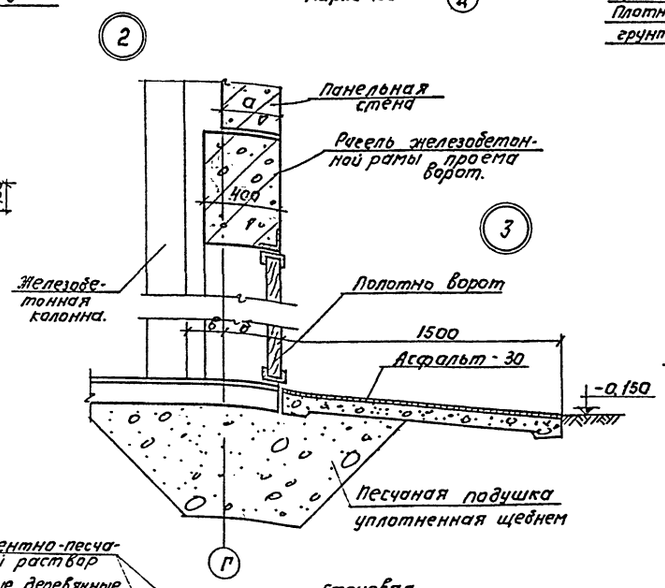

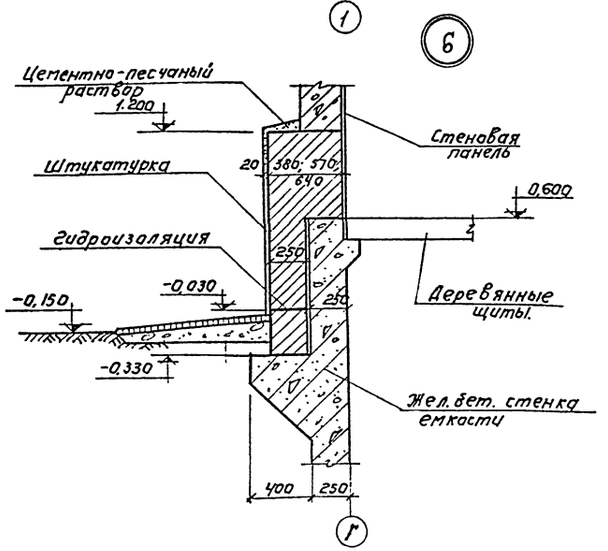

				ТП. 902-2-301	АР
				Корпус обезвоживания осадка сточных вод с 4 вакуум-фильтрами 6 сх 09-40-3.4	
					Лит. Р; Лист 5; Листов
Изм.	Лист	№ докум.	Подпись	Дата	
Инженер		Сорокина			Фрагмент плана 1; План площадок на отм. 7.200 и 4.800. Узлы.
Гл. арх.		Гаевов			ЦНИИЭП инженерного оборудования г. Москва
Гл. спец.		Пронин			
Нач. отд.		Красавин			

Инв. № подл. | Подпись и дата

Типовой проект 902-2-301 Альбом III

План кровли

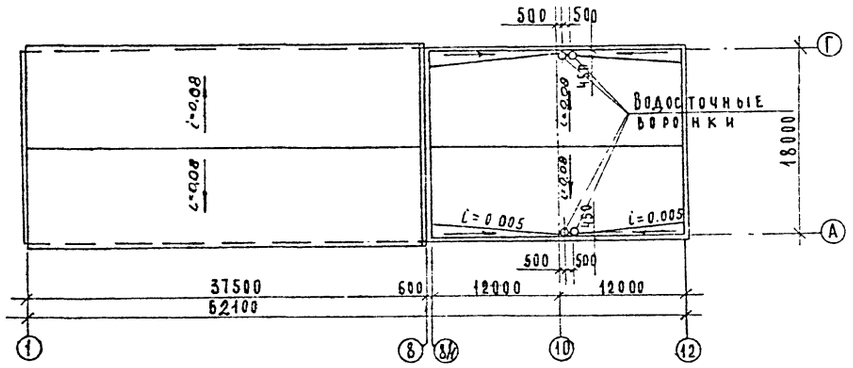

План полов на отм 0.000 и - 2.500

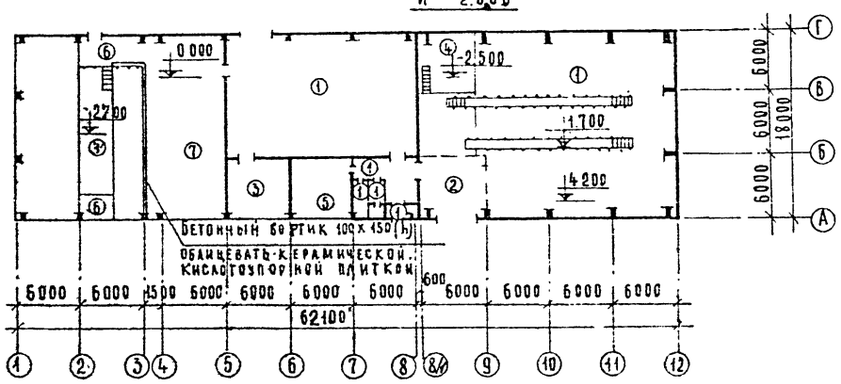

План пола на отм. 2.600

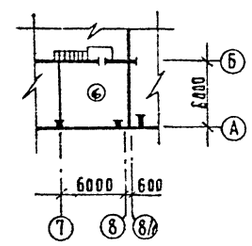

Экспликация полов

Тип пола	Конструкция пола	Материал слоя	Тип слоя	Толщ. слоя мм	Дополнительные указания
1	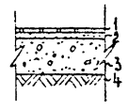	1. Керамические плиты (ГОСТ 6787-69) 2. Прослойка и заполнение швов из цементно-песчаного раствора марки 150. 3. Бетонный подстилающий слой марки „100" 4. Щебень, втрамбованный в грунт.	П-43	13 17 100 40	
2	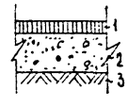	1. Асфальтобетон 2. Бетонный подстилающий слой марки 100 3. Щебень, втрамбованный в грунт.	П-16	40 100 40	
3 3'	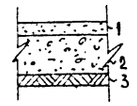	1. Цементно-песчаный раствор марки 300 2. Бетонный подстилающий слой марки 100 3. Щебень, втрамбованный в грунт	П-10	30 100 40	В полу типа 3' - предусмотреть бетонный подстилающий слой толщиной 200 мм.
4	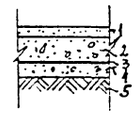	1. Цементно-песчаный раствор марки 200 2. Бетонный подстилающий марки „100" 3. 2 слоя гидроизола на прослойке из битумной мастики. 4. Бетон марки „150" 5. Щебень, втрамбованный в грунт.	П-10 Г-6	20 80 5 55 40	
5	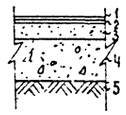	1. Линолеум (ГОСТ 7251-66). 2. Прослойка из холодной мастики на водостойких вяжущих. 3. Стяжка из легкого бетона марки 50 4. Бетонный подстилающий слой марки „100" 5. Щебень, втрамбованный в грунт	П-71	2 1 20 100 40	
6	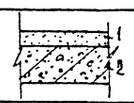	1. Цементно-песчаный раствор марки 200 2. Плита перекрытия	П-10	20	
7	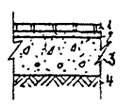	1. Керамические кислотоупорные плиты (ГОСТ 961-68) 2. Прослойка из кислотоупорного раствора на жидком стекле с уплотняющей добавкой. 3. Бетонный подстилающий слой марки „100" 4. Щебень, втрамбованный в грунт.	П-56	13 17 100 40	

Конструкции полов приняты согласно СНиП II-8, 8-71.

Инд	N изм	Фамилия	Подпись	Дата
Ст. арх.		Кузнецова		
Гл. конс		Кузнецов		
Гл. арх.		Глебов		
Гл. спец.		Пронин		
Нач. отд.		Красавин		

Т.П. 902-2-301 АР

Корпус обезвоживания осадка сточных вод с 4 вакуум-фильтрами БСХ 04-40-34.

Лит	Лист	Листов
Р	6	

Планы полов и кровли. Экспликация полов.

ЦНИИЭП инженерного оборудования г. Москва

14992 02 9

Инв. N подл. | Подпись и дата

Типовой проект 902-2-301 Альбом III

Разрез 1-1

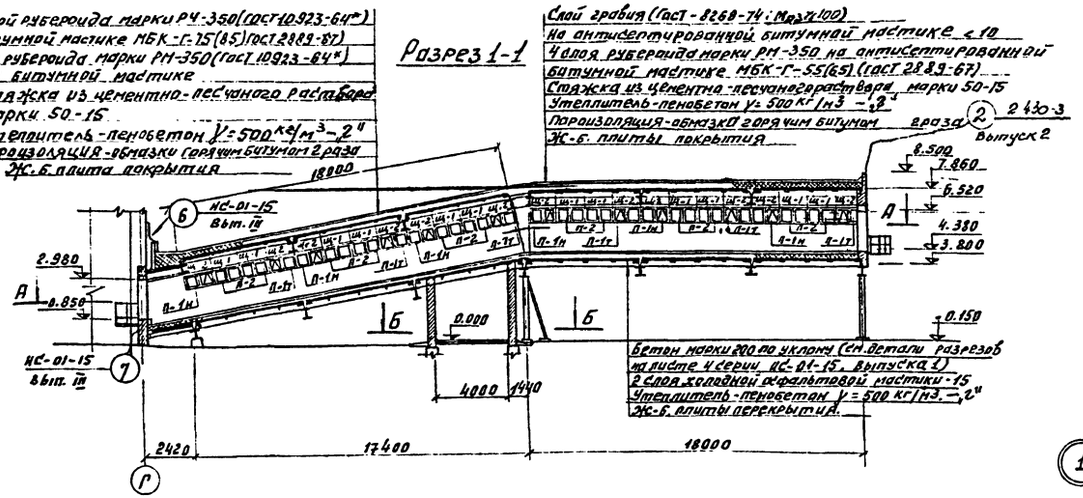

Фасад

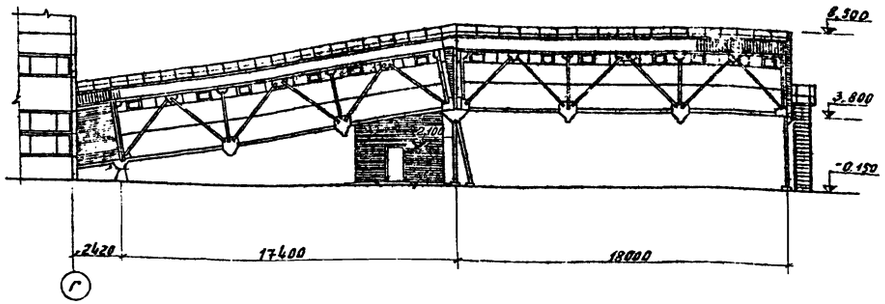

План А-А

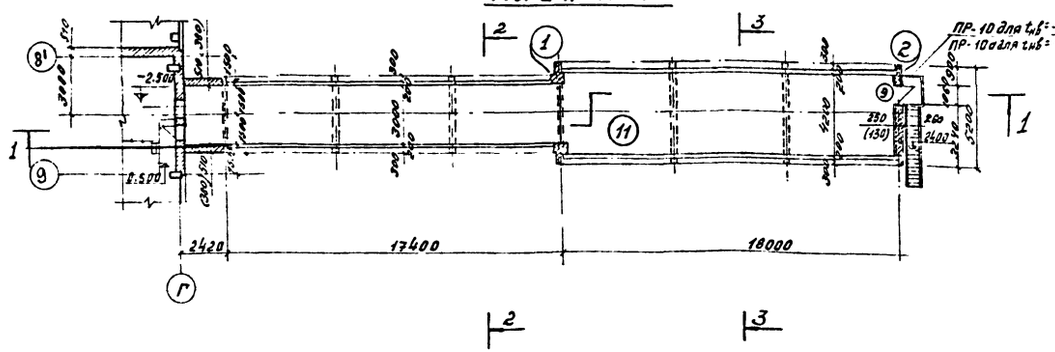

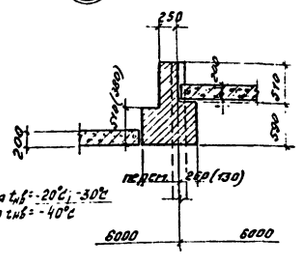

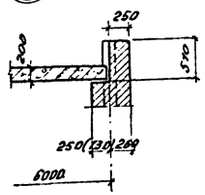

Спецификация строительных изделий к чертежам архитектурно-строительных решений по серии ИС-01-15

Марка	Обозначение	Наименование	Кол.	Примеч.
Щ-1	ИС-01-15 выпуск V	Надоконный щит	24	
Щ-2	—"—	—"—	24	
—	ИС-01-15 выпуск I	Надоконный брус 150×130	72	п.м.
Н-1	ИС-01-15 выпуски I и V	Нащельник	30,8	п.м.
Н-2	—"—	—"—	5,5	п.м.
Н-3	—"—	—"—	144	п.м.
Н-4	—"—	—"—	144	п.м.
—	ИС-01-15, выпуск I	Стальное ограждение на кровле	78	п.м.
П-1т	ИС-01-15, выпуск V	Оконные переплеты	12	
П-1н	—"—	—"—	12	
П-2	—"—	—"—	24	
—	ИС-01-15	Асб.-цементные волнистые листы обыкн. проф. ГОСТ 378-76	128	

1. Размеры в скобках даны для расчетной температуры -20°С
2. Марка кровельной мастики выбирается по таблице 2 СН 394-74 в зависимости от района строительства.
3. Таблицу толщин стен и кровельного утеплителя см. на листе АР-1.

План Б-Б

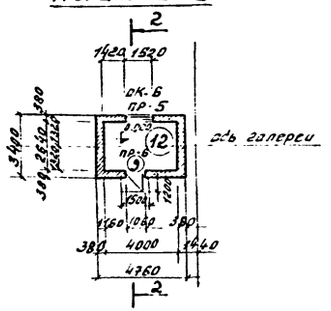

Разрез 2-2

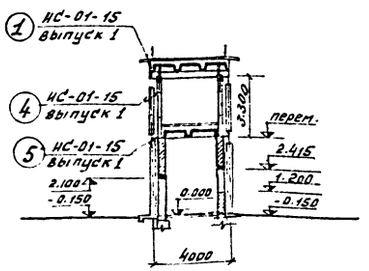

Разрез 3-3

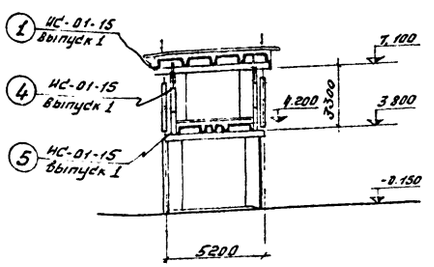

					Т.П. 902-2-301 АР			
					Корпус обезвоживания осадка сточных вод с 4 вакуум-фильтрами БСх ОУ-40-3,4			
Инв. №	Изм.	Фамилия	Подпись	Дата		Лит.	Лист	Листов
Ст. инж.		Кузнецова				Р	7	
ГИП конс.		Кузнецов						
Гл. арх.		Гаевв			Транспортерная галерея	ЦНИИЭП инженерного оборудования г. Москва		
Гл. спец.		Пронин						
Нач. отд.		Красавин						

Согласовано: Шапков

Инв. № подл. | Подпись и дата

Типовой проект 902-2-301 Альбом III

Ведомость основных комплектов

Обозначение		Наименование	Примечание
902-2-301	ПЗ	Пояснительная записка	Альбом I
902-2-301	КГ	Технологические чертежи	Альбом II
902-2-301	АР	Архитектурно-строительные чертежи	Альбом III
902-2-301	КЖ	Конструкции железобетонные	То же
902-2-301	ОВ	Отопление и вентиляция	Альбом II
902-2-301	ВК	Водопровод и канализация	То же
902-2-301	АК	Электротехническая часть	Альбом IV
902-2-301	СС	Сигнализация и связь	То же
902-2-301	КО	Нестандартизированное оборудование	Альбом V

Ведомость чертежей основного комплекта 902-2-301 КЖ

Формат	Лист	Наименование	Примечание
22г	1	Общие данные (начало)	
"	2	Общие данные (продолжение).	
"	3	Общие данные (продолжение).	
"	4	Общие данные (продолжение)	
"	5	Общие данные (продолжение)	
"	6	Общие данные (окончание)	
"	7	Маркировочная схема фундаментов и фундаментных балок	
"	8	Фундаменты ФМ1, ФМ2	
"	9	Фундаменты ФМ3, ФМ4, ФМ10	
"	10	Фундаменты ФМ5, ФМ6.	
"	11	Фундаменты ФМ7, ФМ8.	
"	12	Фундамент ФМ9. Детали 1 и 2	
"	13	Деталь 3. Сечения 17-17 ÷ 21-21.	
"	14	Сечения 22-22 ÷ 28-28.	
"	15	Элемент плана №1. Опалубочный чертеж. Детали.	

Ведомость чертежей основного комплекта 902-2-301 КЖ

Формат	Лист	Наименование	Примечан.
22г	16	Элемент плана №1. Сечения	
"	17	Элемент плана №1. Армирование	
"	18	Раскладка нижних и верхних сеток днища емкости. Сечения.	
22г	19	Балка Бм1 Монолитные участки Ум2, Ум3.	
"	20	Каркасы и сетки	
"	21	Каркасы и сетки	
"	22	Спецификация арматуры.	
"	23	Маркировочная схема фундаментов под оборудование	
"	24	Планы кабельных каналов. Сечения.	
"	25	Кабельные каналы. Сечения.	
"	26	Фундаменты под оборудование с Фом 1 по Фом 6а.	
"	27	Фундаменты под оборудование с Фом 7 по Фом 9.	
"	28	Маркировочная схема колонн связей по колоннам, подкрановых балок и рам ворот.	
"	29	Сечения по каркасу. Маркировочная схема плит перекрытия на отм. 2.600. УМ1.	
"	30	Маркировочная схема плит покрытия.	
"	31	Маркировочная схема стеновых панелей по оси А.	
"	32	Маркировочная схема стеновых панелей по осям 1, 12, Г.	
"	33	Крановые пути. План. Разрезы 1-1, 2-2. Узлы 1,2,3.	
"	34	Крановые пути. Разрезы 3-3 ÷ 5-5. Узлы 4,5.	
"	35	План перекрытия над подвалом. Сечения.	
"	36	Маркировочная схема закладных изделий. План площадки на отм. 1.700.	
"	37	Сечения.	
"	38	План площадки на отметке 4.800	
"	39	План площадки на отм. 7.200.	
"	40	Планы площадок.	
"	41	Сечения по площадкам. Узлы.	
"	42	Дополнительные закладные детали для колонн КП1-10а, 10б, 10в, 10г; КП1-6а, КФ-5-1а, КФ-28-1а, КП1-6б	

Ведомость чертежей основного комплекта 902-2-301 КЖ

Формат	Лист	Наименование	Примечание
22г	43	Плиты $\frac{ПА\sqrt{д}}{1,5\times6}$-2,3, ИП5-2-4, ИП5-2-5. Дополнительные закладные изделия для балок БС1÷БС3 и ПС8.	
"	44	План покрытия емкости. Деревянные щиты с Щ4 по Щ10	
"	45	Стальные щиты Щ1 ÷ Щ3а. Рамы Рм1, Рм2, Рм3.	
"	46	Закладные изделия.	
"	47	Монтажная схема галереи. План балок кровли и пола, связей по верхним и нижним поясам ферм План балок пола под монолитные участки.	
"	48	Галерея. Маркировочная схема стеновых панелей.	
"	49	Галерея. Маркировочные схемы плит покрытия и перекрытия.	
"	50	Галерея. Монолитные участки с Ум4 по Ум6.	
"	51	Галерея. Монолитные участки Ум7, Ум8, Ум9.	
"	52	Галерея. Неподвижная опора О2. Узлы. Сечения. Спецификация.	
"	53	Галерея. Шарнирная опора О3. Узлы. Спецификация.	
"	54	Галерея. Фундаменты Фм11 ÷ Фм14. Спецификация закладных элементов.	
"	55	Галерея. Арматурные сетки. Спецификации.	
"	56	Монтажная схема пожарной лестницы по оси 8. Сечение а-а; МС2.	

Настоящий проект разработан в соответствии с действующими нормами и правилами и предусматривает в части железобетонных конструкций мероприятия, обеспечивающие взрывную, взрывопожарную и пожарную безопасность при эксплуатации здания.

Главный инженер проекта [illegible] Кузнецов

Изм.	Лист	N докум.	Подпись	Дата
Ст. инжен.		Архипова		
Провер.		Сычев		
ГИП		Кузнецов		
Гл. спец.		Пронин		
Нач. отд.		Красавин		

ТП 902-2-301 КЖ

Корпус обезвоживания осадка сточных вод с 4 вакуум-фильтрами БСХ ОУ-40-3,4

Лит.	Лист	Листов
Р	1	56

Общие данные (начало)

ЦНИИЭП инженерного оборудования г. Москва

14992-02 11

Согласовано:

Инв. № подл. | Подпись и дата

Типовой проект, 902-2-301 Альбом III

Ведомость примененных и ссылочных документов

Обозначение	Наименование	Примечан.
ГОСТ 8478-66	Сетки арматурные для армирования железобетонных конструкций.	
1.112-1, выпуск 1	Плиты железобетонные ленточных фундаментов.	
1.116-1, выпуск 1	Блоки бетонные для стен подвалов.	
1.139-1, выпуск 1	Перемычки железобетонные сборные для жилых и общественных зданий. Перемычки для стен из одинарного кирпича.	
1.400-7	Стальные изделия для сопряжения сборных железобетонных конструкций одноэтажных промышленных зданий.	
1.412-1, вып. I-1; II	Монолитные железобетонные фундаменты под типовые колонны прямоугольного сечения одноэтажных промышленных зданий.	
1.415-1, выпуск 1	Железобетонные фундаментные балки для стен производственных зданий.	
2.430-4, выпуски 0; 1	Монтажные детали панельных стен одноэтажных производственных зданий с железобетонным каркасом.	
2.460-2, выпуск 1,2	Монтажные детали сборных железобетонных конструкций покрытий одноэтажных промышленных зданий.	
ИС-01-04, выпуск 2.7	Унифицированные сборные железобетонные каналы, сборные железобетонные элементы.	
КЭ-01-49, выпуск I, II	Сборные железобетонные колонны прямоугольного сечения для одноэтажных производственных зданий.	
ПК-01-88	Сборные железобетонные плиты для покрытий производственных зданий.	
ИИ 24-2/70	Железобетонные плиты для перекрытий типа 2. с опиранием на ригели прямоугольного сечения.	
1.432-5, выпуск 0,1	Стеновые панели для производственных зданий с шагом колонн 6 м. Панели для стен отапливаемых зданий	

Обозначение	Наименование	Примеч.
1.439-1	Стальные изделия крепления панельных стен одноэтажных производственных зданий с железобетонным каркасом.	
1.494-24, выпуск 1	Железобетонные стаканы для крепления дефлекторов, зонтов и крышных вентиляторов	
2.420-1, выпуск 1	Монтажные детали сборных железобетонных колонн и подкрановых балок одноэтажных промышленных зданий.	
1.141-1, выпуск 15	Панели перекрытий железобетонные многопустотные	
Шифр 460-75, вып. 0; 1-1; 1-2.	Железобетонные фахверковые-колонны прямоугольного сечения для одноэтажных производственных зданий.	Разработаны ЦНИИпромзданий совместно с НИИЖБ. Одобрены - АЛ 57 10 мая 1976 г.
КЭ-01-50, выпуск 1	Сборные железобетонные предварительно напряженные подкрановые балки.	
ИС-01-15, I; II; III; V	Отапливаемые транспортерные галереи пролетами 18; 24; и 30 метров.	
1.465-7, вып. 0-4	Сборные ж/б предварительно напряженные плиты для покрытий производственных зданий размером 3×6 и 1.5×6 м со стержневой проволочной и прядевой арматурой.	
3.400-6	Унифицированные закладные детали сборных ж/б конструкций инженерных сооружений промышленных предприятий.	
КЭ-01-51	Конструкции крепления крановых рельсов к железобетонным подкрановым балкам.	
1.462-3, выпуск I, II, III	Железобетонные предварительно напряженные двускатные решетчатые балки	
1.459-2, вып. 1.2	Стальные лестницы, переходные площадки, ограждения.	

Изм.	Лист	№ докум.	Подпись	Дата
Ст. инжен.		Архипова		
Провер.		Сычев		
ГИП		Кузнецов		
Гл. спец.		Пронин		
Нач. отд.		Красавин		

ТП 902-2-301 КЖ

Корпус обезвоживания осадка сточных вод с 4 вакуум-фильтрами БсХ 09-40-3,4

Лит	Лист	Листов
Р	2	

Общие данные (продолжение)

ЦНИИЭП инженерного оборудования г. Москва

14992-02 12

Согласовано:

Инв. № подл. | Подпись и дата

Типовой проект 902-2-301 Альбом III

Сводная спецификация бетонных и железобетонных конструкций (продолжение)

Марка	Обозначение	Наименование	Кол.	Примечание
		Сборные бетонные и железобетонные конструкции для t=-20°-30°-40°С		
СБ1	1.112-1, Вып.1	Плита для ленточных фундаментов ФЛ8	25	1.4т
СБ2	То же	То же ФЛ8-12	1	0.7т
СБ3	То же	То же ФЛ20	11	2.74т
СБ4	То же	То же ФЛ12	3	1.76т
СБ5	1.116-1, Вып.1	Блок бетонный для стен подвала ФСЧ	74	1.3т
СБ6	То же	То же ФСЧ-8	29	0.42т
СБ7	То же	То же ФСБ	37	1.96т
СБ8	То же	То же ФСБ-8	27	0.62т
СБ9	То же	То же ФСН6-3	3	0.46т
СБ10	То же	То же ФСБ	30	1.63т
СБ11	То же	То же ФСБ-8	30	0.52т
СБ12	То же	То же ФСН-5	18	0.38т
ПЗд	ИС-01-04, Вып.2	Плита перекрытия канала ПЗд	2	0.18т
ПЗд	То же	То же ПЗд	20	0.23т
ПЧд	То же	То же ПЧд	20	0.33т
ПЗд	То же	То же ПЗд	5	0.58т
П1	1.141-1, Вып.14	Панель перекрытия ПК10-60.15	3	2.8т
К1	КЭ-01-49. Вып.1, КЖ-42.	Колонна КП I 10а	2	7.55т
К2	То же	То же КП I 10б	2	7.55т
К3	То же	То же КП I 10в	4	7.55т
К4	То же	То же КП I 10г	2	7.55т
К5	КЭ-01-49. Вып.II; КЖ-42.	То же КП II 6а	14	2.3т
К6	То же	То же КП II 6б	2	2.3т
К7	Шифр 460-15. Вып.1-1; КЖ-48	То же КФ28-1а	2	4.95т
К8	То же	То же КФ5-1а	2	1.1т
Б1	КЭ-01-50. Вып.I	Подкрановая балка БКНА6-2к	2	4.15т
Б2	То же	То же БКНА6-2т	2	4.15т
Б3	То же	То же БКНА6-2с	4	4.15т
Р-1	ПР-05-36.2	Ригель Р-1	1	3.0т
С-1	То же	Стойка С-1	1	2.12т
С-2	То же	То же С-2	1	2.12т
Р-1	ПР-05-36.4	Ригель Р-1	1	2.4т
С-1	То же	Стойка С-1	1	1.6т
С-2	То же	То же С-2	1	1.6т
П2	ШП24-2/10; КЖ-43	Плита перекрытия ИП5-2-4	2	2.4т
П3	То же	То же ИП5-2-5	2	2.4т
П4	ИС-01-15. Вып.5	То же ПГ-1	10	1.8т
ОП1	То же	Опорные столбики ОП-1	26	0.05т
СБ46-1	1.494-24, Вып.1	Стаканы СБ46-1	1	0.16т
СБ76-3	То же	То же СБ76-3	10	0.34т
Б13	1.139-1, Вып.1	Перемычки Б13	8	0.025т
БУ13	То же	То же БУ13	8	0.085т

Марка	Обозначение	Наименование	Кол.	Примечание
		Сборные бетонные и железобетонные конструкции для II, III районов по весу снегового покрова		
П1	1.465-7, Вып.1	Плита покрытия ПАIV 3×6 -3	15	2.65т
П2	То же	То же ПАIVа 3×6 -3	10	2.65т
П3	То же	То же ПАIVб 3×6 -3	10	2.65т
П4	То же	То же ПАIVв 3×6 -3	6	2.65т
П5	То же	То же ПАIV-4б 1.5×6 - 4	1	1.9т
П6	То же	То же ПАIV-7 3×6 - 4	4	3.2т
П7	1.465-7, Вып.3	То же ПАIV 1.5×6 -3	9	1.5т
П8	То же	То же ПАIVа 1.5×6 -3	2	1.5т
П9	То же	То же ПАIVб 1.5×6 -3	8	1.5т
П10	То же	То же ПАIVв 1.5×6 -3	2	1.5т
П11	То же	То же ПАIV-7б 1.5×6 - 4	4	1.9т
П12	ПК-01-88	То же ПЖ-2	36	0.089т
П14	1.465-7, Вып.3	То же ПАIV 1.5×6 -2	7	1.5т
П15	То же	То же ПАIVа 1.5×6 -2	14	1.5т
БС1	1.462-3, Вып.1, КЖ-43	Балка 2БДР18-2АIV	6	10.4т
БС2	То же "	То же 2БДР18-2АIVа	3	10.4т
БС3	То же КЖ-43	То же 3БДР18-5АIVа	4	12.1т
П13	1.465-7, Вып.3	Плита покрытия ПАIV-7б 3×6 -3	2	3.2т
		Для IV района по весу снегового покрова		
П1	1.465-7, Вып.1	Плита покрытия ПАIVа 3×6 -4	15	2.65т
П2	То же	То же ПАIVа 3×6 -4	10	2.65т
П3	То же	То же ПАIVб 3×6 -4	10	2.65т
П4	То же	То же ПАIVв 3×6 -4	6	2.65т
П5	То же	То же ПАIV-4б 1.5×6 -5	1	1.9т
П6	То же	То же ПАIV-7 3×6 -5	4	3.2т
П7	1.465-7, Вып.3	То же ПАIV 1.5×6 -4	9	1.5т
П8	То же	То же ПАIVа 1.5×6 -4	2	1.5т

Марка	Обозначение	Наименование	Кол.	Примечание
П9	1.465-7, Вып.3	Плита покрытия ПАIVа 1.5×6 -4	8	1.5т
П10	То же	То же ПАIVв 1.5×6 -4	2	1.5т
П11	То же	То же ПАIV-7б 1.5×6 -5	4	1.9т
П12	ПК-01-88	То же ПЖ-2	36	0.089т
П14	1.465-7, Вып.3	То же ПАIV 1.5×6 -3	7	1.5т
П15	То же	То же ПАIVа 1.5×6 -3	14	1.5т
П13	"	" ПАIV-7б 3×6 -5	2	3.2т
БС1	1.462-3 Вып.1, КЖ-43	Балка 2БДР18-3АIV	6	10.4т
БС2	То же "	То же 2БДР18-3АIVа	3	10.4т
БС3	То же КЖ-43	То же 3БДР18-6АIVа	4	12.1т
		Для t=-20°С		
Б13	1.139-1, Вып.1	Перемычки Б13	39	0.025т
Б15	То же	То же Б15	3	0.065т
Б18	То же	То же Б18	18	0.075т
Бу19	То же	То же Бу19	3	0.13т
		Для t=-30°С		
Б13	1.139-1, Вып.1	Перемычки Б13	43	0.025т
Б15	То же	То же Б15	4	0.065т
Б18	То же	То же Б18	19	0.075т
Бу19	То же	То же Бу19	3	0.13т
		Для t=-40°С		
Б13	1.139-1, Вып.1	Перемычки Б13	45	0.025т
Б15	То же	То же Б15	5	0.065т
Б18	То же	То же Б18	20	0.075т
Бу19	То же	То же Бу19	3	0.13т

Согласовано

Инв.№ подл. | Подпись и дата

Изм.	Лист	№ докум.	Подпись	Дата
Ст. инжен.		Архипова		
Провер.		Сычев		
ГИП		Кузнецов		
Гл. спец.		Пролин		
Нач. отд.		Красавин		

ТП 902-2-301 КЖ

Корпус обезвоживания осадка сточных вод с 4 вакуум-фильтрами БСХ ОУ-40-3,4

Стадия	Лист	Листов
Р	3	

Общие данные (продолжение)

ЦНИИЭП инженерного оборудования г. Москва

Сводная спецификация бетонных и железобетонных конструкций (продолжение)

Марка	Обозначение	Наименование	Кол.	Примечание
		Сборные железобетонные конструкции		
		Переменные данные		
		для t=-20°С		
БФ1	1.415-1, Вып.1	Фундаментная балка ФБ6-3	6	1.2т
БФ2	То же	То же ФБ6-7	4	1.3т
БФ3	То же	То же ФБ6-5	2	1.1т
БФ4	То же	То же ФБ6-4	1	1.2т
БФ5	То же	То же ФБ6-14	1	1.3т
		для t=-20°С		
ПС1	1.432-5, Вып.1	Стеновая панель ПСЛ24 1.2×6-111	40	2.2т
ПС2	То же	То же ПСЛ24 1.5×6-421	1	2.8т
ПС3	—"—	—"— ПСЛ24 1.2×6-112	15	2.2т
ПС4	—"—	—"— ПСЛ24 1.5×6-521	11	2.8т
ПС5	—"—	—"— ПСЛ24 1.2×3-021	3	1.1т
ПС6	—"—	—"— ПСЛ24 1.2×1.5-022	4	0.6т
ПС7	—"—	—"— ПСЛ24 1.2×1.5-021	22	0.6т
ПС8	—"—	—"— ПСЛ24 1.8×6-421А	6	3.3т
ПС9	—"—	—"— ПСЛ24 1.8×6-211	7	3.3т
ПС10	—"—	—"— ПСЛ24 1.8×6-212	2	3.3т
ПС11	—"—	—"— ПСЛ24 1.2×6-211	8	2.2т
ПС12	—"—	—"— ПСЛ24 1.2×6-212	3	2.2т
ПС13	—"—	—"— ПСЛ24 1.2×6-721	8	2.2т
ПК1	—"—	Карнизная плита ПК 2	12	1.3т
СБ1	—"—	Блок БЛ 28	20	0.09т
СБ2	—"—	То же БЛ 46	6	0.13т
		для t=-30°-40°С		
ПС1	1.432-5, Вып.1	Стеновая панель ПСЛ30 1.2×6-121	40	2.7т / 2.3т
ПС2	То же	То же ПСЛ30 1.5×6-421	1	3.4т / 2.9т
ПС3	—"—	—"— ПСЛ30 1.2×6-122	15	2.7т / 2.3т
ПС4	—"—	—"— ПСЛ30 1.5×6-521	11	3.4т / 2.9т
ПС5	1.432-5, Вып.1	Стеновая панель ПСЛ30 1.2×3-021	3	1.4т / 1.2т
ПС6	То же	То же ПСЛ30 1.2×1.5-022	4	0.7т / 0.6т
ПС7	—"—	—"— ПСЛ30 1.2×1.5-021	22	0.7т / 0.6т
ПС8	—"—	—"— ПСЛ30 1.8×6-421А	6	4.1т / 3.5т
ПС9	—"—	—"— ПСЛ30 1.8×6-221	7	4.1т / 3.5т
ПС10	—"—	—"— ПСЛ30 1.8×6-222	2	4.1т / 3.5т
ПС11	—"—	—"— ПСЛ30 1.2×6-221	8	2.7т / 2.3т
ПС12	—"—	—"— ПСЛ30 1.2×6-222	3	2.7т / 2.3т
ПС13	—"—	—"— ПСЛ30 1.2×6-721	8	2.7т / 2.3т
ПК1	—"—	Карнизная панель ПК3	12	1.4т
СБ1	—"—	Блок БЛ33	20	0.14т / 0.12т
СБ2	—"—	То же БЛ 51	6	0.2т / 0.18т
		для t=-20°-30°-40°С		
ПС14	1.432-5, Вып.1	Стеновая панель ПСЛ20 1.2×6-111	16	2.0т
ПС15	То же	То же ПСЛ20 1.2×6-112	8	2.0т
БФ1	1.415-1, Вып.1	Фундаментная балка ФБ6-13	6	1.4т
БФ2	То же	То же ФБ6-17	6	1.5т
БФ3	То же	То же. ФБ6-15	2	1.3т
БФ4	То же	То же ФБ6-14	1	1.3т
БФ5	То же	То же ФБ6-31	1	1.7т
		Монолитные бетонные и железобетонные конструкции для t=-20°-30°-40°С		
ФМ1	КЖ-8	Фундамент ФМ1	4	
ФМ2	То же	То же ФМ2	1	
ФМ3	КЖ-9	—"— ФМ3	1	
ФМ4	То же	—"— ФМ4	1	
ФМ5	КЖ-10	—"— ФМ5	2	
ФМ6	То же	—"— ФМ6	6	
ФМ7	КЖ-11	—"— ФМ7	1	
ФМ8	КЖ-11	Фундамент ФМ8	1	
ФМ9	КЖ-12	—"— ФМ9	2	
ФМ10	КЖ-9	—"— ФМ10	1	
ФМ11	КЖ-54	—"— ФМ11	1	
ФМ12	То же	—"— ФМ12	1	
ФМ13	То же	—"— ФМ13	1	
ФМ14	То же	—"— ФМ14	2	
Элемент плана N1	КЖ-15	Емкость	1	
Фом1	КЖ-26	Фундамент под оборудование Фом1	6	
Фом2	То же	То же Фом2	1	
Фом3	—"—	—"— Фом3	3	
Фом4	—"—	—"— Фом4	3	
Фом5	—"—	—"— Фом5	1	
Фом6	—"—	—"— Фом6	3	
Фом6а	—"—	—"— Фом6а	1	
Фом7	КЖ-27	—"— Фом7	1	
Фом7а	То же	—"— Фом7а	2	
Фом8	То же	—"— Фом8	1	
Фом9	То же	—"— Фом9	5	
Элемент плана N2	КЖ-23	—"— Элемент плана N2	1	
Каналы бетонные	КЖ-23,24,25	Каналы бетонные	34.7	м³
УМ1	КЖ-29	Монолитный участок УМ1	1	
УМ2	КЖ-19	То же УМ2	1	
УМ3	То же	—"— УМ3	1	
УМ4	КЖС-50	—"— УМ4	1	
УМ5	То же	—"— УМ5	2	
УМ6	То же	—"— УМ6	1	
УМ7	КЖ-51	—"— УМ7	1	
УМ8	То же	—"— УМ8	1	
УМ9	То же	—"— УМ9	1	
БМ1	КЖ-19	—"— БМ1	1	

Типовой проект 902-2-301 Альбом III

Согласовано:

Инв.№ подл. | Подпись и дата

Изм.	Лист	№ докум.	Подпись	Дата
Гл. инжен.		Архипова		
Провер.		Сычев		
ГИП		Кузнецов		
Гл. спец.		Пронин		
Нач. отд.		Красавин		

ТП 902-2-301 КЖ

Корпус обезвоживания осадка сточных вод с 4 вакуум-фильтрами БСКОУ-40-3,4

Лит.	Лист	Листов
Р	4	

Общие данные (продолжение)

ЦНИИЭП инженерного оборудования г. Москва

Сводная спецификация бетонных и железобетонных конструкций (продолжение)

Марка	Обозначение	Наименование	Кол.	Примечание
		Стальные элементы для t=-20, -30, -40°С		
ВС1	КЭ-01-49, Вып. I	Вертикальная связь СВ-4	2	0.49т
СК1	1.439-1	Стойка фахверка СФ-2	2	0.3т
СК2	То же	То же СФ-13	2	0.6т
НУ-1	1.439-1	Насадка НУ-1	2	0.019т
НУ-2	То же	То же НУ-2	2	0.030т
НФ-4	То же	То же НФ-4	4	0.039т
О2	КЖ-52	Стальная опора О2	1	
О3	КЖ-53	То же О3	1	
КПВ 5	1.412-1, Вып. 2	Каркас пространств. КПВ 5	6	
КПА 2	То же	То же КПА 2	6	
КПА 2а	КЖ-21	То же КПА 2а	2	
КВТ 4а	КЖ-20	То же КВТ 4а	2	
КПА 18	1.412-1, Вып. 2	То же КПА 18	2	
КПВ 18	То же	То же КПВ 18	1	
КП 1	КЖ-20	—"— КП 1	3	
КП 2	КЖ-20	—"— КП 2	1	
КП3	КЖ-55	—"— КП3	4	
КПА 24а	КЖ-20	Каркас пространственный КПА 24а	4	
КПА 19а	КЖ-21	То же КПА 19а	2	
КПА 24б	КЖ-20	То же КПА 24б	2	
С1-10	1.412-1, Вып. 2	Сетка С1-10	16	
С2-10	То же	То же С2-10	2	
С5-10	—"—	—"— С5-10	2	
С8-12	—"—	—"— С8-12	4	
С8-16	—"—	—"— С8-16	4	
СА 8	—"—	—"— СА-8	48	
СВ-8	—"—	—"— СВ-8	42	
СВ-10	—"—	—"— СВ-10	6	
СЧ1-10	—"—	—"— СЧ1-10	14	
С22-10	—"—	—"— С22-10	2	
С23-10	—"—	—"— С23-10	6	
С24-10	—"—	—"— С24-10	2	
С10-14	—"—	—"— С10-14	1	
С48-12	—"—	—"— С48-12	2	
С45-10	—"—	—"— С45-10	3	
С30-14	—"—	—"— С30-14	1	
С50-12	—"—	—"— С50-12	4	
СВТ-8а	КЖ-20	—"— СВТ-8а	12	
СА10	1.412-1, Вып. 2	Сетка СА10	60	
	ГОСТ 8478-66	Сетка из 250/200/4/8 900	40 п.м.	
С1	КЖ-21	Сетка С1	6	
С2	То же	То же С2	7	
С3	"	—"— С3	7	
С4	"	—"— С4	3	
С5	"	—"— С5	3	

Марка	Обозначение	Наименование	Кол.	Примечание
С6	КЖ-21	сетка С6	2	
С7	—"—	—"— С7	3	
С8	—"—	—"— С8	2	
С9	—"—	—"— С9	3	
С10	—"—	—"— С10	3	
С11	—"—	—"— С11	4	
С12	—"—	—"— С12	4	
С13	—"—	—"— С13	4	
С14	—"—	—"— С14	7.5	
С15	—"—	—"— С15	3	
С16	—"—	—"— С16	4	
С17	КЖ-55	—"— С17	2	
С18	То же	—"— С18	2	
С19	—"—	—"— С19	4	
С20	—"—	—"— С20	4	
С21	—"—	—"— С21	4	
С22	—"—	—"— С22	4	
Л2	1.459-2, Вып. 2	Лестничный марш Л2	7	
Л8	То же	То же Л8	1	
Л9	—"—	—"— Л9	1	
Л11	—"—	—"— Л11	2	
Л12	—"—	—"— Л12	1	
Л14	—"—	—"— Л14	2	
М6	—"—	—"— М6	3	
М14	—"—	—"— М14	1	
ПЛ3	—"—	Ограждение лестничного марша ПЛ3	2	
ПЛ4	—"—	То же ПЛ4	2	
ПЛ5	—"—	—"— ПЛ5	3	
ПЛ6	—"—	—"— ПЛ6	3	
ПЛ7	—"—	—"— ПЛ7	1	
ПЛ8	—"—	—"— ПЛ8	1	
ПМ3	—"—	—"— ПМ3	3	
ПМ4	—"—	—"— ПМ4	3	
ОЛ7	—"—	—"— ОЛ7	1	
П2	1.459-2, Вып. 2	Переходные площадки П2	1	
П5	—"—	—"— П5	5	
П9	—"—	—"— П9	1	
П18	—"—	—"— П18	1	
ПП1	1.459-2, Вып. 2	Ограждение площадки ПП1	15	
ПП2	То же	—"— ПП2	22	
ПП3	—"—	—"— ПП3	2	
ПП4	—"—	—"— ПП4	8	
ПП5	—"—	—"— ПП5	7	
ПП8	—"—	—"— ПП8	1	
ПП9	—"—	—"— ПП9	15	
ПП10	—"—	—"— ПП10	4	
ПП11	—"—	—"— ПП11	2	
ПМ11	—"—	Ограждение лестничн. маршей ПМ11	1	
ПМ12	—"—	То же ПМ12	1	

Марка	Обозначение	Наименование	Кол.	Примечание
Т1	1.439-1	Элемент крепления Т1	153	
Т2	То же	То же Т2	122	
Т5	—"—	—"— Т5	135	
Т6	—"—	—"— Т6	18	
Т9	—"—	—"— Т9	40	
Т10	—"—	—"— Т10	28	
Т12	—"—	—"— Т12	20	
Т14	—"—	—"— Т14	8	
Т15	—"—	—"— Т15	4	
Т16	—"—	—"— Т16	40	
Т19	—"—	—"— Т19	10	
Т20	—"—	—"— Т20	10	
Т22	—"—	—"— Т22	28	
РК-1	—"—	Опорная консоль РК-1	50	
ТК-1	—"—	То же ТК-1	31	
СФ1	Шифр Н60-75, Вып. 1-2	Столик СФ1	4	
ММ1	ИС-01-15, Вып. 1	Соединительный элемент ММ1	16	
ММ2	То же	То же ММ2	24	
ММ3	—"—	—"— ММ3	48	
ММ4	—"—	—"— ММ4	16	
ММ5	—"—	—"— ММ5	16	
ММ6	—"—	—"— ММ6	16	
ММ2	1.400-7	Стальные изделия ММ2	10	
ММ19	То же	То же ММ19	4	
ММ48	То же	То же ММ48	26	
М9	1.465-7, Вып. 1 ч. 2	Соединительный элемент М9	72	
М10	То же	То же М10	36	
М10	1.465-7, Вып. 3 ч. 2	То же М10	22	
М11	То же	То же М11	16	
М2	1.432-5, Вып. 2	Закладное изделие М2	12	

Альбом III

902-2-301 Типовой проект

Инв. № подл. | Подпись и дата | Взам. инв. №

Изм.	Лист	№ докум.	Подпись	Дата
Ст. инж.		Архипова		
Пробер.		Бычев		
ГИП		Кузнецов		
Та спец.		Пронин		
Нач. отд.		Крававин		

ТП 902-2-301 КЖ

Корпус обезвоживания осадка сточных вод г. Ч вакуум-фильтрами БСХ-09-40-3.4

Лит.	Лист	Листов
Р	5	

Общие данные (продолжение)

ЦНИИЭП инженерного оборудования г. Москва

Типовой проект 902-2-301 Альбом III

Сводная спецификация бетонных и железобетонных конструкций (Окончание)

Марка	Обозначение	Наименование	Кол.	Примечание
		Стальные элементы		
		Для t=-20°-30°,-40°		
М-6	КЭ-01-49, Вып. I	Закладное изделие М-6	68	
М-15	То же	То же М-15	34	
М-17	То же	То же М-17	16	
М-19	То же	То же М-19	18	
М-15	КЭ-01-49, Вып. II	Закладное изделие М-15	32	
М-19	То же	То же М-19	4	
МН-8	460-75, Вып 1-2	Закладное изделие МН-8	6	
МН-9	То же	То же МН-9	14	
МН-10	То же	То же МН-10	4	
МН-11	То же	То же МН-11	6	
УП2-2	То же	То же УП2-2	4	
УП2-8	То же	То же УП2-8	4	
МГ-1	ИС-01-15, Вып-5	Закладное изделие МГ-1	10	
МГ-2	То же	То же МГ-2	18	
МГ-5	То же	То же МГ-5	28	
МЧ-1-3	1.462-3, Вып. III	Закладное изделие МЧ-1-3	48	
МЧ-3-4	То же	То же МЧ-3-4	16	
МЧ-10-1	То же Вып. II	То же МЧ-10-1	26	
МЧ-10-2	то же	То же МЧ-10-2	32	
МИ2-8	3.400-6	То же МИ2-8	1	
МИ3-38	То же	То же МИ3-38	4	
МИЧ-13	3.400-6	Закладное изделие МИЧ-13	315	пм
МИ3-2	То же	То же МИ3-2	40	
МИ2-9	То же	То же МИ2-9	12	
БС 13	ИС-01-04, Вып. 2	Балка БС 13	3	
БС 23	То же	То же БС23	1	
СК1	1.459-2, Вып. 2	Ограждение стремянок СК1	1	0.016т
СК5	То же	То же СК5	1	0.035т
МН1	КЖ-46	Закладное изделие МН1	42	пм
МН2	То же	То же МН2	9	
МН3	То же	То же МН3	2	
МН4	То же	То же МН4	16	
МН5	То же	То же МН5	3	
МН6	То же	То же МН6	14	
МН7	То же	То же МН7	1	
МН8	То же	То же МН8	2	
МН9	То же	То же МН9	288пм	
МН10	КЖ 54	То же МН10	2	
МН11	То же	То же МН11	2	
МС1	КЖ-29	То же МС1	4	
МС2	КЖ-56	То же МС2	1	
С2	1.459-2, Вып.1	Стремянки С2	1	0.046т
С4	То же	То же С4	1	0.064т

Марка	Обозначение	Наименование	Кол.	Примечание
А1	КЖ-46	Закладное изделие А1	8	
А2	То же	То же А2	12	
А3	То же	То же А3	4	
А4	То же	То же А4	36	
А5	То же	То же А5	16	
А6	То же	То же А6	40	
А7	То же	То же А7	12	
А8	КЖ-54	То же А8	24	
Щ1	КЖ-45	Стальные щиты Щ1	39	0.031т
Щ2	То же	То же Щ2	21	0.046т
Щ3	То же	То же Щ3	1	0.15т
Щ3а	То же	То же Щ3а	1	0.15т
Рм1	То же	Стальная рама Рм1	2	0.411т
Рм2	То же	То же Рм2	1	0.2т
Рм3	То же	То же Рм3	4	0.55т

Условные обозначения:

⊠ — Вид на торец бетонного блока, бетонный блок в поперечном сечении.

1. Общие указания смотрите пояснительную записку, альбом I.

Согласовано

Инв.№ подл. | Подпись и дата

				ТП 902-2-301	КЖ
				Корпус обезвоживания осадка сточных вод с 4 вакуум-фильтрами БСК.ОУ-40-3.4	
Изм.	Лист	№ докум.	Подпись	Дата	
Ст. инжер		Архипова			Лит Р; Лист 6; Листов
Провер.		Сычев			
ГИП		Кузнецов			
Гл. спец.		Пронин			ЦНИИЭП инженерного оборудования г. Москва
Нач. отд.		Красавин			
				Общие данные. (Окончание)	

Типовой проект 902-2-301 Альбом III

Маркировочная схема фундаментов и фундаментных балок

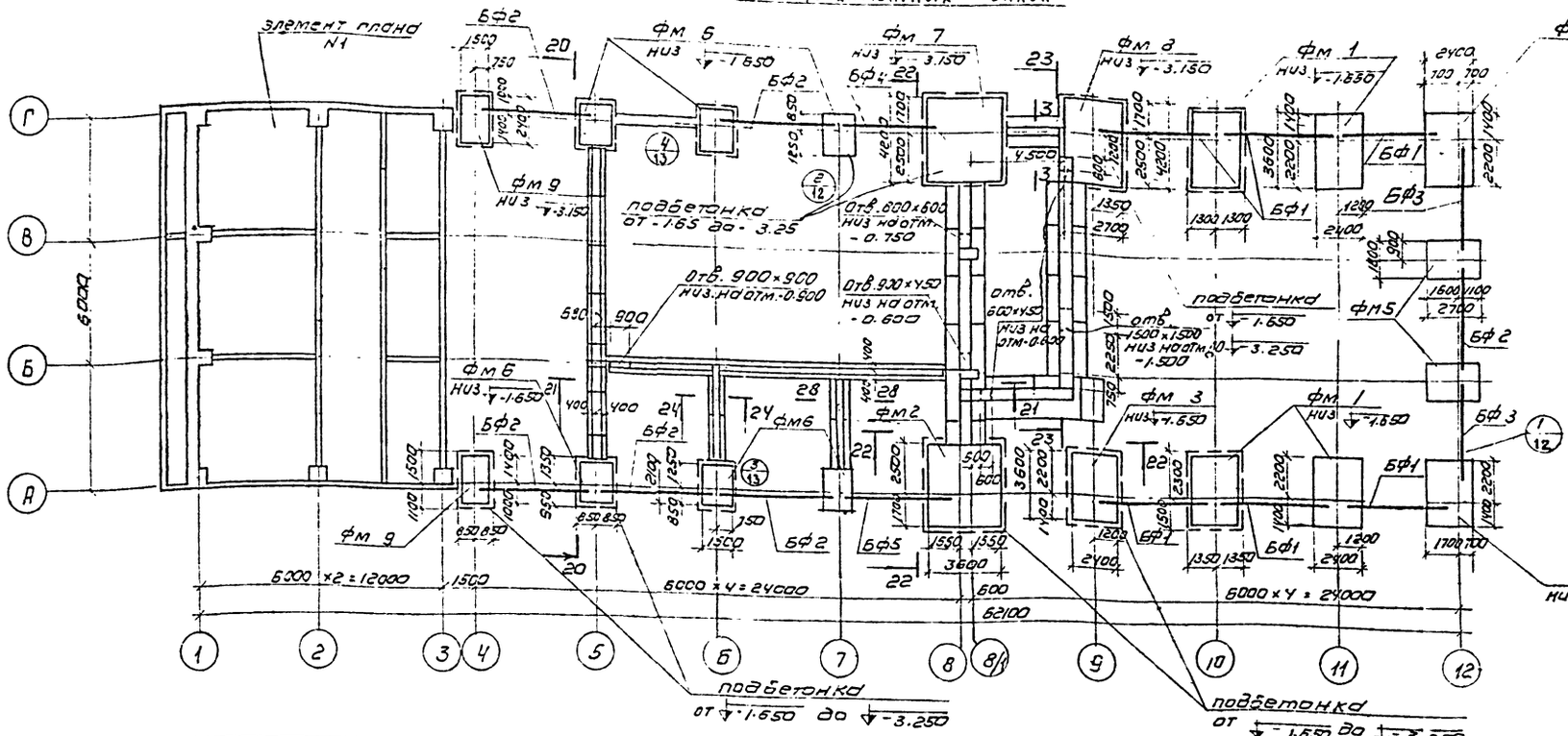

1. Основанием фундаментов приняты песчаные грунты со следующими характеристиками:
   $C_н = 0.02$ кгс/см²; $\varphi_н = 28°$;
   $E = 150$ кгс/см²; $\gamma_н = 1.8$ т/м³
2. Нормативная глубина промерзания грунта - 1,4 м.
3. Грунтовые воды отсутствуют.
4. Под монолитные фундаменты выполнить бетонную подготовку из бетона марки 100 толщиной 100 мм, превышающую габарит подошвы фундамента на 100 мм в каждую сторону.
5. Набетонки под фундаментные балки и подбетонки выполнить из бетона марки 100.
6. Фундаментные балки укладывать на цементный раствор марки 200 толщиной 20 мм, зазоры между торцами балок и фундаментом заделать бетоном марки 200.
7. Обратную засыпку пазух фундаментов производить грунтом без включения строительного мусора и растительного грунта с уплотнением слоями не более 200 мм до $\gamma_{ск} = 1.6$ т/м³.
8. Расчетные схемы фундаментов под каркас здания см. пояснительную записку, альбом I.

Марка	Обозначение	Наименование	Кол	Примечание
		Маркировочная схема фундаментов и фундаментных балок		
Фм 1	КЖ-8	Фундамент Фм 1	4	
Фм 2	то же	то же Фм 2	1	
Фм 3	КЖ-9	" Фм 3	1	
Фм 4	то же	" Фм 4	1	
Фм 5	КЖ-10	" Фм 5	2	
Фм 6	то же	" Фм 6	6	
Фм 7	КЖ-11	" Фм 7	1	
Фм 8	то же	" Фм 8	1	
Фм 9	КЖ-12	" Фм 9	2	
Фм 10	КЖ-9	" Фм 10	1	
элемент плана N1	КЖ-15	элемент плана N1	1	
Б13	ГОСТ 948-76	Перемычки Б13	8	0.025т
БУ13		то же БУ13	8	0.085т

Марка	Обозначение	Наименование	Кол.	Примечание
	Для температуры -20°С,			
БФ1	сер. 1.415-1 вып. 1	фундаментная балка ФБ6-3	6	1.2т
БФ2	то же	то же ФБ6-7	6	1.3т
БФ3	"	" ФБ6-5	2	1.1т
БФ4	"	" ФБ6-4	1	1.2т
БФ5	"	" ФБ6-4	1	1.3т
	Для температуры -30°, -40°С			
БФ1	сер. 1.415-1 вып. 1	фундаментная балка ФБ6-13	6	1.4т
БФ2	то же	то же ФБ6-17	6	1.5т
БФ3	"	" ФБ6-15	2	1.3т
БФ4	"	" ФБ6-14	1	1.5т
БФ5	"	" ФБ6-31	1	1.7т
	Для температуры -20°, -30°, -40°С			
СБ5	сер. 1.116-1 вып 1	фундаментные блоки ФС4	70	1.3т
СБ6	то же	то же ФС4-8	24	0.42т
СБ7	"	" ФС6	37	1.96т
СБ8	"	" ФС6-8	27	0.62т
СБ3	сер. 1.112-1 вып. 1	" Ф20	11	2.44т
СБ1	то же	" Ф8	25	1.4т
СБ2	"	" Ф8-12	4	0.7т
СБ4	"	" Ф12	3	1.76т
СБ9	сер. 1.116-1 вып. 1	" ФСН6	3	0.4
	бетон М100		6м³	

Изм	Лист	N докум	Подпись	Дата
Ст. инж.		Архипова		
Пров.		Сычев		
Гип		Кузнецов		
Гл. спец		Пронин		
Нач. отд		Красавин		

ТП 902-2-301 КЖ

Корпус обезвоживания осадка сточных вод с 4 вакуум-фильтрами Бсх 09-40-3,4

Лит.	Лист	Листов
Р	7	

Маркировочная схема фундаментов и фундаментных балок.

ЦНИИЭП инженерного оборудования г. Москва

Согласовано

Инв. N подл. | Подп. и дата

Типовой проект 902-2-301 Альбом III

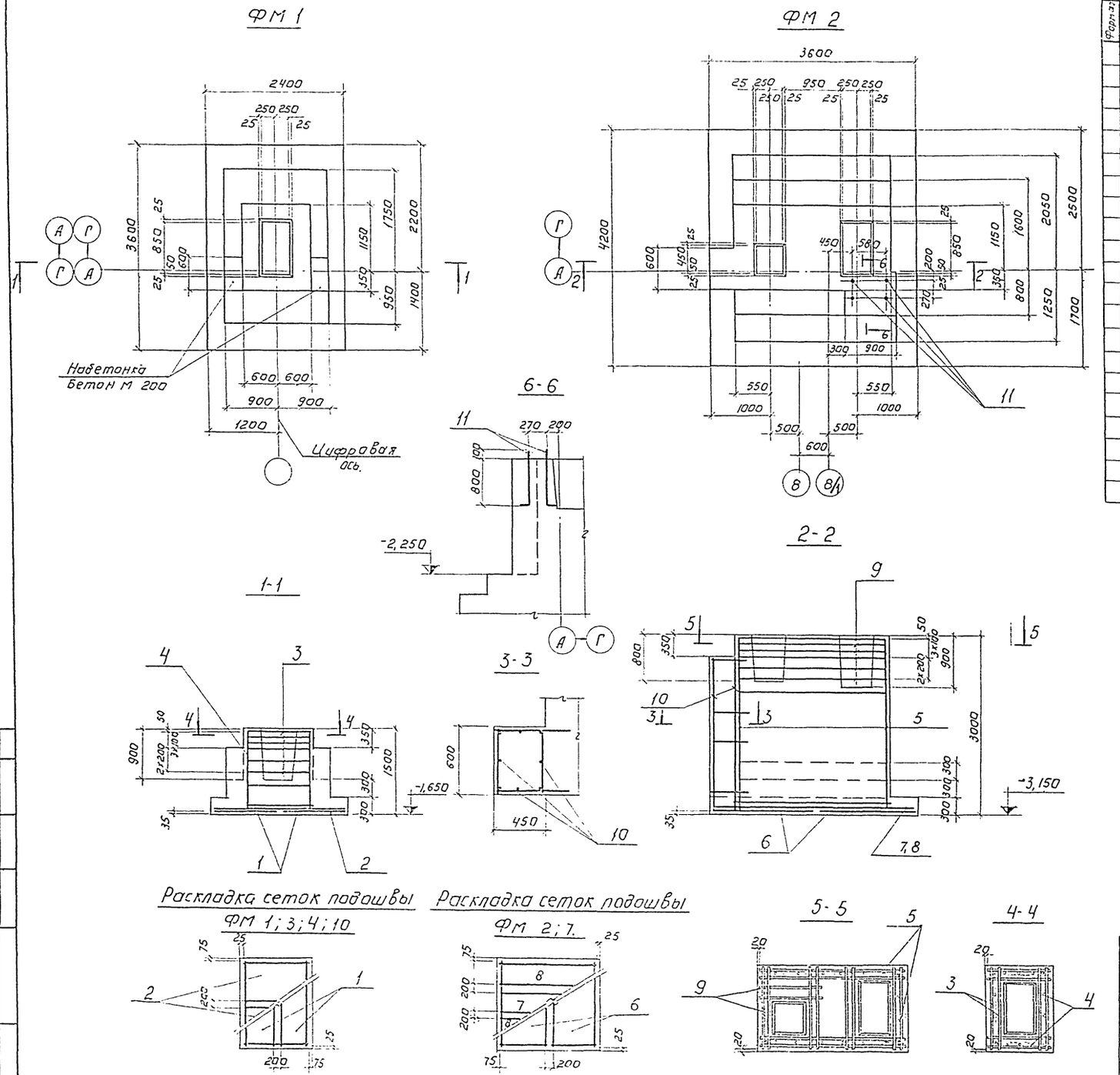

Спецификация для монолитных элементов

Формат	Зона	Поз.	Обозначение	Наименование	Кол.	Примечание
				ФМ 1		
				Сборочные единицы.		
		4	сер. 1.412-1, вып. 2 л. 21	Каркас пространств КПВ 5	1	78,6 кг
		1	—— " —— л. 65	Сетка арматурная С8-16	2	36,2 кг
		2	—— " —— л. 82	Сетка арматурная С44-10	2	14,9 кг
		3	—— " —— л. 58	Сетка арматурная СВ 8	6	4,1 кг
				Материалы		
				Бетон марки 200	5,6	м³
				ФМ 2		
				Сборочные единицы.		
		5	КЖ-20	Каркас пространств. КВТ4а	1	232,5 кг
		6	сер. 1.412-1, вып. 3 л. 86	Сетка арматурная С-50-12	2	35,5 кг
		7	—— " —— л. 60	Сетка арматурная С-48-12	1	30,7 кг
		8	—— " —— л. 43	Сетка арматурная С-8-12	2	20,4 кг
		9	КЖ-20	Сетка арматурная СВТ 8а	6	8,5 кг
		10	КЖ-20	Каркас пространств. КП 1	1	46,7 кг
		11	КЖ-46	Изделие закладное А 1	4	3,1 кг
				Материалы		
				Бетон марки 200	19,1	м³

1. Данный лист см. совместно с листами КЖ-7.

Изм	Лист	N докум	Подпись	Дата	ТП 902-2-301 КЖ
					Корпус обезвоживания осадка сточных вод с 4 вакуум-фильтрами БСХОУ-40-3 4
Ст инжен		Архипова			Лит. Р; Лист 8; Листов
Провер		Сычев			
Гип		Кузнецов			Фундаменты ФМ1; ФМ2.
Гл спец		Пронин			ЦНИИЭП инженерного оборудования г. Москва
Нач отд		Красавин			

Согласовано:

Инв. № подл. | Подпись и дата

Типовой проект 902-2-301 Альбом III

ФМ 3

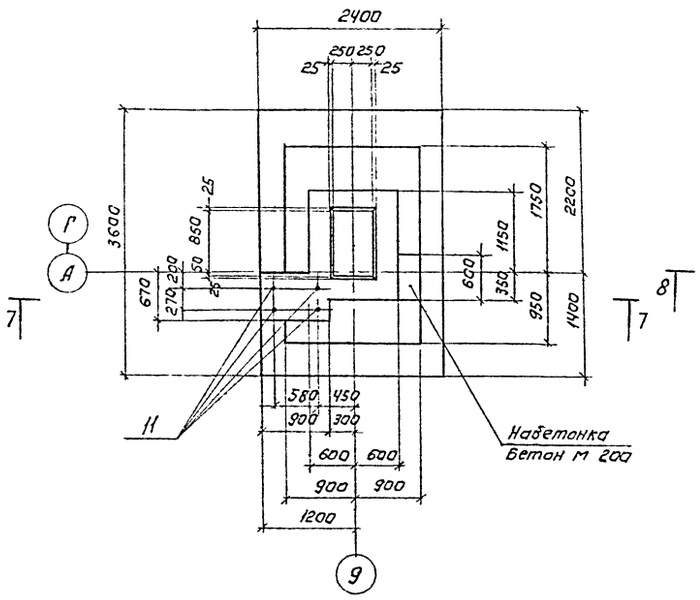

ФМ 4; ФМ 10

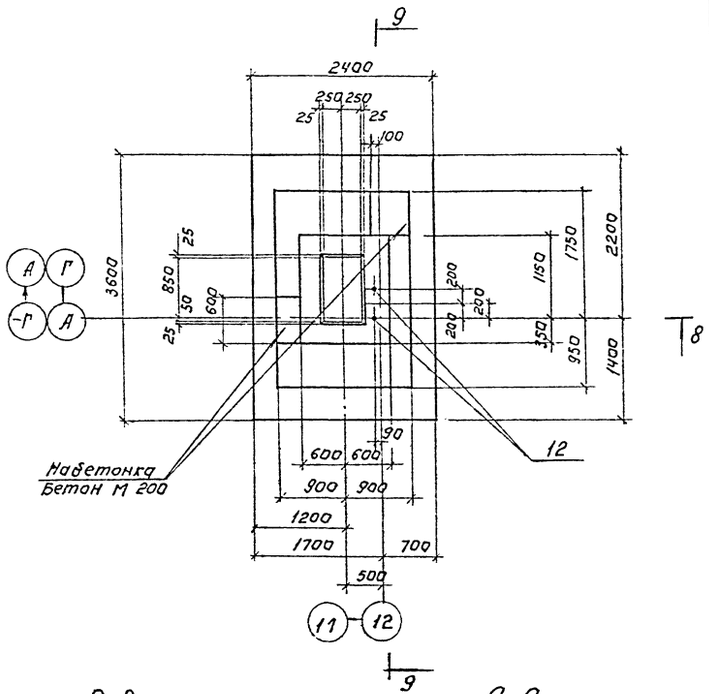

Спецификация для монолитных элементов.

Формат	Зона	Поз.	Обозначение	Наименование	Кол.	Примечание
				ФМ 3		
				Сборочные единицы.		
		4	сер. 1.412-1, Вып. 2 л. 21	Каркас пространств. КПВ 5	1	78,6 кг
		1	——— " ——— л. 65	Сетка арматурная С 8-16	2	36,2 кг
		2	——— " ——— л. 82	Сетка арматурная С44-10	2	14,9 кг
		3	——— " ——— л. 58	Сетка арматурная С8-8	6	4,1 кг
		11	КЖ-46	Изделие закладное А 1	4	3,1 кг
				Материалы		
				Бетон марки 200	6,0	м³
				ФМ 4; ФМ 10		
				Сборочные единицы.		
		4	сер. 1.412-1, Вып. 2 л. 21	Каркас пространств. КПВ 5	1	78,6 кг
		1	——— " ——— л. 65	Сетка арматурная С8-16	2	36,2 кг
		2	——— " ——— л. 82	Сетка арматурная С44-10	2	14,9 кг
		3	——— " ——— л. 58	Сетка арматурная С8-8	6	4,1 кг
		12	КЖ-46	Изделие закладное А 2	2	4,0 кг
				Материалы		
				Бетон марки 200	5,5	м³

7-7

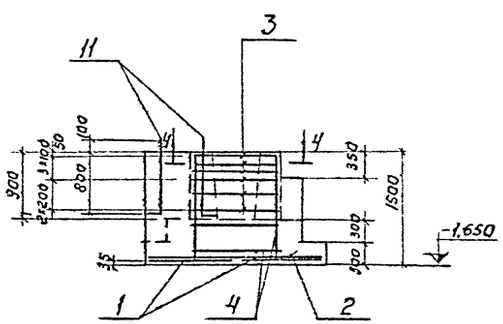

8-8

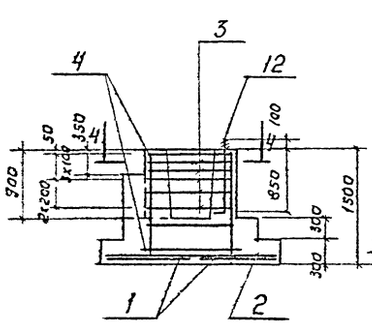

9-9

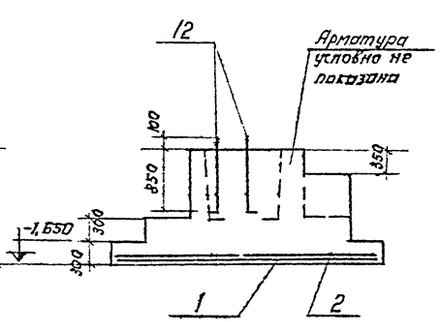

1. Данный лист см. совместно с листом КЖ-7.
2. Сечение 4-4 см. КЖ-8.
3. Раскладку сеток подошвы см. КЖ-8.

Изм.	Лист	N докум.	Подпись	Дата	ТП 902-2-301 КЖ
					Корпус обезвоживания осадка сточных вод с 4 вакуум-фильтрами БСХ ОУ-40-3.4
Ст. инж.	Архипова				Лит. Р; Лист 9; Листов
Провер.	Сычев				
Сиф.	Кузнецов				Фундаменты ФМ 3; ФМ 4; ФМ 10
Гл. спец.	Прохин				ЦНИИЭП инженерного оборудования г. Москва
Нач. отд.	Мартынов				

Согласовано:

Инв. № подл. | Подпись и дата

Типовой проект 902-2-301 Альбом III

ФМ 5

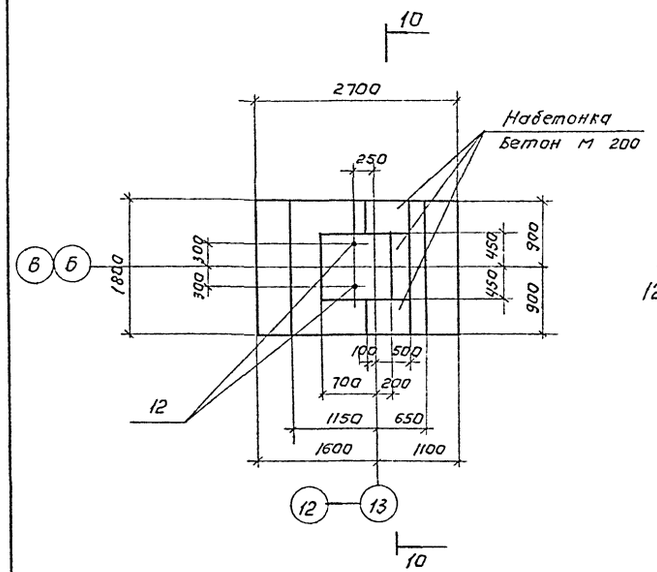

ФМ 6

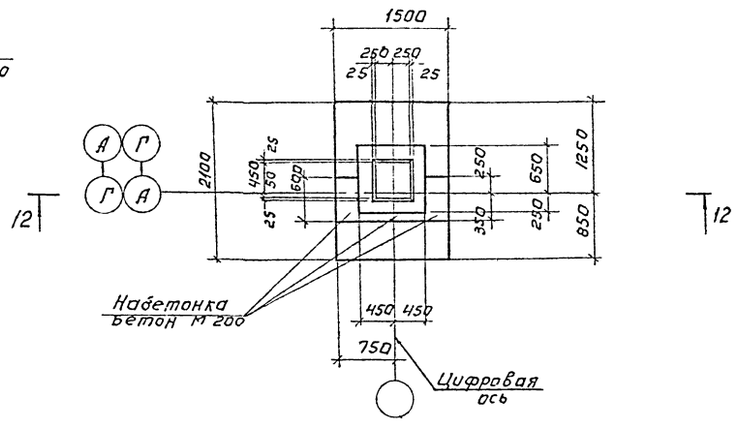

10-10

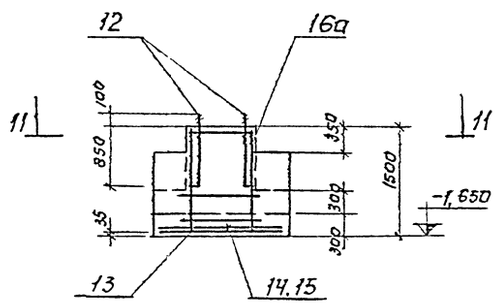

12-12

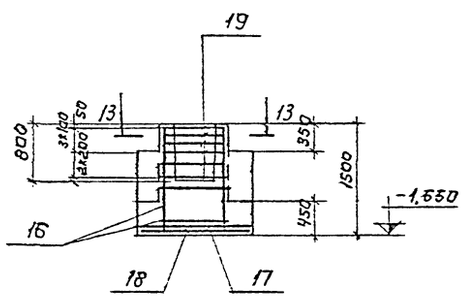

Раскладка сеток подошвы ФМ 5

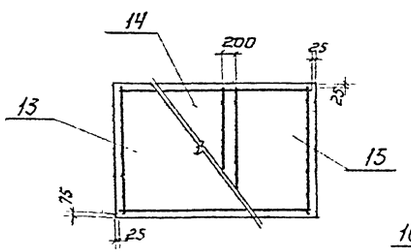

11-11

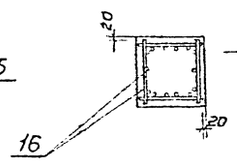

13-13

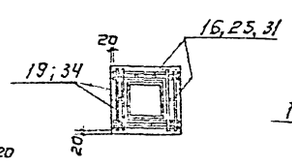

Раскладка сеток подошвы. ФМ 6.

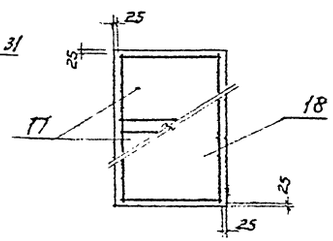

Спецификация для монолитных элементов.

Формат	Зона	Поз.	Обозначение	Наименование	Кол.	Примечание
				ФМ 5		
				Сборочные единицы.		
		16а	КЖ-21	Каркас пространств. КПА 2а	1	16,2 кг
		15	сер. 1.412-1 вып.2 л. 61	Сетка арматурная С2-10	1	7,7 кг
		14	——"—— л. 70	Сетка арматурная С22-10	1	10,2 кг
		13	——"—— л. 83	Сетка арматурная С45-10	1	16,5 кг
		12	КЖ-46	Изделие закладное А 2	2	4,0 кг
				Материалы		
				Бетон марки 200	3,6	м³
				ФМ 6		
				Сборочные единицы.		
		16	сер. 1.412-1. вып. 2 л. 1	Каркас пространств. КПА 2	1	28,8 кг
		17	——"—— л. 60	Сетка арматурная С1-10	2	6,6 кг
		18	——"—— л. 71	Сетка арматурная С23-10	1	11,7 кг
		19	——"—— л. 56	Сетка арматурная СА-8	6	2,7 кг
				Материалы.		
				Бетон марки 200	2,5	м³

1. Данный лист см. совместно с листом КЖ-7.

				ТП 902-2-301	КЖ
				Корпус обезвоживания осадка сточных вод с 4 вакуум-фильтрами 6 ск 09-40-3,4	
Изм.	Лист	№ докум.	Подпись	Дата	Лит. Р / Лист 10 / Листов
Ст. инж.	Архипова				
Провер.	Сычев				
Гип.	Кузнецов			Фундаменты ФМ5, ФМ6.	ЦНИИЭП инженерного оборудования г. Москва
Гл. спец.	Пронин				
Нач. отд.	Красавин				

Согласовано:

Инв. № подл. | Подпись и дата

Типовой проект 902-2-301 Альбом III

Инв.№подл. | Подпись и дата | Взам.инв.№

Фм 7

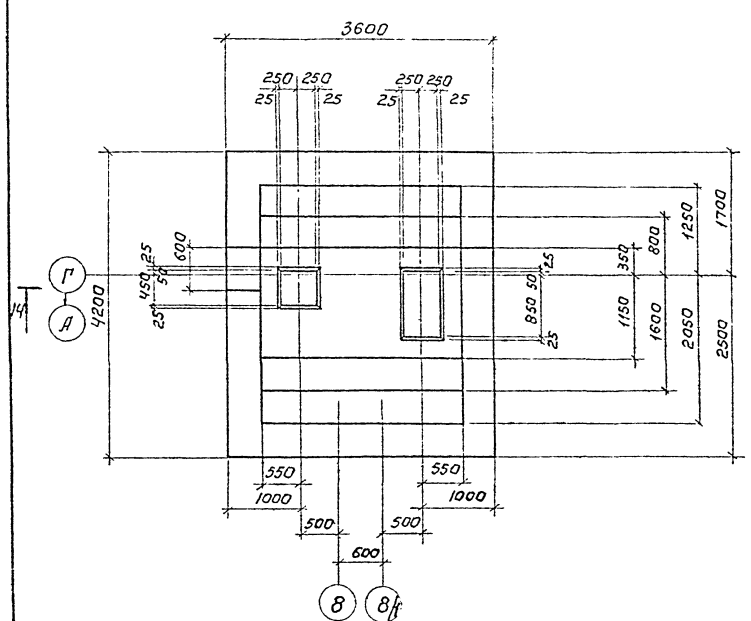

Фм 8

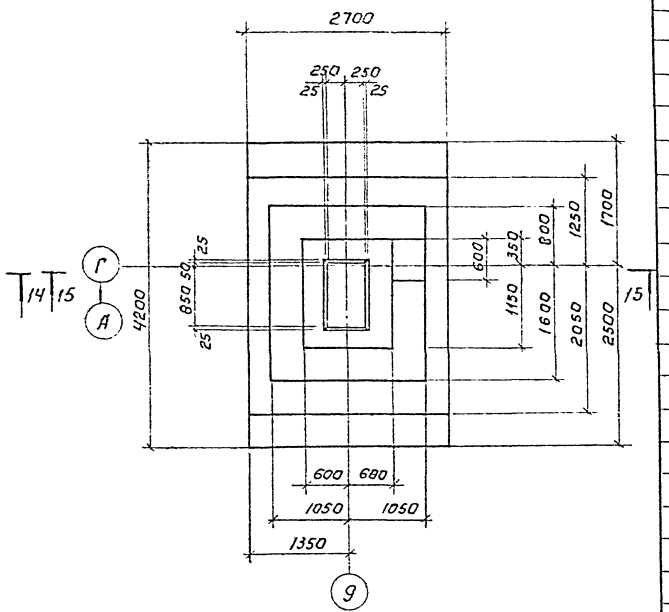

14-14

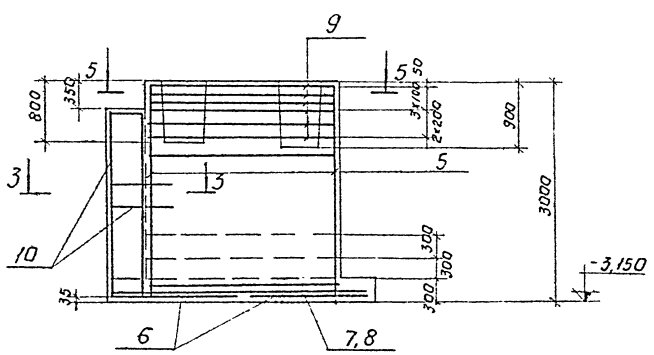

15-15

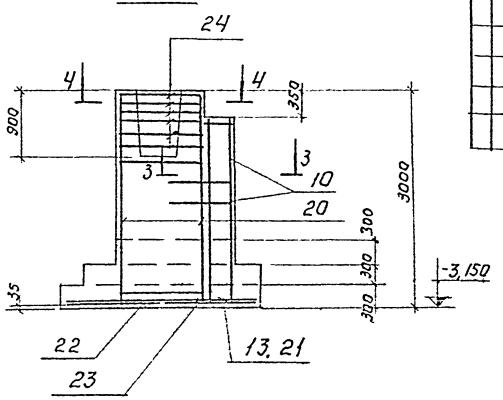

Раскладка сеток подошвы Фм 8

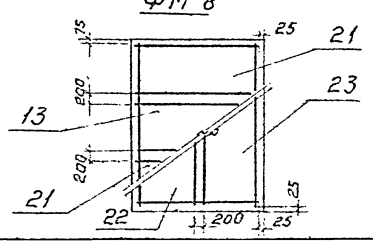

Спецификация для монолитных элементов

Формат	Зона	Поз.	Обозначение	Наименование	Кол.	Примечание
				Фм 7		
				Сборочные единицы		
		5	КЖ-20	Каркас пространств. КВТ 4а	1	232,5кг
		6	сер. 1.412-1, вып.2 л. 86	Сетка арматурная С50-12	2	35,5кг
		7	" л. 60	Сетка арматурная С48-12	1	30,7кг
		8	" л. 43	Сетка арматурная С8-12	2	20,4кг
		9	КЖ-20	Сетка арматурная СВТ. 8а	6	8,5 кг
		10	КЖ-20	Каркас пространств. КП 1	1	46,7кг
				Материалы		
				Бетон марки 200	17,89	м³
				Фм 8		
				Сборочные единицы		
		20	сер. 1.412-1, вып. 2 л. 26	Каркас пространств КП 8 1Б	1	128,0кг
		21	" л. 62	Сетка арматурная С5-10	2	11,0кг
		22	" л. 66	Сетка арматурная С10-14	1	32,5кг
		23	" л. 76	Сетка арматурная С30-14	1	43,5кг
		13	" л. 83	Сетка арматурная С45-10	1	16,5кг
		24	" л. 58	Сетка арматурная С8-10	6	6,4кг
		10	КЖ-20	Каркас пространств. КП_1	1	46,7кг
				Материалы		
				Бетон марки 200	10,58	м³

1. Данный лист см. совместно с листом КЖ-7.
2. Сечения 3-3; 4-4; 5-5 и раскладку сеток подошвы Фм 7 см. КЖ-8.

Изм.	Кол.уч.	N докум.	Подпись	Дата
Гл.инж.		Архипова		
Провер.		Сычев		
ГИП		Кузнецов		
Гл.спец.		Пронин		
Н.контр.		Арасланов		

ТП 902-2-301 КЖ

Корпус обезвоживания осадка сточных вод с вакуум-фильтрами Бех 04-40-3,4

Стадия	Лист	Листов
Р	11	

Фундаменты Фм 7; Фм 8

ЦНИИЭП инженерного оборудования г. Москва

ФМ 9

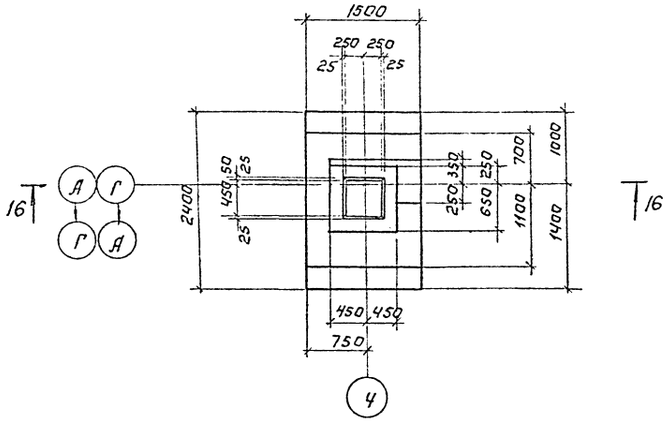

16-16

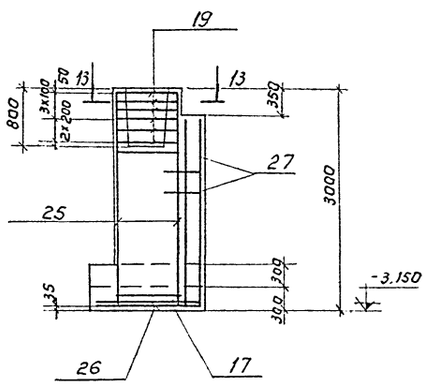

Раскладка сеток подошвы ФМ 9

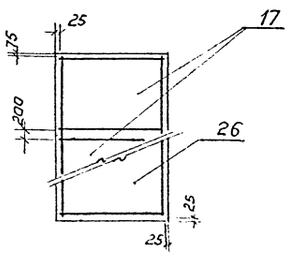

1-1

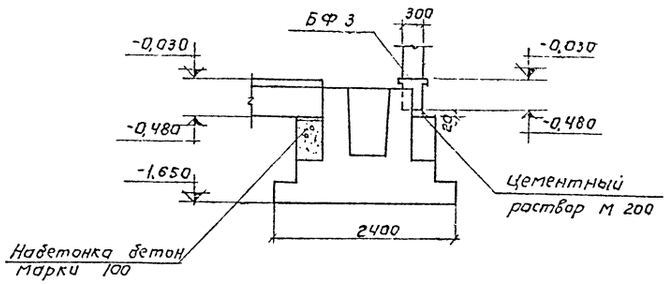

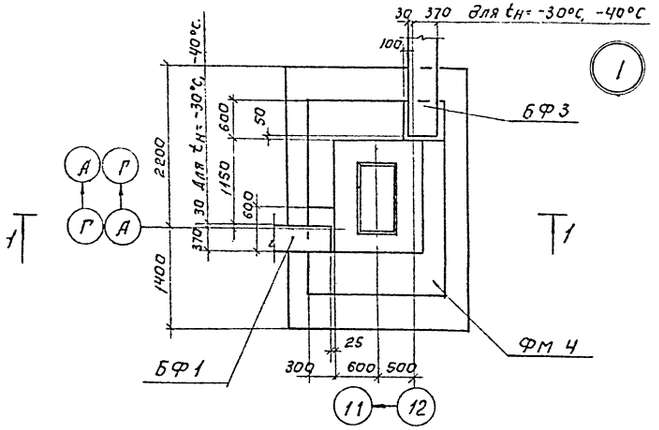

2-2

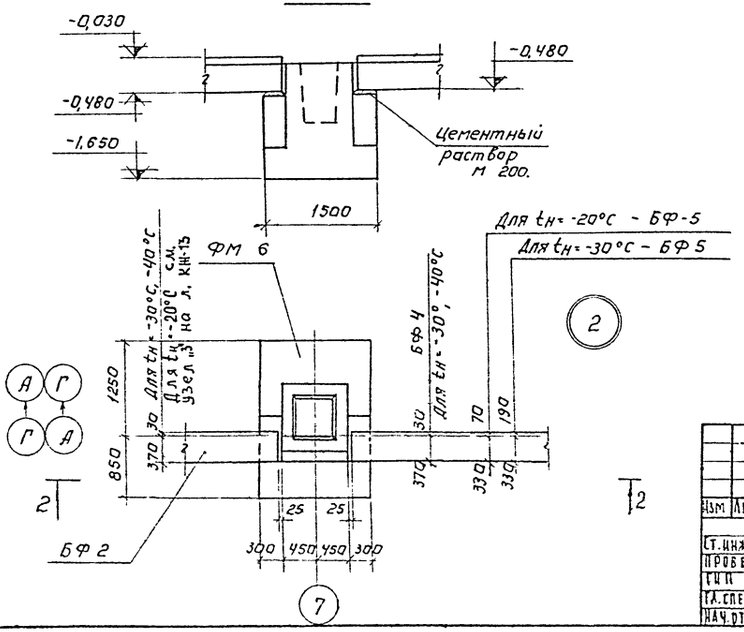

Спецификация для монолитных элементов

Формат	Зона	Поз.	Обозначение	Наименование	Кол.	Примечание
				ФМ 9		
				Сборочные единицы		
		25	сер. 1.412-1, вып.2 л. 5	Каркас пространств. КПА 18	1	74,2 кг
		17	" л. 60	Сетка арматурная С1-10	2	6,6 кг
		26	" л. 72	Сетка арматурная С24-10	1	13,2 кг
		19	" л. 56	Сетка арматурная СА-8	6	2,7 кг
		27	КЖ-20	Каркас пространств. КП 2	1	46,4 кг
				Материалы		
				Бетон марки 200	4,2	м³
				Узел 4		
				Сборочные единицы		
		28	КЖ-46	Изделие закладное А3	4	2,8 кг
				Материалы		
				Бетон марки 200	1,26	м³

1. Данный лист см. совместно с листом КЖ-7, КЖ-10.

Изм.	Лист	N докум.	Подпись	Дата
Ст.инжен		Архипова		
Провер		Сычев		
ГИП		Кузнецов		
Гл.спец.		Пронин		
Нач.отд.		Красавин		

ТП 902-2-301 КЖ

Корпус обезвоживания осадка сточных вод с 4 вакуум-фильтрами БсХ 0У-40-3;4

Лит.	Лист	Листов
Р	12	

Фундамент ФМ 9. Детали 1 и 2.

ЦНИИЭП инженерного оборудования г. Москва

Согласовано:

Инв. № подл. | Подпись и дата

3-3

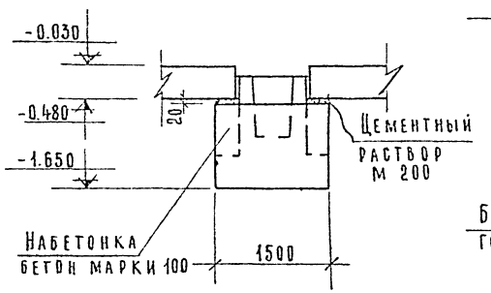

17-17

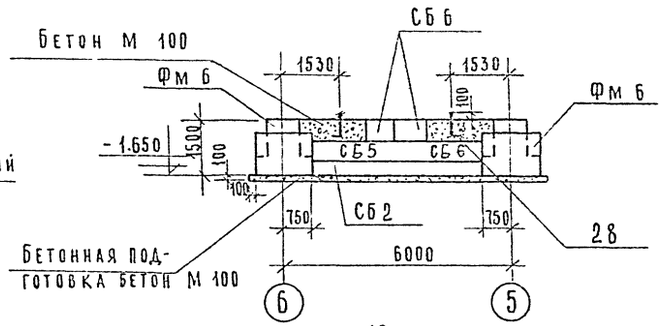

20-20

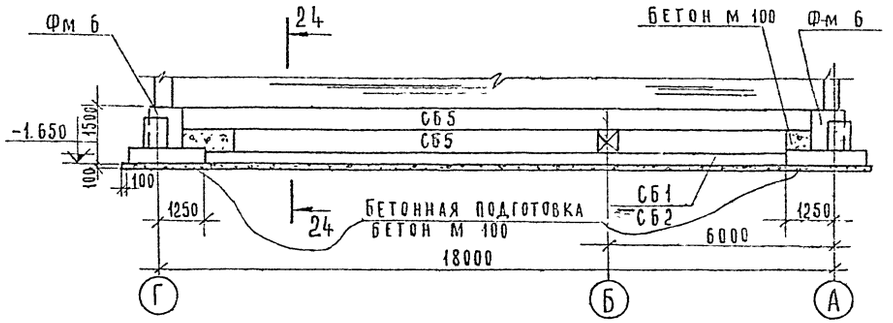

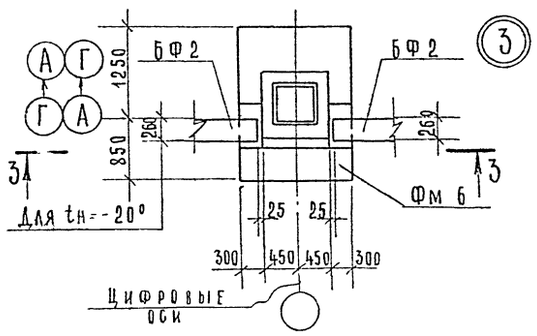

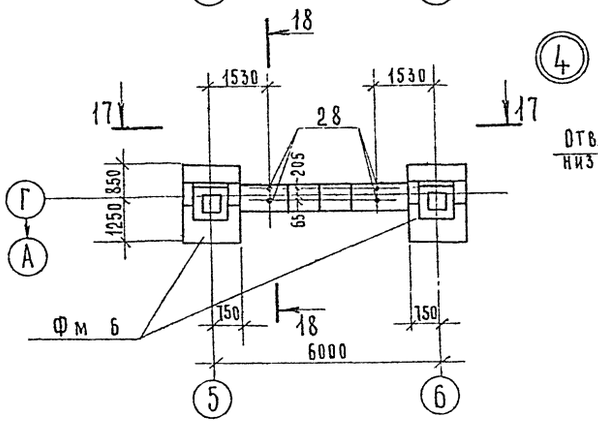

4

21-21

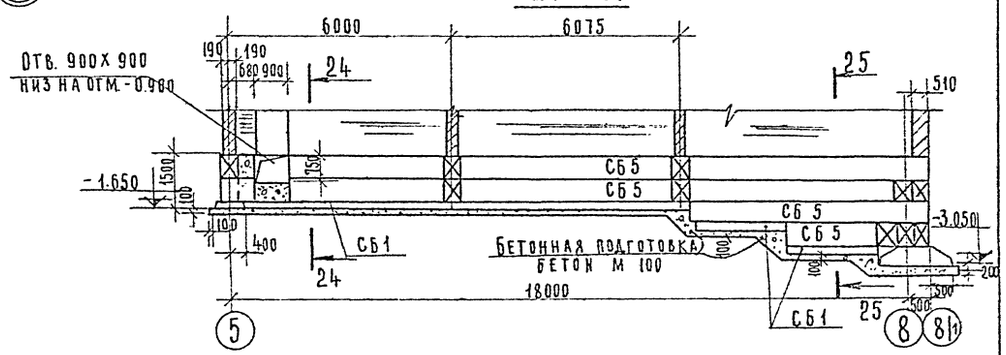

1. Маркировочную схему фундаментов см. КЖ-7.
2. Нижние бетонные блоки укладывать на выровненную поверхность песчаного основания. Бетонные блоки укладывать на цементно-известковом растворе марки 25. Зазоры между блоками заделать бетоном марки 100.
3. Блоки укладывать с перевязкой.

18-18

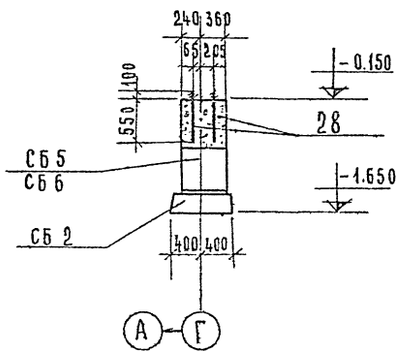

19-19

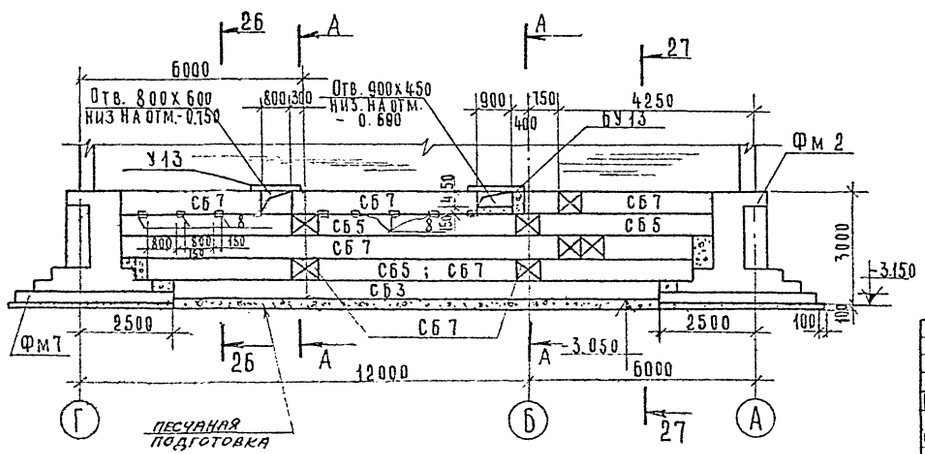

					ТП 902-2-301 КЖ	
					Корпус обезвоживания осадка сточных вод с 4 вакуум-фильтрами БсхОУ-40-3.4	
Изм.	Лист	N докум.	Подпись	Дата		
Ст. инж.		Архипова			Лит.	Лист 13 Листов
Провер.		Сычев			Р	
ГИП		Кузнецов			Деталь 3. Сечения 17-17 ÷ 21-21.	ЦНИИЭП инженерного оборудования г. Москва
Н. контр.		Ронин				
Нач. отд.		Красавин				

Согласовано: Отд. КГ Левшиева; Отд. АА Трухманов

Инв. N подл. | Подпись и дата

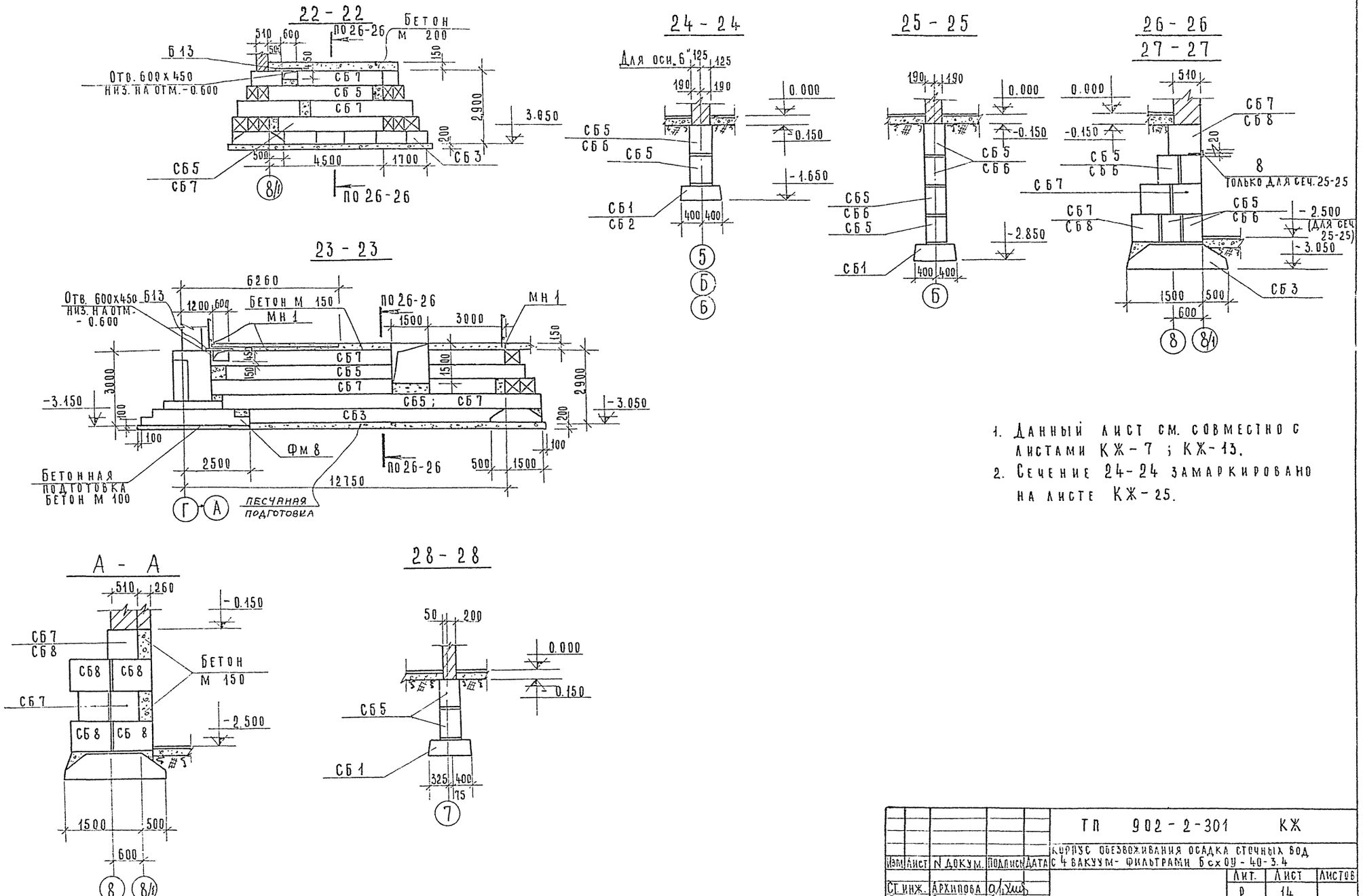

1. Данный лист см. совместно с листами КЖ-7 ; КЖ-13.
2. Сечение 24-24 замаркировано на листе КЖ-25.

					ТП 902-2-301 КЖ		
Изм	Лист	N докум.	Подпись	Дата	Корпус обезвоживания осадка сточных вод с 4 вакуум-фильтрами Бсх0У-40-3.4		
Ст. инж.	Архипова					Лит.	Лист	Листов
Провер.	Сычев					Р.	14	
Гип	Кузнецов				Сечения 22-22 ÷ 28-28	ЦНИИЭП инженерного оборудования г. Москва	
Гл. спец.	Пронин						
Нач. отд.	Красавин						

Типовой проект 902-2-301 Альбом III

Согласовано: Отд. АД Трыханкина; Отд. КГ Кунина

Инв. N подл. | Подпись и дата

14992-02 24

Типовой проект 902-2-301 Альбом III

Элемент плана N1.

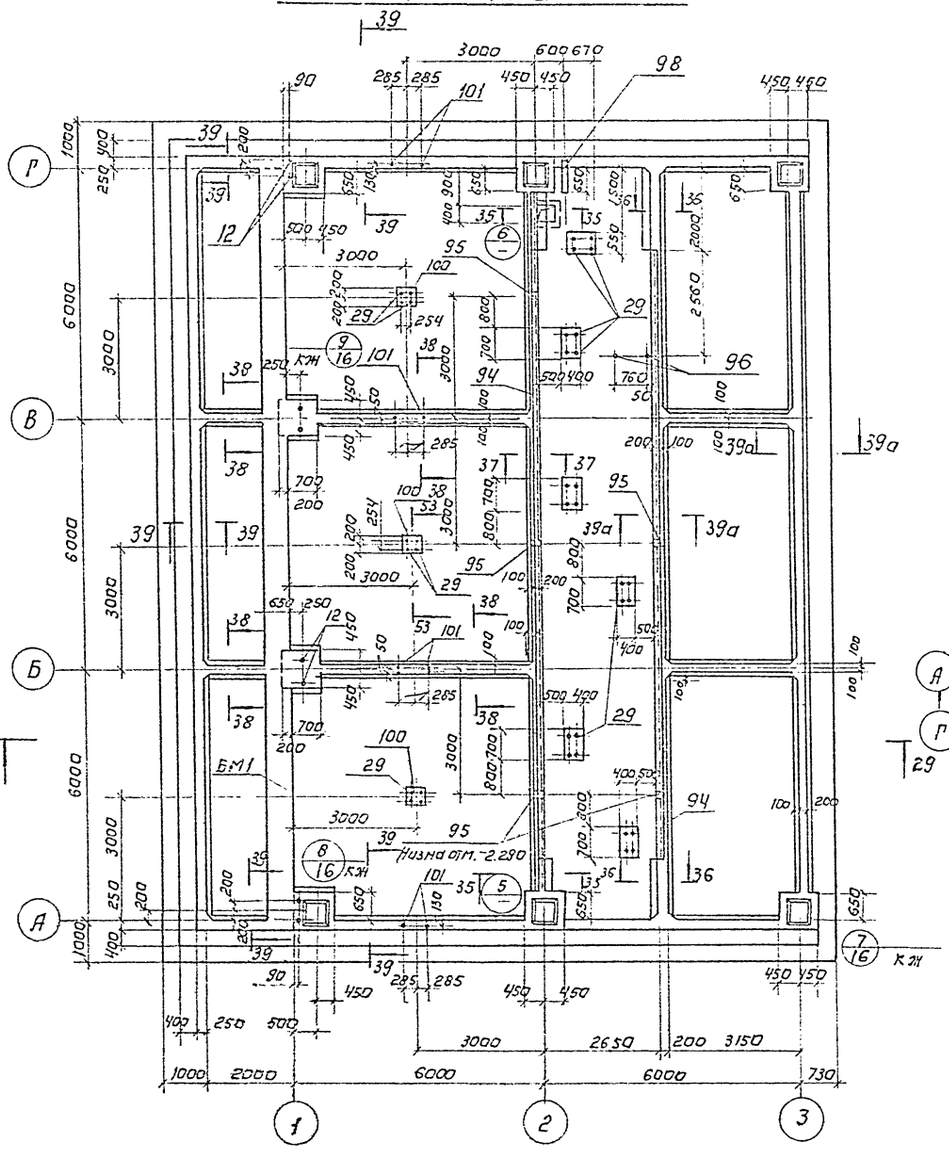

29-29

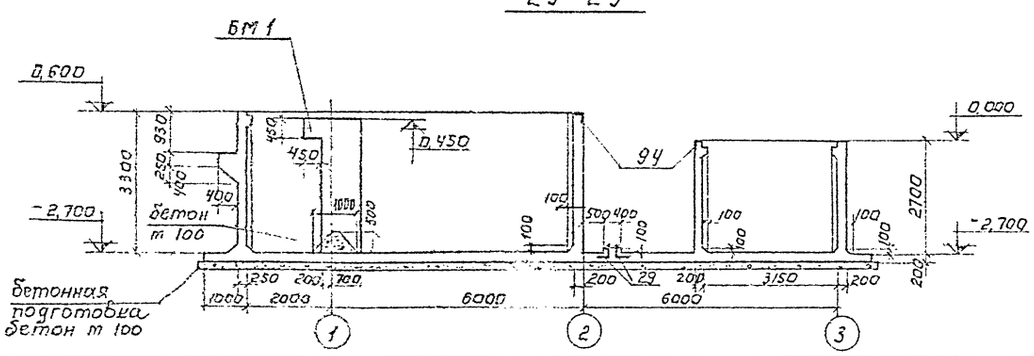

30-30

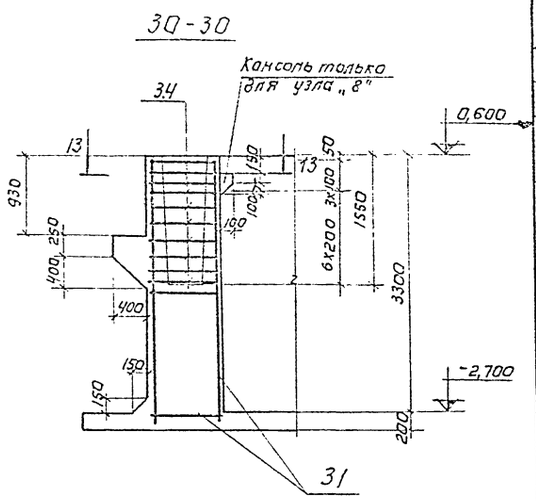

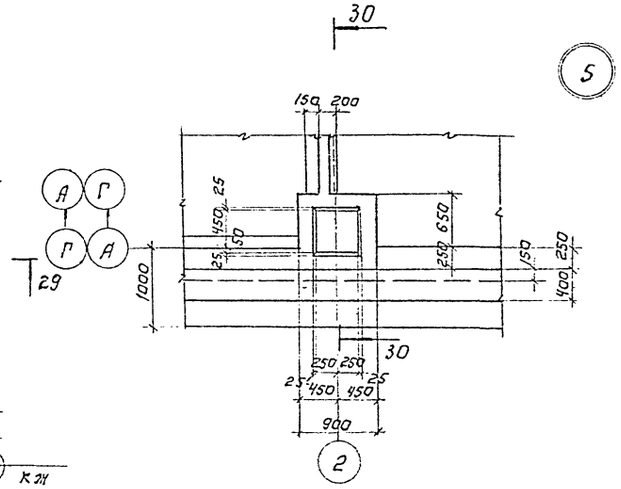

31-31

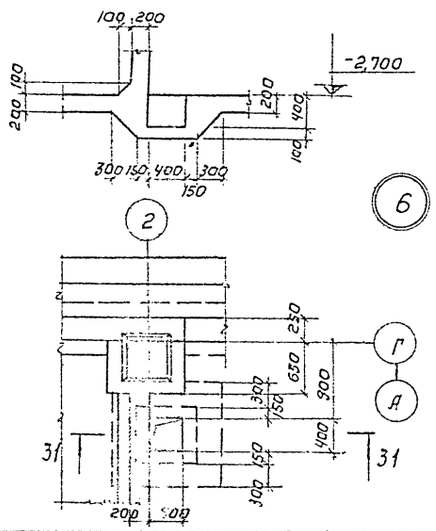

Спецификация элементов монолитной конструкции

Формат	Зона	Поз.	Обозначение	Наименование	Кол.	Примечание
				Элемент плана N1		
				Сборочные единицы.		
		31	КЖ-20	Каркас пространств. КПА 24а	4	49 кг
		32	КЖ-21	То же КПА 19а	2	41,8 кг
		33	КЖ-20	То же КПА 24б	2	44,3 кг
		34	сер. 1.412-1, вып. 2 л. 56	Сетка арматурная СА 10	60	4,3 кг
		35	КЖ-21	То же С1	6	107,3 кг
		36	То же	То же С2	7	122,2 кг
		37	"	То же С3	7	62,5 кг
		38	"	То же С4	3	182,5 кг
		39	"	То же С5	3	104,2 кг
		40	"	То же С6	2	180,2 кг
		41	"	То же С7	3	70,2 кг
		42	"	То же С8	2	86,4 кг
		43	"	То же С9	3	45,1 кг
		44	"	То же С10	3	84 кг
		45	"	То же С11	4	125 кг
		46	"	То же С12	4	45,4 кг
		47	"	То же С13	4	26,1 кг
		48	"	То же С14	1,5	108,1 кг
		49	"	То же С15	3	108,3 кг
		50	"	То же С16	4	49,5 кг
		51÷90	КЖ-22	Стержни одиночные компл.	1	
		12	КЖ-46	Изделие закладное А2	8	4,0 кг
		29	КЖ-46	То же А4	36	1,15 кг
		94	КЖ-46	То же МН1	31,0	п.м.
		95	Сер. 3.901-5, л. ТМ-5	Сальник Ду 80 ℓ=200	5	3,3 кг
		96	КЖ-46	Изделие закладное А5	2	0,52 кг
		100	КЖ-46	То же МН10	3	12,6 кг
		101	КЖ-46	То же А7	12	1,55 кг
				Материалы		
			для t°=-20°С; -30°С	Бетон М200; В-4; Мр3-100	77,0	м3
			для t°=-40°С	Бетон М200; В-6; Мр3-150	77,0	м3

1. Данный лист см. совместно с листом КЖ-16.
2. Армирование см. на листах КЖ-17, 18, 19.

Изм	Лист	N докум.	Подпись	Дата
Ст. инж.		Архипова		
Провер.		Сычев		
Гип		Кузнецов		
Гл. спец		Пронин		
Нач. отд.		Красавин		

ТП 902-2-301 КЖ

Корпус обезвоживания осадка сточных вод с 4 вакуум-фильтрами Бех ОУ-40-3,4

Лит	Лист	Листов
Р	15	

Элемент плана N1. Опалубочный чертеж. Детали

ЦНИИЭП инженерного оборудования г. Москва

Согласовано: Отд. КГ Левицева

Инв. № подл. | Подпись и дата

14992-02 25

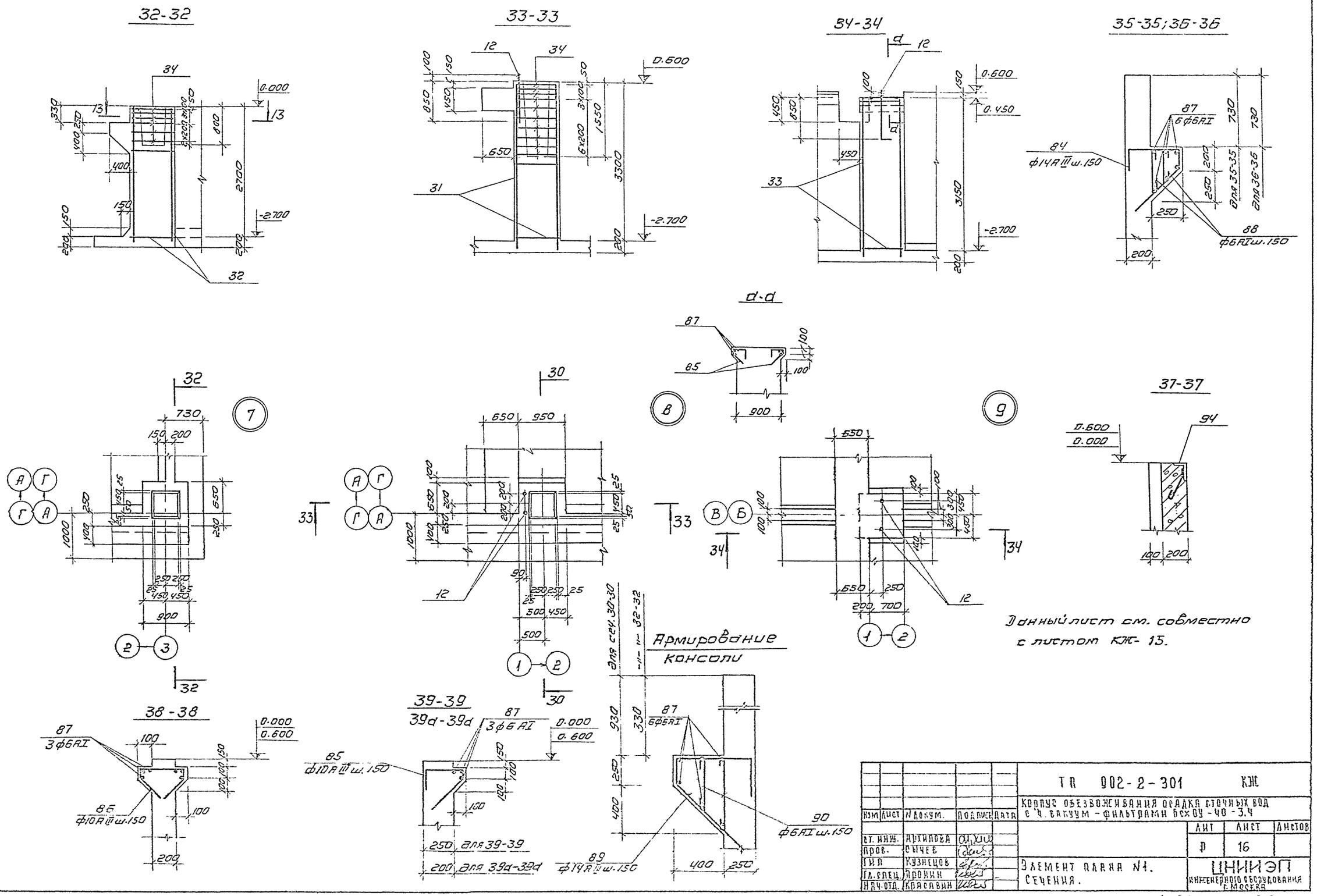

					ТП 902-2-301 КЖ			
					Корпус обезвоживания осадка сточных вод с ч. вакуум-фильтрами БСХОУ-40-3.4			
Изм	Лист	N докум.	Подпись	Дата		Лит	Лист	Листов
Ст. инж.		Архипова				Р	16	
Пров.		Сычев						
Гип		Кузнецов			Элемент плана N1. Сечения.	ЦНИИЭП инженерного оборудования г. Москва		
Гл. спец.		Пронин						
Нач. отд.		Красавин						

Типовой проект 902-2-301 Альбом III

Согласовано:

Инв. N подл. | Подп. и дата

14992-02 26

Типовой проект 902-2-301 Альбом III

Согласовано:

Инв.№подл. | Подп. и дата

41-41

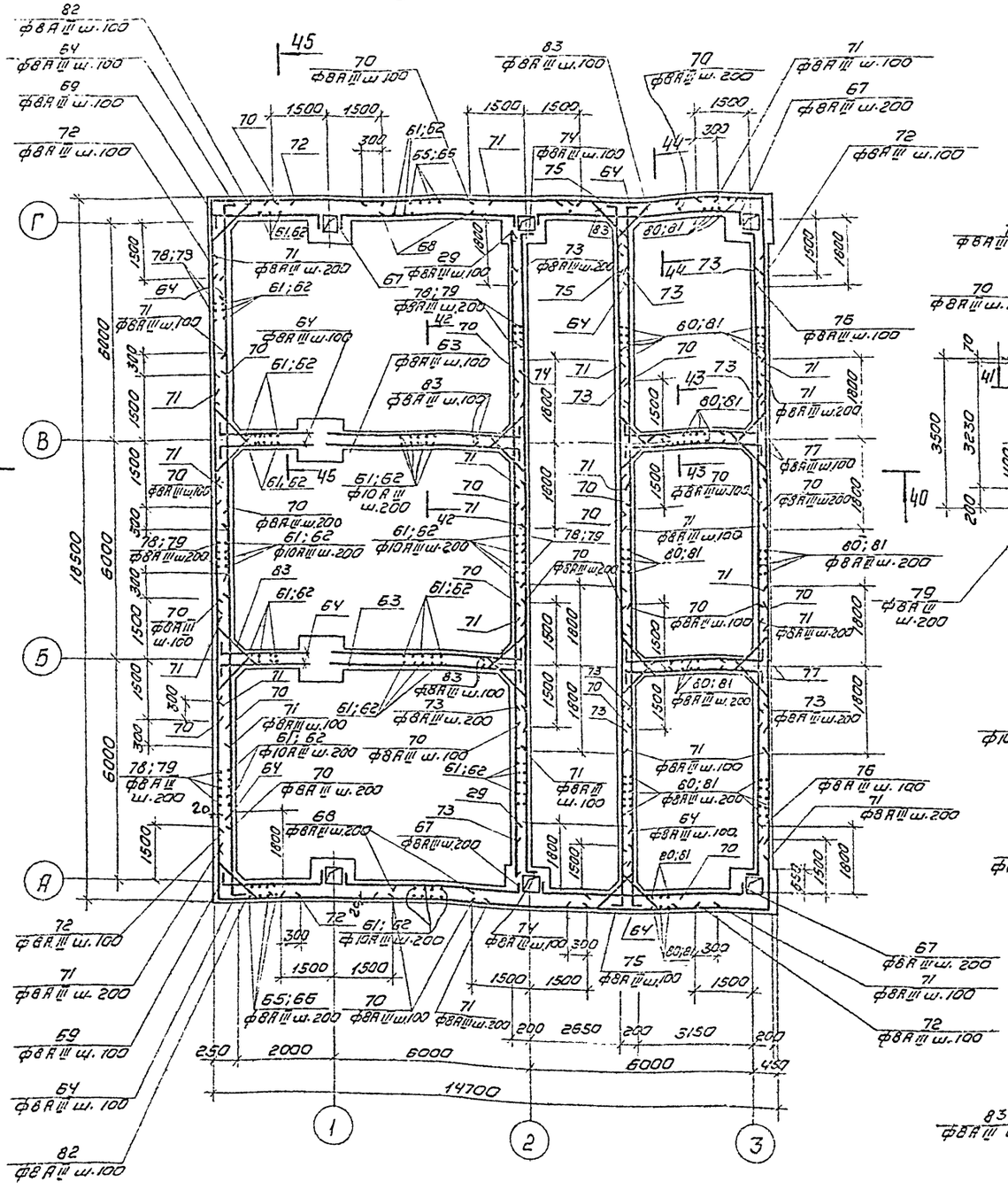

40-40

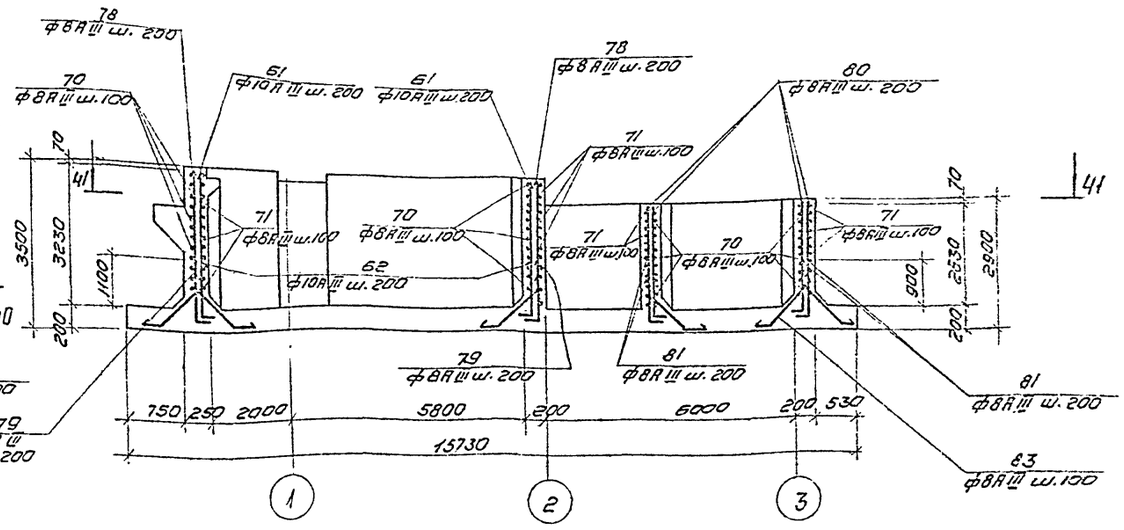

42-42

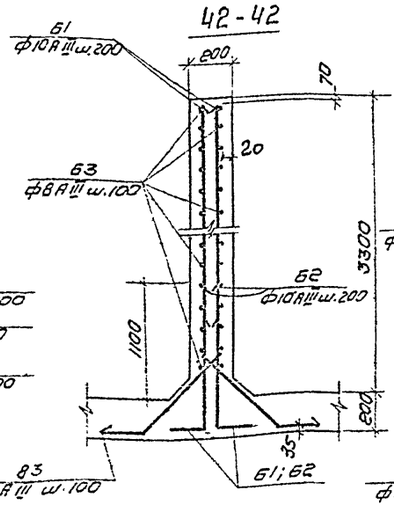

43-43

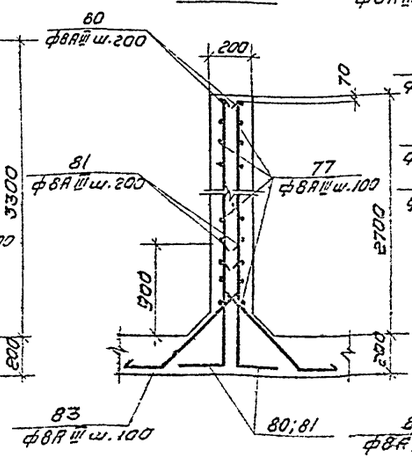

44-44

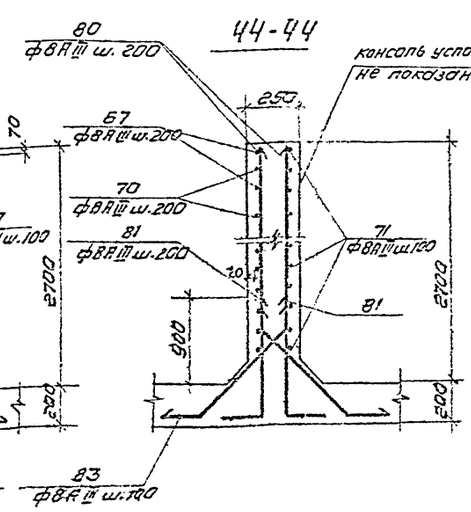

1. Армирование анкеров см. лист КЖ-18.
2. Спецификацию арматуры см. на листе КЖ-22.

					ТП 902-2-301 КЖ		
					Корпус обезвоживания осадка сточных вод с 4 вакуум-фильтрами Бск ОУ-40-3,4.		
						Лит.	Лист	Листов
						Р	17	
Изм.	Лист	№ докум.	Подп.	Дата				
Ст. инж.		Архипова			Элемент плана №1. Армирование.	ЦНИИЭП инженерного оборудования г. Москва		
Провер.		Сычев						
ГИП		Кузнецов						
Гл. спец.		Пронин						
Нач. отд.		Красавин						

Типовой проект 902-2-301 Альбом III

Согласовано:

Инв.№ подл. | Подп. и дата

45-45

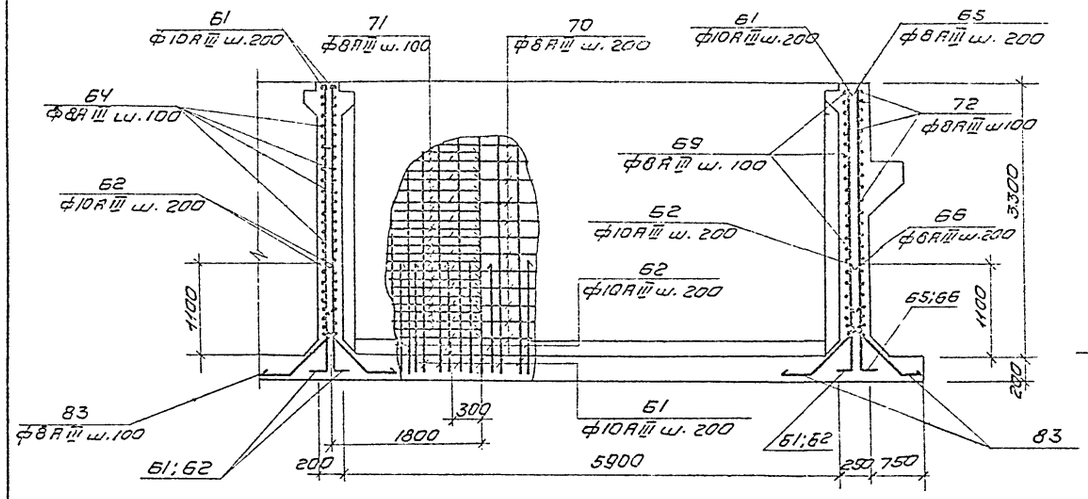

46-46

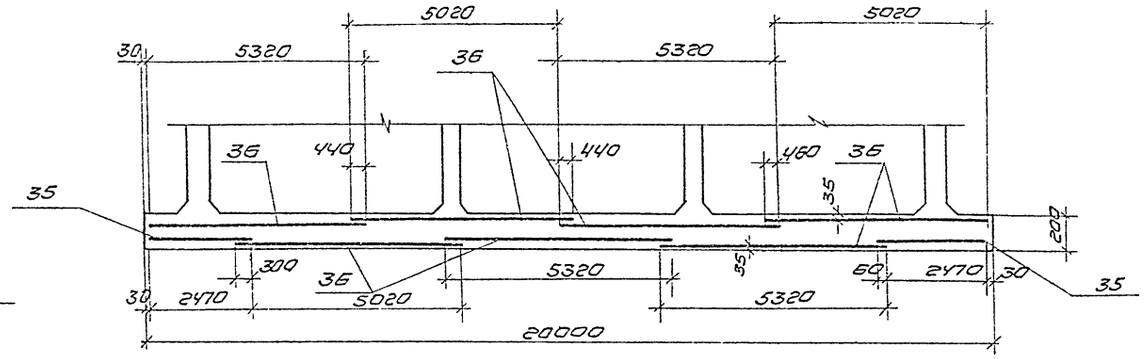

Раскладка нижних сеток днища емкости

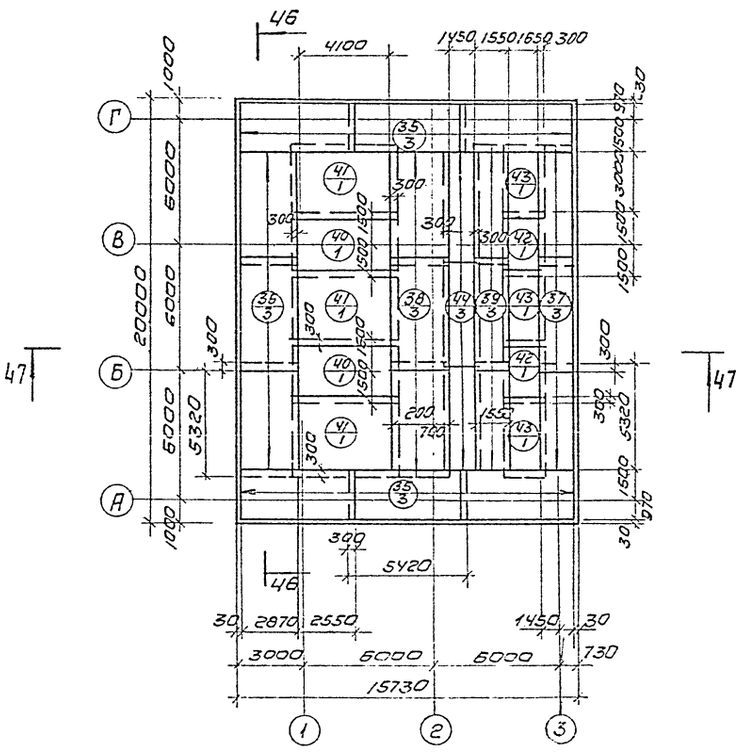

Раскладка верхних сеток днища емкости

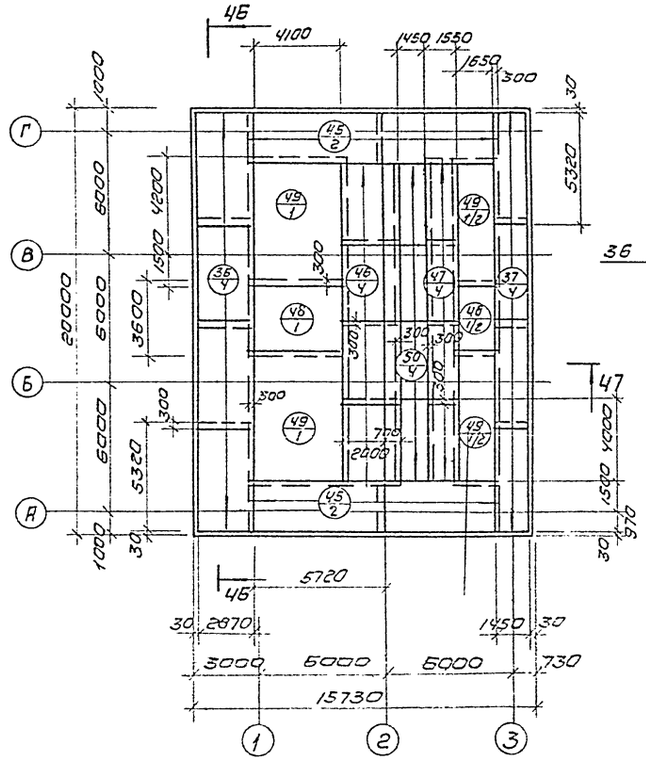

47-47

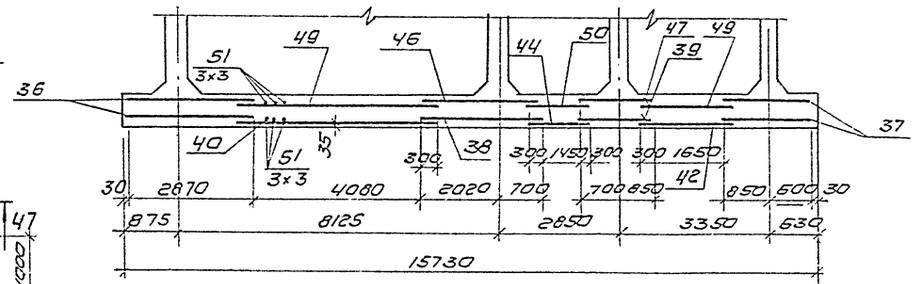

Спецификацию арматуры см. лист КЖ-22.

				ТП 902-2-301 КЖ	
				Корпус обезвоживания осадка сточных вод с ч вакуум-фильтрами БсхОУ-40-3,4	
Изм.	Лист	N докум.	Подпись	Дата	
					Лит. Р; Лист 18; Листов
Ст. инж.		Архипова			
Провер.		Сычев			
ГИП		Кузнецов			
Гл. спец.		Пронин			
Нач. отд.		Красавин			
Раскладка нижних и верхних сеток днища емкости. Сечения.				ЦНИИЭП инженерного оборудования г. Москва	

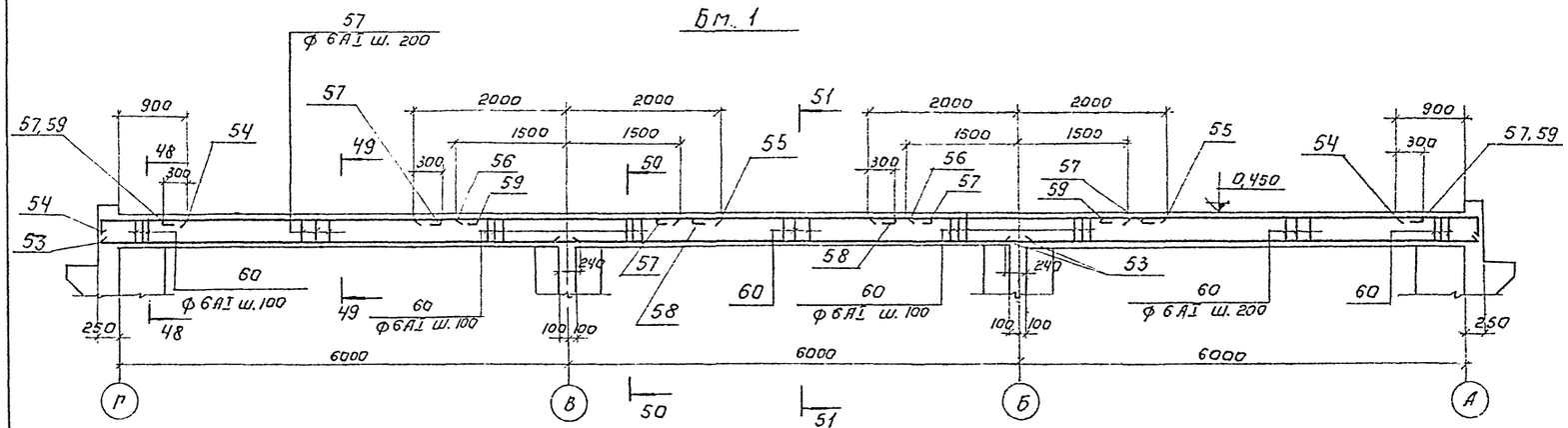

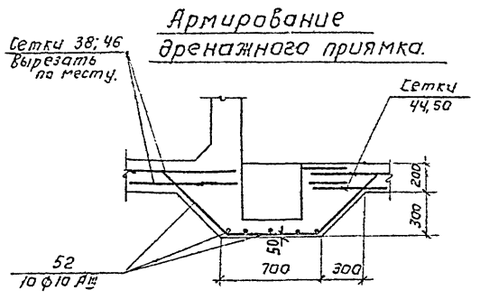

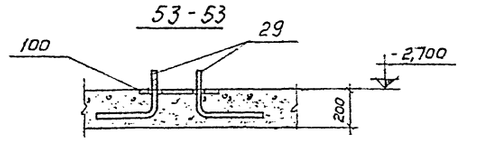

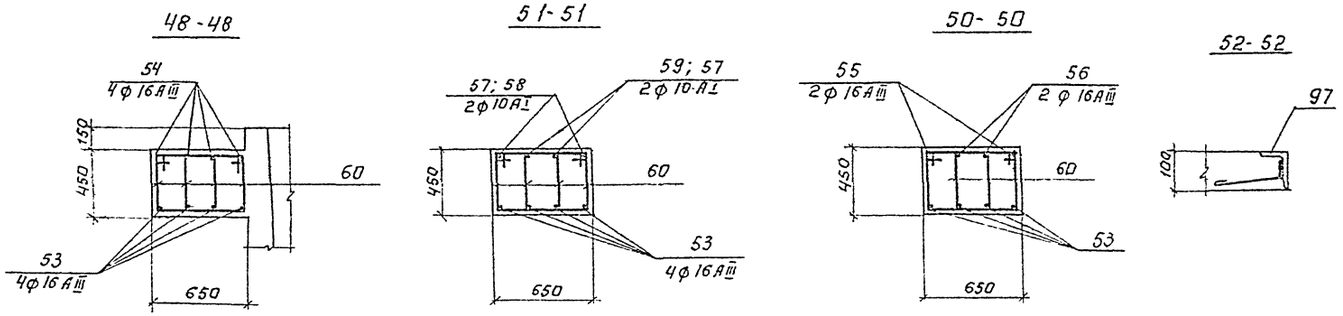

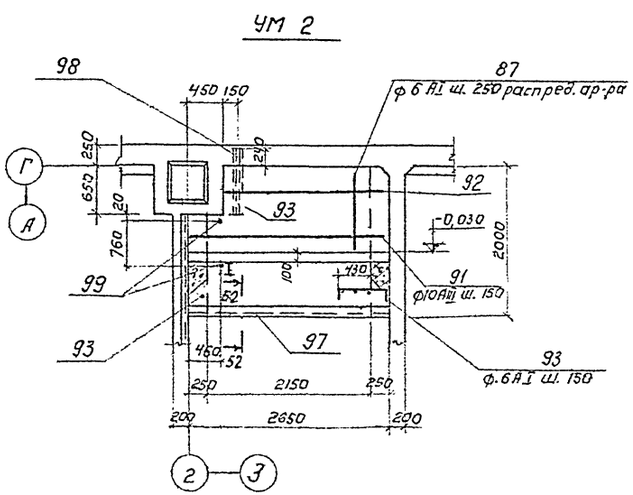

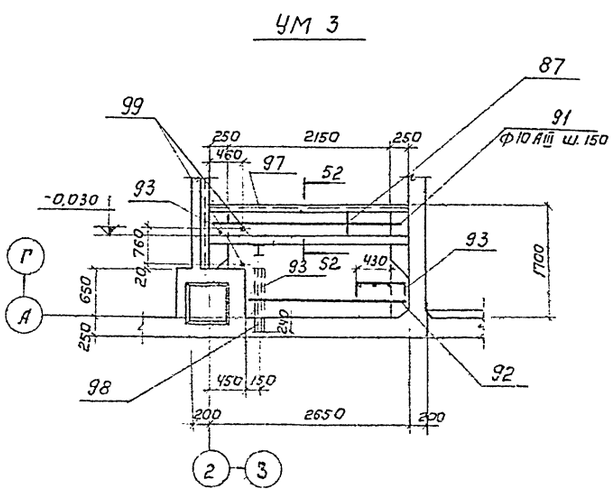

Спецификация элементов монолитной конструкции.

Формат	Зона	Поз.	Обозначение	Наименование	Кол.	Примечание
				Ум 2		
				Сборочные единицы.		
		87, 91÷93	КЖ- 22	Стержни одиночн. комп.	1	
		97	КЖ- 46	Изделие закладное МН 2	1	21,4 кГ
		98	КЖ- 46	то же. МН 3	1	18,7 кГ
		99	КЖ- 46	То же А 6	2	0,52 кГ
				Материалы		
				Бетон марки 200	0,52	м³
				Ум 3		
				Сборочные единицы		
		87, 91÷93	КЖ- 22	Стержни одиночные, компл.	1	
		97	КЖ- 46	Изделие закладное МН 2	1	21,4 кГ
		98	КЖ- 46	То же МН 3	1	18,7 кГ
		99	КЖ- 46	То же А 6	2	0,52 кГ
				Материалы.		
			для $t^\circ = -20^\circ C$; $-30^\circ C$	Бетон М 200; В-4; M_{p3} - 100	0,4	м³
			для $t^\circ = -40^\circ C$.	Бетон М 200; В-6; M_{p3} - 150	0,4	м³

Изм	Лист	N докум.	Подпись	Дата
Ст. инжен.		Архипова		
Провер.		Сычев		
ГИП		Кузнецов		
Гл. спец.		Пронин		
Нач. отд.		Красавин		

ТП 902-2-301 КЖ

Корпус обезвеживания осадка сточных вод с 4 вакуум-фильтрами БСХОУ-40-3.4

Лит.	Лист	Листов
Р	19	

Балка БМ1. Монолитные участки УМ2; УМ3.

ЦНИИЭП инженерного оборудования г. Москва

Инв. № под. | Подпись и дата | Согласовано

Типовой проект 902-2-301 Альбом III

Типовой проект 902-2-301 Альбом III

Инв.№ подл. | Подп. и дата | Взам.инв.№

КВТ 4д.

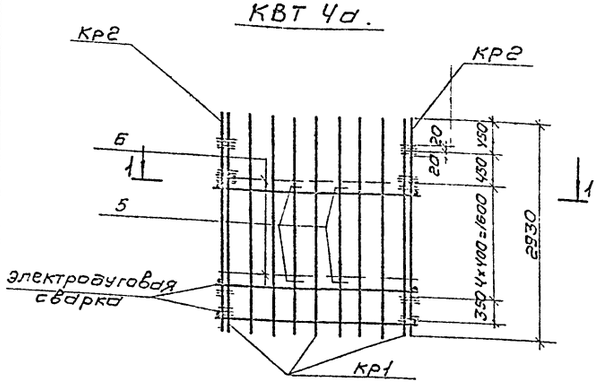

1-1

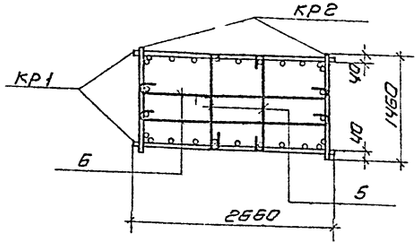

СВТ 8д

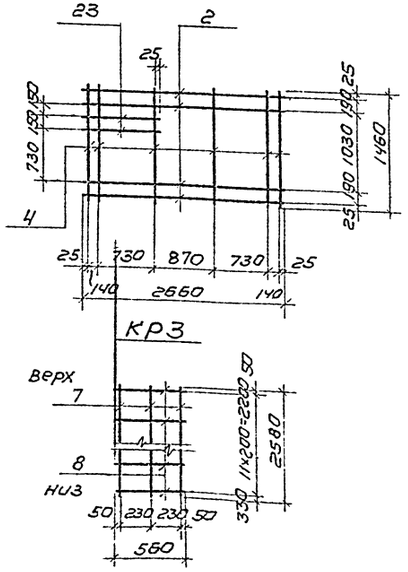

Кр1

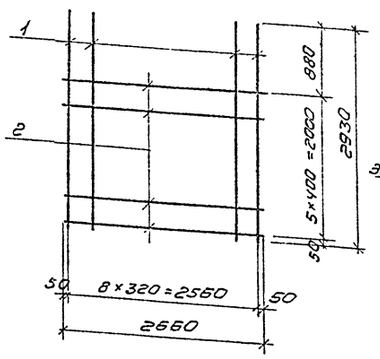

Кр2

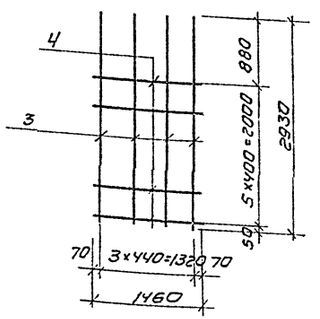

КП 1; КП 2

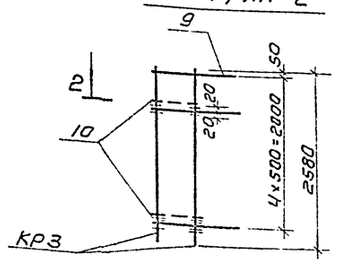

2-2

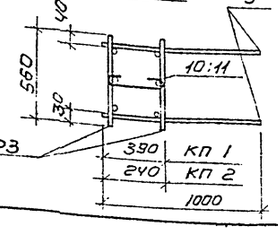

КПА 24д

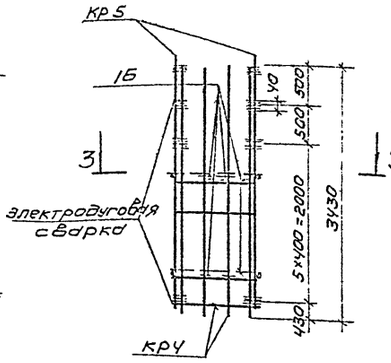

Кр4

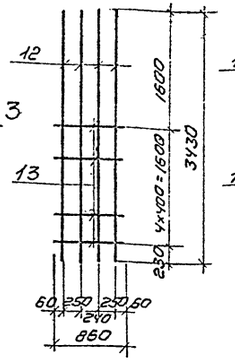

Кр5

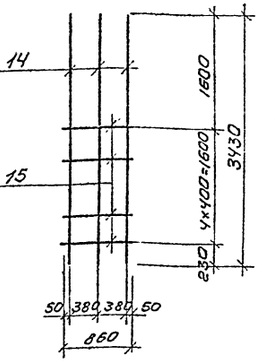

Кр6

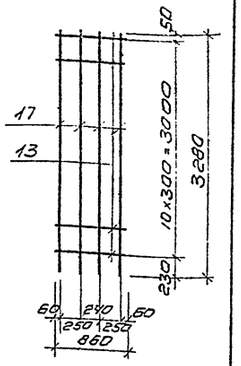

3-3; 4-4; 5-5

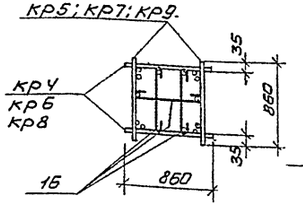

Кр7

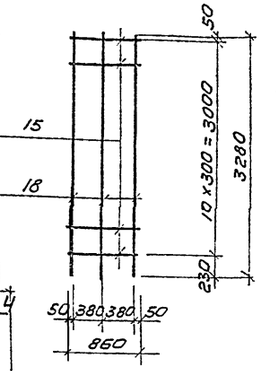

Кр8

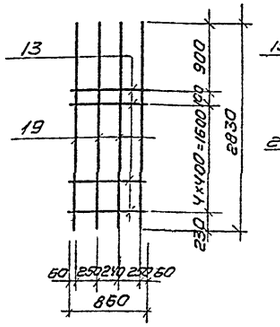

Кр9

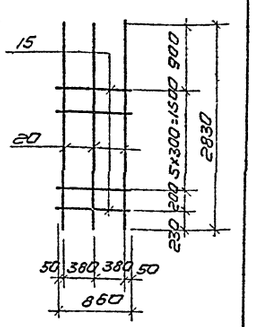

КПА 24б

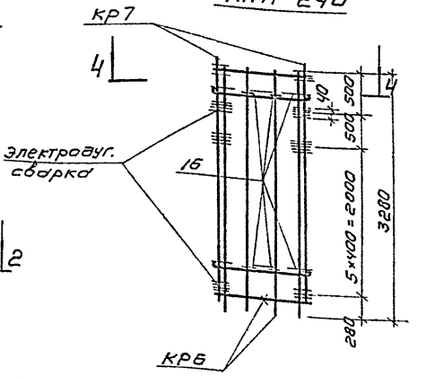

Кр10

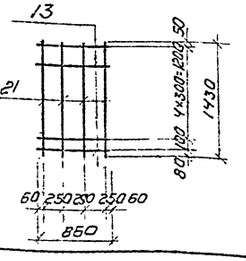

Кр11

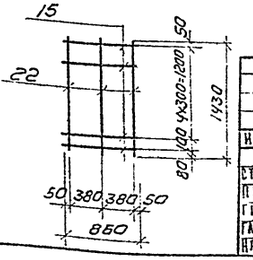

1. Изготовление сеток и каркасов должно выполняться в кондукторах.
2. Плоские каркасы и сетки свариваются во всех точках пересечений стержней контактной электросваркой.
3. Арматурные изделия изготовляются в соответствии с ГОСТ 10922-75 и СН 393-69.

Изм.	Лист	№ докум.	Подп.	Дата	ТП 902-2-301 КЖС
Ст. инж.	Архипова				Корпус обезвоживания осадка сточных вод с 4 вакуум-фильтрами 6сх04-40-34
Пров.	Сычев				Лит. Р; Лист 20; Листов
ГИП	Кузнецов				Каркасы и сетка
Гл. спец.	Пронин				ЦНИИЭП инженерного оборудования г. Москва
Нач. отд.	Кравцевич				

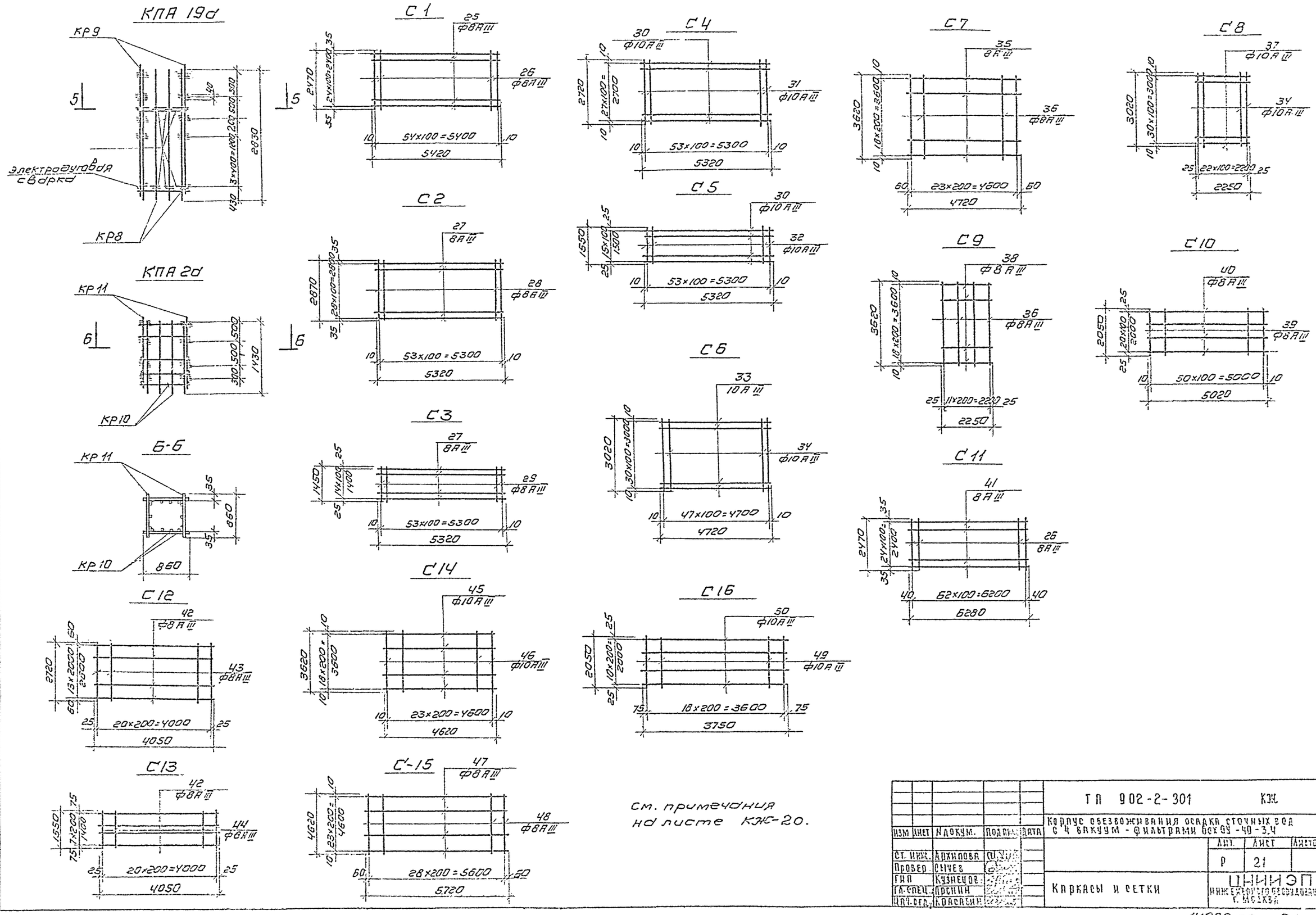

см. примечания на листе КЖ-20.

					ТП 902-2-301		КЖ
					Корпус обезвоживания осадка сточных вод с 4 вакуум-фильтрами бок ОУ-40-3,4		
Изм	Лист	Nдокум.	Подпись	Дата		Лит.	Лист	Листов
Ст. инж.		Архипова				Р	21	
Провер.		Сычев						
ГИП		Кузнецов			Каркасы и сетки	ЦНИИЭП инженерного оборудования г. Москва		
Гл. спец.		Пронин						
Нач. отд.		Красавин						

14992-02 31

Типовой проект 902-2-301 Альбом III

Типовой проект 902-2-301 Альбом III

Согласовано:

Инв. № подл. | Подпись и дата

Ведомость стержней на один элемент

Марка эл-та	Поз.	Эскиз или сечение	ф мм	Длина мм	Кол.
КВТ 4а	1	2930	22AII	2930	18
	2	2660	8AI	2660	12
	3	2930	16AII	2930	8
	4	1460	8AI	1460	12
	5	1470	8AI	1550	10
	6	2670	8AI	2750	10
КП 1	7	2580	16AII	2580	6
	8	560	8AI	560	24
	9	1000	16AII	1000	10
	10	420	8AI	500	5
КП 2	7	2580	16AII	2580	6
	8	560	8AI	560	24
	9	1000	16AII	1000	10
	11	270	8AI	350	5
КПА 24а	12	3430	20AII	3430	4
	13	860	8AI	860	5
	14	3430	12AII	3430	3
	15	860	6AI	860	5
	16	870	6AI	950	15
КПА 24б	17	3280	20AII	3280	4
	13	860	8AI	860	11
	18	3280	12AII	3280	3
	15	860	6AI	860	11
	16	870	6AI	950	30
КПА 19а	19	2830	20AII	2830	4
	13	860	8AI	860	6
	20	2830	12AII	2830	3
	15	860	6AI	860	7
	16	870	6AI	950	15
КПА 2а	21	1430	16AII	1430	4
	13	860	8AI	860	6
	22	1430	12AII	1430	3
	15	860	6AI	860	6
СВТ 8а	2	2660	8AI	2660	4
	4	1460	8AI	1460	6
	23	320	8AI	920	2
С1	25	5420	8AIII	5420	25
	26	2470	8AIII	2470	55
С2	27	5320	8AIII	5320	29
	28	2870	8AIII	2870	54

Ведомость стержней на один элемент

Марка эл-та	Поз.	Эскиз или сечение	ф мм.	Длина мм.	Кол.
С3	27	5320	8AIII	5320	15
С4	29	1450	8AIII	1450	54
	30	5320	10AIII	5320	28
С5	31	2720	10AIII	2720	54
С6	30	5320	10AIII	5320	16
С7	32	1550	10AIII	1550	54
С8	33	4720	10AIII	4720	31
С9	34	3020	10AIII	3020	48
С10	35	4720	8AIII	4720	19
С11	36	3620	8AIII	3620	24
С12	34	3020	10AIII	3020	23
С13	37	2250	10AIII	2250	31
С14	36	3620	8AIII	3620	12
С15	38	2250	8AIII	2250	19
С16	39	2050	8AIII	2050	51
	40	5020	8AIII	5020	21
	26	2470	8AIII	2470	63
	41	6280	8AIII	6280	25
	42	4050	8AIII	4050	14
	43	2720	8AIII	2720	21
	42	4050	8AIII	4050	8
	44	1550	8AIII	1550	21
	45	4620	10AIII	4620	19
	46	3620	10AIII	3620	24
	47	5720	8AIII	5720	24
	48	4620	8AIII	4620	29
	49	2050	10AIII	2050	19
	50	3750	10AIII	3750	11

Ведомость отдельных стержней на один элемент.

Марка эл-та	Поз.	Эскиз или сечение	ф мм.	Длина мм.	Кол.
Балка БМ1 на лице	51	7000	16AIII	7000	18
	52	150, 560, 560, 150, 630, 400	10AIII	2050	10
Балка БМ1	53	6380	16AIII	6380	12
	54	320, 1140	16AIII	1460	8
	55	4000	16AIII	4000	4
	56	3000	16AIII	3000	4
	57	3700	10AI	3850	6

Ведомость отдельных стержней на один элемент.

Марка эл-та	Поз.	Эскиз или сечение	ф мм	Длина мм	Кол.
Балка БМ1	58	2600	10AI	2750	2
	59	3300	10AI	3450	4
	60	450; 410, 400, 450	6AI	1710	131
Стены	61	210, 3370	10AIII	3580	378
	62	210, 1240	10AIII	1450	373
	63	5800, 120	8AIII	5920	128
	64	70, 2040	8AIII	2110	256
	65	140, 3370	8AIII	3510	68
	68	140, 1240	8AIII	1380	67
	67	130, 5400, 130	8AIII	5660	60
	68	130, 1200	8AIII	1330	64
	69	130, 1910, 130	8AIII	2170	64
	70	3000	8AIII	3000	480
	71	3600	8AIII	3600	448
	72	1730, 1730	8AIII	3460	128
	73	3300	8AIII	3300	96
	29	1450	8AIII	1450	64
	74	4000, 130	8AIII	4130	64
	75	1710, 70	8AIII	1780	64
	76	1300, 130	8AIII	1430	64
	77	120, 3470, 120	8AIII	3710	128
	78	210, 3370	8AIII	3580	180
	79	210, 1240	8AIII	1450	179

Ведомость отдельных стержней на один элемент.

Марка эл-та	Поз.	Эскиз или сечение	ф мм	Длина мм	Кол.
Стены	80	210, 2770	8AIII	2980	504
	81	210, 1040	8AIII	1250	492
	82	120, 700, 120	8AIII	940	64
	83	120, 550, 120	8AIII	790	1996
Консоли	84	410, 310, 560, 180	14AIII	1460	42
	85	310, 120, 300, 60	10AIII	790	433
	86	360, 60, 300, 300, 60	10AIII	1080	68
	87		6AI	общ. дл. 580 м	–
	88	300 ÷ 400	6AI	ср. дл. 440	84
	89	610, 210, 270, 780	14AIII	1850	326
	90	450 ÷ 600	6AI	ср. дл. 620	652
УМ 2	91	2450	10AIII	2450	9
	92	2100	10AIII	2100	5
	87		6AI	общ. дл. 30 м	–
	93	90, 670, 90	6AI	850	28
УМ-3	91	2450	10AIII	2450	5
	92	2100	10AIII	2100	5
	93	90, 670, 90	6AI	850	20
	87		6AI	общ. дл. 22,5	–

Выборка стали на один элемент, кг

Марка эл-та	Арматурные изделия: Арматурная сталь ГОСТ 5781-75 Класс AI, ф мм 6AI	8AI	10AI	Итого	Арматурная сталь ГОСТ 5781-75 Класс AII, ф мм 12AII	16AII	20AII	22AII	Итого	Арматурная сталь ГОСТ 5781-75 Класс AIII, ф мм 8AIII	10AIII	14AIII	16AIII	18AIII	Итого	Всего
Дополнения КФМ 1 ФМ 9	16,9	67,7	—	84,6	29,4	126,8	86,2	158,4	400,8	—	—	—	—	—	—	485,4
Элемент плана N1	276,7	—	26,2	302,9	—	—	—	—	—	5483,5	2135,2	447,2	183,8	252,0	8157,0	8459,9
Ум 2	12,1	—	—	12,1	—	—	—	—	—	—	20,2	—	—	—	20,2	32,3
Ум 3	8,8	—	—	8,8	—	—	—	—	—	—	14,1	—	—	—	14,1	22,9
														Итого:		9000,5

				ТП 902-2-301 КЖ		
				Корпус обезвоживания осадка сточных вод с 4 вакуум-фильтрами БСХОУ-40-3,4		
Изм.	Лист	№ докум.	Подпись	Дата	Лит	Лист	Листов
Гл. инж.		Архипова			Р	22	
Нач. сект.		Сычев					
ГИП		Кузнецов			Спецификация арматуры.	ЦНИИЭП инженерного оборудования г. Москва	
Гл. спец.		Пронин					
Нач. сект.		Красавин					

Маркировочная схема фундаментов под оборудование

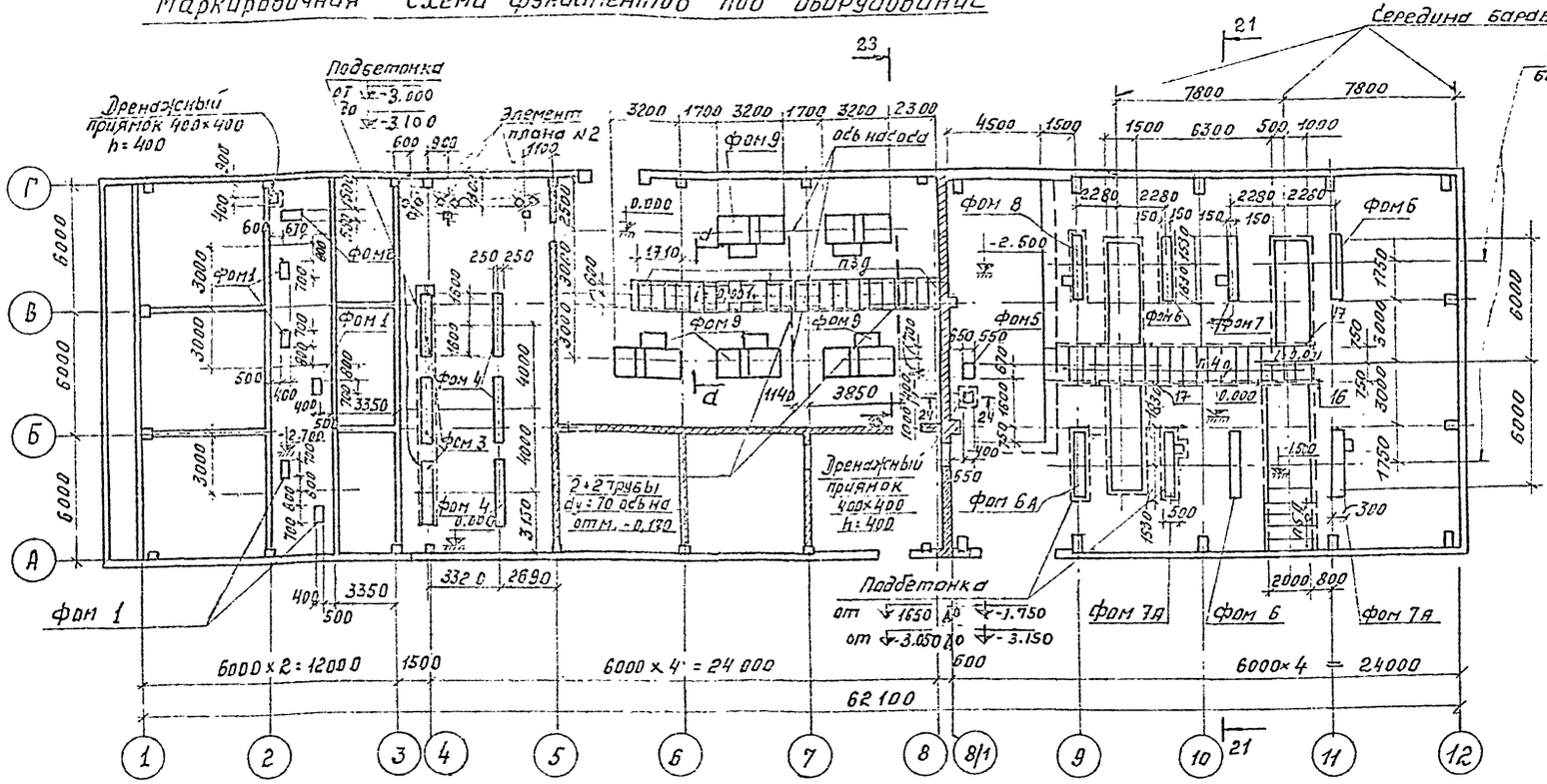

Элемент плана №2.

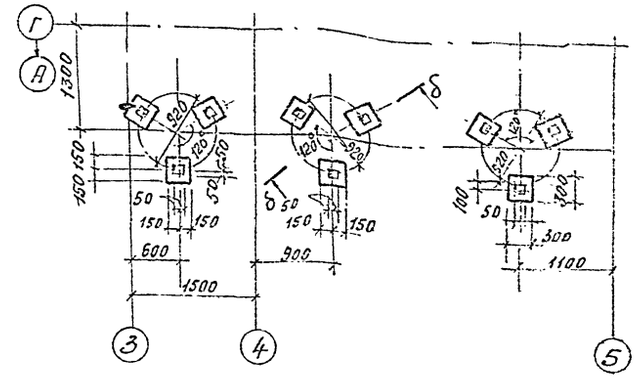

а-а

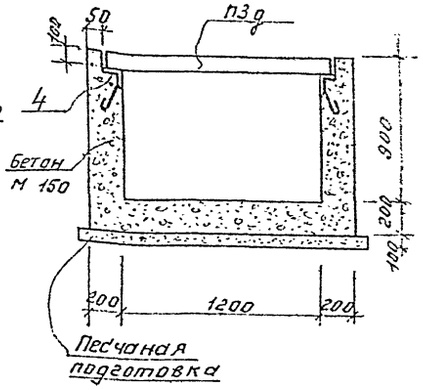

б-б

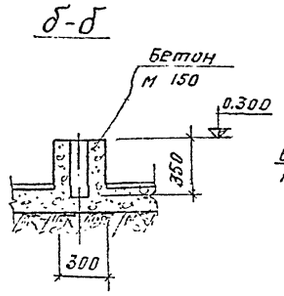

1. Кабельные каналы на плане условно не показаны; см. КЖ-24.

Спецификация элементов к маркировочным схемам, расположенном на данном листе и КЖ-24,25

Марка	Обозначение	Наименование	Кол.	Примеч.
		Маркировочная схема фундаментов под оборудование		
п2д	ИС-01-04, вып. 2	Плита перекрытия п2д	2	0,18т
п3д	то же	то же п3д	20	0,23т
п5д	"	" п5д	5	0,58т
п4д	"	" п4д	20	0,33т
фом 1	КЖ-26	фундамент под оборудование фом 1	6	
фом 2	то же	то же фом 2	1	
фом 3	"	" фом 3	3	
фом 4	"	" фом 4	3	
фом 5	"	" фом 5	1	
фом 6	"	" фом 6	3	
фом 6а	"	" фом 6а	1	
фом 7	КЖ-27	" фом 7	1	
фом 7а	то же	" фом 7а	2	
фом 8	"	" фом 8	1	
фом 9	"	" фом 9	5	
каналы	КЖ-23	Каналы бетонные	34,7	м³
элемент	"	Фундамент бетонный	0.25	м³

Марка	Обозначение	Наименование	Кол.	Прим.
		Маркировочная схема закладных изделий		
1	сер. 3.400-6	Изделие закладное МН3-2	40	1,9кг.
2	КЖ-46	то же МН4	16	12,1кг.
3	КЖ-46	" А.6	40	0,52кг.
4	сер. 3400-6	" МН4-13	298	п.м.
5	КЖ-46	" МН6	14	8,6кг.
6	КЖ-46	" МН7	1	42кг
7	КЖ-46	" МН8	2	11,0кг.
8	КЖ-46	" МН9	298	пм
9	МН 1427-61	Вини-пласт. трубы d=40	98	пм
10	ТУ МХП-4251-54	то же d_y=70	55	пм
11	"	" d_y=80	15	пм
12	ГОСТ 1839-72	асбестоцемн. тр. d_y=100	75	пм
13	КЖ-45	Стальные щиты щ1	39	31,1кг.
14	КЖ-45	то же щ2	21	46,3кг.
15	КЖ-45	" щ3, щ3а	1/1	75,1кг.
16	Сер. ИС-01-04, вып. 2	Балки стальн. БС 23	1	143,46кг
17	"	то же БС 13	3	60,84кг.

ИЗМ.	ЛИСТ	N ДОКУМ.	ПОДПИСЬ	ДАТА
ИНЖ.		ОВЧИННИКОВ		
СТ. ИНЖ.		АРХИПОВА		
ПРОВЕРИЛ		СЫЧОВ		
ГИП		КУЗНЕЦОВ		
ГЛ. СПЕЦ.		ПРОНИН		
НАЧ. ОТД.		КОРСАКИН		

ТП 902-2-301 КЖ

Корпус обезвоживания осадка сточных вод № 4 вакуум-фильтрами ВСКОУ-40-3,4

ЛИТ.	ЛИСТ.	ЛИСТОВ
Р	23	

Маркировочная схема фундаментов под оборудование.

ЦНИИЭП инженерного оборудования г. Москва

14992-02 33

Типовой проект 902-2-301 Альбом III

Согласовано: Отд. КГ, Левицева

Инв. № подл. | Подпись и дата

Планы, кабельных каналов.

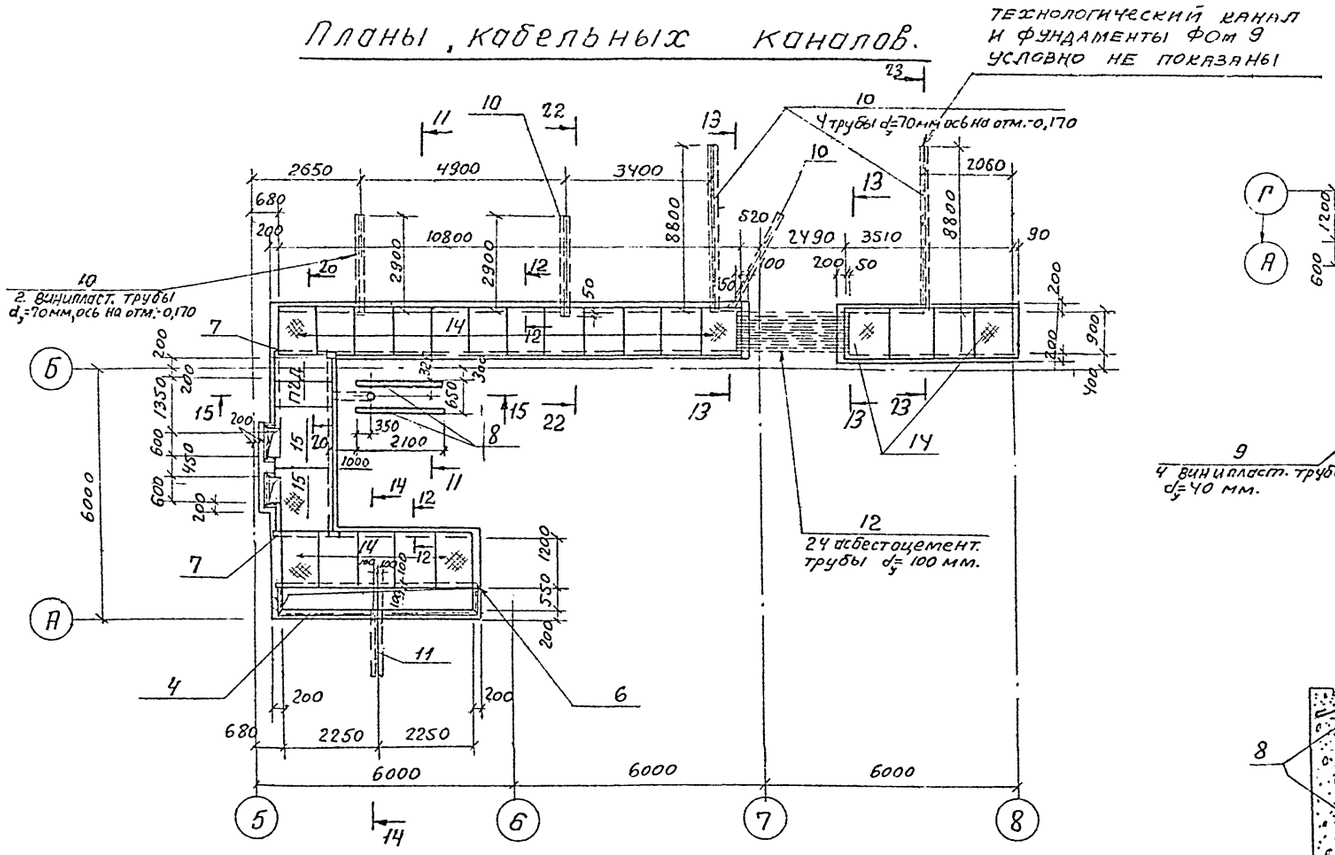

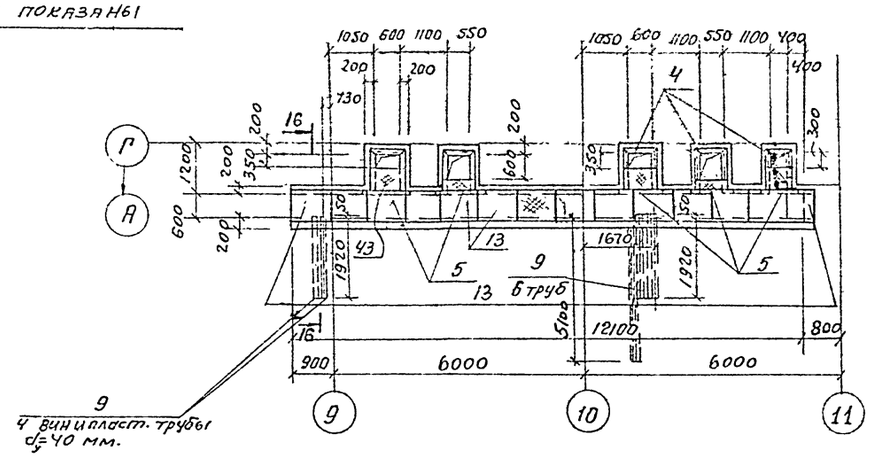

11-11

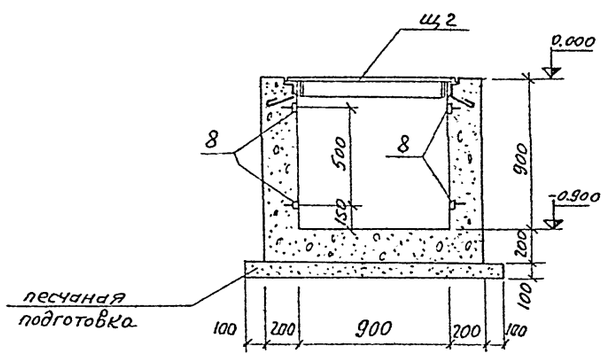

12 - 12

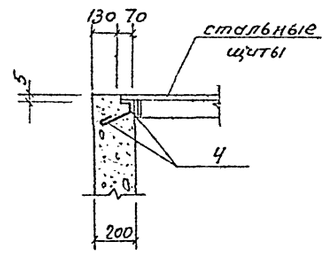

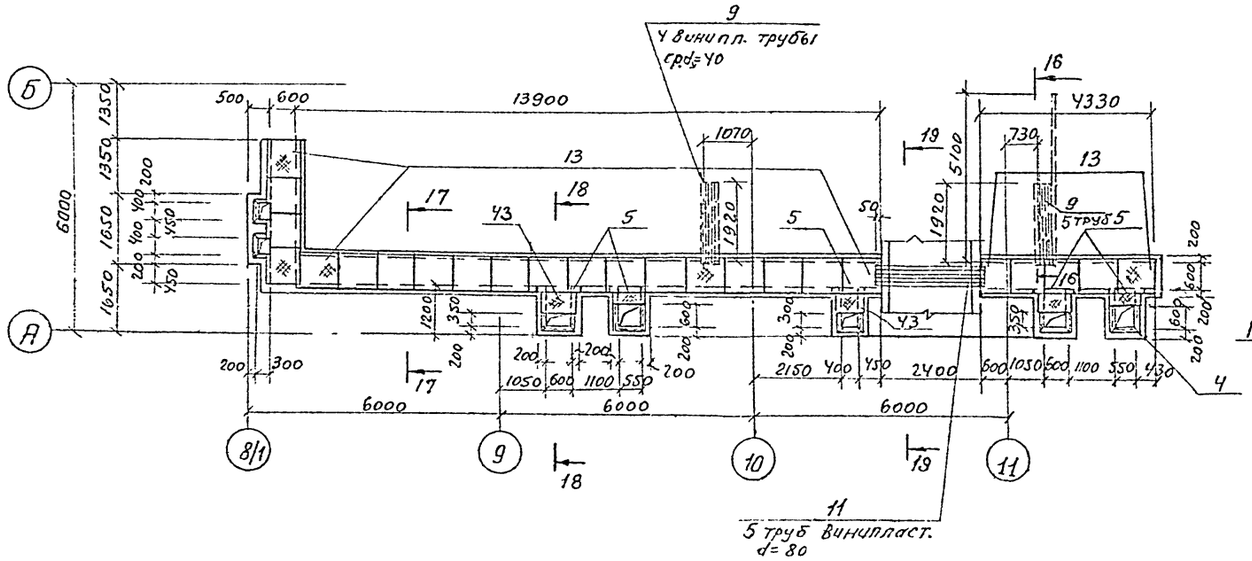

13 - 13

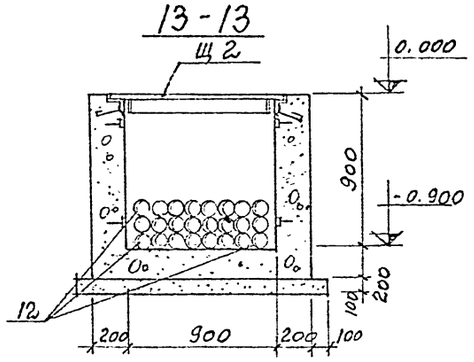

1. Каналы выполнить из бетона М 150.
2. Сечения смотрите на КЖ-25.

					ТП 902-2-301 КЖ			
					Корпус обезвоживания осадка сточных вод с 4 вакуум-фильтрами БСХ ОУ-40-3,4			
Изм	Лист	№ докум	Подпись	Дата		Лит.	Лист	Листов
Ст. инж.		Архипова				Р	24	
Провер		Сычев						
ГИП		Кузнецов			Планы кабельных каналов. Сечения.	ЦНИИЭП инженерного оборудования г. Москва		
Гл. спец		Пронин						
Нач. отд		Красавин						

Типовой проект 902-2-301 Альбом III

Согласовано: Отд. А.Д. Прыкантник

Инв. № подл. | Подпись и дата

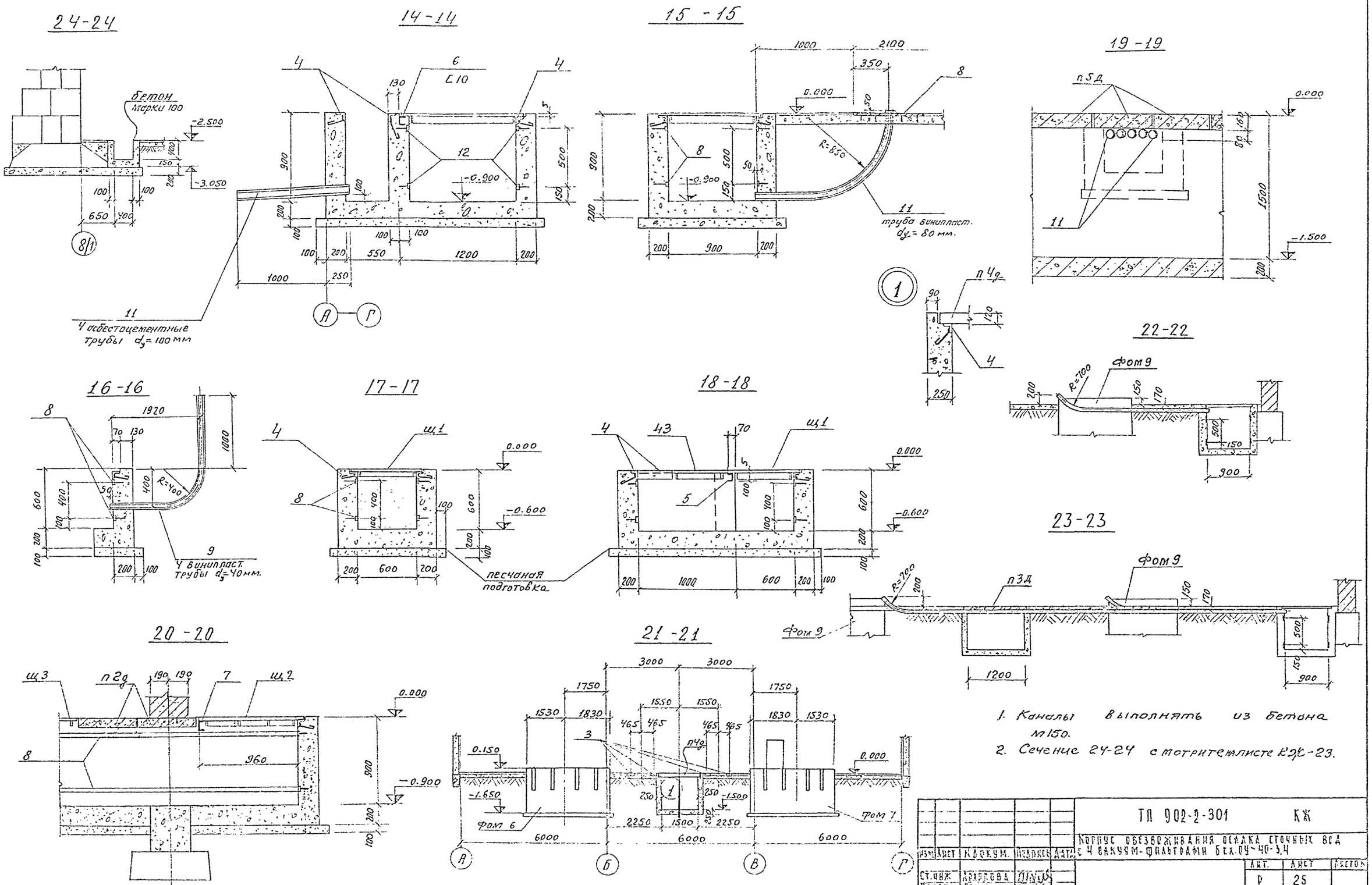

1. Каналы выполнять из бетона м150.
2. Сечение 24-24 смотрите на листе КЖ-23.

Изм.	Лист	№ докум.	Подпись	Дата	ТП 902-2-301 КЖ
					Корпус обезвоживания осадка сточных вод с 4 вакуум-фильтрами бех.ОУ-40-3,4
Ст.инж.	Архипова				Лит. Р / Лист 25 / Листов
Провер.	Сычев				
ГИП	Кузнецов				Кабельные каналы. Сечения.
Гл.спец.	Прохин				ЦНИИЭП инженерного оборудования г. Москва
Нач.отд.	Красавин				

Типовой проект 902-2-301 Альбом III

Согласовано

Инв. № подл. | Подпись и дата | Отд. А.Д. | Трудникова

14992-02 35

Альбом III

Типовой проект 902-2-301

Согласовано
Отдел КГ Левицева

Инв. № подл. | Подпись и дата

ФОМ 1

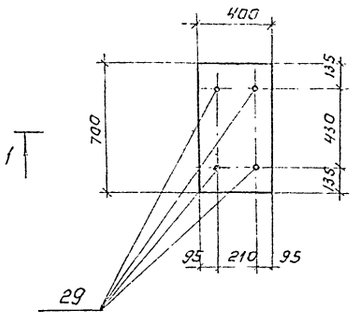

ФОМ 2

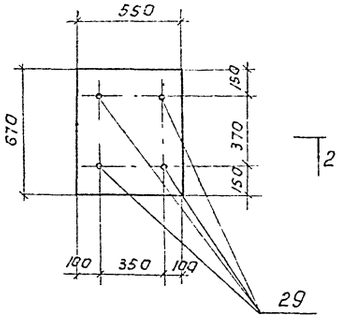

1-1; 2-2.

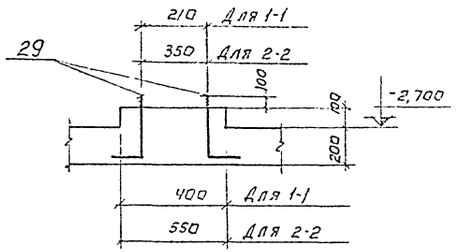

ФОМ 3

ФОМ 4

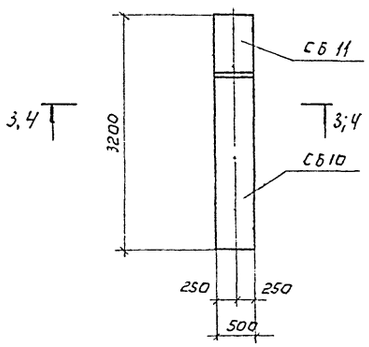

ФОМ 5

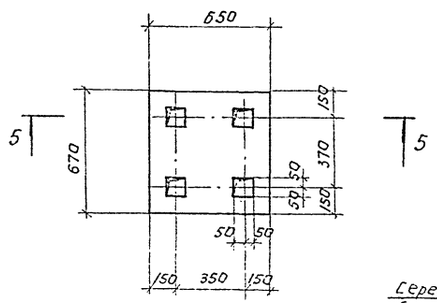

ФОМ 6

ФОМ 6а

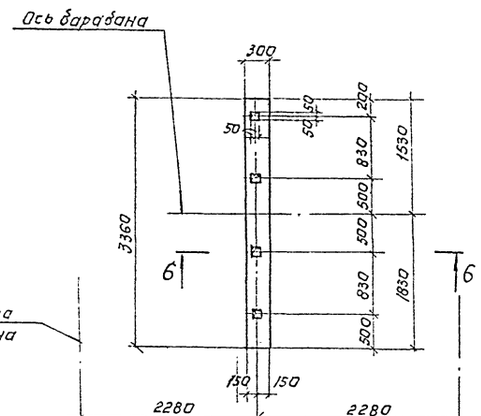

5-5

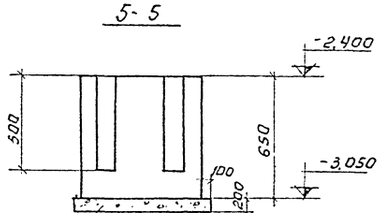

3-3 (для ФОМ 3)

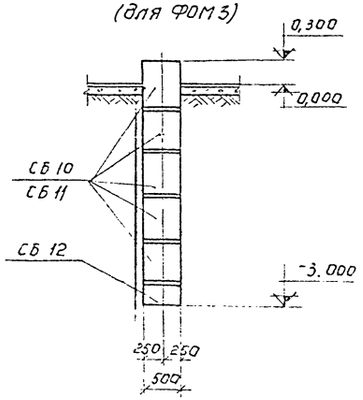

4-4 (для ФОМ 4)

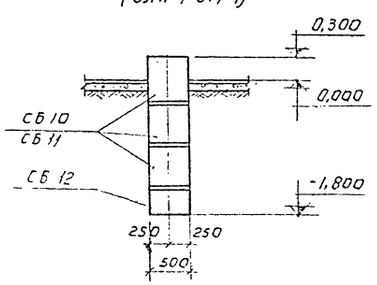

6-6

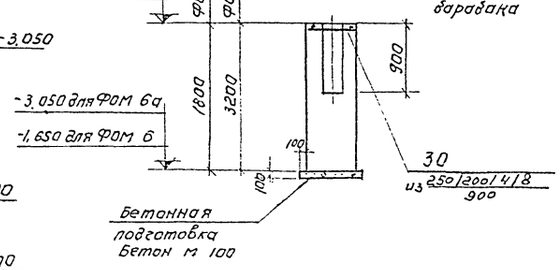

Спецификация элементов монолитной конструкции.

Формат	Зона	Поз.	Обозначение	Наименование	Кол.	Примечание
				ФОМ 1		
		29	КЖ-46	Изделие закладное А 4	4	1,15 кг
				Материалы		
				Бетон М 150	0,03	м³
				ФОМ 2		
		29	КЖ-46	Изделие закладное А 4	4	1,15 кг
				Материалы		
				Бетон М 150	0,04	м³
				ФОМ 3		
		СБ10	сер. 1.116-1 вып. 1	Блоки фундам. ФС 5	5	1.63 т
		СБ11	то же	то же ФС5 8	5	0.52 т
		СБ12	"	" ФСН5	3	0.38 т
				ФОМ 4		
		СБ10	сер. 1.116-1 вып. 1	Блоки фундам. ФС 5	3	1.63 т
		СБ11	то же	то же ФС 5-8	3	0.52 т
		СБ12	"	" ФСН 5	3	0.38 т
				ФОМ 5		
				Материалы		
				Бетон М 150	0.24	м³
				ФОМ 6		
		30	ГОСТ 8478-66	Сетка арматурная	3.3	пм
				из 250/200/4/8 / 900		
				Материалы		
				Бетон М 150	1.82	м³
				ФОМ 6А		
		30	ГОСТ 8478-66	Сетка арматурная		
				из 250/200/4/8 / 900	3.3	пм
				Материалы		
				Бетон М 150	3,23	м³

Нач. КИЖиК	Ардапова			ТП 902-2-301 КЖ
Гл. инж.	Сычев			Корпус обезвоживания осадка сточных вод с 4 вакуум-фильтрами Всх 0,4-40-3,4
Гип	Кузнецов			Фундаменты под оборудование с ФОМ 1 по ФОМ 6а
Гл. спец.	Пронин			Лит. Р; Лист 26; Листов
Нач. отд.	Красавин			ЦНИИЭП инженерного оборудования г. Москва

Типовой проект 902-2-301 Альбом III

Спецификация элементов монолитной конструкции.

Формат	Зона	Поз.	Обозначение	Наименование	Кол.	Примечание
				Фом 7		
				Фом 7а		
			ГОСТ 8478-66	Сетка арматурная	3.3	пм
		30		из $\frac{250/200/4/8}{900}$		
				Материалы		
				Бетон М 150	3.3	м³
				Фом 8		
		30	ГОСТ 8478-66	Сетка арматурная	3.3	пм
				из $\frac{250/200/4/8}{900}$		
				Материалы		
				Бетон М 150	4.6	м³
				Фом 9		
				Материалы		
				Бетон М 150	8.4	м³

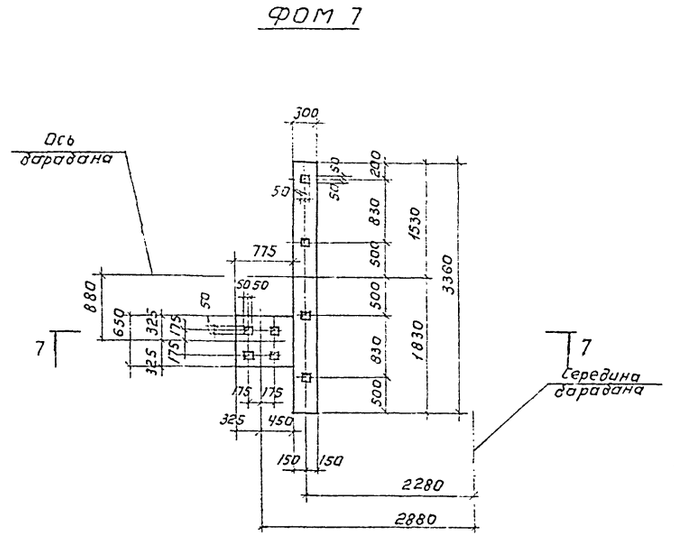

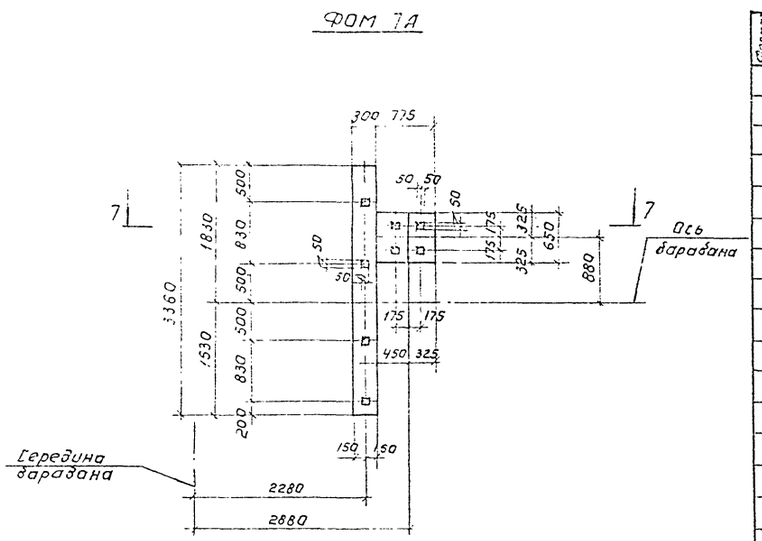

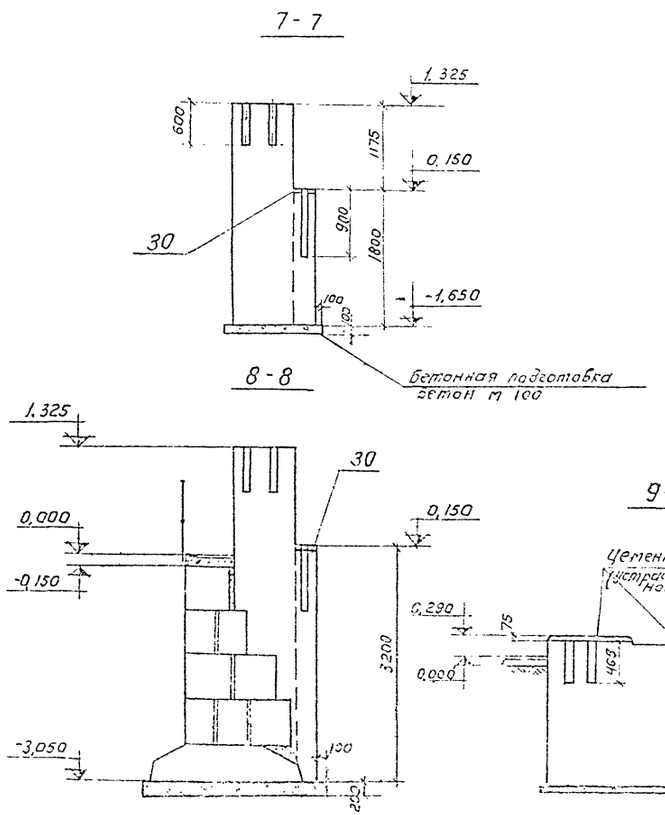

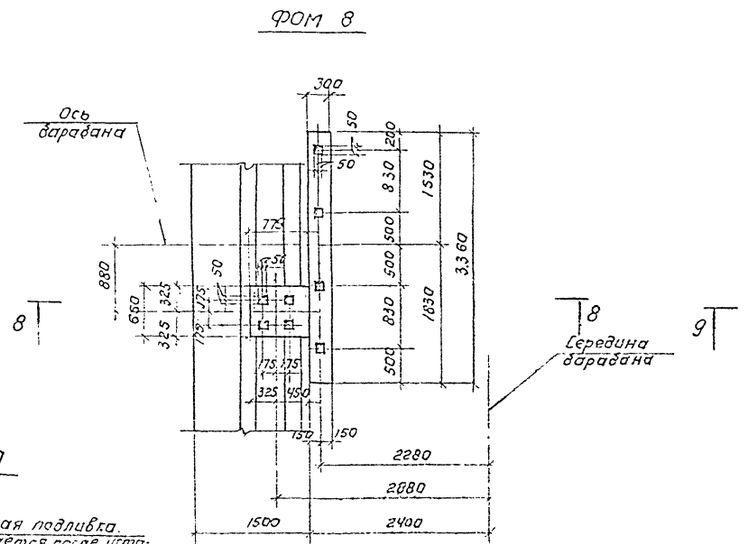

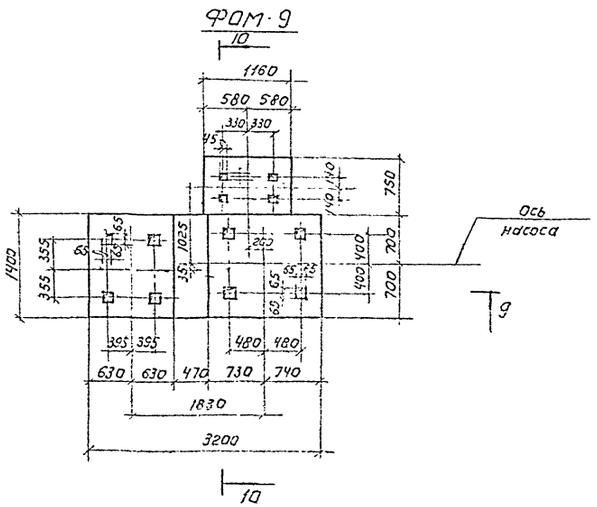

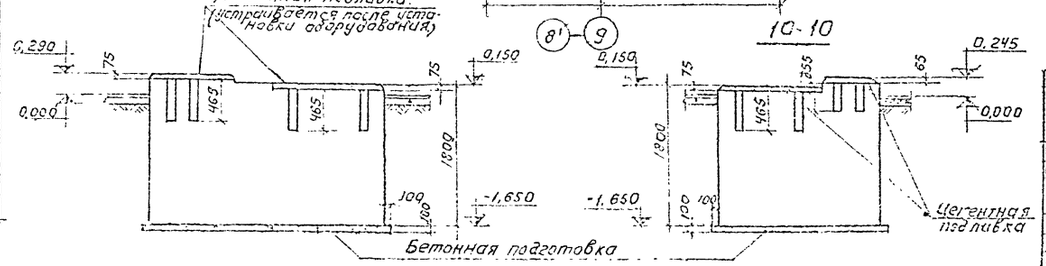

Изм.	Лист	№ докум.	Подпись	Дата	ТП 902-2-301 КЖ
Инженер	Бочкарев				Корпус обезвоживания осадка сточных вод с 4 бакуум-фильтрами БСХ 09-40-3,4
Ст. инж.	Архипова				Лит. Р / Лист 27 / Листов
Провер.	Сычев				Фундаменты под оборудование с ФОМ 7 по ФОМ 9.
Гип.	Кузнецов				ЦНИИОП Инженерного оборудования г. Москва
Гл. спец.	Носкин				
Нач. отд.	Красавин				

Типовой проект 902-2-301 Альбом III

Маркировочная схема колонн, связей по колоннам подкрановых балок и рам ворот

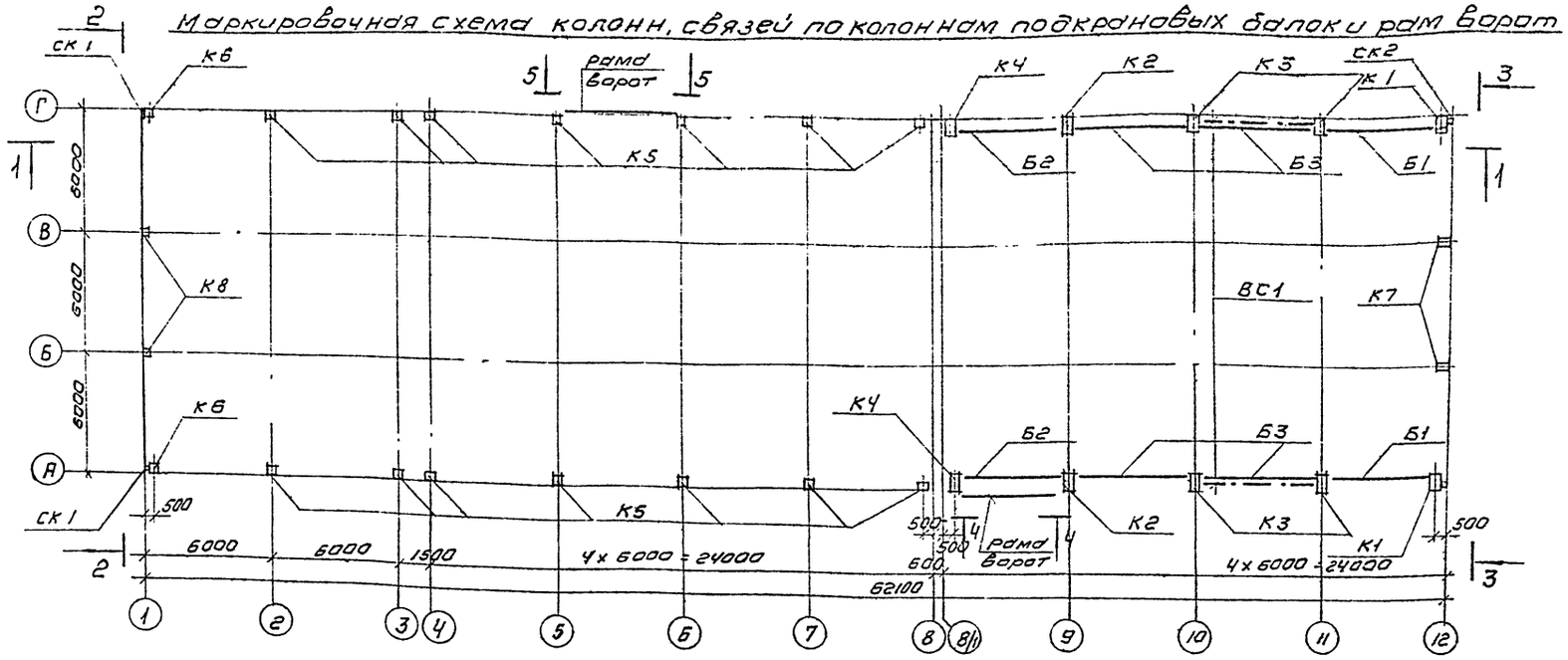

Спецификация элементов к маркировочной схеме, расположенной на листе

Марка	Обозначение	Наименование	Кол.	Примечание
	Колонны			
К1	серия КЭ-01-49, вып.1; КЖС-42	Колонна КП I 10д	2	7.55т
К2	то же то же	Тоже КП I 10б	2	7.55т
К3	" "	Тоже КП I 10в	4	7.55т
К4	" "	Тоже КП I 10г	2	7.55т
К5	серия КЭ-01-49, вып 2; КЖС-42	Тоже КП II-6д	14	2,3т.
К6	то же то же	Тоже КП II-6б	2	2,3т
К7	Шифр 160-75, вып 1-1; КЖС-42	Тоже КФ 28-1а	2	4.95т
К8	то же то же	Тоже КФ 6-1а	2	1.1т
	Подкрановые балки			
Б1	серия КЭ-01-50, Вып. 1	Подкрановая балка БКНА6-2к	2	4.15т
Б2	то же	Тоже БКНА6-2т	2	4.15т
Б3	"	Тоже БКНА6-2с	4	4.15т

Марка	Обозначение	Наименование	Кол.	Примечание
	Рама ворот			
Р-1	серия ПР-05-36,2	Ригель Р-1	1	3.0т
С-1	то же	Стойка С-1	1	2.12т
С-2	"	Тоже С-2	1	2.12т
Р-1	серия ПР-05-36,4	Ригель Р-1	1	2.4т
С-1	то же	Стойка С-1	1	1.6т
С-2	"	то же С-2	1	1.6т
СК1	серия 1.439-1	Стойка фахверка сф-2	2	298,5кг
СК2	то же	Тоже сф-13	2	564,5кг
НУ-1	"	Насадка НУ-1	2	19,1кг
НУ-2	"	то же. НУ-2	2	29,6кг
НФ4	"	То же НФ-4	4	38,7кг
ВС1	КЭ-01-49, Вып.I	Вертик. связь СВ-4	2	489кг
сф1	Шифр 460-75, Вып.1-2.	Соединительн. изделия сф1	4	10.8кг
	серия 1.400-1	то же мм2	10	3.5кг
	"	то же мм19	4	5,3кг
	серия 1.439-1	то же Т12	20	2.0кг
	ГОСТ 11371-68	Шайба 70×70×10	16	0.4кг
	ГОСТ 7798-70*	Болт м12	8	0.2кг
	ГОСТ 103-57*	-200×20; ℓ=700	4	22кг

1. Разрезы 1-1, 2-2; 3-3; 4-4; 5-5 см. на КЖ-29.
2. К колоннам К7 и К8 до их монтажа приварить стальные столики сф1
3. Фахверковые колонны приняты по шифру 460-75, Вып.0; 1-1.
4. Плиты покрытия см. КЖ-30.
5. Монтаж колонн производить в соответствии с серией 2.420-1, вып 0;1.
6. Крепление насадок к колоннам производить в соответствии с серией 2.430-4, Вып. 0,1,2.
7. Опалубку колонн с дополнительными закладными изделиями см. КЖ-42.

Изм.	Лист	№ докум.	Подп.	Дата	ТП 902-2-301 КЖ		
					Корпус обезвоживания осадка сточных вод с ч-з вакуум-фильтрами БСХОУ-40-3У		
						Лит.	Лист	Листов
Ст. инж.		Архипова				Р	28	
Пров.		Сычев						
ГИП		Кузнецов			Маркировочная схема колонн, связей по колоннам, подкрановых балок и рам ворот. Сечения.	ЦНИИЭП инженерного оборудования г. Москва		
Гл. спец.		Аронин						
Нач. отд.		Кравцова						

Согласовано

Инв. № подл. | Подп. и дата

Типовой проект 902-2-301 Альбом III

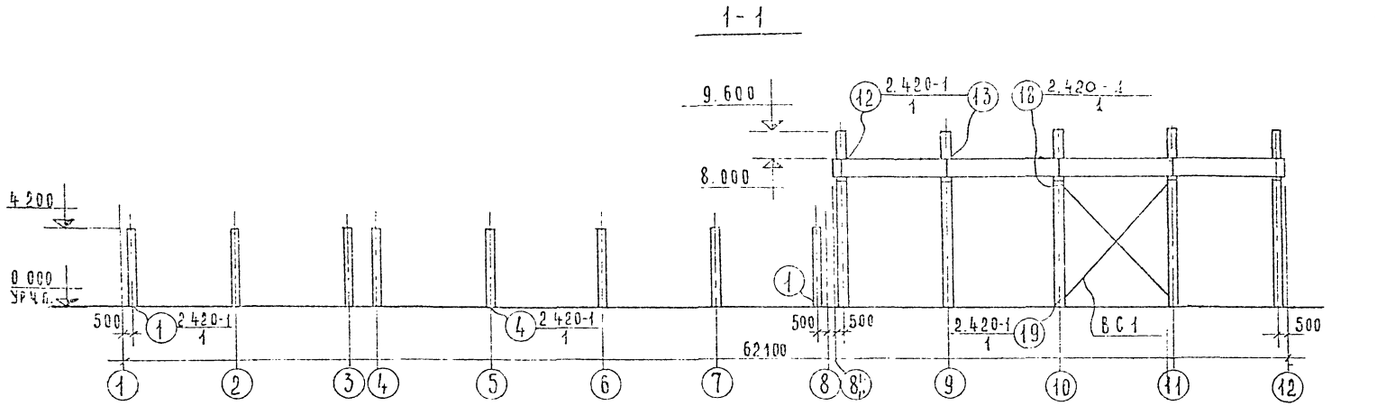

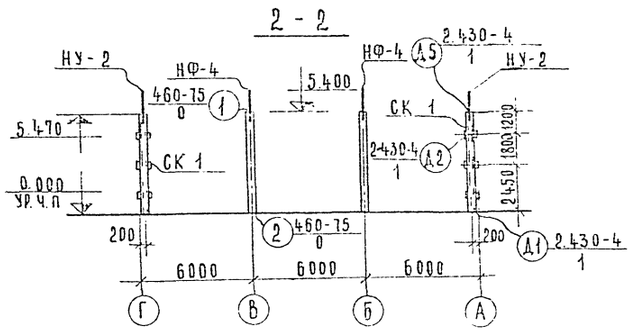

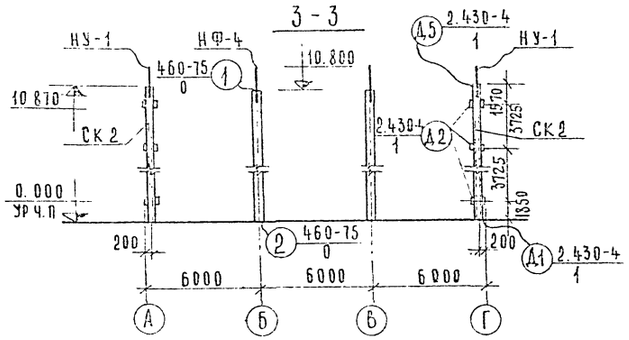

Маркировочная схема плит перекрытия на отм. 2 600

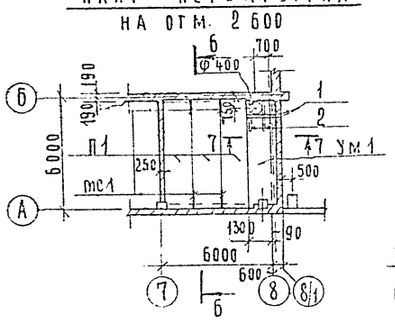

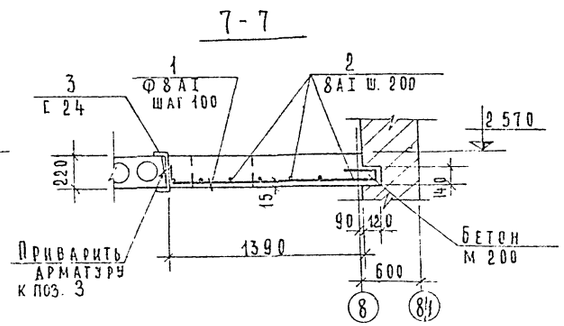

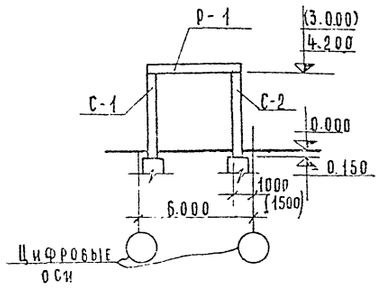

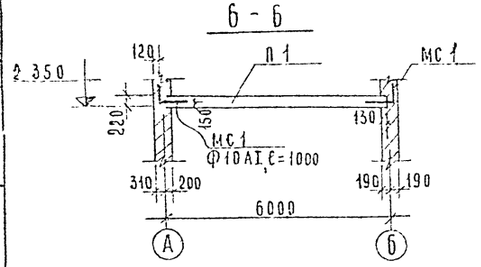

Спецификация для монолитных элементов

Формат	Зона	Поз.	Обозначение	Наименование	Кол.	Примечание
				УМ 1		
				Сборочные единицы		
		1÷3	КЖ-29	Стержни одиночн., комп.	1	
		4	КЖ-29	Соединительные изделия МС 1	4	
				Материалы		
				Бетон М 200	1.85	м³

Спецификация элементов к маркировочной схеме, расположенной на данном листе.

Марка	Обозначение	Наименование	Кол.	Примечание
		Маркировочная схема плит перекрытия		
П 1	Сер. 1, 141-1, Вып. 14	Панели перекрытия ПК 10-60, 15	3	2.80 т

1. Данный чертеж см. совместно с КЖ-28.
2. Швы между плитами заделать бетоном марки 200 на мелком заполнителе заложив предварительно МС 1.
3. Перекрытие на отм. 2 600 в осях 7-8; А-Б. рассчитано на технологическую нагрузку Р = 800 кгс/м². Коэффициент перегрузки n = 1.2.

Ведомость стержней на один элемент

Поз.	Эскиз или сечение	Ф мм	Длина мм	Кол шт
1	100 1490 200 110	8АI	1900	59
2		8АI	общ. дл. 43 м	
3	⊏24	–	5600	1

Выборка стали на один элемент, кг

Марка элемента	Арматурные изделия: Арматурн. стал. ГОСТ 5781-75 Класса А-I, Ф мм 8АI	Итого	Профильная сталь Е 24	Итого	Всего
УМ 1	62.0	62.0	135.0	135.0	197.0

Изм	Лист	N докум	Подпись	Дата
Ст. инж	Архипова			
Провер	Сычев			
Гип	Кузнецов			
Гл. спец	Пронин			
Нач. отд.	Красавин			

ТП 902-2-301 КЖ

Корпус обезвоживания осадка сточных вод с 4 вакуум-фильтрами БСХ ОУ-40-34

Лит.	Лист	Листов
Р	29	

Сечения по каркасу. Маркировочная схема плит перекрытия на отм. 2 600. УМ1.

ЦНИИЭП Инженерного оборудования г. Москва

Согласовано
Отл. ст. Сагалович
Инв. N подл. | Подпись и дата

Типовой проект 902-2-301 Альбом III

Маркировочная схема плит покрытия

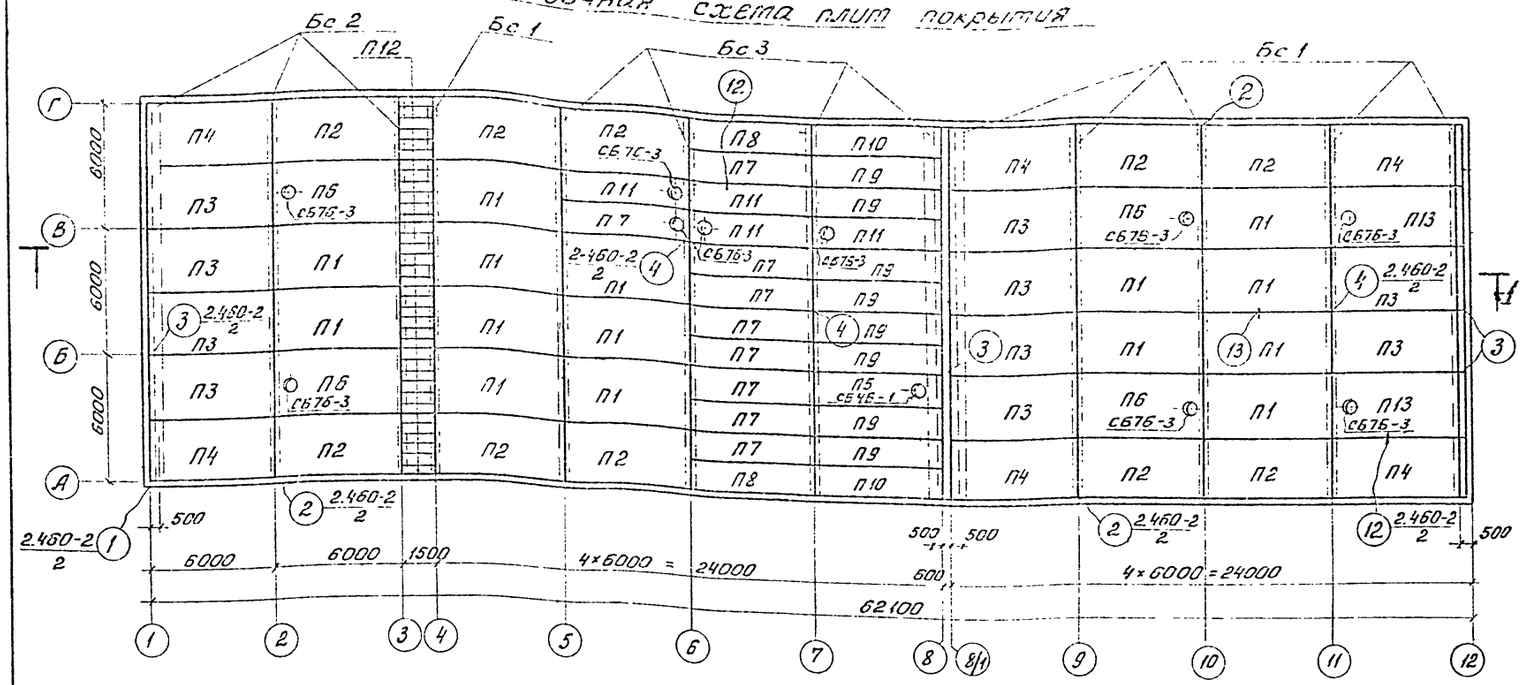

1-1

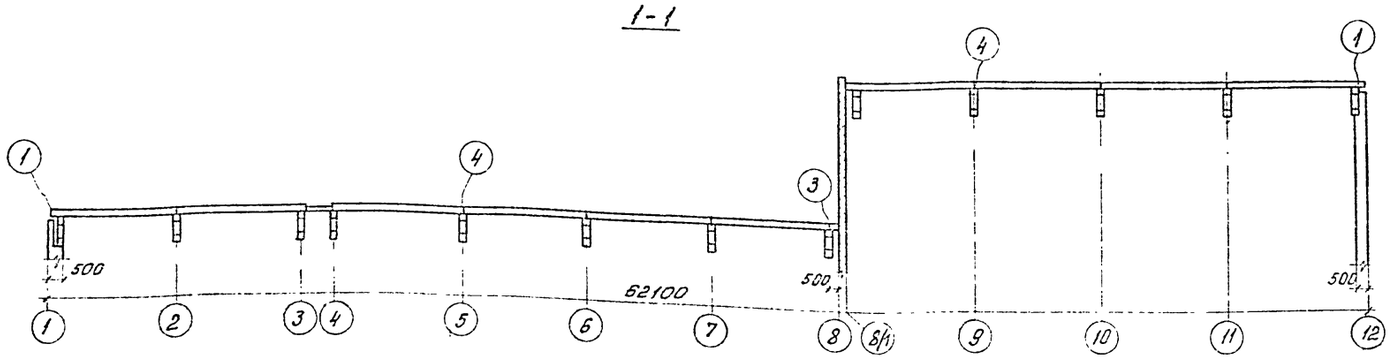

Марка	Обозначение	Наименование	Кол.	Примечание
	Для IV района по весу снегового района			
СБ4Б-1	Серия 1.494.24, вып 1	Стакан СБ4Б-1	1	0,16 т
СБ7Б-3	то же	То же СБ7Б-3	10	0,34 т
БС 1	Серия 1.462.3, вып. 1 КЖ-43	Балка 2БДР18-3А IV	6	10,4 т
БС 2	то же КЖ-43	То же 2БДР18-3А IV а	3	10,4 т
БС 3	" КЖ-43	То же 3БДР18-6А IV а	4	12,1 т

Марка	Обозначение	Наименование	Кол.	Примечание
	для II, III, IV районов			
М 9	Серия 1.465-7, вып. 1; ч. 2	Соединит. элемент М9	72	1,7 кг
М 10	то же	то же М 10	36	1,3 кг
М 10	Серия 1.465-7, вып. 3; ч. 2	то же М 10	22	0,85 кг
М 11	то же	то же М 11	16	1,6 кг
ММ48	Серия 1.400-7	то же ММ48	26	1,1 кг

Спецификация элементов к маркировочной схеме, расположенной на листе

Марка	Обозначение	Наименование	Кол.	Примечание
	Для III и III районов по весу снегового покрова			
П1	Серия 1.465-7, выпуск 1	Плита ПА IV/3×6 – 3	15	2,65 т
П2	то же "	То же ПА IV а/3×6 – 3	10	2,65 т
П3	" "	То же ПА IV б/3×6 – 3	10	2,65 т
П4	" "	То же ПА IV в/3×6 – 3	6	2,65 т
П5	" "	То же ПА IV-4б/1,5×6 – 4	1	1,9 т
П6	" "	То же ПА IV-7/3×6 – 4	4	3,2 т
П7	" выпуск 3	То же ПА IV/1,5×6 – 3	9	1,5 т
П8	" "	То же ПА IV а/1,5×6 – 3	2	1,5 т
П9	" "	То же ПА IV б/1,5×6 – 3	8	1,5 т
П10	" "	То же ПА IV-8/1,5×6 – 3	2	1,5 т
П11	" "	То же ПА IV-7б/1,5×6 – 4	4	1,9 т
П12	Серия ПК-01-88	Плита ПЖ-2	35	0,089 т
П13	Серия 1.465-7, выпуск 1	Плита ПА IV-7б/3×6 – 4	2	3,2 т
СБ4Б-1	Серия 1.494-24, вып. 1	Стакан СБ 4Б-1	1	0,16 т
СБ7Б-3	" "	То же СБ 7Б-3	10	0,34 т
БС1	Серия 1.462-3, вып. 1 КЖ-43	Балка 2БДР18-2А IV	6	10,4 т
Бс2	то же	То же 2БДР18-2А IV а	3	10,4 т
Бс3	"	То же 3БДР18-5А IV а	4	12,1 т
	Для IV района по весу снегового покрова			
П1	Серия 1.465-7, выпуск 1	Плита ПА IV/3×6 – 4	15	2,65 т
П2	То же "	То же ПА IV а/3×6 – 4	10	2,65 т
П3	" "	То же ПА IV б/3×6 – 4	10	2,65 т
П4	" "	То же ПА IV в/3×6 – 4	6	2,65 т
П5	" "	То же ПА IV-4б/1,5×6 – 5	1	1,9 т
П6	" "	То же ПА IV-7/3×6 – 5	4	3,2 т
П7	" выпуск 3	То же ПА IV/1,5×6 – 4	9	1,5 т
П8	" "	То же ПА IV а/1,5×6 – 4	2	1,5 т
П9	" "	То же ПА IV б/1,5×6 – 4	8	1,5 т
П10	" "	То же ПА IV в/1,5×6 – 4	2	1,5 т
П11	" "	То же ПА IV-7б/1,5×6 – 5	4	1,9 т
П12	Серия ПК-01-88	Плита ПЖ-2	36	0,089 т
П13	Серия 1.465-7, выпуск 1	Плита ПА IV-7б/3×6 – 5	2	3,2 т

ИЗМ.	ЛИСТ	N. ДОКУМ.	ПОДП.	ДАТА
СТ. ИНЖ.		АРХИПОВА		
ПРОВ.		СЫЧЕВ		
ГИП.		КУЗНЕЦОВ		
ГЛ. СПЕЦ.		ПРОНИН		
НАЧ. ОТД.		КРАСАВИН		

тп 902-2-301 КЖ

КОРПУС ОБЕЗВОЖИВАНИЯ ОСАДКА СТОЧНЫХ ВОД С 4 ВАКУУМ ФИЛЬТРАМИ БСХ 09-40-3,4

ЛИТ.	ЛИСТ	ЛИСТОВ
Р	30	

МАРКИРОВОЧНАЯ СХЕМА ПЛИТ ПОКРЫТИЯ.

ЦНИИЭП инженерного оборудования г. Москва

СОГЛАСОВАНО

ОТД. СТ. | САГАЛОВИЧ

ИНВ. N: ПОДЛ. | ПОДПИСЬ И ДАТА

14992-02 40

Типовой проект 902-2-301 Альбом III

Маркировочная схема стеновых панелей по оси А.

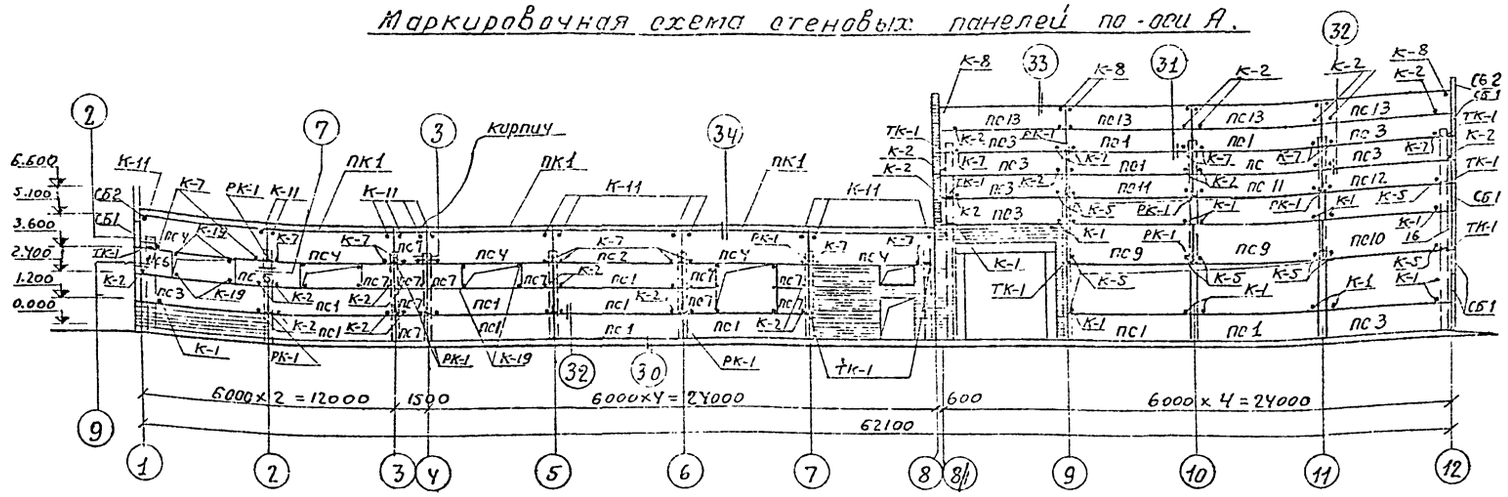

1. Данный чертеж см. с листом КЖ-32.
2. Швы между панелями заполнить упругими прокладками из пороизола и мастикой УМС-50 (см. 2.430.4, вып.1 лист 19).
3. В спецификации в графе „примечание" в числителе дана масса стеновых панелей для $t_н = -30°C$, в знаменателе – для $t_н = -40°C$.
4. Все монтажные узлы и типы крепления, замаркированные в кружках без дроби, приняты по серии 2.430-4, выпуск 1.
5. Установку панелей между осями 4-5, производить после монтажа оборудования.

Спецификация элементов, к маркировочным схемам, расположенном на листе и КЖ-32.

Марка	Обозначение	Наименование	Кол.	Примеч.
	Для температуры	$t^н = -20°C$		
пс1	Серия 1.432-5, выпуск 1	стеновая панель $\frac{ПСЛ\ 24}{1,2\times6}$ – 111	40	0,2т
пс2	то же	то же $\frac{ПСЛ\ 24}{1,5\times6}$ – 421	1	2,8т
пс3	"	то же $\frac{ПСЛ\ 24}{1,2\times6}$ – 112	15	2,2т
пс4	"	то же $\frac{ПСЛ\ 24}{1,5\times6}$ – 521	11	2,8т
пс5	"	то же $\frac{ПСЛ\ 24}{1,2\times3}$ – 021	3	1,1т
пс6	"	то же $\frac{ПСЛ\ 24}{1,2\times1,5}$ – 022	4	0,6т
пс7	"	то же $\frac{ПСЛ\ 24}{1,2\times1,5}$ – 021	22	0,6т
пс8	" КЖ-43	то же $\frac{ПСЛ\ 24}{1,8\times6}$ – 421А	6	3,3т
пс9	"	то же $\frac{ПСЛ\ 24}{1,8\times6}$ – 211	7	3,3т
пс10	"	то же $\frac{ПСЛ\ 24}{1,8\times6}$ – 212	2	3,3т
пс11	"	то же $\frac{ПСЛ\ 24}{1,2\times6}$ – 211	8	2,2т
пс12	"	то же $\frac{ПСЛ\ 24}{1,2\times6}$ – 212	3	2,2т
пс13	"	то же $\frac{ПСЛ\ 24}{1,2\times6}$ – 721	8	2,2т
ПК1	"	Карнизная панель ПК 2	12	1,3т
СБ1	"	Блок БЛ 28	20	0,09т
СБ2	"	Блок БЛ 46	6	0,13т

Марка	Обозначение	Наименование	Кол.	Примеч.
	Для температуры	$t_н = -30°, -40°C$		
пс1	Серия 1.432-5, выпуск 1	стеновая панель $\frac{ПСЛ\ 30}{1,2\times6}$ – 121	40	2,7т / 2,3т
пс2	то же	то же $\frac{ПСЛ\ 30}{1,5\times6}$ – 421	1	3,4т / 2,9т
пс3	"	" $\frac{ПСЛ\ 30}{1,2\times6}$ – 122	15	2,7т / 2,3т
пс4	"	" $\frac{ПСЛ\ 30}{1,5\times6}$ – 521	11	3,4т / 2,9т
пс5	"	" $\frac{ПСЛ\ 30}{1,2\times3}$ – 021	3	1,4т / 1,2т
пс6	"	" $\frac{ПСЛ\ 30}{1,2\times1,5}$ – 022	4	0,7т / 0,6т
пс7	"	" $\frac{ПСЛ\ 30}{1,2\times1,5}$ – 021	22	0,7т / 0,6т
пс8	"	" $\frac{ПСЛ\ 30}{1,8\times6}$ – 421А	6	4,1т / 3,5т
пс9	"	" $\frac{ПСЛ\ 30}{1,8\times6}$ – 221	7	4,1т / 3,5т
пс10	"	" $\frac{ПСЛ\ 30}{1,8\times6}$ – 222	2	4,1т / 3,5т
пс11	Серия 1.432-5, выпуск 1	стеновая панель $\frac{ПСЛ\ 30}{1,2\times6}$ – 221	8	2,7т / 2,3т
пс12	то же	то же $\frac{ПСЛ\ 30}{1,2\times6}$ – 222	3	2,7т / 2,3т
пс13	"	" $\frac{ПСЛ\ 30}{1,2\times6}$ – 721	8	2,7т / 2,3т
ПК1	"	Карнизная плита ПК 3	12	1,4т
СБ1	"	Блок БЛ 33	20	0,14т / 0,12т
СБ2	"	то же БЛ 51	6	0,2т / 0,18т

Изм	Лист	№ докум	Подпись	Дата
Ст инжен	Дмитрова			
Провер.	Семенов			
ТИП	Корнилов			
Гл спец	Прокопьев			
Нач отд	Кондратьев			

ТП 902-2-301 КЖ

Корпус обезвоживания осадка сточных вод с 4 вакуум-фильтрами БС 09-40-3,4.

Лит.	Лист	Листов
Р	31	

Маркировочные схемы стеновых панелей по оси А.

ЦНИИЭП инженерного оборудования г. Москва

Инв. № подл. | Подпись и дата | Взам. инв. №

14992-02 41

Типовой проект 902-2-301 Альбом III

Согласовано

Инв.№подл. | Подпись и дата

Маркировочная схема стеновых панелей по оси Г.

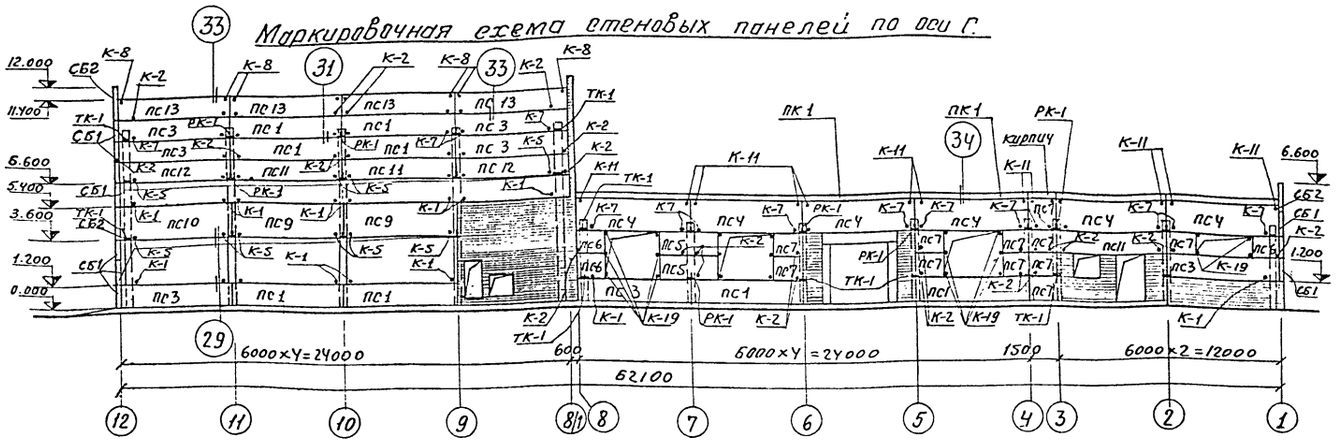

Спецификация элементов, к маркировочным схемам, расположенным на листе КЖ-31.

Марка	Обозначение	Наименование	Кол.	Примечание
Для температуры $t_н$ = -20°С, -30°С, -40°С.				
РК-1	серия 1.439-1	Опорная консоль РК-1	50	19,5 кг
ТК-1	то же	то же ТК-1	31	22,1 кг
Т1	"	Соединит. элемент Т1	153	0,5 кг
Т2	"	то же Т2	122	0,3 кг
Т5	"	" Т5	135	0,6 кг
Т6	"	" Т6	18	0,6 кг
Т9	"	" Т9	40	0,6 кг
Т10	"	" Т10	28	1,3 кг
Т14	"	" Т14	8	0,2 кг
Т15	"	" Т15	4	0,3 кг
Т16	"	" Т16	40	0,7 кг
Т19	"	" Т19	10	0,7 кг
Т20	"	" Т20	10	0,9 кг
Т22	"	" Т22	28	0,7 кг

Маркировочная схема стеновых панелей по оси 1.

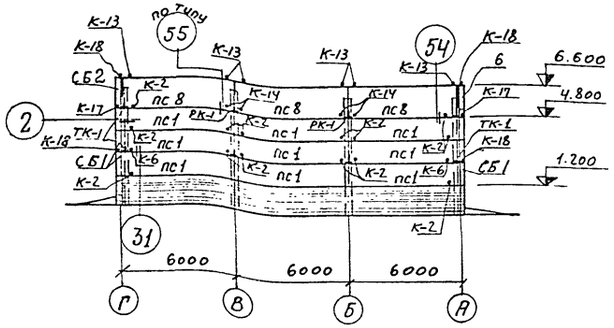

Маркировочная схема стеновых панелей по оси 12.

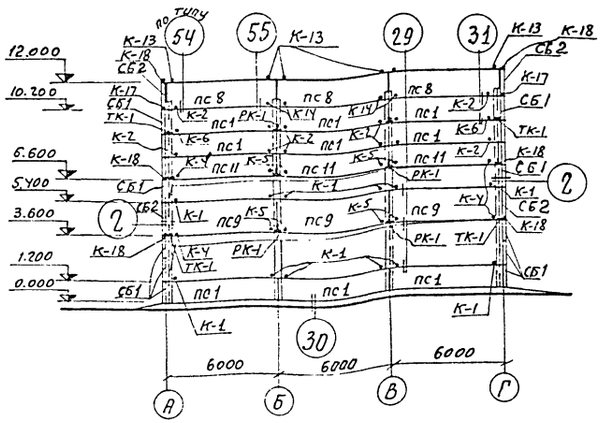

1. Данный чертеж смотрите совместно с листом КЖ-31.

Изм.	Лист	№ докум.	Подпись	Дата	ТП 902-2-301 КЖ		
					Корпус обезвоживания осадка сточных вод с 4 вакуум-фильтрами БСХ ОУ-40-3.4		
Ст. инжен.		Архипова				Лит.	Лист	Листов
Пробер.		Сычев				Р	32	
ГИП		Кузнецов			Маркировочные схемы стеновых панелей по осям 1; 12; Г	ЦНИИЭП инженерного оборудования г. Москва		
Гл. спец.		Дронин						
Нач. отд.		Красавин						

14992-02 42

Типовой проект 902-2-301 Альбом III

План

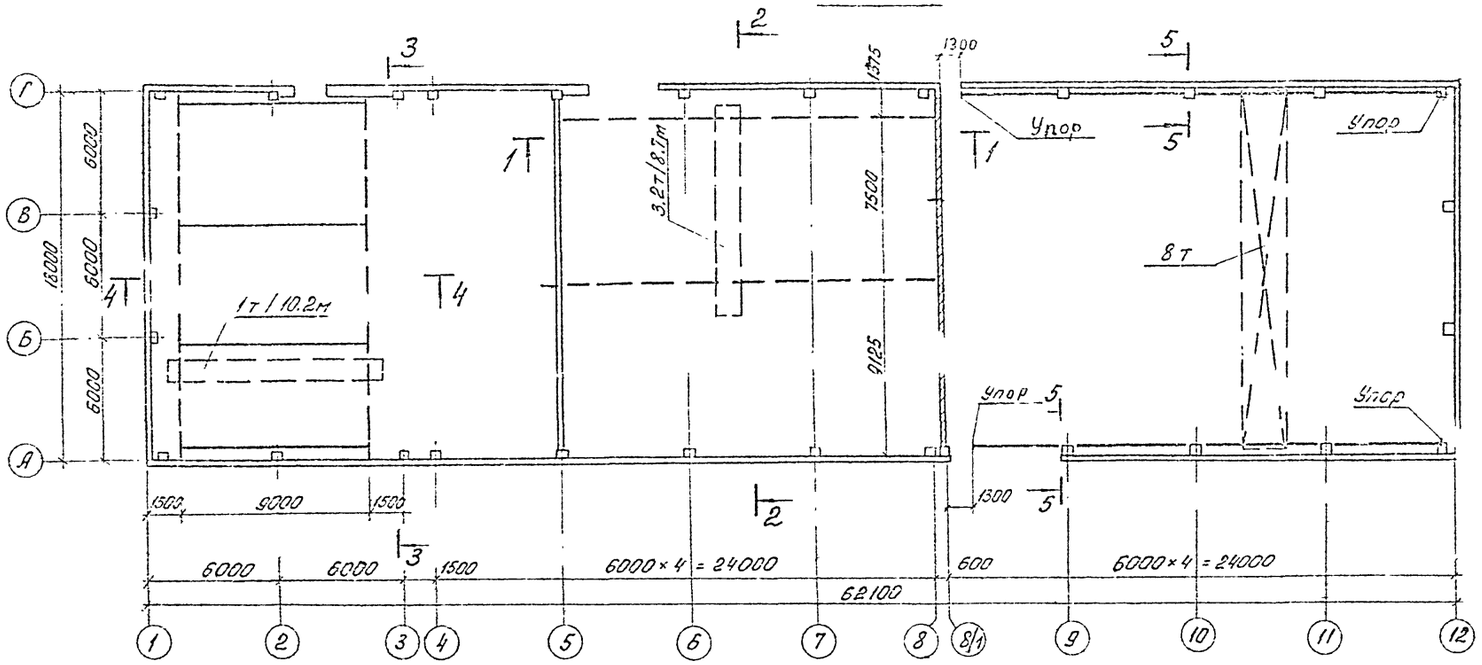

1-1

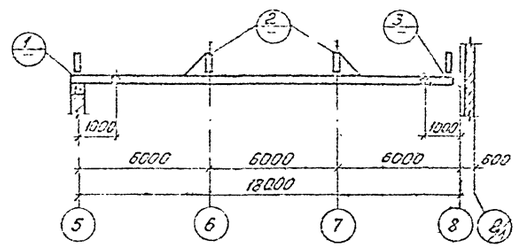

2-2

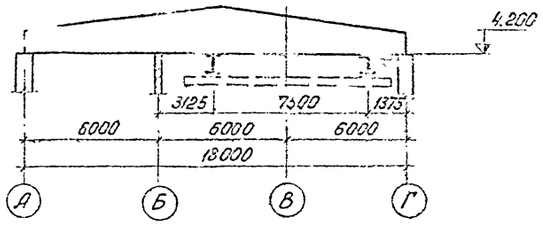

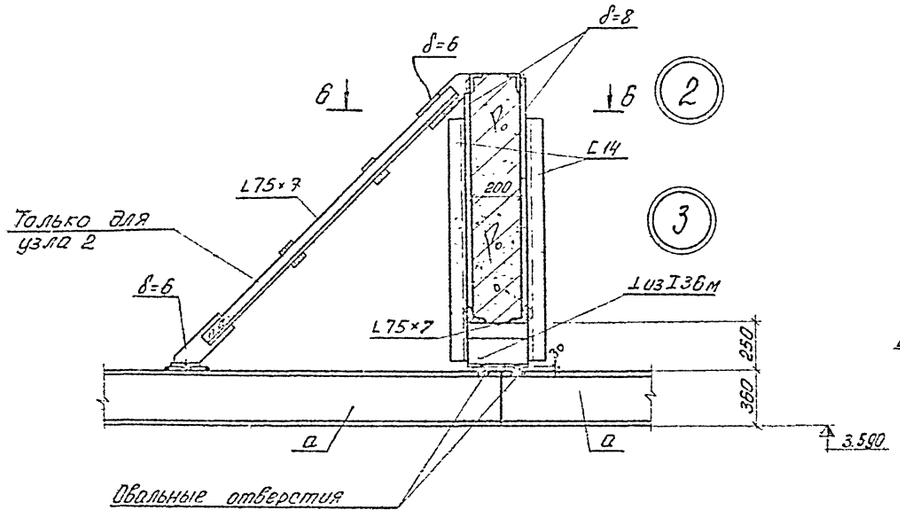

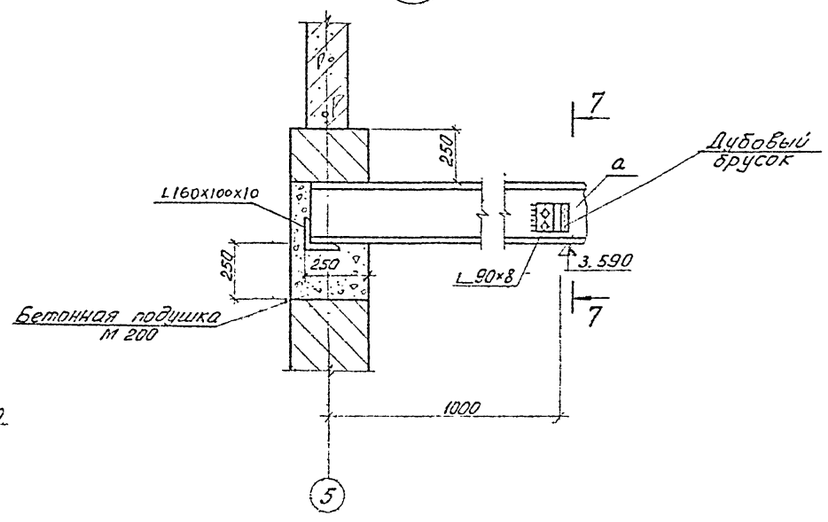

1. Данный лист см с листом КЖ-34.
2. Укрупнительные соединения - сварные монтажные соединения - болтовые.
3. Сварку производить электродами Э-42 по ГОСТ 9467-75.
4. Высота сварного шва h=6 мм.
5. Подкрановый путь выполнен в соответствии с серией КЭ-01-50; 1.426-1 вып. 3.
6. Для крепления подвесных путей принимаются болты по ГОСТ 7798-70* и гайки по ГОСТ 5915-70*.

6-6

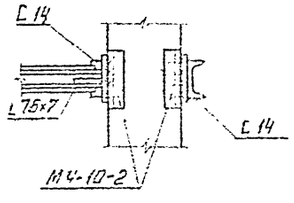

7-7

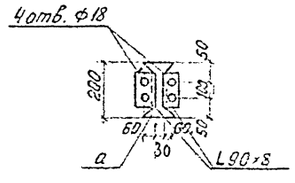

ИЗМ	ЛИСТ	N: ДОКУМ.	ПОДП.	ДАТА	т п 902-2-301 КЖ
Ч. КОНСТ		ЛАГУТКИНА			Корпус обезвоживания осадка сточных вод с 4 вакуум-фильтрами Б ех ОУ-40-3,4
ПРОВЕР.		СЫЧЕВ			ЛИТЕР Р / ЛИСТ 33 / ЛИСТОВ
СТ. ИНЖ		АРХИПОВА			
Г.И.П.		КУЗНЕЦОВ			Крановые пути. План. Разрезы 1-1; 2-2 Узлы 1,2,3.
ГЛ. СПЕЦ		ПРОНИН			ЦНИИЭП инженерного оборудования г. Москва
НАЧ. ОТД.		КРАСАВИН			

14992-02 43

Типовой проект 902-2-301 Альбом III

3-3

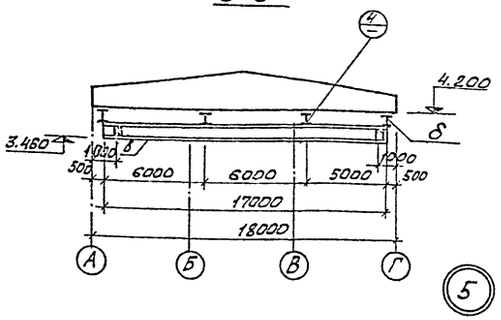

4-4

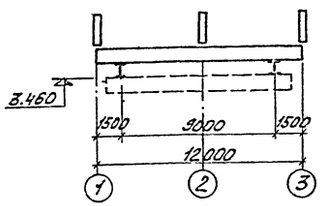

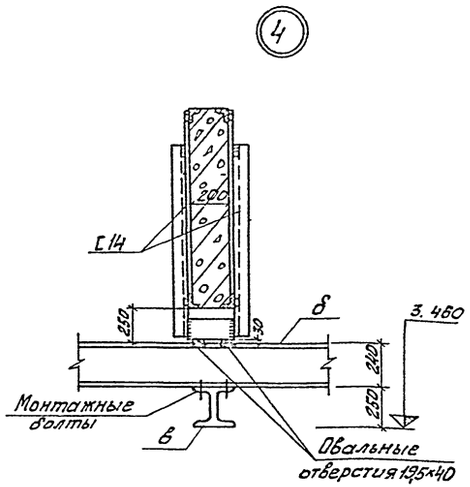

5-5

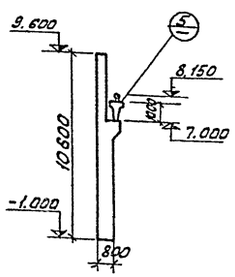

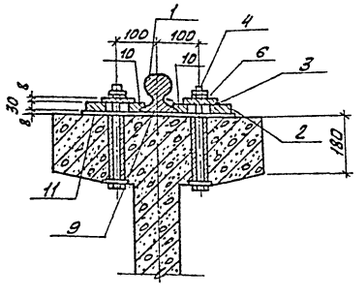

Конструкция упора

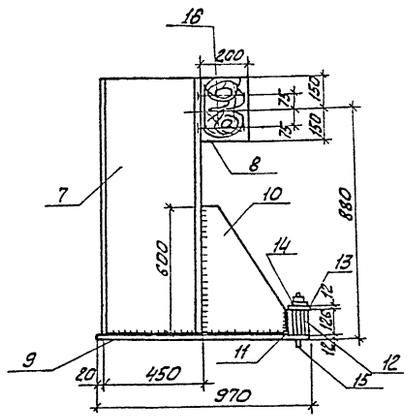

Таблица сечений

Марка	Наименов. элемента	Сечение	Состав сечения	Расчетн. усилия		Примеч
а	Балка	I	I 36м			
б	—"—	I	I 24			
в	—"—	I	I 24м			
г	Распорка	L	L75×7			

Техническая спецификация стали

NN п/п	Профиль	Длина м.	К-во шт.	Масса кг.	Примечание
Монорельсы в осях „5"-„8"					
Балки двутавровые – ГОСТ 19425-74					
1	I36м	36,5	—	2013,35	
Швеллеры — ГОСТ 8240-72					
1	[14	7,0	—	86.1	
Уголки равнобокие – ГОСТ 8509-80					
1	L75×7	9,0	—	81,0	
2	L90×8	0,25	16	43,6	
Сталь полосовая – 103-76					
1	δ=8	3,0м²	—	192.0	
2	δ=6	1,8м²	—	86,4	
Монорельсы в осях „1"-„3"					
Балки двутавровые — ГОСТ 19425-74					
1	I 24м	34,0	—	1302,2	
Балки двутавровые — ГОСТ 8239-72					
1	I 24	50,0	—	1365,0	
Швеллеры — ГОСТ 8240-72					
1	[14	9,6	—	118,0	
Сталь полосовая ГОСТ 103-76					
1	δ=8	4,0м²	—	256,0	
2	δ=6	2,0м²	—	96,0	
Уголки неравнобокие ГОСТ 8510-80					
1	L160×100×10	0,30	—	6,0	

Техническая спецификация стали

NN п/п	Профиль	Длина м	К-во шт.	Масса кг	Примечание
Подкрановый путь в осях „8"-„12"					
Рельс подкрановый – ГОСТ 6368-79					
1	Р24	10,965	4	1123,0	
Сталь полосовая – ГОСТ 103-76					
2	-90×30	0,160	152	516,8	
3	-90×8	0,100	152	91,2	
Болты – ГОСТ 7805-70*					
4	Ф20	0,300	120	99,6	
5	М20×80	0,080	32	7,7	
Шайба ГОСТ 6402-70*					
6	пружинная 20л.55г	—	134	1,8	

Техническая спецификация стали

NN п/п	Профиль	Длина м	К-во шт.	Масса кг	Примечание
Балки двутавровые – ГОСТ 8239-72*					
7	I 45	1,228	4	320,4	
Швеллеры – ГОСТ 8240-72					
8	[30	0,350	4	45,6	
Сталь полосовая – ГОСТ 103-76					
9	-300×12	0,970	4	109,6	
10	-480×12	0,600	4	108,4	
11	-126×12	0,224	8	20,8	
12	-126×12	0,460	4	21,6	
13	-100×12	0,460	4	17,2	
14	-60×12	0,066	8	2,4	
15	Болт Ф30	0,420	8	18,7	
16	Болт Ф10	0,200	16	2,0	

1. Данный лист см. совместно с листом КЖ-33
2. Материал конструкций - сталь марки ВСт3пс6 ГОСТ 380-71*

Взамен листа КЖ-34. Ст. инженер Бутеева 21/II-80г.

Изм.	Лист	N докум.	Подпись	Дата
Техник		Куропаткина		
Ст. инж.		Архипова		
Провер.		Сычев		
Гип		Кузнецов		
Гл. спец.		Пронин		
Нач. отд.		Красавин		

Тп 902-2-301 КЖ

Корпус обезвоживания осадка сточных вод с 4 вакуум-фильтрами БСХ ОУ-40-3,4

Лит.	Лист	Листов
Р	34и	

Крановые пути
Разрезы 3-3÷5-5.
Узлы 4;5

ЦНИИЭП инженерного оборудования г. Москва

Согласовано: Отд. КГ Кунина

Инв. № подл. | Подп. и дата

14992-02 44

Типовой проект 902-2-301 Альбом V

План перекрытия над подвалом

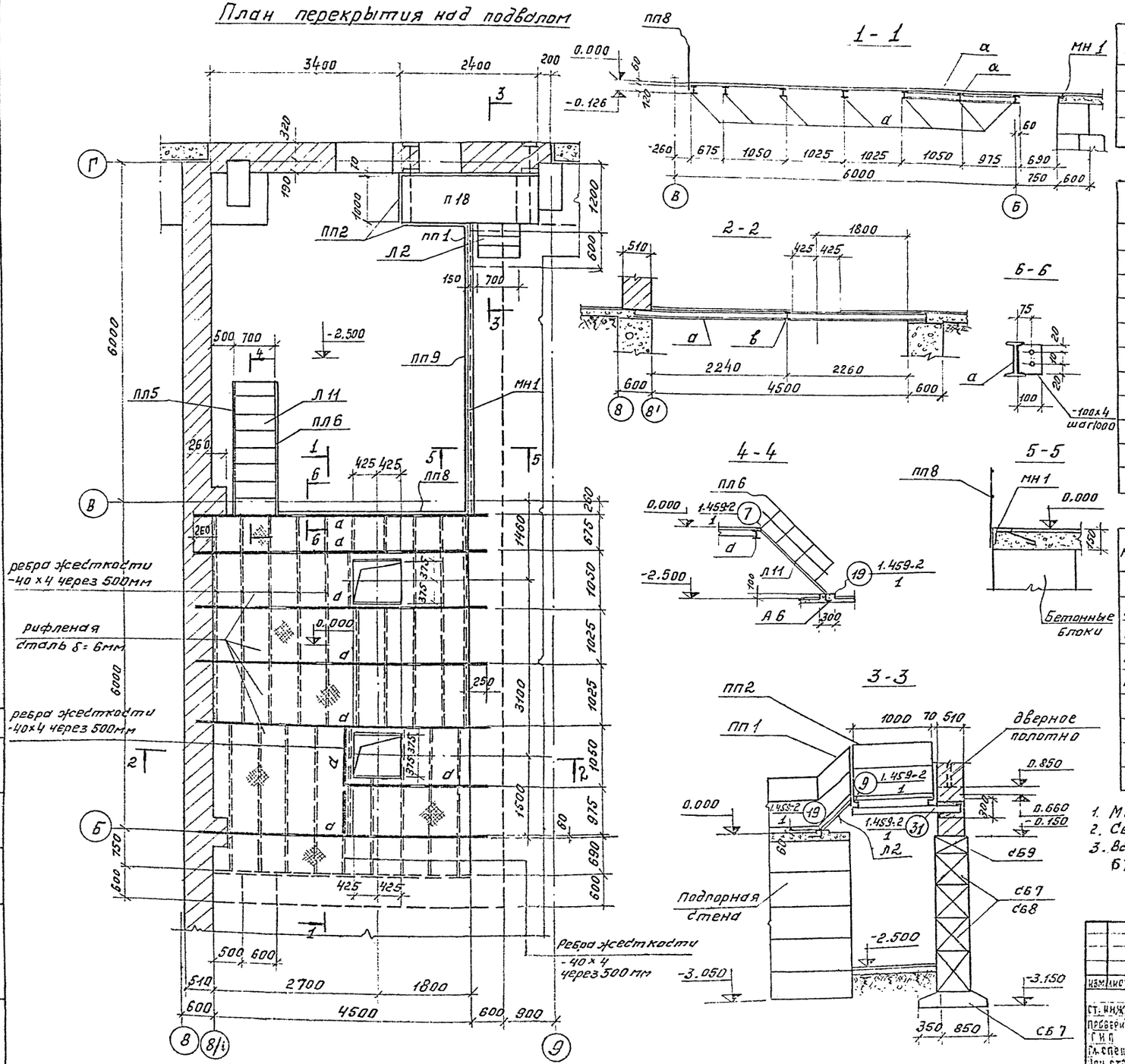

1-1

2-2

Б-Б

4-4

5-5

3-3

Таблица сечений

Марка	Наименование элемента	Сечение	Состав сечения	Расчетное усилие M	Расчетное усилие Q	Примеч.
а	Балка	I	I 12	—	—	Констр.

Техническая спецификация стали

№ п/п	Профиль	Длина м	К-во шт.	Масса, кг	Примечания
	Двутавры ГОСТ 8239-72; Вст3кп2, С38/23, ГОСТ 380-71				
1	I 12	34,5	—	397,0	
	Швеллеры ГОСТ 8240-72; Вст3кп2				
1	[10	1,580	2	27,2	Узел 37/96
	Сталь угловая равнобокая ГОСТ 8509-72; Вст3кп2				
1	L 63×6	0.230	4	5.3	Узел 37/96
	Сталь полосовая ГОСТ 103-57*, Вст3кп2				
1	-40×4	61м²	—	77,0	ребра жесткости
2	-100×4	0,1	2	0,7	Сеч. 6-6
	Сталь рифленая ГОСТ 8568-57*				
1	δ=6	30.3м²	—	15280	

Ведомость марок на лестницы

Марка	Наименование	К-во марок	Масса, кг одной марки	Масса, кг всех	Серия	Примеч.
Л2	Лестничный марш	1	34	34	1.459-2, Вып. 2	
Л11	то же	1	132	132		
П18	Переходная площадка	1	129	129		
ПП1	Ограждение переходных площадок	1	12	12		
ПП2	то же	2	13	26		
ПП8	то же	1	34	34		
ПП9	то же	1	40	40		
ПЛ5	Ограждение лестничного марша	1	16	16		
ПЛ6	то же	1	16	16		

1. Материал металлоконструкций - сталь Вст. 3кп2, ГОСТ 380-71*.
2. Сварку производить электродами Э-42 ГОСТ 9467-75.
3. Все металлоконструкции окрасить за 2 раза краской БТ-177 (ГОСТ 5631-70*).

Изм.	Лист.	№ докум.	Подпись	Дата
Ст. инж.		Архипова		
Проверил		Сычёв		
ГИП		Кузнецов		
Гл. спец.		Пронин		
Нач. отд.		Красавин		

ТП 902-2-301 КЖ

Корпус обезвоживания осадка сточных вод с 4 вакуум-фильтрами Бск ОУ-40-3.4

Лит.	Лист	Листов
Р	35	

План перекрытия над подвалом. Сечения.

ЦНИИЭП инженерного оборудования г. Москва

Инв. № подл. | Подпись и дата | Взам. инв. №

14992 02 45

План площадки на отм. 1.700

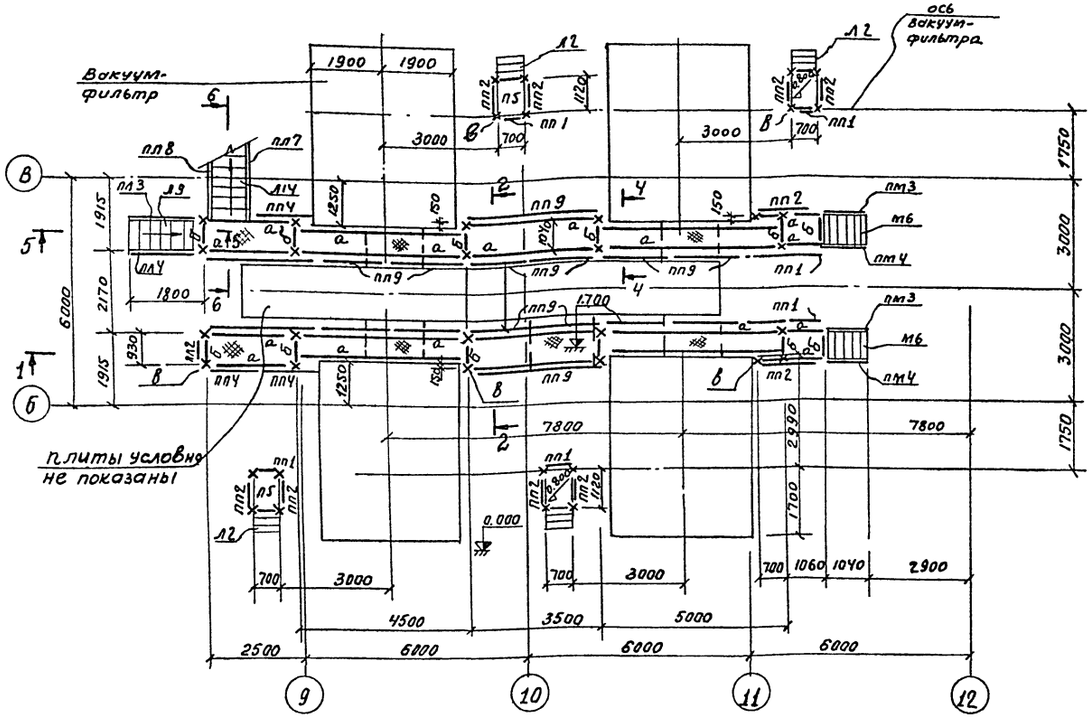

Маркировочная схема закладных изделий

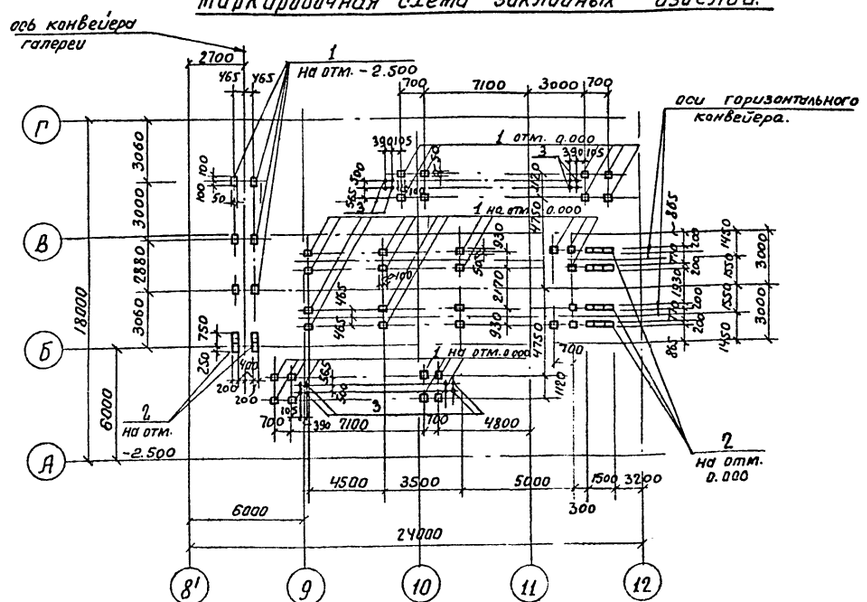

Таблица сечений

Марка	Наименование	Сечение	Сортов сечен.	Расчетн. усилия M тм	Расчетн. усилия Q тс	Примечания
а	Балка	I	I 16	–	–	конструктивно
б	Балка	C	C 16	–	–	конструктивно
в	Стойка	C	C 12	–	–	конструктивно

Выборка отправочных марок

Марка	Наименован.	Кол. шт Т	Кол. шт Н	Масса, кг. Марки	Масса, кг. Всех	Серия ГОСТ
Л2	Лестнич. марш	4	–	34	136	серия 1.459-2, вып.2
М6	То же	2	–	74	148	"
Л9	То же	1	–	114	114	"
Л14	То же	1	–	166	166	"
ПЛ3	ограждение лестн. марш	1	–	12	12	"
ПЛ4	То же	–	1	12	12	"
ПЛ7	То же	1	–	21	21	"
ПЛ8	То же	–	1	21	21	"
ПП1	ограждение перекод. пл.	6	–	12	72	"
ПП2	То же	13		13	169	"
ПП4	То же	3	–	19	57	"
ПП9	То же	8	–	40	320	"
П5	переход площадка	4	–	60	240	"
ПМ3	огражден. лест. марш	2	–	9	18	"
ПМ4	То же	–	2	9	18	"

Данный лист см. с КЖ-37.

				ТП 902-2-301	КЖ
				Корпус обезвоживания осадка сточных вод с 4 вакуум-фильтрами БелОУ-40-3,4	
Изм.	Лист	№ докум.	Подпись	Дата	Лит. Р; Лист 36; Листов
Ст. инж.	Архипова				
Провер.	Сычев				
ГИП	Кузнецов				
Гл. спец.	Пронин				
Нач. отд.	Красавин				
				Маркировочная схема закладных изделий. План площадки на отм. 1.700.	ЦНИИЭП инженерного оборудования г. Москва

Типовой проект 902-2-301 Альбом III

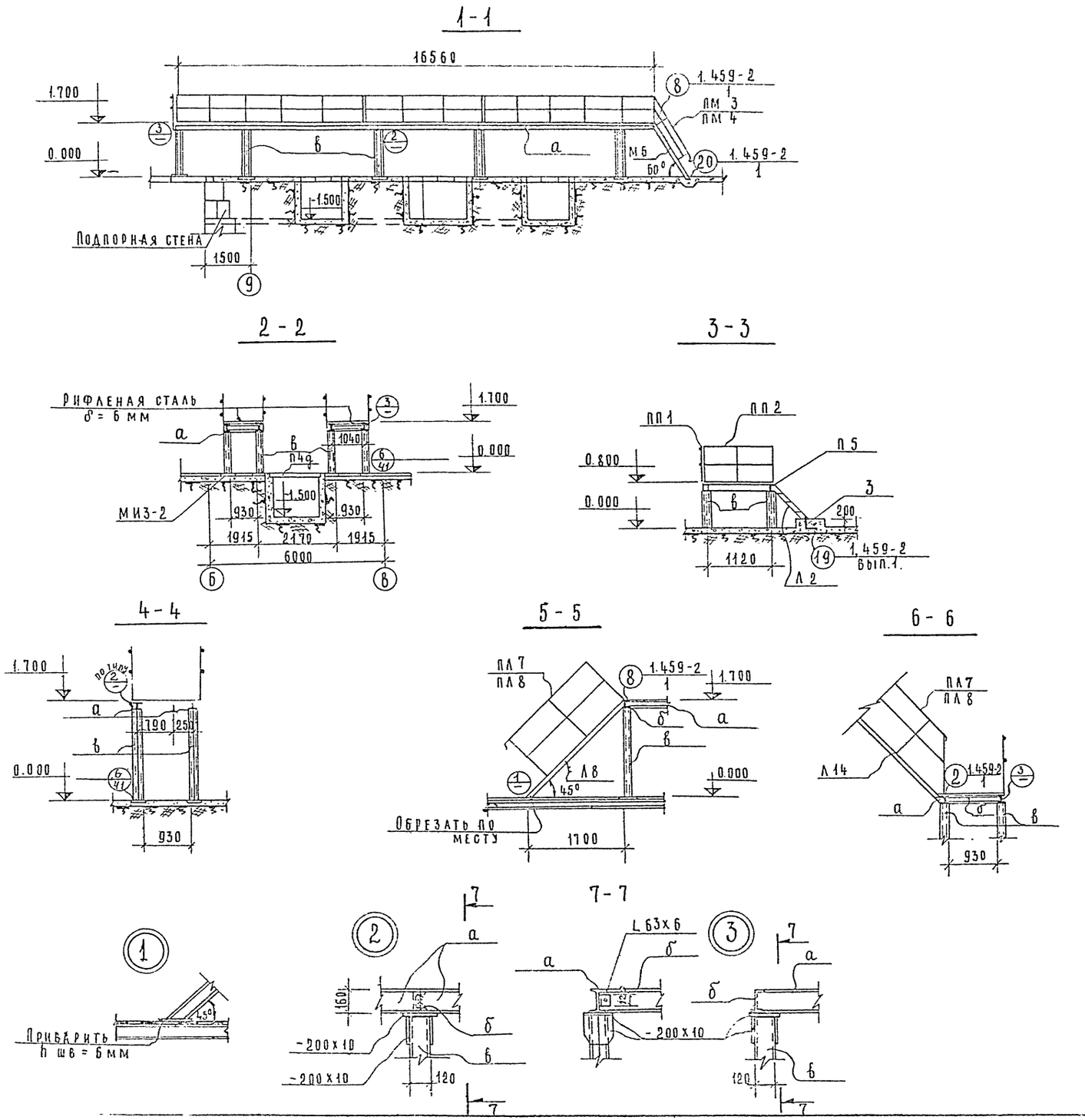

Техническая спецификация стали

N п/п	Профиль	Длина м	Кол-во м	Масса кг	Примечания
	Двутавры ГОСТ 8239-72; в ст 3 кп 2				
1	I 16	68.5	—	1089.2	
	Швеллеры ГОСТ 8240-72; в ст 3 кп 2				
1	[12	67.8	—	705.1	
2	[16	12.0	—	170.4	
	Сталь угловая равнобокая ГОСТ 8509-72; в ст 3 кп 2				
1	L 63 × 6	0,120	24	16.5	
	Сталь полосовая ГОСТ 103-57*, в ст 3 кп 2				
1	- 200 × 10	0,200	132	414.5	
2	- 260 × 6	0,564	2	14.5	
3	- 250 × 4	0,688	1	6.5	
4	- 100 × 4	0,160	292	146.7	
	Сталь рифленая ГОСТ 8568-57*				
1	δ = 6 мм	15.7	—	788.0	

1. Данный чертеж смотрите совместно с листами КЖ-36.
2. Укрупнительные соединения сварные, монтажные соединения - болтовые.
3. Сварку производить электродами Э-42; ГОСТ 9467-75, высота шва - 6 мм.
4. Узлы смотрите по серии 1.459-2, вып. 1.
5. Все металлоконструкции окрасить за 2 раза краской БТ-177 (ГОСТ 5631-70*).

					ТП 902-2-301 КЖ
					Корпус обезвоживания осадка сточных вод с 4 вакуум-фильтрами БСХ ОУ-40-3.4
Изм	Лист	N докум.	Подпись	Дата	Лит. Р / Лист 37 / Листов
Ст инж.		Архипова			
Провер.		Сычев			
ГИП		Кузнецов			Площадка на отметке 1.700. Сечения.
Гл спец		Пронин			ЦНИИЭП инженерного оборудования г. Москва
Нач отд		Красавин			

Согласовано: Отд. КГ Левицева; Отд. КО Шишков

Инв. N подл. | Подпись и дата

План площадки на отм. 4.800

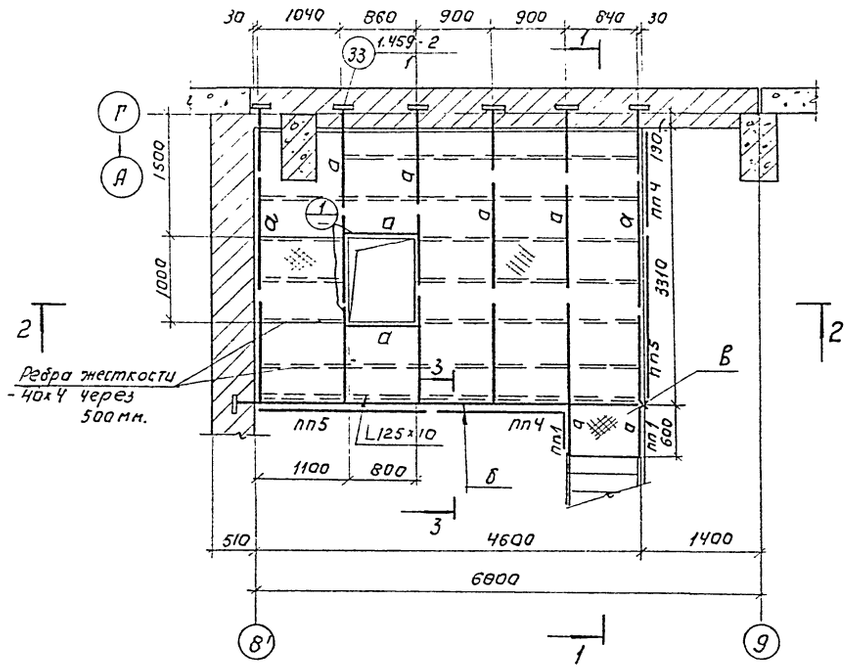

2-2

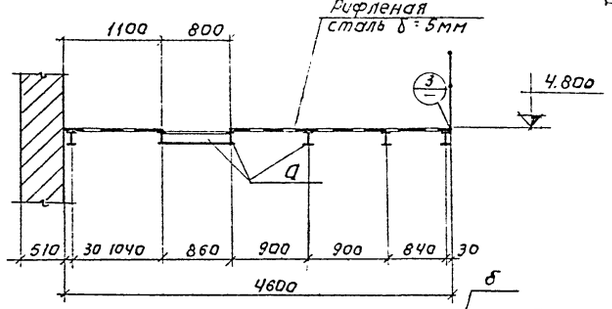

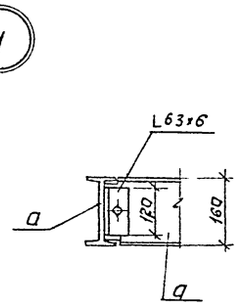

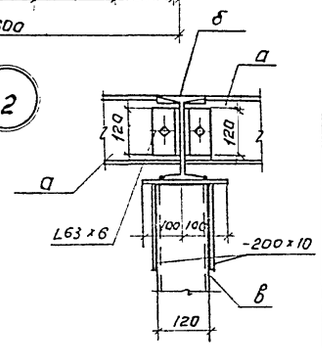

1-1

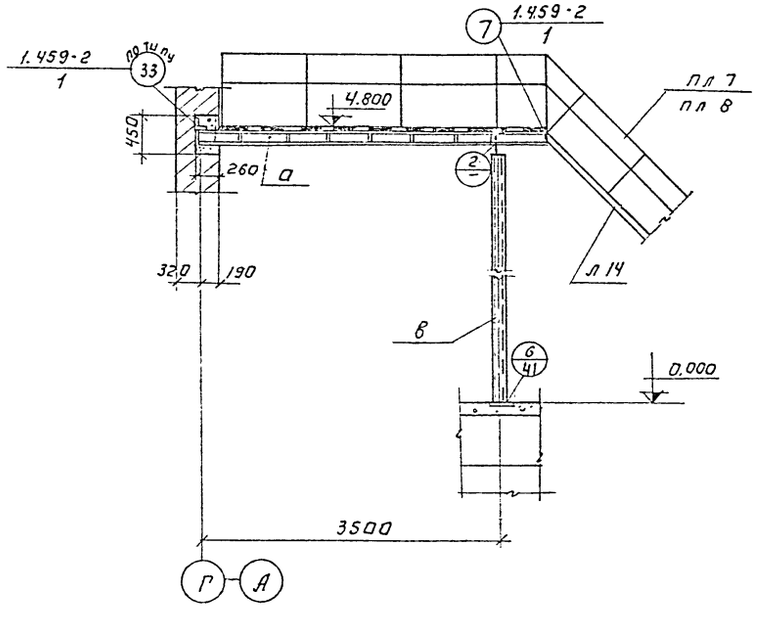

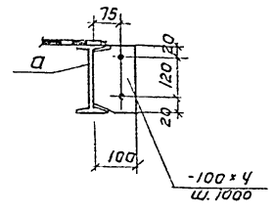

3-3

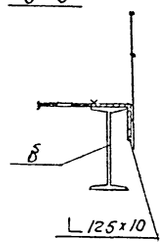

Примечания см. на листе КЖ-37.

Таблица сечений.

Марка	Наименован.	Сечение	Состав сечен.	Расчет усил. M Тм	Расчет усил. Q Т	Примечания
а	Балка	I	I 16	1,08	0,83	
б	Балка	I	I 20	2,41	1,45	
в	Стойка	[	[ ] 12			по гибкости

Выборка отправочных марок.

Марка	Наименов.	Кол. шт. Т	Кол. шт. Н	Масса, кг Марки	Масса, кг Всех	Серия ГОСТ
пп1	Огражд. переход. пл.	2	—	12	24	1.459-2 вып.2
пп4	Тоже	2	—	19	38	"
пп5	Тоже	2	—	21	42	"
тп3-2	Закладн. изд.	1	—	1,9	1,9	серия 3.400-6

Техническая спецификация стали

N п/п	Профиль	Длина м	Колич. шт.	Масса кг	Примечания
	Двутавры ГОСТ 8239-72; ВСТ3 кп2, С38/23				
1	I 16	23,0 п.м	—	365,7	
2	I 20	4,9	1	165,9	
	Швеллеры ГОСТ 8240-72; ВСТ3 кп2, ГОСТ 380-71*				
1	[12	4,57	2	95,1	
	Сталь угловая равнобокая ГОСТ 8509-72; ВСТ3 кп2				
1	L 63х6	0,12	12	8,3	
2	L 90х7	0,23	7	13,4	
3	L 125х10	3,8	1	72,6	
	Сталь полосовая ГОСТ 103-57*; ВСТ3 кп2.				
1	δ=4	0,016 м²	4	2,01	
2	δ=10	0,24 м²	6	18,9	
	Рифленая сталь ГОСТ 8568-57*				
1	δ=5	15,2 м²	—	641,0	

Изм	Лист	№ докум.	Подпись	Дата
Ст инж	Архипова			
Провер.	Сычев			
Тип	Кузнецов			
Гл спец	Пронин			
Нач отд	Красавин			

ТП 902-2-301 КЖ

Корпус обезвоживания осадка сточных вод с 4 вакуум-фильтрами 6 сх 09-40-3,4.

Лит.	Лист	Листов
Р	38	

План площадки на отметке 4.800.

ЦНИИЭП инженерного оборудования г. Москва

Типовой проект 902-2-301 Альбом III

Согласовано: Отд. КГ Лебищева; Отд. КО Шипков; Инв. № подл. | Подпись и дата

14992-02 48

Типовой проект 902-2-301 Альбом III

План площадки на отм. 7.200

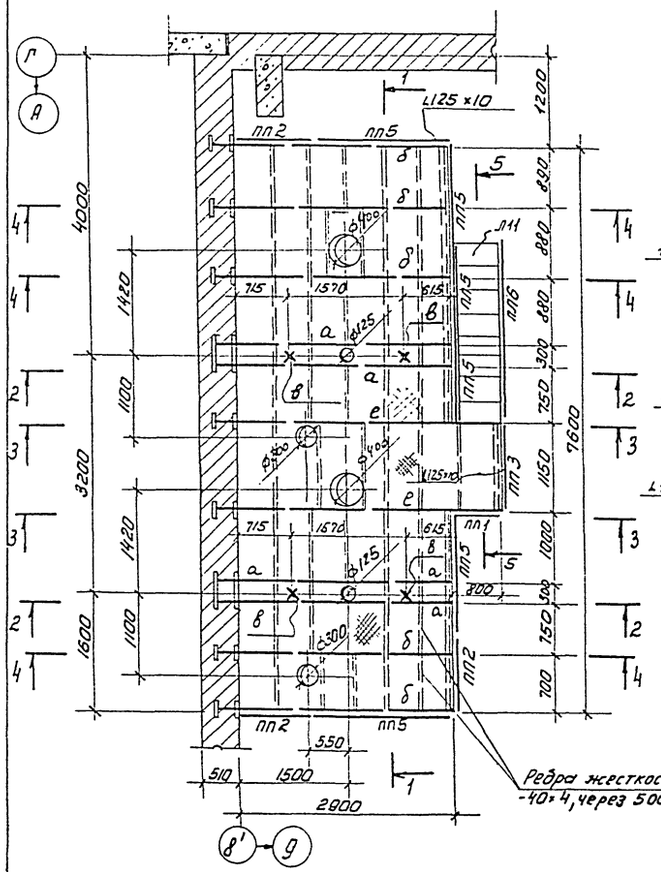

2-2

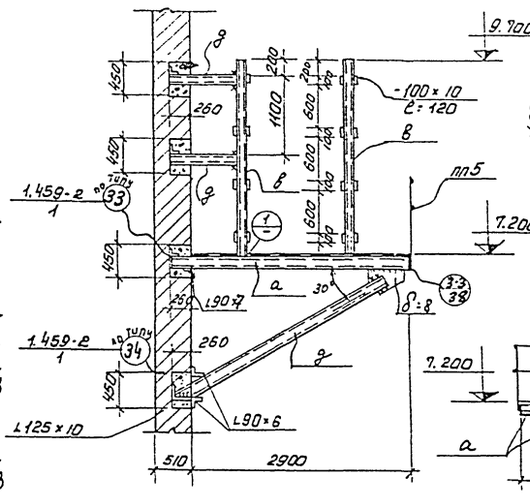

4-4

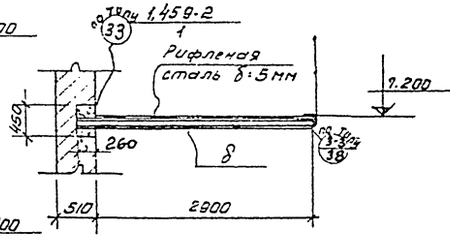

5-5

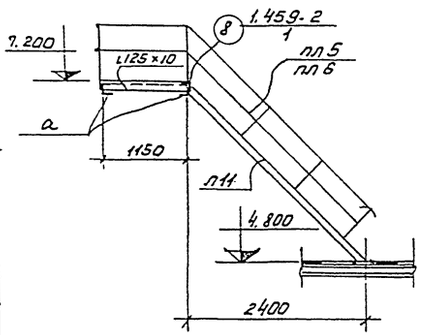

3-3

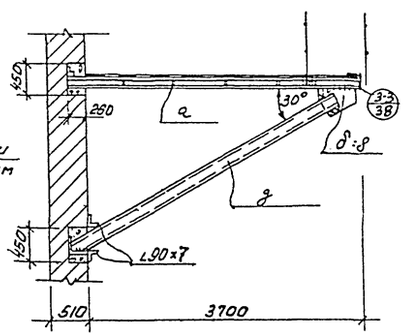

1-1

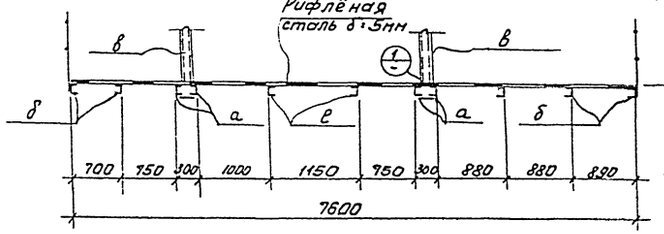

Балка „а"

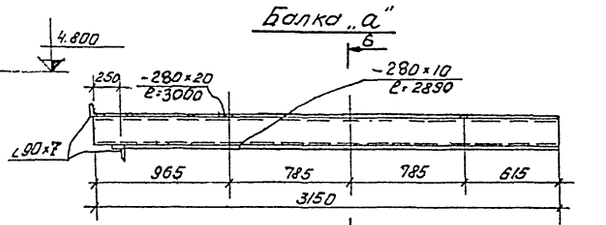

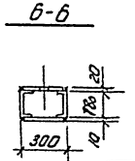

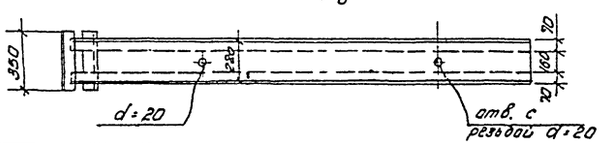

Таблица сечений

Марка	Наименование	Сечение	Состав сечен.	Расчетн. усил. M тм	Расчетн. усил. Q т	Примечания
а	Балка	[	[18	4.9	5.2	
б	Балка	[	[14	1.09	0.75	
в	Стойка	[	[12			конструктив
д	Подкос	[	[14		6.0	
е	Балка	[	[18			конструктив

Выборка отправочных марок

Марка	Наименование эл-та	Кол. шт. Т	Кол. шт. Н	Масса, кг 1 шт.	Масса, кг Всех	Серия ГОСТ
л11	Лестничн. марш	1	-	132	132	Сер. 1.459-2, в.2
пл5	Огражд. лестн. марш.	1	-	16	16	"
пл6	То же	-	1	16	16	"
пл1	Огражд. переходн. площад.	1	-	12	12	"
пл2	То же	3	-	13	39	"
пл3	То же	1	-	16	16	"
пл5	То же	5	-	21	105	"

Техническая спецификация стали

N п/п	Профиль	Длина м.	Количество шт.	Масса кг.	Примеч.
	Швеллеры ГОСТ 8240-72; Вст3кп2				
1	[12	200	-	208,0	
2	[14	65,4	-	804,5	
3	[18	20,5	-	334,2	
	сталь равнобокая ГОСТ 8509-72; Вст3кп2				
1	∟90×7	0,23	42	80,5	
2	∟125×10	9,0м	-	171,9	
	сталь полосовая ГОСТ 103-57*				
1	δ=4	0,38 м²	-	11,9	
2	δ=8	0,8 м²	—	50,3	
3	δ=10	0,81 м²	—	63,6	
4	δ=20	0,86 м²	—	135,1	
5	Рифл. сталь δ=5	23 м²	—	971,9	

Изм.	Лист	N докум.	Подпись	Дата
Стинж.	Архипова			
Пров.	Сычев			
ГИП	Кузнецов			
Гл. спец.	Пронин			
Нач. отд.	Красавин			

ТП 902-2-301 КЖ

Корпус обезвоживания осадка сточных вод с 4 вакуум-фильтрами БСХОУ-40-3У

Лит.	Лист	Листов
Р	39	

План площадки на отм. 7.200

ЦНИИЭП инженерного оборудования г. Москва

Согласовано: ОТА. КГ. Кунина

Инв. N подл. | Подп. и дата

14992-02 49

Планы площадок

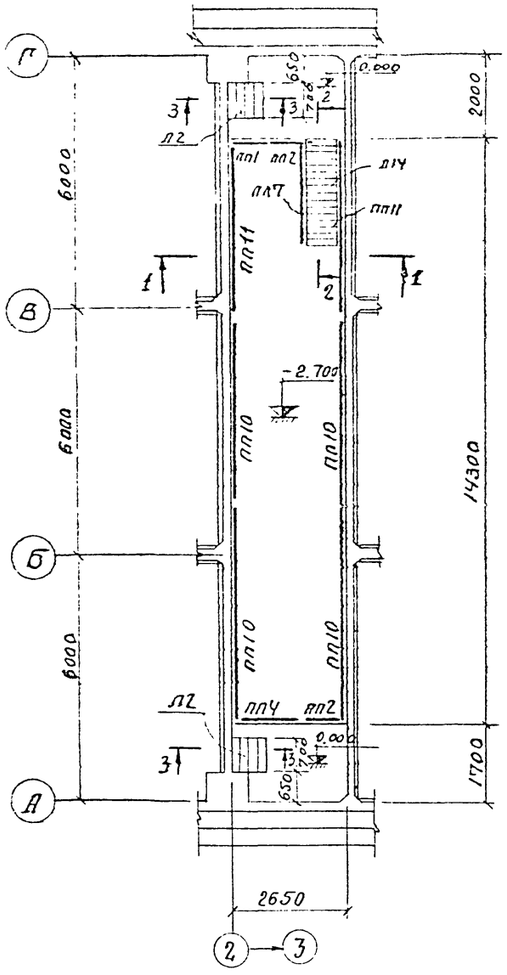

1-1

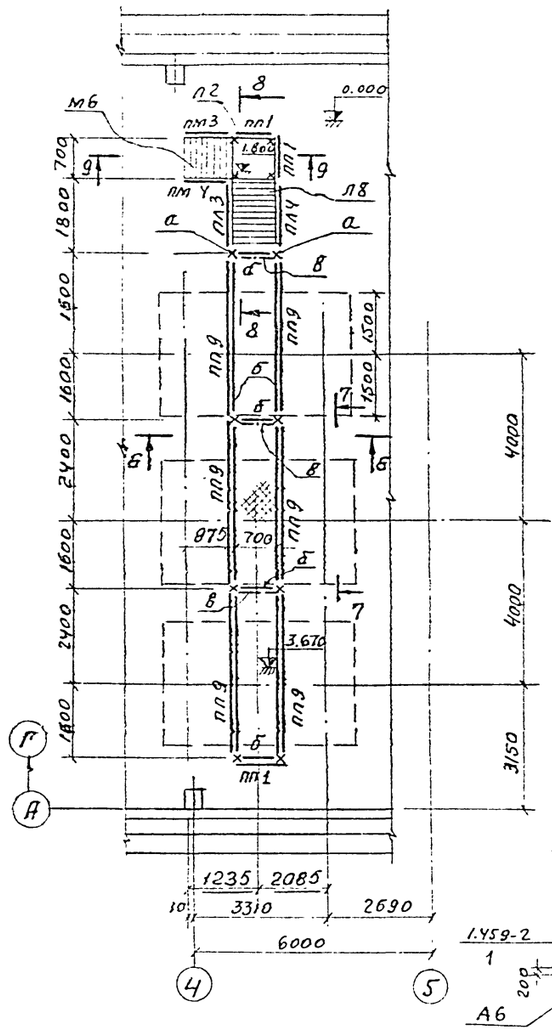

2-2

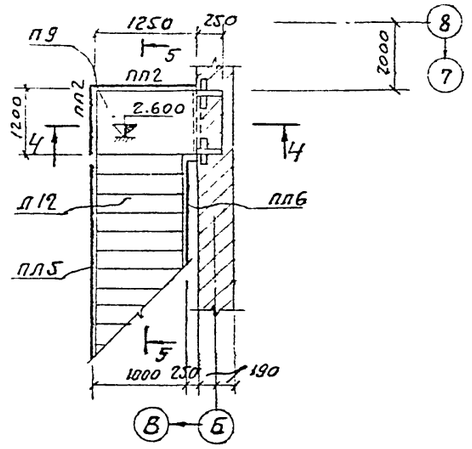

4-4

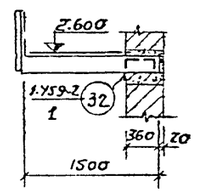

5-5

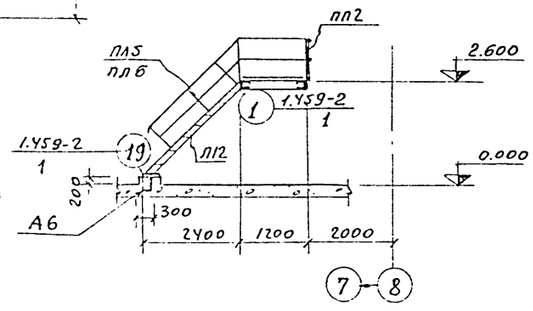

3-3

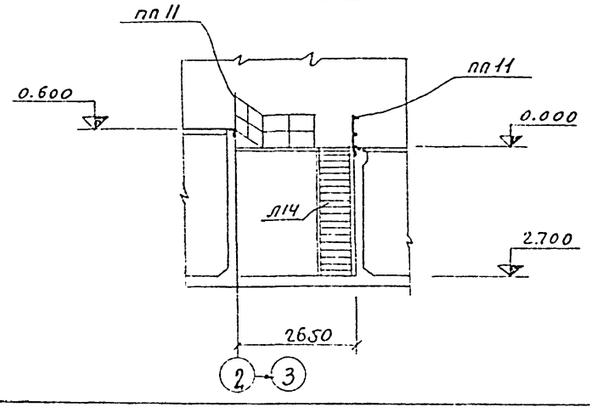

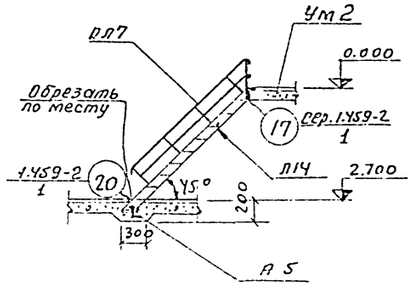

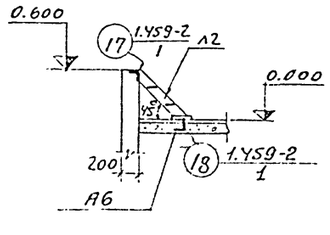

Таблица сечений.

Марка	Наименование	Сечение	Состав сечения	Расчет. усил. М, ТМ	Расчет. усил. Q, Т	Примечания
а	стойка	[	[] 12	—	—	конструктивно
б	балка	[	[14	—	—	конструктивно
в	связь	L	L63×6	—	—	конструктивно

Выборка отправочных марок.

Марка	Наименование	Кол. шт. Т	Кол. шт. Н.	Масса, кг. Марки	Масса, кг. Всех	Серия гост'
Л2	лестнич. марш	2	—	34	68	серия 1.459-2, вып. 2
Л8	то же	1	—	99	99	"
Л12	то же	1	—	153	153	"
Л14	то же	1	—	166	166	"
М6	то же	1	—	74	74	"
ПЛ3	огражден. лестн. марш.	1	—	12	12	"
ПЛ4	то же	—	1	12	12	"
ПЛ5	то же	1	—	16	16	"
ПЛ6	то же	—	1	16	16	"
ПМ3	то же	1	—	9	9	"
ПМ4	то же	—	1	9	9	"
ПЛ7	то же	1	—	35	35	"
ПП1	огражден. переход. пл.	4	—	12	48	"
ПП2	то же	4	—	13	52	"
ПП4	то же	1	—	19	19	"
ПП9	то же	6	—	40	240	"
ПП10	то же	4	—	45	180	"
ПП11	то же	2	—	50	100	"
П2	переходн. площад.	1	—	48	48	"
П9	то же	1	—	86	86	"
МИ2-9	заклад. изд.	12	—	6	72	сер. 3.400-6

1. Данный лист см. с листом КЖ-41.
2. Нормативная нагрузка на площадки 200 кгс/м².

Изм.	Лист	№ докум.	Подпись	Дата	ТП 902-2-301 КЖ
					Корпус обезвоживания осадка сточных вод с 4 вакуум-фильтрами 6 сх ОУ-40-3,4
Ст. инжен.	Архипова				Лит. Р / Лист 40 / Листов
Провер.	Сычев				
Гип	Кузнецов				Планы площадок.
Гл. спец.	Пронин				ЦНИИЭП инженерного оборудования г. Москва
Нач. отд.	Красавин				

Типовой проект 902-2-301 Альбом III

Согласовано: Отд. кг. Лебищева; Инв. № подл. | Подпись и дата

14992-02 50

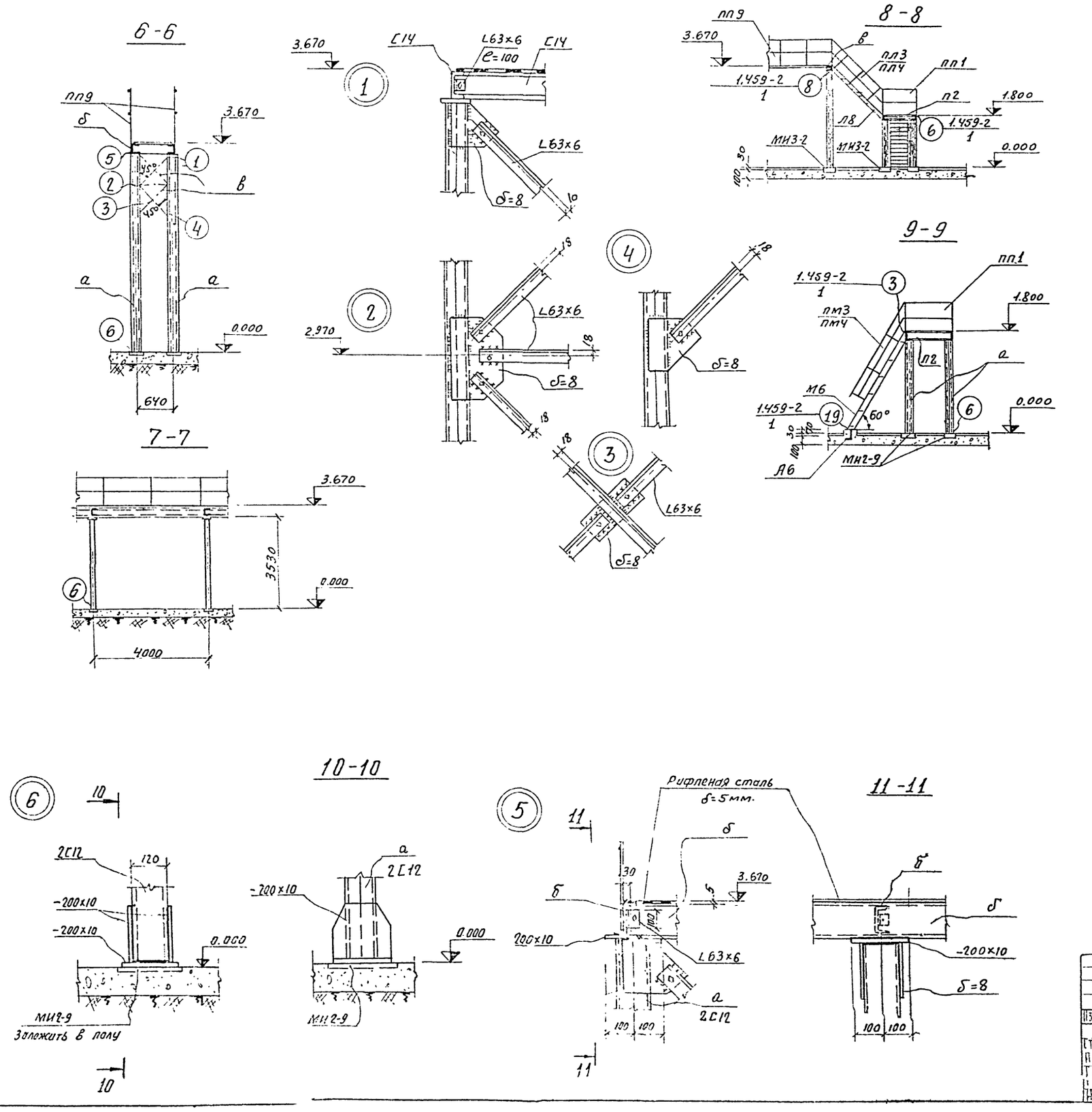

Техническая спецификация стали

№ п/п	Профиль	Длина м	Комич. шт	Масса кг	Примечания
Швеллеры гост 8240-72; вст 3 кп 2					
1	[12	70 м	—	728,0	
2	[14	26,4	—	325,0	
Сталь угловая равнобокая гост 8509-72; вст 3 кп 2					
1	L 63×6	25,0	—	143,0	
2	L 56×5	0,28	2	2,4	
Сталь полосовая гост 103-57*; вст 3 кп 2					
1	δ=8	110 м²	—	6908,0	
2	-200×10	0,200	24	76,0	

1. Материал металлоконструкций: сталь вст 3 кп 2, с.38/23, гост 380-71*.
2. Укрупнительные соединения – сварные, монтажные соединения – болтовые.
3. Сварку производить электродами Э 42, гост 9467-75.
4. Высота сварного шва h=6 мм.
5. Все металлоконструкции окрасить за 2 раза краской БТ-177 (гост 5631-70*).
6. Данный лист смотреть совместно с листом КЖ-40.

Изм.	Лист	№ докум.	Подпись	Дата	ТП 902-2-301 КЖ
					Корпус обезвоживания осадка сточных вод с 4 вакуум-фильтрами БСХ 0У-40-3,4
Ст инж.		Архипова			Лит. Р; Лист 41; Листов
Провер.		Сычев			
Тип		Кузнецов			Сечения по площадкам. Узлы.
Начал.		Пронин			ЦНИИЭП инженерного оборудования г. Москва

Типовой проект 902-2-301 Альбом III

Согласовано

Инв. № подл. | Подпись и дата

149 г. 02 51

Типовой проект 902-2-301 Альбом III

КПI-10а ; КПI-10б

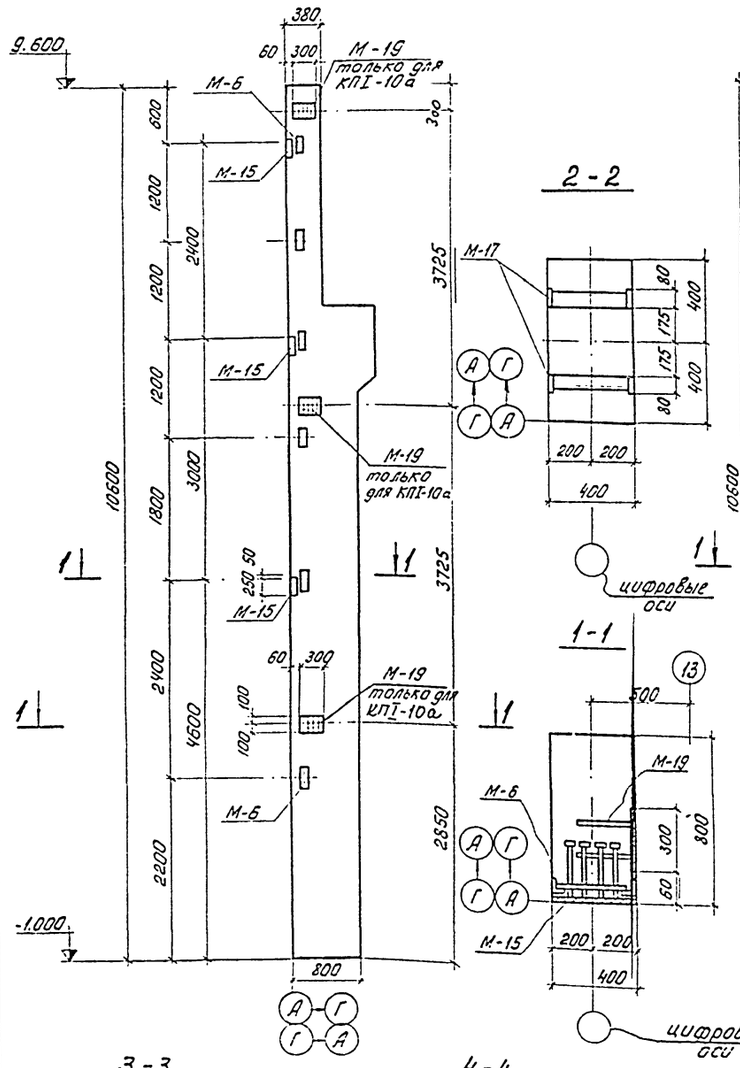

КПI-10в

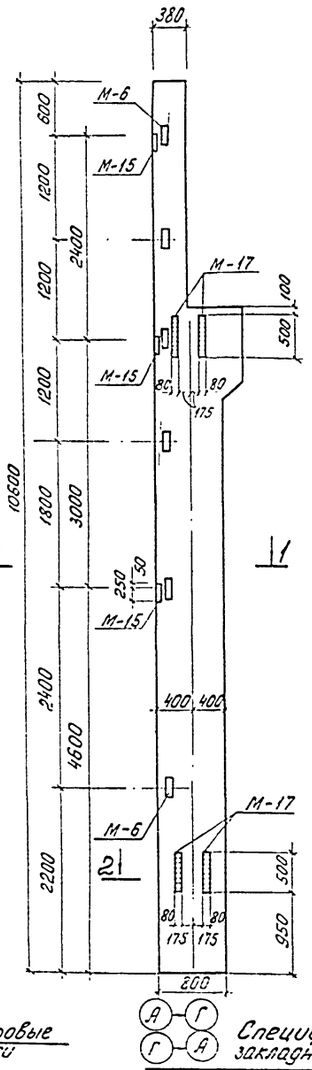

КПI-10г

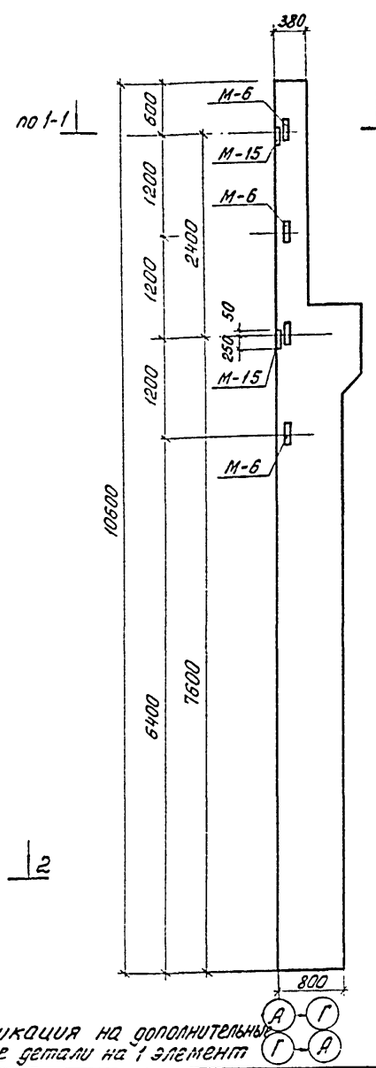

КПII-6а ; КПII-6б

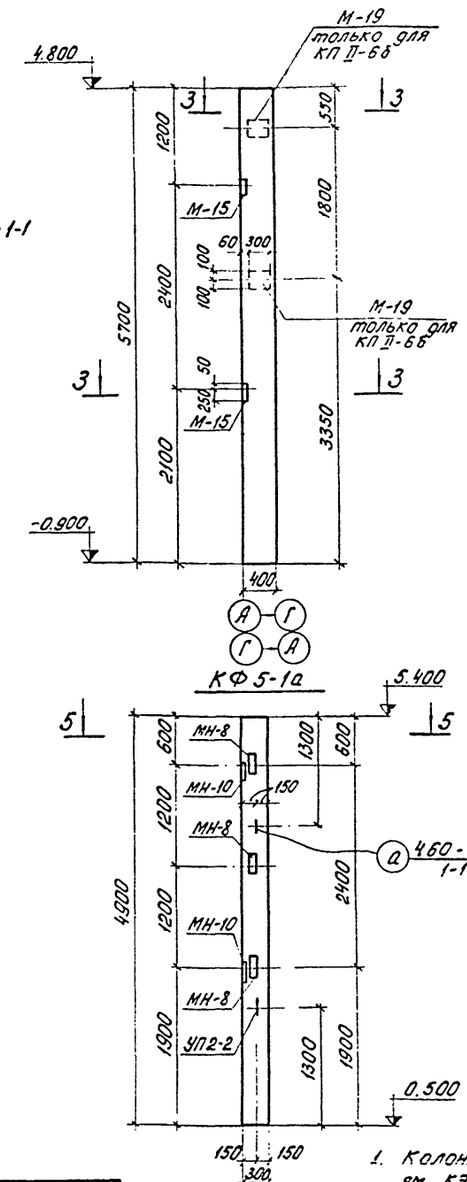

КФ28-1а

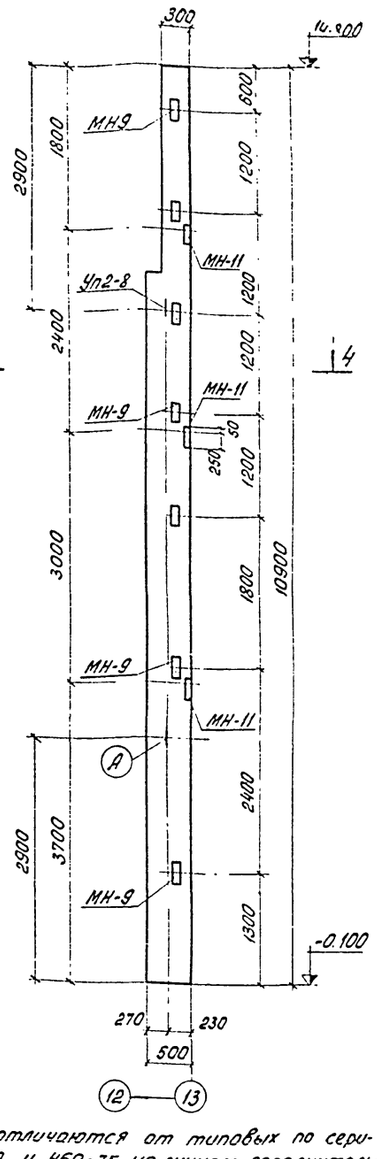

3-3

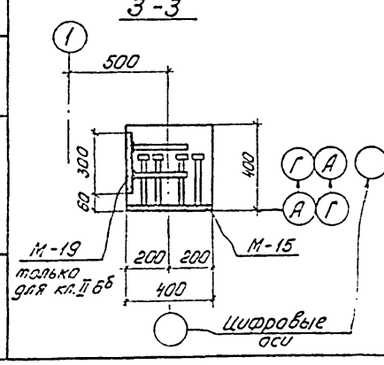

4-4

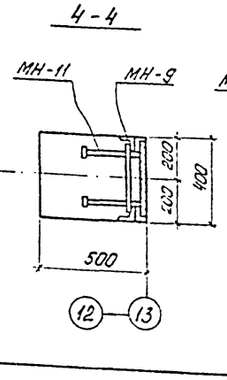

5-5

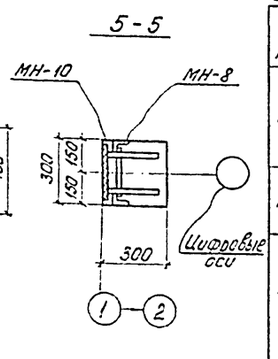

Спецификация на дополнительные закладные детали на 1 элемент

Марка	Марка элемента	Кол-во шт.	Серия или N листа
КПI-10а	М-6	6	КЭ-01-45 В.1 л. 42
	М-15	3	л. 43
	М-19	3	л. 43
КПI-10б	М-6	6	л. 42
	М-15	3	л. 43
КПI-10в	М-6	6	л. 42
	М-16	3	л. 43
	М-17	4	л. 43
КПI-10г	М-6	4	КЭ-01-49 В.1 л. 42
	М-15	2	л. 43
КПII-6а	М-15	2	КЭ-01-49 В.1 л. 15
КПII-6б	М-15	2	л. 15
	М-19	2	л. 15
КФ5-1а	МН-8	3	Шифр 460-75 Вып. 1-2 л. 62
	МН-10	2	л. 63
	УП2-2	2	л. 65
КФ28-1а	МН-9	7	Шифр 460-75 Вып. 1-2 л. 62
	МН-11	3	л. 63
	УП2-8	2	л. 65

1. Колонны отличаются от типовых по сериям КЭ-01-49 и 460-75 наличием дополнительных закладных деталей и перебивкой закладных деталей М-6.
2. Колонны КПI-10а,б,в и г выполнять в опалубке колонн КПI-10, но короче на 1200 мм в верхней части с сохранением верхней закладной детали М-1 и сеток С-1.

Изм.	Лист	N докум.	Подпись	Дата
Ст. техн		Клюева		
Ст. инж.		Архипова		
Провер		Сычев		
ГИП		Кузнецов		
Гл. спец		Пронин		
Нач. отд		Красавин		

ТП 902-2-301 КЖ

Корпус обезвоживания осадка сточных вод с 4 вакуум-фильтрами Б сх 09-40-3.4

Литер	Лист	Листов
Р	42	

Дополнительные закладные детали для колонн КПI-10а,б,в,г; КПII-6а; 6б; КФ5-1а; КФ28-1а.

ЦНИИЭП инженерного оборудования г. Москва

Согласовано

Инв. N подл. | Подпись и дата

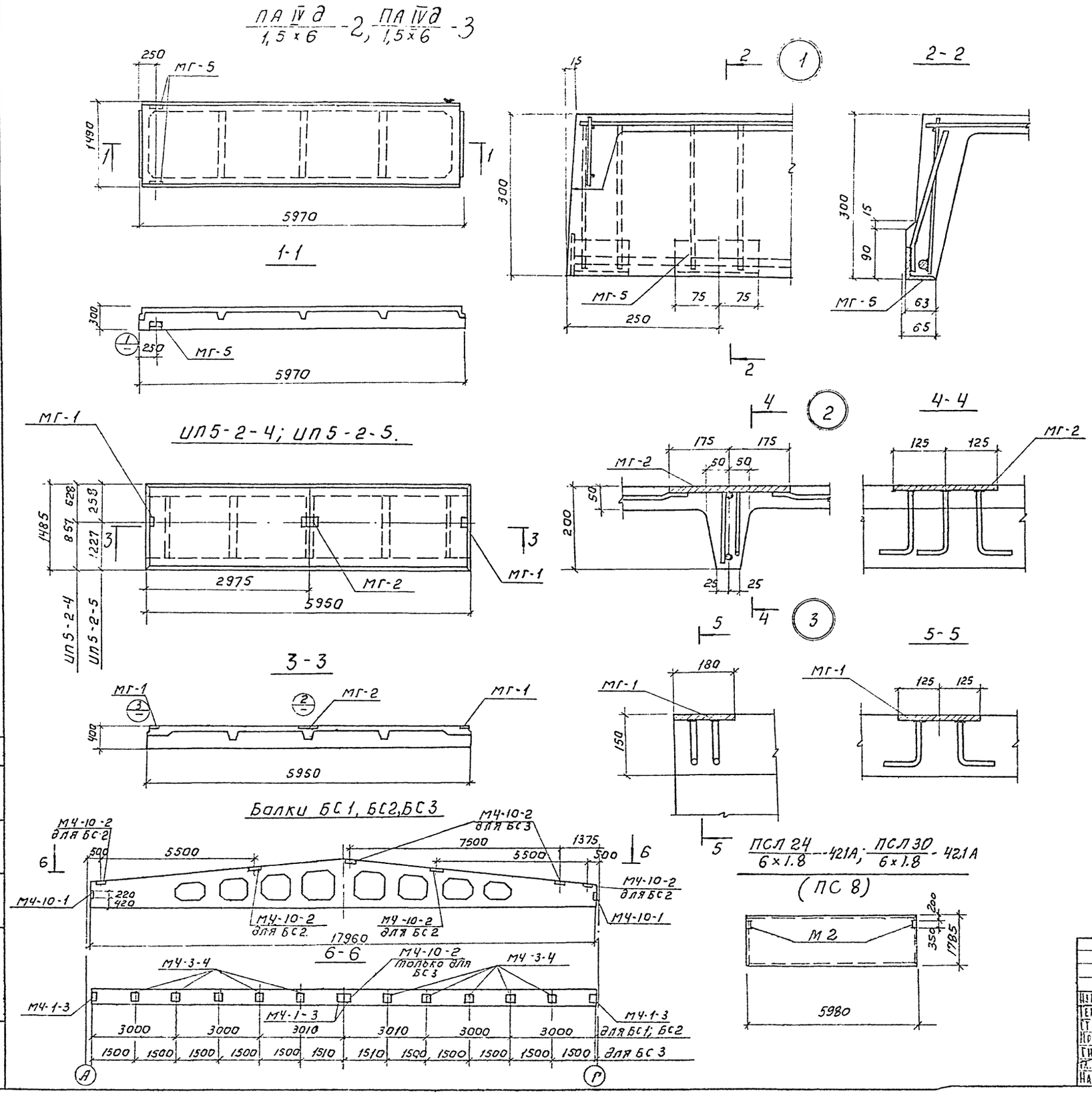

Спецификация дополнительных закладных изделий на плиты, балки.

Марка элемент.	Марка издел.	Колич шт.	Серия, лист проект
ПА IV д / 1,5×6 -2(3)	МГ-5	2	1.465-7 вып. 1
ИП5-2-4	МГ-1	2	ИС-01-15 вып. 5
	МГ-2	1	
ИП5-2-5	МГ-1	2	
	МГ-2	1	
БС1	М4-1-3	4	Серия 1.462-3, вып. III
	М4-3-4	4	
	М4-10-1	2	
БС2	М4-1-3	4	
	М4-3-4	4	
	М4-10-1	2	
	М4-10-2	4	
БС3	М4-1-3	3	
	М4-3-4	10	
	М4-10-1	2	
	М4-10-2	2	
ПСЛ 24 / 6×1.8 -421А; ПСЛ 30 / 6×1.8 -421А	М2	2	Серия 1.432-5, вып. 2

Плиты и балки отличачаются от типовых только наличием дополнительных закладных деталей.

Изм.	Лист	№ докум.	Подпись	Дата	ТП 902-2-301 КЖ
Техник	Куроваткина				Корпус обезвоживания осадка сточных вод с 4 вакуум-фильтрами БсХ ОУ-40-3,4
Ст. инжен.	Архипова				Лит. Р; Лист 43; Листов
Провер.	Сычев				
Гип	Кузнецов				Плиты ПА IV д / 1,5×6 -2(3) ИП5-2-4; ИП5-2-5. Дополнительные закладные изделия (для балок БС1÷БС3 и ПС8)
Гл. спец.	Пронин				ЦНИИЭП инженерного оборудования г. Москва
Нач. отд.	Красавин				

14092-02 53

Типовой проект 902-2-301 Альбом III

Инв. № подл. | Подпись и дата | Согласовано

План покрытия емкости.

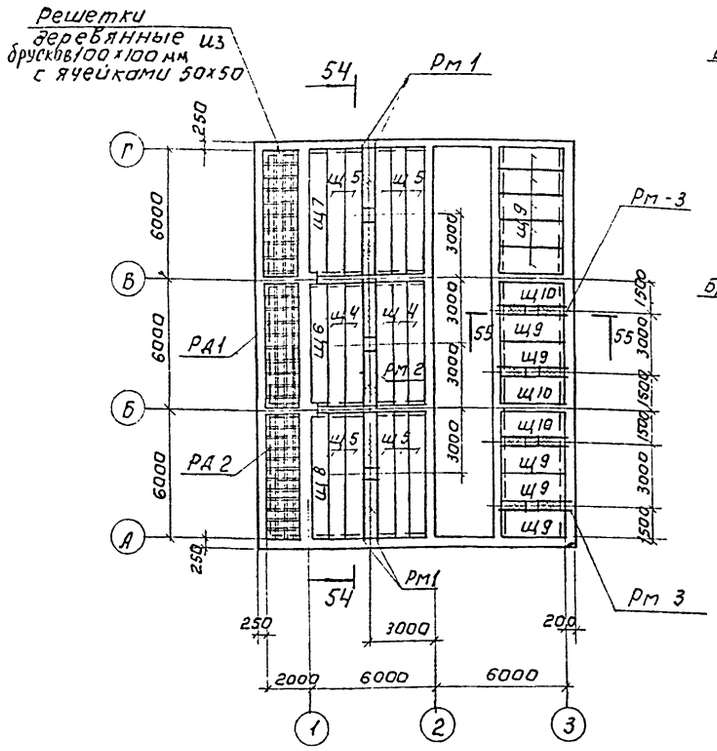

Щ 7; Щ 8 (наоборот)

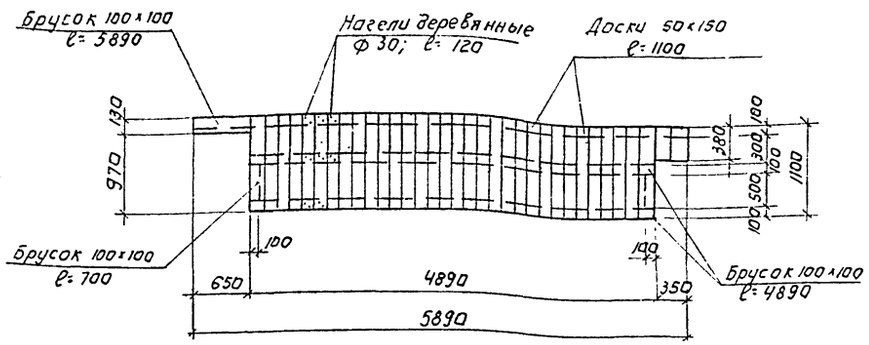

Щ 9; Щ10

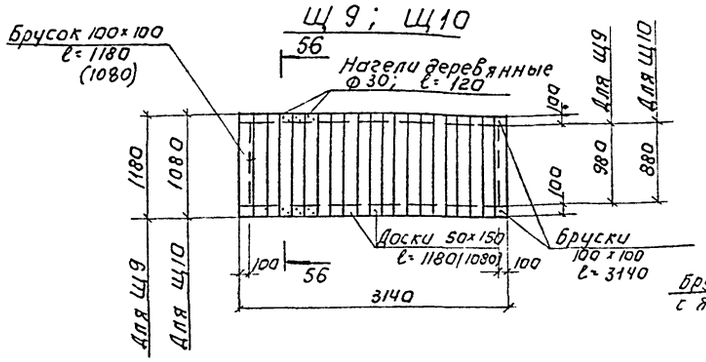

Спецификация элемента монолитной конструкции.

Формат	Зона	Поз.	Обозначение	Наименование	Кол.	Примечание
				Стальные элементы		
			КЖ-45	изделие закладное Рм.1	2	205,3кг
			то же	то же Рм2	1	197,1кг
			"	то же Рм3	4	97,3кг
				Лесоматериалы		
			КЖ-44	Щит деревянный Щ4	5	
			то же	то же Щ5	10	
			"	то же Щ6	1	
			"	то же Щ7	1	
			"	то же Щ8	1	
			"	то же Щ9	10	
			"	то же Щ10	3	
			"	Решетка деревянная Рд1	1	
			"	то же Рд2	2	

Рд 1; Рд 2

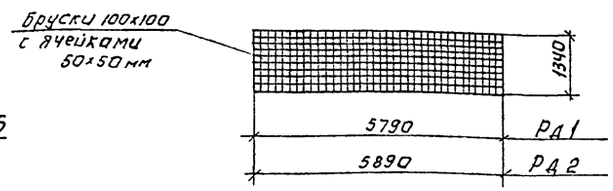

54-54

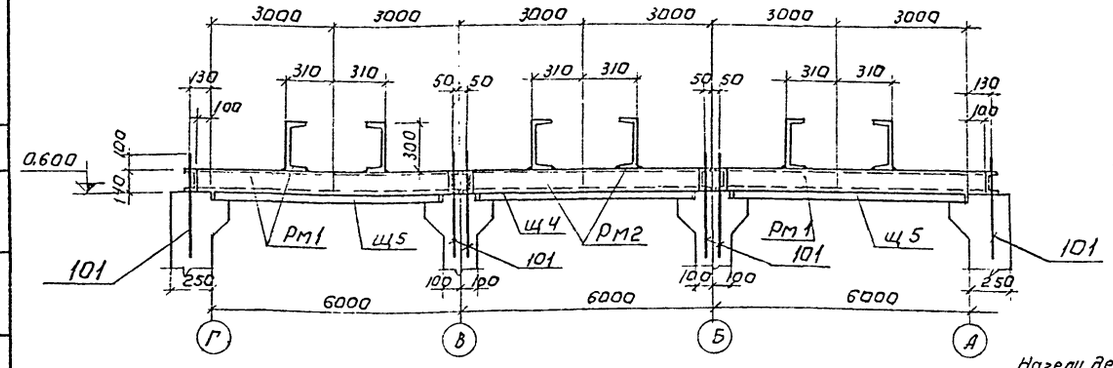

55-55

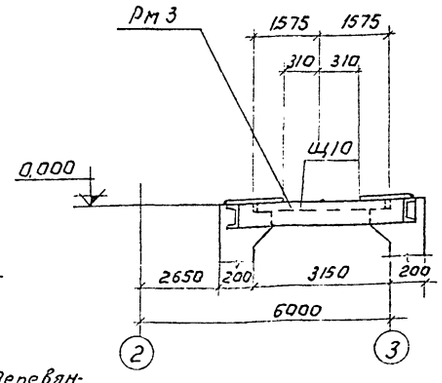

56-56

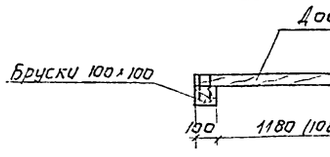

57-57

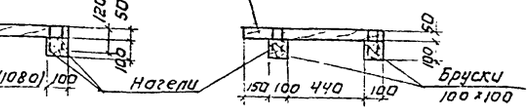

1. Цифры в скобках относятся к щиту Щ 10.
2. Расход древесины на щиты и решетки: брусок 100×100 - 6,7 м³
доски 50×150 - 6,9 м³
нагели - 0,5 м³

Щ 4; Щ 5.

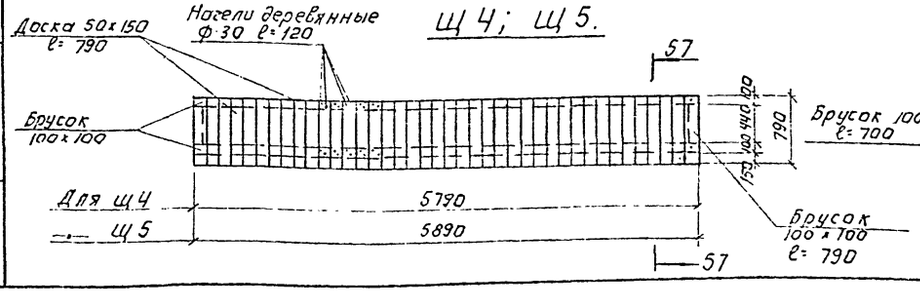

Щ 6

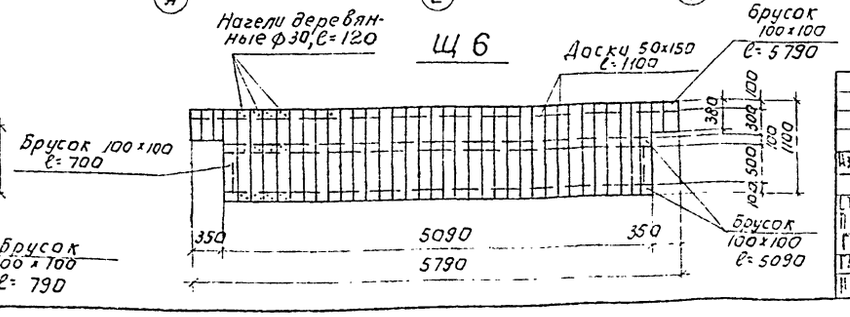

Изм.	Лист	№ докум.	Подпись	Дата
Ст инжен		Архипова		
Провер.		Сычев		
ГИП		Кузнецов		
Гл спец.		Пронин		
Нач отд		Красавин		

ТП 902-2-301 КЖ

Корпус обезвоживания осадка стоечных вод с 4 вакуум-фильтрами БСХ 09-40-34

Лит	Лист	Листов
Р	44	

План покрытия емкости. Деревянные щиты с Щ4 по Щ10.

ЦНИИЭП инженерного оборудования г. Москва

14992-02 54

Типовой проект 902-2-301 Альбом III

Согласовано. Отдел КГ Левицева

Инв № подл. | Подпись и дата

Типовой проект 902-2-301 Альбом III

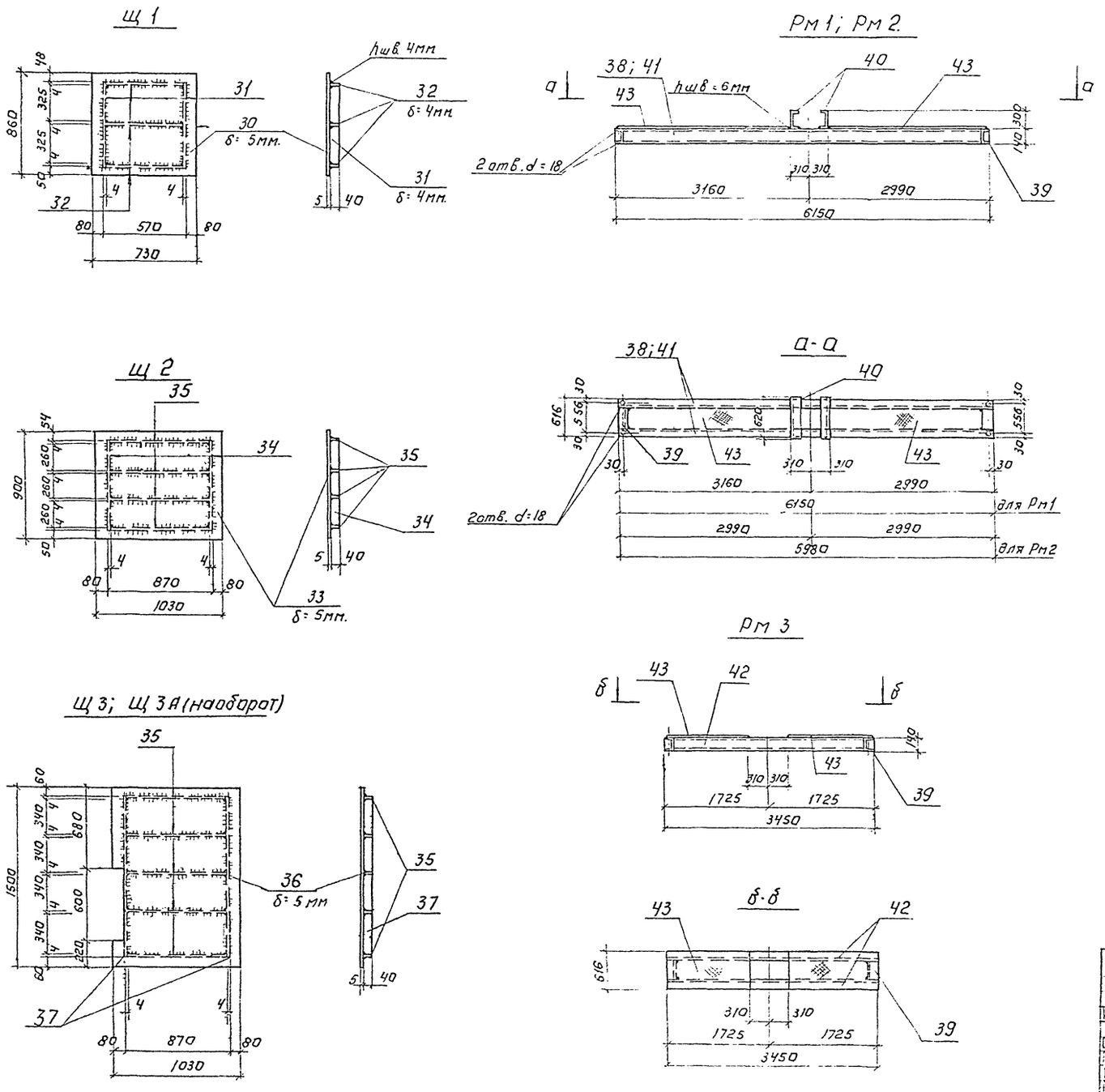

Спецификация закладных элементов.

Марка	№ поз.	Сечение	Длина мм	Колич. поз.	масса, кГ Поз.	масса, кГ всех	Марки	Колич. марок	Общий масса кГ
Щ1	30	Рифленая сталь — 730×5	860	1	26,7	26,7	31,1	39	1212,9
	31	— 40×4	762	2	0,95	1,9			
	32	— 40×4	562	3	0,72	2,2			
		Наплавленный металл		10%		0,3			
Щ2	33	Рифленая сталь — 900×5	1030	1	39,4	39,4	46,3	21	972,3
	34	— 40×4	796	2	1,0	2,0			
	35	— 40×4	862	4	1,1	4,4			
		Наплавленный металл		1%		0,5			
Щ3	36	Рифленая сталь — 1030×5	1500	1	65,4	65,4	75,1	1	150,2
	35	— 40×4	862	5	1,1	5,5			
Щ3А	37	— 40×4	1380	2	1,73	3,5		1	
		Наплавленный металл		1%		0,7			
Рм1	38	[14	6150	2	75,7	151,4	205,3	2	410,6
	39	[14	500	2	6,15	12,3			
	40	[30	620	2	19,8	39,6			
		Наплавленный металл		1%		2,0			
Рм2	41	[14	5980	2	72,6	145,2	197,1	1	197,1
	39	[14	500	2	6,15	12,3			
	40	[30	620	2	19,8	39,6			
		Наплавленный металл		1%					
Рм3	42	[14	3400	2	41,8	83,6	97,3	4	389,2
	39	[14	500	2	6,15	12,3			
		Наплавленный металл		1%		1,0			
	43	Рифленая сталь δ = 5мм.	22м²	—	—	930,6	930,6	—	930,6

1. Материал — сталь ВСТ3 кп 2, класса С 38/23, ГОСТ 380-71*.
2. Сварку вести электродами Э 42 по ГОСТ 9467-75; hш. = 6мм.
3. Металлические марки окрасить краской БТ-177 за 2 раза. (ГОСТ 5631-70*)

Изм.	Лист	N докум.	Подпись	Дата	ТП 902-2-301 КЖ
					Корпус обезвоживания осадка сточных вод с 4 вакуум-фильтрами 5сх0ч-40-34
Стр. инж.	Архипова				Лит. Р; Лист 45; Листов
Провер.	Сычев				
Инж.	Кузнецов				Стальные щиты Щ1 ÷ Щ3 Рамы РМ1; РМ2; РМ3.
Гл. спец.	Пронин				ЦНИИЭП инженерного оборудования г. Москва
Нач. отд.	Красавин				

Согласовано:

Инв. № подл. | Подпись и дата

14992-02 55

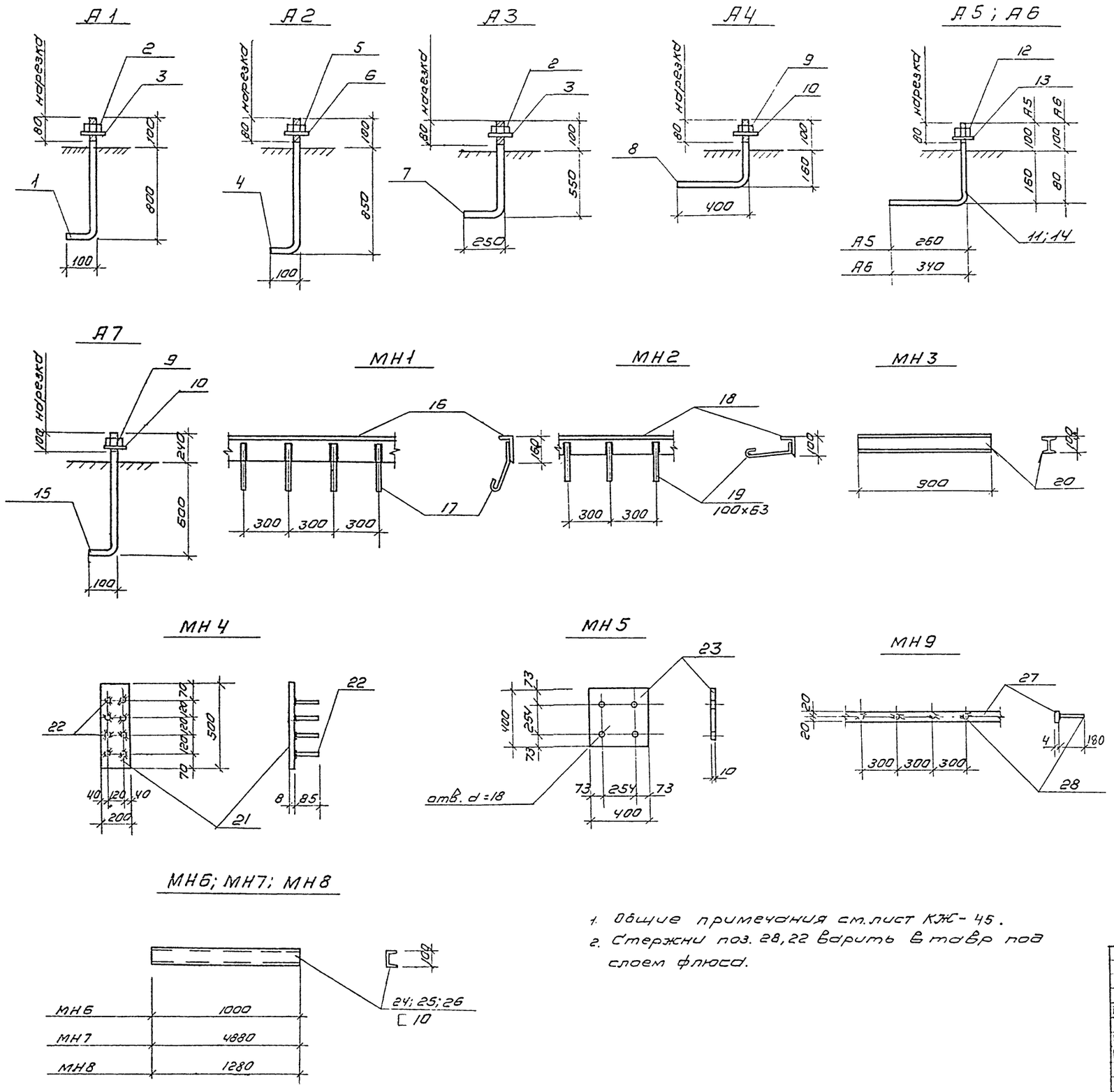

1. Общие примечания см. лист КЖ-45.
2. Стержни поз. 28, 22 варить в тавр под слоем флюса.

Спецификация закладных элементов

Марка	№ поз.	Сечение	Длина мм	Кол-во поз.	Масса, кг: поз.	Масса, кг: всех	Масса, кг: марки	Колич. марок	Общая масса кг
А1	1	Болт ф 22	1000	1	3,0	3.0	3.1	8	24.8
	2	Гайка	—	1	0.077	0.077			
	3	Шайба	—	1	0.025	0.025			
А2	4	Болт ф 24	1050	1	3.8	3.8	4.0	12	48.0
	5	Гайка	—	1	0.11	0.11			
	6	Шайба	—	1	0.032	0.032			
А3	7	Болт ф 22	900	1	2.7	2.7	2.8	4	11.2
	2	Гайка	—	1	0.077	0.077			
	3	Шайба	—	1	0.025	0.025			
А4	8	Болт ф 16	660	1	1,1	1,1	1.15	36	41.4
	9	Гайка	—	1	0.033	0.033			
	10	Шайба	—	1	0.011	0.011			
А5	11,14	Болт ф 12	520	1	0.5	0.5	0.52	16	29.2
	12	Гайка	—	1	0.015	0.015			
А6	13	Шайба	—	1	0.006	0.006		40	
А7	15	Болт ф 16	940	1	1.5	1.5	1.55	12	18.6
	12	Гайка	—	1	0.033	0.033			
	13	Шайба	—	1	0.011	0.011			
МН1	16	L160×100×10	42м	—	—	831.6	850.7	—	850,7
	17	100 140 140 ф8АIII	340	140	0.136	19.1			
МН2	18	L100×63×6	2650	1	20.0	20,0	21.4	2	42.8
	19	200 80 ф8АIII	340	10	0.136	1.4			
МН3	20	I 20	890	1	18.7	18.7	18.7	2	37,4
МН1	21	– 200×8	500	1	6,3	6,3	6,8	16	108.8
	22	• ф10АII	85	8	0.06	0,5			
МН5	23	– 400×10	400	1	12,6	12,6	12,6	7	88.2
МН6	24	[10	1000	1	8.6	8.6	8.6	14	120,4
МН7	25	[10	4880	1	42.0	42.0	42.0	1	42.0
МН8	26	[10	1280	1	11.0	11.0	11.0	2	22.0
МН9	27	– 40×4	298	–	–	374.3	479.9	—	479.9
	28	• ф10АII	180	960	0.11	105,6			

Изм	Лист	№ докум.	Подп	Дата
Вт инж		Архипова		
Пров		Сычев		
Гип		Кузнецов		
Гл спец		Пронин		
Нач отд.		Косавин		

ТП 902-2-301 КЖ

Корпус обезвоживания осадка сточных вод с 4 вакуум-фильтрами Бех ОУ-40-3,4

Лит.	Лист	Листов
Р	46	

Закладные изделия

ЦНИИЭП инженерного оборудования г. Москва

Согласовано:

Инв. № подл. | Подп. и дата

14992-02 56

Монтажная схема галереи.

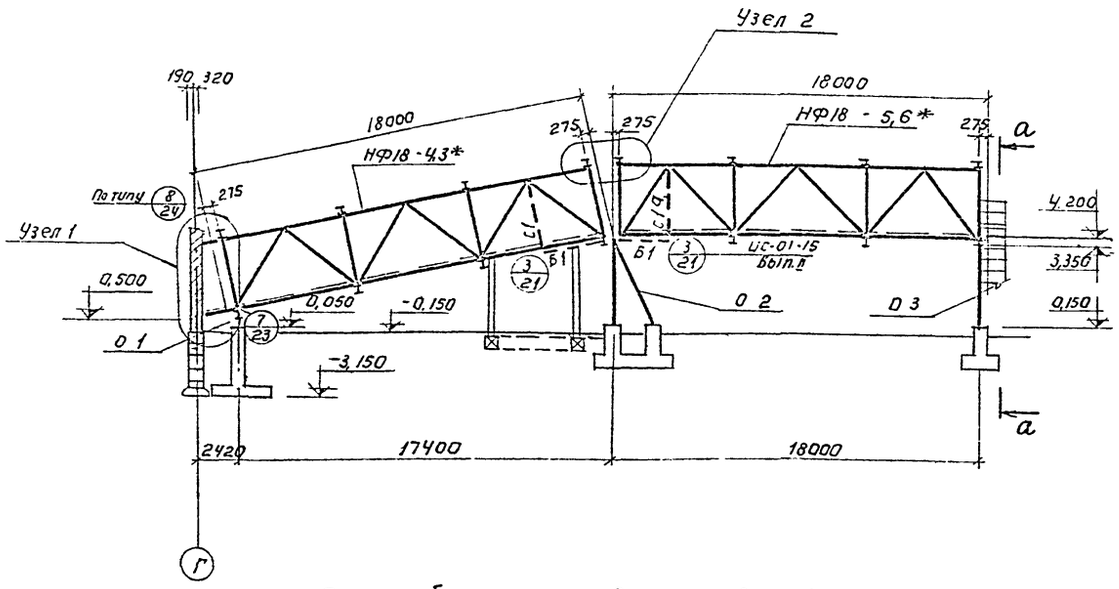

План балок кровли и связей по верхним поясам ферм.

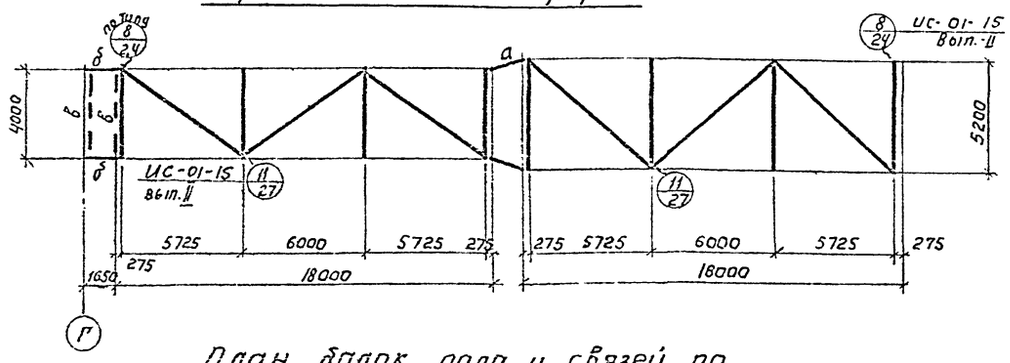

План балок пола и связей по нижним поясам ферм.

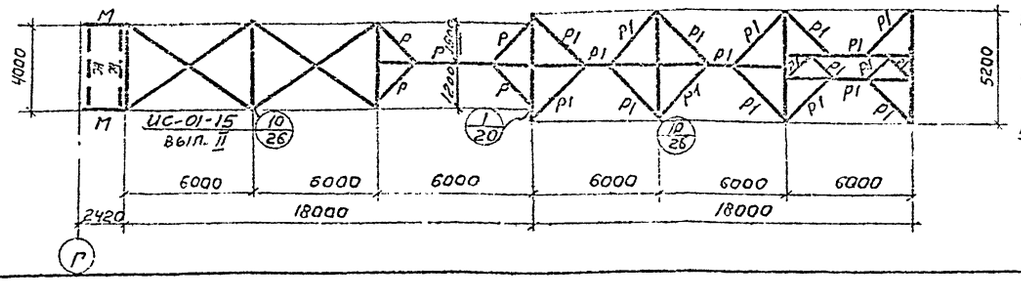

План балок пола под монолитные участки.

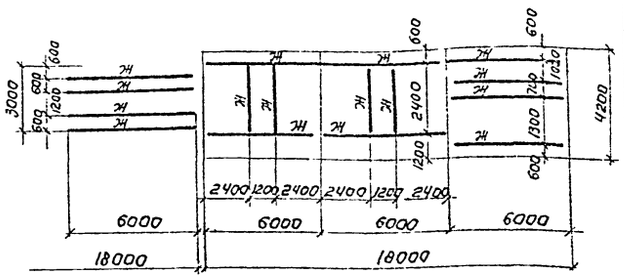

Выборка отправочных марок.

Марка	Обозначение	Наименование	Кол.	Примеч.
НФ18-4,3*	сер. ИС-01-15, вып. II	Ферма НФ 18-4,3*	2	2,31т
С1	"	Стойка С1	2	
Б1	"	Балка Б1	2	
НФ18-5,6*	"	Ферма НФ 18-5,6*	2	2,585т
С1а	"	Стойка С1а	2	
Б1	"	Балка Б1	2	

Таблица сечений.

Марка	Наименование элемента		Сечение	Состав сечения	Расчетные усилия М тм	Расчетные усилия N тс	Примеч.
С1	Элементы фермы	Стойка	L	┐L 100×8			
Б1		Балка	[	][24			
С1а		Стойка	L	┐L 110×8			
а	Элементы кровли	Связь	L	L 125×9			
б		Балка	I	I 30			
в		Балка	[	[20			
Р	Элементы пола	Связь	L	L 63×6			
Р1		Связь	L	L 75×6			
Ж		Балка	[	[30			
М		Балка	I	I 30			

Техническая спецификация стали.

№ п/п	Профиль	Длина м	Количество шт.	Масса кг	Примечания
	Двутавры ГОСТ 8239-72				
1	I 40	2,4	2	269,3	
2	I 30	1,65	2	120,5	
	Швеллеры ГОСТ 8240-72				
1	[20	4,5	2	164,7	
2	[24	2,725	8	523,2	
3	[30	102	—	3244,0	
	Сталь угловая равнобокая ГОСТ 8509-72				
1	L 75×6	79 м	—	544,4	
2	L 63×6	16,5	—	94,4	
3	L 100×8	3,3 м	2	80,6	
4	L 100×63×7	0,280	4	9,8	Узел 2
5	L 110×8	3,3 м	2	89,1	
6	L 125×9	1,4 м	2	48,5	

Материалы конструкций:

а) Пояса ферм: класс стали С 46/33, марка стали 14Г2-12, ГОСТ 19281(2)-73;

б) все остальные несущие конструкции ферм и опор выполняются из стали класса С 38/23, марки: при толщине от 5 до 10 мм - ВСТ3 пс6, при толщине от 11 до 30 мм - ВСТ3Г пс5, ГОСТ 380-71*;

в) соединительные элементы класс С 38/23, марка ВСТ3Г пс5, ГОСТ 380-71*.

1. Данный чертеж смотреть совместно с листами КЖ-48÷КЖ-55.
2. Спецификацию и выборку металла на фермы НФ 18-4,3* и НФ 18-5,6* смотрите серию ИС-01-15, вып. II.
3. Общие указания по устройству галереи см. сер. ИС-01-15, вып. 1.
4. Сварку производить электродами Э 42 ГОСТ 9467-75.
5. Все металлоконструкции окрасить за 2 раза краской БТ 177 (ГОСТ 5631-70*).

Изм	Лист	№ докум	Подпись	Дата
Ст инжен		Архипова		
Провер.		Сычев		
Гип		Кузнецов		
Гл спец		Яронин		
Нач отд.		Красавин		

ТП 902-2-301 КЖ

Корпус - обезвоживания осадка сточных вод с 4 вакуум-фильтрами 6 сх 09-40-3,4

Лит.	Лист	Листов
Р	47	

Монтажная схема галереи. План балок кровли и пола, связей по верхним и нижним поясам ферм. План балок пола под монолитные участки

ЦНИИЭП инженерного оборудования г. Москва

Инв. № подл. | Подпись и дата | Отл. ко | Шипков | Согласовано

14992-02 57

Маркировочная схема стеновых панелей галереи

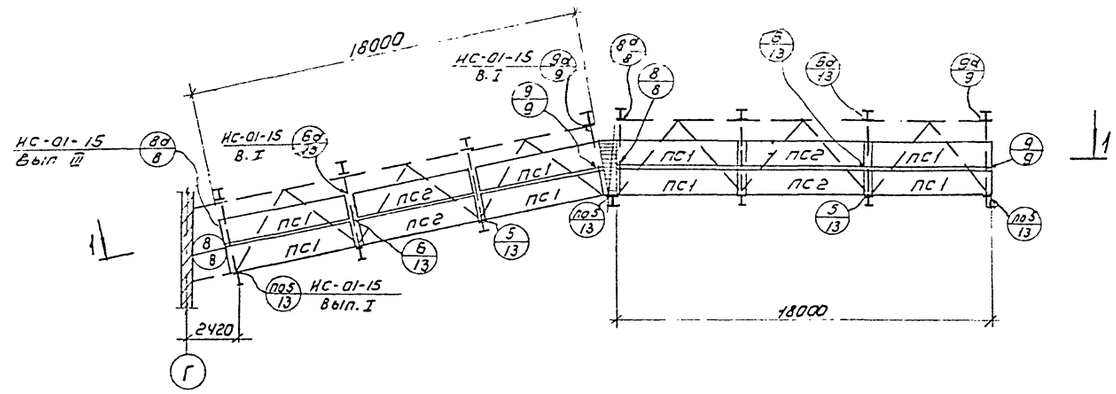

1-1

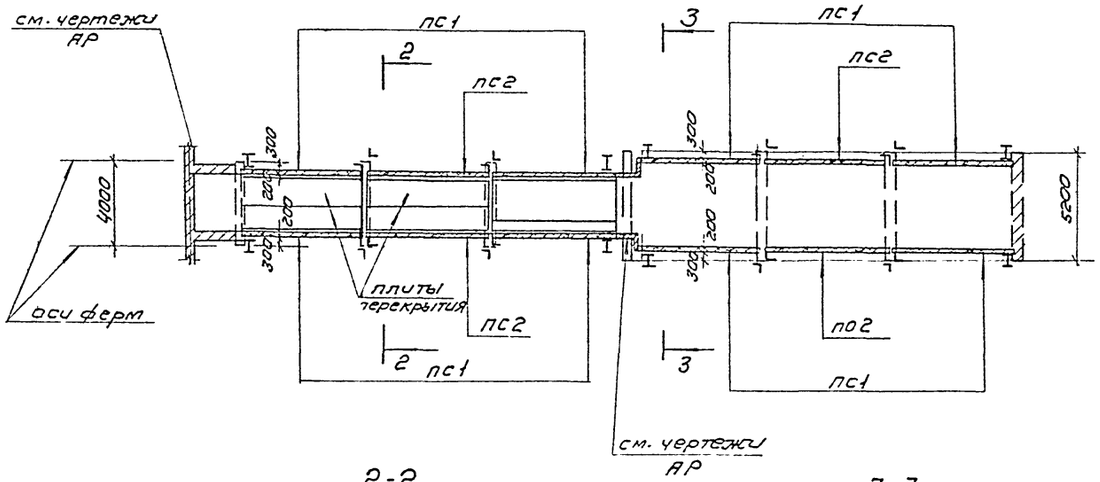

2-2

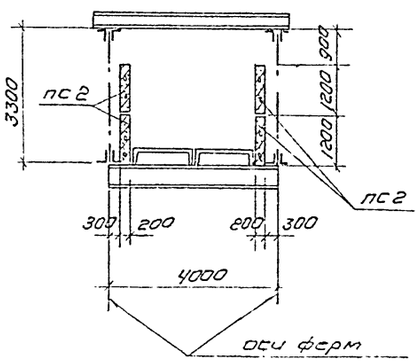

3-3

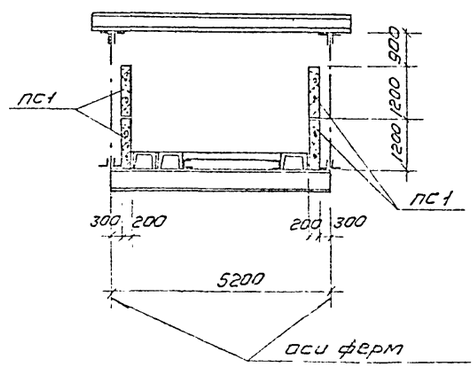

Спецификация элементов к маркировочной схеме, расположенной на листе.

Марка	Обозначение	Наименование	Кол.	Примечание
		Маркировочная схема стеновых панелей.		
	$t_н$ = -20°; -30°	40°С		
ПС14	Серия 1.432-5, Вып.1	Стеновая панель ПСЛ 20/1.2×6 – III	16	2.0т
ПС15	То же	То же ПСЛ 20/1.2×6 – II2	8	2.0т
ММ1	Серия НС-01-15, Вып.1	Соединит. элемент ММ-1	16	4.5кг
ММ2	То же	То же ММ 2	24	0.9кг
ММ3	"	То же ММ 3	48	2.8кг
ММ4	"	То же ММ 4	16	9.8кг
ММ5	"	То же ММ 5	16	2.2кг
ММ6	"	То же ММ 6	16	1.6кг

1. Стеновые панели галереи приняты по серии 1.432-5 Выпуск 1, толщиной 200 мм.
2. Детали крепления стеновых панелей смотрите серию НС-01-15, выпуски I и III.
3. Стеновые панели монтировать после монтажа и привязки плит перекрытия.

Типовой проект 902-2-301 Альбом III

Инв.№ подл. | Подп. и дата | Взам.инв.№

Изм.	Лист	№ докум.	Подп.	Дата
Ст. инж.		Архипова		
Пров.		Сычев		
ГИП		Кузнецов		
Гл. инж.		Пронин		
Нач. отд.		Красавин		

ТП 902-2-301 КЖ

Корпус обезвоживания осадка сточных вод с 4 вакуум-фильтрами БСХОЧ-40-3.4

Лит.	Лист	Листов
Р	48	

Галерея маркировочная схема стеновых панелей.

ЦНИИЭП инженерного оборудования г. Москва

14992-02 58

Типовой проект 902-2-301 Альбом III

Маркировочная схема плит покрытия

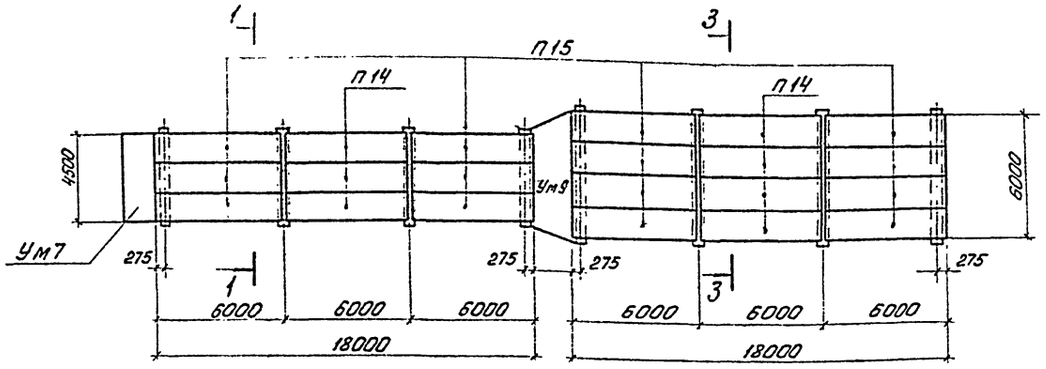

Маркировочная схема плит перекрытия

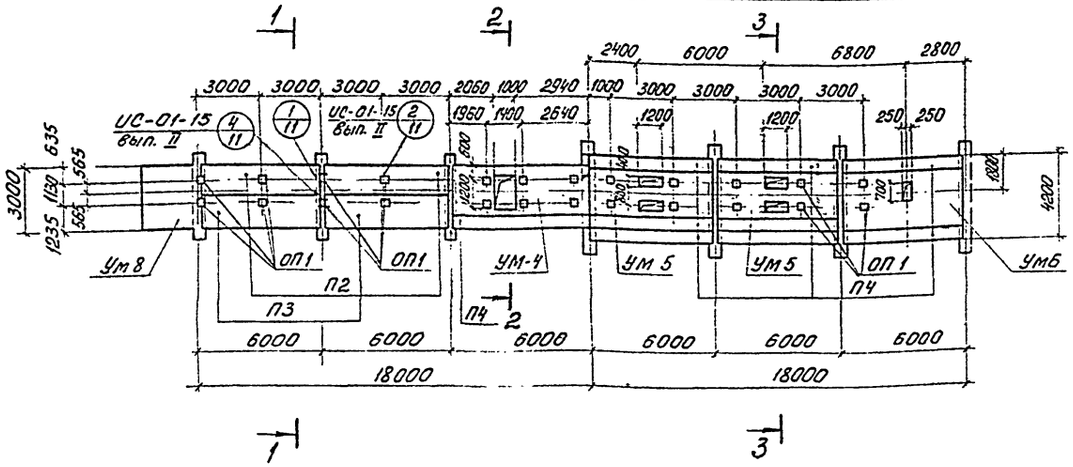

1-1

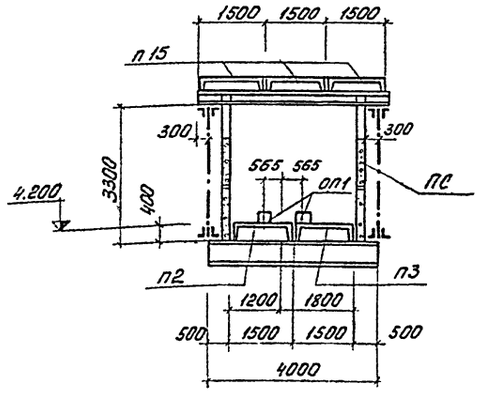

2-2

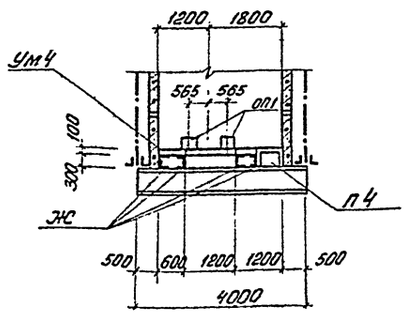

3-3

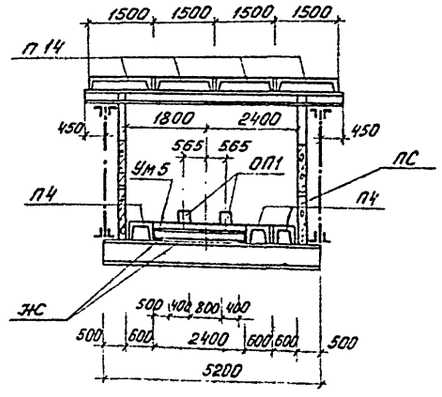

Спецификация элементов к маркировочным схемам, расположенным на листе

Марка	Обозначение	Наименование	кол.	Прим.
		Маркировочная схема плит покрытия		
Плиты для II и III районов по весу снегового покрова				
П14	Серия 1.465-7, вып. 3	Плита $\frac{\text{ПА IV}}{1.5\times6}$ -2	7	1.5 т
П15	то же	То же $\frac{\text{ПА IVа}}{1.5\times6}$ -2	14	1.5 т
Плиты для IV района по весу снегового покрова				
П14	Серия 1.465-7, вып. 3	Плита $\frac{\text{ПА IV}}{1.5\times6}$ -3	7	1.5 т
П15	то же	То же $\frac{\text{ПА IVа}}{1.5\times6}$ -3	14	1.5 т
		Маркировочная схема плит перекрытия		
П2	Серия ИИ24-2/70	Плита ИП5-2-4	2	2.4 т
П3	то же	То же ИП5-2-5	2	2.4 т
П4	Серия УС-01-15, вып. 5	То же ПГ-1	10	1.8 т
ОП1	"	опорные столбики ОП1	26	0.05 т
Ум4	КЖ-50	монолитный участок Ум4	1	
Ум5	КЖ-50	То же Ум5	2	
Ум6	КЖ-50	То же Ум6	1	
Ум7	КЖ-51	" Ум7	1	
Ум8	То же	" Ум8	1	
Ум9	"	" Ум9	1	

1. Опалубки плит см. лист КЖ-43.
2. Монолитные участки см. листы КЖ-50, 51.

Согласовано: Отд. КО Шипков

Инв. № подл. | Подпись и дата

Изм.	Лист	N докум.	Подпись	Дата
Ст. инжен.	Архипова			
Провер.	Сычев			
ГИП	Кузнецов			
Гл. спец.	Пронин			
Нач. отд.	Красавин			

ТП 902-2-301 КЖ

Корпус обезвоживания осадка сточных вод с 4 вакуум фильтрами Бсх 0У-40-3.4

Литер	Лист	Листов
Р	49	

Галерея. Маркировочные схемы плит покрытия и перекрытия.

ЦНИИЭП инженерного оборудования г. Москва

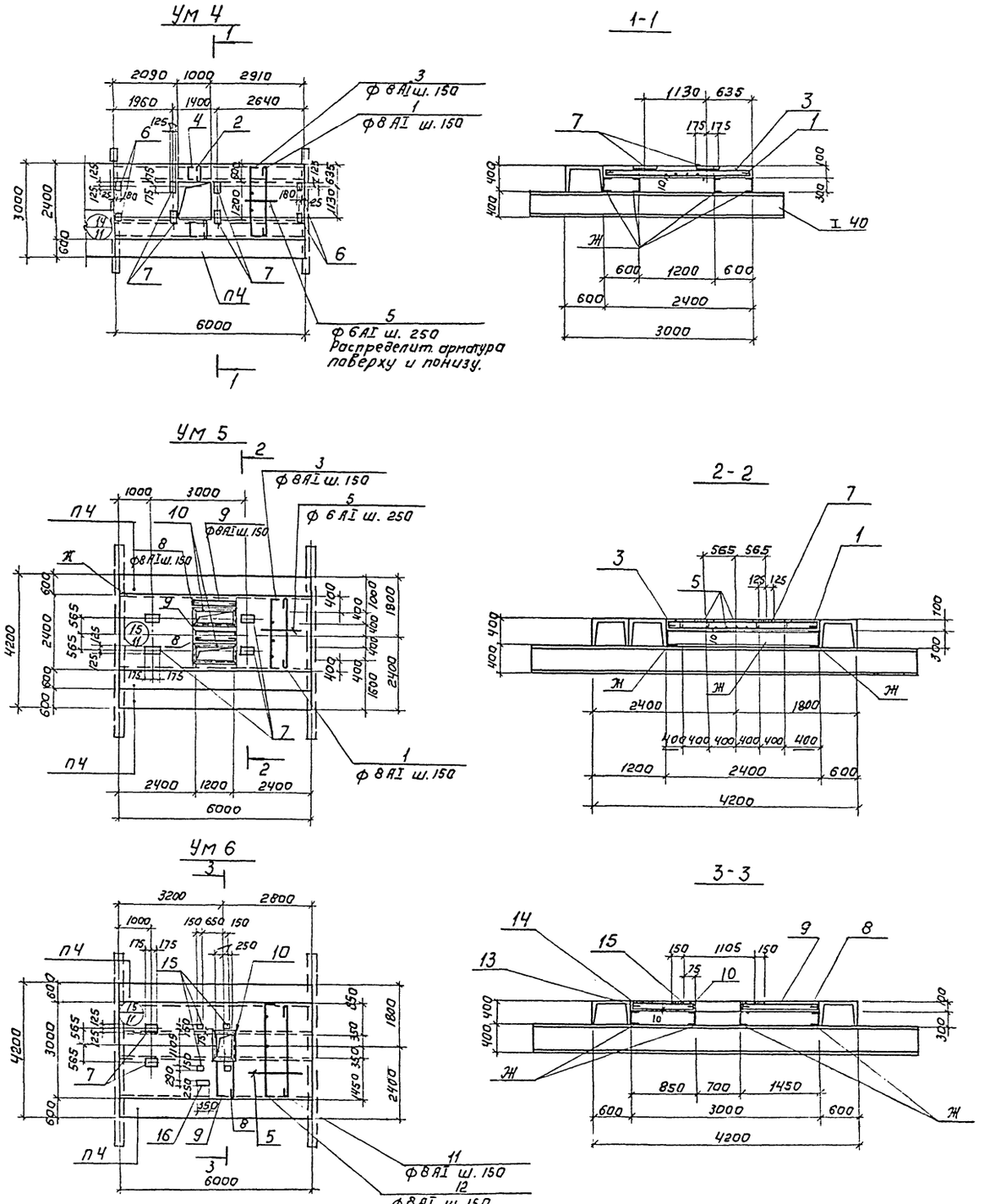

Спецификация для монолитных элементов.

Формат	Зона	Поз.	Обозначение	Наименование	Кол.	Примеч.
				Ум 4		
				Сборочные единицы		
		1÷5	КЖ-55	Стержни одиночн. компл.	1	
		6	серия ИС-01-15, вып. 5	Изделие закладное МГ-1	4	4,3 кг
		7	То же	То же МГ-2	4	7,94 кг
				Материалы		
				Бетон М 200	1,32	м³
				Ум 5		
				Сборочные единицы		
		1,3,5 8,9	КЖ-55	Стержни одиночн. комп.	1	
		7	Серия ИС-01-15, вып. 5	Изделие закладное МГ-2	4	7,94 кг
		10	Серия 3.400-6	То же МИ4-13	6,8	пм
				Материалы		
				Бетон М 200	1,39	м³
				Ум 6		
				Сборочные единицы		
		9,9,5 11÷14	КЖ-55	Стержни одиночн. комп.	1	
		7	Серия ИС-01-15, вып. 5	Изделие закладное МГ-2	2	7,94 кг
		10	Серия 3.400-6	То же МИ4-13	2,6	пм
		15	То же	То же МИ3-38	4	2,0 кг
		16	"	То же МИ2-8	1	6,0 кг
				Материалы		
				Бетон М 200	1,76	м³

Маркировку монолитных участков см. лист КЖ-49.

Изм	Лист	№ докум	Подпись	Дата	ТП 902-2-301 КЖ		
					Корпус обезвоживания осадка сточных вод с 4 вакуум-фильтрами 6 сх ОУ-40-3,4		
Ст инжен		Архипова				Лит. Р	Лист 50	Листов
Провер		Сычев					
Тип		Кузнецов			Галерея. Монолитные участки с Ум4 по Ум-6.	ЦНИИЭП инженерного оборудования г. Москва	
Гл спец.		Пронин					
Нач. отд		Красавин					

Типовой проект 902-2-301 Альбом III

Согласовано
Отд. КО Шипков

Инв. № подл. | Подпись и дата

Типовой проект 902-2-301 Альбом III

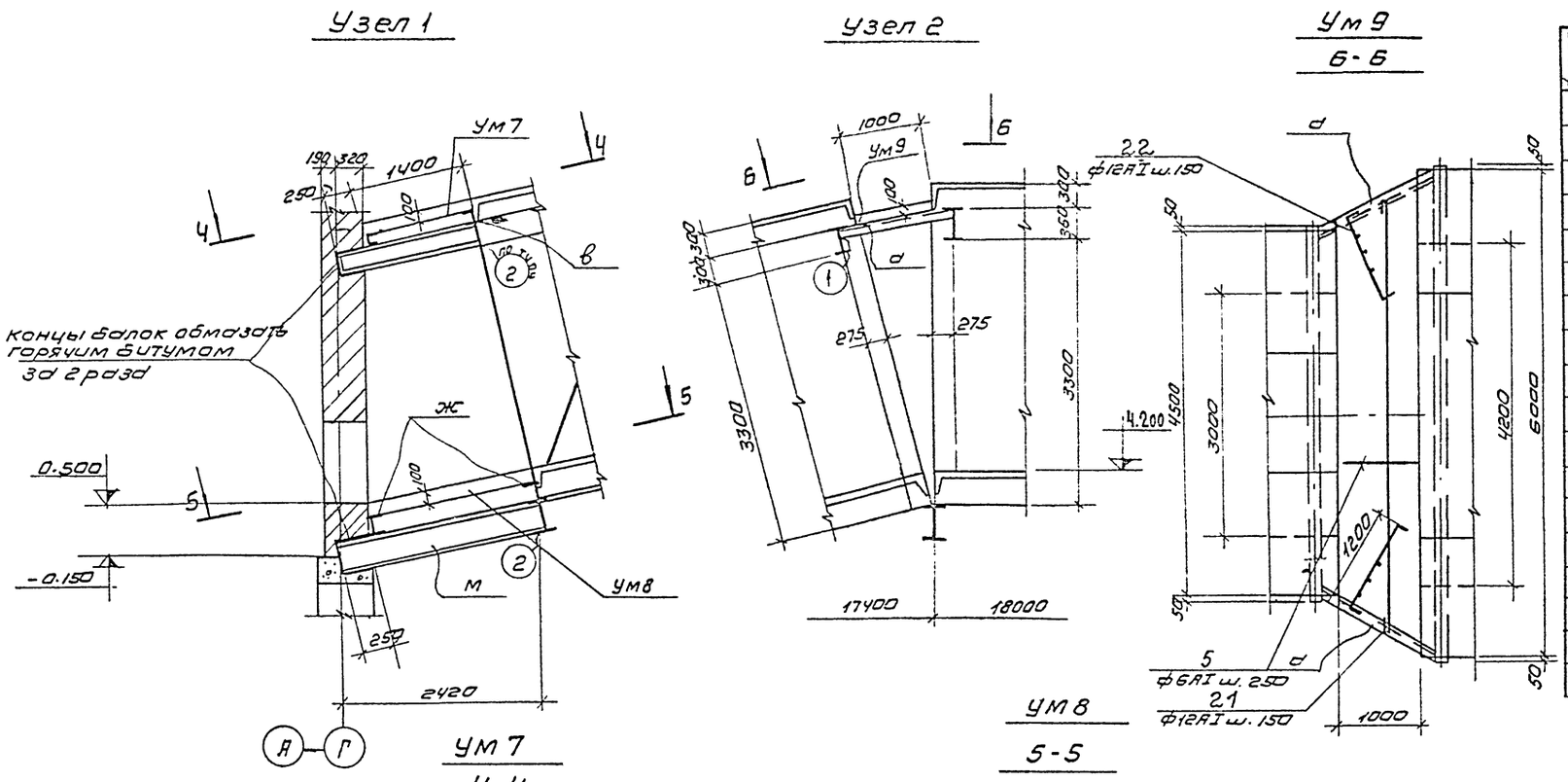

Спецификация для монолитных элементов

Формат	Зона	Поз	Обозначение	Наименование	Кол.	Примечание
				УМ 7		
				Сборочные единицы		
		5,17 18	КЖ-55	Стержни одиночные, комп.	1	
				Материалы		
				Бетон М 200	0.63	$м^3$
				УМ 8		
				Сборочные единицы		
		5,19 20	КЖ-55	Стержни одиночные, комп.	1	
				Материалы		
				Бетон М200	1.0	$м^3$
				УМ 9		
				Сборочные единицы		
		5,21 22	КЖ-55	Стержни одиночные компл.	1	
				Материалы		
				Бетон М 200	0.53	$м^3$

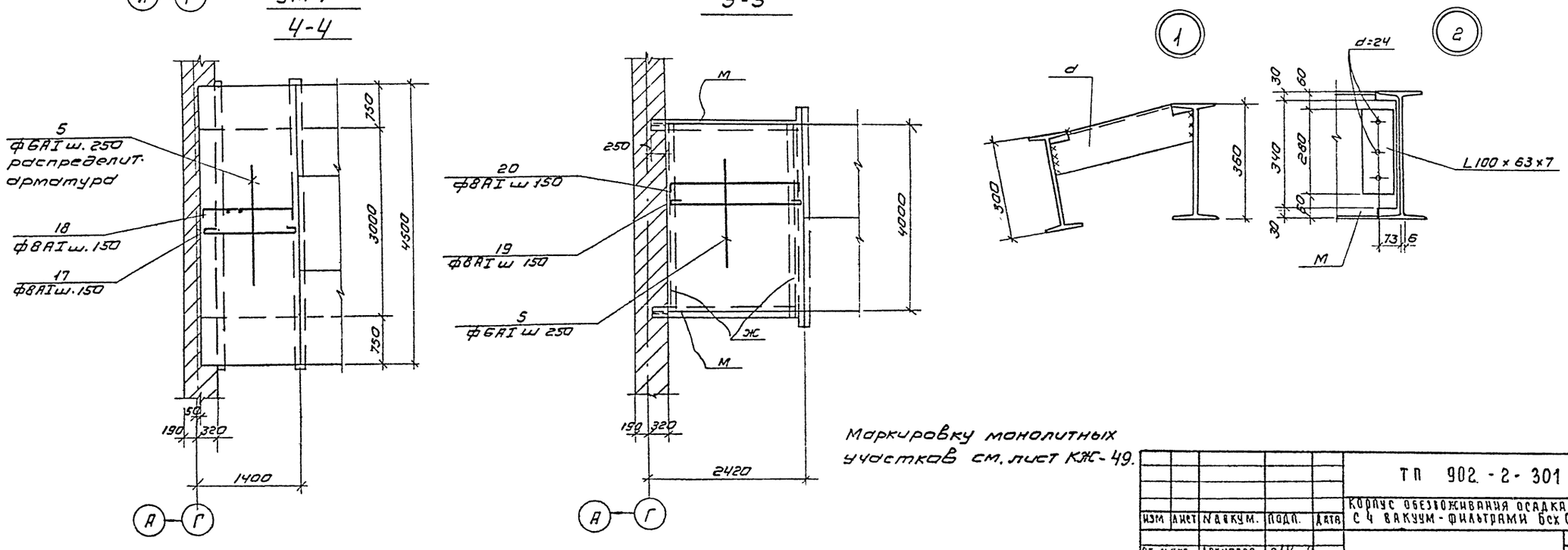

Маркировку монолитных участков см. лист КЖ-49.

					ТП 902-2-301 КЖ
					Корпус обезвоживания осадка сточных вод с 4 вакуум-фильтрами бсх ОУ-40-3,4
Изм	Лист	№ докум.	Подп.	Дата	
Ст. инж.		Архипова			Лит Р; Лист 51; Листов
Провер		Сычев			
ГИП		Кузнецов			Галерея. Монолитные участки Ум 7, Ум 8, Ум 9
Гл. спец		Пронин			ЦНИИЭП инженерного оборудования г. Москва
Нач. отд		Красавин			

Согласовано:

Инв. № подл. | Подп. и дата

14992-02 61

Схема опоры п2

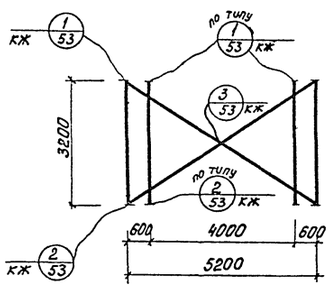

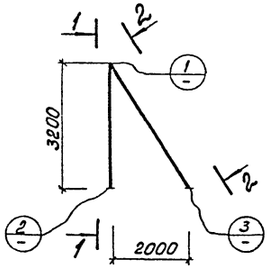

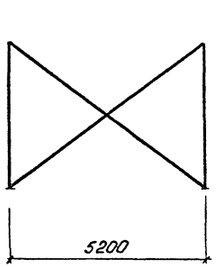

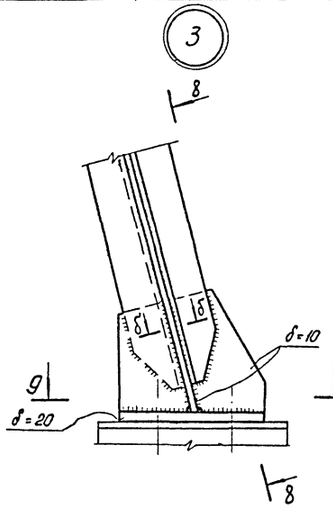

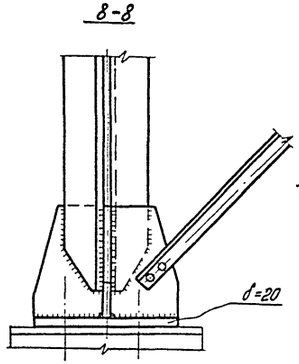

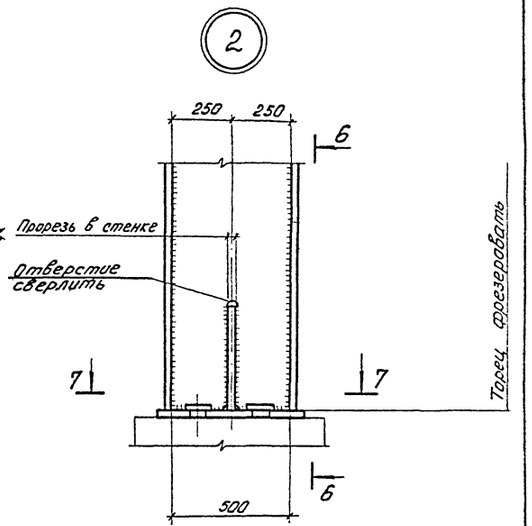

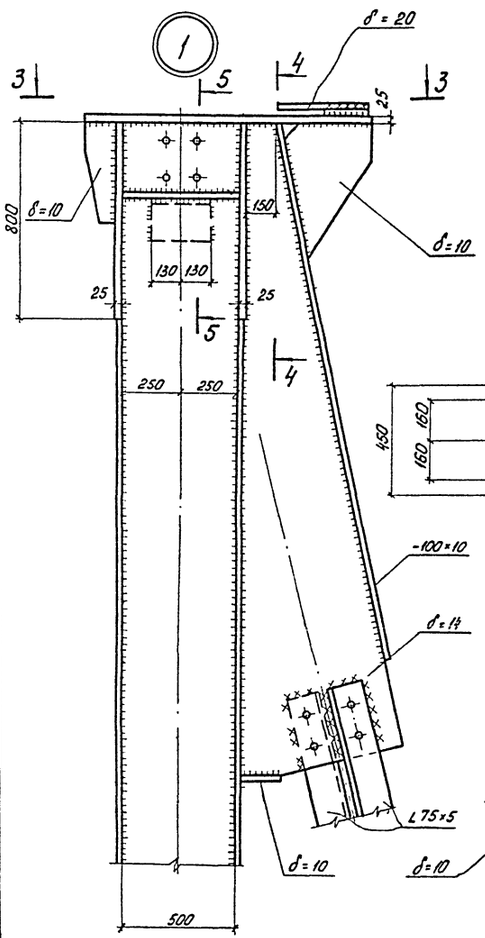

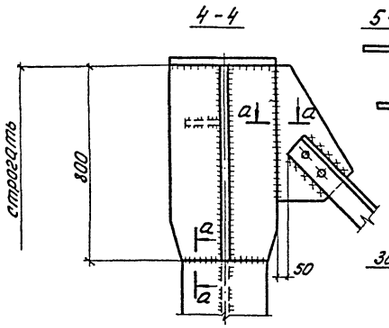

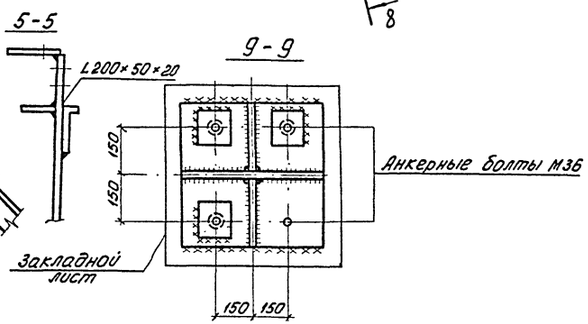

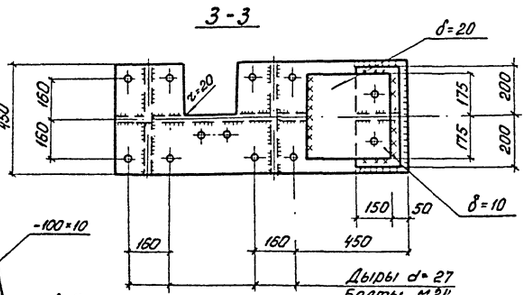

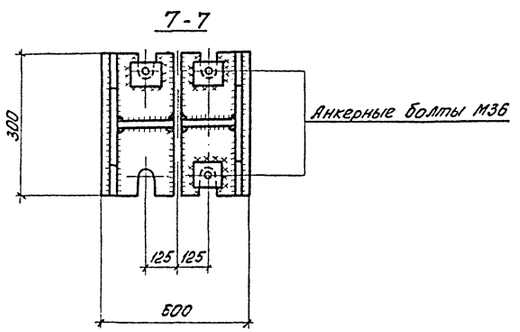

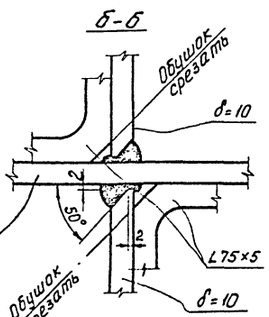

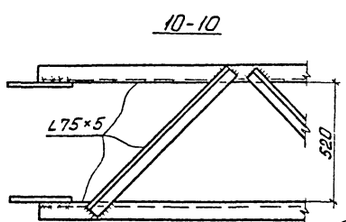

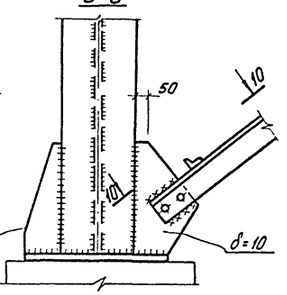

Техническая спецификация стали

NN п/п	Профиль	Длина м	К-во шт	Масса кг	Примечание
	Прокатная сталь - уголки ГОСТ 8509-72				
1	L75×5	56,1		326,0	
	Сталь листовая ГОСТ 82-70				
2	δ=10	6,4 м²	-	511,0	
3	δ=14	3,4 м²	-	381,0	
4	δ=20	3,8	-	608,0	
5	δ=25	3,0	-	600,0	

1. Данный лист смотрите совместно с КЖ-47.

					ТП 902-2-301	КЖ
					Корпус обезвоживания осадка сточных вод с 4 вакуум-фильтрами Бсх ОУ-40-3,4	
ИЗМ	ЛИСТ	N ДОКУМ.	ПОДПИСЬ	ДАТА		
ПРОВЕРИЛ		Архипова			ЛИТЕР Р	ЛИСТ 52
Ч.КОНСТ.		Лагуткина				
РУК. ГР.		Сычев				
ГИП		Кузнецов			Галерея Неподвижная опора 02. Узлы. Спецификация	ЦНИИЭП инженерного оборудования г. Москва
ГА. СПЕЦ		Пронин				
НАЧ. ОТД		Красавин				

Инв. № подл. | Подп. и дата

Типовой проект 902-2-301 Альбом III

Схема опоры О 3.

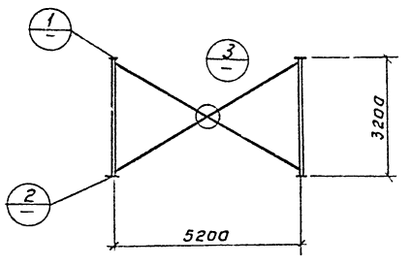

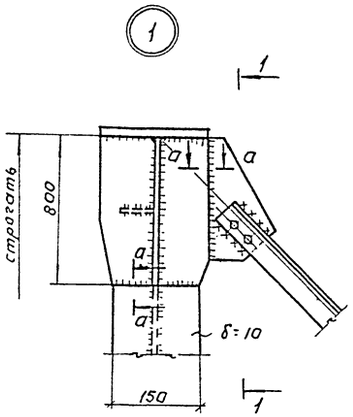

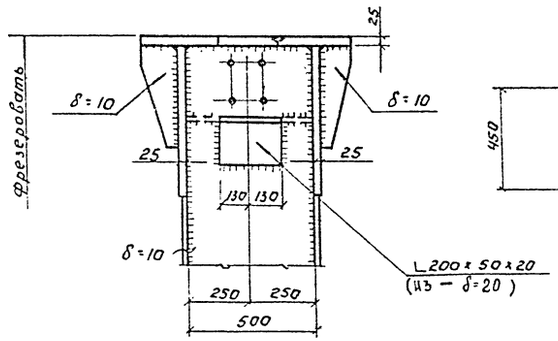

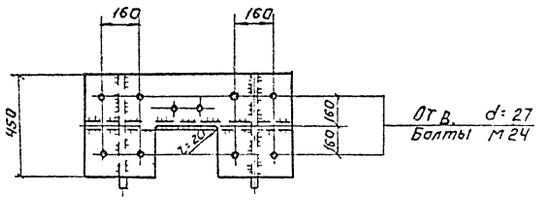

Техническая спецификация стали

NN п/п	Профиль	Длина м	Кол-во шт	Масса кг	Примечания
Прокатная сталь-уголки ГОСТ 8509-72					
1	L 75 х 5	29,0	–	168,0	
Прокатная сталь-полосовая ГОСТ 82-70					
2	δ=10	2,7 м²	–	219,0	
3	δ=20	1,8 м²	–	293,0	
4	δ=25	1,3 м²	–	255,0	

1. Данный лист смотреть совместно с КЖ-47.

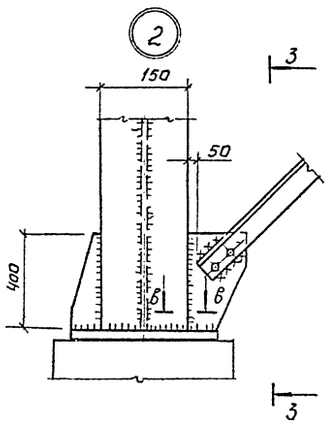

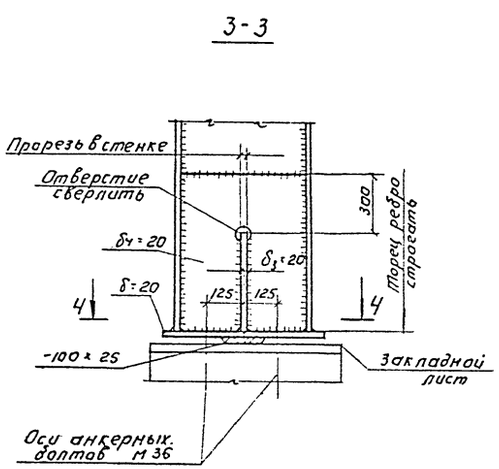

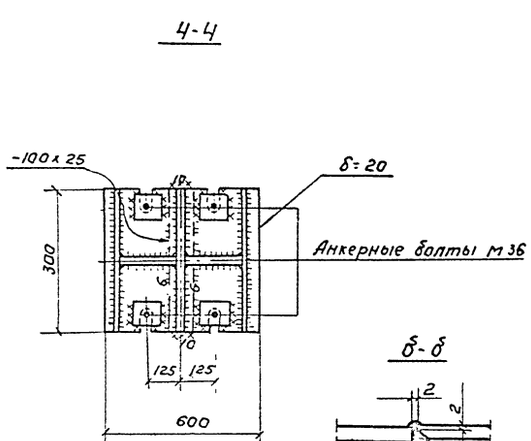

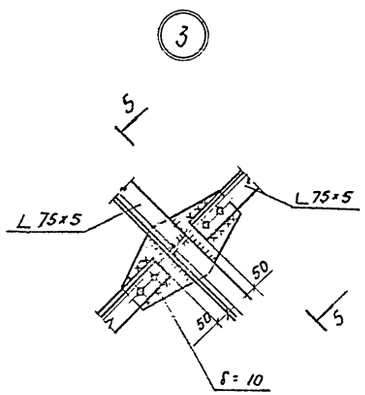

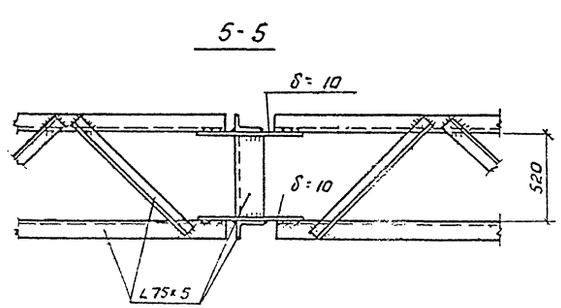

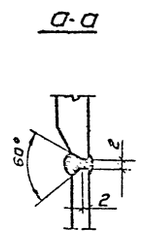

Изм.	Лист	№ докум.	Подпись	Дата	ТП 902-2-301 КЖ		
					Корпус обезвоживания осадка сточных вод с 4 вакуум-фильтрами без 09-40-3,4		
Ст. инж.	Архипова					Лит.	Лист	Листов
Н. провер.	Сычев					Р	53	
ГИП	Кузнецов				Галерея. Шарнирная опора О 3. Узлы, спецификация.	ЦНИИЭП инженерного оборудования г. Москва	
Гл. спец.	Пронин						
Нач. отд.	Красавин						

Инв. № подл. | Подпись и дата | Взам. инв. №

Типовой проект 902-2-301 Альбом III

Согласовано:

Инв.№ подл. | Подп. и дата

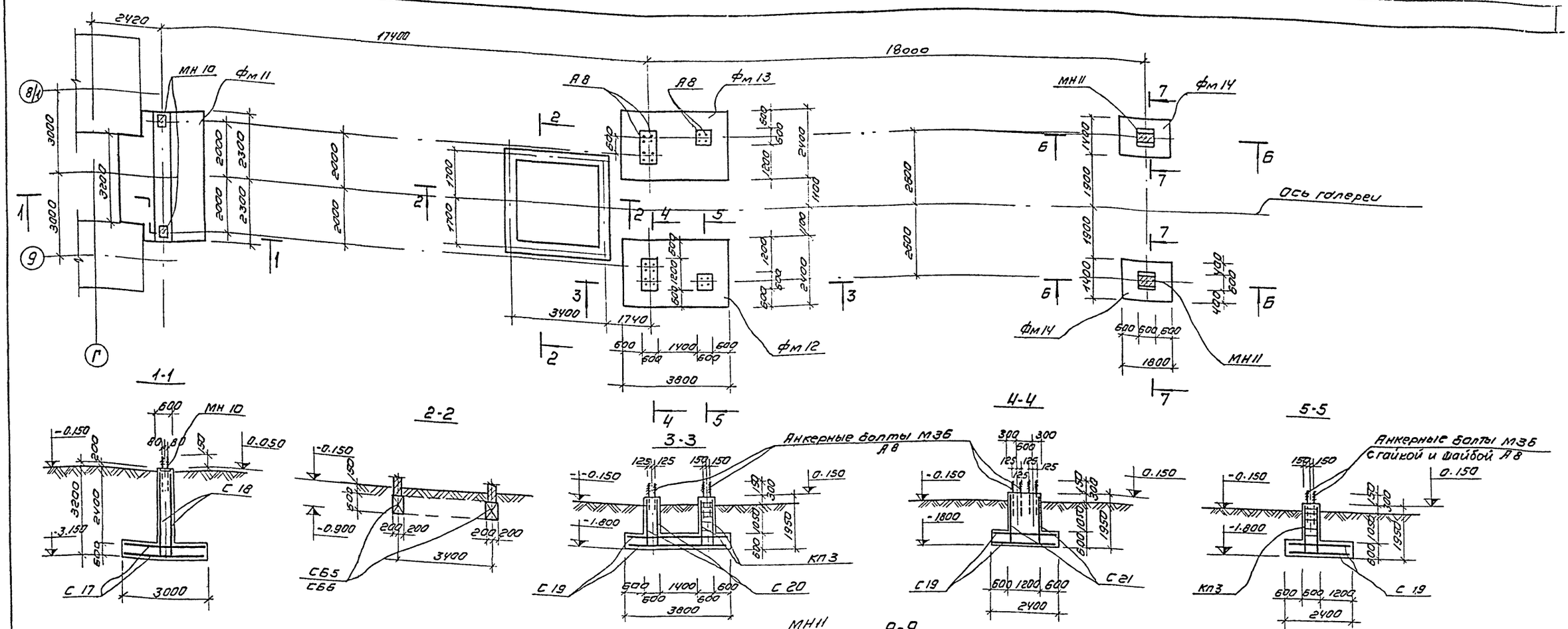

1-1

2-2

3-3

4-4

5-5

МН11

9-9

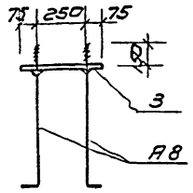

Спецификация элементов к маркировочной схеме, расположенной на листе.

Марка	обозначение	Наименование	Кол	Примечание
фм 11	КЖ-54	фундамент фм 11	1	
фм 12	то же	то же фм 12	1	
фм 13	"	" фм 13	1	
фм 14	"	" фм 14	2	

6-6

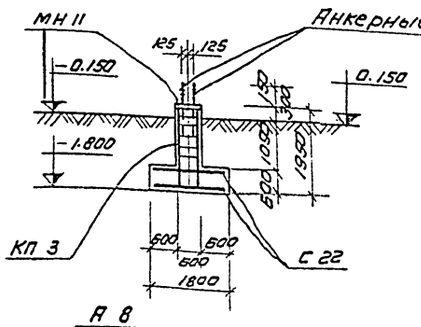

7-7

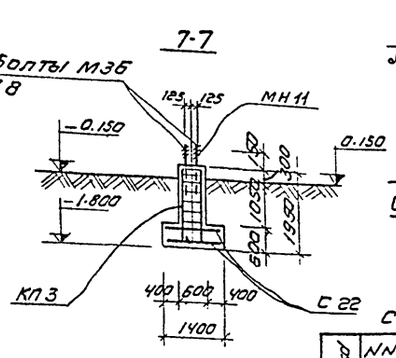

9-9

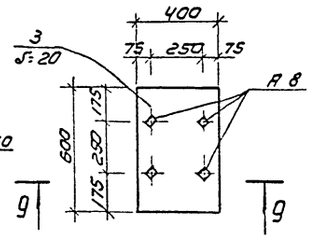

Спецификация закладных элементов

Марка	NN поз	Сечение	Длина мм	Кол-во поз.	Масса, кг поз.	Масса, кг всех	Марки	Кол-во марок	Общая масса кг
А8	—	ф36	1600	1	12.8	12.8	12.8	24	307.0
МН10	А8	ф36	1600	4	12.8	51.2	73.3	2	146.6
	2	- 300×200	460	1	22.1	22.1			
МН11	А8	ф36	1600	4	12.8	51.2	89.6	2	179.2
	3	- 400×20	600	1	38.4	38.4			

Анкерный болт М36

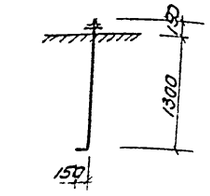

МН10

8-8

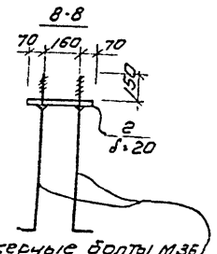

1. Фундамент фм-13 зеркален фундаменту фм-12.
2. Под фундаментами выполнить подготовку из бетона М 100 толщиной h=100 мм

Изм	Лист	N докум.	Подп.	Дата	ТП 902-2-301 КЖ		
					Корпус обезвоживания осадка сточных вод с 4 вакуум-фильтрами без ОУ-40-3,4		
Ст. инж.	Архипова					Лит	Лист	Листов
Рук. гр.	Сычев					Р	54	
ГИП	Кузнецов				Галерея. Фундаменты фм 11 ÷ фм 14. Спецификация закладных элементов.	ЦНИИЭП инженерного оборудования г. Москва	
Гл. спец.	Пронин						
Нач. отд.	Красавин						

14992-02

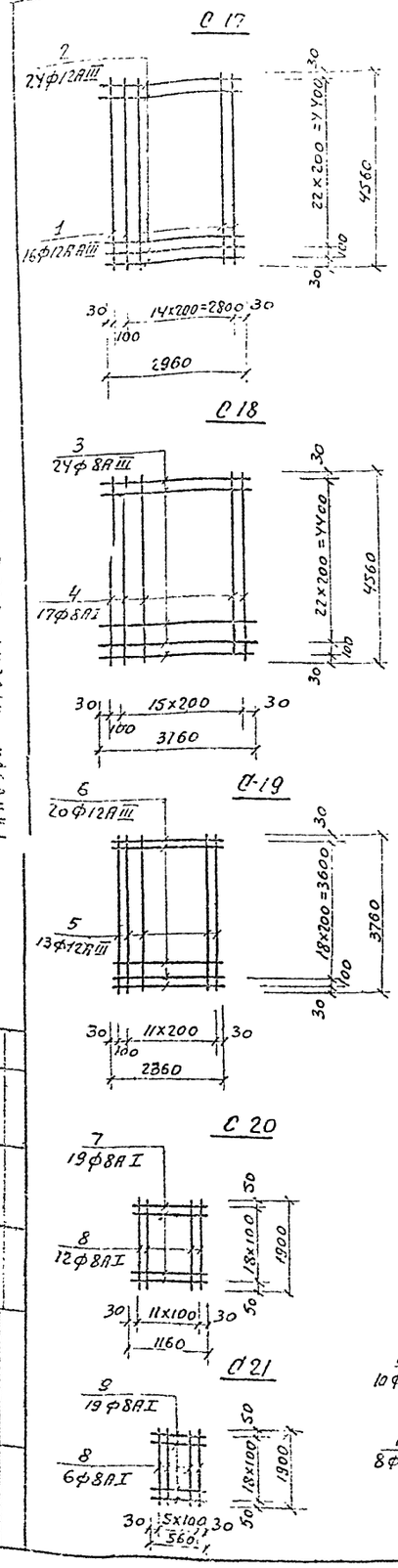

Ведомость стержней на один элемент.

Марка эл-та	Поз.	Эскиз или сечение	ф мм.	Длина мм.	Кол.
УМ4	1	2370	8АI	2490	31
	2	570	8АI	690	9
	3	90 2370 90	8АI	2550	31
	4	90 570 90	8АI	750	9
	5		6АI	общ. 108	дл. м
УМ5	1	2370	8АI	2490	34
	3	90 2370 90	8АI	2550	34
	5		6АI	общ. 101.0	дл.
	8	1200	8АI	1320	13
	9	90 1200 90	8АI	1380	13
УМ6	11	2970	8АI	3090	37
	12	90 2970 90	8АI	3150	37
	13	970	8АI	1090	3
	14	90 970 90	8АI	1150	3
	8	1200	8АI	1320	3
	9	90 1200 90	8АI	1380	3
	5		6АI	общ. 15.6	дл. м.
УМ7	17	1320	8АI	1440	31
	18	90 1320 90	8АI	1500	31
	5		6АI	4470	14
УМ8	19	2070	8АI	2190	27
	20	90 2070 90	8АI	2250	27
	5		6АI	3970	18
УМ9	21	от 4470 до 5530	12АI	ср.дл. 5000	7
	22	90 1300 90	12АI	1480	18
	5		6АI	общ. 36м	дл.

Ведомость стержней на один элемент

Марка эл-та	Поз.	Эскиз или сечение	ф мм	Длина мм	Кол.
С 17	1		12 АIII	4560*	16
	2		12АIII	2960	24
С 18	3		8АIII	3160	24
	4		8АI	4560	17
С 19	5		12АIII	3760	13
	6		12АIII	2360	20
С 20	7		8АI	1160	19
	8		8АI	1900	12
С 21	8		8АI	1900	6
	9		8АI	560	19
С 22	10		12АIII	1760	8
	11		12АIII	1360	10
КП 3	12		14АIII	1900	12
	13	560 460 400 620	8АI	2040	20

1. Данный чертеж смотрите совместно с КЖ-54.
2. Монолитные участки УМ-4, 5, 6 см. КЖ-50. УМ-7, 8, 9 - КЖ-51.
3. Сетку С 17 вырезать по месту.

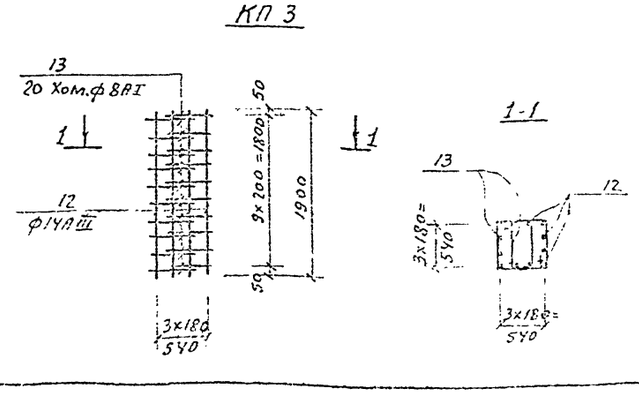

Выборка стали на один элемент, кг

Марка эл-та	Арматурные изделия: Арматурная сталь гост 5781-75, Класс АI, ф мм 6АI	8АI	12АI	Итого	Арматурная сталь гост 5781-75, Класс АIII, ф мм 8АIII	12АIII	14АIII	Итого	Всего
УМ 4	23,9	66,6	—	90,5	—	—	—	—	90,5
УМ 5	22,4	81,4	—	103,8	—	—	—	—	103,8
УМ 6	34,6	97,1	—	131,7	—	—	—	—	131,7
УМ 7	13,8	35,9	—	49,7	—	—	—	—	49,7
УМ 8	15,8	47,3	—	63,1	—	—	—	—	63,1
УМ 9	8,0	—	55,0	63,0	—	—	—	—	63,0
Фм 11	—	30,6	—	30,6	30,0	256,3	—	286,3	316,9
Фм 12 (Фм 13)	—	59,3	—	59,3	—	170,7	33,4	204,1	263,4
Фм 14	—	—	—	—	—	49,2	33,4		82,6

Спецификация элементов монолитной конструкции.

Формат	Зона	Поз.	Обозначение	Наименование	Кол.	Примеч.
				Фм 11		
		1,2	КЖ-55	Сетка арматурная С 17	2	
		3,4	КЖ-55	" — " — " С 18	2	
		—	КЖ-54	Изделие закладное МН 10	2	
				Материалы		
				Бетон М 200	15,5	м³
				Фм 12 (Фм 13)		
		12,13	КЖ-55	Каркас пространств. КП 3	1	
		5,6	то же	Сетка арматурная С 19	2	
		7,8	"	—"— —"— С 20	2	
		8,9	"	—"— —"— С 21	2	
		А 8	КЖ-54	Анкер А 8	12	
				Материалы		
				Бетон М200	6,93	м³
				Фм 14		
		8,9	КЖ-55	Каркас пространств. КП 3	1	
		10,11	то же	Сетка арматурная С 22	2	
		—	КЖ-54	Изделие закладное МН 11	1	
				Материалы		
				Бетон М 200	2,0	м³

Изм.	Лист	№ докум.	Подпись	Дата
Чертежн.		Лагутина		
Ст. инжен.		Архипова		
Провер.		Сычев		
Гип.		Кузнецов		
Гл. спец.		Ерохин		
Нач. отд.		Красавин		

ТП 902-2-301 КЖ

Корпус обезвоживания осадка сточных вод с 4 вакуум-фильтрами 6сх09-40-3,4

Лит.	Лист	Листов
Р	55	

Галерея. Арматурные сетки. Спецификации.

ЦНИИЭП инженерного оборудования г. Москва

14992-02 65

Типовой проект 902-2-301 Альбом III

Инв. № подл. | Подпись и дата

Типовой проект 902-2-301 Альбом III

Согласовано

Инв.№ подл. | Подп. и дата

1-1

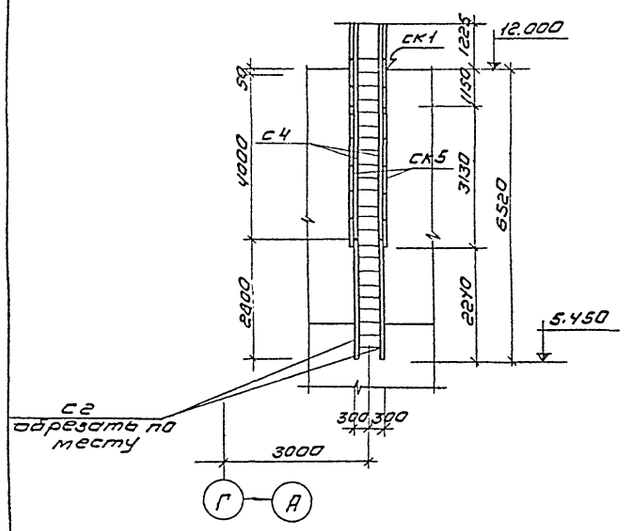

Монтажная схема лестницы по фасаду, ось 8.

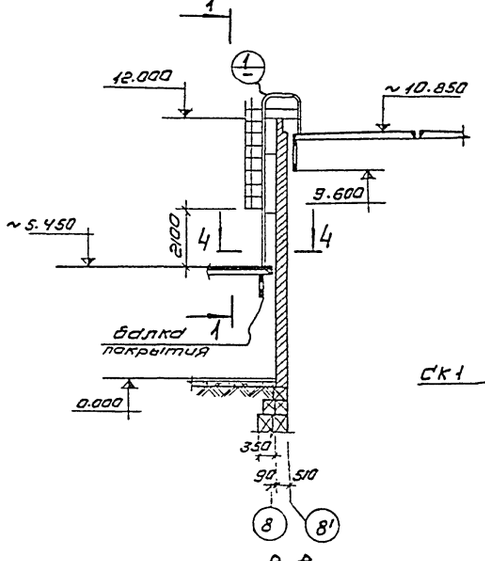

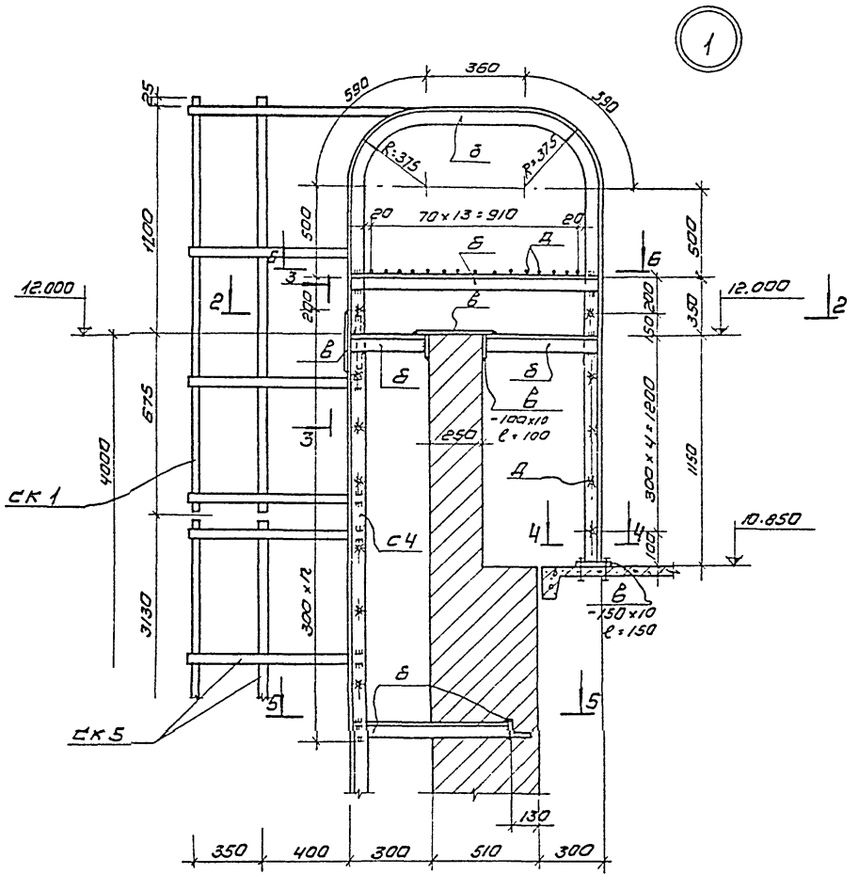

2-2

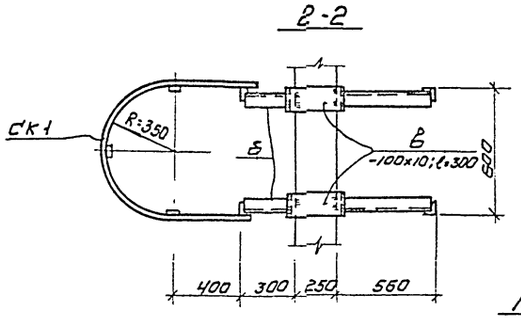

3-3

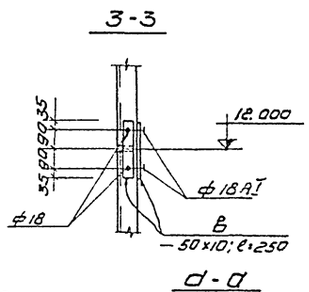

4-4

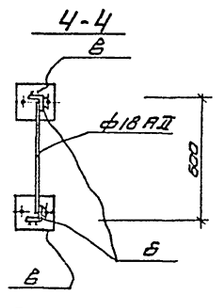

Б-Б

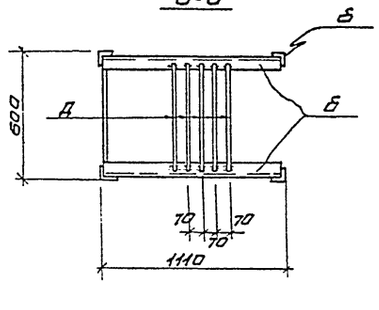

5-5

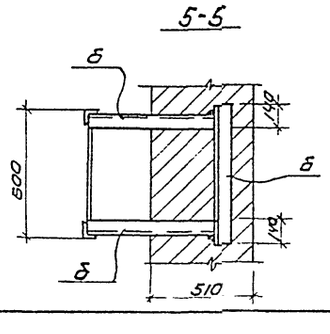

МС2

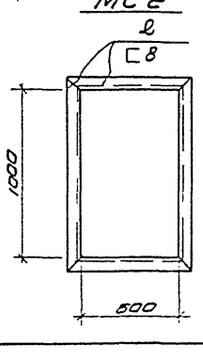

Д-Д

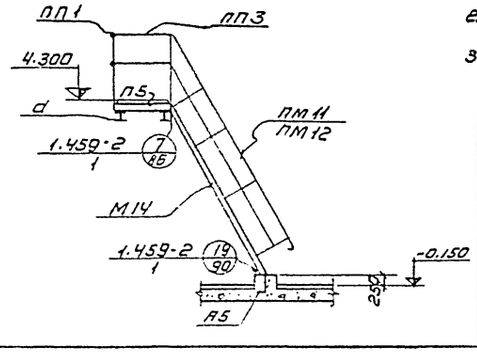

Таблица сечений.

Марка	Наименование	Сечение	Состав сечения	Расчет. усил. М тм	Расчет. усил. Q т	Примечания
а	Балка	I	I 16	—	—	Конструктив
б	Поручень переходн. площ.	L	L80×6	—	—	"
	соединительные элементы					"
в	соединительный элемент	—	-δ=10	—	—	"
д	соединительный элемент	•ф	•ф18 AII	—	—	"
е	то же	C	C8	—	—	"

Выборка отправочных марок

Марка	Наименование	Кол. шт. Т	Кол. шт. Н	Масса, кг марки	Масса, кг всех	Серия ГОСТ
М14	лестничный марш	1	—	171	171	1.459-2. в.2
П5	переходные площадки	1	—	60	60	То же
ПМ11	ограждение лестничного марш.	1	—	22	22	"
ПМ12	то же	—	1	22	22	"
ПП1	ограждение переходной пл.	1	—	12	12	"
ПП3	то же	1	—	16	16	"
СК1	ограждение стремянки	1	—	16	16	"
СК5	то же	1	—	35	35	"
С2	стремянки	1	—	46	46	1.459-2 в.1
С4	то же	1	—	64	64	то же

Техническая спецификация стали.

N п/п	Профиль	Длина м	Количество шт	Масса кг	Примечания
	Двутавры ГОСТ 8239-72; Вст3кп2, С38/23.				
1	I 16	1.35	2	43.0	
	Швеллеры ГОСТ 8240-72; Вст3кп2, ГОСТ 380-71*				
1	С8	3.4	—	24.0	
	Сталь угловая равнобокая ГОСТ 8509-72; Вст3кп2				
1	L80×6	15.5	—	114.1	
	Сталь полосовая ГОСТ 103-57*; Вст3кп2				
1	δ=10	0.25м²	—	19.7	
	Арматура горячекатаная период. профиля ГОСТ 5781-75				
1	ф18 AII	13м	—	26.0	

1. Соединительный элемент МС2 замаркирован на чертежах АР.
2. Сечение Д-Д замаркировано на листе КЖ-47.
3. Все металлоконструкции окрасить 3 раза краской БТ-177 (ГОСТ 5631-70*).

Изм.	Лист	N докум.	Подп.	Дата	ТП 902-2-301 КЖ		
					Корпус обезвоживания осадка сточных вод с 4 вакуум-фильтрами БСХ ОУ-40-3.4		
						Лит.	Лист	Листов
Ст. инж.		Архипова				Р	56	
Пров.		Сычев			Монтажная схема пожарной лестницы по оси 8, сечение Д-Д, МС2.	ЦНИИЭП инженерного оборудования г. Москва		
ГИП		Кузнецов						
Гл. спец.		Пронин						
Нач. отд.		Краевин						

gost.e-ecolog.ru