ТИПОВОЙ ПРОЕКТ
901 - 6 - 73.85

ГРАДИРНЯ
ОТКРЫТОГО ТИПА
С КАПЕЛЬНЫМ ОРОСИТЕЛЕМ
ПЛОЩАДЬЮ 4 м²

Альбом II

20869-02
ЦЕНА 1-67

gost.e-ecolog.ru

ЦЕНТРАЛЬНЫЙ ИНСТИТУТ ТИПОВОГО ПРОЕКТИРОВАНИЯ
ГОССТРОЯ СССР
Москва, А-445, Смольная ул., 22
Сдано в печать III 1986 г.
Заказ № 3903 Тираж 475 экз.

ТИПОВОЙ ПРОЕКТ
901-6-73.85

ГРАДИРНЯ ОТКРЫТОГО ТИПА С КАПЕЛЬНЫМ ОРОСИТЕЛЕМ ПЛОЩАДЬЮ 4 м²

АЛЬБОМ II

СОСТАВ ПРОЕКТА:

АЛЬБОМ I	ПОЯСНИТЕЛЬНАЯ ЗАПИСКА. ПОКАЗАТЕЛИ ИЗМЕНЕНИЯ СМЕТНОЙ СТОИМОСТИ СТРОИТЕЛЬНО-МОНТАЖНЫХ РАБОТ (ИЗ Т.П. 901-6-73.85)
АЛЬБОМ II	ТЕХНОЛОГИЧЕСКИЕ И АРХИТЕКТУРНО-СТРОИТЕЛЬНЫЕ ЧЕРТЕЖИ СПЕЦИФИКАЦИЯ ОБОРУДОВАНИЯ
АЛЬБОМ III	СТРОИТЕЛЬНЫЕ УЗЛЫ (ИЗ Т.П. 901-6-73.85)
АЛЬБОМ IV	СТРОИТЕЛЬНЫЕ ИЗДЕЛИЯ (ИЗ Т.П. 901-6-73.85)
АЛЬБОМ V	ВЕДОМОСТИ ПОТРЕБНОСТИ В МАТЕРИАЛАХ
АЛЬБОМ VI	СМЕТЫ

РАЗРАБОТАН
ПРОЕКТНЫМ ИНСТИТУТОМ
СОЮЗВОДОКАНАЛПРОЕКТ
ГЛАВНЫЙ ИНЖЕНЕР ИНСТИТУТА А.Н.МИХАЙЛОВ
ГЛАВНЫЙ ИНЖЕНЕР ПРОЕКТА Л.Г.СТУЛОВА

УТВЕРЖДЕН ГОССТРОЕМ СССР
ПРОТОКОЛ № 39 ОТ 27.09.85
ВВЕДЕН В ДЕЙСТВИЕ
В/О СОЮЗВОДОКАНАЛНИИПРОЕКТ
ПРИКАЗ № 254 ОТ 03.10.85

Привязан

Инв. №

Альбом II

NN п/п	Наименование листов	NN листов	NN страниц
1	2	3	4
1	Содержание альбома		2
	Архитектурно-строительная часть		
2	Общие данные План, Разрезы. Фасады	КД-1	3
3	Планы деревянных конструкций на отметках 0.330 ÷ 6.900.	КД-2	4
4	Разрезы 1-1 ; 2-2. План расположения щитов решетника	КД-3	5
5	Водосборный бассейн Общие данные.	КЖ-1	6
6	Водосборный бассеин. Опалубочный чертеж.	КЖ-2	7
7	Водосборный бассейн. Арматурный чертеж.	КЖ-3	8
8	Водосборный бассейн Розета. Арматурный чертеж.	КЖ-4	9
9	Водосборный бассейн Приямок. Арматурный чертеж.	КЖ-5	10
10	Камера для задвижек. Планы, сечения.	КЖ-6	11
11	Металлические ограждения ОГ-1, ОГ-2, ОГ-3.	КЖ-7	12

1	2	3	4
	Технологическая часть		
12	Водораспределительная система. План. Разрезы.	НВ-1	13
13	Водосборный бассейн. План. Разрезы.	НВ-2	14
14	Спецификация оборудования	НВ-3	15
15	Деталь Т-1 Эскизный чертеж общего вида.	НВН-1	16
16	Деталь Т-2 Эскизный чертеж общего вида.	НВН-2	16
17	Деталь Т-3 Эскизный чертеж общего вида.	НВН-3	17
18	Деталь Т-4 Эскизный чертеж общего вида.	НВН-4	17
19	Деталь Т-5 Эскизный чертеж общего вида.	НВН-5	18
20	Деталь Т-6 Эскизный чертеж общего вида.	НВН-6	18
21	Переливная труба ф 100 Эскизный чертеж общего вида.	НВН-7	19
22	Переливная труба ф 150. Эскизный чертеж общего вида.	НВН-8	19
23	Защитная решетка. Эскизный чертеж общего вида.	НВН-9	20

				901-6-73.85			
Нач. отд.	Трубников						
Н. К	Стулова			Градирня открытого типа с капельным оросителем площадью 4 м².	Лит	Лист	Листов
Тип	Стулова				Р	1	1
Рук. бриг.	Христофоров						
Ст. инж.	Детков			Содержание альбома.	СПЕЦВОДОКАНАЛПРОЕКТ		

Копировал: Доценко. 20869-02 3

Альбом II

Ведомость чертежей основного комплекта КД

NN листов	Наименование	Примечание
1	Общие данные, план, разрезы, фасады	
2	Планы деревянных конструкций на отм. 0.330÷6.900	
3	Разрезы 1-1; 2-2; План щитов решетника	

Ведомость ссылочных и прилагаемых документов

Обозначение	Наименование	Примечание
	Ссылочные документы	
1.450.3-3 6.0:1	Стальные лестницы площадки стремянки и ограждения	
	Прилагаемые документы	
Т.П. 901-6-73.85 Альбом III	Строительные узлы	
Т.П. 901-6-73.85 Альбом IV	Строительные изделия	

Фасад 1-2

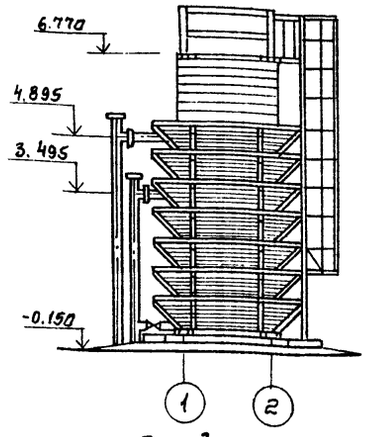

Фасад А-Б

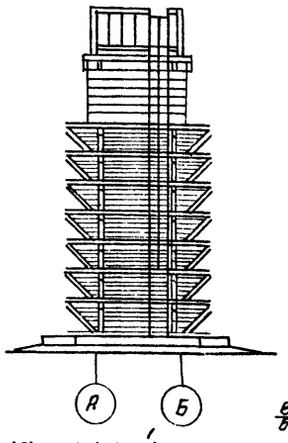

Разрез 1-1

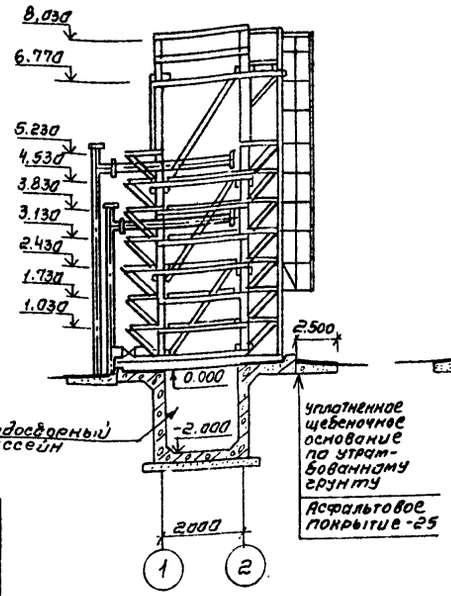

Разрез 2-2

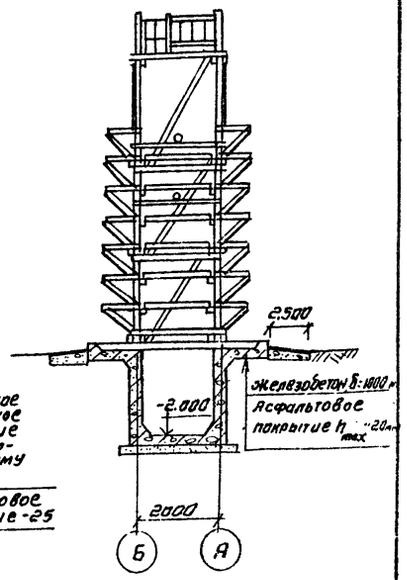

Ведомость спецификаций

Марка поз	Обозначение	Наименование	Кол	Примеч
	ТП 901-6-73.85 КД л.2			
	ТП 901-6-73.85 КД л.3	то же		

Ведомость объемов деревянных конструкций по рабочим чертежам основного комплекта марки КД

	Наименование группы элементов конструкции	Код	Кол $м^3$	Примечание
1	Брус	535400	3.36	
2	Доска	536170	2.62	

План

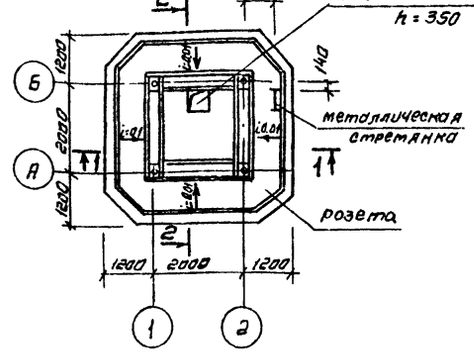

Технико-экономические показатели

Площадь застройки — 11 $м^2$

Строительный объем — 75 $м^3$

Настоящий раздел проекта разработан в соответствии с действующими нормами и правилами и обеспечивает взрыво и пожаробезопасность здания при соблюдении установленных правил его эксплуатации

Главный инженер проекта /Стулова/

Привязан

Инв. №

Т.П. 901-6-73.85 -КД

Нач. отд.	Альтшуллер	
Н. контр.	Козловичер	
Гл. спец.	Козловичер	
Гл. арх.	Галактионов	
Гл. инж. пр.	Бердичевский	
Ст. инж.	Кливицкий	

Градирня открытого типа с капельным оросителем площадью 4 $м^2$

Стадия	Лист	Листов
Р	1	

Общие данные

План, разрезы, фасады

Союзводоканалпроект

Копировал Синицына

20869-02 4 Формат А2

Альбом II

Планы на отм. 1.030; 1.730; 3.130; 3.830; 5.230.

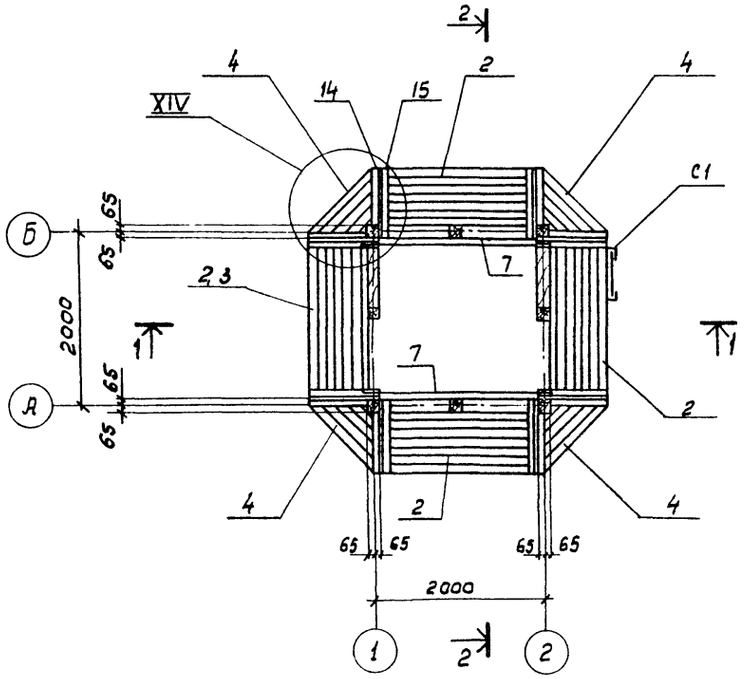

План на отм. 6,900

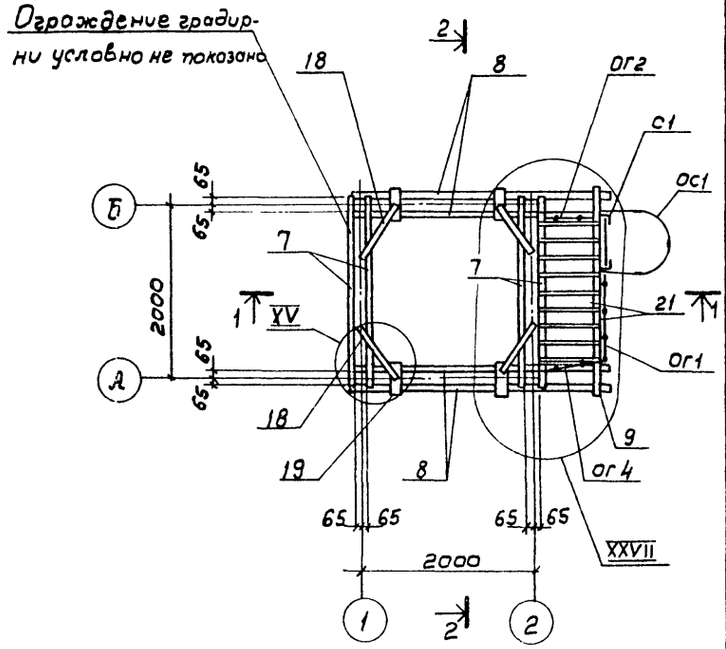

План на отм. 0.330

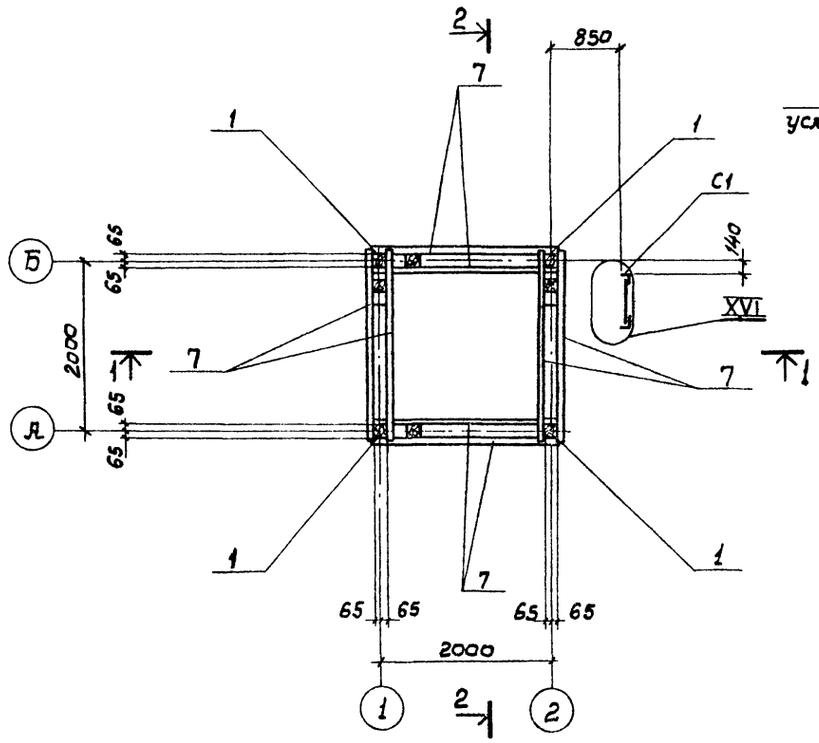

План на отм. 2.430; 4.530

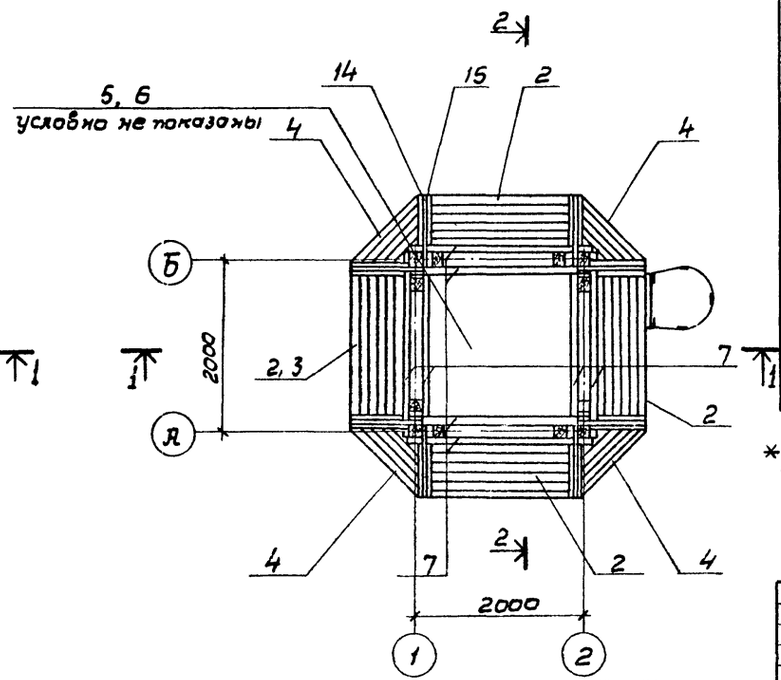

Спецификация к схеме расположения элементов градирни

Марка поз.	Обозначение	Наименование	Кол.	Масса ед. кг	Примечание
		Изделия			
		Стойка			
1	Т.п. 901-6-73.85 КДИ.2.000		4	73.0	
		Щит			
2	2.100.СБ		25	22.7	
3	2.100-01.СБ		3	23.5	
4	2.200		28	12.0	
5	2.300.СБ		11	16.3	
6	-02.СБ		1	42.2	
		Детали			
7		Брус 130×75 ℓ=2230	40		
8		130×75 ℓ=3090	4		
9		130×75 ℓ=2400	1		
10		130×130 ℓ=2900	4		
11		130×130 ℓ=2760	4		
12		130×130 ℓ=3200	4		
13*		130×75 ℓ=1580	2		
14*		100×50 ℓ=870	56		
15*		100×75 ℓ=1190	56		
16		100×50 ℓ=130	8		
17		100×50 ℓ=900	56		
18		100×40 ℓ=750	4		
19		130×130 ℓ=400	4		
20		80×75 ℓ=150	4		
21		Доски 150×40 ℓ=750	12		
22*		150×19 ℓ=2130	4		
23*		150×19 ℓ=2130	32		
24*		150×19 ℓ=2130	4		
25*		150×40 ℓ=2130	3		
26		150×19 ℓ=2130	3		
	Продолжение смотрите на листе КД-3				

*Позиции 13, 14, 15, 22, 23, 24, 25 смотрите ведомость деталей

Нач. отд.	Альтшуллер		
Н. контр.	Козловичер		
Гл. спец.	Козловичер		
Гл. инж. пр.	Бердичевская		
Рук. бриг.	Миренская		
Ст. инж.	Капилин		
Инжен.	Бабышева		
Инжен.	Лазарева		

Привязан

Инв. №

ТП 901-6-73.85 КД

Градирня открытого типа с капельным оросителем площадью 4 м²

Планы деревянных конструкций на отметках 0,330 ÷ 6,900.

Стадия	Лист	Листов
Р	2	

СОЮЗВОДОКАНАЛПРОЕКТ

20869-02 5

Инв. № подл. | Подпись и дата | Взам. инв. №

1-1

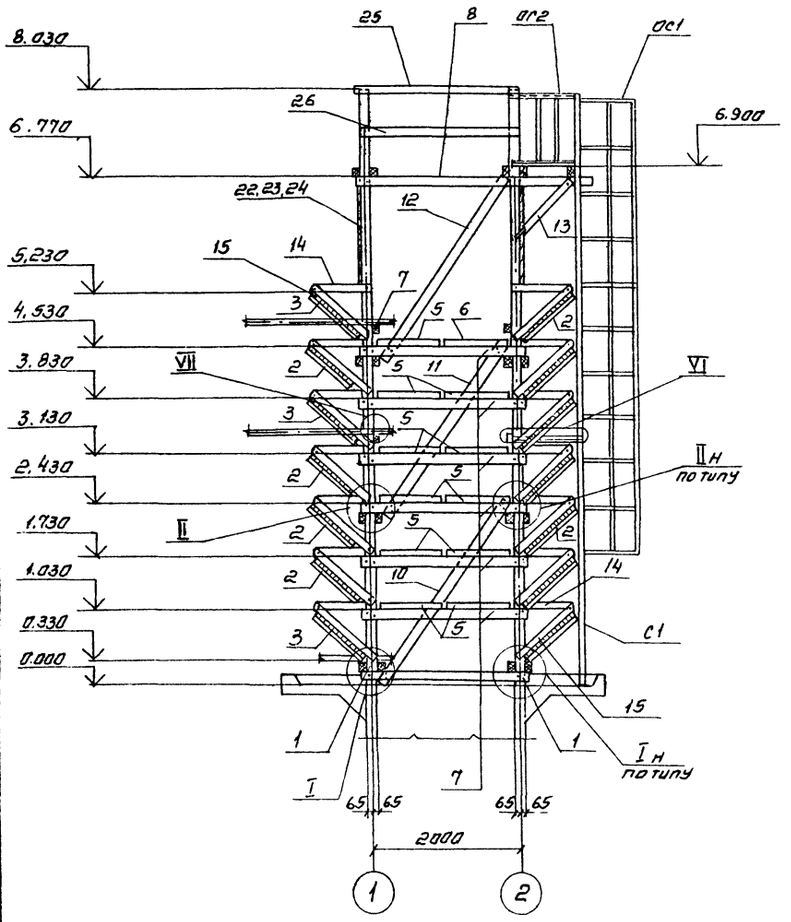

2-2

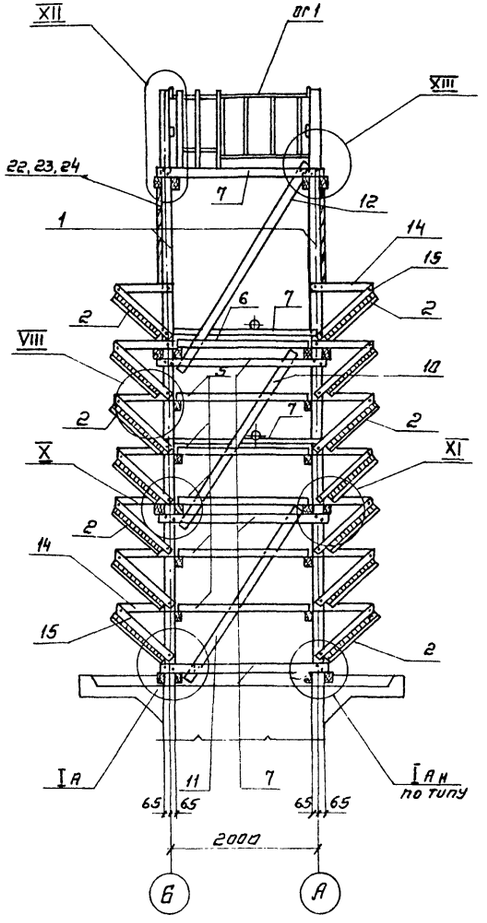

Спецификация к схеме расположения элементов градирни.

Марка поз.	Обозначение	Наименование	Кол.	Масса ед.кг	Примечание
		Изделие соединительное			
МС1	Т.П.901-6-73.85-КДИ-3.100-		8	2.1	
МС2	-3.101.СБ.		1	6.5	
МС3	-3.102		4	0.7	
МС4	3.103.СБ		172	0.414	
МС5	-01.СБ		56	0.327	
МС6	-02.СБ		136	0,273	
МС7	-03.СБ		58	0,256	
МС8	-04.СБ		4	0,211	
МС9	-05.СБ		5	0,116	
		Изделия стальные			
С1	1.450.3-3 В.0.1	Стремянка СхВ2	1	160.0	
ОС1		Ограждение стремянки ОС-60Ч	1	43.0	Обрезать по месту
ОГ1	Т.П.901-6-73.85-КДИ-3.200СБ	Ограждение площадки	1	15.1	
ОГ2	-01.СБ		1	9.2	
ОГ4	-03.СБ		1	8.6	

План расположения щитов решетника

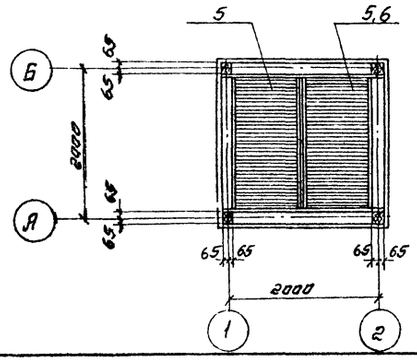

Ведомость деталей

Поз.	Эскиз
13	75, 130, 75
14	60, 40, 50, 100
15	40, 60, 30, 75, 100
22	150, 19
23	150, 19
24	150, 19
25	150, 10

Нач.отд.	Альтшуллер		
Н.контр.	Козловичер		
Гл.спец.	Козловичер		
Гл.инж.пр.	Бердичевская		
Рук.брит.	Миренская		
Ст.инж.	Капилин		
Инженер	Бабышева		
Инженер	Лазарева		

Привязан

Инв. №:

ТП 901-6-73.85

Градирня открытого типа с капельным оросителем площадью 4 м²

Разрезы 1-1; 2-2.
План расположения щитов решетника.

Стадия	Лист	Листов
Р	3	

СОЮЗВОДОКАНАЛОРОЕКТ

Копирова. Синицына

20869-02 6 Формат А2

Инд.№ подл. | Подпись и дата | Взам. инд.

Альбом II

Ведомость чертежей основного комплекта.

Лист	Наименование	Примечание
1	Общие данные,	
2	Водосборный бассейн. Опалубочный чертеж.	
3	Водосборный бассейн. Арматурный чертеж.	
4	Водосборный бассейн. Разета. Арматурный чертеж.	
5	Водосборный бассейн. Приямок. Арматурный чертеж.	
6	Камера задвижек. Планы. Сечения.	
7	Металлические ограждения ОГ1, ОГ2, ОГ3.	

Ведомость ссылочных и прилагаемых документов.

Обозначение	Наименование	Примечание
	Ссылочные документы.	
серия 5.900-2	Сальники набивные Ду 50...1400 для пропуска труб через стены.	
ГОСТ 8478-81	Сетки сварные. для железобетонных конструкций.	
	Прилагаемые документы.	
т.п. 901-6-73.85 альбом IV	Строительные изделия.	
т.п. 901-6-73.85	Ведомости материалов.	

1. За отм. 0.000 принята отметка верха разеты, которая соответствует абсолютной отметке ☐
2. Данные по расчетным условиям строительства градирен и требования к железобетонным конструкциям приведены в т.п. 901-6 в разделе „Строительные решения".

Ведомость спецификаций

Лист	Наименование	Примечание
2	Водосборный бассейн. Опалубочный чертеж.	
3.	Водосборный бассейн. Арматурный чертеж.	
5	Водосборный бассейн. Приямок. Арматурный чертеж.	
6	Камера задвижек. Планы, сечения.	

Настоящий раздел проекта разработан в соответствии с действующими нормами и правилами и обеспечивает взрыво- и пожаро-безопасность сооружения, при соблюдении установленных правил его эксплуатации.
Главный инженер проекта /Стулова Л.Г./

Инв. №			
Нач. отд.	Ильтшуллер		
Н. контр.	Козловичер		
Гл. спец.	Козловичер		
Гл. инж. пр.	Бердичевская		
Рук. бриг.	Миренская		
Инженер	Лазарева		

Привязал

ТП 901-6-73.85 КЖ

Градирня открытого типа с капельным оросителем площадью 4 м².

Стадия	Лист	Листов
Р	1	

Водосборный бассейн Общие данные

СОЮЗВОДОКАНАЛПРОЕКТ

Копировал. Синицына

20869-02 7 формат А2

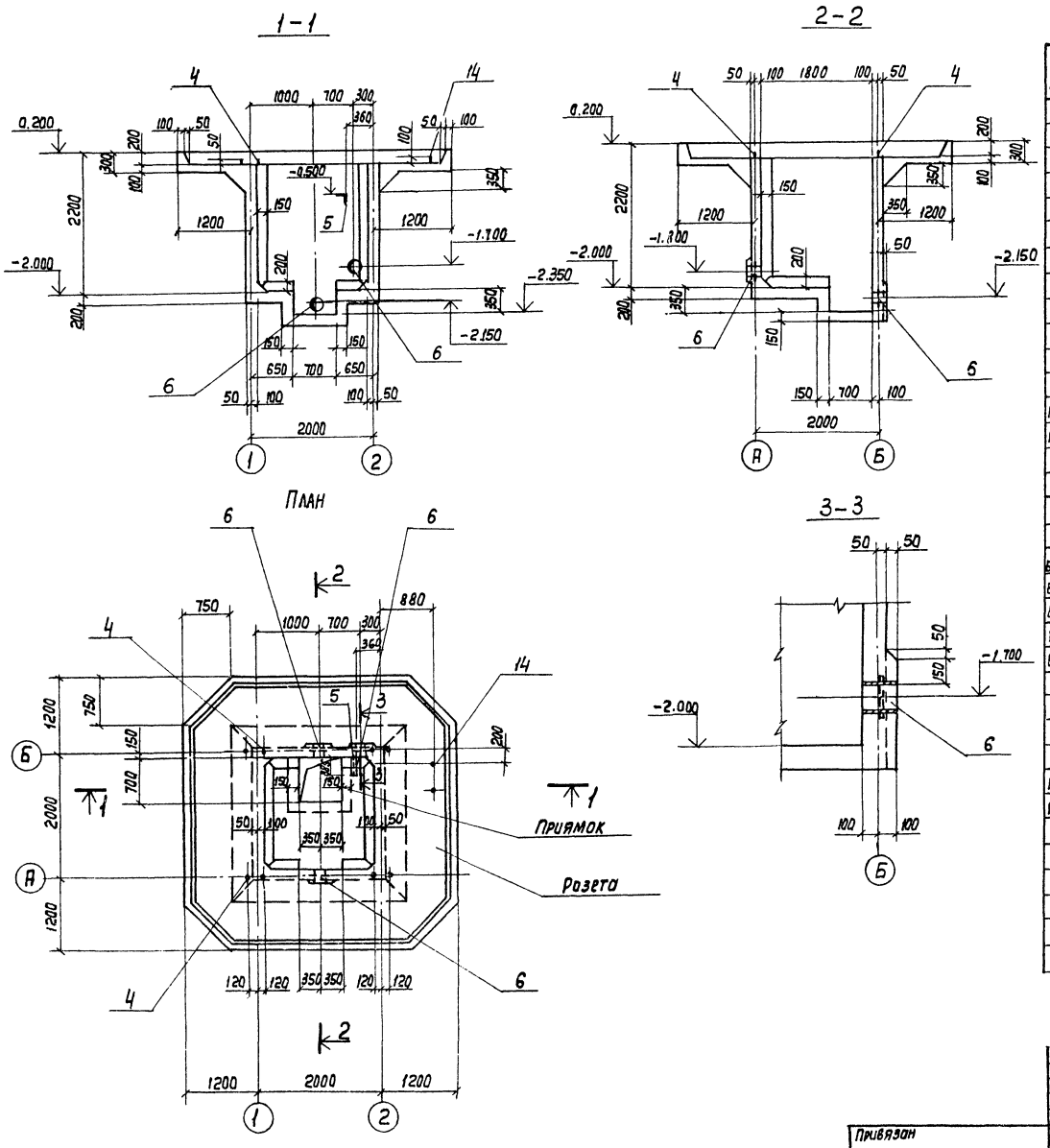

Спецификация водосборного бассейна

Формат	Зона	Поз.	Обозначение	Наименование	Кол.	Примечание
				Стены и днища		
				Сетки арматурные		
				ГОСТ 8478-81		
		1		С $\frac{8АIII-200}{8АIII-200}$ 2050×2050 $\frac{125}{125}$	1	16,2кг
		2		С $\frac{6АIII-200}{6АIII-200}$ 2050×2050 $\frac{125}{125}$	1	9,0кг
		3		С $\frac{6АIII-200}{6АIII-200}$ 2150×2050 $\frac{25}{75}$	8	10,2кг
				Изделия закладные		
А3		4	ТП 901-6-73.85 КЖИ-1.102		4	1,6кг
А4		5	ТП 901-6-73.85 КЖИ-1.101-01		1	1,9кг
		6	Серия 5.900-2	Сальник Ду 100 ℓ=200	2	8,2кг
				Детали		
				ф 8АIII ГОСТ 5781-82		
Б4		7*		ℓ=840	76	0,3кг
Б4		8*		ℓ=1290	76	0,5кг
Б4		9*		ℓ=1240	40	0,5кг
Б4		10		ℓ=12 р п.м	—	4,7кг
Б4		27*		ℓ=1220	80	0,5кг
				Розета		
				сборочные единицы		
				Каркасы пространственные		
А4		11	ТП 901-6-73.85-КЖИ.1.200-01СБ		4	3,66кг
А4		12	ТП 901-6-73.85-КЖИ1.200-СБ		4	1,24кг
				Сетки арматурные		
				ГОСТ 8478-81		
		13		С $\frac{6АIII-300}{8АIII-200}$ 1250×1850 $\frac{25}{25}$	8	6,9кг
			Продолжение см. лист КЖ-4			

*) Позиции 7÷9,27 см. ведомость деталей на листе 3.

Нач.отд.	Альтшуллер		
Н.Контр.	Козловичер		
Гл.спец.	Козловичер		
Гл.инж.пр.	Бердичевская		
Рук.бр.	Миренская		
Вед.инж.	Фабина		
Инженер	Лазарева		

Привязан

Инв.N

ТП 901-6-73.85 КЖ

Градирня открытого типа с капельным оросителем площадью 4 м²

Стадия	Лист	Листов
Р	2	

Водосборный бассейн. Опалубочный чертеж

СОЮЗВОДОКАНАЛПРОЕКТ

Копир. Лаврухина 20869-02 8 Формат А2

Альбом II

Инв. N подл. | Подп. и дата | Взам. инв. N

Альбом II

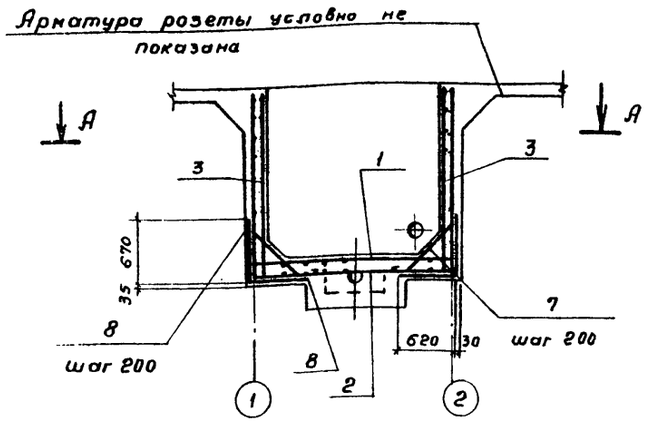

План по А-А

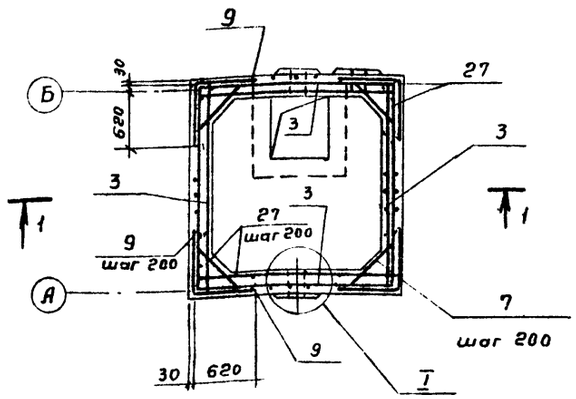

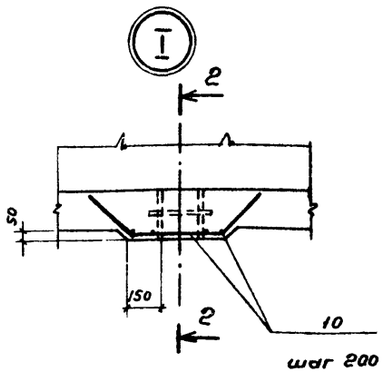

2 - 2

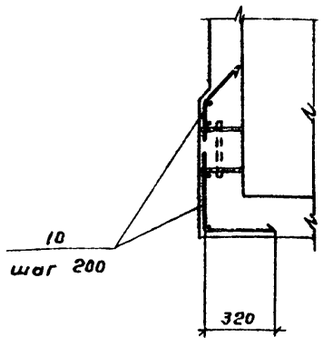

Днище

Раскладка верхней арматуры

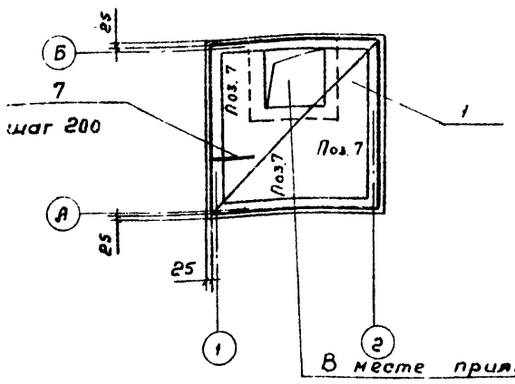

Раскладка нижней арматуры

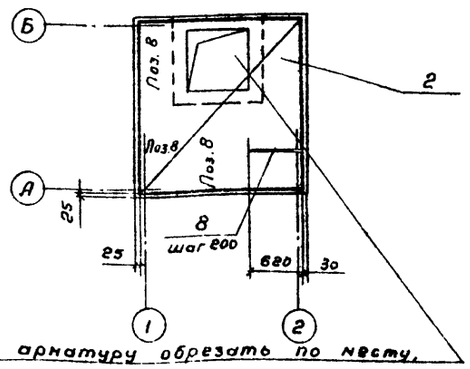

В месте приямка арматуру обрезать по месту, концы отогнуть

Ведомость деталей

Поз.	Эскиз
7	160, 520, 45°, 160
8	670, 620
9	620, 620
15	850, 1000, 45°, 850
16	1100 ÷ 1600
17	520, 470
18	160, 620, 45°, 160
27	100, 1120

Защитный слой бетона принят для стен - 30 мм, для дни днища - 35 мм. В местах пропуска сальников арматуру вырезать по месту, концы приварить к корпусу сальника.

Спецификация водосборного бассейна (Продолжение)

Формат	Зона	Поз.	Обозначение	Наименование	Кол.	Примечание
				Изделия закладные		
А3		14	ТП 901-6-73.85 КЖИ1.102-01		1	0,9 кг
				Детали		
				ф8АIII ГОСТ 5781-82		
Б4		11		ℓ = 70,4 пог. м.	—	27,8 кг
Б4		15*		ℓ = 2700	8	1,1 кг
Б4		16*		1100 ÷ 1600	48	0,5 кг
Б4		17*		ℓ = 990	40	0,4 кг
Б4		18*		ℓ = 920	56	0,4 кг
Б4		19		ℓ = 150	76	0,06 кг
				Приямок (шт. 1)		
				Изделия закладные		
		6		Сальник Ду100 ℓ = 200	1	8,2 кг
				Детали		
				ф8АIII ГОСТ 5781-82		
Б4		20*		ℓ = 2140	4	0,84 кг
Б4		21*		ℓ = 1300	16	0,5 кг
Б4		22*		ℓ = 1070	4	0,4 кг
Б4		23*		ℓ = 2180	6	0,9 кг
Б4		24*		ℓ = 920	12	0,4 кг
Б4		25*		ℓ = 2330	6	0,9 кг
Б4		26		ℓ = 6,0 п. м.	—	2,4 кг
				Материал		
				Бетон марки 300	6,1	м³

*) Позиции 15 ÷ 18,27 см. ведомость деталей на листе 3, позиции 20 ÷ 25 см. ведомость деталей на листе 5.

Нач. отд.	Альтшуллер		
Н. контр.	Козловичер		
Гл. спец.	Козловичер		
Гл. инж. пр.	Бердичевская		
Рук. бриг.	Миренская		
Вед. инж.	Фадина		
Инжен.	Лазарева		

Привязан

Инв. №

ТП 901-6-73.85 -КЖ

Градирня открытого типа с капельным оросителем площадью 4 м²

Стадия	Лист	Листов
Р	3	

Водосборный бассейн Арматурный чертеж.

СОЮЗВОДОКАНАЛПРОЕКТ

20869-02 9

Копировал Гольденбаум

Формат А2

Альбом II

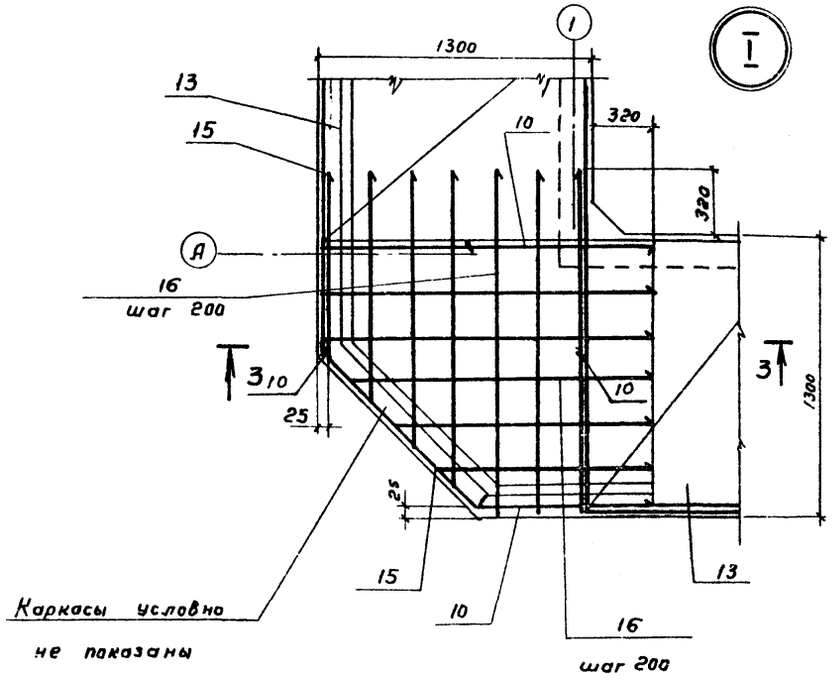

Раскладка верхней арматуры

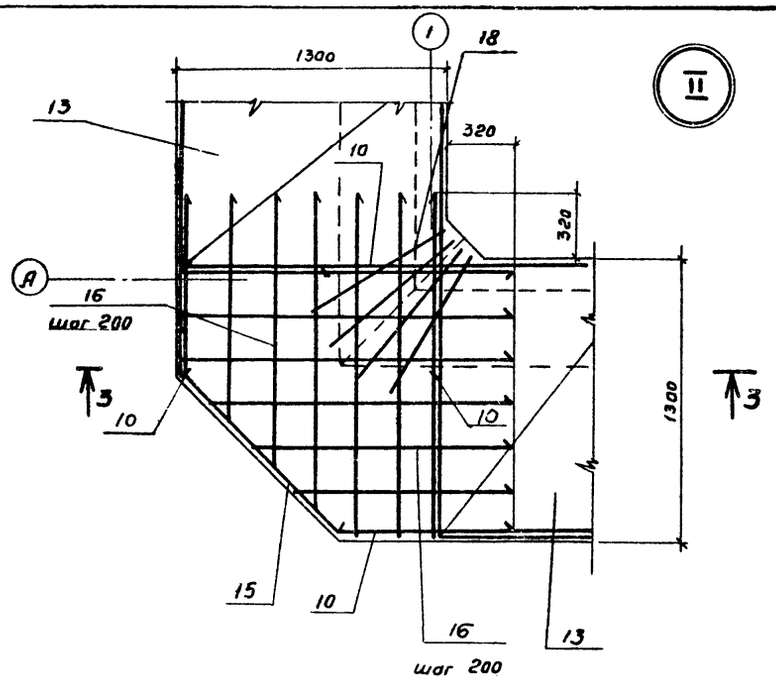

Раскладка нижней арматуры

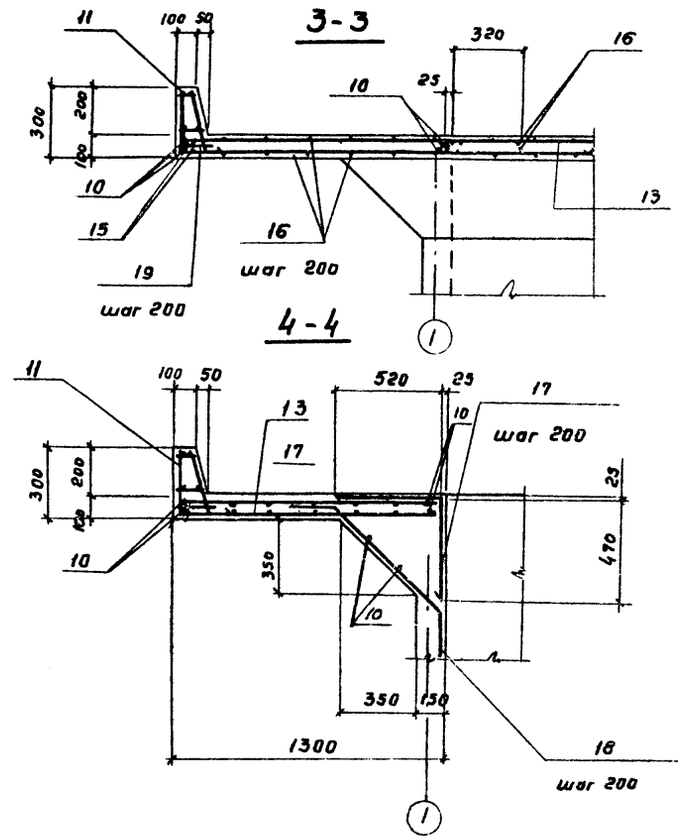

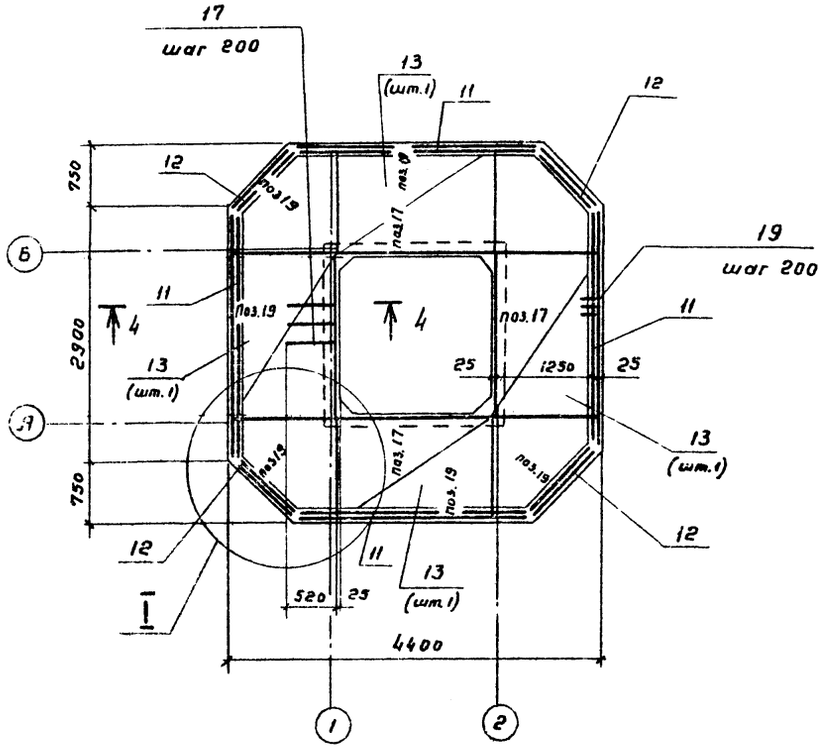

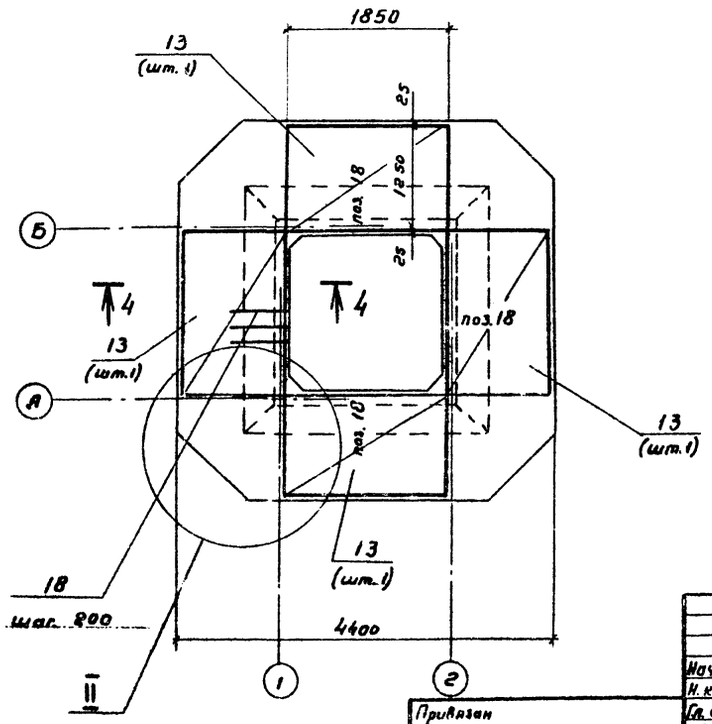

Защитный слой бетона в розете принят- 25мм

Нач.отд.	Альтшуллер		ТП 901-6-73.85 КЖ			
Н.контр.	Козловичер					
Гл.спец.	Козловичер		Градирня открытого типа с капельным оросителем площадью 4 м²	Стадия	Лист	Листов
РНП	Бердичевский			Р	4	
Рук.бр.	Миренский					
Вед.инж.	Фадина		Водосборный бассейн. Розета. Арматурный чертеж.	СОЮЗВОДОКАНАЛПРОЕКТ		
Инжен.	Лазарева					

Привязан

Инв. №

20869-02 10

Копировал Гельдензаун Формат А2

Альбом II

1-1

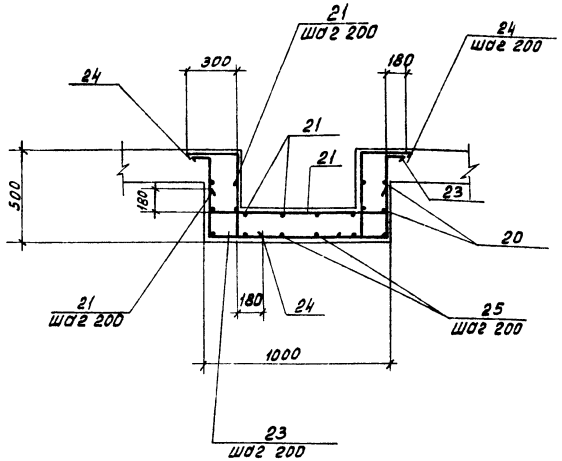

2-2

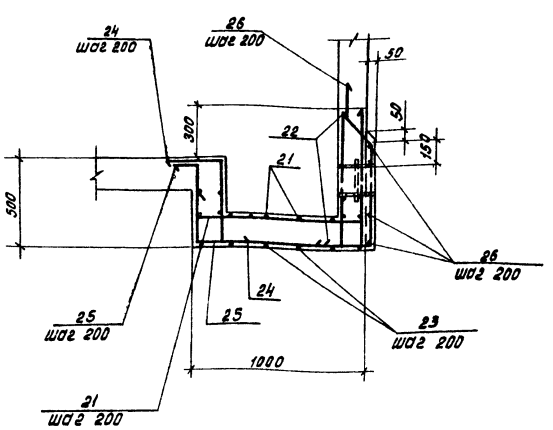

Ведомость деталей.

Поз.	Эскиз
20	440, 920, 440
21	180, 940, 180
22	300, 770
23	180, 440, 940, 440, 180
24	300, 440, 180
25	180, 440, 940, 770

Приямок

План

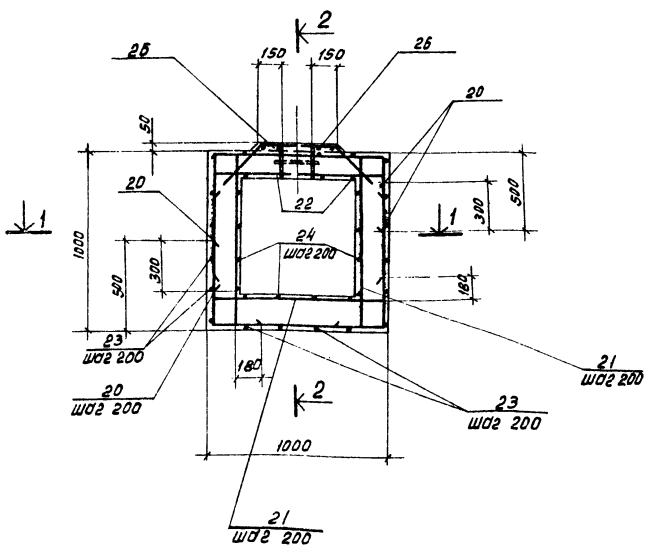

Ведомость расхода стали на элемент кг.

Марка элемента	Изделия арматурные						Изделия закладные									Общий расход
	Арматура класса AIII ГОСТ 5781-82						Арматура класса AI ГОСТ 5781-82						Прокат Вст3 кп2 ГОСТ 8509-72			Всего
	ф6	ф8				Итого	ф12	ф16				Итого	Швеллер №5		Итого	
Стены и днища	25.0	180.9				205.9		6.4				6.4	1.9		1.9	8.3	214.2
Розетка	35.6	142.8				178.4	0.9					0.9				0.9	179.3
Приямок		31.0				31.0											31.0

Нач. отд.	Яльтшуллер		Т.П.901-6-73.85	КЖ
Н.контр.	Козловичер			
Гл. спец.	Козловичер		Градирня открытого типа с капельным оросителем площадью 4 м²	Стадия: Р; Лист: 5; Листов:
Гл.инж. пр.	Бородичевский			
Рук. бриг.	Муренская			
Вед.инж.	Фадина		Водосборный бассейн приямок. Арматурный чертеж.	СОЮЗВОДОКАНАЛПРОЕКТ
Инженер	Лозгачева			

Привязан:

Инв. № подл. | Подпись и дата | Взам. инв. №

Копировал: Доценко

20869-02 11

3-3

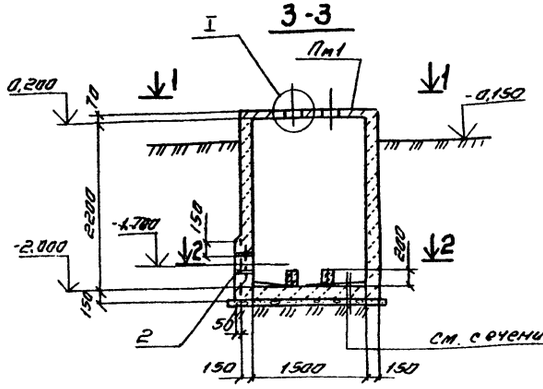

4-4

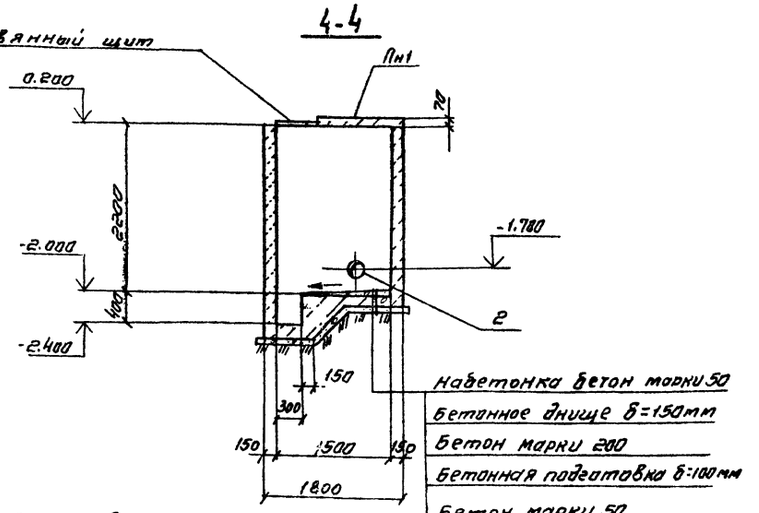

План по 2-2

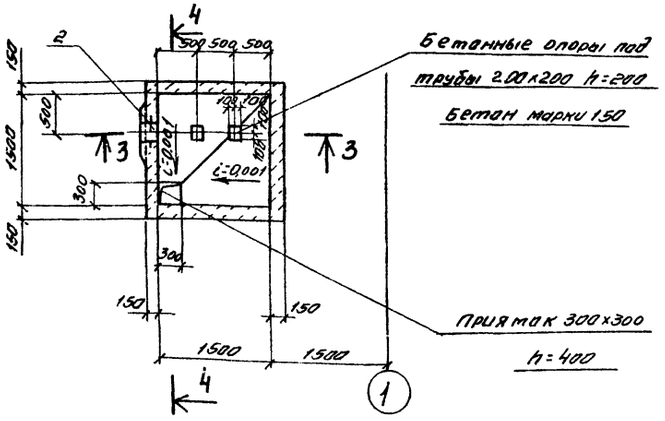

6-6

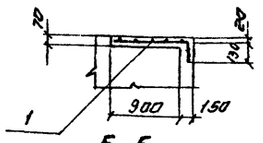

5-5

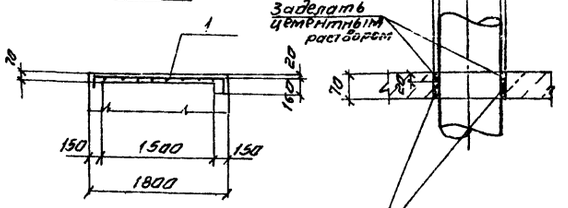

План по 1-1

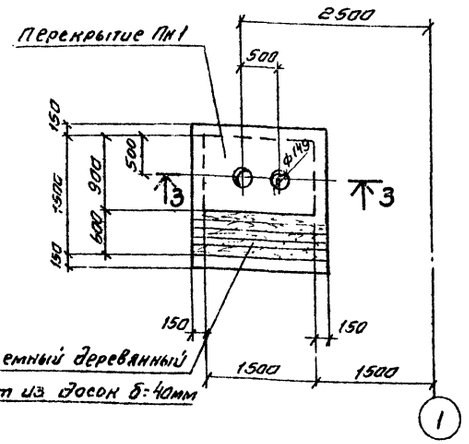

Перекрытие Пм1

Армирование

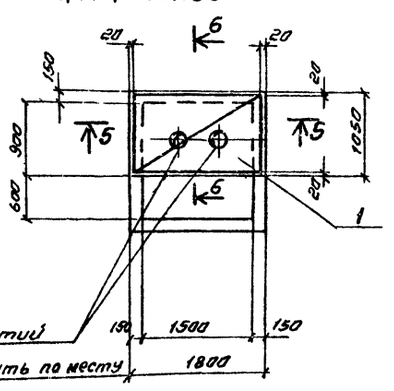

Спецификация камеры задвижек

Формат	Зона	Поз.	Обозначение	Наименование	Кол.	Примечание
				Пм1 (шт. 1)		
				Сетки арматурные		
				ГОСТ 8478-81		
		1		С 4Вр1-(5х200)+100 / 4Вр1-(8х200) 150 ГОСТ 8478-81 / ГОСТ 6727-80	1	2.4 кг
				Стены и днище		
				Изделие закладное		
		2	Серия 5.900-2	Сальник Ду80 е=200	1	6.9 кг
				Материал		
				Бетон марки 200	2.7	м³

Ведомость расхода стали на элемент, кг

Марка элемента	Изделия арматурные								Общий расход
	Арматура класса								
	Вр1								
	ГОСТ 6727-80								
	4		Итого						
Перекрытие Пм1	2.4		2.4						2.4

Нач. отд.	Альтшуллер		ТП 901-6-73.85 КЖ			
Н. контр.	Козловичер					
Гл. спец.	Козловичер					
Гл. инж. пр.	Бородачевский		Градирня открытого типа с капельным оросителем площадью 4 м².	Стадия	Лист	Листов
Рук. бриг.	Тиренская			Р	6	
Инженер	Лазарева		Камера задвижек. Планы. Сечения.	Союзводоканалпроект		
Ст. инж.	Капилин					

Привязан

Инв. №:

Копировал Синицына

20869-02 12 Формат А2

Альбом II

Техническая спецификация

Вид профиля ГОСТ, ТУ	Марка металла и ГОСТ	Обозначение и размер профиля мм	NN п/п	Код: Марка металла	Код: Вид профиля	Код: Размер профиля	Количество шт.	Длина мм	Масса металла по элементам конструкций кг: Ограждение	Масса металла по элементам конструкций кг: Код элемента конструкций	Общая масса кг	Масса потребности в металле по кварталам (заполняется изготовителем кг): I	II	III	IV	Заполняется ВЦ
Сталь угловая равнополочная ГОСТ 8509-72	Вст.3 кп2	L 50 × 50 × 5	1						28.0							
Всего профиля:			2													
Сталь горячекатаная круглая ГОСТ 5781-82	Вст.3 кп2	ф 12	3	11230	21113				28.0		28.0					
Всего профиля:			4						5.0							
Итого марка металла по маркам			5													
Поставка элементов по кварталам (заполняется заказчиком)	I		6						5.0		5.0					
	II		7													
	III		8													
	IV		9													
			10													
			11													

Ведомость металлоконструкций по видам профилей

Наименование конструкций по номенклатуре прейскуранта N 01-09	Позиция по прейскуранту 01-09	NN п/п	Код конструкций	Масса конструкций кг по видам профилей стали: Крупносортная сталь	Мелкосортная сталь	Всего	Всего с учетом 1% на массу наплавленного металла	Количество шт.
Нетиповые конструкции								
Ограждение площадок		1	5262440228	28.0	5.0	33.0		
Итого с учетом 3% на уточнение массы в чертежах КМД		2						
Итого с учетом отходов 3,7%		3						
Приведенная к обычным профилям масса металла с учетом 3% на уточнение массы в чертежах КМД и 3,7% на отходы.		4						
Разница приведенной и натуральной массы.		5						
Всего приведенная масса металла с учетом 3% на уточнение массы в чертежах КМД и 3,7% на отходы.		6						

ОГ1

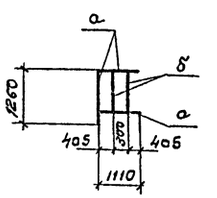

ОГ2

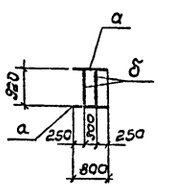

ОГ3

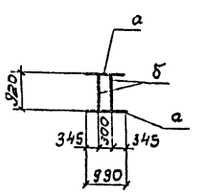

Ведомость элементов

Марка	Сечение: Эскиз	Поз.	Состав	Опорные усилия: M тс.м	N тс	A тс	Марка металла	Примечания
а	L	1	L 50×5					
б	• ф 12	2	ф 12 AI					

Привязан

Инв. №

Нач.отд	Альтшуллер		
Н.контр.	Козловичер		
Гл.спец.	Козловичер		
ГИП	Бердичевская		
Рук.бр.	Миренская		
Инженер.	Бабышева		

ТП 901-6-73.85 КЖ

Градирни открытого типа с капельным оросителем площадью 4 м2

Металлические ограждения ОГ1, ОГ2, ОГ3.

Стадия	Лист	Листов
Р	7	

Союзводоканалпроект

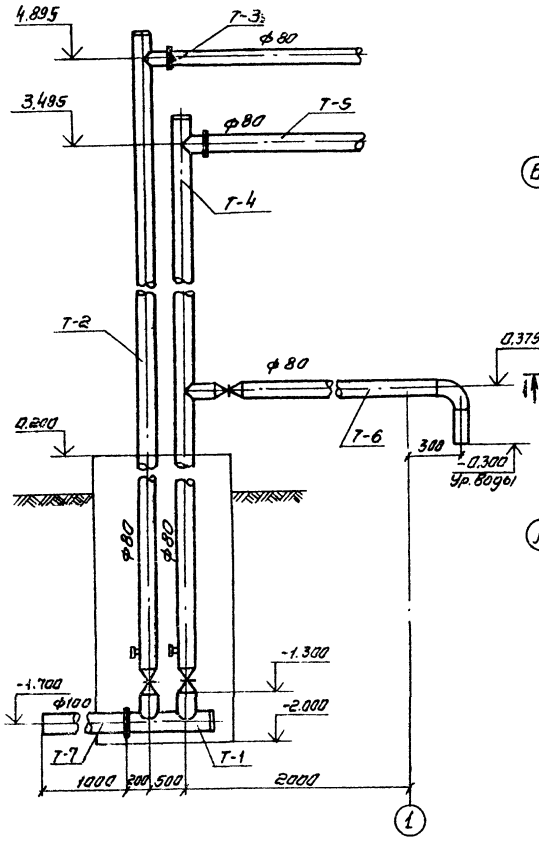

Разрез 1-1

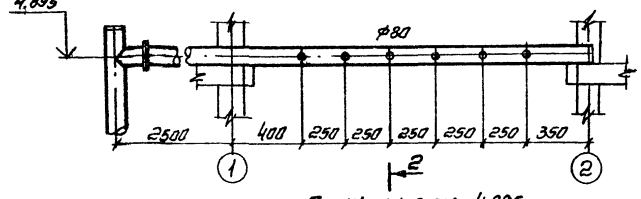

План на отм. 4.895

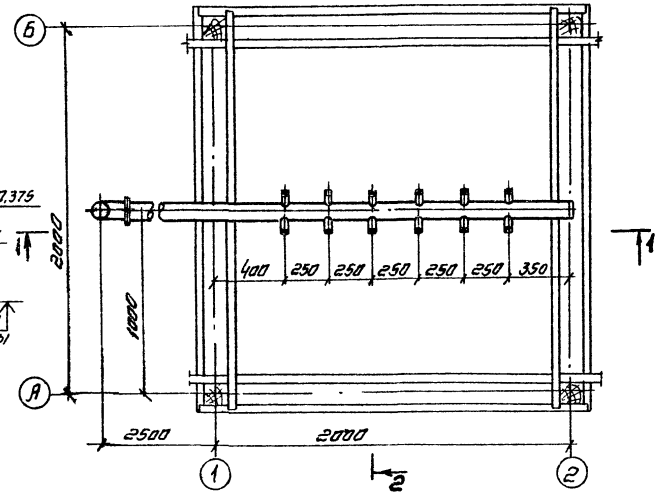

Разрез 3-3

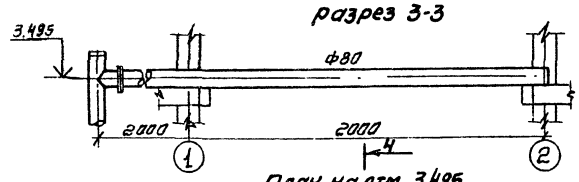

План на отм. 3.495

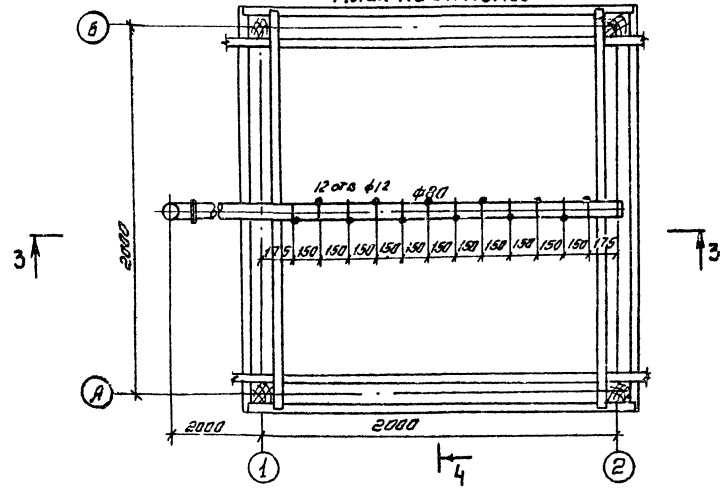

Разрез 2-2

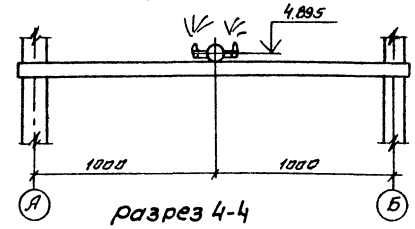

Разрез 4-4

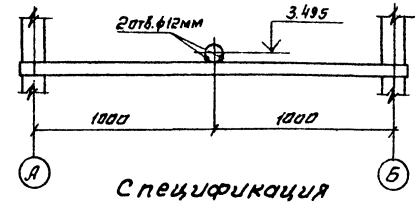

Спецификация на детали водораспределительной системы

NN п/п	Наименование	Кол-во шт	Примечание
1	Деталь Т-1	1	
2	Деталь Т-2	1	
3	Деталь Т-3	1	
4	Деталь Т-4	1	
5	Деталь Т-5	1	
6	Деталь Т-6	1	
7	Деталь Т-7	1	Без чертежа
8	Сапло 20×12мм	12	
9	Задвижка 30ч6бр ф80	3	

Альбом II

Инв. № подл. | Подпись и дата | Взам. инв. №

Привязан

Инв. №

Нач. отд.	Трубников		
Н. контр.	Стулова		
ГИП	Стулова		
Рук. бр.	Христофоров		
Инжен.	Манеева		
Инжен.	Антонов		

ТП. 901-6-73.85 НВ-11

Градирня открытого типа с капельным просителем площадью 4 м²

Стадия: Р | Лист: 1 | Листов: 3

Водораспределительная система. План. Разрезы

СОЮЗВОДОКАНАЛПРОЕКТ

Копировал Сухицына

20869-02 14 формат А2

Альбом II

Разрез 1-1

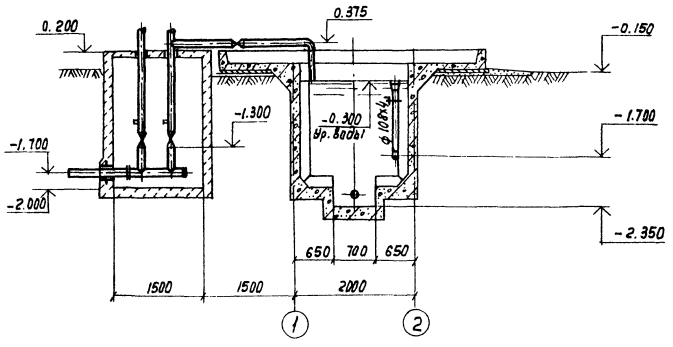

Разрез 2-2

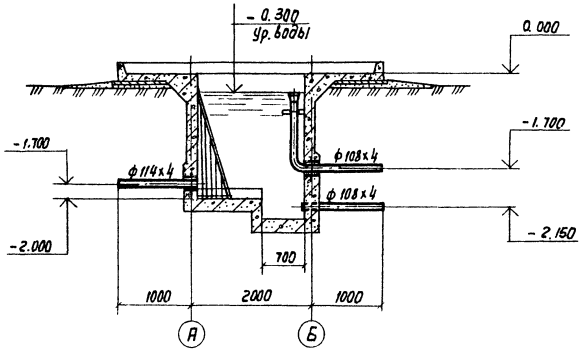

План на отм. 0.000

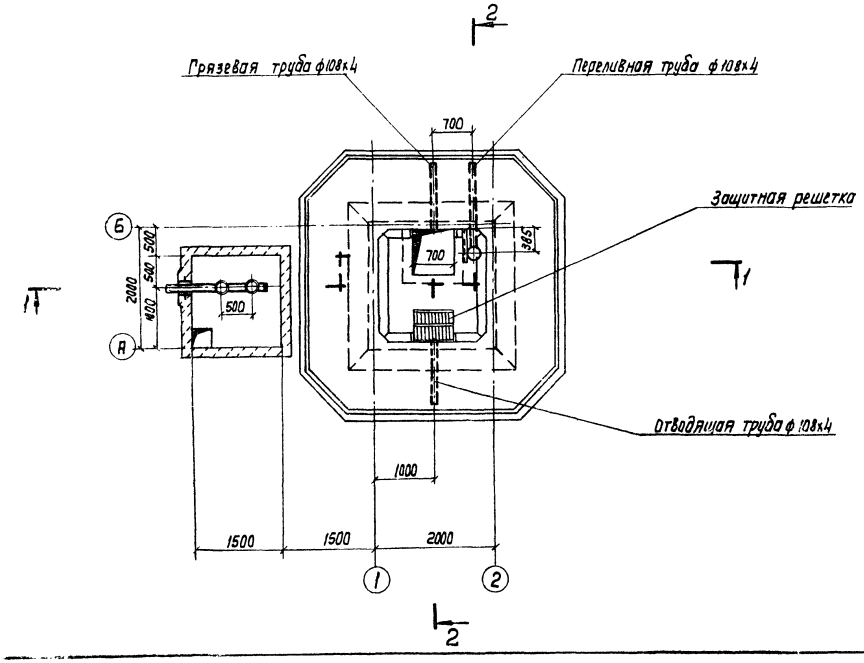

Спецификация деталей на водосборный бассейн градирни

NN п/п	Наименование	Кол-во шт.	Примечание
1	Отводящая труба охлажденной воды ф 108х4	1	
2	Переливная труба ф 108х4	1	
3	Грязевая труба ф 108х4	1	
4	Защитная решетка	1	

Все детали водосборного бассейна должны быть покрыты антикоррозийным составом (см. чертеж марки ПЗ).

				ТП 901-6-73.85			НВ-2
Нач. отд.	Трудников						
Н. контр.	Стулова						
ГИП	Стулова			Градирня открытого типа с капельным оросителем площадью 4м²	Стадия	Лист	Листов
Рук. бр.	Христофорова				Р	2	3
Ст. инж.	Детков						
Инж.	Антонова			Водосборный бассейн. План. Разрезы.	СОЮЗВОДОКАНАЛПРОЕКТ		

Привязан:

Инв. N

20869-02 15

Кварц. Лаврушина

Формат А2

Альбом II

Позиция	Наименование и техническая характеристика оборудования и материалов. Завод-изготовитель (для импортного оборудования - страна, фирма)	Тип, марка оборудования, обозначение документа и № опросного листа	Единица измерения: Наименование	Единица измерения: код	Код завода-изготовителя	Код оборудования материалов	Цена единицы тыс. руб	Количество	Масса единицы оборудования кг
1	2	3	4	5	6	7	8	9	10
	Оборудование и материалы, поставляемые заказчиком								
	1. Трубопроводная арматура								
	Задвижка параллельная с выдвижным шпинделем								
	Комплектно с ответными фланцами и крепежными								
	изделиями								
1.1	ф80	30ч6бр	шт			372 1151006		3	
	2. Нестандартизированное оборудование								
2.1	сопло водоразбрызгивающее ф20×12 мм из полиэтилена		шт					12	0.05

Нач. отд.	Трубников		
Н. контр.	Стулова		
Гип	Стулова		
Рук. бриг.	Хрестофлиди		
Инж.	Громов		
Инж.	Антонова		

Привязан

Инв. №

ТП 901-6-73.85 НВ-3

Градирня открытого типа с капельным оросителем площадью 4 м²

Стадия	Лист	Листов
Р	3	3

Спецификация технологического оборудования

СОЮЗДОРОЖНИЙ ПРОЕКТ

Копировал Синицына

20369-02 10 Формат А4

Альбом II

Разрез 1-1

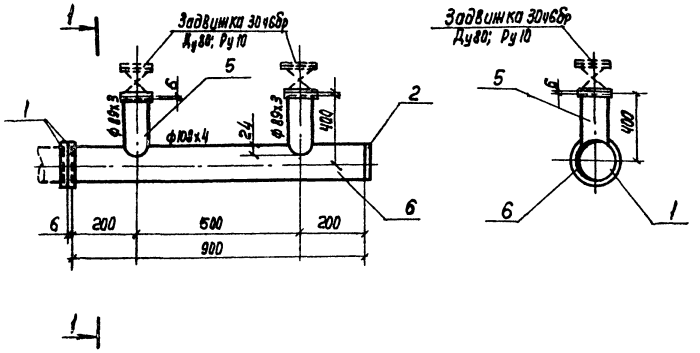

Поз.	Наименование	Кол.	Дополнительные данные
	Стандартные изделия		
1	Фланец 1-100-2,5 ст. 20 ГОСТ 12820-80, шт.	2	
2	Заглушка 108х4 ст. 20 ГОСТ 17379-83, шт.	1	
3	Болт М16х40.58.019 ГОСТ 7798-70, шт.	36	
4	Гайка М16.5.019 ГОСТ 5915-70, шт.	36	
	Материалы		
5	Труба 89х3х4000 I ГОСТ 10704-76 / В ст.3сп ГОСТ 10705-80, м	0,74	4,7 кг
6	Труба 108х4х4000 I ГОСТ 10704-76 / В ст.3сп ГОСТ 10705-80, м	0,9	9,23 кг
7	Прокладка резиновая ТМКЦ-С-3х140х140-1 ГОСТ 7338-77, шт.	5	0,071 кг
	Масса:		24,71 кг

Нач.отд.	Трубников		ТП 901-6-73.85		НВН-1
Н.контр.	Стулова				
Гип	Стулова		Деталь Т-1 эскизный чертеж общего вида	Стадия: Р	Лист: 1	Листов: 3
Рук.гр.	Христофоров				
Инж.	Макеева			Союзводоканалпроект	
Инж.	Громов				

Копир. Лаврушина — Формат А3

Альбом II

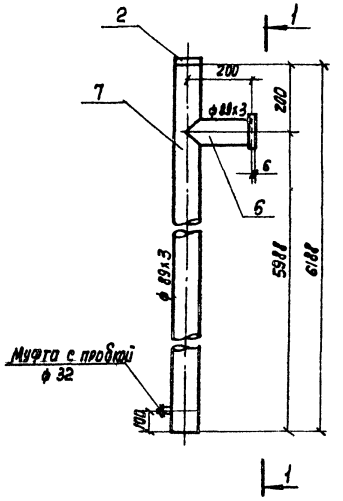

Вид по 1-1

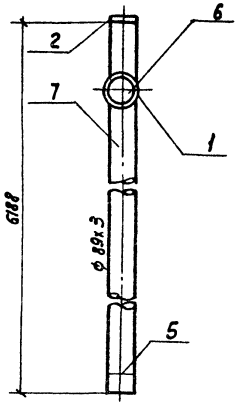

Поз.	Наименование	Кол.	Дополнительные данные
	Стандартные изделия		
1	Фланец 1-80-2,5 ст.20 ГОСТ 12820-80, шт	1	
2	Заглушка 89х3,5 ст. 20 ГОСТ 17379-83, шт	1	
3	Болт М16х40.58.019 ГОСТ 7798-70, шт	4	
4	Гайка М16.5.019 ГОСТ 5915-70, шт	4	
5	Муфта 32-Ц ГОСТ 8966-75, пробка Ц-32, ГОСТ 8963-75	1	
	Материалы		
6	Труба 89х3х4000 I ГОСТ 10704-76 / В ст.3сп ГОСТ 10705-80, м	0,2	1,3 кг
7	Труба 89х3х4000 I ГОСТ 10704-76 / В ст.3сп ГОСТ 10705-80, м	6,19	39,4 кг
8	Прокладка резиновая ТМКЦ-С-3х140х140-1 ГОСТ 7338-77, шт	1	0,071 кг
	Масса		44,24 кг

Нач.отд.	Трубников		ТП 901-6-73.85		НВН-2
Н.контр.	Стулова				
Гип	Стулова		Деталь Т-2 эскизный чертеж общего вида	Стадия: Р	Лист: 2	Листов: 3
Рук.гр.	Христофоров				
Инж.	Макеева			Союзводоканалпроект	
Инж.	Громов				

Копир. Лаврушина — 20869-02 ТМ — Формат А3

Альбом II

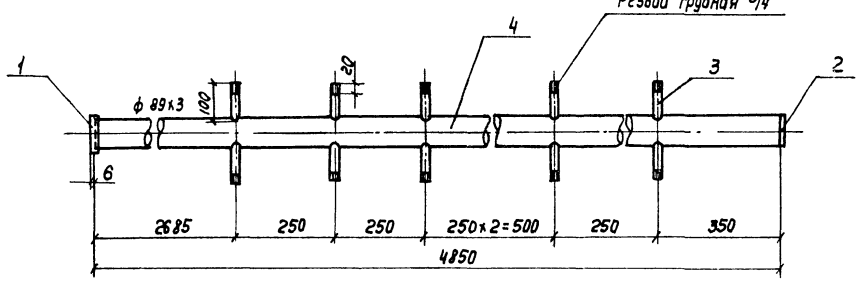

Поз.	Наименование	Кол.	Дополнительные данные
	Стандартные изделия		
1	Фланец 1-80-2,5 ст. 20 ГОСТ 12820-80, шт	1	
2	Заглушка 89х3,5 ст. 20 ГОСТ 17379-83, шт.	1	
	Материалы		
3	Труба 20х2,8 ГОСТ 3262-75, м	1,2	1,8кг
4	Труба 89х3х4000 I ГОСТ 10704-76 / Вст.3сп ГОСТ 10705-80, м	4,28	27,2кг
	Масса		31,44кг

Нач.отд.	Трубников		ТП 901-6-73.85	НВИ-3	
Н.Контр.	Ступова				
ГИП	Ступова		Деталь Т-3 Эскизный чертеж общего вида	Стадия: Р; Лист: 3; Листов: 9	
Рук.бр.	Христофорова				
Инж.	Макеева			Союзводоканалпроект	
Инж.	Громов				

Копир. Лаврухина

Альбом II

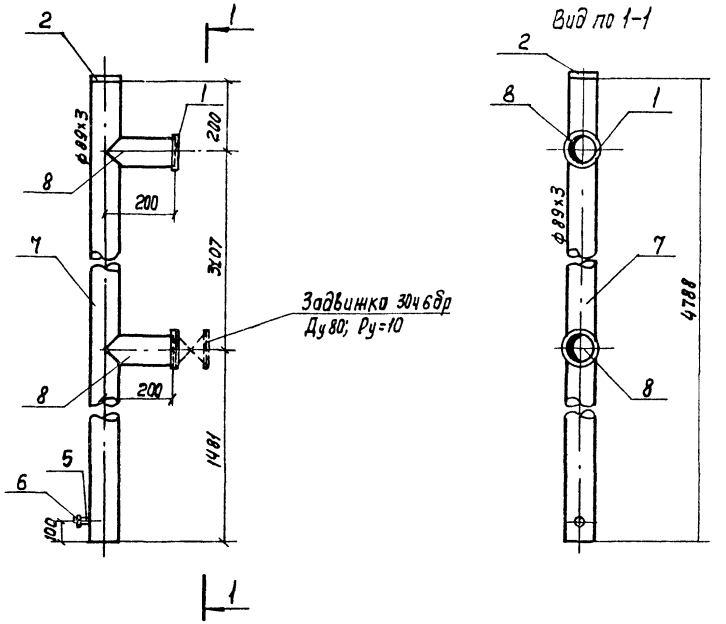

Поз.	Наименование	Кол.	Дополнительные данные
	Стандартные изделия		
1	Фланец 1-80-2,5 ст. 20 ГОСТ 12820-80, шт.	1	
2	Заглушка 89х3,5 ст.20 ГОСТ 17379-83, шт.	1	
3	Болт М16х40.58.0115 ГОСТ 7798-70, шт.	20	
4	Гайка М16.5.0115 ГОСТ 5915-70, шт.	20	
5	Муфта 32-Ц ГОСТ 8966-75, шт.	1	
6	Пробка Ц-32 ГОСТ 8963-75, шт.	1	
	Материалы		
7	Труба 89х3х4000 I ГОСТ 10704-76 / В.Ст.3сп ГОСТ 10705-80, м	4,79	30,5
8	Труба 89х3х4000 I ГОСТ 10704-76 / В.Ст.3сп ГОСТ 10705-80, м	0,4	26
9	Прокладка резиновая ТМКЦ-С-3х190х140-1.1 ГОСТ 7338-77, шт.	3	0,071кг
	Масса:		39,0 кг

Нач.отд.	Трубников		ТП 901-6-73.85	НВИ-4	
Н.Контр.	Ступова				
ГИП	Ступова		Деталь Т-4 Эскизный чертеж общего вида	Стадия: Р; Лист: 4; Листов: 9	
Рук.бр.	Христофорова				
Инж.	Макеева			Союзводоканалпроект	
Инж.	Громов				

Копир.

Формат А3

Альбом II

Разрез 1-1

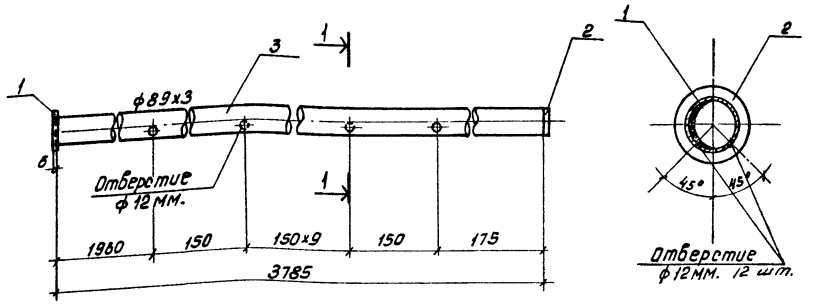

Поз.	Наименование	Кол.	Дополнительные данные
	Стандартные изделия		
1	Фланец 1-80-2.5 ст. 20 ГОСТ 12820-80, шт.	1	
2	Заглушка 89х3,5 ст 20 ГОСТ 17379, шт	1	
	Материалы		
3	Труба 89х3х4000 I ГОСТ 10704-76 / Вст. 3сп ГОСТ 10705-80, м	3.79	24.1 кг.
	Масса:		26.54

Нач. отд.	Трубников		ТП. 901-6-73.85	НВН-5	
Н. контр.	Стулова				
ГИП	Стулова				
Рук. бр.	Христофоров		Деталь Т-5 Эскизный чертеж общего вида.	Стадия	Лист	Листов
Инж.	Макеева			Р	5	9
Инж.	Громов			СОЮЗВОДОКАНАЛПРОЕКТ		

Инв. № подл. | Подпись и дата | Взам. инв. №

Вид по 1-1

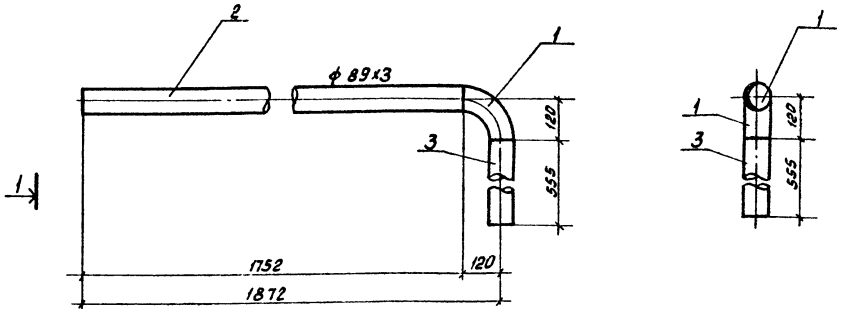

Поз.	Наименование	Кол.	Дополнительные данные.
	Стандартные изделия		
1	Отвод 90° 89х3.5 Ст 20 ГОСТ 17375-83, шт.	1	
	Материалы		
2	Труба 89х3х4000 I ГОСТ 10704-76 / Вст. 3сп ГОСТ 10705-80, м	1.75	11.1 кг
3	Труба 89х3х4000 I ГОСТ 10704-76 / Вст. 3сп ГОСТ 10705-80, м	0.56	3.7 кг
	Масса:		18.2

Нач. отд.	Трубников		ТП. 901-6-73.85	НВН-6	
Н. контр.	Стулова				
ГИП	Стулова				
Рук. бр.	Христофоров		Деталь Т-6 Эскизный чертеж общего вида	Стадия	Лист	Листов
Инж.	Макеева			Р	6	9
Инж.	Громов			СОЮЗВОДОКАНАЛПРОЕКТ		

Коп. Доценко. Дата 20869-02 19

Альбом II

Разрез 1-1
М1:5

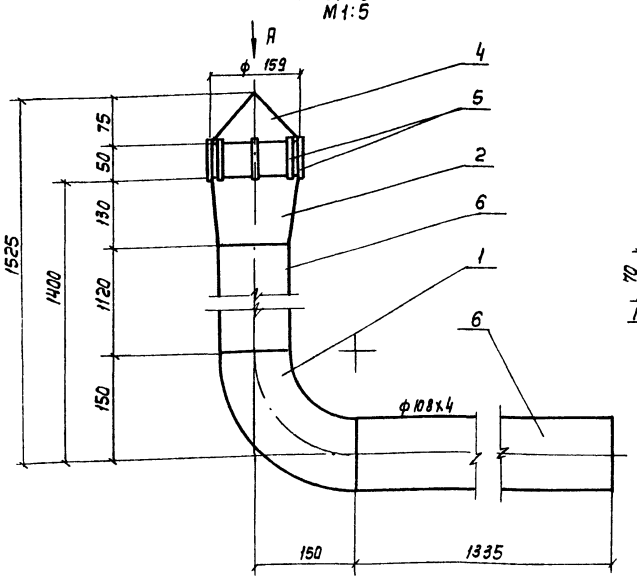

Хомут для крепления
М1:5

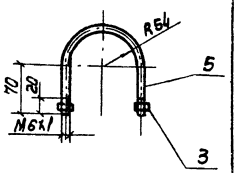

Длина развертки 319 мм

Вид А

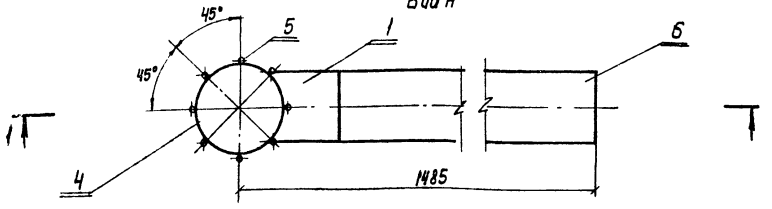

NN поз.	Обозначение	Кол.	Дополнительные указания
	Стандартные изделия		
1	Отвод 90° 108х4 ГОСТ 17375-83; шт.	1	2,5кг
2	Переход к 159х4,5-108х4 ГОСТ 17578-83, шт.	1	2,4кг
3	Гайка М 6.5 ГОСТ 5915-70, шт.	2	0,005
	Материалы		
4	Полоса $\frac{Б-4х600\ ГОСТ\ 82-70}{Ст.3\ сп\ ГОСТ\ 14637-79}$, м	0,4	7,54кг
5	Круг $\frac{6\ ГОСТ\ 2590-71}{Ст.3\ ГОСТ\ 535-79}$, м	2,0	0,44кг
6	Труба $\frac{108х4х5000\ II\ ГОСТ\ 10704-76}{ВСт.3\ сп\ ГОСТ\ 10705-80}$, м	2,455	25,2кг
	Масса:		38,08

Нач.отд.	Трубников	
Н.контр.	Стулова	
ГИП	Стулова	
Рук.бр.	Христофорова	
Ст.инж.	Детков	
Инж.	Антонова	

ТП901-Б-73.85 НВН-7

Переливная труба ф 100
Эскизный чертеж
общего вида

Лит.	Лист	Листов
Р	7	9

СОЮЗВОДОКАНАЛПРОЕКТ

Копир. Лавоухина

Формат А3

Альбом II

Разрез 1-1
М1:10

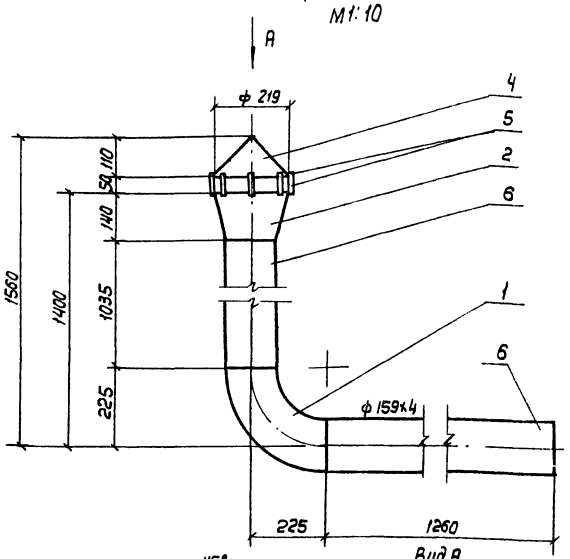

Хомут для крепления
М1:10

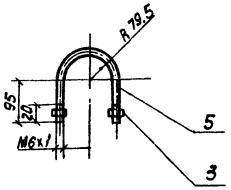

Длина развертки 450мм

Вид А

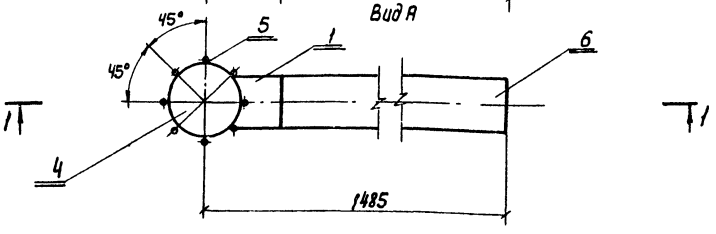

NN поз.	Обозначение	Кол.	Дополнительные указания
	Стандартные изделия		
1	Отвод 90° 159х4,5 ГОСТ 17375-83, шт.	1	6,1кг
2	Переход К 219х6 - 159х4,5 ГОСТ 17378-83, шт	1	5,3кг
3	Гайка М6.5 ГОСТ 5915-70, шт.	2	0.005 кг
	Материалы		
4	Полоса $\frac{Б-4х600\ ГОСТ\ 19903-74}{Ст.3\ сп\ ГОСТ\ 14637-79}$, м	0,4	7,54кг
5	Круг $\frac{6\ ГОСТ\ 2590-71}{Ст.3\ ГОСТ\ 535-79}$, м	2,0	0,44кг
6	Труба $\frac{159х4х5000\ II\ ГОСТ\ 10704-76}{ВСт.3\ сп\ ГОСТ\ 10705-80}$, м	2,295	35,09кг
	Масса		54,47

Нач.отд.	Трубников	
Н.контр.	Стулова	
ГИП	Стулова	
Рук.бр.	Христофорова	
Ст.инж.	Детков	
Инж.	Антонова	

ТП901-Б-73.85 НВН-8

Переливная труба ф 150
Эскизный чертеж
общего вида.

Лит.	Лист	Листов
Р	8	9

СОЮЗВОДОКАНАЛПРОЕКТ

Инв. N подл. | Подпись и дата | Взам. инв. N

20869-02 20

Копир. Лавоухина

Формат А3

Альбом III

А

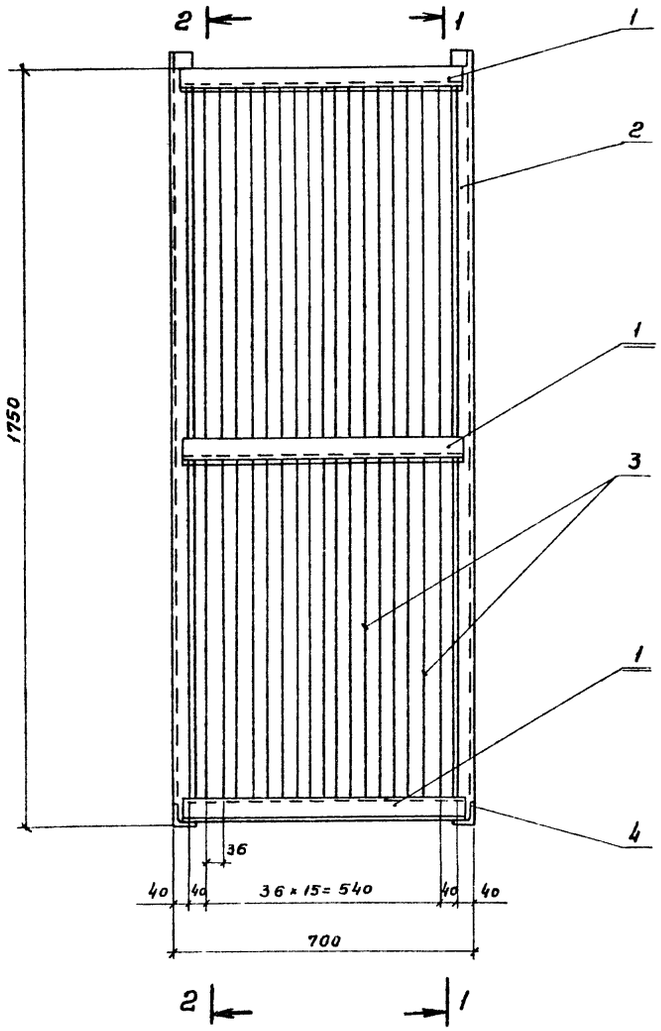

Разрез 1-1

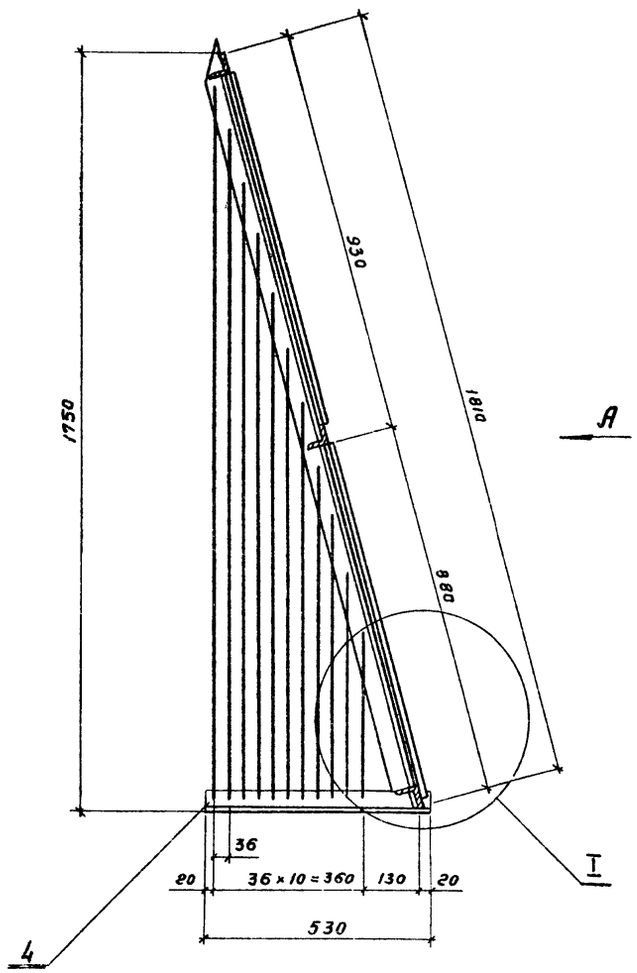

Разрез 2-2

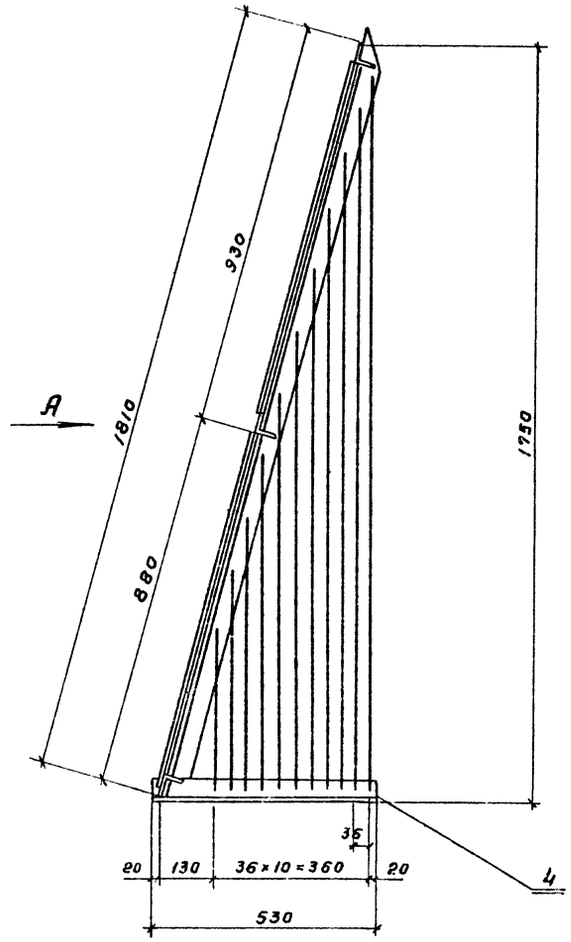

I

М 1:5

План

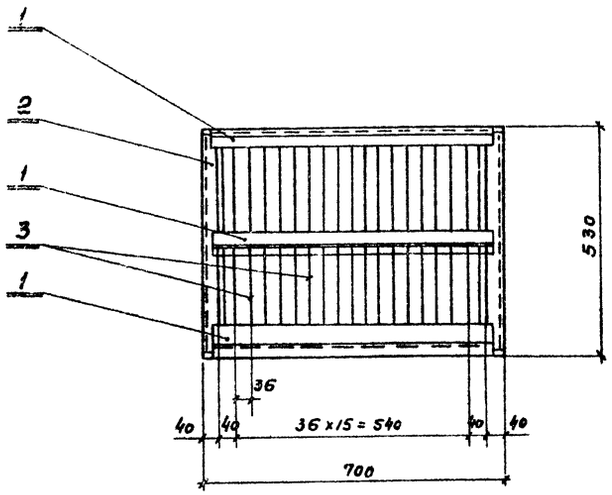

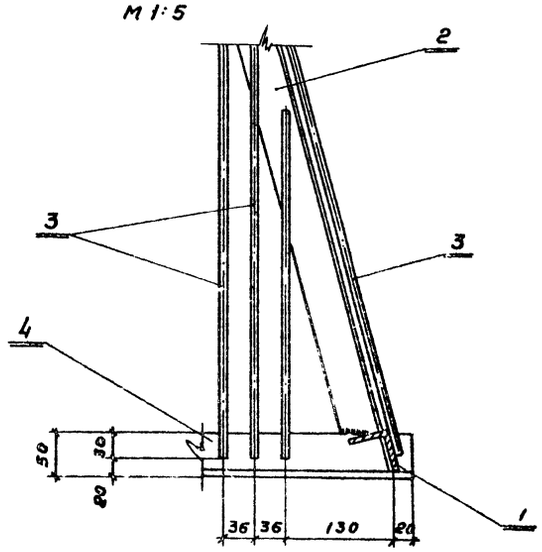

№№ поз.	Обозначение	Кол.	Дополнительные указания
	Материалы		
1	Уголок $\frac{50\times50\times4\ ГОСТ\ 8509-72}{Ст\ 3\ ГОСТ\ 535-79}$, м	2,04	7,69 кг
2	Уголок $\frac{50\times50\times4\ ГОСТ\ 8509-72}{Ст\ 3\ ГОСТ\ 535-79}$, м	3,62	13,65 кг
3	Круг $\frac{6\ ГОСТ\ 2590-71}{Ст\ 3\ ГОСТ\ 535-79}$, м	56,0	12,43 кг
4	Уголок $\frac{50\times50\times4\ ГОСТ\ 8509-72}{Ст\ 3\ ГОСТ\ 535-79}$, м	1,06	4,0 кг
	Масса:		37,77 кг

Нач. отд.	Трубников		ТП 901-6-73.85 -НВН-9
Н. контр.	Стулова		
ГИП	Стулова		Защитная решетка. Эскизный чертеж общего вида.
Рук. бр.	Христофоров		Лит Р; Лист 9; Листов 9
Ст. инж.	Детков		Союзводоканалпроект

gost.e-ecolog.ru

Копировал Гельденбаум Формат А8