ТИПОВОЙ ПРОЕКТ
901-6-54

ГРАДИРНЯ С ВЕНТИЛЯТОРОМ 06-300 № 12,5 ПОПЕРЕЧНОТОЧНАЯ ОБЪЕМОМ 24 м^3, КАРКАС И ОБШИВКА ИЗ АЛЮМИНИЕВО-МАГНИЕВЫХ СПЛАВОВ

СОСТАВ ПРОЕКТА

Альбом I	Пояснительная записка. Детали и узлы.
Альбом II	Двухсекционная градирня.
Альбом III	Трехсекционная градирня.
Альбом IV	Двухсекционная градирня. Электротехническая часть.
Альбом V	Трехсекционная градирня. Электротехническая часть.
Альбом VI	Заказные спецификации.
Альбом VII	Сметы.

Альбом III

14547-03
Цена 0-54

Разработан институтами:
Союзводоканалпроект
Б.О. ЦНИИпроектстальконструкция

Утвержден Главпромстройпроектом Госстроя СССР. Протокол № 90 от 20 декабря 1976 г. и введен в действие б/б Союзводоканалниипроект с 1 ноября 1977 г.
Приказ № 283 от 26 X 1977 г.

gost.e-ecolog.ru

ЦЕНТРАЛЬНЫЙ ИНСТИТУТ ТИПОВОГО ПРОЕКТИРОВАНИЯ
ГОССТРОЯ СССР

Москва, А-445, Смольная ул., 22

Сдано в печать 1978 года

Заказ № 1126 Тираж 700 экз

Ведомость основных комплектов

Обозначение	Наименование	Примечание
В	Технологические чертежи	Союзводоканалпроект
КМ	Металлические конструкции	б.о. ЦНИИ Проектстальконст
ЭЛ	Электротехнические чертежи	Ростовский Водоканалпроект

Ведомость чертежей комплектов марки В и КМ

Лист	Наименование
В-1	Общие данные. Сводные спецификации
В-2	Трехсекционная градирня. Планы на отм 2.800, 2300, 0.115. Разрезы
В-3	Водораспределительная система и система обогрева поддона из стальных труб. План, разрезы, узлы.
В-4	Водораспределительная система и система обогрева поддона из пластмассовых труб. План, разрезы, узлы
КМ-1	Техническая спецификация стали.
КМ-2	Планы на отм. 0.200 и 3.000
КМ-3	Схема постамента. Ферма Ф1, Ф2

Ведомость примененных документов

Обозначение	Наименование
ГОСТ 10704-76	Трубы стальные электросварные
ГОСТ 3262-75	Трубы стальные водогазопроводные
ГОСТ 18599-73	Трубы из полиэтилена высокой плотности
ГОСТ 17375-72	Отводы крутоизогнутые с углом 90° из углеродистой стали
ГОСТ 1255-67	Фланцы с соединительным выступом стальные плоские приварные
МН 3017-61	Фланцы стальные
МН 3016-61	Втулки под фланец.
МН 3007-61	Угольники прямые.
МН 3009-61	Муфты.
ГОСТ 13726-68	Ленты из алюминия и алюминиевых сплавов.
ГОСТ 13737-68	Профили прессованные из алюминия и алюминиевых сплавов
ГОСТ 12827-67	Фланцы без выступа стальные плоские приварные
ГОСТ 12836-67	Заглушки с соединительным выступом фланцевые
ГОСТ 82-70	Сталь прокатная широкополосная универсальная
ГОСТ 7338-65	Резина листовая техническая
ТУ 38-10674-70	Тиоколовая лента
ГОСТ 5762-74 30 ч 6 бр	Задвижка параллельная с выдвижным шпинделем фланцевая

Справка

Техно-рабочий проект „Градирня с вентилятором ОВ-300 N 12.5 поперечноточная объемом 24 м³, каркас и обшивка из алюминиево-магниевых сплавов" разработан в соответствии с действующими нормами и правилами, в том числе с нормами и правилами взрывобезопасности и пожаробезопасности и обеспечивает безопасность при правильной эксплуатации всех зданий и сооружений

Главный инженер проекта Е. Жиров

„15" декабря 1975 г.

Визы ответственных исполнителей частей проекта

№№ п/п	Часть проекта	Подпись	Фамилия И.О.
1	Технологическая	Иванова	Иванова И.М.
2.	Металлические конструкции	[illegible]	Осиповский А.В.
3.	Электротехническая часть	[illegible]	Кессель Л.А.

Сводная спецификация на крепежные изделия

№№ п.п.	Наименование	Единица измерен	Кол-во	ГОСТ
	Водораспределительная система и система обогрева поддона из стальных труб.			
1	Болты М 12×50	кг.	3,6	7798-70
2	Болты М 16×55	—"—	10,2	—"—
3	Болты М 16×60	—"—	5,1	—"—
4	Болты М 16×70	—"—	8,3	—"—
5	Гайки М 16	—"—	4,8	5915-70
6	Гайки М 12	—"—	0,9	—"—
	Водораспределительная система и система обогрева поддона из пластмассовых труб.			
1	Болты М 16×75	—"—	7,4	7798-70
2	Болты М 16×65	—"—	11,5	—"—
3	Болты М 16×55	—"—	4,4	—"—
4	Болты М 12×65	—"—	3,6	—"—
5	Болты М 12×55	—"—	0,8	—"—
6	Гайки М 16	—"—	5,6	5915-70
7	Гайки М 12	—"—	0,9	—"—
	Блок капельного оросителя			
1	Болты М 6×20	кг	8,0	7798-70
2	Гайки М 6	—"—	2,9	5915-70
3	Шайбы Ф 6	—"—	2,0	11371-68

Сводная спецификация на стальные трубы и фасонные части

№№ п.п.	Наименование	Материал	Ду мм	Единица измерен	Кол-во	Масса, кг Единицы	Масса, кг Общая	ГОСТ
1	Трубы стальные электросварные 114×4	ст.	100	п.м.	14,5	10,85	157,3	10704-76
2	То же 89×3	—"—	80	—"—	23,1	6,36	146,9	—"—
3	То же 57×2	—"—	50	—"—	35,6	2,71	96,5	—"—
4	То же 159×6	—"—	150	—"—	1,6	22,64	36,2	—"—
5	Трубы стальные водогазопроводные 26,8×2,8	—"—	20	—"—	29,5	1,66	49,0	3262-75
6	Отвод 90° 3,5/3	—"—	80	шт.	12	1,4	16,8	17375-72
7	Отвод 90° 6/4	—"—	100	—"—	3	3,8	11,4	—"—
8	Отвод 90° 3,5/2	—"—	50	—"—	3	0,5	1,5	—"—
9	Фланец 100-2,5	—"—	100	—"—	6	1,85	11,1	12827-67
10	Фланец 150-2,5	—"—	150	—"—	6	3,13	18,8	—"—
11	Фланец 50-2,5	—"—	50	—"—	6	0,95	5,7	—"—
12	Фланец 100-10	—"—	100	—"—	6	3,81	22,9	1255-67
13	Фланец 50-10	—"—	50	—"—	6	2,06	12,4	—"—
14	Фланец 80-2,5	—"—	80	—"—	24	1,84	44,2	—"—
15	Фланец 50-2,5	—"—	50	—"—	24	1,04	25,0	—"—
16	Фланец 100-2,5	—"—	100	—"—	3	2,05	6,2	—"—
17	Заглушка фланцевая 100-2,5	—"—	100	—"—	3	2,25	6,8	12836-67
18	Полоса 6×240	—"—	—	п.м.	1,68	11,3	19,0	82-70
19	Резина листовая δ=3	резина	—	м²	1,3	4,5	5,9	7338-65
20	Тиоколовая лента 260×0,5	тиокол	—	п.м.	2,5	—	—	ТУ 38-10674-70

Сводная спецификация на пластмассовые трубы и фасонные части

№№ п.п.	Наименование	Материал	Ду мм	Единица измерен	Кол-во	Масса, кг Единицы	Масса, кг Общая	ГОСТ
1	Трубы стальные электросварные 159×6	Ст.	150	п.м.	1,65	22,64	37,4	10704-76
2	То же 114×4	—"—	100	—"—	13,3	10,85	144,3	—"—
3	То же 57×2	—"—	50	—"—	3,5	2,71	9,5	—"—
4	Трубы из полиэтилена высокой плотности 110×2,7	полиэт.	100	—"—	24,8	0,935	23,2	18599-73
5	То же 63×2	—"—	50	—"—	31,5	0,316	10,0	—"—
6	То же 25×2	—"—	20	—"—	21,0	0,169	3,6	—"—
7	Угольники прямые Ру=10	—"—	100	шт.	12	0,825	9,9	МН 3007-61
8	То же	—"—	50	—"—	12	0,190	2,3	—"—
9	Отвод 90° 6/4	ст.	100	—"—	6	3,8	22,8	17375-72
10	Отвод 90° 3,5/2	—"—	50	—"—	6	0,5	3,0	—"—
11	Втулка под фланец Ру=10	полиэт.	100	—"—	27	0,21	5,7	МН 3016-61
12	То же	—"—	50	—"—	27	0,095	2,6	—"—
13	Муфта Ру=10	—"—	100	—"—	24	0,31	7,4	МН 3009-61
14	То же	—"—	50	—"—	33	0,073	2,4	—"—
15	Тройники прямые Ру=10	—"—	50	—"—	3	0,215	0,7	МН 3006-61
16	Фланцы стальные Ру=6	ст.	100	—"—	27	2,1	56,7	МН 3017-61
17	То же	—"—	50	—"—	27	1,04	28,1	—"—
18	Фланец 150-2,5	—"—	150	—"—	6	3,13	18,8	12827-67
19	Фланец 100-2,5	—"—	100	—"—	3	1,85	5,6	—"—
20	Фланец 50-2,5	—"—	50	—"—	3	0,95	2,9	—"—
21	Фланец 100-2,5	—"—	100	—"—	3	2,05	6,2	1255-67
22	Фланец 100-10	—"—	100	—"—	6	3,81	22,9	—"—
23	Фланец 50-10	—"—	50	—"—	6	2,06	12,4	—"—
24	Заглушка 100-2,5	—"—	100	—"—	3	2,25	6,8	12836-67
25	Тиоколовая лента 260×0,5	тиокол	—	п.м.	2,5	—	—	ТУ 38 10674-70
26	Полоса 6×240	сталь	—	п.м	1,65	11,3	18,7	82-70
27	Резина листовая δ=3	резина	—	м²	1,1	4,5	5,0	7338-65

Сводная спецификация на металлические конструкции из алюминиево-магниевых сплавов

№№ п.п.	Наименование	Единица измерен	Кол-во	Масса кг	ГОСТ
1	Лист АМг2-2×1200×2000	Листы	34,5	472	12592-67
2	Угольник АМг2-П-50-174	п.м.	203,4	90,7	13737-68

Проверил	Нечаева	[illegible]	
Инженер	Бисьева	[illegible]	
Рук.бриг.	Иванова	[illegible]	
Гл.инж.пр.	Жиров	[illegible]	
Гл.спец.	Эмпольский	[illegible]	
Нач.отд.	Трубников	[illegible]	

ТП 901 - 6 - 54 - В

Градирня с вентилятором ОВ-300 N 12,5 поперечноточная объемом 24 м³, каркас и обшивка из алюминиево-магниевых сплавов

Лит	Лист	Листы
Р	1	4

Общие данные. Сводные спецификации

Госстрой СССР СОЮЗВОДОКАНАЛПРОЕКТ г. Москва

Типовой проект 901-6-54

Альбом III

Инв. № подл. | Подпись и дата

Разрез 1-1

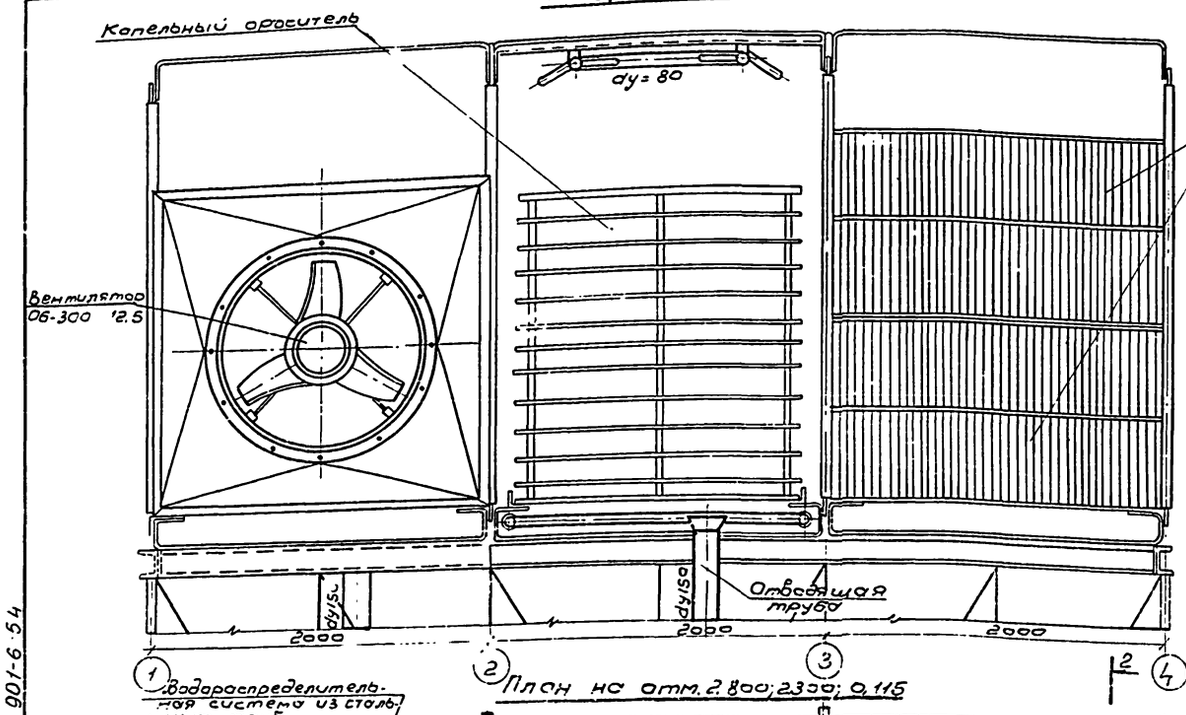

План на отм. 2.800; 2300; 0.115

Разрез 2-2

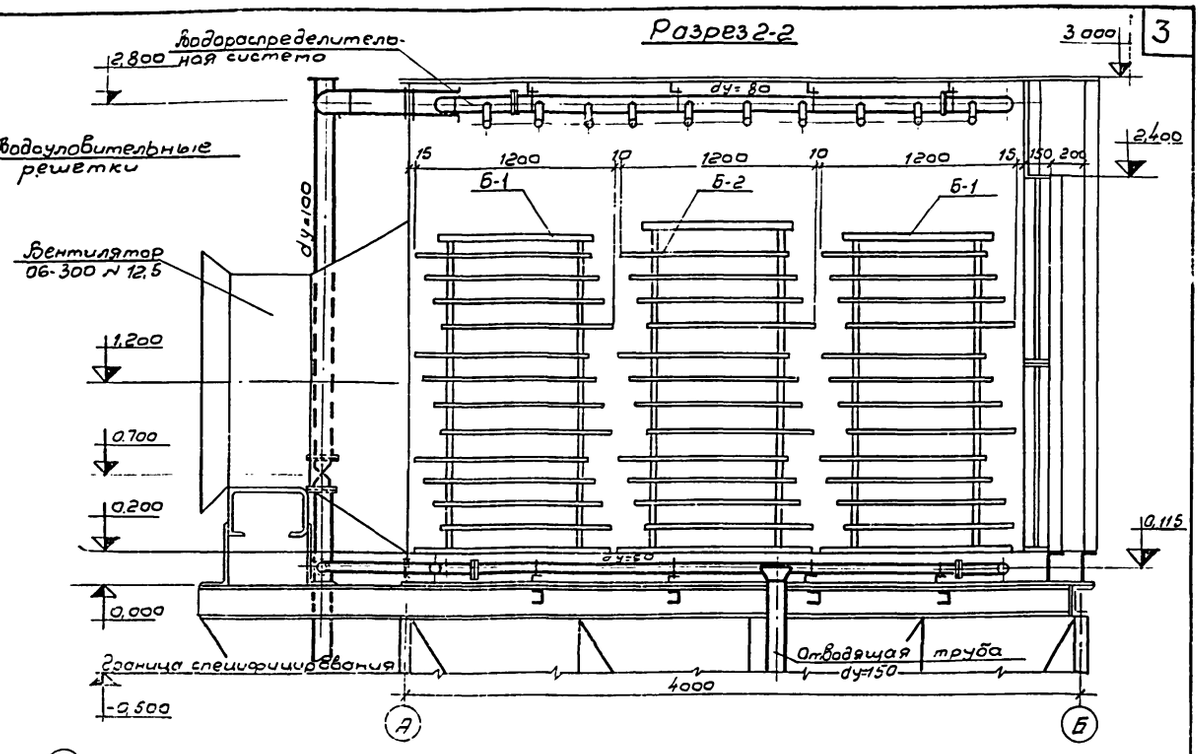

Спецификация на оборудование

№№ п/п	Наименование и техническая характеристика	Марка ГОСТ	Кол-во шт.	Завод-изготовитель	Масса, кг шт.	Масса, кг общ.
1	Вентилятор осевой с электродвигателем А02-42-8 N = 3 квт n = 720 об/мин.	06-300 N 12,5	3	Крюковский вентиляторный завод	231	693
2	Задвижка параллельная с выдвижным шпинделем фланцевая dy = 100	30ч6бр	3	Душанбинский арматурный завод	39,5	118,5
3	То же dy = 50	30ч6бр	3	Душанбинский арматурный завод	18.4	55.2
4	Разбрызгивающее сопло dy 20 × 12мм	Альбом I лист В-6	120	—	0,03	3.60

Примечание:

За условную отм. 0,000 принят верх поддона.

Провер.	Неуоева		ТП 901-6-54-В
Техник	Карпов		Градирня с вентилятором 06-300 N 12.5 поперечноточная объемом 24м³ каркас и обшивка из алюминиево-магниевых сплавов.
Инженер	Никитина		Лит. Р; Лист 2; Листов
Рук. бр.	Иванова		
Гл.инж.пр	Жиров		Трехсекционная градирня. Планы на отм. 2,800; 2300; 0,115 Разрезы
Гл.спец.	Ямпольский		Госстрой СССР СОЮЗВОДОКАНАЛПРОЕКТ г. Москва
Нач.отд.	Трубников		

Типовой проект 901-6-54 Альбом III

Инв. № подл. | Подпись и дата

1.5.7-03 3

Разрез 1-1

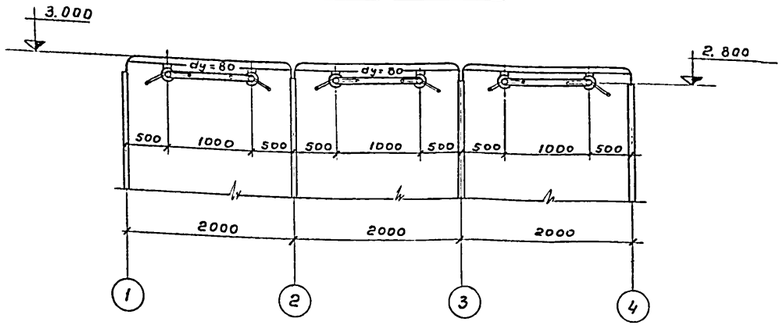

Разрез 2-2

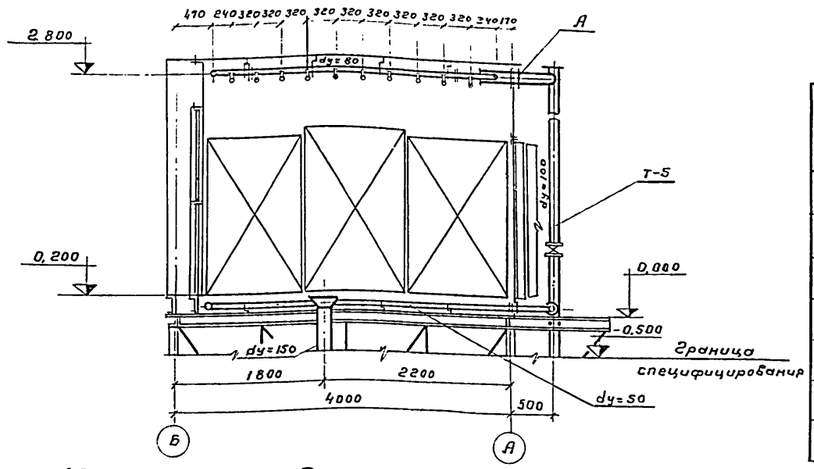

План на отм. 2.800

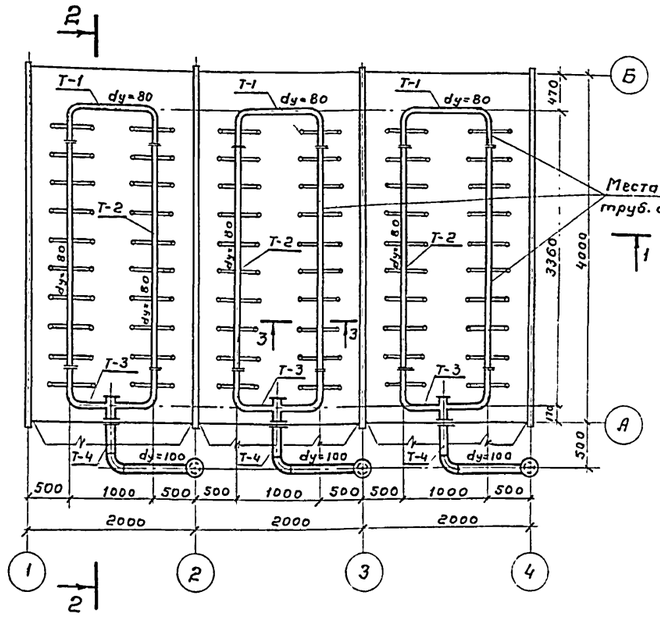

Вид по 4-4

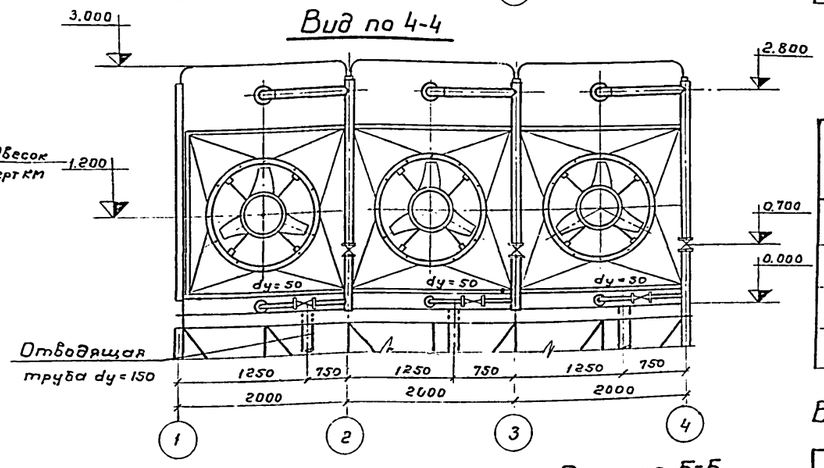

Выборка деталей на водораспределительную систему

№№ п/п	Наименование и марка изделия	Кол-во штук на градирню	Примечание
1	Деталь Т-1	3	Альбом I Лист В-1
2	Деталь Т-2	6	Альбом I Лист В-1
3	Деталь Т-3	3	Альбом I Лист В-1
4	Деталь Т-4	3	Альбом I Лист В-2
5	Деталь Т-5	3	Альбом I Лист В-2
6	Деталь Т-10	3	Альбом I Лист В-2
7	Деталь Т-11	3	Альбом I Лист В-2

Выборка деталей на систему обогрева поддона градирни

№№ п/п	Наименование и марка изделия	Кол-во штук на градирню	Примечание
1	Деталь Т-6	3	Альбом I Лист В-2
2	Деталь Т-7	3	Альбом I Лист В-1
3	Деталь Т-8	6	Альбом I Лист В-1
4	Деталь Т-9	3	Альбом I Лист В-1

Выборка арматуры водораспределительной системы на градирню

№№ п/п	Наименование	Кол-во штук на градирню	Примечание
1	Разбрызгивающее сопло 20х12	120	Альбом I Лист В-6
2	Задвижка 30ч6бр dy=100	3	См. заказные спецификации Альбом VI
3	Задвижка 30ч6бр dy=50	3	———

Узел „А"

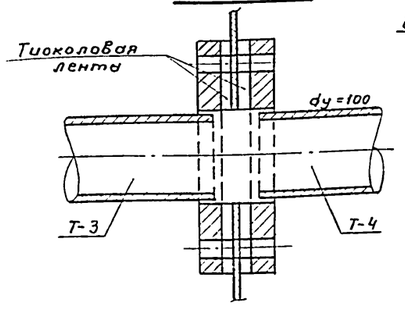

Разрез 5-5

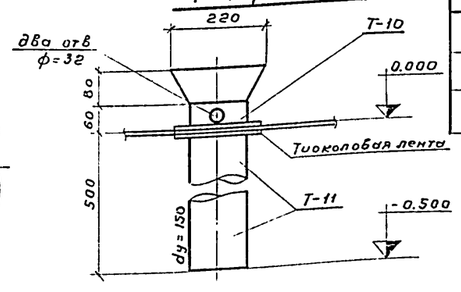

План на отм. 0.115

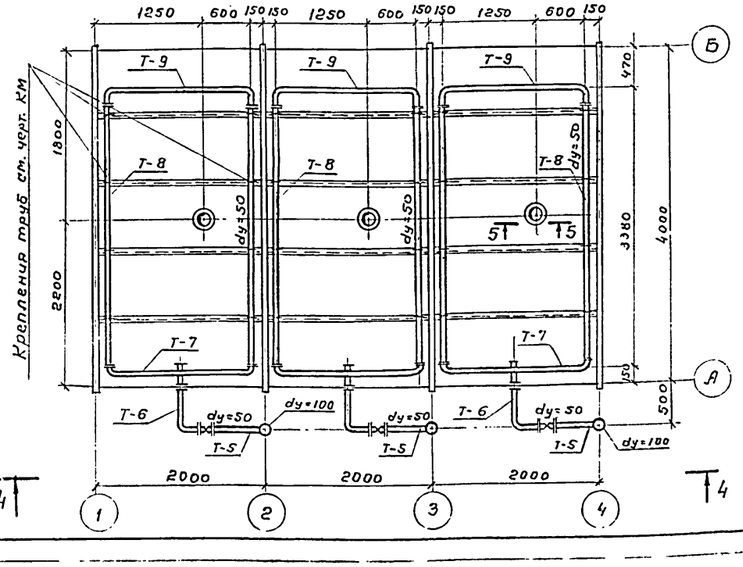

Разрез 3-3

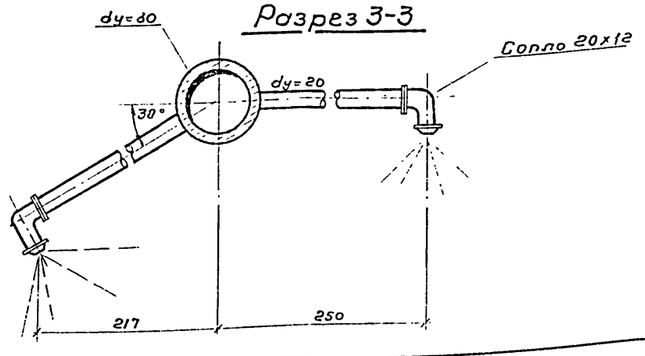

Примечания:

1. Данный чертеж см. совместно с чертежами В-3,4,5 Альбом I
2. В местах соединения стальных фланцев с алюминиевыми конструкциями – проложить тиоколовую ленту.
3. Опоры под водораспределительную систему и систему обогрева поддона см. на чертежах марки КМ.

Проверил	Нечаева		ТП 901-6-54-В	
Исполнил	Ведина		Градирня с вентилятором ОБ-300 N 12,5 поперечно-точная объемом 24 м³ каркас и обшивка из алюминиево-магниевых сплавов.	
Инженер	Бисьева			Лит. Лист Листов
Рук.бриг.	Иванова			Р 3
Гл.инж.пр.	Жиров		Водораспределительная система и система обогрева поддона из стальных труб. План. Разрезы. Узлы	Госстрой СССР СОЮЗВОДОКАНАЛПРОЕКТ г. Москва
Гл.спец.	Ямпольский			
Нач.отд	Трубников			

Типовой проект 901-6-54 Альбом III

Инв.№ подл. | Подпись и дата | Взам.инв.№

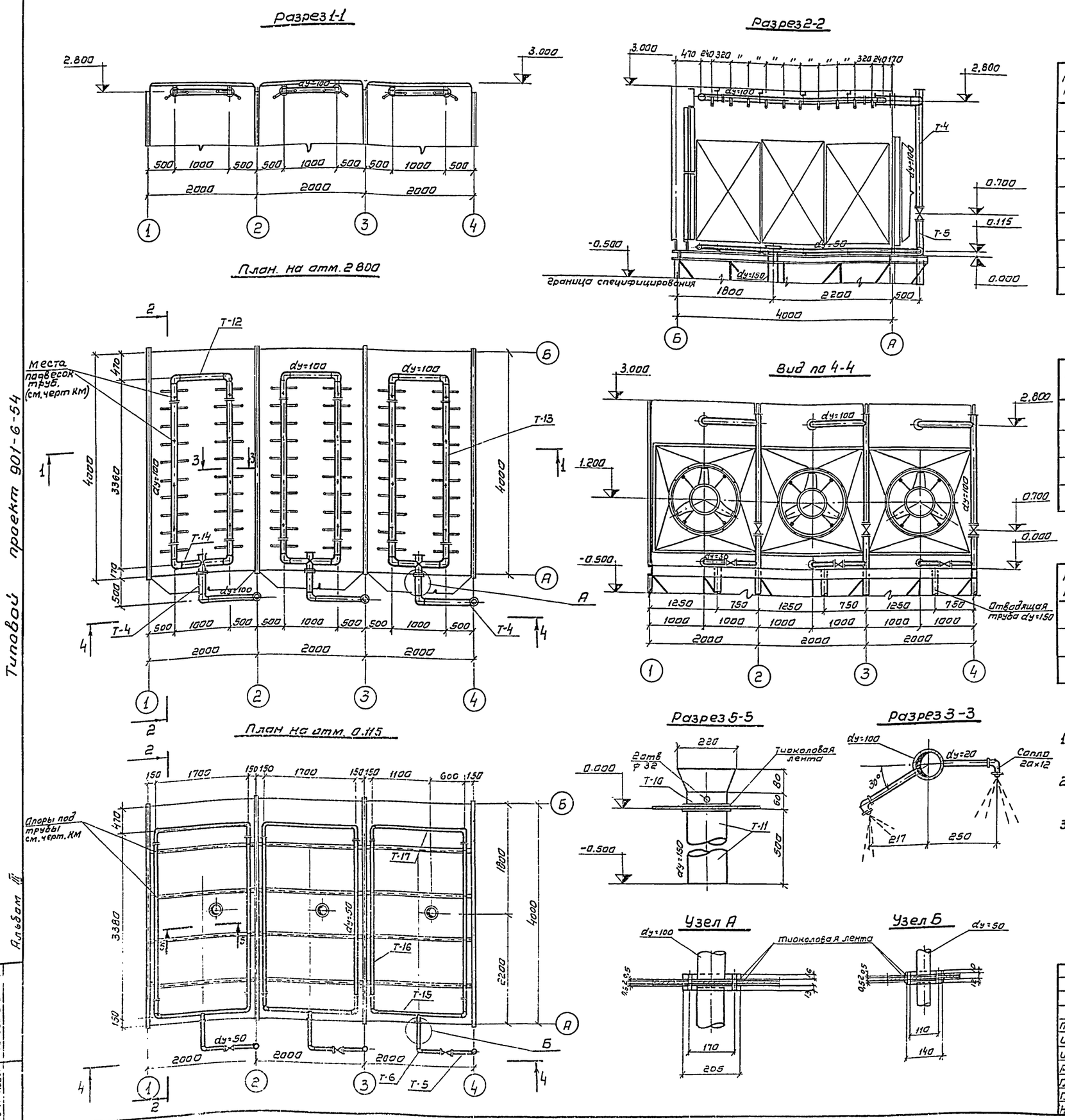

Выборка деталей на водораспределительную систему.

NN п/п	Наименование и марка изделия	Кол-во штук на градирню	Примечание
1	Деталь Т-12	3	Альбом I лист В-3
2	Деталь Т-13	6	Альбом I лист В-3
3	Деталь Т-14	3	Альбом I лист В-3
4	Деталь Т-4	3	Альбом I лист В-2
5	Деталь Т-5	3	Альбом I лист В-2
6	Деталь Т-10	3	Альбом I лист В-2
7	Деталь Т-11	3	Альбом I лист В-2

Выборка деталей на систему обогрева поддона градирни

NN п/п	Наименование и марка изделия	Кол-во штук на градирню	Примечание
1	Деталь Т-15	3	Альбом I лист В-3
2	Деталь Т-16	6	Альбом I лист В-3
3	Деталь Т-17	3	Альбом I Лист В-3
4	Деталь Т-6	3	Альбом I лист В-2

Выборка арматуры водораспределительной системы на градирню

NN п/п	Наименование	Кол-во штук на градирню	Примечание
1	Разорызгивающее сопло 20x12	120	Альбом I лист В-6
2	Задвижка 30ч6бр dy=100	3	см. заказные спецификации. Альбом VI
3	Задвижка 30ч6бр dy=50	3	"

Примечания:

1. Данный чертеж см. совместно с чертежами В-3, 4, 5 Альбома I.
2. В местах соединения стальных фланцев с алюминиевыми конструкциями - проложить тиоколовую ленту.
3. Опоры под водораспределительную систему и систему обогрева поддона см. на чертежах марки КМ.

Типовой проект 901-6-54

Альбом III

Провер.	Нечаева		
Исполн.	Алпацкая		
Инжен.	Никитина		
Рук. бр.	Иванова		
Гл. инж. пр.	Жиров		
Гл. спец.	Ямпольский		
Нач. отд.	Трубников		

ТП 901-6-54В

Градирня с вентилятором ОБ-300 №12.5 поперечно точная объемом 24 м³ каркас и обшивка из алюминиево-магниевых сплавов.

Лит	Лист	Листов
Р	4	

Водораспределительная система и система обогрева поддона из пластмассовых труб. План, разрезы, узлы

Госстрой СССР СОЮЗВОДОКАНАЛПРОЕКТ г. Москва

Инв. № подл. | Подпись и дата

Масса металла по элементам конструкций в кг

NN п/п	Наименование проката	Профиль или сечение	Постамент: стойки Вст3кп2	Постамент: балки Вст3кп2	Постамент: фермы Вст3сп5	Постамент: фермы Вст3пс6	Постамент: связи Вст3кп2	Коллектор Вст3кп2	Диффузор АМг2М	Решетки водоулов. АМг2М	Ограждающие конструкции АМг2М	Ограждающие конструкции АМг2П	Поддон АМг2М		Итого: Вст3сп5 ГОСТ380-71*	Итого: Вст3пс6 ГОСТ380-71*	Итого: Вст3кп2 ГОСТ380-71*	Итого: АМг2М ГОСТ4784-74*	Итого: АМг2П ГОСТ4784-74		Всего стали	Всего сплавов АМг
1	2	3	4	5	6	7	8	9	10	11	12	13	14	15	16	17	18	19	20	21	22	23
1	Швеллеры по ГОСТ 3240-72	С 22	75	285													360				360	
2		С 12		320		225										225	320				545	
		Итого	75	605		225										225	680				905	
3	Сталь толстолистовая по ГОСТ 19903-74	-δ=12	50														50				50	
4		-δ=6	50		60		20								60		70				130	
5		Итого:	100		60		20								60		120				180	
6	Уголки равнополочные по ГОСТ 8509-72	L 100×7	140														140				140	
7		L 56×5				175	90									175	90				265	
8		L 50×4						35									35				35	
		Итого:	140			175	90	35								175	265				440	
9	Сталь тонколистовая по ГОСТ 19903-74	-δ=3		114				15									129				129	
10		-δ=2						35									35				35	
		Итого:		114				50									164				164	
11	Сетка стальная плетеная по ГОСТ 5336-67*	N 20-1.6						12									12				12	
		Итого:						12									12				12	
12	Угольник неравнополочный П52 по ГОСТ 13738-68	L N 868									56							56				56
13		L N 514											11					11				11
14		L N 658											27					27				27
		Итого:									56		38					94				94
15	Швеллер П300 по ГОСТ 13623-68	N 246									13							13				13
		Итого:									13							13				13
16	Лист по ГОСТ 12592-67*	-δ=3									223		316					539				539
17		-δ=2							72	295								367				367
		Итого:							72	295	223		316					906				906
18	Угольник равнополочный П50 ГОСТ 13737-68	N 174							9									9				9
		Итого:							9									9				9
19	Профилированный алюминиевый лист ЛАГ-2 (поставка Воронежского ЗЛК)	-δ=0.8										121							121			121
		Итого:										121							121			121
	Всего:		315	719	60	400	110	97	81	295	292	121	354		60	400	1241	1036	121		1701	1143

Швеллер N 246

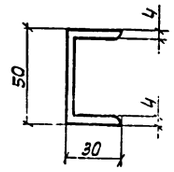

Уголок N 514

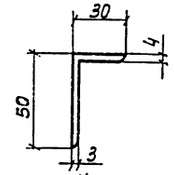

Уголок N 868

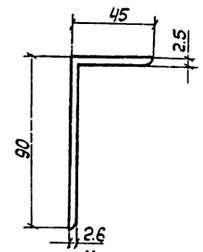

Уголок N 658

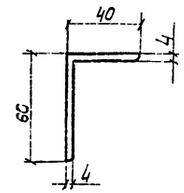

Уголок N 174

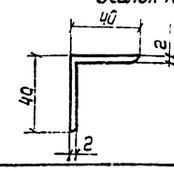

Типовой проект 901-6-54

Альбом III

Примечание:

Материал конструкций:

а) для граф. 16.П.18 - сталь класса 38/23

б) для графы 19 - алюминиево-магниевый сплав с R=700 кгс/см²

в) для графы 20 - алюминиево-магниевый сплав с R=1500 кгс/см².

Исполнил	Малашкевич	
Проверил	Ляхова	
Рук. груп.	Глебко	
Гл. инж. пр.	Осиповский	
Гл. констр.	Метс	
Нач. отд.	Лютарович	
Гл. инж.	Кощелев	
Управл.	Величко	

ТП 901-6-54 -КМ

Градирня с вентилятором 06-300 N 12.5 поперечноточная объемом 24м³, каркас и обшивка из алюминиево-магниевых сплавов

Лит	Лист	Листов
Р	1	

Техническая спецификация стали

Госстрой СССР ЦНИИПРОЕКТСТАЛЬКОНСТРУКЦИЯ Белорусское отделение

Инв. № подл. | Подп. и дата

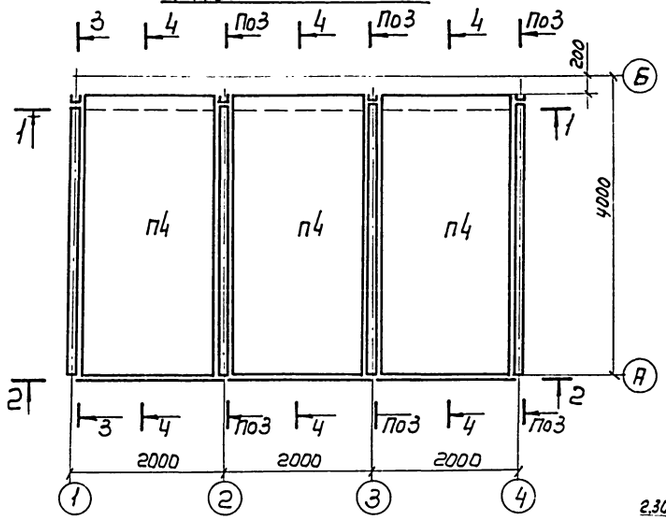

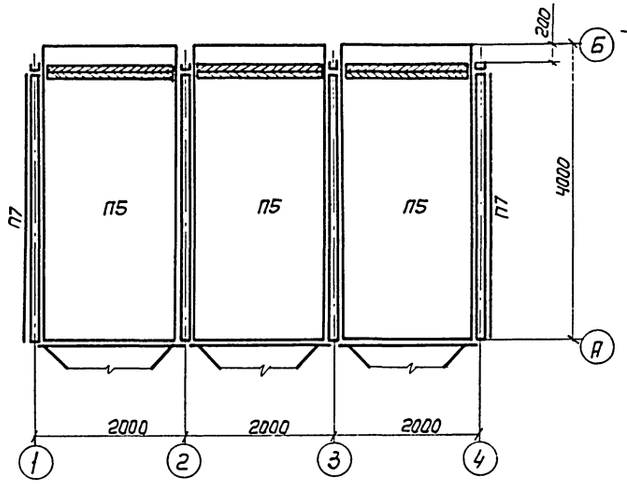

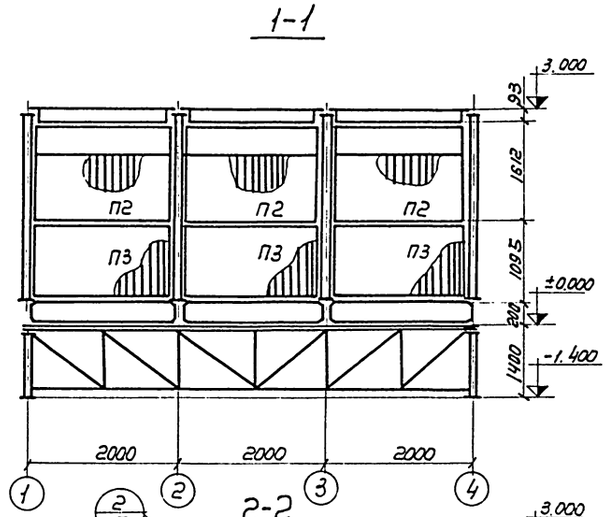

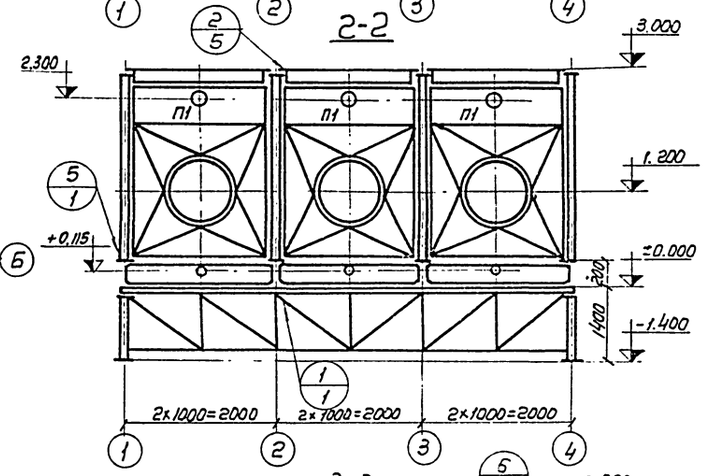

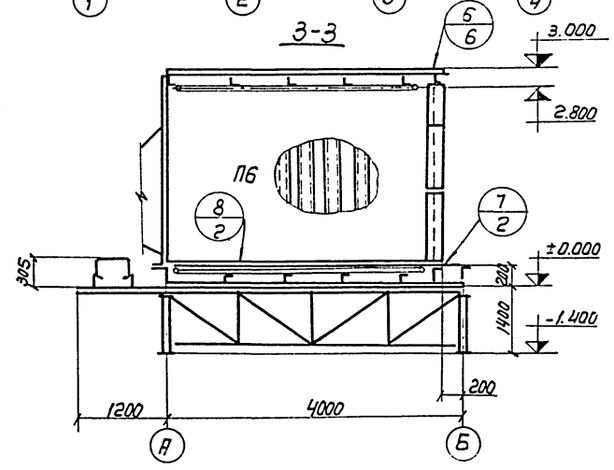

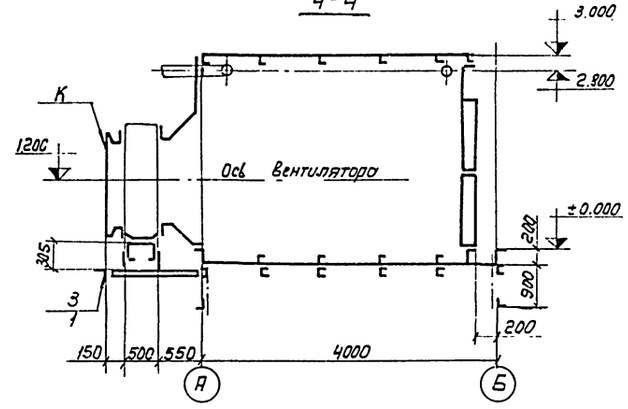

Таблица сечений и усилий

Марка	Эскиз сечения	Состав сечения	Расчетные усилия Rтс	Nтс	Мтс	Марка металла	Примечания
П1	сложное	См. лист КМ3	альбом II			АМг-2-М	
П2	—"—	—"— КМ3	—"—			—"—	
П3	—"—	—"— КМ3	—"—			—"—	
П4	—"—	—"— КМ4	—"—			—"—	
П5	—"—	—"— КМ4	—"—			—"—	
П6	—"—	—"— КМ4	—"—			АМг-2-М АМг-2П	
П7	L	N514	конструктивно			АМг-2-М	ГОСТ13738-6с
К	сложное	См. лист КМ1				Вст3кП	

Примечания:

1. Материал конструкций см. техническую спецификацию металла на листе КМ1 альбом III.
2. Материал уплотнительных прокладок - азоно, свето, морозостойкая полосовая резина δ=2 по ТУ 38-005-204-71.
3. Сварку элементов конструкций из алюминиево-магниевых сплавов производить электродуговым способом в среде аргона марки „А" по ГОСТ 10157-73 *, в качестве электродного и присадочного материала принять проволоку марки св. АМг3 по ГОСТ 7871-75.
4. Все сварные швы h=2мм, кроме оговоренных.
5. Монтаж панелей П1÷П7 производить на кодмированных болтах М6 по ГОСТ 7798-70*

Крепление панели П5 к постаменту производить на кодмированных болтах М12 по ГОСТ 7798-70*. Шаг болтов ~ 200мм.

Изм.	Лист	N докум.	Подп.	Дата
Исполн.		Малашкевич		
Провер.		Глебко		
Рук. гр.		Глебко		
Гл. инж. пр.		Осиповский		
Гл. констр.		Метс		
Нач. отд.		Лютарович		
Гл. инж.		Кошелев		
Управл.		Величко		

ТП 901-6-54 -КМ

Градирня с вентилятором 06-300 N12.5 поперечноточная объемом 24м³, каркасообшивка из алюминиево-магниевых сплавов

Лит.	Лист	Листов
Р	2	

План на отм. 0.200 и 3.000

Госстрой СССР
Белорусское отделение

Типовой проект 901-6-54

Альбом III

Инв. N подл. | Подп. и дата

Схема постамента

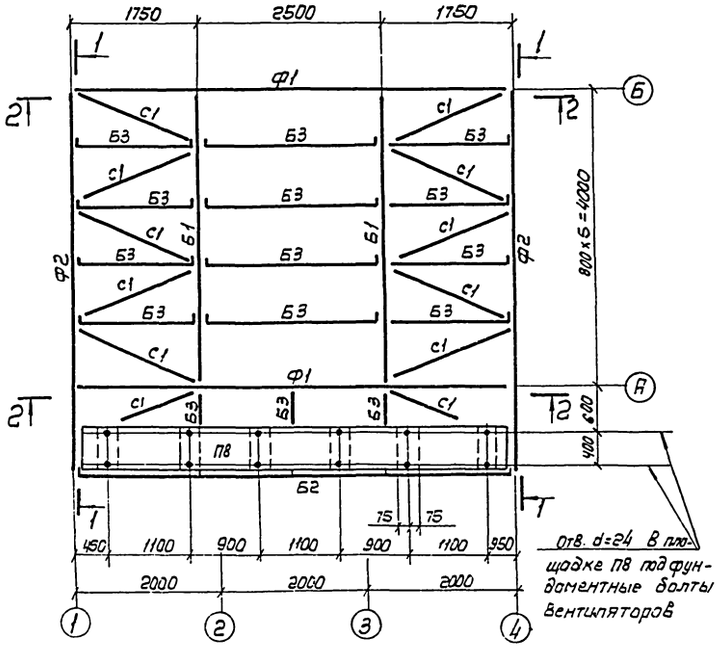

1-1

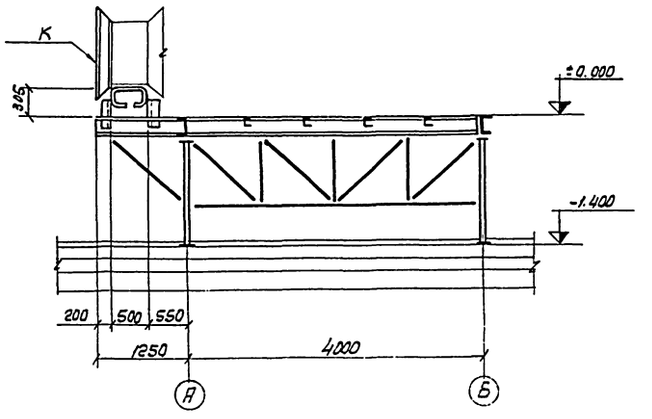

Ф2

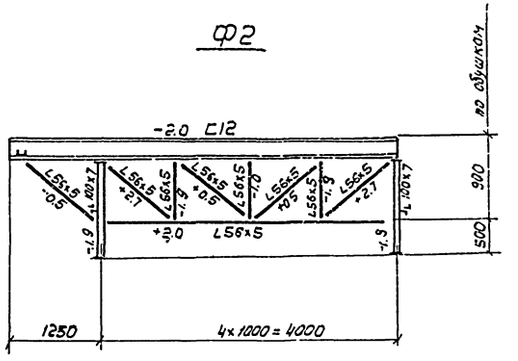

2-2

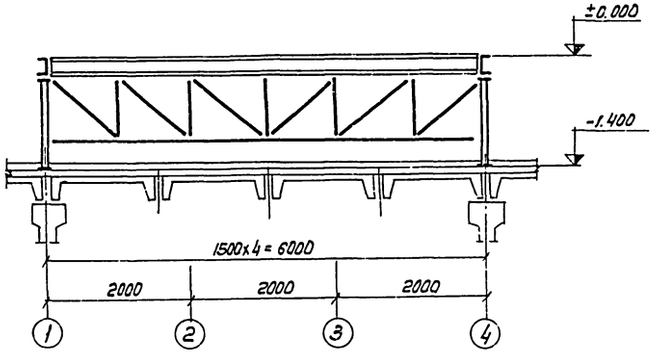

Ф1

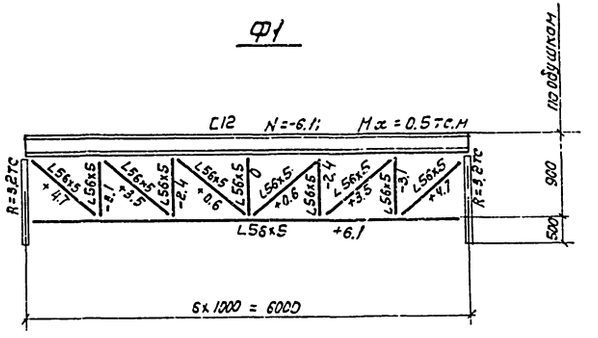

Таблица сечений и усилий

Марка	Сечение: Эскиз	Сечение: Состав	Расчет усилий: Rтс	Расчет усилий: Nтс	Расчет усилий: Mтсм	Марка металла	Прим.
Б1	[	С22	2.7	—	2.6	Вст3кп2	
Б2	[	С22	0.4	—	0.9	—"—	
Б3	[	С12	0.6	—	0.6	—"—	
П8	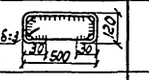	-δ=3	конструктивно			—"—	
К	сложное	См. лист	КМ3 альбом I			—"—	
С1	L	L56×5	по гибкости			—"—	
Ф1	сложное	См. данный	чертеж			Вст3пс6 Вст3сп5	
Ф2	сложное	См. данный	чертеж			Вст3пс6 Вст3сп5	

Примечания:

1. Материал конструкций:
   а) поясов и решетки ферм - сталь углеродистая для сварных конструкций Вст3пс6 по ГОСТ 380-71*;
   б) фасонок ферм постамента - сталь углеродистая для сварных конструкций Вст3сп5 по ГОСТ 380-71*;
   в) остальных конструкций - Вст3кп2 по ГОСТ 380-71*.
   Техническую спецификацию см на КМ-1 альбом III.
2. Все заводские соединения сварные, монтажные на болтах нормальной точности М12 по ГОСТ 7798-70* и монтажной сварке.
3. Сварку производить электродами типа Э42 по ГОСТ 9467-60
4. Все сварные швы - h=5мм, кроме оговоренных
5. Минимальное усилие для прикрепления элементов ± 2.0т
6. Все фасонки - δ=6мм

Исполн.	Волчкова		
Провер.	Глебко		
Рук. груп.	Глебко		
Гл. инж. пр.	Осиповский		
Гл. конст.	Метс		
Нач. отд.	Лютарович		
Гл. инж.	Кашелев		
Управл.	Величко		

ТП901-Б-54-КМ

Градирня с вентилятором Ц6-300 N12.5 поперечно-точная объемом 24м³, каркас и обшивка из алюминиевых магниевых сплавов

Лит.	Лист	Листов
Р	3	

Схема постамента Ферма Ф1; Ф2

Госстрой СССР
ЦЕНТРОЕКТСТАЛЬКОНСТРУКЦИЯ
Белорусское отделение

Альбом III

Типовой проект 901-6-54

Инв. № подл. | Подп. и дата

gost.e-ecolog.ru