ТИПОВОЙ ПРОЕКТ
901-6-54

ГРАДИРНЯ С ВЕНТИЛЯТОРОМ 06-300 № 12,5 ПОПЕРЕЧНОТОЧНАЯ ОБЪЕМОМ 24 м^3, КАРКАС И ОБШИВКА ИЗ АЛЮМИНИЕВО-МАГНИЕВЫХ СПЛАВОВ

СОСТАВ ПРОЕКТА

Альбом I	Пояснительная записка. Детали и узлы.
Альбом II	Двухсекционная градирня.
Альбом III	Трехсекционная градирня.
Альбом IV	Двухсекционная градирня. Электротехническая часть.
Альбом V	Трехсекционная градирня. Электротехническая часть.
Альбом VI	Заказные спецификации.
Альбом VII	Сметы.

Альбом II

14547-02
ЦЕНА 0-54.

Разработан институтами:
Союзводоканалпроект
в.о. ЦНИИПроектстальконструкция

Утвержден Главпромстройпроектом Госстроя СССР Протокол № 90 от 20 декабря 1976 г. и введен в действие в/о Союзводоканалниипроект с 1 ноября 1977 г
Приказ № 283 от 26 X. 1977 г

gost.e-ecolog.ru

ЦЕНТРАЛЬНЫЙ ИНСТИТУТ ТИПОВОГО ПРОЕКТИРОВАНИЯ
ГОССТРОЯ СССР

Москва, А-445, Смольная ул., 22

Сдано в печать 1978 года

Заказ № 1127 Тираж 700 экз.

Ведомость основных комплектов

Обозначение	Наименование	Примечание
В	Технологические чертежи	Союзводоканалпроект
КМ	Металлические конструкции	Б.О. ЦНИИ проект-сталь констр.
ЭЛ	Электротехнические чертежи	Ростовский водоканалпроект

Ведомость чертежей комплектов марки В и КМ

Лист	Наименование
В-1	Общие данные. Сводные спецификации
В-2	Двухсекционная градирня. План на отм. 2.800; 2.300 Разрезы.
В-3	Водораспределительная система и система обогрева поддона из стальных труб. План, разрезы. Узлы.
В-4	Водораспределительная система и система обогрева поддона из пластмассовых труб. План, разрезы. Узлы.
КМ-1	Техническая спецификация стали
КМ-2	Планы на отм. 0.200 и 3.000
КМ-3	Схема постамента. Ферма ф1, ф2

Ведомость примененных документов.

Обозначение	Наименование
ГОСТ 3262-75	Трубы стальные водогазопроводные
ГОСТ 18599-73	Трубы из полиэтилена высокой плотности.
ГОСТ 17375-72	Отводы крутоизогнутые с углом 90° из углеродистой стали.
ГОСТ 1255-67	Фланцы с соединительным выступом стальные, плоские, приварные.
МН 3017-61	Фланцы стальные
МН 3016-61	Втулки под фланец.
МН 3007-61	Угольники прямые.
МН 3009-61	Муфты.
ГОСТ 13726-68	Ленты из алюминия и алюминиевых сплавов.
ГОСТ 13737-68	Профили прессованные из алюминия и алюминиевых сплавов.
ГОСТ 12827-67	Фланцы без выступа стальные плоские приварные.
ГОСТ 12836-67	Заглушки с соединительным выступом фланцевые.
ГОСТ 82-70	Сталь прокатная широкополосная, универсальная.
ГОСТ 7338-65	Резина листовая техническая
ТУ 38-10674-70	Тиоколовая лента.
ГОСТ 5762-74 30 ч 6 бр	Задвижка параллельная с выдвижным шпинделем фланцевая
ГОСТ 10704-76	Трубы стальные электросварные.

Справка

Техно-рабочий проект „Градирня с вентилятором 06-300 N 12,5 поперечноточная с объемом 24 м³, каркас и обшивка из алюминиево-магниевых сплавов" разработан в соответствии с действующими нормами и правилами, в том числе с нормами и правилами взрывобезопасности и пожаробезопасности и обеспечивает безопасность при правильной эксплуатации всех зданий и сооружений.

Главный инженер проекта: Е. Жиров

„15" декабря 1975 г

Визы ответственных исполнителей частей проекта

№№ п/п	Часть проекта	Подпись	Фамилия И.О.
1	Технологическая	Иванова	Иванова И.М.
2	Металлические конструкции		Осиповский А.В.
3	Электротехническая часть		Кессель Л.А.

Сводная спецификация на крепежные изделия

№№ п/п	Наименование	Единица измерен.	Кол-во	ГОСТ
	Водораспределительная система и система обогрева поддона из стальных труб.			
1	Болты М12×50	кг	2,5	7798-70
2	То же М16×55	—"—	6,8	—"—
3	То же М16×60	—"—	2,1	—"—
4	То же М16×70	—"—	5,5	—"—
5	Гайки М12	—"—	0,6	5915-70
6	То же М16	—"—	3,2	—"—
	Водораспределительная система и система обогрева поддона из пластмассовых труб.			
1	Болты М16×75	кг	4,9	7798-70
2	То же М16×65	—"—	7,7	—"—
3	То же М16×55	—"—	2,9	—"—
4	То же М12×65	—"—	2,4	—"—
5	То же М12×55	—"—	0,5	—"—
6	Гайки М16	—"—	3,7	5915-70
7	То же М12	—"—	0,6	—"—
	Блок капельного оросителя			
1	Болты М6×20	кг	5,3	7798-70
2	Гайки М6	—"—	1,9	5915-70
3	Шайбы ф6	—"—	1,3	11371-68

Сводная спецификация на стальные трубы и фасонные части

№№ п.п	Наименование.	Материал	Ду мм	Единица измерен.	Кол-во	Масса, кг Единицы	Масса, кг общ.	ГОСТ
1	Трубы стальные электросварные 114×4	ст	100	п.м.	9,6	10,85	104,8	10704-76
2	То же 89×3	—"—	80	—"—	15,5	6,36	98,6	—"—
3	То же 57×2	—"—	50	—"—	22,3	2,71	61,0	—"—
4	Трубы стальные водогазопроводные 26,8×2,8	—"—	20	—"—	19,7	1,56	32,7	3262-75
5	Отвод 90°×3,5/3	—"—	80	шт.	8	1,4	11,2	17875-72
6	Отвод 90° 6/4	—"—	100	—"—	2	3,8	7,6	—"—
7	Отвод 90° 3,5/2	—"—	50	—"—	2	0,5	1,0	—"—
8	Фланец 100-2,5	—"—	100	—"—	4	1,85	7,4	12827-67
9	Фланец 150-2,5	—"—	150	—"—	4	3,13	12,5	—"—
10	Фланец 50-2,5	—"—	50	—"—	4	0,95	3,8	—"—
11	Фланец 100-10	—"—	100	—"—	4	3,81	15,2	1255-67
12	Фланец 50-10	—"—	50	—"—	4	2,06	8,2	—"—
13	Фланец 80-2,5	—"—	80	—"—	16	1,84	29,4	—"—
14	Фланец 50-2,5	—"—	50	—"—	16	1,04	16,6	—"—
15	Фланец 100-2,5	—"—	100	—"—	2	2,05	4,1	—"—
16	Заглушка фланцевая	—"—	100	—"—	2	2,25	4,5	12836-67
17	Полоса 6×240	—"—	—	п.м.	1,1	11,3	12,4	82-70
18	Полоса 6×160	—"—	—"—	—"—	0,07	7,54	0,5	—"—
19	Трубы стальные электросварные 159×6	—"—	150	—"—	1,1	22,64	24,9	10704-76
20	Резина листовая δ=3	резина	—	м²	1,0	4,5	4,5	7338-65
21	Тиоколовая лента 260×0,5	тиокол	—	п.м				ТУ 38-10674-70

Сводная спецификация на пластмассовые трубы и фасонные части

№№ п.п	Наименование	Материал	Ду мм	Единица измерен.	Кол-во	Масса, кг Единицы	Масса, кг Общий	ГОСТ
1	Трубы стальные электросварные 155×6	ст.	150	п.м.	1,1	22,64	24,9	10704-76
2	То же 114×4	—"—	100	—"—	9,0	10,85	97,7	—"—
3	То же 57×2	—"—	50	—"—	2,3	2,71	6,2	—"—
4	Трубы из полиэтилена высокой плотности 110×2,7	полиэт.	100	—"—	16,5	0,935	15,4	18599-73
5	То же 63×2	—"—	50	—"—	21,0	0,316	6,6	—"—
6	То же 25×2	—"—	20	—"—	14,0	0,169	2,4	—"—
7	Угольники прямые Ру=10	—"—	100	шт.	8	0,825	6,6	МН 3007-61
8	То же	—"—	50	—"—	8	0,19	1,52	—"—
9	Отвод 90° 6/4	ст	100	—"—	4	3,8	15,2	17375-72
10	То же 90° 3,5/2	—"—	50	—"—	4	0,5	2,0	—"—
11	Фланцы стальные Ру=6	—"—	100	—"—	18	2,1	37,8	МН 3017-61
12	То же	—"—	50	—"—	18	1,04	18,7	—"—
13	Втулка под фланец Ру=10	полиэт	100	—"—	18	0,21	3,8	МН 3016-61
14	То же	—"—	50	—"—	18	0,095	1,7	—"—
15	Муфты Ру=10	—"—	100	—"—	16	0,31	5,0	МН 3009-61
16	То же	—"—	50	—"—	22	0,073	1,6	—"—
17	Тройники прямые Ру=10	—"—	50	—"—	2	0,215	0,4	МН 3006-61
18	Фланец 150-2,5	—"—	150	—"—	4	3,13	12,5	12827-67
19	Фланец 100-2,5	ст	100	—"—	2	1,85	3,1	—"—
20	Фланец 50-2,5	—"—	50	—"—	2	0,95	1,9	—"—
21	Фланец 100-2,5	—"—	100	—"—	2	2,05	4,1	1255-67
22	Фланец 100-10	—"—	100	—"—	4	3,81	15,2	—"—
23	Фланец 50-10	—"—	50	—"—	4	2,06	3,2	—"—
24	Заглушка 100-2,5	—"—	100	—"—	2	2,25	4,5	12836-67
25	Полоса 6×240	—"—	—	п.м.	1,1	11,3	12,4	82-70
26	Резина листовая δ=3	резина	—	м²	0,9	4,5	4,1	7338-65
27	Тиоколовая лента 260×0,5	тиокол	—	п.м.	3,0	—	—	ТУ 38-10674-70

Сводная спецификация на металлические конструкции из алюминиево-магниевых сплавов.

№№ п.п	Наименование	Единица измерен.	Кол-во	Масса, кг	ГОСТ
1	Лист АМг2-2×1200×2000	листы	23	314,6	12592-67
2	Угольник АМг2-П50-174	п.м.	135,6	60,5	13737-68

Типовой проект 901-6-54

Альбом II

Подпись и дата

Инв. № подл.

Проверил	Нечаева		
Инженер	Бисьева		
Рук. бриг.	Иванова		
Гл. инж. пр	Жиров		
Гл. спец	Ямпольский		
Нач. отд	Трубников		

ТП 901-6-54-5

Градирня с вентилятором 06-300 N 12,5 поперечноточная объемом 24 м³, каркас и обшивка из алюминиево-магниевых сплавов.

Лит.	Лист	Листов
Р	1	4

Общие данные. Сводные спецификации.

Госстрой СССР СОЮЗВОДОКАНАЛПРОЕКТ г. Москва

14547-02 2 сб

Разрез 1-1

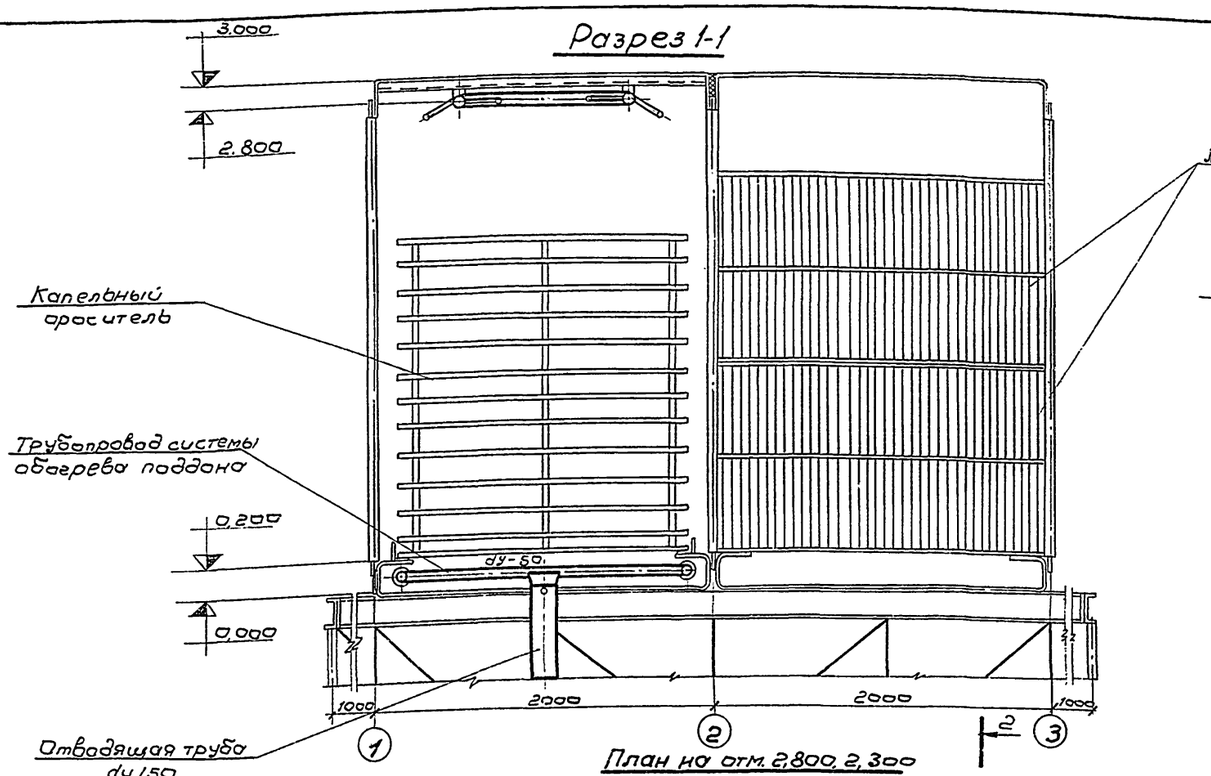

План на отм. 2,800, 2,300

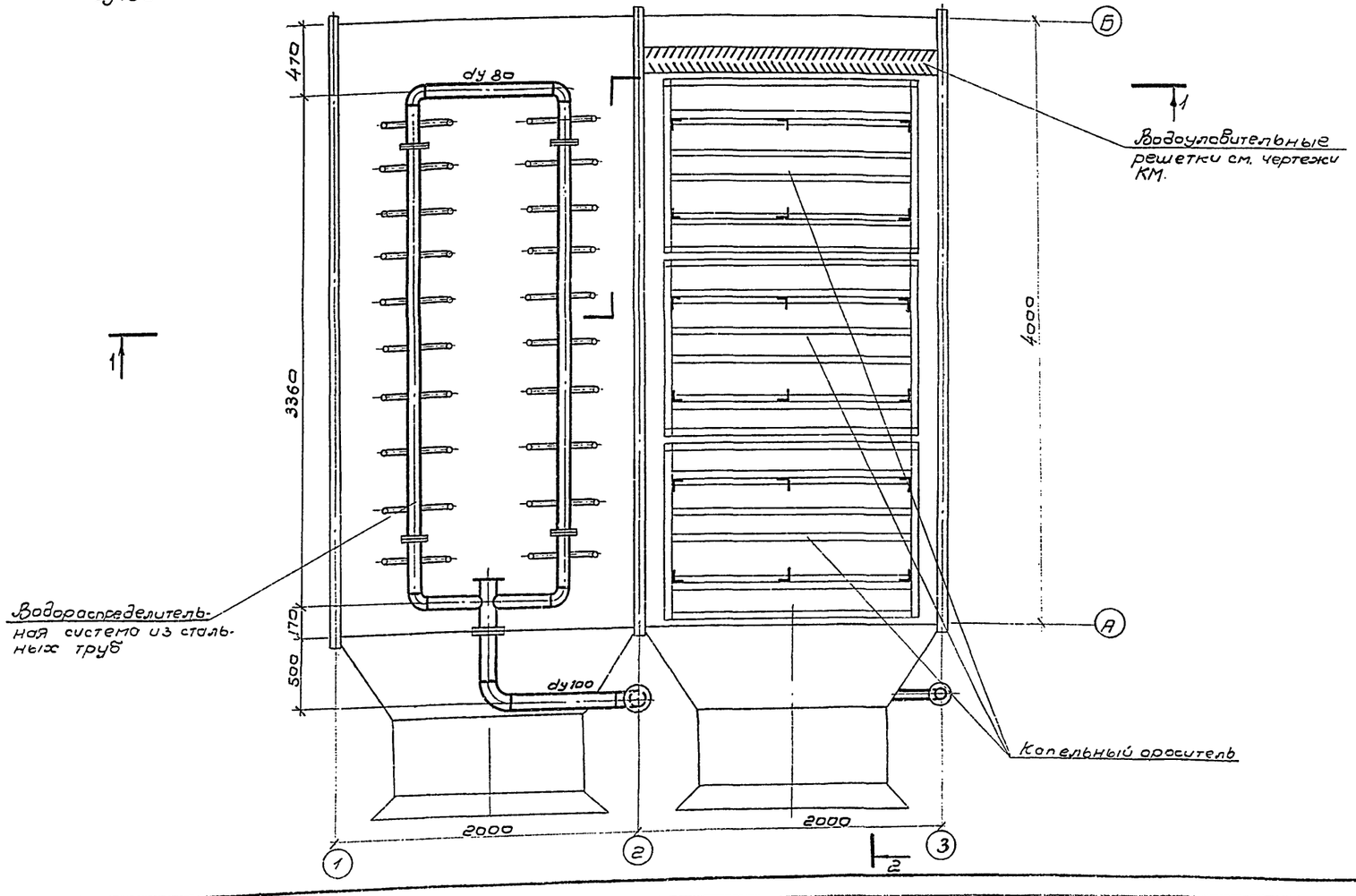

Разрез 2-2

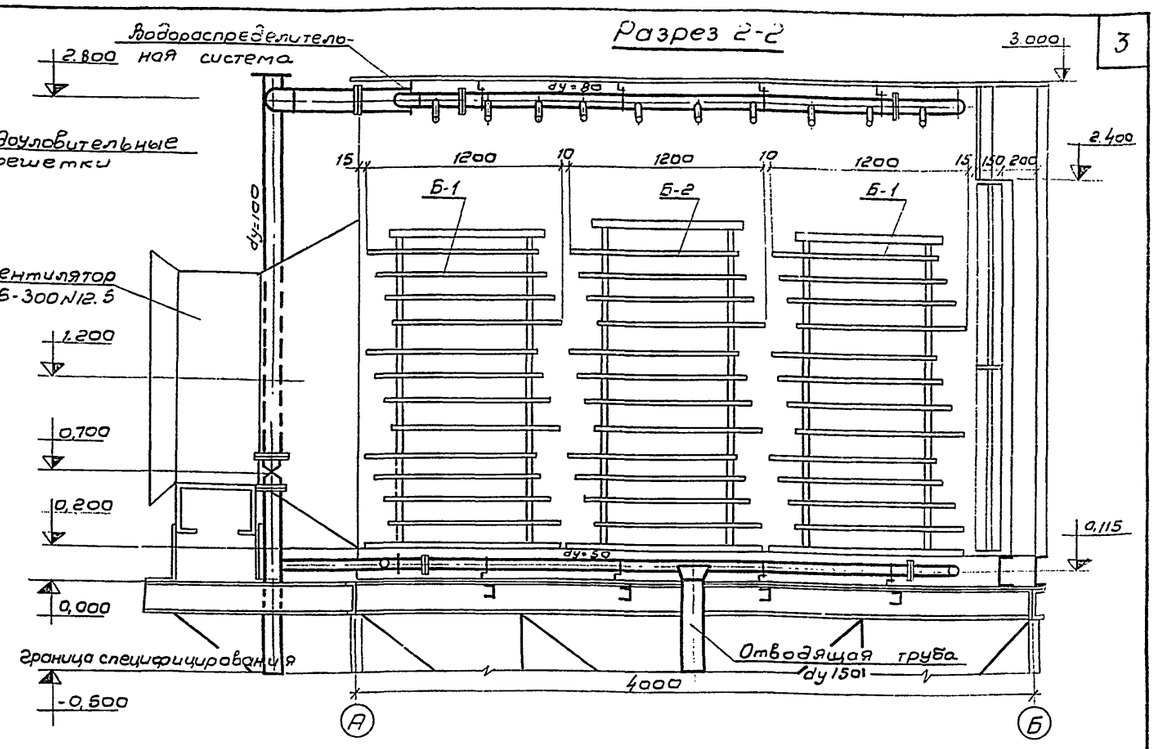

Спецификация на оборудование

NN п/п	Наименование и техническая характеристика	Марка, ГОСТ	Кол-во	Заготовитель	Масса, кг шт.	Масса, кг общ.
1.	Вентилятор осевой с электродвигателем АО2-42-8 N=3 квт n=720 об/мин.	ОБ-300 N=12.5	2	Крюковский вентиляторный завод	231	462
2.	Задвижка параллельная с выдвижным шпинделем фланцевая dy=100 Ру=10	30ч6бр	2	Душанбинский арматурный завод	39,5	79
3.	То же dy=50	30ч6бр	2	"	18,4	36,8
4.	Разбрызгивающее сопло dy=20×12мм	Альбом I лист В-6	80	—	0,03	2,4

Примечание:

За условную отм. 0,000 принят верх поддона

Провер	Нечоева		ТП 901-6-54-В
Техник	Карпов		Градирня с вентилятором ОБ-300 N12,5 поперечно точная объемом 24м³ каркас и обшивка из алюминиево-магниевых сплавов.
Инженер	Никитина		Лит. Р; Лист 2; Листов
Рук. бриг	Иванова		Двухсекционная градирня. План на отм. 2,800; 2,300. Разрезы
Гл. инж. пр	Жирав		Госстрой СССР СОЮЗВОДОКАНАЛПРОЕКТ г. Москва
Гл. спец.	Этмалевский		
Нач. отд	Трубников		

Альбом II Типовой проект 901-6-54

Инв. № подл. | Подпись и дата

Разрез 1-1

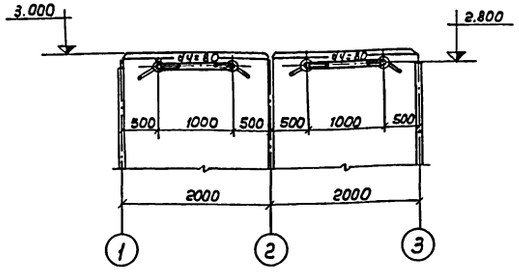

План на отм. 2.800

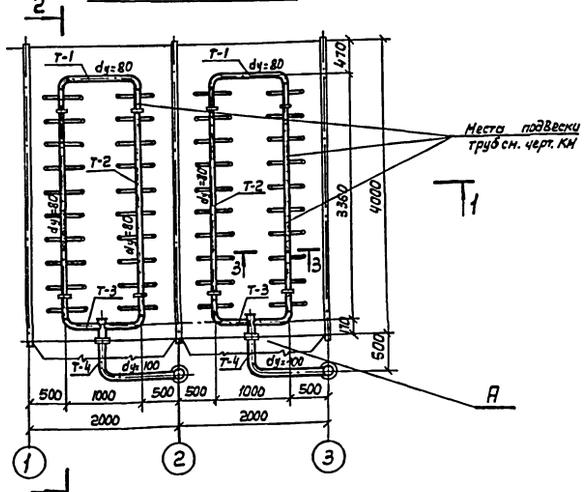

План на отм. 0.115

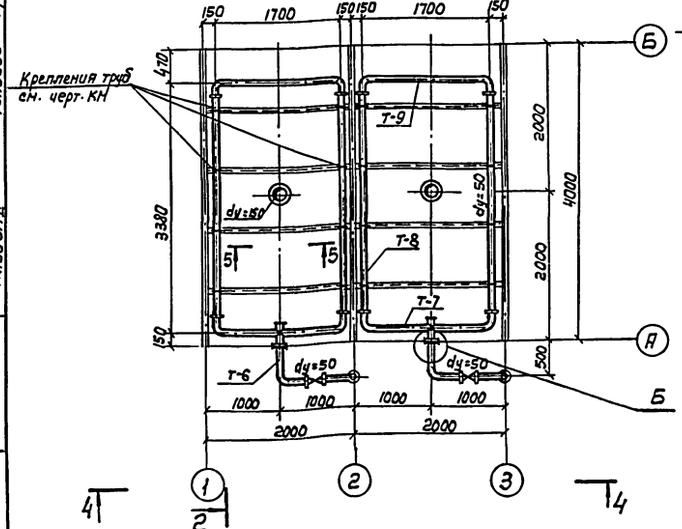

Разрез 2-2

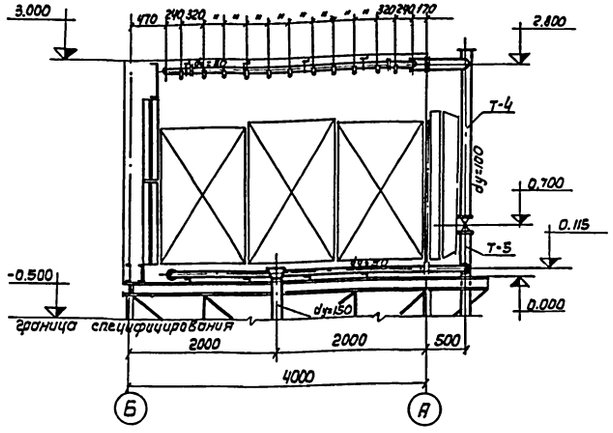

Вид по 4-4

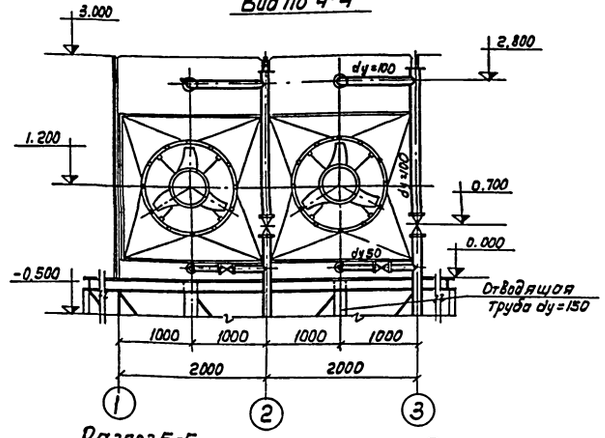

Разрез 5-5

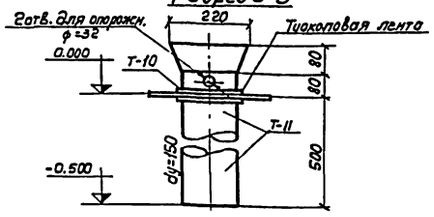

Разрез 3-3

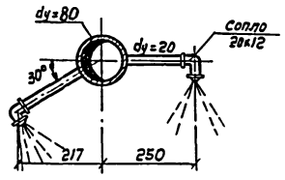

Узел „А"

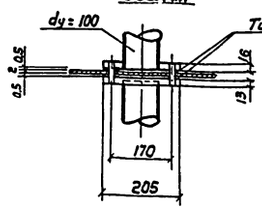

Узел „Б"

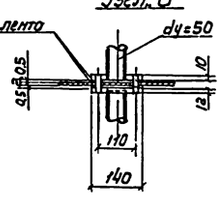

Выборка деталей на водораспределительную систему

NN п/п	Наименование и марка изделия	Кол-во штук на градирню	Примечание
1	Деталь Т-1	2	Альбом I Лист В-1
2	Деталь Т-2	4	Альбом I Лист В-1
3	Деталь Т-3	2	Альбом I Лист В-1
4	Деталь Т-4	2	Альбом I Лист В-2
5	Деталь Т-5	2	Альбом I Лист В-2
6	Деталь Т-10	2	Альбом I Лист В-2
7	Деталь Т-11	2	Альбом I Лист В-2

Выборка деталей на систему обогрева поддона градирен

NN п/п	Наименование и марка изделия	Кол-во штук на градирню	Примечание
1	Деталь Т-6	2	Альбом I Лист В-2
2	Деталь Т-7	2	Альбом I Лист В-1
3	Деталь Т-8	4	Альбом I Лист В-1
4	Деталь Т-9	2	Альбом I Лист В-1

Выборка арматуры водораспределительной системы на градирню

NN п/п	Наименование	Кол-во штук на градирню	Примечание
1	Разбрызгивающее сопло 20х12	80	Альбом I Лист В-6
2	Задвижка 30ч6бр Dy=100	2	См. заказные спецификации альбом II
3	Задвижка 30ч6бр Dy=50	2	——"——

Примечания:

1. Данный чертеж см. совместно с чертежами В-3,4,5 Альбома I.
2. В местах соединения стальных фланцев с алюминиевыми конструкциями - проложить тиоколовую ленту.
3. Опоры под водораспределительную систему и систему обогрева поддона см. на чертежах марки КМ.

Проверил	Нечаева		
Исполнит.	Габер		
Инженер	Бисьева		
Рук. бриг.	Иванова		
Гл. инж. пр	Жигиров		
Гл. спец.	Янпольский		
Нач. отд.	Трудников		

ТП 901-Б-54-В

Градирня с вентилятором ОБ-300х12.5 поперечноточная объемом 24м³ каркас и обшивка из алюминиево-магниевых сплавов

Лит.	Лист	Листов
Р	3	

Водораспределительная система и система обогрева поддона из стальных труб. План, разрезы, узлы.

Госстрой СССР СОЮЗВОДОКАНАЛПРОЕКТ г. Москва

Альбом II Типовой проект 901-6-54

Инв. № подл. | Подп. и дата

Типовой проект 901-6-54

Альбом III

Разрез 1-1

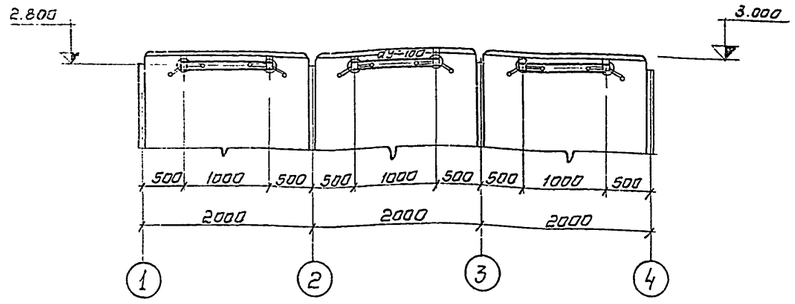

План на отм 2.800

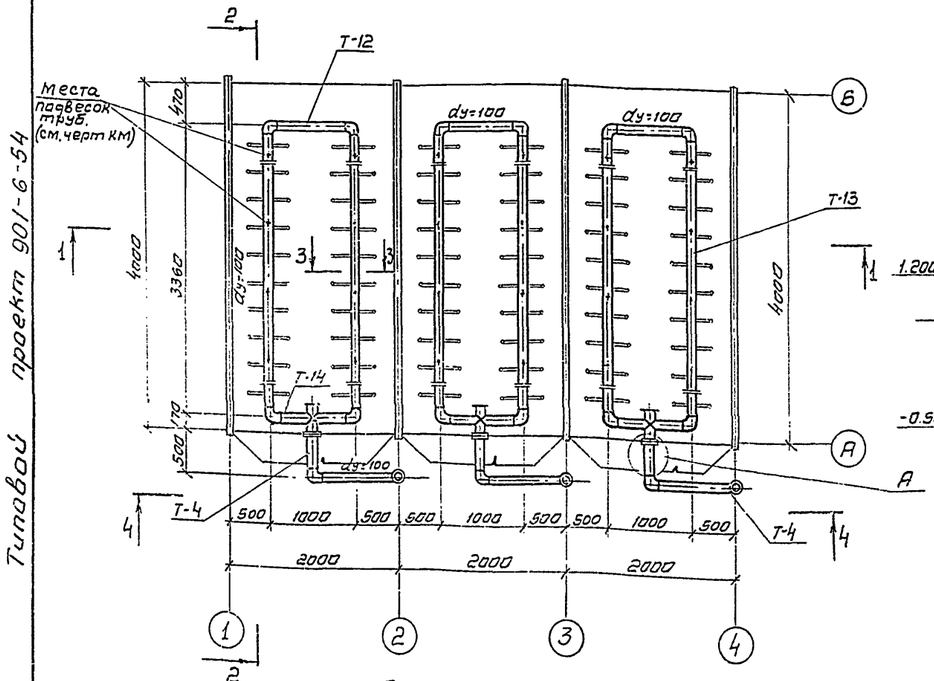

План на отм. 0.115

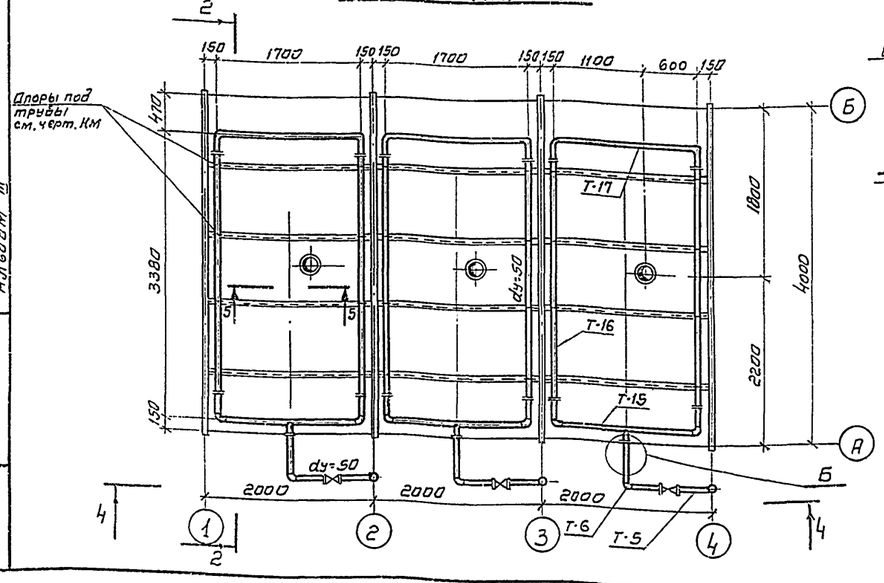

Разрез 2-2

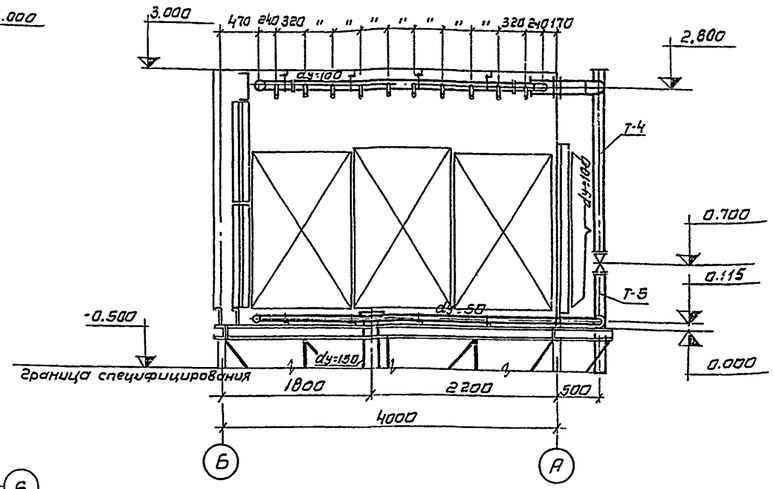

Вид по 4-4

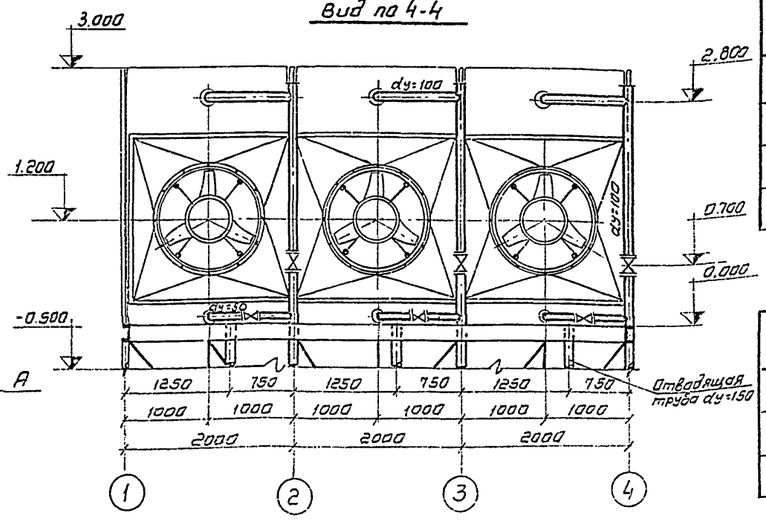

Разрез 5-5

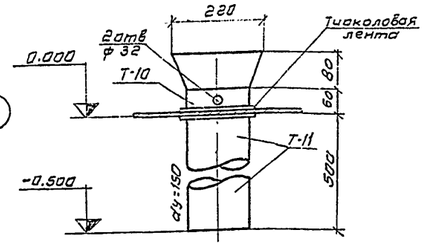

Разрез 3-3

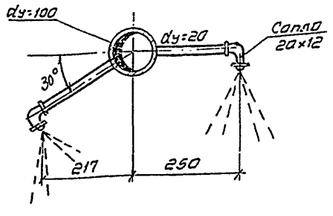

Узел А

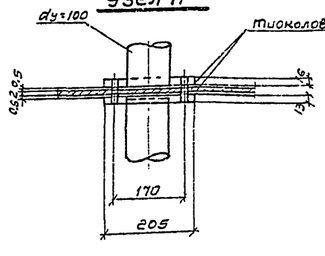

Узел Б

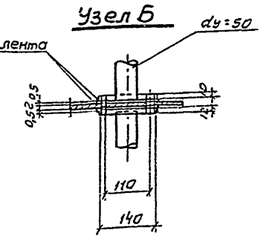

Выборка деталей на водораспределительную систему

NN п/п	Наименование и марка изделия	Кол-во штук на градирню	Примечание
1	Деталь Т-12	3	Альбом I лист В-3
2	Деталь Т-13	6	Альбом I лист В-3
3	Деталь Т-14	3	Альбом I лист В-3
4	Деталь Т-4	3	Альбом I лист В-2
5	Деталь Т-5	3	Альбом I лист В-2
6	Деталь Т-10	3	Альбом I лист В-2
7	Деталь Т-11	3	Альбом I лист В-2

Выборка деталей на систему обогрева поддона градирни

NN п/п	Наименование и марка изделия	Кол-во штук на градирню	Примечание
1	Деталь Т-15	3	Альбом I лист В-3
2	Деталь Т-16	6	Альбом I лист В-3
3	Деталь Т-17	3	Альбом I Лист В-3
4	Деталь Т-6	3	Альбом I лист В-2

Выборка арматуры водораспределительной системы на градирню

NN п/п	Наименование	Кол-во штук на градирню	Примечание
1	Разбрызгивающее сопло 20×12	120	Альбом I лист В-6
2	Задвижка 30ч6бр dy=100	3	см. заказные спецификации. Альбом VI
3	Задвижка 30ч6бр dy=50	3	"

Примечания:

1. Данный чертеж см. совместно с чертежами В-3, 4, 5 Альбома I.
2. В местах соединения стальных фланцев с алюминиевыми конструкциями - проложить тиоколовую ленту.
3. Опоры под водораспределительную систему и систему обогрева поддона см. на чертежах марки КМ.

Провер.	Нечаева		
Исполн.	Алпацкая		
Инжен.	Никитина		
Рук. бр.	Иванова		
Гл. инж. пр.	Жиров		
Гл. спец.	Ямпольский		
Нач. отд.	Трубников		

ТП 901-6-54В

Градирня с вентилятором ОБ-300 №12.5 поперечно точная объемом 24 м³ каркас и обшивка из алюминиево-магниевых сплавов.

Лит	Лист	Листов
Р	4	

Водораспределительная система и система обогрева поддона. Из пластмассовых труб. План, разрезы, узлы

Госстрой СССР СОЮЗВОДОКАНАЛПРОЕКТ г. Москва

Инв. № подл. | Подпись и дата

коп. Синицына

Масса металла по элементам конструкций в кг

NN п/п	Наименование проката	Профиль или сечение	Постамент: Стойки Вст3кп2	Постамент: Балки Вст3кп2	Постамент: Фермы Вст3сп5	Постамент: Фермы Вст3сп6	Постамент: Связи Вст3кп2	Коллектор Вст3кп2	Диффузор АМГ2-М	Решетка водоуловителя АМГ2-М	Ограждающие конструкции АМГ2-М	Ограждающие конструкции АМГ2П	Поддон АМГ2М		Итого: Вст3сп5 ГОСТ380-71*	Итого: Вст3пс6 ГОСТ380-71*	Итого: Вст3кп2 ГОСТ380-71*	Итого: АМГ2М ГОСТ4784-74	Итого: АМГ2П ГОСТ4784-74		Всего стали	Всего сплавов АМГ
1	2	3	4	5	6	7	8	9	10	11	12	13	14	15	16	17	18	19	20	21	22	23
1	Швеллеры по ГОСТ 8240-72	С22	75	285													360				360	
2		С12		320		225										225	320				545	
		Итого:	75	605		225										225	680				905	
3	Сталь толстолистовая по ГОСТ 19903-74	-δ=12	50														50				50	
4		-δ=6	50		60		20								60		70				130	
5																						
		Итого	100		60		20								60		120				180	
6	Уголки равнополочные по ГОСТ 8509-72	L100×7	140														140				140	
7		L56×5				175	90									175	90				265	
8		L50×4						23									23				23	
		Итого:	140			175	90	23								175	253				428	
9	Сталь тонколистовая ГОСТ 19903-74	-δ=3		114				10									124				124	
10		-δ=2						26									26				26	
		Итого		114				36									150				150	
11	Угольник неравнополочный ПБ-2 по ГОСТ 13738-68	L N868									38							38				38
		L N514											9					9				9
		L N658											18					18				18
		Итого:									38		27					65				65
12	Швеллер П300 по ГОСТ 13623-68	N246									10							10				10
		Итого:									10							10				10
13	Лист по ГОСТ 12592-67*	-δ=3									159		211					370				370
		-δ=2							48	196								244				244
		Итого:							48	196	159		211					614				614
14	Угольник равнополочный П50 ГОСТ 13737-68	L N174							6									6				6
		Итого:							6									6				6
15	Профилированный алюминиевый лист ПАГ-2 (поставка Воронежского ЗПК)	-δ=0.8										91							91			91
		Итого:										91							91			91
16	Сетка стальная плетеная по ГОСТ 5336-67*	N20-1.6						8									8				8	
		Итого:						8									8				8	
	Всего:		315	719	60	400	110	37	54	196	207	91	238		60	400	1211	695	91		1671	786

Швеллер N 246

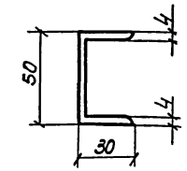

Уголок N 514

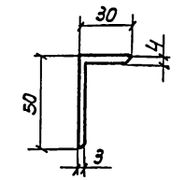

Уголок N 868

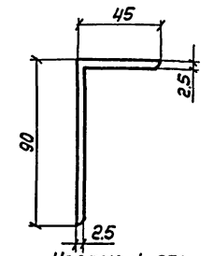

Уголок N 658

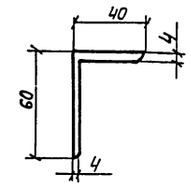

Уголок N 174

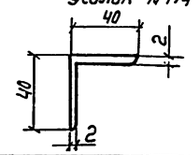

Типовой проект 901-6-54

Альбом II

Примечание

Материал конструкций:

а) для граф. 16, 17, 18 - сталь класса 38/33;

б) для графы 19 - алюминиево-магниевый сплав с R = 700 кгс/см²,

в) для графы 20 - алюминиево-магниевый сплав с R = 1500 кгс/см²

Исполн.	Малашкович	
Провер.	Ляхова	
Рук. груп.	Глебко	
Гл. инж. пр.	Осиповской	
Гл. констр.	Метс	
Нач. отд.	Лютаревич	
Гл. инж.	Кошелев	
Управл.	Величко	

ТП901-6-54 -КМ

Градирня с вентилятором ОБ-300 N12.5 поперечноточная объемом 24 м³, каркас и обшивка из алюминиево-магниевых сплавов

Лит	Лист	Листов
Р	1	

Техническая спецификация стали

Госстрой СССР ЦНИИПРОЕКТСТАЛЬКОНСТРУКЦИЯ Белорусское отделение

Инв. N подл. | Подп. и дата

Копир. Лавруженко 14547-22 Е

Таблица сечений и усилий

Марка	Эскиз сечения	Состав сечения	Расчетные усилия Rтс	Nтс	Мтс	Марка металла	Примечан.
П1	сложное	см. лист КМ3	альбом I			АМ-2М	
П2	— " —	— " — КМ3	— " —			— " —	
П3	— " —	— " — КМ3	— " —			— " —	
П4	— " —	— " — КМ4	— " —			— " —	
П5	— " —	— " — КМ4	— " —			— " —	
П6	— " —	— " — КМ4	— " —			АМг 2М АМг 2П	
П7	L	N514	конструктивно			АМг 2М	ГОСТ 13738-68
К	сложное	см. лист КМ1	альбом I			Ст 3 кп 2	

План на отм. 3.000

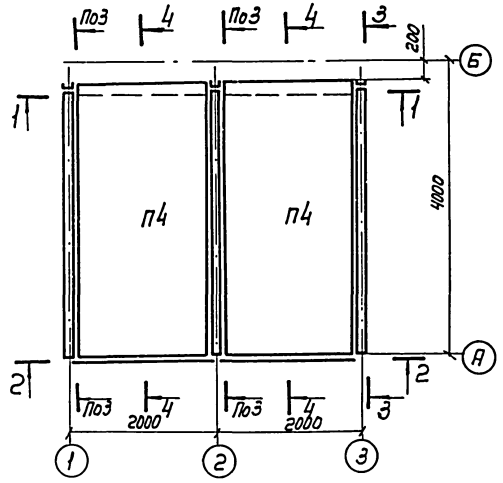

План на отм. 0.200

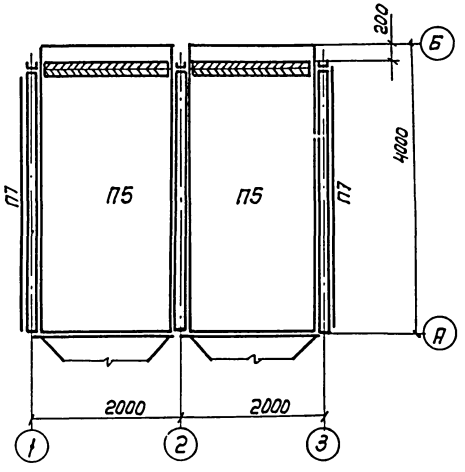

1-1

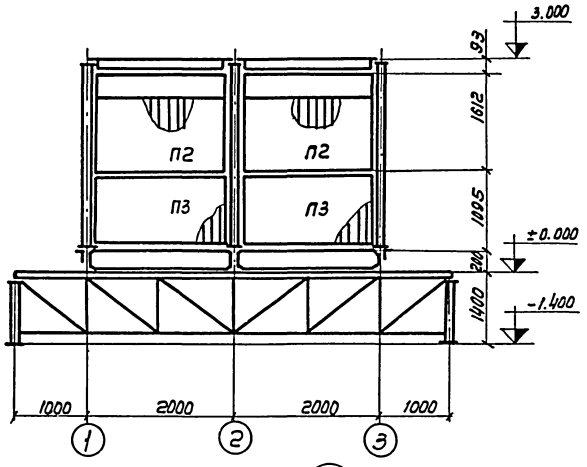

2-2

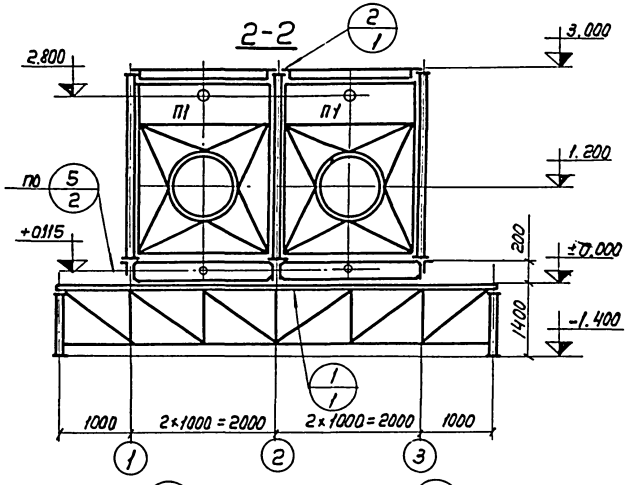

3-3

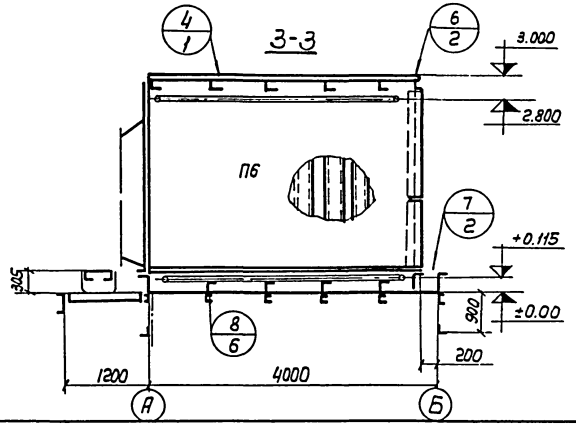

4-4

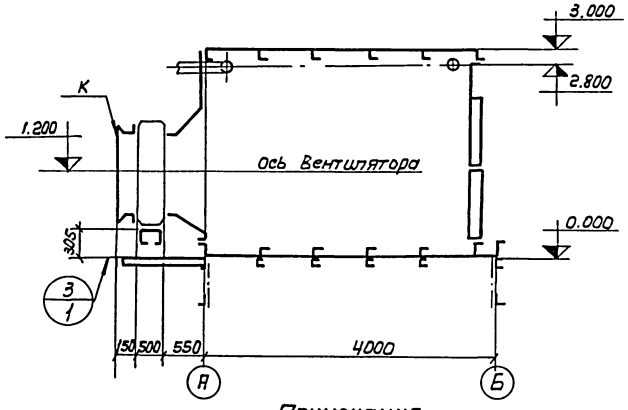

Примечания:

1. Материал конструкций см. техническую спецификацию металла на листе КМ1 альбом II.
2. Материал уплотнительных прокладок - озоно, светоморозостойкая полосовая резина δ=2 по ТУ38-005-204-71.
3. Сварку элементов конструкций из алюминиево-магниевых сплавов производить электро-дуговым способом в среде аргона марки „А" по ГОСТ 10157-73*. В качестве электродного и присадочного материала принять проволоку марки св. АМг3 по ГОСТ 7871-75
4. Все св. швы h=2мм, кроме оговоренных
5. Монтаж панелей П1÷П7 производить на кадмированных болтах М6 по ГОСТ 7798-70*. Крепление панели П5 к постаменту производить на кадмированных болтах М12 по ГОСТ 7798-70.* Шаг болтов ~200мм

Изм.	Лист	N докум.	Подп.	Дата
Исполн.		Малашкевич		
Провер.		Глебко		
Рук. гр.		Глебко		
Гл. инж. пр.		Осиповский		
Гл. констр.		Метс		
Нач. отд.		Лютаревич		
Гл. инж.		Кошелев		
Управл.		Величко		

ТП 901-6-54-КМ

Градирня с вентилятором 06-300N12.5 поперечноточная объемом 24м³ каркас и обшивка из алюминиево-магниевых сплавов

Лит.	Лист	Листов
Р	2	

Планы на отм 0.200 и 3.000

Госстрой СССР
Белорусское отделение

Типовой проект 901-6-54

Альбом II

Инв. N подл. | Подп. и дата

Схема постамента

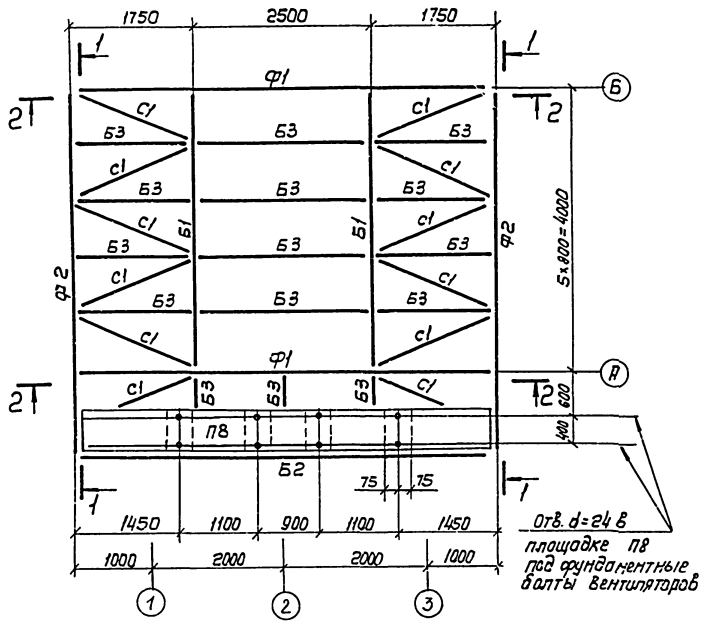

1-1

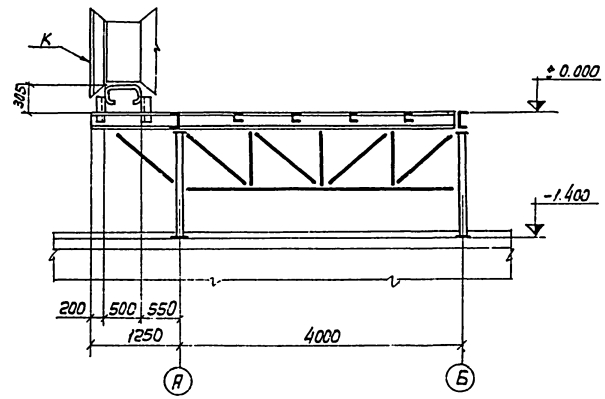

Ф2

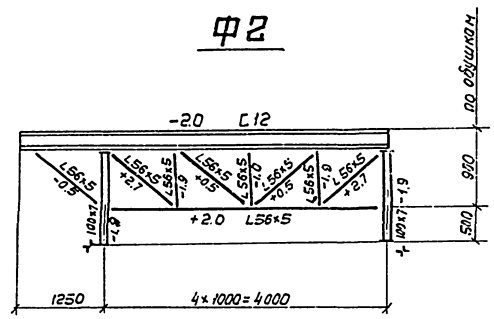

2-2

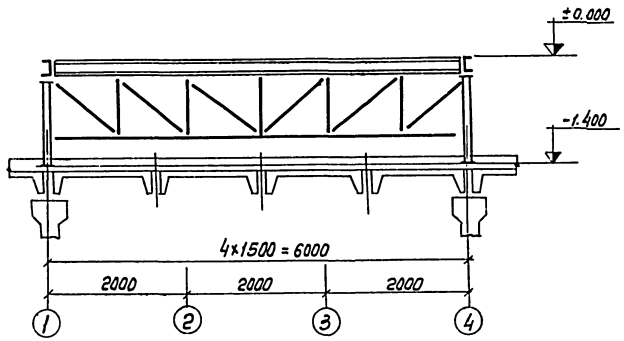

Ф1

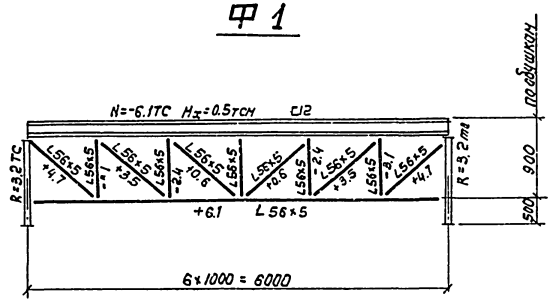

Таблица сечений и усилий

Марка	Сечение: Эскиз	Сечение: Состав	Расчетн. усилия: Rmc	Nтс	Mтсм	Марка металла	Примечание
Б1		С22	2.7	—	2.6	Вст3Кпа	
Б2		С22	0.4	—	0.9	—	
Б3		С12	0.6	—	0.6	—	
П8		-δ=3	конструктивно			—	
К	сложное	см. лист КЧ-3	Альбом I			—	
С1		L56×5	по гибкости			—	
Ф1	сложное	см. данный	чертеж			Вст3пс6 Вст3сп5	
Ф2	сложное	см. данный	чертеж			Вст3пс6 Вст3сп5	

Примечания:

1. Материал конструкций:
   а) поясов и решетки ферм постамента - сталь углеродистая для сварных конструкций Вст3пс6 по ГОСТ 380-71*;
   б) фасонок ферм постамента - сталь углеродистая для сварных конструкций Вст3сп5 по ГОСТ 380-71*;
   в) остальных конструкций - Вст3кп2 ГОСТ 380-71* Техническую спецификацию см. на листе КЧ-1 альбом II
2. Все заводские соединения сварные, монтажные на болтах нормальной точности М12 по ГОСТ 7798-70* и монтажной сварке.
3. Сварку производить электродами типа Э42 по ГОСТ 9467-60
4. Все сварные швы h=5мм, кроме оговоренных.
5. Минимальное усилие для прикрепления элементов ± 2.0т
6. Все фасонки - δ=6мм.

Исполн.	Волчкова		
Провер.	Глебко		
Рук. арт.	Глебко		
Гл. инж. пр.	Осипевский		
Гл. констр.	Метс		
Нач. отд.	Лютаревич		
Гл. инж.	Кощелев		
Упр. гл.	Величко		

ТП 901-6-54 -КМ

Градирня с вентилятором ОС-370 N12.5 поперечноточная объемом 24м³, каркас и обшивка из алюминиевых сплавов.

Лит.	Лист	Листов
Р	3	

Схема постамента
ферма Ф1; Ф2

Госстрой СССР ЦНИИпромзданий Белорусское отделение

Типовой проект 901-6-54 Альбом II

Инв. № подл. | Подп. и дата

gost.e-ecolog.ru