ТИПОВЫЕ ПРОЕКТНЫЕ РЕШЕНИЯ

901-2-0146 с. 86

Насосные станции на водозаборных скважинах с насосами ЭЦВ производительностью от 40 до 150 м³/ч и бактерицидными установками ОВ-50

АЛЬБОМ III

Архитектурно-строительные решения. Строительные изделия. для районов с сейсмичностью до 9 баллов.

21552-03

Привязан

Инв. N

gost.e-ecolog.ru

ТИПОВЫЕ ПРОЕКТНЫЕ РЕШЕНИЯ

901-2-0146г.86

НАСОСНЫЕ СТАНЦИИ НА ВОДОЗАБОРНЫХ СКВАЖИНАХ С НАСОСАМИ ЭЦВ ПРОИЗВОДИТЕЛЬНОСТЬЮ ОТ 40 ДО 150 м³/ч И БАКТЕРИЦИДНЫМИ УСТАНОВКАМИ ОВ-50

Состав проекта:

Альбом I Пояснительная записка. Генеральный план. Технологические решения. Отопление и вентиляция.

Альбом II Архитектурно-строительные решения. Строительные изделия.

Альбом III Архитектурно-строительные решения. Строительные изделия для районов с сейсмичностью до 9 баллов.

Альбом IV Электрооборудование и автоматизация.

Альбом V Спецификации оборудования.

Альбом VI Ведомости потребности в материалах.

Альбом VII Сметы.

Альбом III

Т.П.Р. РАЗРАБОТАНЫ
ИНСТИТУТОМ "СОЮЗГИПРОВОДХОЗ"
ИМ. Е.Е. АЛЕКСЕЕВ-СКОГО

21552-03

ГЛАВНЫЙ ИНЖЕНЕР ИНСТИТУТА А.Ф. КОНДРАТЬЕВ
ГЛАВНЫЙ ИНЖЕНЕР ПРОЕКТА А.В. ПИСКАРЕВА

ТИПОВЫЕ ПРОЕКТНЫЕ РЕШЕНИЯ
УТВЕРЖДЕНЫ МИНВОДХОЗОМ СССР
ПРОТОКОЛ № 498 ОТ 18.05.86г.
ВВЕДЕНЫ В ДЕЙСТВИЕ СОЮЗГИПРОВОДХОЗОМ
ПРИКАЗ № 220 ОТ 01.07.86

Содержание

Марка	Наименование	Стр.
АС-1	Общие данные (начало)	3
АС-2	Общие данные (окончание).	4
АС-3	Фасады Б-А и 1-2	5
		—
	Здание насосной станции	
АС-4	План на отм. 0.000.	6
АС-5	Разрез 1-1	7
АС-6	Узлы 1÷4	8
АС-7	План раскладки стеновых блоков	9
АС-8	Схемы раскладки блоков по осям А; 1	10
АС-9	Схемы раскладки блоков по осям Б; 2	11
АС-10	План фундаментов и схема расположения	12
	элементов.	
АС-11	Узел I. Деталь А. Разрезы 3-3 ; 4-4	13
АС-12	Схема раскладки плит покрытия.	14
	Разрез 1:1; 2:2; 3:3.	
АС-13.	Монолитная плита МР-1	15

Продолжение

Марка	Наименование	Стр.
	Подземная камера	
АС-14	Схема расположения элементов камеры	16
АС-15	Разрезы 1-1; 2-2; 3-3. Узлы 1,2,3	17
АС-16	Схема и план расположения соединительных	18
	элементов. Узлы.	
АСИ	Строительные изделия:	19÷26

Инв. № подл. | Подпись и дата | Взам. инв. №

Т. П. Р. 901-2-0146 с. 86 Альбом III

Ведомость рабочих чертежей основного комплекта АС.

Лист	Наименование	Примечание
1	Общие данные (начало)	
2	Общие данные (окончание)	
3.	Фасады Б-А и 1-2	
	Здание насосной станции.	
4.	План на отм. 0.000.	
5.	Разрез 1-1	
6.	Узлы 1÷4	
7.	План раскладки стеновых блоков	
8.	Схемы раскладки блоков по осям А; 1	
9.	Схемы раскладки блоков по осям Б; 2	
10.	План фундаментов и схема раскладки	
	элементов.	
11.	Узел I деталь А. Разрезы 3-3; 4-4.	
12.	Схема раскладки плит покрытия	
	разрезы 1:1; 2-2; 3:3;	
13.	Монолитная рама. МР-1	
	Подземная камера.	
14.	Схема расположения элементов камеры	
15.	Разрезы 1-2; 2-2; 3-3 узлы 1; 2; 3	
16.	Схема и план расположения соединительных	
	элементов. Узлы.	

Ведомость ссылочных и прилагаемых документов

Обозначение	Наименование	Примечание
	Ссылочные документы	
1.133.1-4 вып.2	Блоки наружных стен вертикаль-	
	ной разрезки из ячеистого бетона	
	жилых зданий.	
1.141.1-2.2 с вып.1.2.3	Панели перекрытий железобетонные	
	многопустотные для районов	
	сейсмичностью 7.8 и 9 баллов.	
3.900-3. вып. 7.	Изделия для круглых колодцев	
5.900-2	Сальники набивные Ду50...1400	
	для пропуска труб через стены.	
2.110-5.С в.1	Детали фундаментов жилых зда-	
	ний для строительства в сейсми-	
	ческих районах.	
2.130-2С в.1	Стены из крупных легкобетонных	
	блоков (расчетная сейсмичность 7,8,9 бал)	
2.140-3С в.1	Детали перекрытий жилых зданий для	
	строительства в сейсмических районах	
ГОСТ 14624-84	Двери деревянные для производст-	
	венных зданий.	

Проект разработан в соответствии с действующими нормами и правилами и предусматривает мероприятия обеспечивающие взрывную взрывопожарную и пожарную безопасность при эксплуатации сооружения

Главный инженер проекта Пискарева

Привязан.

Инв. №

ТПР 901-2-0.146.с 86. АС

ГИП	Пискарева		5.86
Нач.отд.	Якушев		5.86
Пров.	Игнатов		5.86
Инженер	Коренчук		5.86
Н.контр.	Цветков		5.86

Насосные станции на водозаборных скважинах с насосами ЭЦВ производительностью от 40 до 150 м³/ч. и БАК терриконными установками ОВ-50

Общие данные (начало)

Стадия	Лист	Листов
Р	1	16

Союзгипроводхоз имени Е.Е. Алексеевского г. Москва

Копировал: Левина Формат А3

21552-03

Инв. № подл. | Подпись и дата | Взам. инв. №

Продолжение

Обозначение	Наименование	Примечание
ГОСТ 4030-63*	Гвозди кровельные	
ГОСТ 4028-63*	Гвозди строительные	
ГОСТ 13579-78	Блоки бетонные для стен подвалов	
ГОСТ 3634-79	Люки чугунные для колодцев.	
	Прилагаемые документы	
АСИ 00 00.000÷АСИ10.00.000	Строительные изделия.	
АС ВМ1÷АС ВМ8	Ведомости потребности в материалах.	

Ведомость спецификаций.

Лист	Наименование	Примечание
5.	Спецификация элементов заполнения проемов	
7.	Спецификация к схемам раскладки блоков	
10.	Спецификация к схеме расположения элементов	
	замаркированных на листе 10	
12	Спецификация к схеме плит покрытия	
13.	Спецификация монолитной рамы МР-1	
14.	Спецификация к схеме расположения элементов	
	камеры.	

Ведомость объемов сборных железобетонных и бетонных конструкций по рабочим чертежам основного комплекта АС.

N N	Наименование группы элементов конструкций	Код	Кол. м³	Примечание
1	Блоки стеновые	583500	11.77	
2	Блоки фундаментные	581100	7.26	
3	Плиты покрытия	584200	1.80	
4.	Кольца железобетонные	585500	1.15	
	Материалы на изготовление сборных бетонных и железобетонных конструкций учтены в ведомости потребности в материалах и отдельно не учитываются.			

1. В знаках ▭ указанных на чертежах проставляются размеры и значения принимаемые при привязке проекта.
2. За условную отм 0.000 принята отметка чистого пола здания насосной станции.
3. Категория технического сооружения по взрывной, взрывопожарной области - Д.
4. Стены здания насосной станции из сборных железобетонных блоков. Горизонтальная гидроизоляция стен на отм -0.200 выполняется из цементного раствора состава 1:2 толщиной 20 мм.
5. Кровая - плоская рулонная из 4 слоев рубероида марки РМ-350 ГОСТ 10923-82 на горячей битумной мастике.
6. Столярные изделия окрасить масляной краской.
7. Природные условия принятые при разработке проекта указаны в разделе „Строительная часть" пояснительной записки. Альбома I.

Привязан

Инв. N

ГИП	Пискарева		5.86
Нач.отд.	Якушев		5.86
Пров.	Игнатов		5.86
Н.инж.	Коренчук		5.86
Н.контр.	Цветков		5.86

тпр 901-2-0146с.86 АС.

Насосные станции на водозаборных скважинах с насосами ЭЦВ производительностью от 40 до 150 м³/ч к БАВ терминальными установками 08-50

Стадия	Лист	Листов
Р	2	

Общие данные (окончание).

Союзгипроводхоз имени Е.Е.Алексеевского г. Москва

Копировал: Левина

Формат А3

21552-03

Инв.№ подл. | Подпись и дата | Взам.инв.№

Фасад Б-А

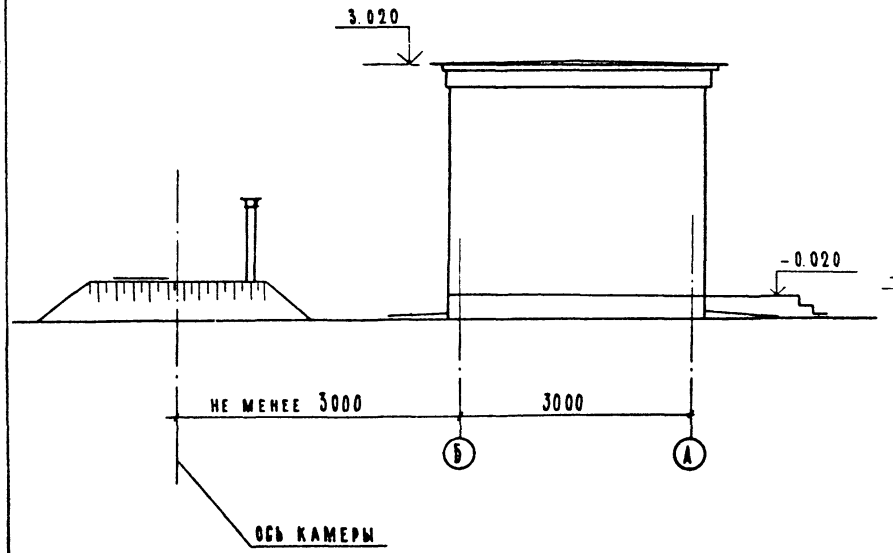

Фасад 1-2

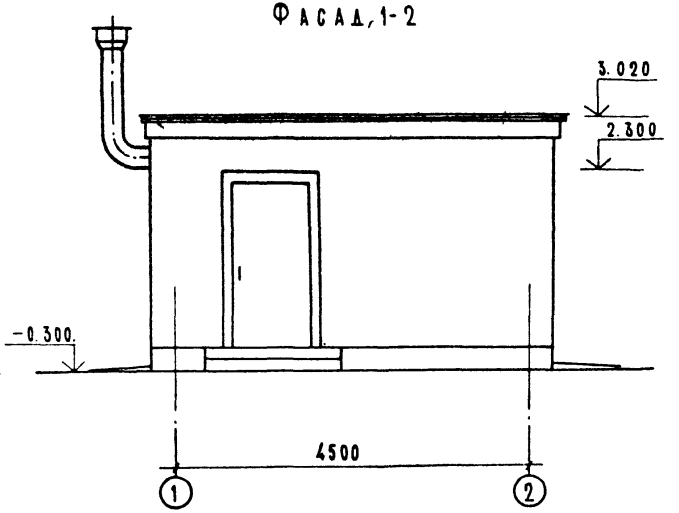

					тпр 901-2-0146с.86		АС
Привязан		ГИП	Пискарева		5.86	Насосные станции на водозаборных скважинах с насосами ЭЦВ производительностью от 4 до 150 м³/ч бактерицидными установками 6Б-90.	Стадия: Р; Лист: 3; Листов:
		Нач. отд.	Якушев		5.86		
		Пров.	Игнатов		5.86		
Инв. №		Инж.	Корнечук		5.86	Фасады Б-А и 1-2	Союзгипроводхоз имени Е.Е. Алексеевского г. Москва
		Н.контр.	Цветков				

Копировал Аевина

Формат А3

Инв. № подл. | Подпись и дата | Взам. инв. №

Подземная камера

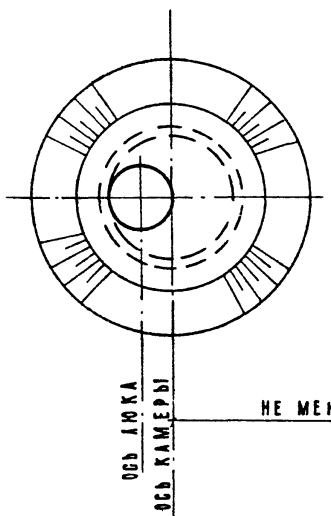

Здание насосной станции

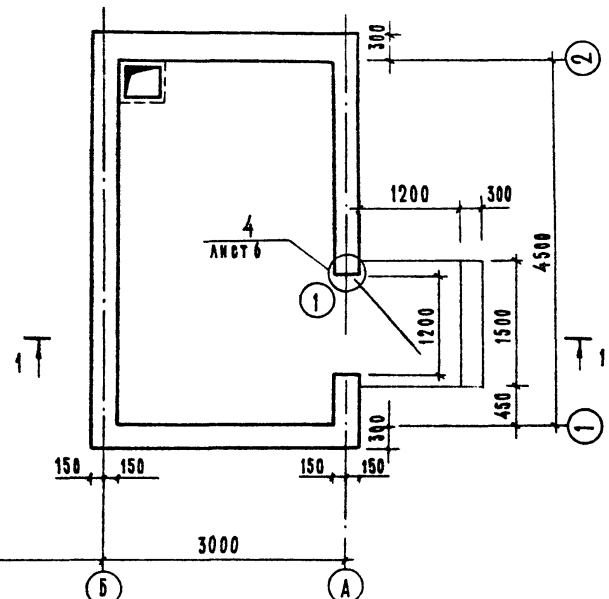

Ведомость проемов дверей

Марка поз.	Размер проемов в кладке.
1	1200 × 2300

Спецификация элементов заполнения проемов указана на листе 5.

					тпр 901-2-0146с.86	АС	
Привязан							
	ГИП	Пискарева		5.86	Насосные станции на водозаборных скважинах с насосами ЭЦВ производительностью от 40 до 150 м³/ч и бактерицидными установками ОВ-50	Стадия: Р; Лист: 4; Листов:	
	Нач. отд.	Якушев		5.86			
	Рук. гр.	Игнатов		5.86			
	Пров.	Коренчук		5.86	Здание насосной станции. План на отм. 0.000.	Союзгипроводхоз имени Е.Е. Алексеевского г. Москва	
	Ст. инж.	Чапурская		5.86			
Инв. №	Н. контр.	Цветков					

Копировал: Левина

Формат А3

21552-03

Инв. № подл. | Подпись и дата | Взам. инв. №

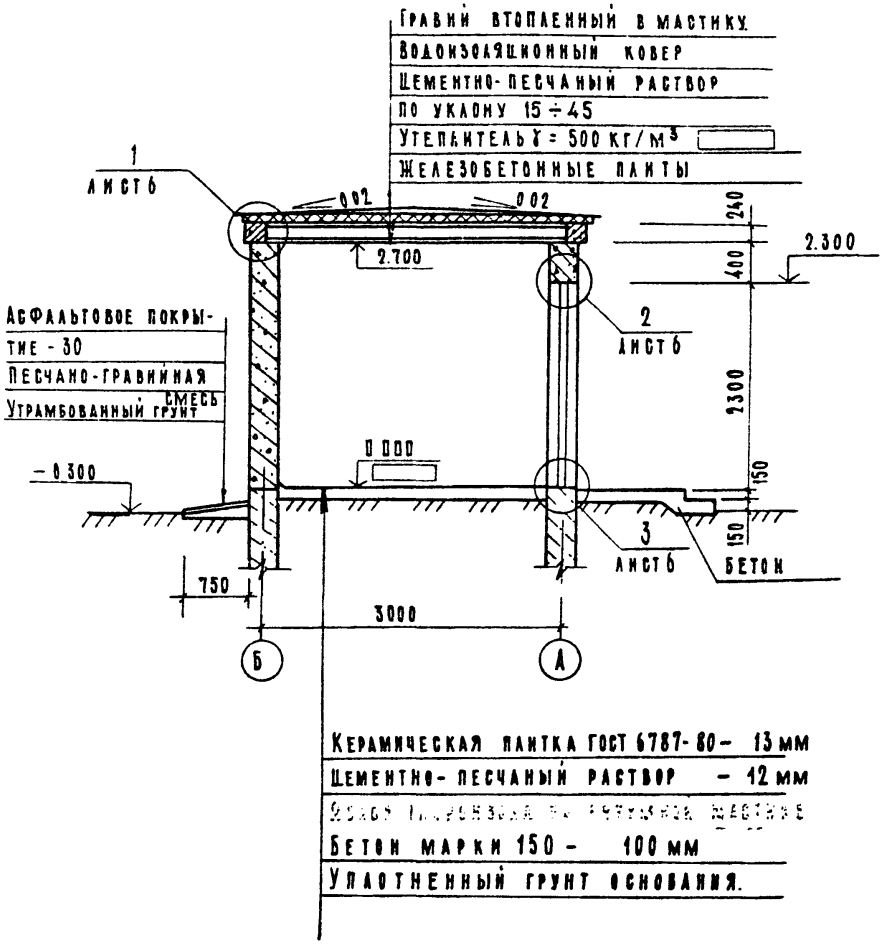

Толщины утеплителя покрытия в зависимости от t°C, мм

Наименование	γ кг/м³	Расчетная зимняя температура			Примечание
		-20°С	-30°С	-40°С	
Керамзитобетон	500	100	120	170	
Пенобетон	500	80	100	150	

Спецификация элементов заполнения проемов

Марка поз.	Обозначение	Наименование	Кол.	Масса ед.кг.	Примечание
1	ГОСТ 14624-84	Дверной блок ДНГ-21-10п	1		Утепленный.

Ведомость отделки помещений. Площадь м²

Наименование или номер помещения	Потолок		Стены или перегородки		Примечание
	Площадь	Вид отделки	Площадь	Вид отделки	
Здание насосной станции	12.15	Затирка швов клеевая побелка	39	Затирка швов окраска краской ВХР.	Отделка на всю высоту.
Подземная камера	1.4	Затирка клеевая побелка	11.9	Затирка швов окраска краской ПХВ.	

					тпр 901-2-0146с.86		АС	
Привязан		ГИП	Пискарева		5.86	Насосные станции на водозаборных скважинах с насосами ЭЦВ производительностью от 40 до 150 м³/ч и бактерицидными установками ОВ-50	Стадия	Лист	Листов
		Нач.отд.	Якушев		5.86		Р	5	
		Пров.	Игнатов		5.86				
		Инж.	Коренчук		5.86	Здание насосной станции Разрез 1-1	Союзгипроводхоз имени Е.Е.Алексеевского г.Москва		
		Н.контр.	Цветков						
Инв. №									

Копировал Левина

Формат А3

215-2-03

Инв.№ подл. | Подпись и дата | Взам. инв.№

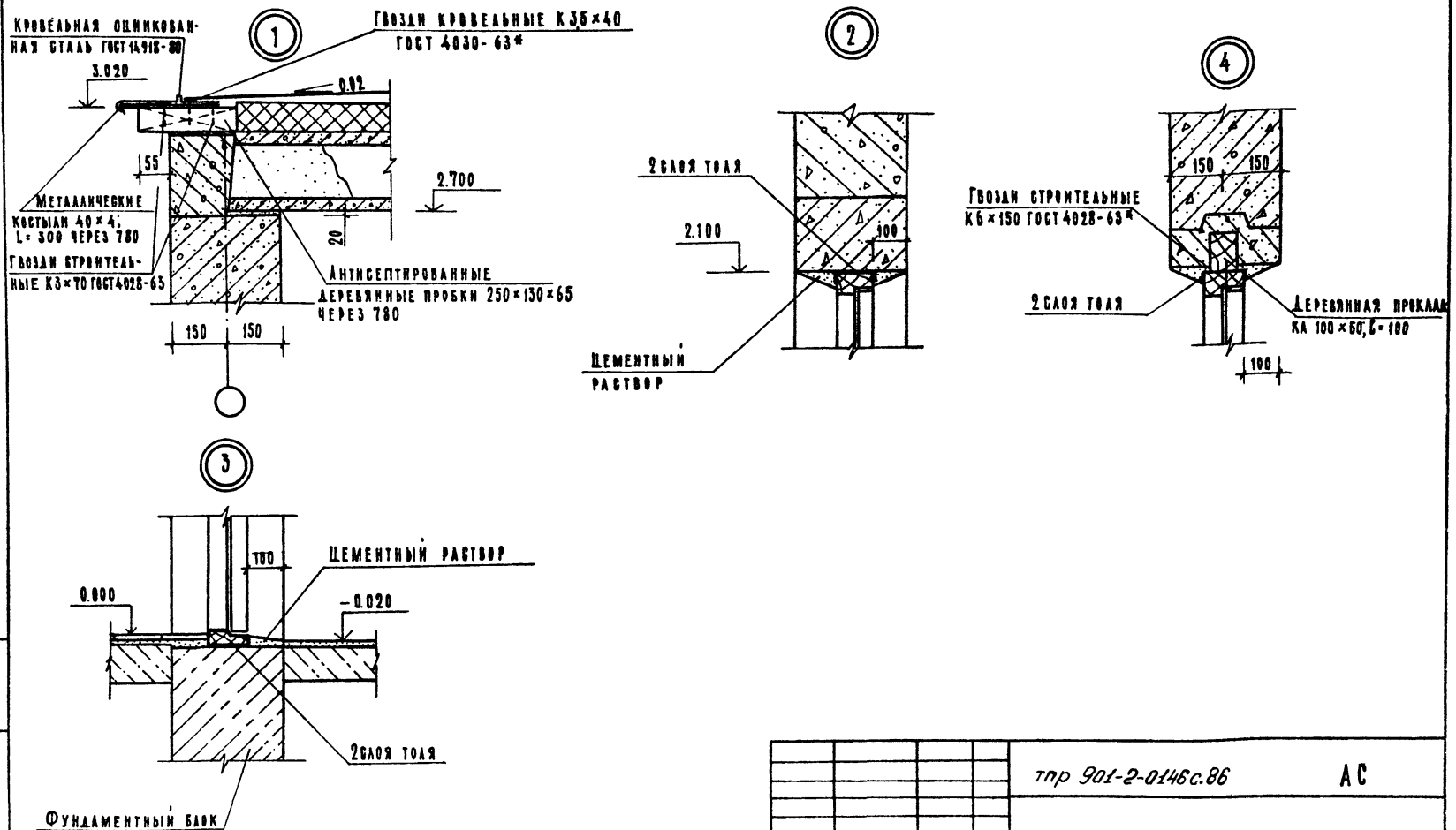

					тпр 901-2-0146с.86	АС	
Привязан		ГИП	Пискарева		5.86	Насосные станции на водозаборных скважинах с насосами ЭЦВ производительностью от 40 до 150 м³/ч и бактерицидными установками ОВ-50	Стадия: Р; Лист: 6; Листов:
		Нач. отд.	Якушев		5.86		
		Пров.	Игнатов		5.86		
		Инж.	Гапоненко		5.86	Здание насосной станции Узлы 1÷4	Союзгипроводхоз имени К.Е. Алексеевского г. Москва
Инв.№		Н. контр.	Цветков		5.86		

Инв.№ подл. | Подпись и дата | Взам. инв.№

Копировал: Левина

Формат А3.

21552-03

Т.П.Р 901-2-0146с.86 Альбом III

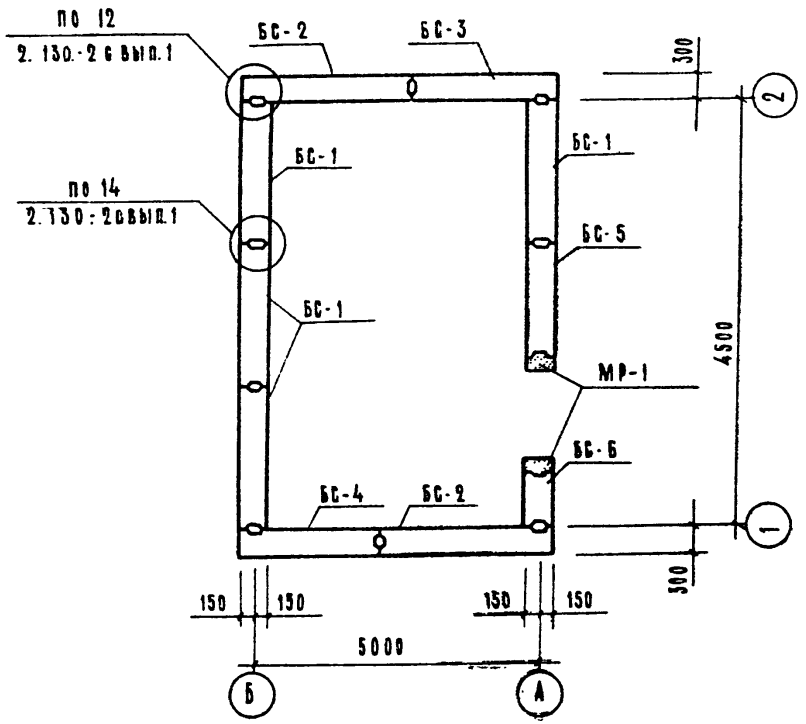

Спецификация к схемам раскладки блоков.

Марка. поз.	Обозначение	Наименование	Кол	Масса ед.кг.	Примечание
		Блоки наружных стен			
БС-1	1.133.1-4 вып.2	СБН 15.27.3-Я-10	4	850	
БС-2	1.133-1-4.вып.2	СБН 18.27.3-Я-20	2	1020	
БС-3	1.133.1-4 вып.2	СБН 15.27.3-Я-20	1	850	
БС-4	АСИ 00.00.000	СБН 15.27.3-Я-20 а	1	855	
БС-5	1.133.1-4 вып.2	СБН 12.27.3-Я-11	1	650	
БС-6	1.133.1-4 вып.2	СБН 6.27.3-Я-11	1	260	
БП-1	1.133.1-4. вып.2	СБН 15.4.3.-7Я	1	160	
МР-1	АС-13	Монолитная рама МР-1	1		0.2 м³
		Блоки фундаментов			
БФ-1	ГОСТ 13579-78	ФБС 24.3.6-т	15	970	
БФ-2	ГОСТ 13579-78	ФБС 9.3.6-т	8	350	

1. Схемы раскладки блоков указаны на листах 8 и 9.
2. План фундаментов указан на листе 10.

Инв.№ подл. | Подпись и дата | Взам.инв.№

Привязан

Инв.№

				тпр 901-2-0146с.86		АС
ГИП	Пискарева		5.86	Насосные станции на водозаборных скважинах с насосами ЭЦВ производительностью от 40 до 150 м³/ч и бактерицидными установками ВВ-50.	Стадия	Лист	Листов
Нач.отд.	Якушев		5.86		Р	7	
Рук.гр.	Игнатов		5.86				
Пров.	Коренчук		5.86	Здание насосной станции. План раскладки стеновых блоков.	Союзгипроводхоз имени Е.Е. Алексеевского г. Москва		
Ст.инж.	Чапурская		5.86				
Н.контр.	Цветков.		10.86				

Копировал: Аевина

Формат А3

21552-03

Схема раскладки блоков по оси А

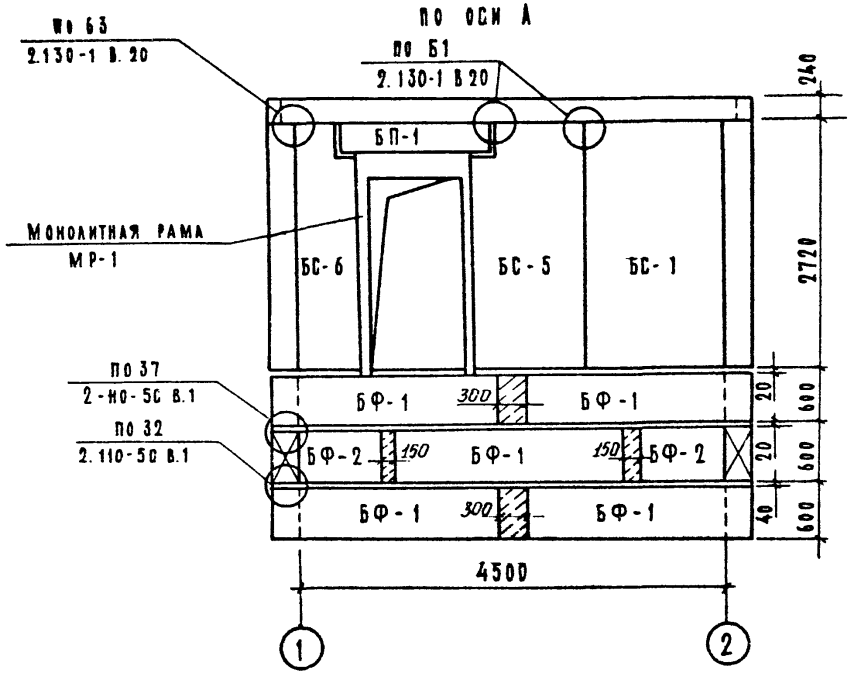

Схема раскладки блоков по оси 1

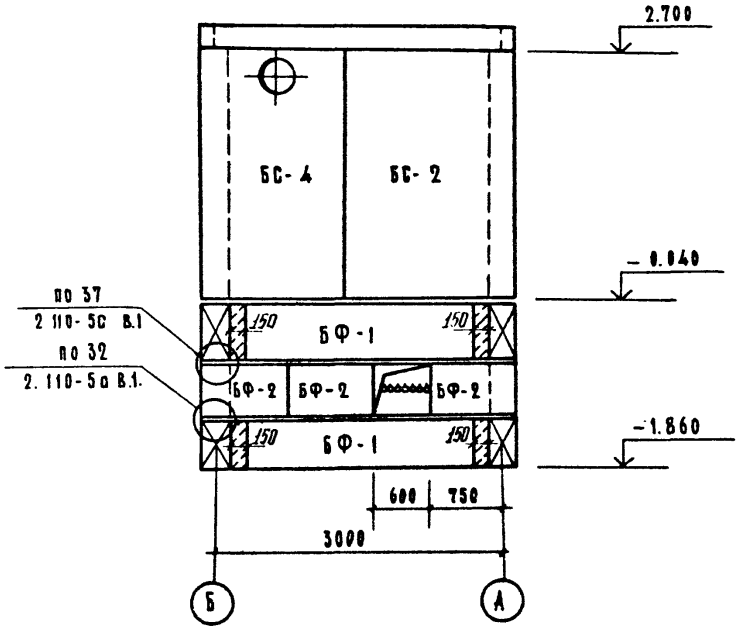

1. Пространство между фундаментными плитами заполнить бетоном марки 100.
2. Связь между стеновыми блоками выполнять по серии 2.130-1 в.20 и серии 2.130-2с в.1. Расход материалов на узлы учтен в ведомостях потребности материалов и отдельно не учитывается.
3. Бетонные фундаментные блоки укладываются на предварительно уплотненную песчаную подсыпку толщиной 50 мм
4. Данный лист рассматривать совместно с листами 7 и 9.
6. Расход монолитного бетона М100 - 0,98 м³.

Инв.№ подл. | Подпись и дата | Взам.инв.№

					тпр 901-2-0146с.86	АС
Привязан					Насосные станции на водозаборных скважинах с насосами ЭЦВ производительностью от 40 до 150 м³/час и бактерицидными установками ОВ-50	Стадия: Р; Лист: 8; Листов:
	ГИП	Пискарева		5.86		
	Нач.отд.	Якушев		5.86		
	Пров.	Игнатов		5.86	Здание насосной станции Схема раскладки блоков АО ОВЭМ А,1	Союзгипроводхоз имени Е.А.Алексеевского г. Москва
Инв.№	Н.контр.	Цветков		5.86		

Копировал Левина. Формат А3

21552-03

Схема раскладки блоков по оси Б

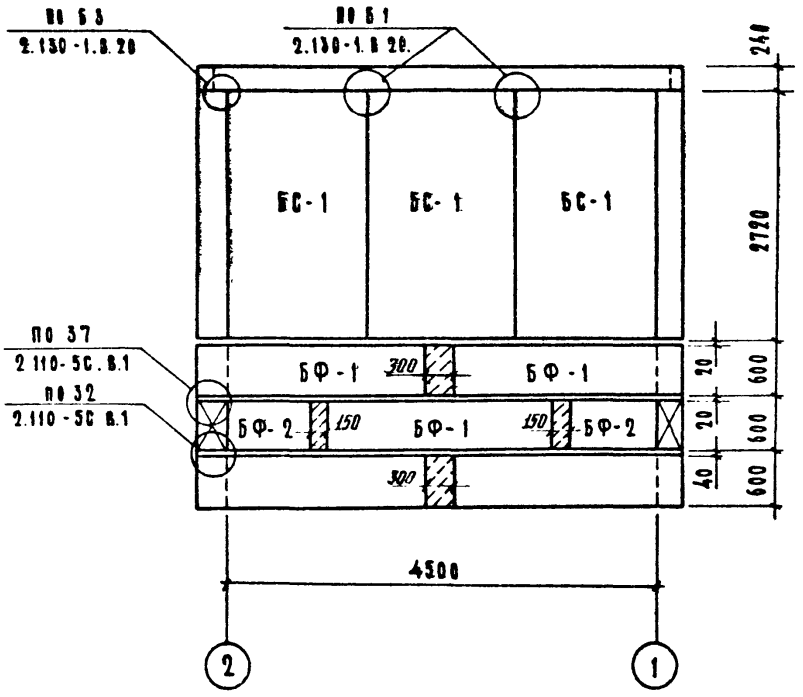

Схема раскладки блоков по оси 2

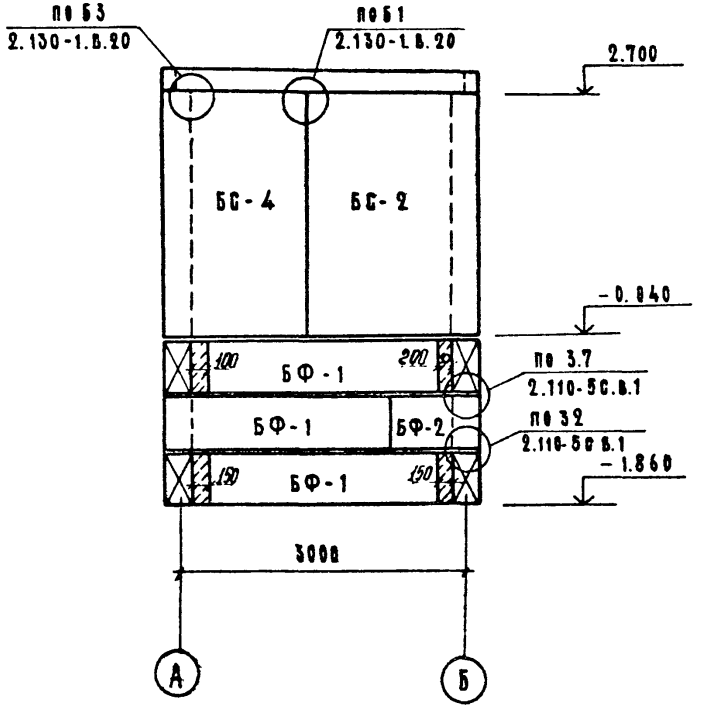

Данный лист рассматривать совместно с листами 7 и 8.

					тпр 901-2-0146с.86		АС
Привязан					Насосные станции на водозаборных скважинах с насосами ЭЦВ производительностью от 40 до 150 м³/ч и бактерицидными установками ОВ-50	Стадия	Лист	Листов
	ГИП	Пискарева		5.86		Р	9	
	Нач. отд.	Якушев		5.86				
	Пров.	Игнатов		5.86	Здание насосной станции Схема раскладки блоков по осям Б, 2	Союзгипроводхоз имени Е.Е. Алексеевского г. Москва		
Инв. №	Н. контр.	Цветков		5.86				

Копировал: Левина

Формат А3

21552-03

Инв. № подл. | Подпись и дата | Взам. инв. №

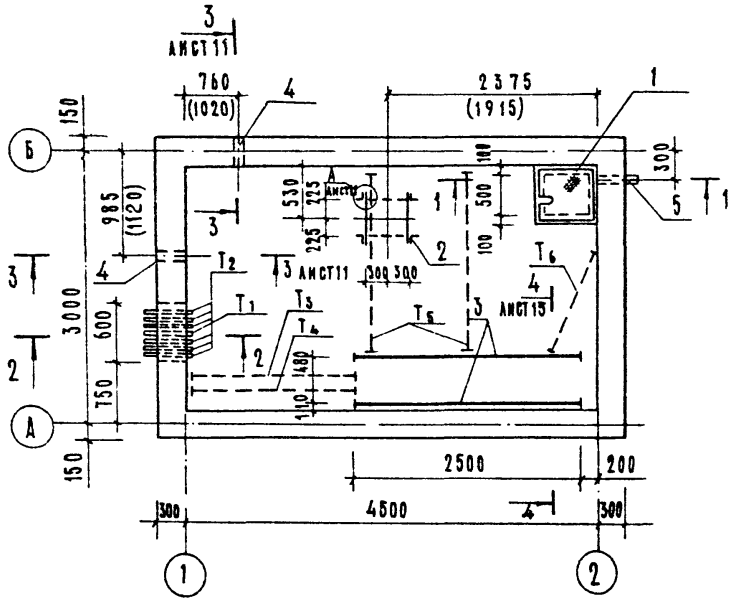

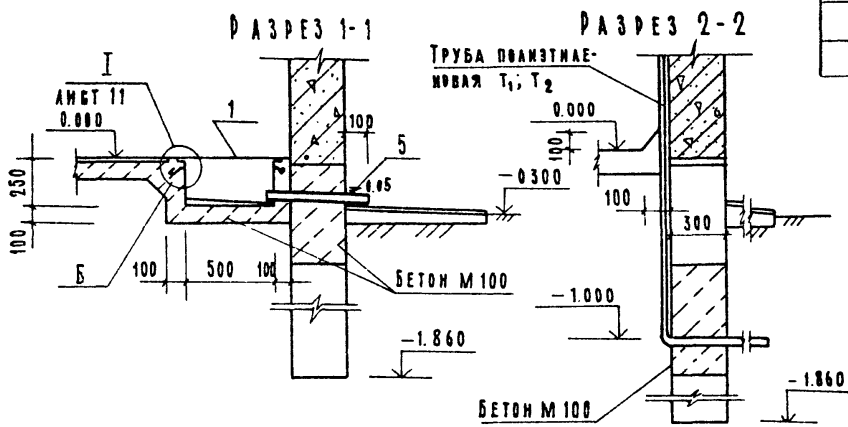

Спецификация к схеме расположения элементов замаркированных на листе 10

Марка поз.	Обозначение	Наименование	Кол. на исполнение* I	II	Всего	Масса ед. кг	Примечание.
1	АСИ 07.00.000	Щит металлический ЩМ-1	1	1		18 0	
2	АСИ 04.00.000	Рама металлическая РМ-1	1			72.2	
	АСИ 05.00.000	Рама металлическая РМ-2		1		105.8	
3	АСИ 03.00.000	Опора металлическая ОМ-1	2	2		22.2	
4	5.900-2	Сальник Ду 100; L=500	2			11.3	
	5.900-2	Сальник Ду 150; L=500		2		24.4	
5	ГОСТ 10704-76	Труба 80×3.5. L=500	1	1		3.7	
6	АСИ 06.00.000	Закладная деталь ЗД-1	1	1		9.8	
	ГОСТ 18599-83	Трубы полиэтиленовые					
T_1		ПНД 110 Т; L=3000	1	1		9.6	
T_2		ПНД 50 Т; L=3000	6	6		2.0	
T_3		ПНД 25 Т; L=2000	1	1		0.34	
T_4		ПНД 50 Т; L=2000	1	1		1.34	
T_5		ПНД 25 Т; L=2500	2	2		0.43	
T_6		ПНД 25 Т; L=1500	1	1		0.26	

1.* Исполнение означает вариант (см. раздел ПЗ)

2. Размеры в скобках даны для II варианта.

3. Схема раскладки блоков указаны на листах 8 и 9.

4. Спецификация фундаментных блоков указана на листе 7.

5. Трубы (поз. T_3 : T_4 : T_5 : T_6) укладывать в подготовку пола.

6. Данный лист рассматривать совместно с чертежами разделов ТХ и ЭМ.

т.п.р. 901-2-0146с.86 АС

ГИП.	Пискарева		5.86	Насосные станции на водозаборных скважинах с насосами ЭЦВ производительностью от 40 до 150 м³/ч и бактерицидными установками ОВ-50	Стадия	Лист	Листов
Нач.отд.	Якушев		5.86		Р	10	
Рук.гр.	Игнатов		5.86				
Пров.	Коренчук		5.86	Здание насосной станции План фундаментов и схема расположения элементов.	Союзгипроводхоз имени Е.Е. Алексеевского г. Москва		
Н.контр.	Цветков		5.86				

Привязан

Инв. №

Инв. № подл. | Подпись и дата | Взам. инв. №

Копировал: Левина. Формат А3

21552-03

Т. П. Р. 901-2-0146с 86 Альбом III

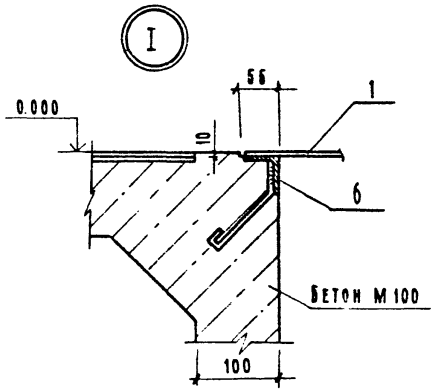

Деталь А

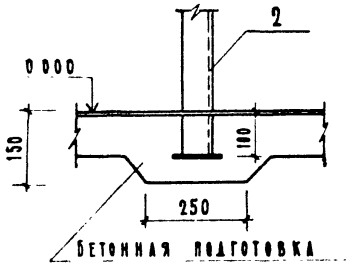

Разрез 4-4

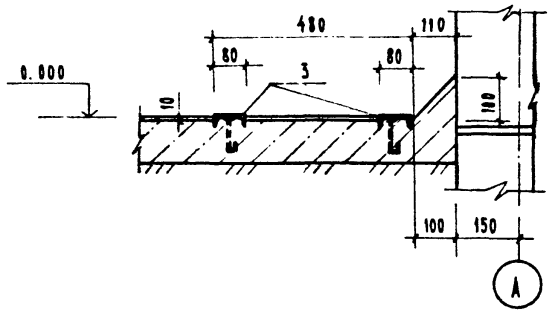

Разрез 3-3

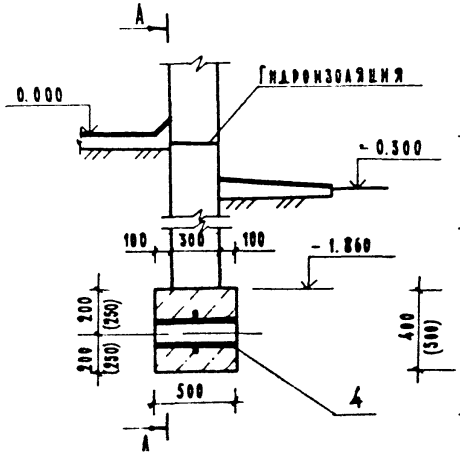

Вид А-А

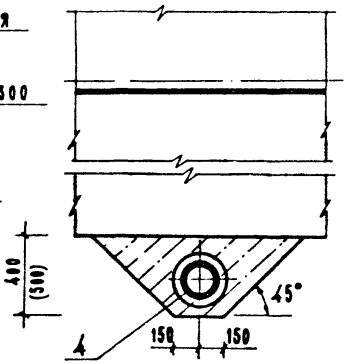

1. Данный лист рассматривать совместно с листом 10.
2. Установку и укладку элементов замаркированных на листах 10 и 11 производить до устройства чистого пола.
3. Сальники (поз. 4) устанавливаются в местах пропуска технологического трубопровода.
4. Размеры в скобках указаны для варианта II.
5. Расход монолитного бетона указан на листе 8.

				тпр 901-2-0146с.86			АС
Привязан							
Гип	Пискарева		5.86	Насосные станции на водозаборных скважинах с насосами ЭЦВ производительностью от 40 до 150 м³/ч и бактерицидными установками ОВ-50	Стадия	Лист	Листов
Нач отд	Якушев		5.86		Р	11	
Пров	Игнатов		5.86				
Инж	Коренчук		5.86	Здание насосной станции Узел I Деталь А. Разрезы 3-3, 4-4	Союзгипроводхоз имени Е.Е. Алексеевского г. Москва		
Н контр	Цветков						
Инв. №							

Копировал. Левина. Формат А3

Инв. № подл. | Подпись и дата | Взам. инв. №

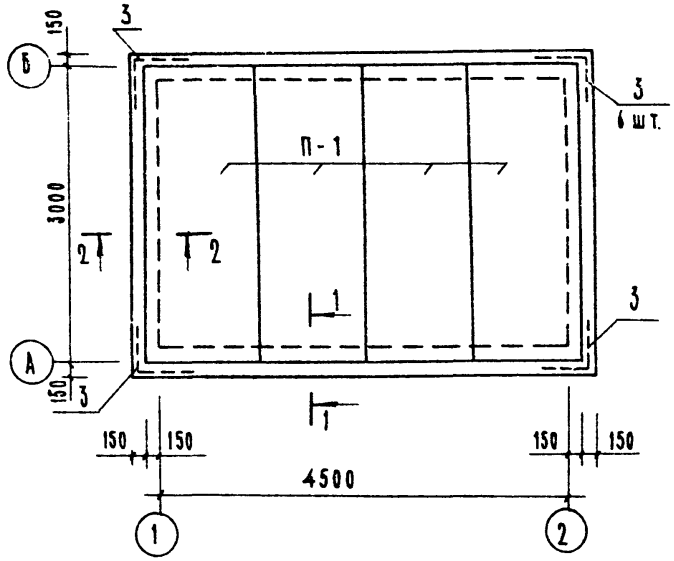

Спецификация к схеме плит покрытия.

Марка поз.	Обозначение	Наименование	Кол на исполнение* 7	8	9	Всего	Масса ед. кг	Примечан.
		Плиты						
П-1	1.141.1-22с вып. 1	ПК 4.5-30.12-с7а	4				1100	
	1.141.1-22с вып. 2	ПК 4.5-30.12-с8а		4			1100	
	1.141.1-22с вып. 3	ПК 4.5-30.12-с9а			4		1100	
1	2.140-3с вып.1	Каркас СК-1	36	36			2.0	
	2.140-3с вып.1	Каркас СК-3			36		3.3	
2	ГОСТ 5781-82	А-I-Б L = 130	132	132	132		0.03	
3	2.140-3с вып.1	Деталь ОС-1	8	8	8		1.6	
4	2.140-3с вып.1	Деталь СА-1		24	24		0.2	
		Бетон марки 200	0.6	0.6	0.6			м³

1. *Исполнение означает сейсмичность.
2. Анкеровку плит и установку детали ОС-1 (поз.3) выполнять согласно указаниям серии 2.140-3с вып.1 и детали А.
3. Сварку производить электродами Э-42 по ГОСТ 9467-75.
4. Швы между плитами заделать раствором марки 100.

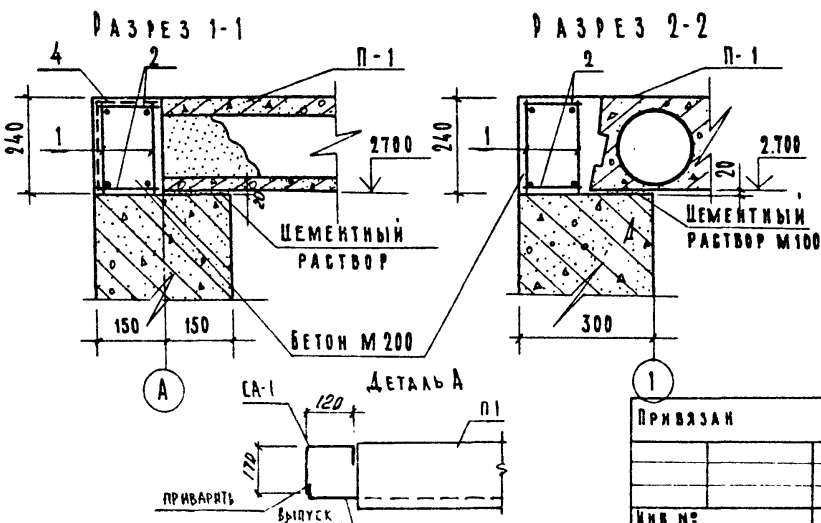

Привязан

Инв. №

ГИП	Пискарева		5.86	Насосные станции на водозаборных скважинах с насосами ЭЦВ производительностью от 40 до 150 м³/ч и бактерицидными установками ОВ-50.
Нач. отд.	Якушев		5.86	
Рук. гр.	Игнатов		5.86	
Пров.	Коренчук		5.86	Здание насосной станции. Схема раскладки плит. покрытия. Разрезы 1-1; 2-2.
Ст. инж.	Чапурская		5.86	
Н. контр.	Цветков			

тпр 901-2-0146с.86 АС

Стадия	Лист	Листов
Р	12	

Союзгипроводхоз имени Е.Е. Алексеевского г. Москва

Копировал: Левина

Формат А3

21552-03

Взам. инв. № | Подп. и дата | Инв. № подл.

Т.П Р 901-2-0146с 86 АЛЬБОМ III

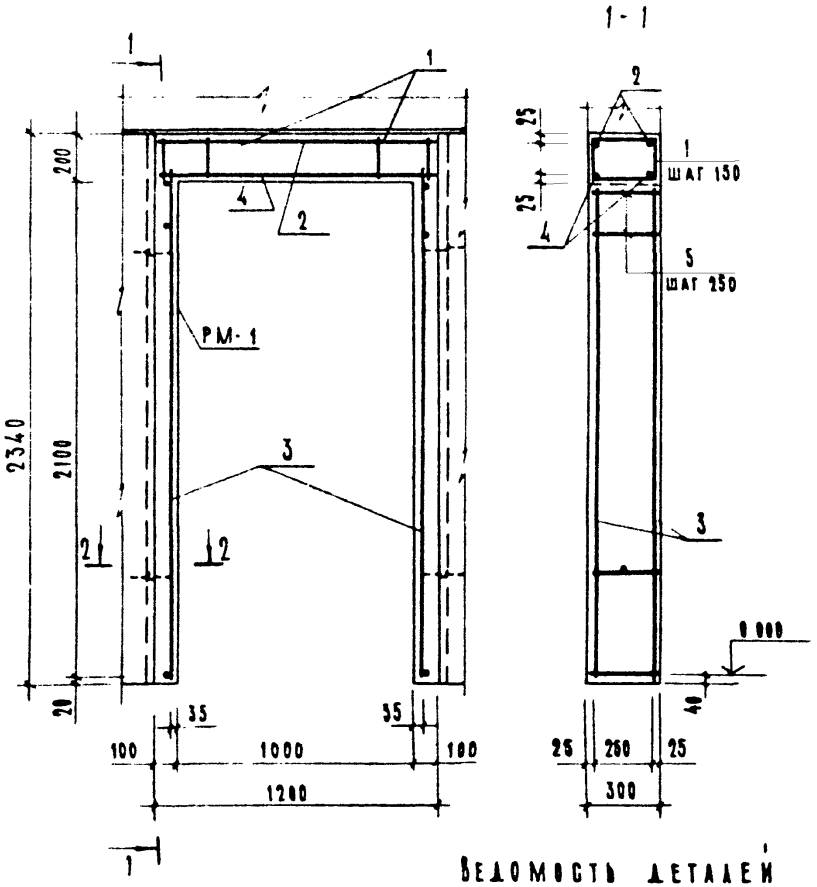

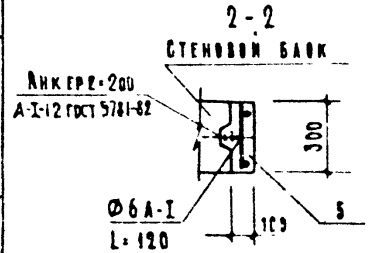

Спецификация монолитной рамы МР-1

Формат	Зона	Поз.	Обозначение	Наименование	Кол.	Примечание
				Рама МР-1 - шт. 1		
				Детали		
БЧ		1		А-I-6 ГОСТ 5781-82 L=1000	8	0.2 кг
БЧ		2		А-I-8 ГОСТ 5781-82 L=1300	2	0.52 кг.
				А-I-12 ГОСТ 5781-82		
БЧ		3		L = 2200	4	2.0 кг
БЧ		4		L = 1300	2	1.2 кг
БЧ		5		А-I-6 ГОСТ 5781-82 L=270	18	0.07 кг
				Материалы на МР-1		
				Бетон марки 200		0.2 м³

Ведомость расхода стали на элемент, кг.

Марка элемента	Изделия арматурные				Всего
	Арматура класса А-I ГОСТ 5781-82				
	Ф6	Ф8	Ф12	Итого	
МР-1	2.9	1.1	11.5	15.5	15.5

Ведомость деталей

Поз.	Эскиз
1	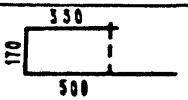

Привязан

Инв. №

Взам. инв. №

Подпись и дата

Инв. № подл.

ГИП	Пискарева		5.86	
Нач.отд.	Якушев		5.86	
Пров.	Игнатов		5.86	
Ст.инж.	Мазурская		5.86	
Н.контр.	Цветков			

тпр 901-2-0146с.86 - АС

Насосные станции на водозаборных скважинах с насосами ЭЦВ производительностью от 40 до 150 м³/ч и бактерицидными установками ВБ-50

Стадия	Лист	Листов
Р	13	

Монолитная рама МР-1

Союзгипроводхоз имени Е.Е. Алексеевского г. Москва

Копировал Аревина

Формат А3

21552-03

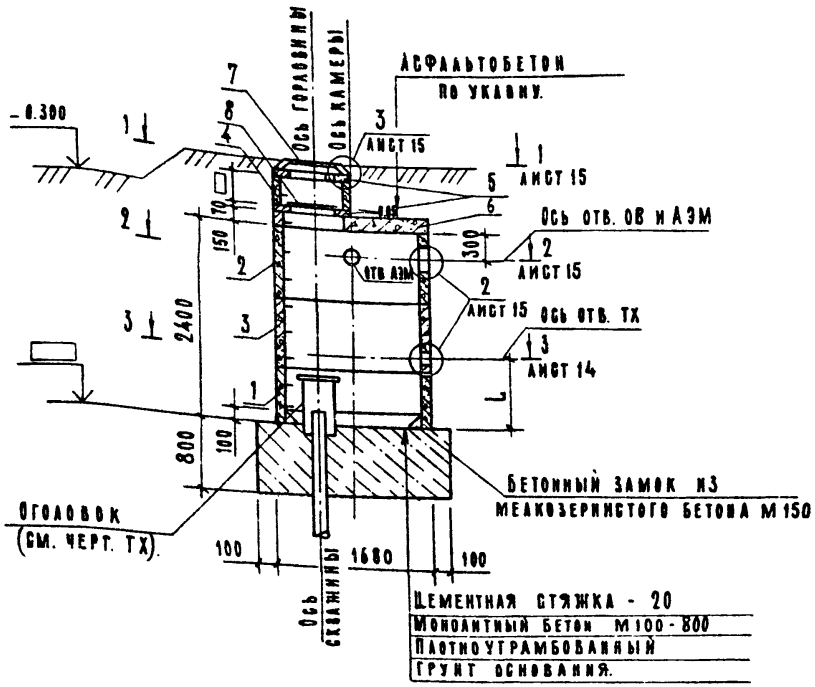

Спецификация к схеме расположения элементов камеры

Марка поз.	Обозначение	Наименование	Кол. на вариант I	Кол. на вариант II	Масса ед.кг.	Примечание
		Кольца стеновые				
1.	3.900 - 3 вып. 7	КЦ - 15 - 6	1	1	660.0	
2.	АСИ 01.00.000	КЦ - 15 - 9п	1	1	990.0	
3.	АСИ 02.00.000	КЦ - 15 - 9б	1		995.0	
	-01	КЦ - 15 - 9в		1	990.0	
4.	3.900 - 3 вып.7	КЦ - 7 - 3	1	1	130.0	
5.	3.900 - 3 вып. 7	Кольцо опорное КЦО - 1	2	2	50.0	
6.	3.900 - 3 вып. 7	Плита перекрытия КЦП 115-1	1	1	680.0	
7.	ГОСТ 3634- 79	Люк чугунный ЛВ	1	1	69.0	
8.	АСИ 10.00.000	Крышка люка деревянная КЛД - 1	1	1		
	ГОСТ 1839- 80	Асб.цем. труба Ф100 L=1200	1	1		
		Бетон монолитный М100			2.2.	$м^3$

1. Камеру сооружать после установки оголовка (по черт. ТХ)
2. Сборные ж-б. элементы укладывать на цементном растворе М 100.
3. Камеру и горловину люка обмазывать горячим битумом за 2 раза.
4. Отверстие для строповки, после установки колец заделать бетоном.
5. Соединительные элементы смотри на листе 16.

Обозначение	L, мм
Вариант I / Производительность 35 - 75 $м^3/ч$	810
Вариант II / Производительность 70 - 150 $м^3/ч$.	910

Привязан

Инв №

ГИП	Янскарева		5.86
Нач.отд.	Якушев		5.86
Рук.гр.	Игнатов		5.86
Пров.	Коренчук		5.86
Ст.инж.	Чапурская		5.86
Н.контр.	Цветков		5.86

тпр 901-2-0146с.86 АС

Насосные станции на водозаборных скважинах с насосами ЭЦВ производительностью от 40 до 150 $м^3/ч$ и бактерицидными установками ОВ-50

Подземная камера. Схема расположения элементов камеры

Стадия	Лист	Листов
Р	14	

Союзгипроводхоз. имени Е. Алексеевского г. Москва

Копировал: Левина Формат А3

21552-03

Инв.№ подл. | Подпись и дата | Взам. инв.№

Разрез 1-1

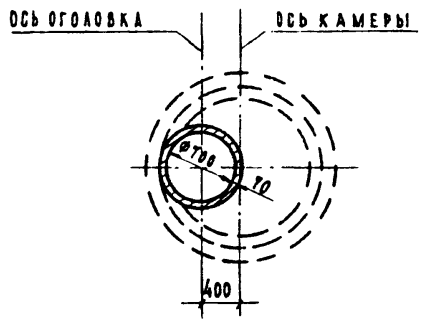

Разрез 2-2

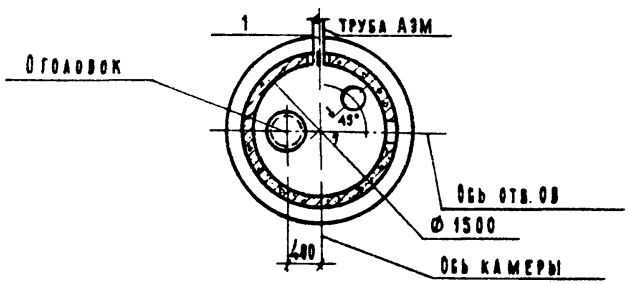

Разрез 3-3

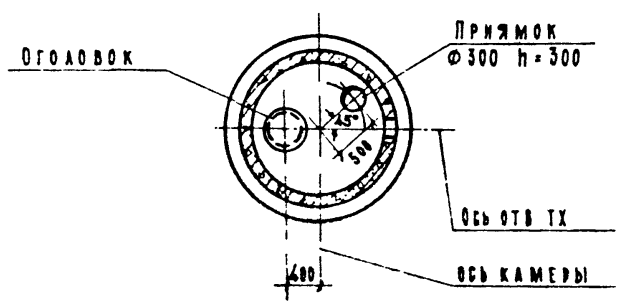

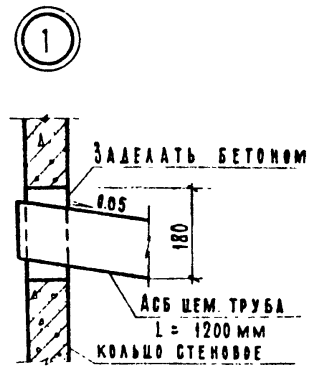

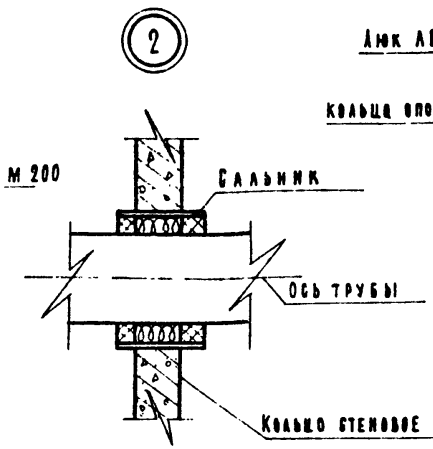

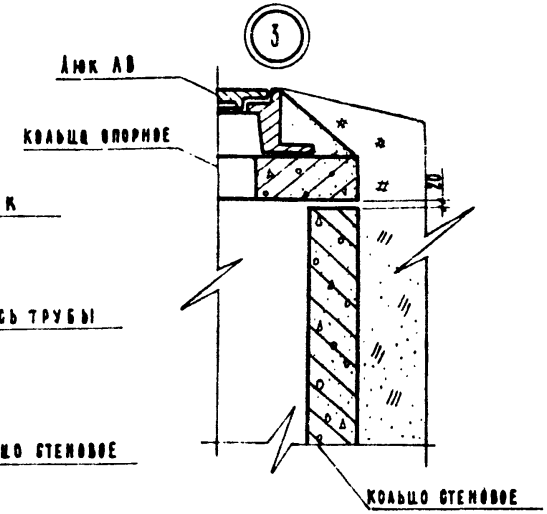

1. Данный лист рассматривать совместно с листом 14.
2. Набивку и зачеканку выполнять согласно указаниям серии 5.900-2

Привязан					тпр 901-2-0146с.86	АС	

Схема расположения соединительных элементов.

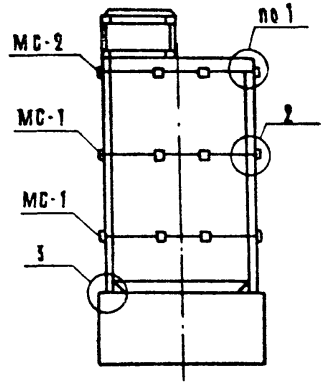

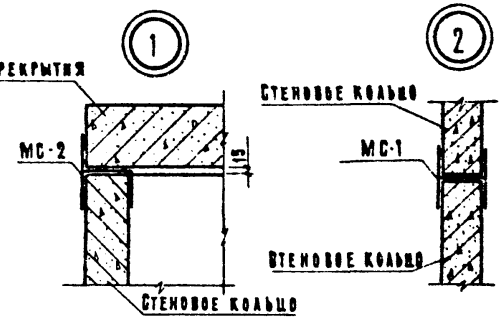

Спецификация к схеме расположения

Марка поз.	Обозначение	Наименование	Кол. на исполнение* 7	8	9	Всего	Масса ед. кг	Примечание
МС 1	АСИ 08.00.000	Соединительный элемент	8	12	16		2.2	
МС 2	АСИ 09.00.000	Соединительный элемент	4	6	8		1.8	
		Бетон монолитный М150					0.03	м³

*Исполнение означает сейсмичность.

План расположения соединительных элементов.

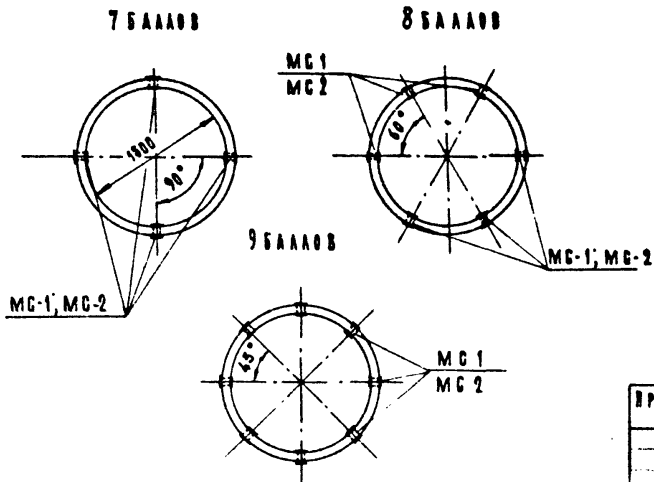

Привязан				
ГИП	Пискарева		5.86	
Нач.отд.	Якушев		5.86	
Пров.	Игнатов		5.86	
Инж.	Коренчук		5.86	
Н.контр.	Цветков			
Инв. №				

тпр 901-2-0146с.86 АС

Насосные станции на водозаборных скважинах с насосами ЭЦВ производительностью от 40 до 150 м³/ч и бактерицидными установками ОВ-50

Подземная камера. Схема и план расположения соединительных элементов. Узлы.

Стадия	Лист	Листов
Р	16	

Союзгипроводхоз имени Е.Е. Алексеевского г. Москва

Копировал: Левина Формат А3

Инв. № подл. | Подпись и дата | Взам. инв. №

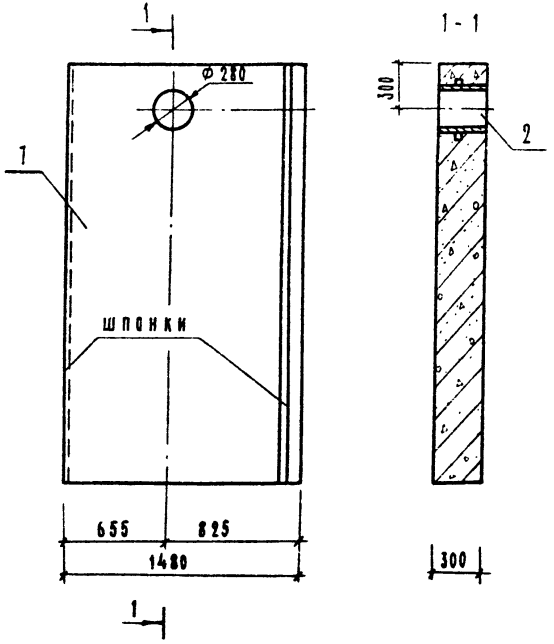

Формат	Зона	Поз.	Обозначение	Наименование	Кол.	Примечан.
				Сборочные единицы		
Б.Ч.		1	Серия 1.133.1-4 вып.2	Блок стеновой СБН15.27.3-Я20	1	
				Детали		
Б.Ч.		2	Серия 5.900-2	Сальник набивной Ду=200		
				L = 300 мм	1	15 кг

Ведомость расхода стали на дополнительные элементы, кг

Марка элемента	Изделия закладные				Общий расход
	Прокат марки			Всего	
	В Ст 3 кп 2				
	ГОСТ 10704-76 Труба 273×6	ГОСТ 2590-71 Круг Ф 10	ГОСТ 19503-74 Лист Ф345/275		
СБН12.27.3-Я-20-П	11.9	1.4	2.7	16.0	16.0

1. Блок стеновой СБН 15.27.3-Я-20-П отличается от блока СБН15.27.3-Я-20 серии 1.133.1-4 вып.2 наличием сальника Ду=200.
2. При установке сальника арматурную сетку вырезать по месту.

ГИП	Пискарева		5.86
Нач.отд.	Якушев		5.86
Пров.	Игнатов		5.86
Инж.	Гапоненко		5.86
Н.контр.	Цветков		2.86

тпр 901-2-0146с.86 АСИ 00.00.000

Блок стеновой СБН 15.27.3-Я-20-П

Стадия	Масса	Масштаб
Р	855	1:25

Лист | Листов 1

Союзгипроводхоз имени Е. Алексеевского г. Москва

Инв. № подл. | Подпись и дата | Взам. инв. №

Копировал: Левина Формат А3

21552-03

Разрез 1-1

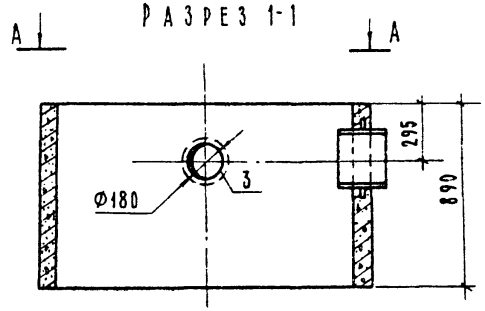

Вид А-А

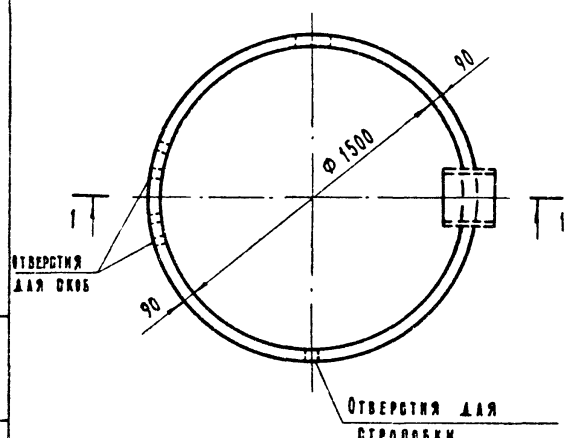

Поз. 3

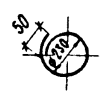

Формат	Зона	Поз.	Обозначение	Наименование	Кол.	Примечание
				Сборочные единицы		
		1	3.900 - 3 Вып. 7.	КЦ - 15- 9	1	
				Детали		
		2	5.900 - 2	Сальник набивной		
				Ду 200; L = 200	1	12.0 кг
Б.Ч		3	АСИ 01.00.001	5-В-I ГОСТ 8478-81 L=770	1	0.12

Выборка дополнительных деталей на кольцо

Марка элемента	Изделия закладные				Всего	Общий расход кг.
	Прокат марки Вст3 кп2					
	ГОСТ 10704-76 Труба 273×6	ГОСТ 2590-71 Круг Ф10	ГОСТ 19903-74 Ф345 Ф275	ГОСТ 8478-81 5-В-I		
КЦ-15-9а	7.9	1.4	2.7	0.1	12.1	12.1

ГИП	Пискарева		5.86
Нач. отд.	Якушев		5.86
Рук. гр.	Игнатов		5.86
Пров.	Коренчук		5.86
Ст. инж.	Чапурская		5.86
Н. контр.	Цветков		

тпр 901-2-0146с.86

АСИ 01.00.000

Кольцо стеновое

Стадия	Масса	Масштаб
Р	990	1:20
Лист	Листов	

Союзгипроводхоз имени Е.Е. Алексеевского г. Москва

Копировал: Левина

Формат А3

21552-03

Инв. № подл. | Подпись и дата | Взам. инв. №

Т.П.Р. 901-2-0146с.86 Альбом III

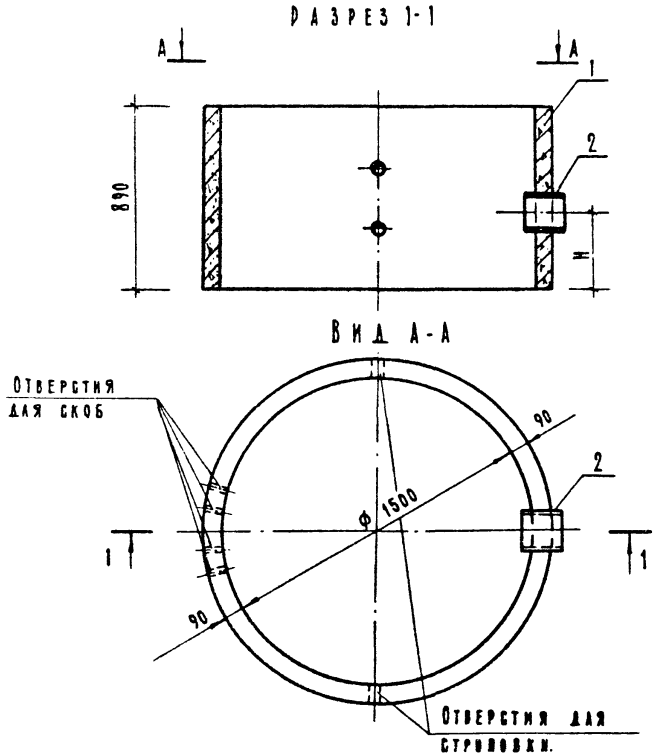

Обозначение	Марка элемента	Шифр сальника	Н, мм	Масса ед. кг
АСИ 02.00.000	КЦ-15-9б	Ду 100	210	995
—01	КЦ-15-9б	Ду 150	310	990

Формат	Зона	Поз.	Обозначение	Наименование	Кол. на исполнение —	Кол. на исполнение 01	Примеч.
				Сборочные единицы			
		1	3.900-3 вып. 7	Кольцо стеновое			
				КЦ-15-0	1	1	
				Детали			
			5.900-2	Сальники набивные			
		2		Ду 100; L = 200 мм	1		
				Ду 150; L = 200		1	

Выборка дополнительных деталей на кольцо

Марка элемента	Изделия закладные							Общий расход, кг
	Прокат марки						Всего	
	Вст 3 кл. 2							
	ГОСТ 10704-76	ГОСТ 2590-71*		ГОСТ 19903-74*				
	Труба 273×6	Круг Ф7	Круг Ф10	Ф185/Ф116	Ф240/Ф167	Ф345/Ф275		
КЦ-15-9б	—	0.12	—	—	1.80	—	1.92	1.92
КЦ-15-9б	7.90	—	0.47	—	—	2,70	11,07	11,07

Гип	Пискарева		5.86
Нач отд.	Якушев		5.86
Рук гр	Игнатов		5.86
Пров.	Коренчук		5.86
Ст. инж	Чапурская		5.86
Н. контр.	Цветков		

тпр 901-2-0146с.86 АСИ 02.00.000

Кольцо стеновое

Стадия	Масса	Масштаб
Р	см. табл.	1:20
Лист	Листов 1	

Союзгипроводхоз имени Е.Е. Алексеевского г. Москва

Инв. № подл. | Подпись и дата | Взам. инв. №

Копировал: Левина Формат А3

21552-03

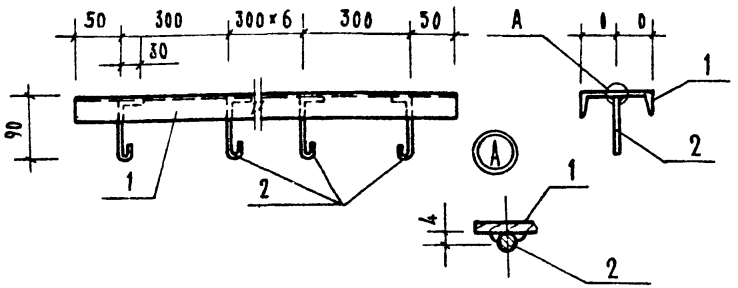

Формат	Зона	Поз.	Обозначение	Наименование	Кол	Примечание
				Детали		
Б.Ч		1	АСИ 03.00.001	Швеллер 10 ГОСТ 8240-72 / ВСТ3кп2 ГОСТ 535-79, L=2500	1	21.5 кг
Б.Ч		2	АСИ 03.00.002	А-I-8 ГОСТ 5781-82; L=180	8	0.08 кг

1. Сварку ручную дуговую производить электродом Э42 по ГОСТ 9467-75
2. В спецификации в графе „Примечание" указана масса одного элемента

Гип	Пискарева			ТПР 901-2-0146с.86	АСИ 03.00.000
Нач.отд.	Якушев			Опора металлическая ВМ-1	Стадия: Р; Масса: 22.2; Масштаб: Б.М
Пров.	Игнатов				Лист 1; Листов 1
Н.к.	Хомякова				Союзгипроводхоз им. Е.Е. Алексеевского г. Москва
Н.контр.	Цветков				

Инв.№ подл. | Подпись и дата | Взам. инв.№

Формат А4

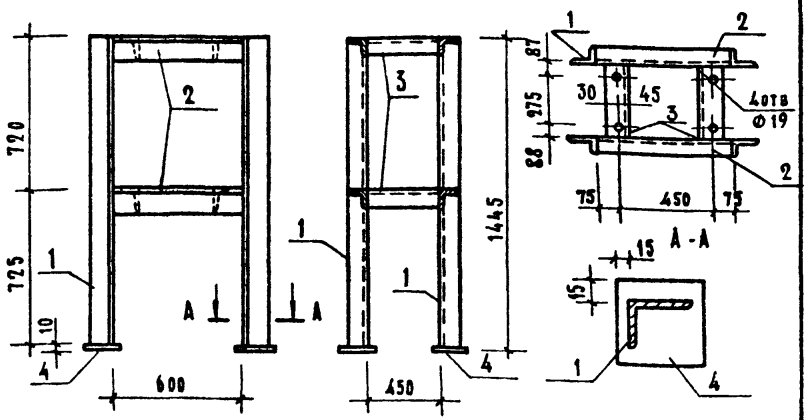

Формат	Зона	Поз.	Обозначение	Наименование	Кол.	Примечание
				Детали		
				Уголок 75×75×5 ГОСТ 8509-72 / ВСТ3 сп.2 ГОСТ 535-79		
Б.Ч		1	АСИ 04.00.001	L = 1445	4.	10.0 кг
Б.Ч		2	АСИ.04.00.002	L = 600	4.	4.1 кг.
Б.Ч		3	АСИ 04.00.003	L = 450	4.	3.1 кг
Б.Ч		4	АСИ 04.00.004	Лист Б-ПН-НО-10×100×100 ГОСТ 19903-74 / ВСТ3кп2 ГОСТ 14637-79	4.	0.85кг

1. Соединения деталей сварные. Сварные швы Т3-h6 по ГОСТ 5264-80. произвести электродом Э42 по ГОСТ 9467-75.
2. В спецификации в графе „Примечание" указана масса одного элемента

Гип	Пискарева		5.86	ТПР 901-2-0146с.86	АСИ 04.00.000.
Нач.отд.	Якушев		5.86	Рама металлическая ВМ1	Стадия: Р; Масса: 72.2; Масштаб: Б.М.
Пров.	Игнатов		5.86		Лист 1; Листов 1
Н.к.	Хомякова		5.86		Союзгипроводхоз им. Е.Е. Алексеевского г. Москва
Н.контр.	Цветков		5.86		

Инв.№ подл. | Подпись и дата | Взам. инв.№

Копировал: Аевина

Формат А4

215-2-09

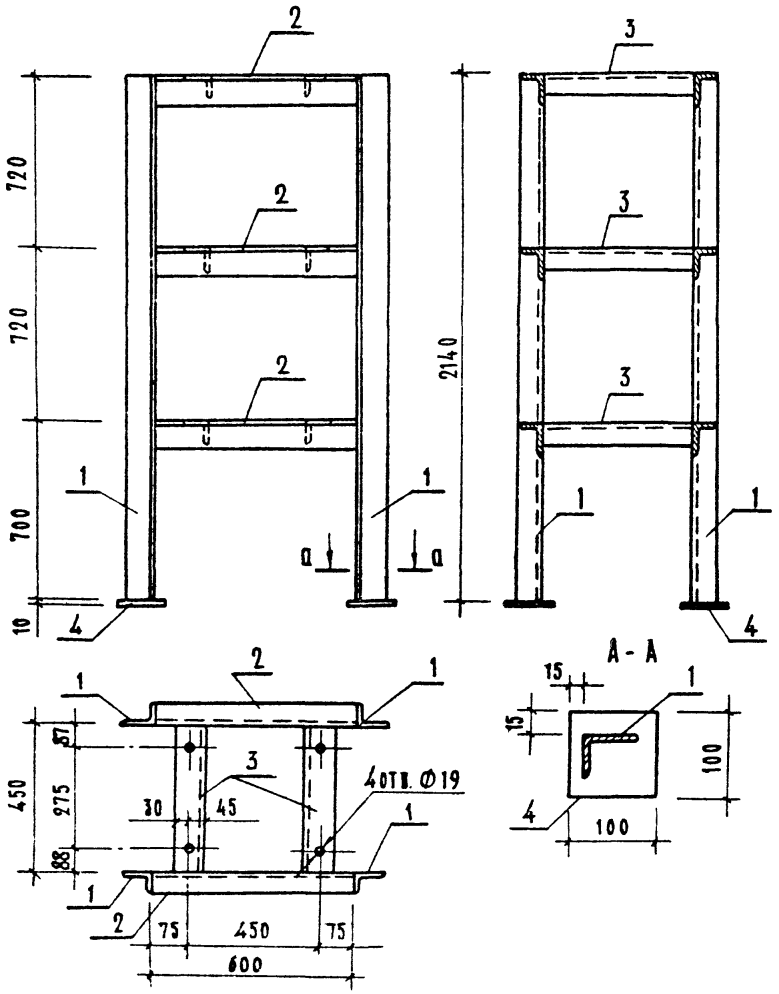

Формат	Зона	Поз.	Обозначение	Наименование	Кол.	Примечание
				Детали		
				Уголок 75×75×5 ГОСТ 8509-72 / Ст3сп5 ГОСТ 535-79		
Б4.		1	АСИ. 05.00.001.	L = 2140	4.	14.8 кг.
Б4		2	АСИ. 05.00.002	L = 600	6.	4.1 кг
Б4		3	АСИ. 05.00.003	L = 450	6.	3.1 кг
Б4		4	АСИ. 05.00.004.	Лист Б-ПН-НО-10×100×100 ГОСТ 19903-74 / Ст 5 кп 2 ГОС Т - 14637-79	4.	0.85 кг

1. Все соединения деталей рамы сварные.
2. Сварные швы Т3-Б6 по ГОСТ 5264-80 производить электродом 342 по ГОСТ 9467-75
3. В спецификации в графе „Примечание" указана масса одного элемента.

				ТПР 901-2-0146.с 86 АСИ 05.00.000			
ГИП.	Пискарева		5.86	РМ 2 Рама металлическая	Стадия	Масса	Масштаб
Нач.отд.	Якушев		5.86		Р	105.8	6.м.
Пров.	Игнатов		5.86		Союзгазпроводхоз имени Е.Е. Алексеевского г Москва		
Инж.	Коренчук		5.86				
Н.контр.	Цветков		5.86				

Инв. № подл. | Подпись и дата | Взам. инв. №

Копировал Левина Формат А3.

21552-03

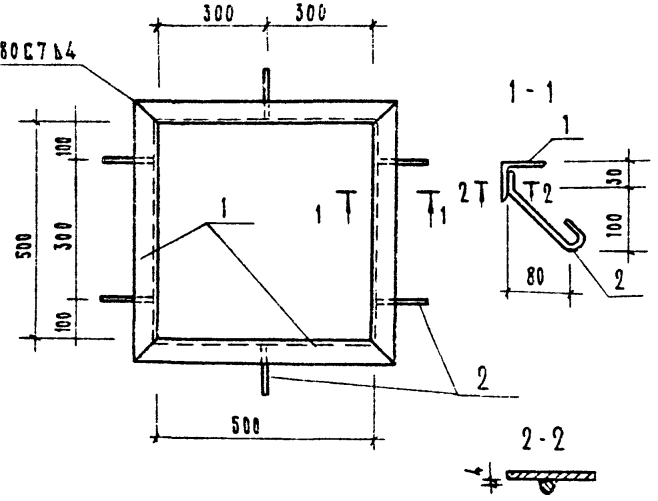

Формат	Зона	Поз.	Обозначение	Наименование	Кол	Примечание
				Детали		
Б.Ч.		1	АСИ 06.00.001	Уголок $\frac{5-50\times50\times5\ ГОСТ\ 8509-72^{*}}{Ст3\ кп2\ ГОСТ\ 535-79}$ L=600	4	2.5 кг
Б.Ч.		2	АСИ 06.00.002	А-I-8 ГОСТ 5781-82 L=230	6	0.1 кг

1. Сварку ручную дуговую производить электродом Э42 по ГОСТ 9467-75
2. В спецификации в графе „Примечание" указана масса одного элемента.

				тпр 901-2-0146с.86	АСИ 06.00.000		
ГИП	Пискарева			Закладная деталь	Стадия	Масса	Масштаб
Нач.отд.	Якушев			З Д - 1	Р	9,8	1:10
Пров.	Игнатов				Лист	Листов 1	
Инж.	Коренчук				Союзгипроводхоз им. Е.Е. Алексеевского г. Москва		
Н.контр.	Цветков						

Инв.№ подл. | Подп. и дата | Взам.инв.№

Формат А4

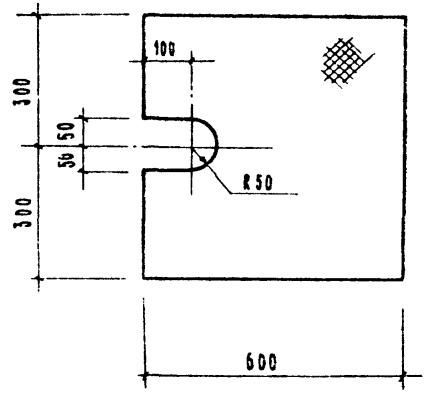

				тпр 901-2-0146с.86	АСИ 07.00.000		
ГИП	Пискарева		5.86	Щит металлический	Стадия	Масса	Масштаб
Нач.отд.	Якушев		5.86	Щ М-1	Р	18	1:10
Пров.	Игнатов		5.86		Лист	Листов 1	
Инж.	Коренчук		5.86		Союзгипроводхоз им. Е.Е. Алексеевского г. Москва		
Н.контр.	Цветков			Лист ромбо-пн-60×600×600 ВСт3сп ГОСТ 8568-77			

Инв.№ подл. | Подп. и дата | Взам.инв.№

Копировал: Левина

Формат А4

Альбом III

Т. П. Р. 901-2-0146с.86

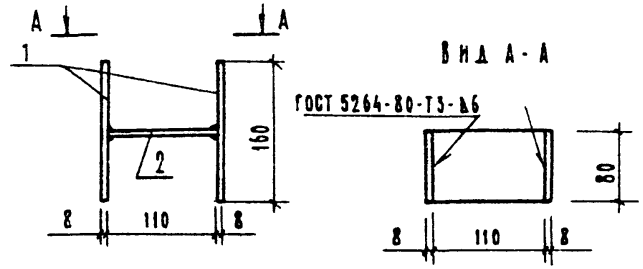

Формат	Зона	Поз.	Обозначение	Наименование	Кол.	Примечан.
				Детали		
Б.Ч.		1	АСИ 08.00.001	Полоса Б-8×80 ГОСТ 103-76 / ВСТ3СП I ГОСТ 535-79	2	0.8 кг
				L = 160		
Б.Ч.		2	АСИ 08.00.002	Полоса Б-8×80 ГОСТ 103-76 / ВСТ3СП I ГОСТ 535-79		
				L = 110	1	0.6 кг

1. Сварку производить электродом Э-42 по ГОСТ 9467-75
2. В спецификации в графе „Примечание" указана масса одного элемента.

Вз. инв. №

Подп. и дата

Инв. № подл.

Гип	Пискарева		
Нач. отд.	Якушев		
Рук. гр.	Игнатов		
Пров.	Гапоненко		
Инж.	Коренчук		
Н. контр.	Цветков		

тпр 901-2-0146с.86 АСИ 08.00.000

Соединительный элемент МС-1

Стадия	Масса	Масштаб
Р	2,2	1:5
Лист	Листов 1	

Союзгипроводхоз им. Е.Е. Алексеевского г. Москва

Формат А4

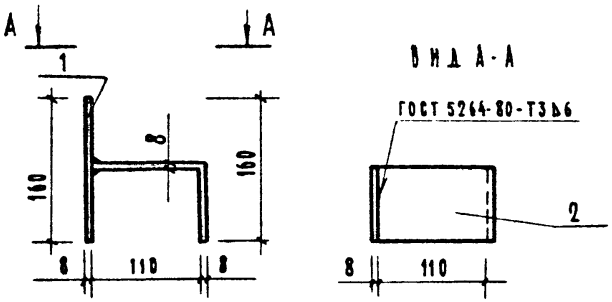

Формат	Зона	Поз.	Обозначение	Наименование	Кол.	Примечан.
				Детали		
Б.Ч.		1	АСИ 09.00.001	Полоса Б-8×80 ГОСТ 103-76 / ВСТ3СП-2 I ГОСТ 535-79	1	0.6 кг
				L = 160		
Б.Ч.		2	АСИ 09.00.002	Полоса Б-8×80 ГОСТ 103-76 / ВСТ3СП-2 I ГОСТ 535-79		
				L = 190	1	1.0 кг

1. Сварку производить электродом Э42 по ГОСТ 9467-75

Взам. инв. №

Подп. и дата

Инв. № подл.

Гип	Пискарева		5.86
Нач. отд.	Якушев		5.86
Рук. гр.	Игнатов		5.86
Пров.	Гапоненко		5.86
Инж.	Коренчук		5.86
Н. контр.	Цветков		

тпр 901-2-0146с.86 АСИ 09.00.000.

Соединительный элемент МС-2

Стадия	Масса	Масштаб
Р	1,8	1:5
Лист	Листов	

Союзгипроводхоз им. Е.Е. Алексеевского г. Москва

Копировал Левина.

Формат А4

Т. П. Р. 901-2-0146с.86 АЛЬБОМ III

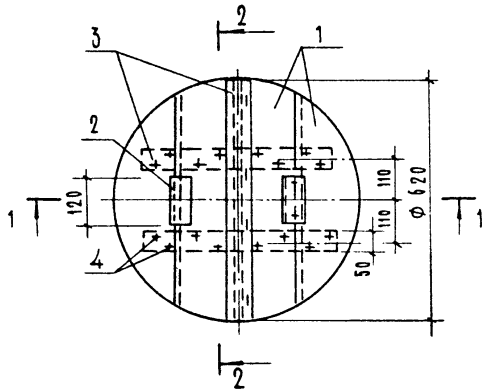

Формат	Зона	Поз.	Обозначение	Наименование	Кол.	Примечан.
				Детали		
Б.Ч		1	АСИ 10.00.001	Щит	4	
				Доска 3 сорт 25×200×650		
				ГОСТ 8486-66		
Б.Ч		2	АСИ 10.00.002	Ребро	2	
				Доска 3 сорт 35×40×120		
				ГОСТ 8486-66		
Б.Ч		3	АСИ 10.00.003	Накладка	3	
				Доска 3 сорт 25×60×620		
				ГОСТ 8486-66		
				Стандартные изделия		
		4		Гвозди К 3,0 × 70		
				ГОСТ 4028-63*		

Древесину пропитать антисептическим составом в соответствии с требованиями СНиП III-19-76

Разрез 2-2

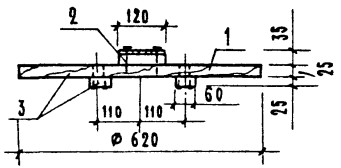

Разрез 1-1

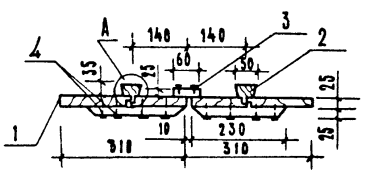

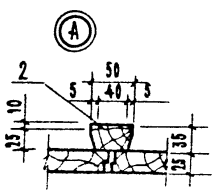

				тпр 901-2-0146с.86	АСИ 10.00.000.		
				Крышка люка деревянная КАД 2.	Стадия	Масса	Масштаб
ГИП	Пискарева		5.86		Р		1:10
Нач.отд.	Якушев		5.86		Лист		Листов 1
Пров	Игнатов		5.86		Союзгипроводхоз им. Е.Е. Алексеевского г. Москва		
Инж	Гапоненко		5.86				
Н. контр.	Цветков		705.86				

Инв. № подл. | Подпись и дата | Взам. инв. №

Копировал: Левина

Формат А3

Госстрой СССР
ЦЕНТРАЛЬНЫЙ ИНСТИТУТ ТИПОВОГО ПРОЕКТИРОВАНИЯ
Свердловский филиал
620062, г.Свердловск-62, ул.Чебышева,4
Заказ №1224 Инв.№ 2552-07 тираж 1200
Сдано в печать 9.02 1987г цена 1-06

gost.e-ecolog.ru