ТИПОВЫЕ ПРОЕКТНЫЕ РЕШЕНИЯ

901-2-0146 с. 86

Насосные станции на водозаборных скважинах с насосами ЭЦВ производительностью от 40 до 150 м³/ч и бактерицидными установками ОВ-50

АЛЬБОМ II

Архитектурно-строительные решения. Строительные изделия.

				Привязан	
Инв. N					

21552-02

gost.e-ecolog.ru

ТИПОВЫЕ ПРОЕКТНЫЕ РЕШЕНИЯ

901-2-0146 г. 86

НАСОСНЫЕ СТАНЦИИ НА ВОДОЗАБОРНЫХ СКВАЖИНАХ С НАСОСАМИ ЭЦВ ПРОИЗВОДИТЕЛЬНОСТЬЮ ОТ 40 ДО 150 $м^3/ч$ И БАКТЕРИЦИДНЫМИ УСТАНОВКАМИ ОВ-50

Состав проекта:

Альбом I Пояснительная записка. Генеральный план. Технологические решения. Отопление и вентиляция.

Альбом II Архитектурно-строительные решения. Строительные изделия.

Альбом III Архитектурно-строительные решения. Строительные изделия для районов с сейсмичностью до 9 баллов.

Альбом IV Электрооборудование и автоматизация.

Альбом V Спецификации оборудования.

Альбом VI Ведомости потребности в материалах.

Альбом VII Сметы.

Альбом II

Т.П.Р разработаны институтом „Союзгипроводхоз" им. Е.Е. Алексеевского

21552-02

Главный инженер института А.Ф. Кондратьев

Главный инженер проекта А.В. Пискарева

Москва 1986 г.

Типовые проектные решения утверждены Минводхозом СССР Протокол № 498 от 18.06.86 г.

Введены в действие Союзгипроводхозом приказ № 220 от 01.07.86

Т.П.Р. 901-2-0146с.86 Альбом II

Содержание

Марка	Наименование	Стр.
АС-1	Общие данные (начало)	3
АС-2	Общие данные (окончание)	4
АС-3	Фасады Б-А и 1-2	5
	Здание насосной станции	
АС-4	План на отм. 0.000	6
АС-5	Разрез 1-1	7
АС-6	Узлы 1÷4	8
АС-7	План раскладки стеновых блоков	9
АС-8	Схемы раскладки блоков по осям А;1	10
АС-9	Схемы раскладки блоков по осям Б;2	11
АС-10	План фундаментов и схема расположения элементов	12
АС-11	Узел I. Деталь А. Разрезы 3-3; 4-4	13
АС-12	Схема раскладки плит покрытия. Разрезы 1-1; 2-2	14
	Подземная камера	
АС-13	Схема расположения элементов камеры	15
АС-14	Разрезы 1-1; 2-2; 3-3. Узлы 1; 2; 3	16
АСИ	Строительные изделия	17÷23

Инв. № подл. | Подпись и дата | Взам. инв. №

Копировал: 21552-02 Формат: А3

Т.П.Р. 901-2-0146с.86 Альбом II

Ведомость чертежей основного комплекта АС

Лист	Наименование	Примечание
1	Общие данные (начало)	
2	Общие данные (окончание)	
3	Фасады Б-А и 1-2	
	Здание насосной станции	
4	План на отм 0 000	
5	Разрез 1-1	
6	Узлы 1÷4	
7	План раскладки стеновых блоков	
8	Схемы раскладки блоков по осям А;1	
9	Схемы раскладки блоков по осям Б;2	
10	План фундаментов и схема расположения элементов	
11	Узел I. Деталь А. Разрезы 3-3; 4-4	
12	Схема раскладки плит покрытия	
	Разрезы 1-1, 2-2	
	Подземная камера	
13	Схема расположения элементов камеры	
14	Разрезы 1-1, 2-2, 3-3. Узлы 1,2,3	

Ведомость ссылочных и прилагаемых документов

Обозначение	Наименование	Примечание
	Ссылочные документы	
1.133.1-4 вып. 2	Блоки наружных стен вертикальной разрезки из ячеистого бетона для жилых зданий	
1.141-1 вып. 60	Панели перекрытий железобетонные многопустотные	
3.900-3 вып. 7	Изделия для круглых колодцев	
5.900-2	Сальники набивные Ду 50...1400 для пропуска труб через стены	
2.130-1 вып. 20	Детали стен и перегородок жилых зданий	
ГОСТ 14624-84	Двери деревянные для производственных зданий	
ГОСТ 14918-80	Сталь тонколистовая оцинкованная	
ГОСТ 4030-63*	Гвозди кровельные	
ГОСТ 4028-63*	Гвозди строительные	
ГОСТ 13579-78	Блоки бетонные для стен подвалов	

Проект разработан в соответствии с действующими нормами и правилами и предусматривает мероприятия, обеспечивающие взрывную, взрывопожарную и пожарную безопасность при эксплуатации сооружения.

Главный инженер проекта [подпись] Пискарева

Инв. № подл.	Подпись и дата	Взам. инв. №

Привязан

Инв. №

тпр 901-2-0146с.86 АС

ГИП	Пискарева	[подпись]	5.86
Нач. отд.	Якушев	[подпись]	5.86
Пров.	Игнатов	[подпись]	5.86
Инженер	Коренчук	[подпись]	5.86
Н. контр.	Цветков	[подпись]	5.86

Насосные станции на водозаборных скважинах с насосами ЭЦВ производительностью от 40 до 150 м³ и бактерицидными установками ДВ-50

Стадия	Лист	Листов
Р	1	14

Общие данные (начало)

Союзгипроводхоз имени Е.Е. Алексеевского г. Москва

Копировал: [подпись] Формат: А3

21552-02

Альбом II

Т.П.Р 901-2-0146с.86

продолжение

Обозначение	Наименование	Примечание
ГОСТ 3634-79	Люки чугунные для колодцев	
2.110-1. вып. 4	Детали фундаментов	
	жилых зданий	
2.140-1 в. 1	Детали перекрытий жилых зданий	
ГОСТ 18599-83	Трубы напорные из полиэтилена	
	Прилагаемые документы	
АСИ 00.00.000	Блок стеновой СБН 15 27.3-Я-20а,	
АСИ 01.00 000	Кольцо стеновое КЦ-15-9а	
АСИ 02.00 000	Кольцо стеновое	
АСИ 03.00.000	Закладная деталь ЗД1	
АСИ 04.00 000	Щит металлический ЩМ-1	
АСИ 05.00 000	Опора металлическая ОМ	
АСИ 06.00.000	Рама металлическая РМ-1	
АСИ 07 00 000	Рама металлическая РМ-2	
АСИ 08 00 000	Крышка люка деревянная КЛД1	
АСВМ 1.2.4.78	Ведомости потребности в материалах	

Ведомость спецификаций

Лист	Наименование	Примечание
5	Спецификация элементов заполнения проемов	
7	Спецификация к схемам раскладки блоков	
10	Спецификация к схеме расположения элементов	
	замаркированных на листе	
12	Спецификация к схеме плит покрытия	
13	Спецификация к схеме расположения элементов	

Ведомость объемов сборных бетонных и железобетонных конструкций по рабочим чертежам основного комплекта АС

Номер строки	Наименование группы элементов конструкций	Код	Кол. м³	Примечание
1	Блоки стеновые	583 500	12.43	
2	Блоки фундаментные	581 100	7.26	
3	Плиты покрытия	584 200	1.80	
4	Кольца железобетонные	585 500	1.15	
Материалы на изготовление сборных бетонных и железобетонных конструкций учтены в ведомости потребности материалов				

1. В знаках ▭, указанных на чертежах, проставляются размеры и значения, принимаемые при привязке проекта

2. За условную отм. 0.000 принята отметка чистого пола здания насосной станции

3. Категория технического сооружения по взрывной, взрывопожарной и пожарной опасности-Д

4. Стены здания насосной станции из сборных железобетонных блоков. Горизонтальная гидроизоляция стен на отм.-0.060 выполняется из цементного раствора состава 1:2 толщиной 20 мм.

5. Кровля-плоская, рулонная из 4х слоев рубероида марки Рм-350 ГОСТ 10923-82 на горячей битумной мастике

6. Столярные изделия окрасить масляной краской

Привязан

Инв. №

Подпись и дата

Взам. инв. №

ГИП	Пискарева		5.86
Нач. отд.	Якушев		5.86
Пров.	Игнатов		5.86
Инженер	Коренчук		5.86
Н. контр.	Цветков		2.06.86

тпр 901-2-0146с.86 АС

Насосные станции на водозаборных скважинах с насосами ЭЦВ производительностью от 40 до 150 м³/ч и бактерицидными установками ОВ-50

Общие данные (окончание)

Стадия	Лист	Листов
Р	2	

Союзгипроводхоз имени Е.Е. Алексеевского г. Москва

Копировал: Асит

Формат: А3

21552-02

Фасад Б-А

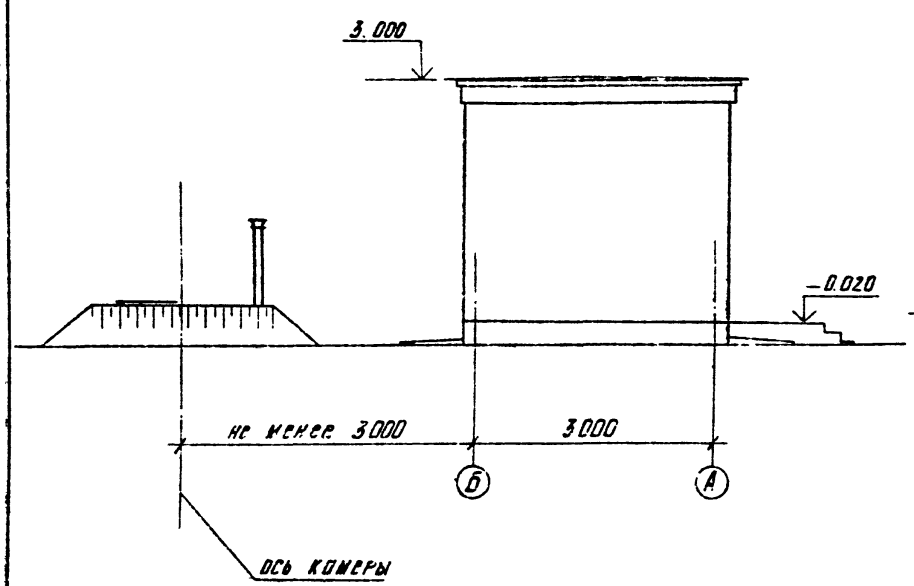

Фасад 1-2

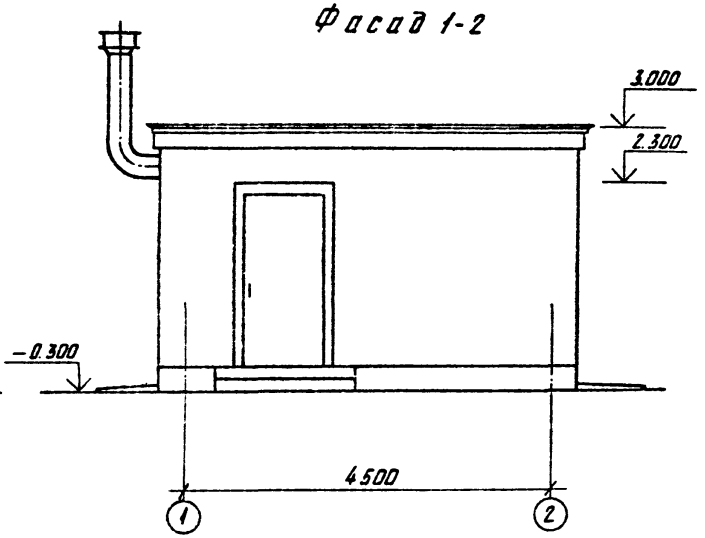

Инв. № подл. | Подпись и дата | Взам. инв. №

					тпр 901-2-0146с.86		АС	
Привязан		ГИП	Пискарева		5.86	Насосные станции на водозаборных скважинах с насосами ЭЦВ производительностью от 40 до 150 м³/ч и бактерицидными установками ОВ-50	Стадия	Лист	Листов
		Нач. отд	Акушев		5.86		Р	3	
		Пров.	Игнатов		5.86				
		Инж.	Коренчук		5.86	Здание насосной станции. Фасады Б-А и 1-2	Союзгипроводхоз имени Е.Е. Алексеевского г. Москва		
		Н. контр.	Цветков		5.86				
Инв. №									

Копировал: Лист Формат: А3

Т.П.Р. 901-2-0146с.86 Альбом II

Подземная камера

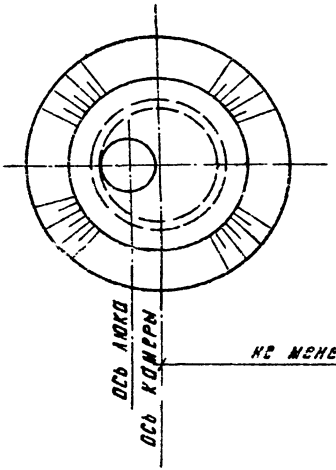

Здание насосной станции

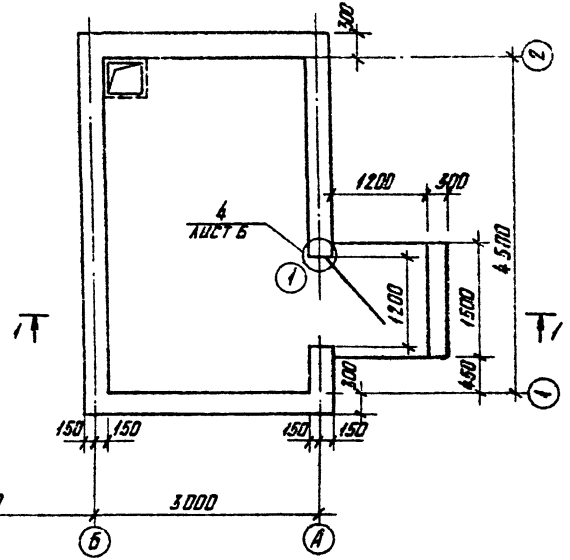

Ведомость проемов дверей

Марка, поз.	Размер проемов в кладке, мм
1	1200 · 1

Спецификация элементов заполнения проемов указана на листе 5

Привязан	ГИП	Пискарева		5.86	тпр 901-2-0146с.86 АС		
	Нач. отд.	Якушев		5.86	Насосные станции на водозаборных скважинах с насосами ЭЦВ производительностью от 40 до 150 м³/ч и бактерицидными установками ОВ-50	Стадия	Лист	Лист
	Рук. гр.	Игнатов		5.86		Р	4	
	Пров.	Коренчук		5.86	Здание насосной станции План на отм. 0.000	Союзгипроводхоз имени С.Е. Алексеевского г. Москва		
	Ст. инж.	Чапурская		5.86				
Инв. №	Н. контр.	Цветков		22.05.86				

Копировал: [illegible]

Формат: А3

21552-02

Инв. № подл. | Подпись и дата | Взам. инв. №

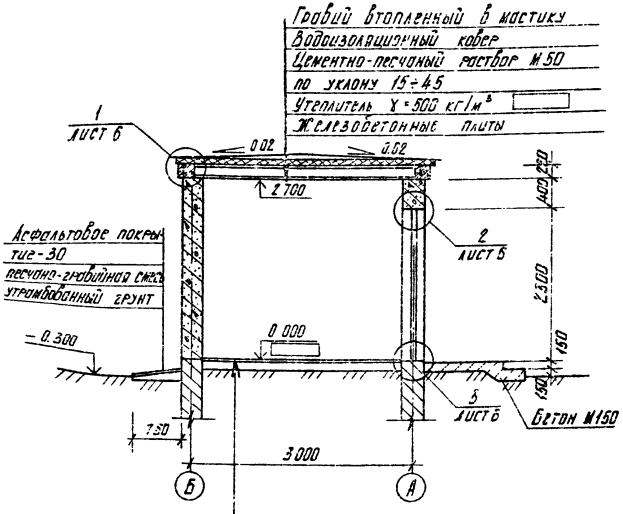

Керамическая плитка ГОСТ 6787-80-13 мм
Цементно-песчаный раствор М150 – 12 мм
Бетон М150 – 100 мм
Уплотненный грунт основания

Толщины утеплителя покрытий в зависимости от t°C, мм

Наименование	γ кг/м³	Расчетная зимняя температура −20°C	−30°C	−40°C	Примечание
Керамзитобетон	500	100	120	170	
Пенобетон	500	80	100	150	

Спецификация элементов заполнения проемов

Марка, поз.	Обозначение	Наименование	Кол	Масса ед., кг	Примечание
1	ГОСТ 14624-84	Дверной блок ДНГ-21-10п	1		утепленный

Ведомость отделки помещений площадь м²

Наименование или номер помещения	Потолок: Площадь	Потолок: Вид отделки	Стены или перегородки: Площадь	Стены или перегородки: Вид отделки	Примечание
Здание насосной станции	12.15	Затирка швов Клеевая побелка	39	Затирка швов Окраска краской ПХВ	Отделка на всю высоту
Подземная камера	1.4	Затирка. Клеевая побелка	11.9	Затирка швов Окраска краской ПХВ	

привязан

Инв. №

ГИП	Пискарева		5.86	
Нач. отд.	Якушев		5.86	
Пров.	Игнатов		5.86	
Инж.	Коренчук		5.86	
Н. контр.	Цветков		5.86	

ТПР 901-2-0146с.86 АС

Насосные станции на водозаборных скважинах с насосами ЭЦВ производительностью от 40 до 150 м³/ч и автоматическими установками СБ-50

Стадия	Лист	Листов
Р	5	

Здание насосной станции. Разрез 1-1

ГПИ Росгипроводхоз имени Е.Е. Алексеевского г. Москва

Копировал: Формат: А3

Альбом V

ТП.р 901-2-0146с.86

Инв. № подл. | Подпись и дата | Взам. инв. №

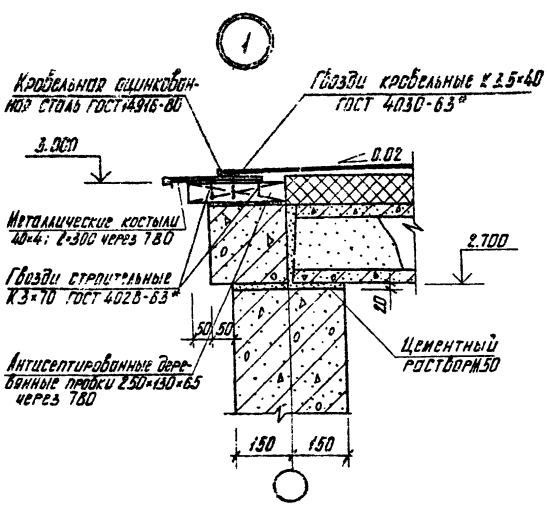

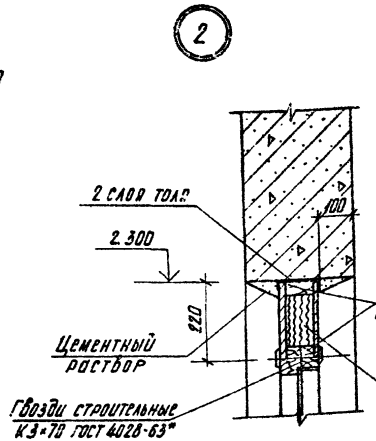

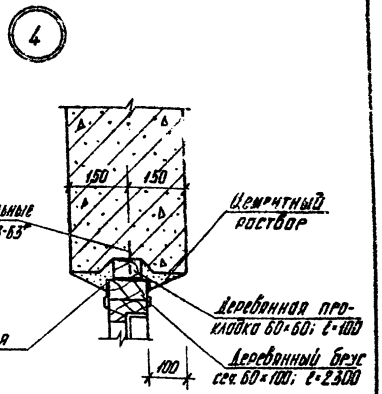

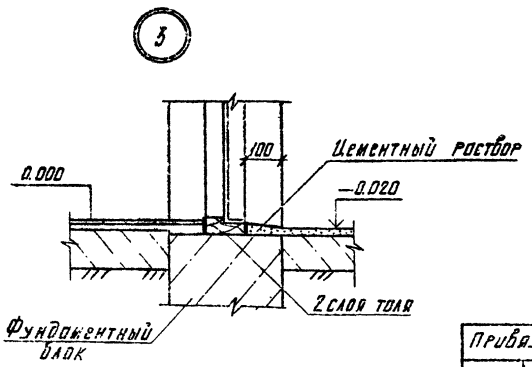

Привязан

Инв. №

ГИП	Гаскарева		5.86
Нач. отд.	Акушев		5.86
Пров.	Игнатов		5.86
Инж.	Сапаненко		5.86
Н. контр.	Цветков		5.86

ТПР 901-2-0146с.86 АС

Насосные станции на водозаборных скважинах с насосами ЭЦВ производительностью от 40 до 250 м³/ч и бактерицидными установками ОВ-50

Стадия	Лист	Листов
Р	6	

Здание насосной станции
Узлы 1÷4

Союзгипроводхоз имени Е.Е. Алексеевского г. Москва

21552-02

Спецификация к схемам раскладки блоков

Марка, поз.	Обозначение	Наименование	Кол.	Масса ед., кг	Примечание
		Блоки наружных стен			
БС-1	1.133-4 вып. 2	СБН 15.27.3-Д-10	4	850	
БС-2	1.133.1-4 вып. 2	СБН 18.27.3-Д-20	2	1020	
БС-3	1.133.1-4 вып. 2	СБН 15.27.3-Д-20	1	850	
БС-4	АСИ 00.00.000	СБН 15.27.3-Д-20а	1	855	
БС-5	1.133.1-4 вып. 2	СБН 12.27.3-Д-11	1	650	
БС-6	1.133.1-4 вып 2	СБН 6.27.3-Д-11	1	250	
БП-1	1.133.1-4 вып. 2	СБН 16.4.3-7Д	1	160	
БО-1	1.133.1-4 вып. 2	СБН 15.2.2-7Д	10	40	
БО-2	1.133.1-4 вып. 2	СБН 6.22-7Д	2	20	
		Блоки фундаментов			
БФ-1	ГОСТ 13579-78	ФБС 24.3.6-Т	15	970	
БФ-2	ГОСТ 13579-78	ФБС 9.3.6-Т	8	350	

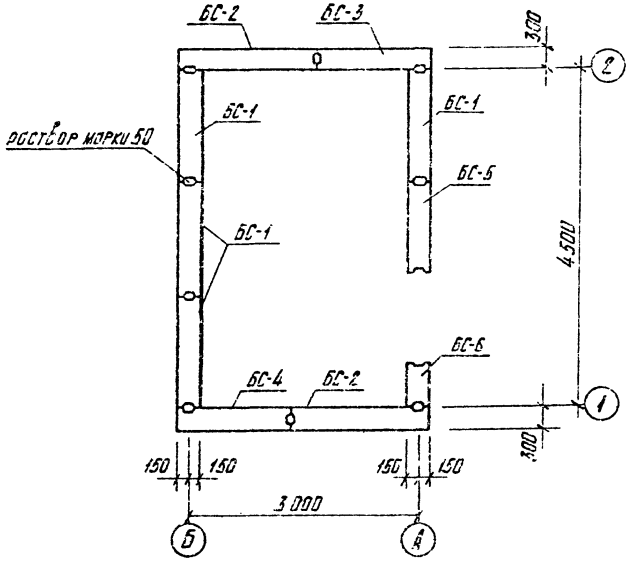

1. Схемы раскладки блоков указаны на листах 8 и 9
2. План фундаментов указан на листе 10

Привязан

Инв. № подл. | Подпись и дата | Взам. инв. №

ГИП	Лисогорева		5.86	
Нач. отд.	Якушев		5.86	
Рук. гр.	Игнатов		5.86	
Пров.	Коренчук		5.86	
Ст. инж.	Чапурской		5.86	
Н. контр.	Цветков		5.86	

Т.П.Р 901-2-0146с.86 АС

Насосные станции на водозаборных скважинах с насосами ЭЦВ производительностью 10-40 м³/ч с электрическими установками ЭВ

Стадия Р | Лист 7 | Листов

Здание насосной станции. План раскладки стеновых блоков

Гомельгипроводхоз имени Е.Е. Лаврентьева

Копировал: АбГ- Формат А3

Схема раскладки блоков по оси А

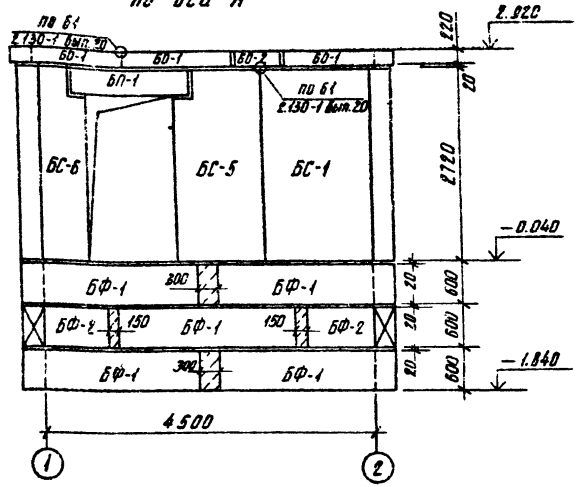

Схема раскладки блоков по оси 1

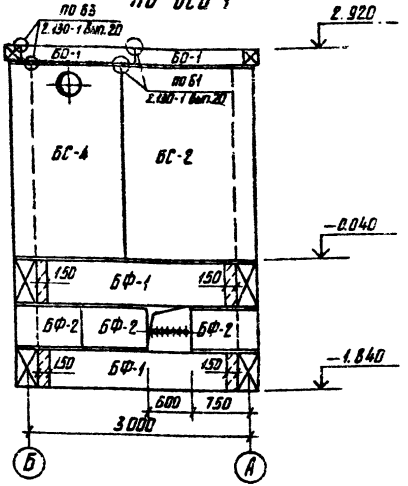

1. Пространство между фундаментными блоками заполнить бетоном марки 100
2. Связь между стеновыми блоками выполнять по серии 2.130-1 в.20 соответственно узлам б1 и б3. Расход материалов на узлы учтен в ведомости потребности материалов и отдельно не учитывается.
3. Горизонтальные швы на растворе марки 25, вертикальные швы стеновых блоков заполнить раствором марки 50.
4. Данный лист рассматривать совместно с листами 7 и 9
5. Расход монолитного бетона М100-0.98 м³

					тпр 901-2-0146с.86		АС
Привязан	ГИП	Пискарева		5.86	Насосные станции на водозаборных скважинах с насосами ЭЦВ производительностью от 40 до 150 м³/ч и бактерицидными установками	Стадия	Лист	Листов
	Нач. отд.	Якушев		5.86		Р	8	
	Рук. гр.	Игнатов		5.86				
	Пров.	Коренчук		5.86	Здание насосной станции Схема раскладки блоков по осям А;1	Союзгипроводхоз имени Е.Е. Алексеевского г. Москва		
Инв. №	Ст. инж.	Чапурская		5.86				
	Н. контр.	Цветков		22.05.86				

Копировал: Формат: А3

21552-02

Инв. № подл. | Подпись и дата | Взам. инв. №

Схема раскладки блоков по оси Б

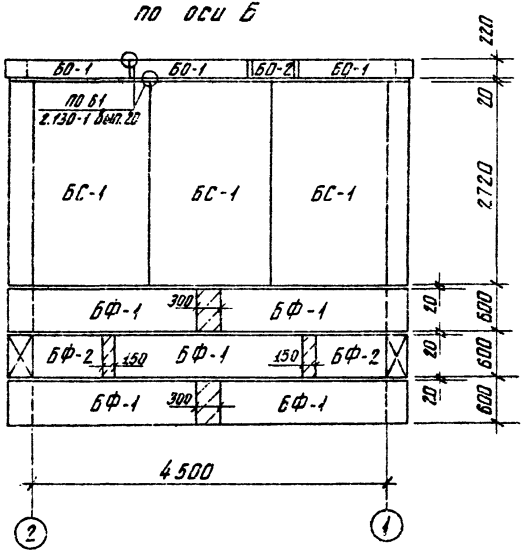

Схема раскладки блоков по оси 2

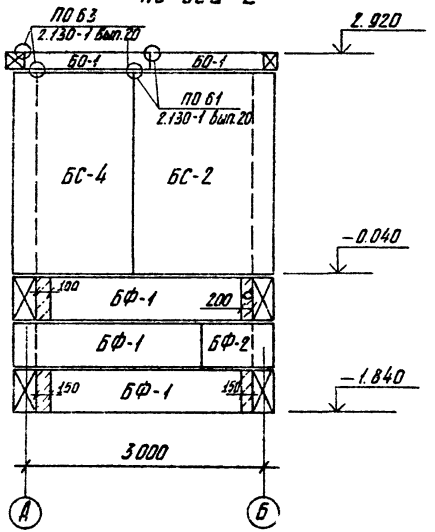

Данный лист рассматривать совместно с листами 7 и 9

					ТПР 901-2-0146с.86 АС			
Привязан								
	ГИП	Пискарева		5.86	Насосные станции на водозаборных скважинах с насосами ЭЦВ производительностью от 40 до 150 м³/ч и бактерицидными установками ОВ-95	Стадия	Лист	Листов
	Нач. отд.	Якушев		5.86		Р	9	
	Рук. гр.	Игнатов		5.86				
	Пров.	Коренчук		5.86	Здание насосной станции. Схема раскладки блоков по осям Б, 2	Союзгипроводхоз имени Е.Е. Алексеевского г. Москва		
	Ст. инж.	Чапурской		5.86				
Инв. №	Н. контр.	Цветков		5.86				

Копировал Формат А3

21552-02

Инв. № подл. | Подпись и дата | Взам. инв. №

Т.П.А 901-2-0146с.86 Альбом I

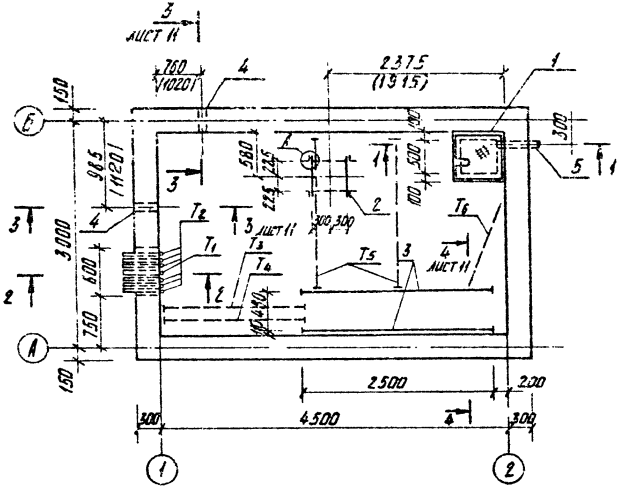

Разрез 1-1

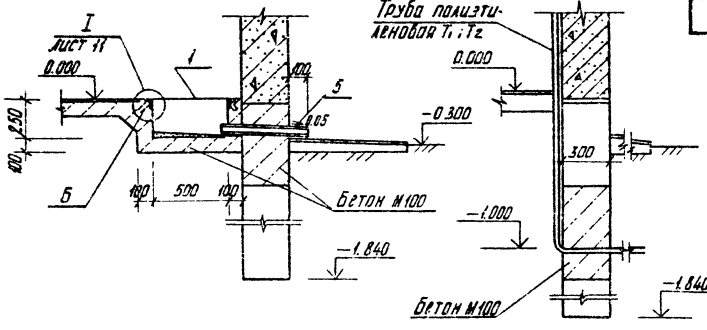

Разрез 2-2

Спецификация к схеме расположения элементов замаркированных на листе 10

Марка поз.	Обозначение	Наименование	Кол. на вариант I	Кол. на вариант II	Кол. всего	Масса ед. кг	Примечание
1	АСИ 04.00.000	Щит металлический ЩМ-1	1	1		16.0	
2	АСИ 06.00.000	Рама металлическая РМ-1	1			72.2	
	АСИ 07.00.000	Рама металлическая РМ-2		1		105.8	
3	АСИ 05.00.000	Опора металлическая ОМ	2	2		22.2	
4	5.900-2	Сальник Ду 100; ℓ=500	2			11.3	
	5.900-2	Сальник Ду 150; ℓ=500		2		24.4	
5	ГОСТ 10704-76	Труба 80×3.5; ℓ=500	1	1		3.7	
6	АСИ 03.00.000	Закладная деталь ЗД-1	1	1		9.8	
	ГОСТ 18599-83	Трубы полиэтиленовые					
T1		ПНД 110т; ℓ=3000	1	1		9.6	
T2		ПНД 50т; ℓ=3000	6	6		2.0	
T3		ПНД 25т; ℓ=2000	1	1		0.34	
T4		ПНД 50т; ℓ=2000	1	1		1.34	
T5		ПНД 25т; ℓ=2.500	2	2		0.43	
T6		ПНД 25т; ℓ=1500	1	1		0.26	

1. Размеры в скобках даны для II варианта.
2. Схема раскладки блоков указаны на листах 8 и 9.
3. Спецификация фундаментных блоков указана на листе 7.
4. Трубы /поз. T3; T4; T5; T6/ укладывать в подготовку пола.
5. Данный лист рассматривать совместно с чертежами разделов ТХ и ЭМ.

Привязан

Инв. №

					ТПР 901-2-0146с.86		АС
ГИП	Пискорева		5.86	Насосные станции на водозаборных скважинах с насосами ЭЦВ производительностью от 40 до 125 м³/ч и бактерицидными установками ОВ-50	Стадия	Лист	Листов
Нач. отд	Якушев		5.86		Р	10	
Рук. гр.	Игнатов		5.86				
Пров.	Кореньчук		5.86	Здание насосной станции. План фундаментов и схема расположения элементов.	Союзгипроводхоз имени Е.Е. Алексеевского г. Москва		
Ин. ж.	Гопоненко		5.86				
Н. контр.	Цветков		5.86				

Копировал: А-1 Формат: А3

Инв. № подл. | Подпись и дата | Взам. инв. №

21552-02

Т.П.Р. 901-2-0146с.86 Альбом II

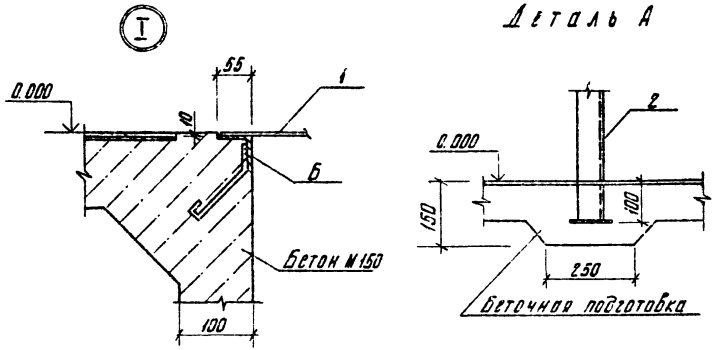

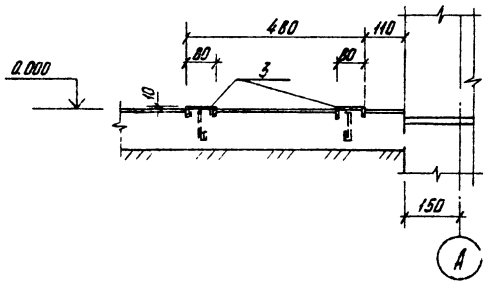

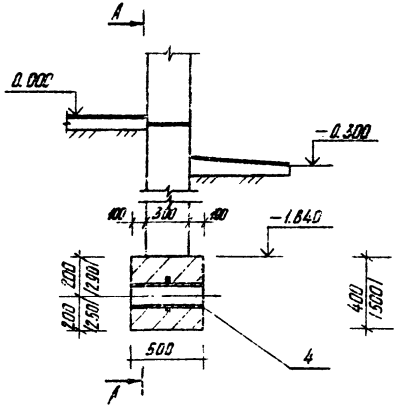

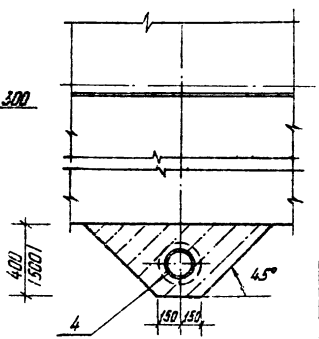

1. Данный лист рассматривать совместно с листом 12
2. Установку и укладку элементов замаркированных на листах 10 и 11 производить до устройства чистого пола
3. Сальники (поз. 4) устанавливаются в местах пропуска технологического трубопровода
4. Набивку и зачеканку выполнять согласно указаниям серии 5.900-2
5. Расход монолитного бетона заказан на листе 8

Привязан				тпр 901-2-0146с.86			АС
	ГИП	Пискарева	5.86	Насосные станции в водозаборных скважинах с насосами ЭЦВ производительностью от 40 до 150 м³/ч и вертикальными установками ОВ-50	Стадия	Лист	Листов
	Нач. отд.	Якушев	5.86		Р	11	
	Пров.	Игнатов	5.86				
	Инж.	Коренчук	5.86	Здание насосной станции Узел I. Деталь А. Разрезы 3-3; 4-4	Союзгипроводхоз имени Е.Е. Алексеевского г. Москва		
Инв. №	Н. контр.	Цветков	2205				

Копировал: -Ал- Формат: А3

Инв. № подл. | Подпись и дата | Взам. инв. №

21552-02

Спецификация к схеме плит покрытия

Марка, поз.	Обозначение	Наименование	Кол.	Масса ед., кг	Примеч.
		Плиты			
П-1	1.141-1 вып. 60	ПК 30.12-4тв	4	1110	

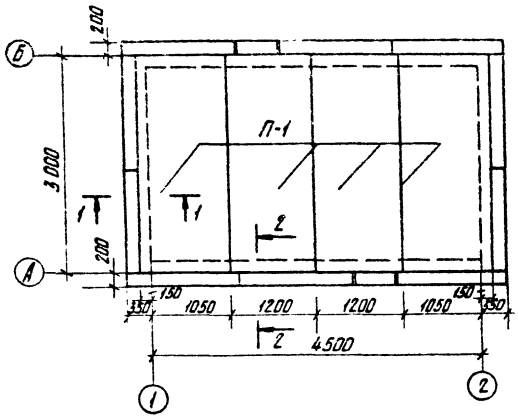

1. Плиты укладывать на растворе марки 50, швы между плитами заделать цементным раствором.
2. Обвязочные блоки замаркированы на листах 8 и 9.

Разрез 1-1

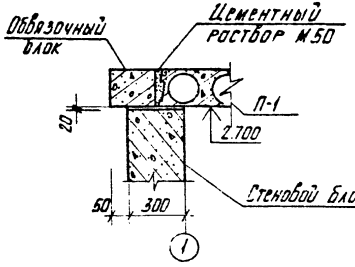

Разрез 2-2

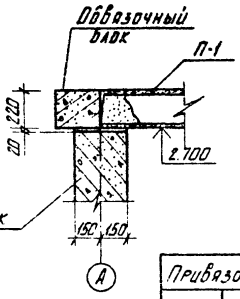

					тпр 901-2-0146с.86		АС	
Привязан								
				ГИП	Лискарева		5.86	Насосные станции на водозаборных скважинах с насосами ЭЦВ, производительностью от 40 до 150 м³/ч и бактерицидными установками ОВ-30	Стадия	Лист	Листов
				Нач. отд.	Акушев		5.86		Р	12	
				Рук. гр.	Игнатов		5.86				
				Пров.	Коренчук		5.86	Здание насосной станции. Схема раскладки плит покрытия. Разрезы 1-1, 2-2	Союзгипроводхоз имени Е.Е. Алексеевского г. Москва		
				Ст. инж.	Копурская		5.86				
Инв. №				Н. контр.	Цветков		5.86				

Копировал: Аст Формат: А3

Т.П.Р. 901-2-0146с.86 Альбом II

Схема расположения элементов

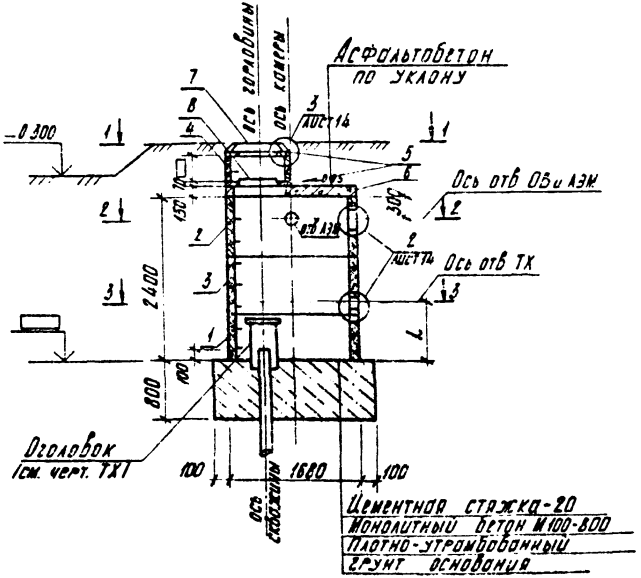

Обозначение	L, мм
Вариант I (производительность 35-75 м³/ч)	810
Вариант II (производительность 70-150 м³/ч)	910

Спецификация к схеме расположения элементов

Марка, поз.	Обозначение	Наименование	Кол. на вариант I	Кол. на вариант II	Масса ед., кг	Примечание
		Кольца стеновые				
1	3.900-3 вып. 7	КЦ-15-6	1	1	660.0	
2	АСИ 01.00.000	КЦ-15-9а	1	1	990.0	
3	АСИ 02.00.000	КЦ-15-9б	1		995.0	
	-01	КЦ-15-9в		1	990.0	
4	3.900-3 вып. 7	КЦ-7-3	1	1	130.0	
5	3.900-3 вып. 7	Кольцо опорное КЦО-1	2	2	50.0	
6	3.900-3 вып. 7	Плита перекрытия КЦП 15-1	1	1	680.0	
7	ГОСТ 3634-79	Люк чугунный. ЛВ	1	1	69.0	
8	АСИ 08.00.000	Крышка люка деревянная КЛД.1	1	1		
	ГОСТ 1839-80	Асб. цем. труба ф100 L=1200	1	1	7.2	
		Бетон монолитный М100			2.2	м³

1. Камеру сооружать после установки оголовка (по черт. ТХ1).
2. Сборные ж-б элементы укладывать на цементном растворе М100
3. Камеру и горловину люка обмазать горячим битумом за 2 раза.
4. Отверстие для строповки после установки колец заделать бетоном.

ТП 901-2-0146с.86				АС
ГИП	Пискорева		5.86	Насосные станции на водозаборных скважинах с насосами ЭЦВ производительностью от 40 до 150 м³/ч и вертикальными установками ОВ-50
Нач. отд.	Якушев		5.86	
Рук. гр.	Игнатов		5.86	
Пров.	Корнечук		5.86	Подземная камера. Схема расположения элементов камеры
Ст. инж.	Чепурская		5.86	
Н. контр.	Цветков			

Стадия	Лист	Листов
Р	13	

Союзгипроводхоз имени Е.Е. Алексеевского г. Москва

Привязан

Инв. №

Копировал

Формат А3

Взам. инв. №

Подпись и дата

Инв. № подл.

Т.П.Р 901-2-0146с.86 Альбом V

Разрез 1-1

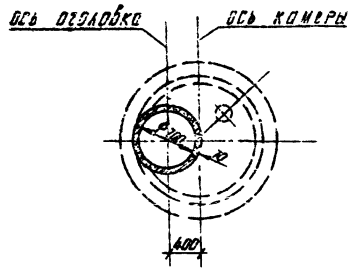

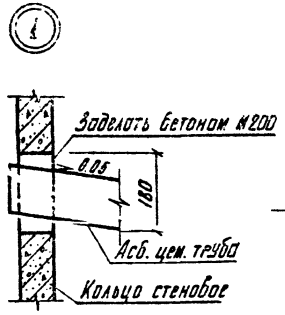

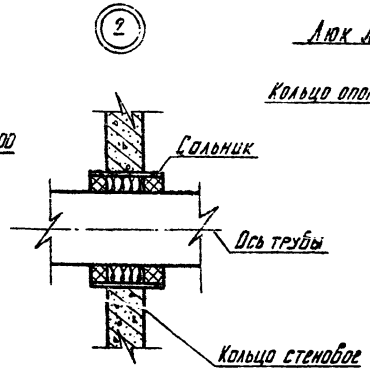

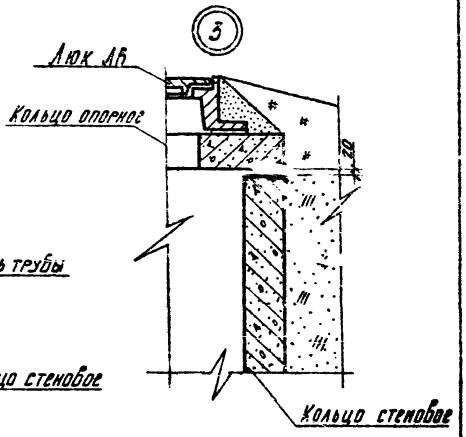

Разрез 2-2

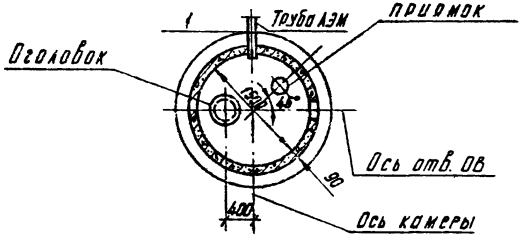

Разрез 3-3

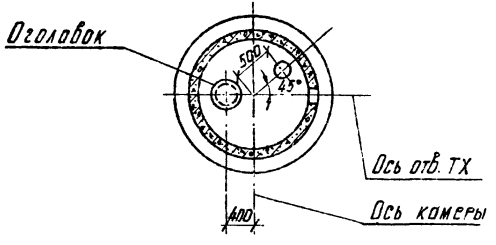

1. Данный лист рассматривать совместно с листом 13.

2. Набивку и зачеканку выполнять согласно указаниям серии 5.900-2.

Инв. № подл. | Подпись и дата | Взам. инв. №

					тпр 901-2-0146с.86	АС
Привязан		ГИП	Пискорева		5.86	Насосные станции на водозаборных скважинах с насосами ЭЦВ производительностью от 40 до 150 м³/ч и бактерицидными эстакадами	Стадия	Лист	Листов
		Нач. отд.	Якушев		5.86		Р	14	
		Рук. гр.	Цыганов		5.86				
		Пров.	Коренчук		5.86	Подземная камера 08-50			
		Ст. инж.	Чопурская		5.86	Разрезы 1-1, 2-2, 3-3 Узлы 1, 2, 3	Союзгипроводхоз имени Е.Е. Алексеевского г. Москва		
Инв. №		Н. контр.	Цветков		5.86				

Копировал: [illegible] Формат: А3

2155-2-02

Т.П.Р 901-2-0146с.86 Альбом II

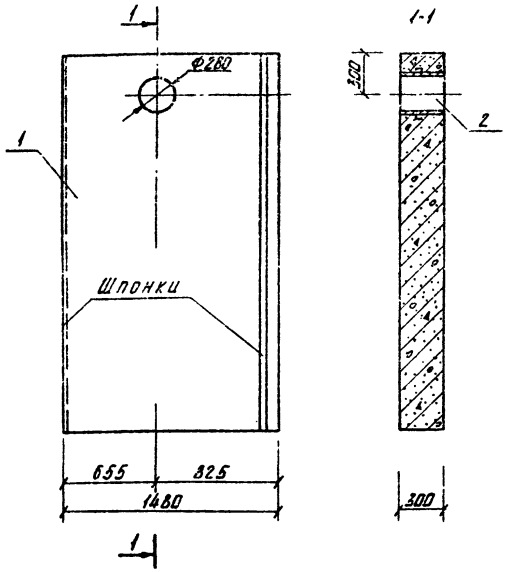

Формат	Зона	Поз.	Обозначение	Наименование	Кол.	Примеч.
				Сборочные единицы		
Б4		1	Серия 1.133.1-4 вып. 2	Блок стеновой СБН15.27.3-Я-20	1	
				Детали		
Б4		2	Серия 5.900-2	Сальник набивной Ду=200		
				l=300 мм	1	16 кг

Ведомость расхода стали на дополнительные элементы, кГ

Марка элемента	Изделия закладные				Общий расход
	Прокат марки В Ст3 кп 2			Всего	
	ГОСТ 10704-76 Труба 273×6	ГОСТ 2590-71 Круг Ф10	ГОСТ 19503-74 Лист Ф345/275		
СБН 12.27.3-Я-20-а	11.9	1.4	2.7	16.0	16.0

1. Блок стеновой СБН 15.27.3-Я-20-а отличается от блока СБН 15.27.3-Я-20 серии 1.133.1-4 вып.2 наличием сальника Ду=200
2. При установке сальника арматурную сетку вырезать по месту

ГИП	Пискарева		5.86
Нач. отд.	Якушев		5.86
Пров.	Игнатов		5.86
Инж.	Гапоненко		5.86
Н. контр.	Цветков		22.05.86

тпр 901-2-0146с.86 АСИ.00.00.000

Блок стеновой СБН 15.27.3-Я-20-а

Стадия	Масса	Масштаб
Р	855	1:25

Лист | Листов 1

Союзгипроводхоз имени Е.Е. Алексеевского г. Москва

Копировал: [illegible]

Формат А3

21552-02

Инв. № подл. | Подпись и дата | Взам. инв. №

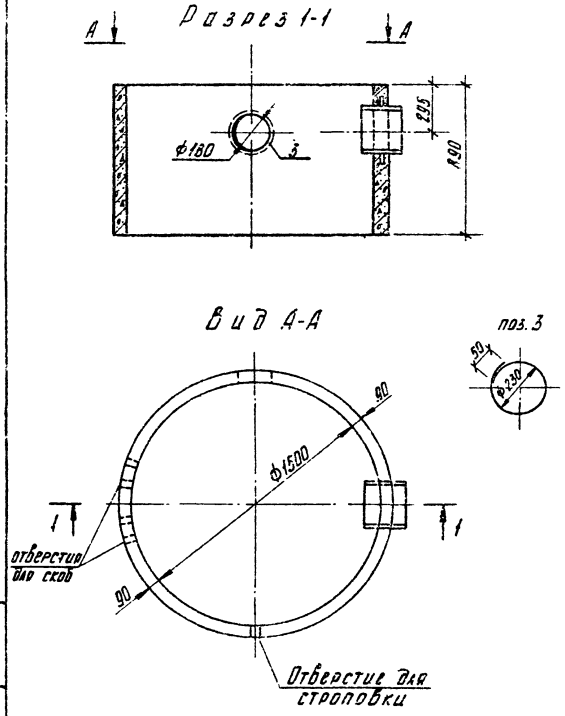

Формат	Зона	Поз.	Обозначение	Наименование	Кол.	Примечание
				Сборочные единицы		
				Кольцо стеновое		
		1	3.900-3 Вып. 7	КЦ-15-9	1	
				Детали		
		2	5.900-2	Сальник набивной		
				Ду 200; L=200	1	12.0 кГ
Б4		3	АСИ 01.00.000	5-В-I ГОСТ 8478-81 l=770	1	0.12 кГ

Выборка дополнительных деталей на кольцо

Марка элемента	Изделия закладные					Общий расход, кГ
	Прокат марки				Всего	
	Вст 3 кп 2					
	ГОСТ 10704-76 Труба 273×6	ГОСТ 2590-71* Круг Ф10	ГОСТ 18903-74* Ф345/Ф275	ГОСТ 8478-81 5-В-I		
КЦ-15-9а	7.9	1.4	2.7	0.1	12.1	12.1

ГИП	Пискарева	[подпись]	5.86
Нач. отд.	Якушев	[подпись]	5.86
Рук. гр.	Игнатов	[подпись]	5.86
Пров.	Коренчук	[подпись]	5.86
Ст. инж.	Чапурская	[подпись]	5.86
Н. контр.	Цветков	[подпись]	[подпись]

тпр 901-2-0146с.86 АСИ 01.00.000

Кольцо стеновое КЦ-15-9а

Стадия	Масса	Масштаб
Р	990	1:20

Лист | Листов 1

Союзгипроводхоз имени Е.Е. Алексеевского г. Москва

Инв. № подл. | Подпись и дата | Взам. инв. №

Копировал: [подпись]

Формат: А3

21552-02

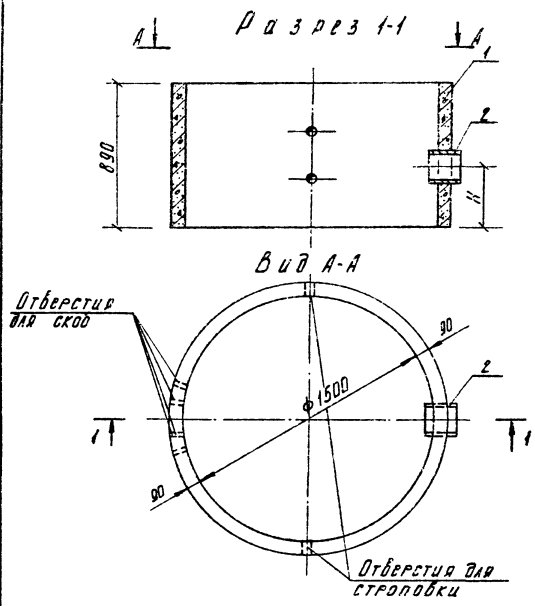

Обозначение	Марка элемента	Марка сальника	Н, мм	Масса, ед., кГ
АСИ 02.00.000	КЦ-15-9б	Ду 100	210	995
— 01	КЦ-15-9б	Ду 150	310	990

Формат	Зона	Поз.	Обозначение	Наименование	Кол. на исполнение —	Кол. на исполнение 01	Примеч.
				Сборочные единицы			
		1	3.900-3 вып. 7	Кольцо стеновое			
				КЦ-15-9	1	1	
				Детали			
			5.900-2	Сальники набивные			
		2		Ду 100 L=200	1		5.8
				Ду 150 L=200		1	12.0

Выборка дополнительных изделий на кольцо

Марка элемента	Изделия закладные						Всего	Общий расход, кГ
	Прокат марки							
	Вст 3 КП							
	ГОСТ 10704-76		ГОСТ 2590-71*		ГОСТ 19903-74*			
	Труба 190×4,5	Труба 273×6	Круг Ф7	Круг Ф10	Ф175 Ф116	Ф345 Ф275		
КЦ-15-9б	3.6	—	0.9	—	1.3	—	5.8	5.8
КЦ-15-9в	—	7.9	—	1.4	—	2.7	12.0	12.0

ГИП	Пискарева		5.86
Нач. отд.	Якушев		5.86
Рук. гр.	Игнатов		5.86
Пров.	Коренчук		5.86
Ст. инж.	Чапурская		5.86
Н. контр.	Цветков		

тпр 901-2-0146с.86 АСИ 02.00000

Кольцо стеновое

Стадия	Масса	Масштаб
Р	см. табл.	1:20
Лист	Листов 1	

Союзгипроводхоз имени Е.Е. Алексеевского г. Москва

Инв. № подл. | Подпись и дата | Взам. инв. №

Копировал: [signature] Формат: А3

21552-02

Т.П.Р. 901-2-0146с.86 Альбом II

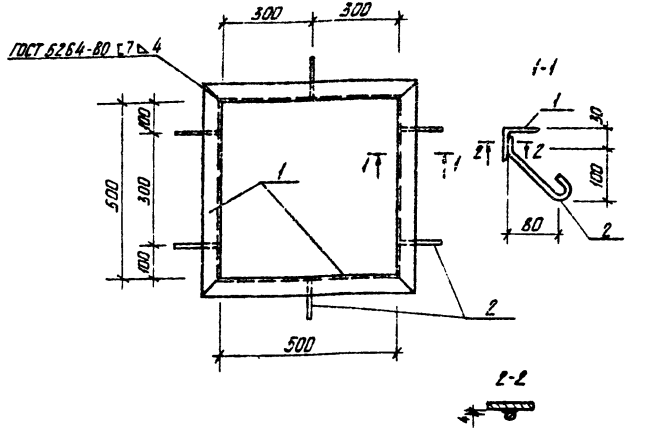

Формат	Зона	Поз.	Обозначение	Наименование	Кол.	Примечание
				Детали		
Б.4.		1	АСИ 03.00.001	Уголок $\frac{Б\text{-}50\times50\times5\ ГОСТ\ 8509\text{-}75^{*}}{Б\ Ст.3\ Кп2\ ГОСТ\ 535\text{-}79^{*}}$; l=600	4	2.3 кГ
Б.4.		2	АСИ 03.00.002	А-I-8 ГОСТ 5781-82 l=230	6	0.1 кГ

1. Сварку ручную дуговую производить электродом Э42 по ГОСТ 9467-75
2. В спецификации в графе „Примечание" указана масса одного элемента

Взам. инв. №

Подпись и дата

Инв. № подл.

ГИП	Пискарева		
Нач. отд.	Якушев		
Пров.	Игнатов		
Инж.	Коренчук		
Н. контр.	Цветков		

тпр 901-2-0146с.86 АСИ 03.00.000

Закладная деталь ЗД-1

Стадия	Масса	Масштаб
Р	9.8	1:10

Лист | Листов 1

Союзгипроводхоз имени Е.Е. Алексеевского г. Москва

Копировал: [signature]

Формат А4

Т.П.Р. 901-2-0146с.86 Альбом II

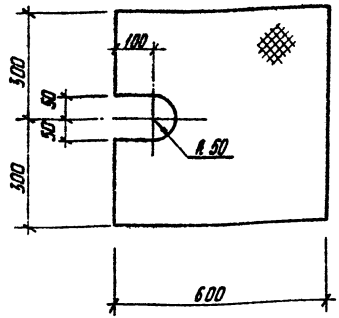

Взам. инв. №

Подпись и дата

Инв. № подл.

ГИП	Пискарева		5.86
Нач. отд.	Якушев		5.86
Пров.	Игнатов		5.86
Инж.	Коренчук		5.86
Н. контр.	Цветков		

тпр 901-2-0146с.86 АСИ 04.00.000

Щит металлический ЩМ-1

Стадия	Масса	Масштаб
Р	18	1:10

Лист | Листов 1

Лист ромб 0-ПН-6.0×600×600 Б Ст 3 сп ГОСТ 8568-77

Союзгипроводхоз имени Е.Е. Алексеевского г. Москва

Копировал: [signature]

Формат А4

21552-02

Т.П.Р. 901-2-0146 с.86 Альбом II

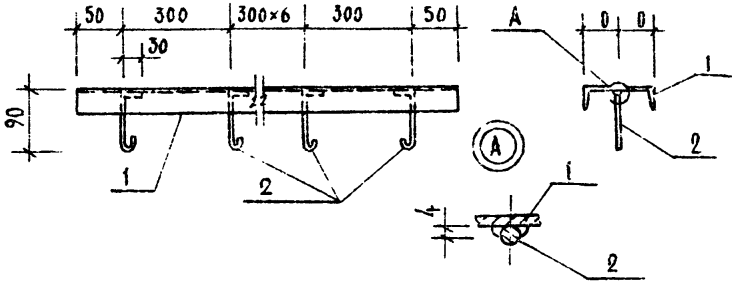

Формат	Зона	Поз.	Обозначение	Наименование	Кол.	Примечание
				Детали		
Б.Ч		1	АСИ 05.00.001	Швеллер ГОСТ 8240-72 / Ст. 3 кп.2 ГОСТ 535-79 L=2500	1	27.5 кг.
Б.Ч		2	АСИ 05.00.002	А-I-8 ГОСТ 5781-82, L=180	8	0.08 кг

1. Сварку ручную дуговую производить электродом Э42 по ГОСТ 9467-75
2. В спецификации в графе „Примечание" указана масса одного элемента.

				ТПР 901-2-0146 с.86		АСИ 05.00.000.	
				Опора металлическая ОМ	Стадия	Масса	Масштаб
					Р	22.2	Б.М
Гип	Пискарева		5.86		Лист	Листов 1	
Нач.отд	Якушев		5.86		Союзгипроводхоз им. Е.Е. Алексеевского г. Москва		
Пров	Игнатов		5.86				
Инж	Хомякова		5.86				
Н.контр	Цветков		5.86				

Инв. № подл. | Подпись и дата | Взам. инв. №

Копировал Левина. Формат А4

Т.П.Р. 901-2-0146 с.86 Альбом II

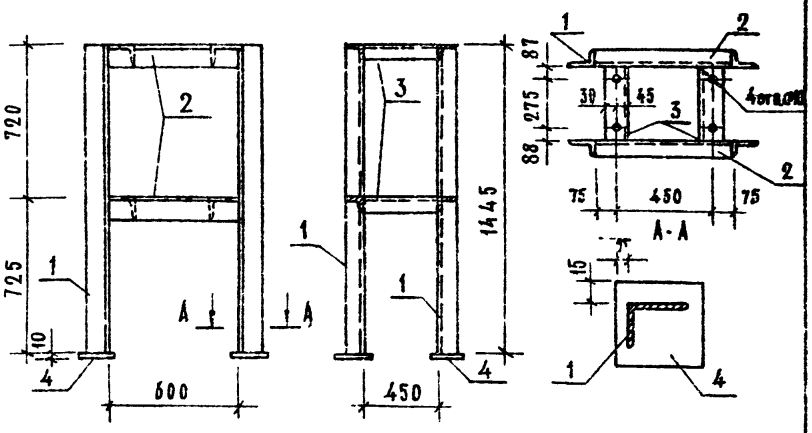

Формат	Зона	Поз.	Обозначение	Наименование	Кол.	Примечание
				Детали		
				Уголок 75×75×5 ГОСТ 8509-72 / В Ст. 3 сп5 ГОСТ 535-79		
Б.Ч		1	АСИ 06.00.001	L=1445	4	10.0 кг
Б.Ч.		2	АСИ 06.00.002	L=600	4	4.1 кг
Б.Ч.		3	АСИ 06.00.003	L=450	4	3.1 кг
Б.Ч		4	АСИ 06.00.004	Лист Б-ПН-НО-10×100×100 ГОСТ 19903-74 / В Ст. 3 кп2 ГОСТ 14637-79	4	0.8 кг.

1. Соединения деталей сварные. Сварные швы Т3-А Б по ГОСТ 5264-80. производить электродом Э42 по ГОСТ 9467-75
2. В спецификации в графе „Примечание" указана масса одного элемента.

				ТПР 901-2-0146 с.86		АСИ 06.00.000.	
				Рама металлическая РМ1	Стадия	Масса	Масштаб
					Р	72.2	Б.М.
Гип.	Пискарева		5.86		Лист	Листов 1	
Нач.отд.	Якушев		5.86		Союзгипроводхоз им. Е.Е. Алексеевского г. Москва		
Пров.	Игнатов		5.86				
Инж.	Хомякова		5.86				
Н.контр	Цветков		5.86				

Инв. № подл. | Подпись и дата | Взам. инв. №

Копировал: Левина Формат А4

21552-02

Т.П.Р. 901-2-0146с.86 Альбом II

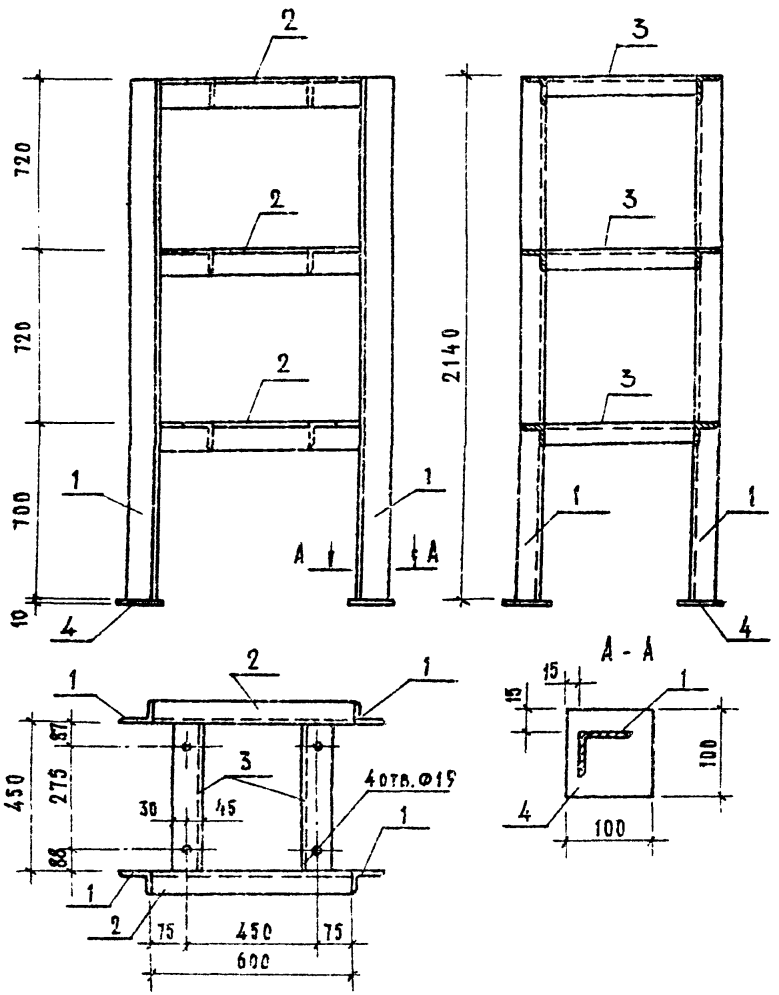

Формат	Зона	Поз.	Обозначение	Наименование	Кол.	Примечание
				Детали		
				Уголок 75×75×5 ГОСТ 8509-72 / Ст.3сп.5 ГОСТ 539-79		
Б.Ч		1	АСИ.07.00.001	L=2140	4	14.8 кг
Б.Ч		2	АСИ.07.00.002	L=600	6.	4.1 кг
Б.Ч		3	АСИ.07.00.003	L=450	6.	3.1 кг
Б.Ч.		4	АСИ 07.00.004	Лист Б-ВН-ВД-10×100×100 ГОСТ 19903-74 / В ст.3 кп.2 ГОСТ 14637-79	4	0.85 кг.

1. Все соединения деталей рамы сварные.
2. Сварные швы Т3-Д6 по ГОСТ 5264-80 производить электродом Э42 по ГОСТ 9467-75
3. В спецификации в графе „Примечание" указана масса одного элемента.

ГИП	Пискарева		5.86
Нач. отд.	Якушев		5.86
Пров.	Игнатов		5.86
Инж.	Коренчук		5.86
Н. контр.	Цветков		5.86

ТПР 901-2-0146с.86 АСИ.07.00.000.

Рама металлическая РМ 2

Стадия	Масса	Масштаб
Р	105.8	Б.М.

Лист | Листов 1

Союзгипроводхоз им. Е.Е. Алексеевского г. Москва

Инв. № подл. | Подпись и дата | Взам. инв. №

Копировал: Левина

Формат: А3

21552-02

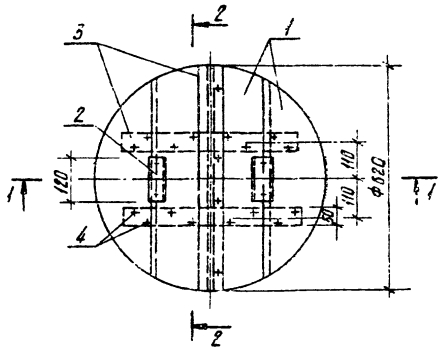

Формат	Зона	Поз.	Обозначение	Наименование	Кол.	Примечание
				Детали		
Б6		1	АСИ 08.00.001	Щит	4	
				Доска 3 сорт 25×200×650		
				ГОСТ 8486-66		
Б4		2	АСИ 08.00.002	Ребро	2	
				Доска 3 сорт 35×40×120		
				ГОСТ 8486-66		
Б4		3	АСИ 08.00.003	Накладка	3	
				Доска 3 сорт 25×60×620		
				ГОСТ 8486-66		
				Стандартные изделия		
		4		Гвозди К 3,0×70		
				ГОСТ 4028-63*	12	

Разрез 2-2

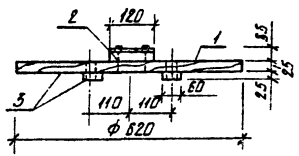

Разрез 1-1

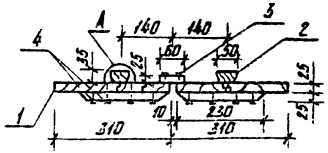

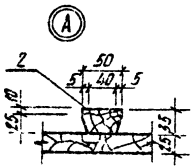

Древесину пропитать антисептическим составом в соответствии с требованиями СНиП III-19-76

ГИП	Пискарева		5.86
Нач. отд.	Якушев		5.86
Пров.	Игнатов		5.86
Инж.	Гопиенко		5.86
Н. контр.	Цветков		5.86

тпр 901-2-0146с.86 АСИ 08.00.000

Крышка люка деревянная КЛД 1

Стадия	Масса	Масштаб
Р		1:10
Лист	Листов 1	

Союзгипроводхоз имени Е.Е. Алексеевского г. Москва

Копировал: Формат: А3

Инв. № подл. | Подпись и дата | Взам. инв. №

Госстрой СССР
ЦЕНТРАЛЬНЫЙ ИНСТИТУТ ТИПОВОГО ПРОЕКТИРОВАНИЯ
Свердловский филиал
620062, г.Свердловск-62, ул.Чебышева,4
Заказ № 1225 Инв.№ 21552-02 тираж 1200
Сдано в печать 9.02. 1987г цена 0-95

gost.e-ecolog.ru