ТИПОВОЙ ПРОЕКТ
704-1-186.86
РЕЗЕРВУАР ДЛЯ СВЕТЛЫХ НЕФТЕПРОДУКТОВ С ПЛАВАЮЩЕЙ КРЫШЕЙ ЕМКОСТЬЮ 5 ТЫС.КУБ.М.

Альбом VII

Монтажные приспособления
для резервуаров емкостью 5,10,20 и 40 тыс.куб.м.

Часть 1
(стр. 1-75)

gost.e-ecolog.ru

22095-06

ТИПОВОЙ ПРОЕКТ 704-1-186.86.

РЕЗЕРВУАР ДЛЯ СВЕТЛЫХ НЕФТЕПРОДУКТОВ С ПЛАВАЮЩЕЙ КРЫШЕЙ ЕМКОСТЬЮ 5 ТЫС.КУБ. М.

Альбом VII

Состав проекта

Альбом I – Пояснительная записка
Альбом II – Конструкции металлические. Резервуар
Альбом III – Конструкции металлические. Лестницы для резервуаров емкостью 2,3 и 5 тыс.куб.м. (Типовой проект 704-1-184.86)
Альбом IV – Затвор уплотняющий
Альбом V – Оборудование резервуара
Альбом VI – Основные положения по производству монтажных работ
Альбом VII ч.1,2. – Монтажные приспособления для резервуаров емкостью 5,10,20 и 40 тыс.куб.м.
Альбом VIII – Устройство для отвода ливневых вод с плавающих крыш резервуаров емкостью 1,2,3 и 5 тыс.куб.м/водоспуск/ (Типовой проект 704-1-183.86)
Альбом IX – Спецификации оборудования
Альбом X – Ведомости потребности в материалах
Альбом XI – Сметы

Примененные типовые проекты:

Типовой проект 402-11-59/74; Альбом III – Стационарная установка генераторов высокократной пены ГВПС 2000, ГВПС 600, ГВПС 200 на стальных вертикальных резервуарах для нефти и нефтепродуктов. Распространяет Казахский филиал ЦИТП.

Разработан институтом Гипронефтеспецмонтаж Минмонтажспецстроя СССР

Утвержден Миннефтехимпромом СССР
Заключение от 07.09.84 № 20/1077-Е.

Главный инженер института /И.Г. Гольденберг/
Главный инженер проекта /В.Н. Тюрин/

				Привязан:
Инв №				

ЦЕНТРАЛЬНЫЙ ИНСТИТУТ ТИПОВОГО ПРОЕКТИРОВАНИЯ ГОССТРОЯ СССР

КАЗАХСКИЙ ФИЛИАЛ

Заказ № 724 Тираж 590 экз. Цена 5,85 Инв № 70-1-186.86 Сдано в печать 29.1.

Содержание

Обозначение	Наименование	Кол. листов	Стр.
ПВ5К. 11.00.00	Захват для подъёма рулонов массой 45÷65т краном	7	3-9
ПВ5К. 09.00.00	Шарнир для подъёма рулонов массой 45÷65т краном	6	10-15
ПВ3.02. 00.00	Скоба для разворачивания рулона	3	16-18
ПВ8. 05. 00. 00	Упор клиновой	4	19-22
ПВ4. 05.00.00	Стяжное приспособление	2	23-24
ПВ9.38.00.00	Подвесные леса для монтажа кольца жесткости	143	25,17,22,36,10,12 73,89,91,104
ПВ4. 02.00.00	Струбцина для прижатия опорного кольца	4	26-29
ПВ43.08. 00.00	Струбцина для прижатия промежуточных колец жесткости	3	30-32
ПВ2. 12.00.00	Замерное устройство	4	33-36
ПВ2. 01. 00.00	Приспособление для разметки	14	37-50
ПВ6. 06.00.00	Устройство для формообразования	13	51-63
ПВ7. 11. 00.00	Клин	1	64
ПВ32. 01.00.00	Устройство для раскатки рулонов	5	65-69
ПВ9.7А-0-0	Лестница навесная	4	70-73
ПВ8. 04.00.00	Кронштейн для расчалок	1	74
ПВ12.01. 00.00	Отвес	1	75
ПВ12.02. 00.00	Поддон	1	74
ПВ5. 04.00.00	Строп для монтажа оконец	2	76-77
ПВ11. 03. 00.00	Стойка для приварки промежуточных колец жесткости	6	78-83
ПВ7. 20.00.00	Стойло для сборки и сварки вертикального монтажного стыка стенки.	4	84-87
ПВ5. 19.00.00	Траверса для монтажа плавающей крыши	2	88-89
ПВ7. 24. 00.00	Кронштейн ловитель	2	90-91
ПВ9. 24-0-0.05	Лестница переходная	1	92
ПВ8. 07. 00.00	Приспособление для замыкания вертикального монтажного стыка	10	93-102
ПВ12. 03. 00.00	Стойка для приварки опорного кольца и кольца жесткости	6	103-108
ПВ5. 13. 00.00	Приспособление строповочное	1	109
ПВ10.06. 00.00	Строп 4-х ветвевой Q=6,5т	1	77
ПВ10.04. 00.00	Строп 3-х ветвевой Q=3т	1	110
ПВ10.05. 00.00	Строп 4-х ветвевой Q=5т	1	110
ПВ31. 02. 00.00	Скоба для разворачивания рулона	3	111-113
ПВ5К. 12. 00.00	Захват для подъёма рулонов массой до 45т краном	7	114-120
ПВ5. 09. 00.00	Кронштейн монтажный	2	121-122
ПВ6. 04. 00.00	Устройство для формообразования	6	123-128
ПВ5. 52. 00.00	Скоба для навешивания блока	1	129
ПВ7. 71. 00.00	Направляющая	1	130
ПВ7. 72. 00.00	Упор скользящий	2	131-132
ПВ5К. 02. 00.00	Шарнир для подъёма рулонов массой 45÷30т краном	4	133-136
ПВ5. 49. 00.00	Звено строповочное	1	105,112,124
ПВ8. 18. 00.00	Кронштейн для монтажа промежуточных колец жесткости	1	137,128,129
	Сводная ведомость приспособлений.	1	143

ПВ5К.11.02.00СБ

Типовой проект 1U4-1-186.86 Альбом VII

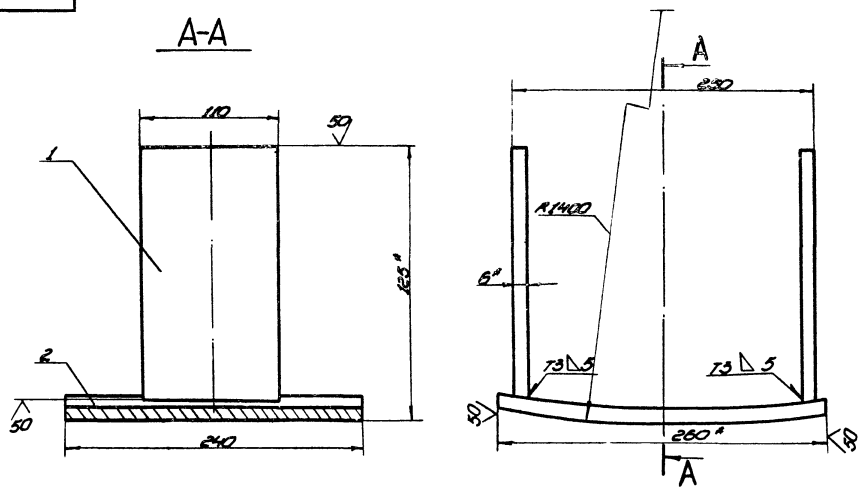

1. Сварные швы по ГОСТ 5264-80.
   Сварочные электроды типа Э42А по ГОСТ 9467-75.
2. Неуказанные предельные отклонения размеров:
   валов - h16, отверстий - H16, остальных - $\pm \frac{IT16}{2}$.
3. * Размеры для справок.

				ПВ5К.11.02.00СБ			
Изм.	Лист	№ докум.	Подп.	Дата			
Разраб.	Блинова			3.83	Упор	Лит.	Масса	Масштаб
Пров.	Кузнецов			3.83		И	8,4	1:2,5
Т. контр.					Сборочный чертеж			
ГИП	Гладун			3.83		Лист	Листов 1	
Н. контр.	Панова			3.83		Гипронефтеспецмонтаж г. Москва		
УГС	Кузнецов			3.83				

Копировал

Формат А2

ПВ5К.11.00.00СБ

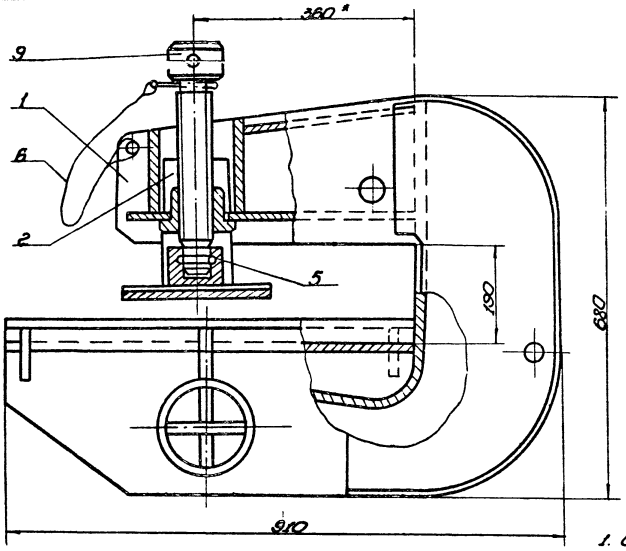

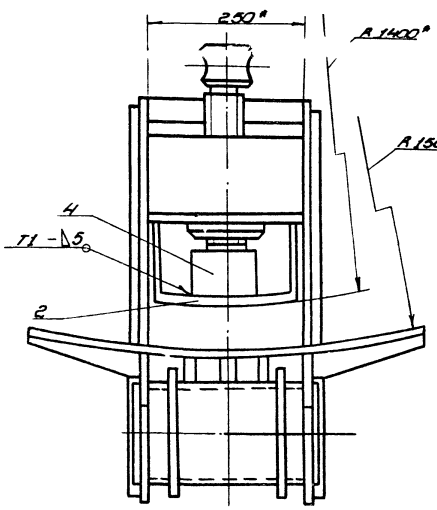

1. Сварные швы по ГОСТ 5264-80.
   Сварочные электроды типа Э42А по ГОСТ 9467-75.
2. Неуказанные предельные отклонения размеров:
   отверстий - H16; валов - h16; остальных - $\pm \frac{IT16}{2}$.
3. * Размеры для справок.

				ПВ5К.11.00.00СБ			
Изм.	Лист	№ докум.	Подп.	Дата			
Разраб.	Блинова			3.83	Захват для подъёма пуансонов массой 45 ÷ 65 прессом	Лит.	Масса	Масштаб
Пров.	Кузнецов			3.83		И	229,0	1:5
Т. контр.					Сборочный чертеж			
ГИП	Гладун			3.83		Лист	Листов 1	
Н. контр.	Панова			3.83		Гипронефтеспецмонтаж г. Москва		
УГС	Кузнецов			3.83				

Копировал

Формат А2

22095-06

Типовой проект 704-1-186.86 Альбом VII

Формат	Зона	Поз.	Обозначение	Наименование	Кол.	Примечание
				Документация		
22			ПВ5К.11.01.00СБ	Сборочный чертеж		
				Детали		
12		1	ПВ5К.11.01.01	Щека	2	
54		2	ПВ5К.11.01.02	Пластина		
				Полоса 12×250 ГОСТ 103-76 / Ст.3 ГОСТ 535-79		
				L=140	1	3,3кг
11		3	ПВ5К.11.01.03	Гайка		
54		4	ПВ5К.11.01.04	Пластина		
				Полоса 12×250 ГОСТ 103-76 / Ст.3 ГОСТ 535-79		
				L=160	1	3,8кг
12		5	ПВ5К.11.01.05	Накладка	2	
12		6	ПВ5К.11.01.06	Стенка		
12		7	ПВ5К.11.01.07	Пластина		
54		8	ПВ5К.11.01.08	Ложе		
				Полоса 12×670 ГОСТ 103-76 / Ст.3 ГОСТ 535-79		
				L=655	1	31,5кг
11		9	ПВ5К.11.01.09	Ребро	4	
			-01	Ребро	2	

Изм.	Лист	№ докум.	Подп.	Дата
Разраб.	Блинова			3.83
Пров.	Кузьмина			3.83
ГИП	Тюрин			3.83
Н.контр.	Панова			3.83
Утв.	Кузнецов			3.83

ПВ5К.11.01.00

Корпус

Лит.	Лист	Листов
И	1	2

Гипронефтеспецмонтаж г. Москва

Копировал — формат 11

Подп. и дата | Инв. № дубл. | Взам. инв. № | Подп. и дата | Инв. № подл.

4

Формат	Зона	Поз.	Обозначение	Наименование	Кол.	Примечание
54		11	ПВ5К.11.01.10	Ось		
				Труба 159×8 ГОСТ 8732-78 / В-10 ГОСТ 8731-74		
				L=300	1	9,0м
11		12	ПВ5К.11.01.11	Фланец	2	
11		13	ПВ5К.11.01.12	Ребро	3	
54		14	ПВ5К.11.01.13	Пластина		
				Полоса 8×85 ГОСТ 103-76 / Ст.3 ГОСТ 535-79		
				L=300	2	1,30кг
54		15	ПВ5К.11.01.14	Пластина		
				Полоса 8×140 ГОСТ 103-76 / Ст.3 ГОСТ 535-79		
				L=300	1	2,60кг
54		16	ПВ5К.11.01.15	Пластина		
				Лист 6-12 ГОСТ 19903-74 / Ст.3 ГОСТ 14637-79		
				250×290	1	11,0кг

ПВ5К.11.01.00 — Лист 2

Копировал — формат 11

Типовой проект 704-1-186.86 Альбом VII

Формат	Зона	Поз.	Обозначение	Наименование	Кол.	Примечание
				Документация		
12			ПВ5К.11.02.00СБ	Сборочный чертеж		
				Детали		
54		1	ПВ5К.11.02.01	Пластина		
				Полоса 6×110 ГОСТ 103-76 / Ст.3 ГОСТ 535-79		
				L=200	2	1,0кг
54		2	ПВ5К.11.02.02	Пластина		
				Полоса 12×240 ГОСТ 103-76 / Ст.3 ГОСТ 535-79		
				L=265	1	5,4кг

ПВ5К.11.02.00

Упор

Изм.	Лист	№ докум.	Подп.	Дата
Разраб.	Блинова			3.83
Пров.	Кузьмина			3.83
ГИП	Тюрин			3.83
Н.контр.	Панова			3.83
Утв.	Кузнецов			3.83

Лит.	Лист	Листов
И		1

Гипронефтеспецмонтаж г. Москва

Копировал — формат 11

Формат	Зона	Поз.	Обозначение	Наименование	Кол.	Примечание
				Документация		
12			ПВ5К.11.00.00СБ	Сборочный чертеж		
				Сборочные единицы		
11		1	ПВ5К.11.01.00	Корпус	1	
11		2	ПВ5К.11.02.00	Упор	1	
				Детали		
12		3	ПВ5К.11.00.01	Винт	1	
11		4	ПВ5К.11.00.02	Подпятник	1	
11		5	ПВ5К.11.00.03	Кольцо запорное	1	
				Материалы		
		6		Проволока 1		
				ГОСТ 3282-74		0,10кг

ПВ5К.11.00.00

Захват для подъёма рулонов массой 45÷65т краном

Изм.	Лист	№ докум.	Подп.	Дата
Разраб.	Блинова			3.83
Пров.	Кузьмина			3.83
ГИП	Тюрин			3.83
Н.контр.	Панова			3.83
Утв.	Кузнецов			3.83

Лит.	Лист	Листов
И		1

Гипронефтеспецмонтаж г. Москва

Копировал — формат 11

22095-06

Типовой проект 704-1-186.86 Альбом VIII

ПВ5К.11.00.02

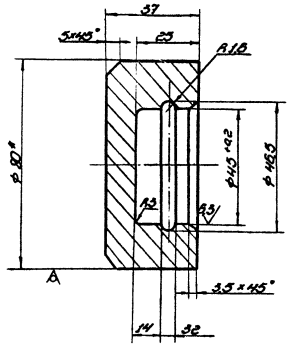

1. Неуказанные предельные отклонения размеров: отверстий - H16; валов - h16; остальных - $\pm\frac{IT16}{2}$.
2. * Размер для справок.

					ПВ5К.11.00.02			
Изм.	Лист	№ докум.	Подп.	Дата	Подпятник	Лит.	Масса	Масштаб
Разраб.		Блинова		3.83		И	0,9	1:1
Пров.		Кузьмина		3.83		Лист	Листов 1	
Т. контр.								
Гип		Тюрин		3.83	Круг В-80 ГОСТ 2590-71 / Ст. 3 ГОСТ 535-79	Гипронефтеспецмонтаж г. Москва		
Н. контр.		Панова		3.83				
Утв.		Кузнецов		3.83				

Копировал формат 11

ПВ5К.11.00.03

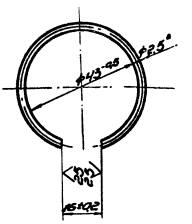

1. Длина заготовки 124±0,5 мм.
2. * Размер для справок.

					ПВ5К.11.00.03			
Изм.	Лист	№ докум.	Подп.	Дата	Кольцо запорное	Лит.	Масса	Масштаб
Разраб.		Блинова		3.83		И	0,01	1:1
Пров.		Кузьмина		3.83		Лист	Листов 1	
Т. контр.								
Гип		Тюрин		3.83	Проволока II-25 ГОСТ 9389-75	Гипронефтеспецмонтаж г. Москва		
Н. контр.		Панова		3.83				
Утв.		Кузнецов		3.83				

Копировал формат 11

Типовой проект 704-1-186.86 Альбом VIII

ПВ5К.11.00.01

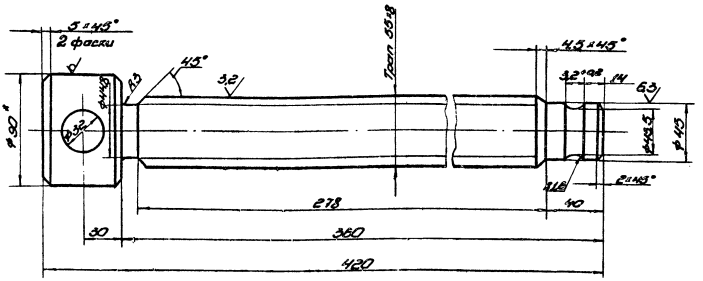

1. Неуказанные предельные отклонения размеров: отверстий - H16; валов - h16; остальных - $\pm\frac{IT16}{2}$.
2. * Размер для справок.

					ПВ5К.11.00.01			
Изм.	Лист	№ докум.	Подп.	Дата	Винт	Лит.	Масса	Масштаб
Разраб.		Блинова		3.83		И	9,5	1:2
Пров.		Кузьмина		3.83		Лист	Листов 1	
Т. контр.								
Гип		Тюрин		3.83	Круг В-90 ГОСТ 2590-71 / Ст. 3 ГОСТ 535-79	Гипронефтеспецмонтаж г. Москва		
Н. контр.		Панова		3.83				
Утв.		Кузнецов		3.83				

Копировал формат 12

Типовой проект 1АН-1-186.86 Альбом VIII

ПВ5К.11.01.00СБ

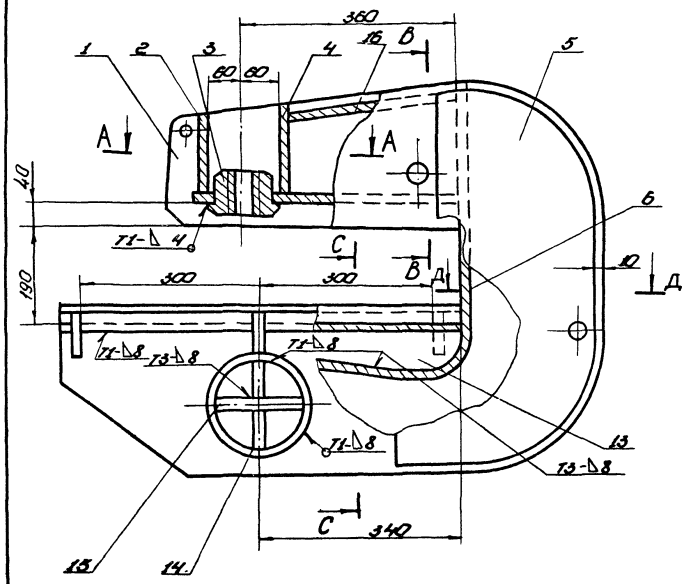

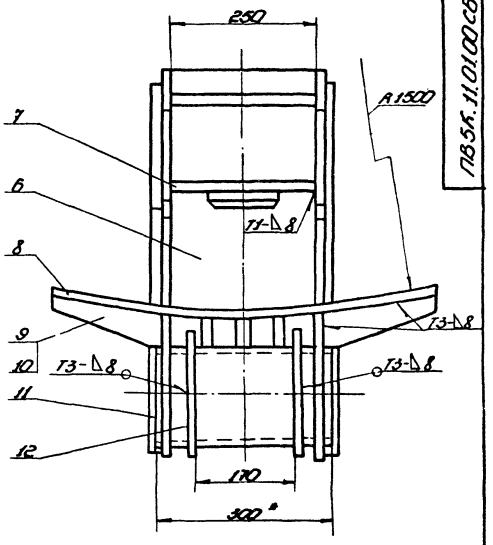

А-А

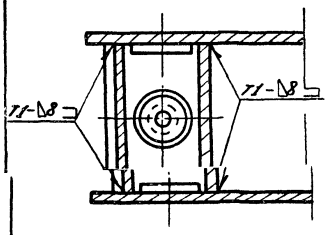

В-В

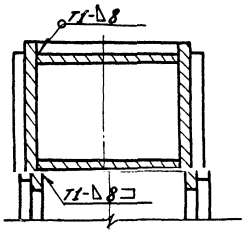

С-С

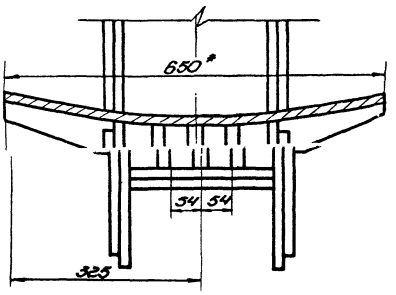

Д-Д

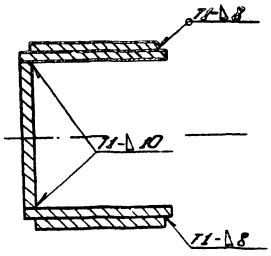

1. Сварные швы по ГОСТ 5264-80.
   Электроды сварочные типа Э42А по ГОСТ 9467-75.
2. Приварку дет. поз.6 выполнить после приварки 3-х деталей поз. 13 к дет. поз.8.
3. Неуказанные предельные отклонения размеров: отверстий - H16; валов - h16; остальных - $\pm\frac{IT16}{2}$.
4. Шероховатость поверхностей реза для дет. 64 $\frac{50}{V}$.
5. * Размеры для справок.

					ПВ5К.11.01.00СБ			
Изм.	Лист	№ докум.	Подп.	Дата	Корпус сборочной норпак	Лит.	Масса	Масштаб
Разраб.		Белянкин		3.83		И	2100	1:5
Пров.		Кузнецов		3.83		Лист	Листов 1	
Т.контр.								
Н.контр.		Пахин		3.83		Гипронефтеспецмонтаж г. Москва		
Нач.отд.		Попов		3.83				
Нач.сект.		Кузнецов		3.83				

Копировал

ПВ5К.11.01.06

30 √(V)

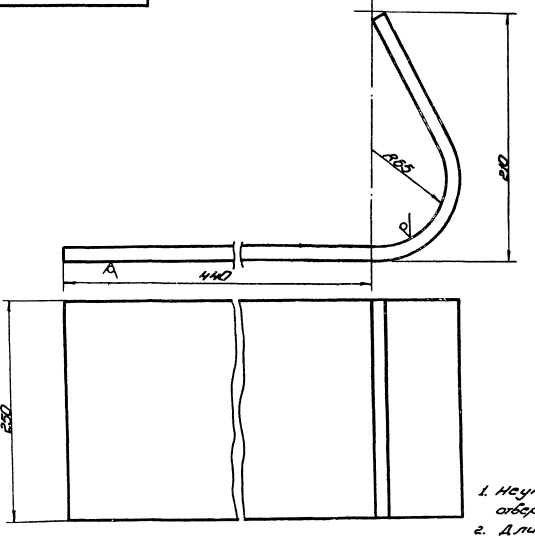

1. Неуказанные предельные отклонения размеров: отверстий - H16; остальных - ±IT16/2, валов - h16.
2. Длина заготовки 700±2,5 мм

				ПВ5К.11.01.06			
Изм.	Лист	№ докум.	Подп.	Дата	Стенка	Лит.	Масса	Масштаб
Разраб.		Алимова		3.83		И	15,0	1:2
Пров.		Кудинова		3.83		Лист	Листов 1
Т. контр.							
ГИП		Гладун		3.83	Лист 6-12 ГОСТ 19903-74 Ст.3 ГОСТ 14637-79	Пирогоревгеологоразведка монтаж г. Москва
Н. контр.		Попова		3.83			
Утв.		Кудинов		3.83			
Копировал						Формат А2	

Типовой проект 704-1-186.86 Альбом VIII

Инв.№ подл. | Подп. и дата | Взам. инв.№ | Инв.№ дубл. | Подп. и дата

ПВ5К.11.01.01

125 √(V)

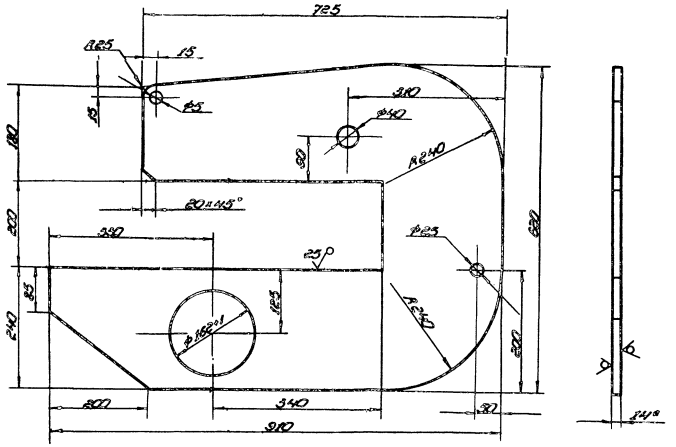

1. Неуказанные предельные отклонения размеров: отверстий - H16; валов - h16, остальных - ±IT16/2.
2. * Размер для справок.

				ПВ5К.11.01.01			
Изм.	Лист	№ докум.	Подп.	Дата	Щека	Лит.	Масса	Масштаб
Разраб.		Алимова		3.83		И	4,00	1:5
Пров.		Кудинова		3.83		Лист	Листов 1
Т. контр.							
ГИП		Гладун		3.83	Лист 6-14 ГОСТ 19903-74 Ст.3 ГОСТ 14637-79	Пирогоревгеологоразведка монтаж г. Москва
Н. контр.		Попова		3.83			
Утв.		Кудинов		3.83			
Копировал						Формат А3	

Типовой проект 704-1-186.86 Альбом VIII

Инв.№ подл. | Подп. и дата | Взам. инв.№ | Инв.№ дубл. | Подп. и дата

Типовой проект 14Ч-1-100.00 Альбом VIII

ПВ5К.11.01.03

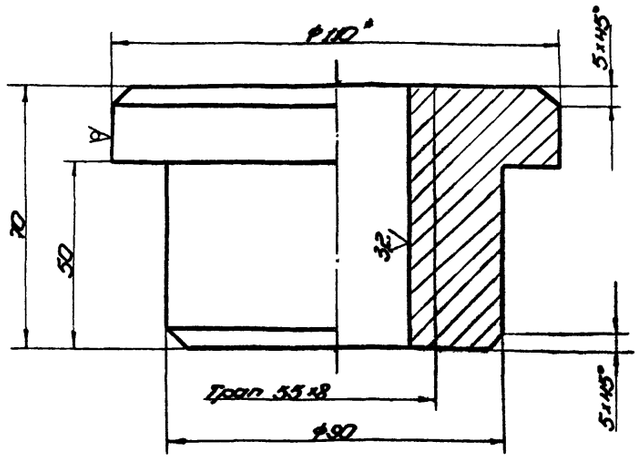

1. Неуказанные предельные отклонения размеров: отверстий - H16; валов - h16; остальных - $\pm\frac{IT16}{2}$.
2. * Размер для справок.

Изм.	Лист	№ докум.	Подп.	Дата	ПВ5К.11.01.03		
Разраб.		Епимова		3.83	Гайка	Лит. И	Масса 3.0	Масштаб 1:1
Пров.		Сумнина		3.83		Лист	Листов 1
Т.контр.						Гипронефтеспецмонтаж г. Москва	
ГИП		Тюрин		3.83	Круг Б-110 ГОСТ 2590-71 / Ст.3 ГОСТ 535-79		
Н.контр.		Панова		3.83			
Нач.сект.		Кузнецов		3.83			

Копировал | Формат А1

ПВ5К.11.01.13

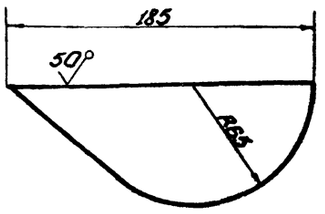

Неуказанные предельные отклонения размеров: - $\pm\frac{IT16}{2}$.

Изм.	Лист	№ докум.	Подп.	Дата	ПВ5К.11.01.13		
Разраб.		Епимова		3.83	Ребро	Лит. И	Масса 1.5	Масштаб 1:1
Пров.		Сумнина		3.83		Лист	Листов 1
Т.контр.						Гипронефтеспецмонтаж г. Москва	
ГИП		Тюрин		3.83	Лист Б-12 ГОСТ 19903-74 / Ст.3 ГОСТ 14637-79		
Н.контр.		Панова		3.83			
Нач.сект.		Кузнецов		3.83			

Копировал | Формат А1

ПВ5К.11.01.05

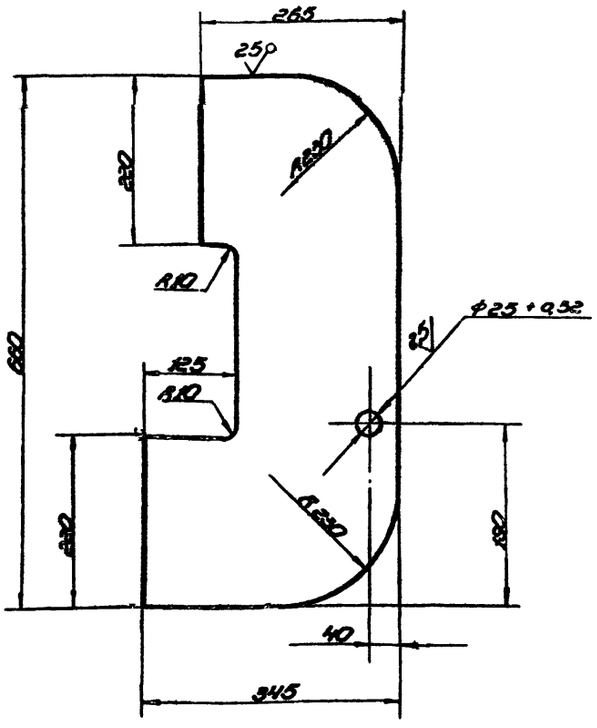

Неуказанные предельные отклонения размеров: отверстий - H16; валов - h16; остальных - $\pm\frac{IT16}{2}$.

Изм.	Лист	№ докум.	Подп.	Дата	ПВ5К.11.01.05		
Разраб.		Епимова		3.83	Накладка	Лит. И	Масса 19.0	Масштаб 1:5
Пров.		Сумнина		3.83		Лист	Листов 1
Т.контр.						Гипронефтеспецмонтаж г. Москва	
ГИП		Тюрин		3.83	Лист Б-12 ГОСТ 19903-74 / Ст.3 ГОСТ 14637-79		
Н.контр.		Панова		3.83			
Нач.сект.		Кузнецов		3.83			

Копировал | Формат А2

ПВ5К.11.01.11

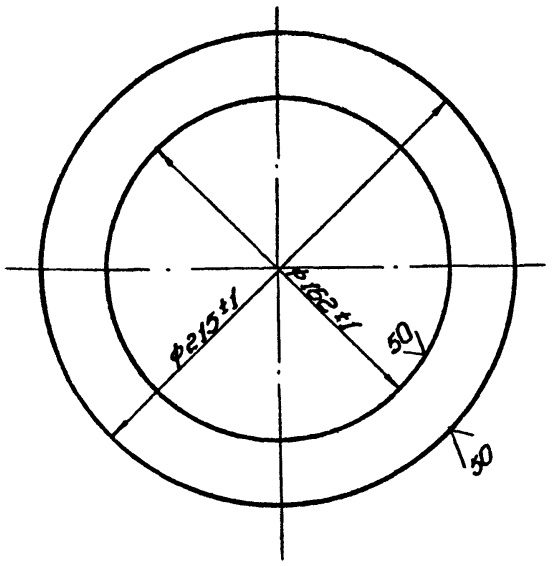

Изм.	Лист	№ докум.	Подп.	Дата
Разраб.		Блинова		3.83
Пров.		Кузьмина		3.83
Т. контр.				
ГИП		Тюрин		3.83
Н. контр.		Панова		3.83
Утв.		Кузнецов		3.83

ПВ5К.11.01.11

Фланец

Лит.	Масса	Масштаб
И	1,0	1:2

Лист 6-8 ГОСТ 19903-74 / Ст.3 ГОСТ 14637-79

Лист | Листов 1

Гипронефтеспецмонтаж г. Москва

Копировал | формат 11

ПВ5К.11.01.09

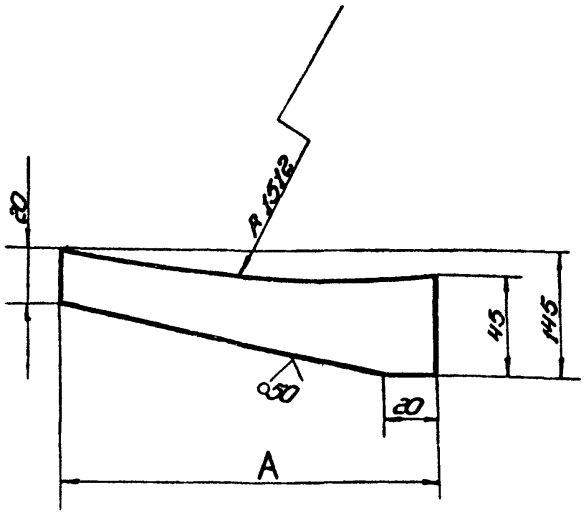

Обозначение	A, мм	Масса, кг
ПВ5К.11.01.09	185	0,62
-01	170	0,58

Неуказанные предельные отклонения размеров: валов - h16; остальных - $\pm\frac{IT16}{2}$.

Изм.	Лист	№ докум.	Подп.	Дата
Разраб.		Блинова		3.83
Пров.		Кузьмина		3.83
Т. контр.				
ГИП		Тюрин		3.83
Н. контр.		Панова		3.83
Утв.		Кузнецов		3.83

ПВ5К.11.01.09

Ребро

Лит.	Масса	Масштаб
И	См. табл.	–

Полоса 12×75 ГОСТ 103-73 / Ст.3 ГОСТ 535-79

Лист | Листов 1

Гипронефтеспецмонтаж г. Москва

Копировал | формат 11

ПВ5К.11.01.07

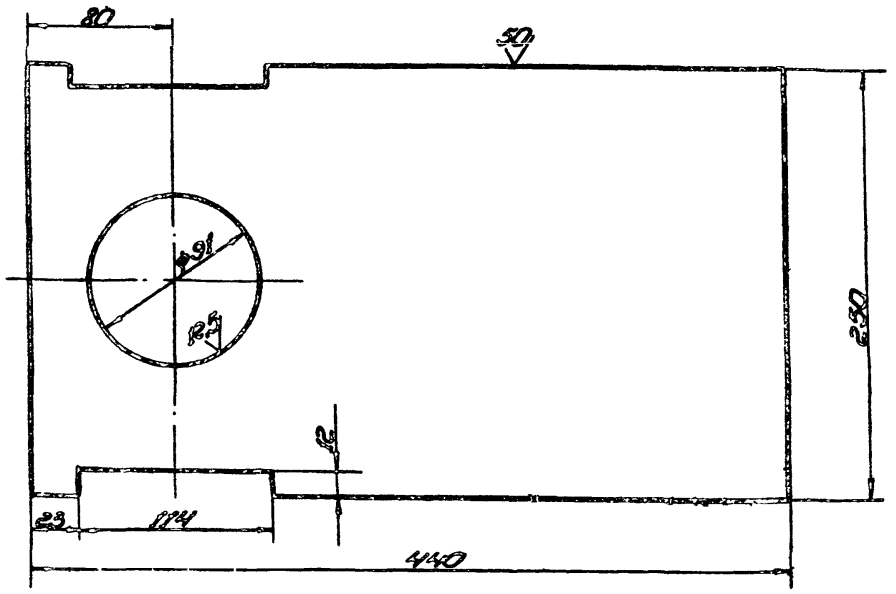

Неуказанные предельные отклонения размеров: отверстий - H16; остальных - $\pm\frac{IT16}{2}$, валов - h16.

Изм.	Лист	№ докум.	Подп.	Дата
Разраб.		Блинова		3.83
Пров.		Кузьмина		3.83
Т. контр.				
ГИП		Тюрин		3.83
Н. контр.		Панова		3.83
Утв.		Кузнецов		3.83

ПВ5К.11.01.07

Пластина

Лит.	Масса	Масштаб
И	12,1	1:25

Лист 6-12 ГОСТ 19903-74 / Ст.3 ГОСТ 14637-79

Лист | Листов 1

Гипронефтеспецмонтаж г. Москва

Копировал | формат 11

Типовой проект 104-1-186.86 Альбом VII

ПВ5К.14.00.00СБ

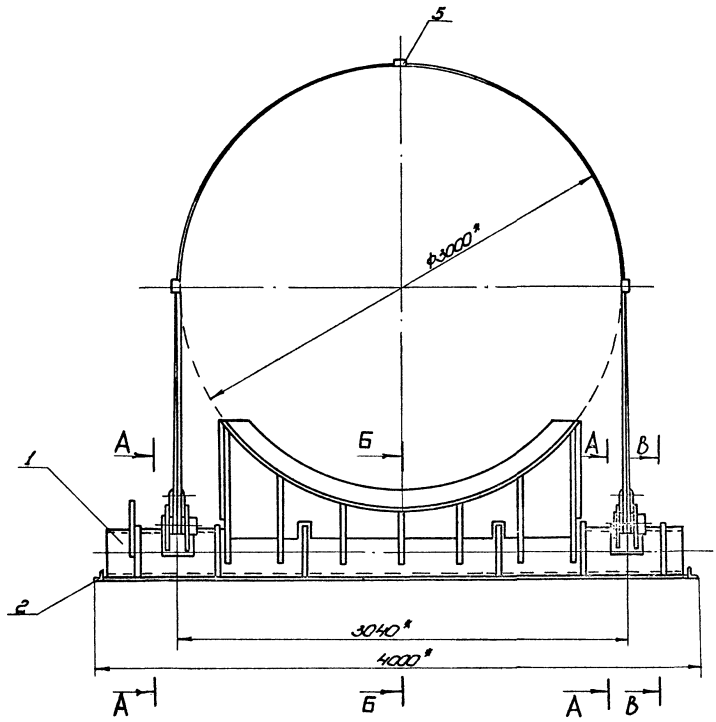

Вид Д
М1:5

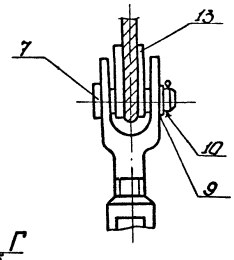

Б-Б (в откинутом положении)
М1:10

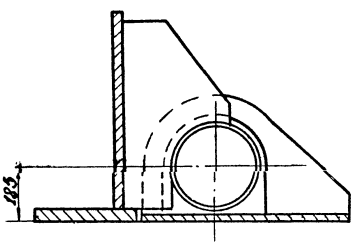

В-В
М1:10

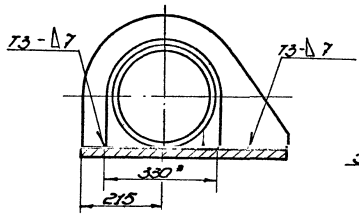

Вид Г
М1:5

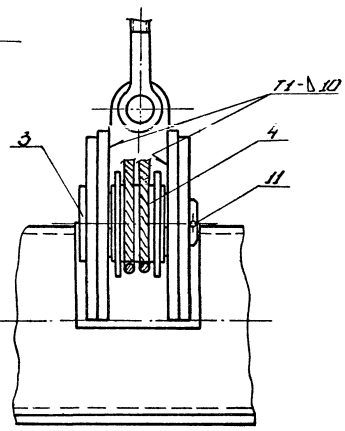

А-А
М1:5

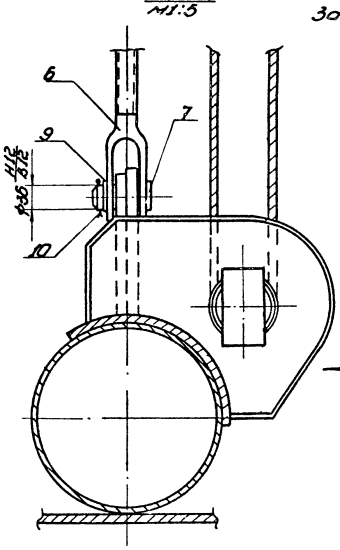

Схема 1
Запасовка каната поз.

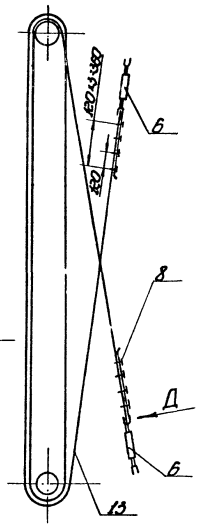

1. Сварные швы выполнять по ГОСТ 5264-80. Электроды типа Э42А ГОСТ 9467-75.
2. Неуказанные предельные отклонения размеров: отверстий - H16; валов - h16; остальных - $\pm\frac{IT16}{2}$.
3. Шероховатость поверхностей для дет. Б4-50.
4. * Размеры для справок.

					ПВ5К.14.00.00СБ		
Изм.	Лист	№ докум.	Подп.	Дата	Шарнир для подъёма рулонов массой 45÷65т краном. Сборочный чертеж	Лит.	Масса	Масштаб
Разр.	Б.	Кузьмина		3.83		И	1500	1:20
Пров.		Числова				Лист	Листов 1
Т. контр.						Гипромеханоблмонтаж г. Москва	
Гип.		Тюрин		3.83			
Н. контр.		Панкова		3.83			
Утв.		Кузнецов		3.83			

Копировал

Формат

ПВ5К.14.01.0005

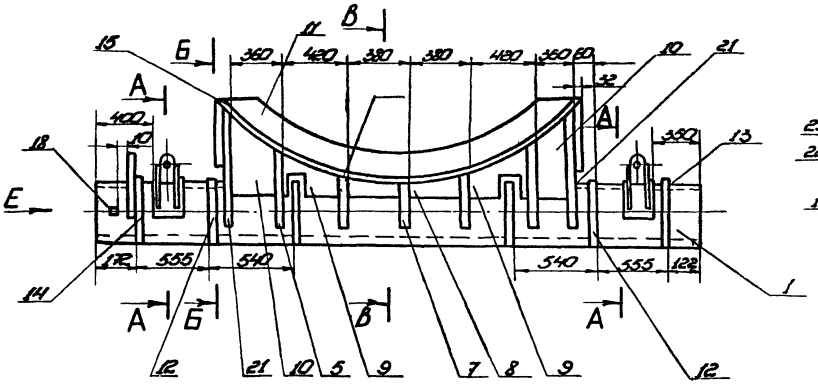

Вид Е
М1:10

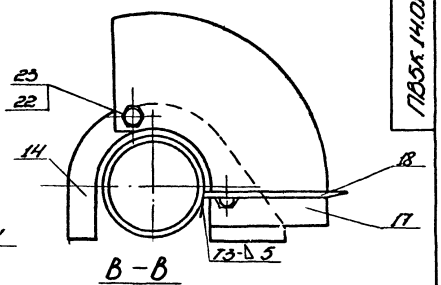

В-В
М1:10

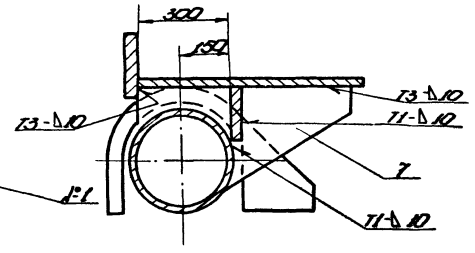

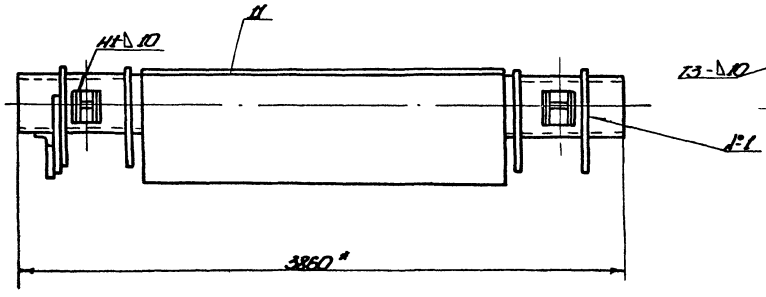

И-И
М1:10

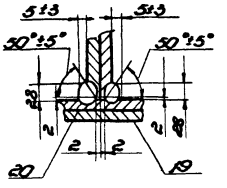

Б-Б
М1:10

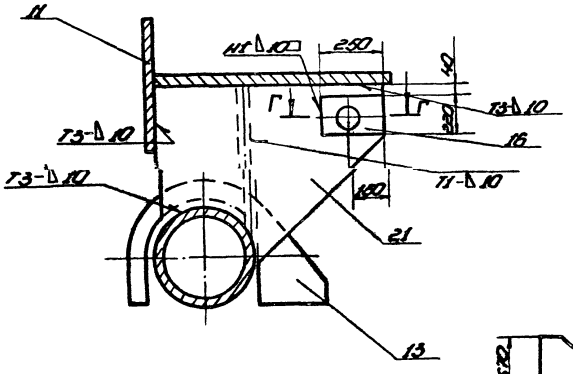

Г-Г
М1:1

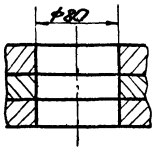

Поз.11
М1:4

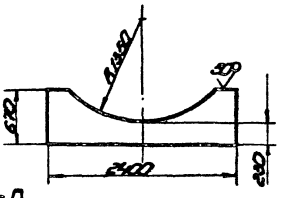

Поз.10
М1:1

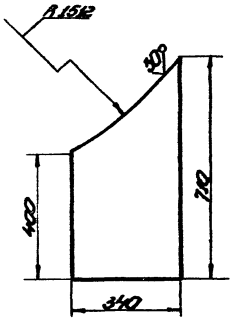

А-А
М1:5

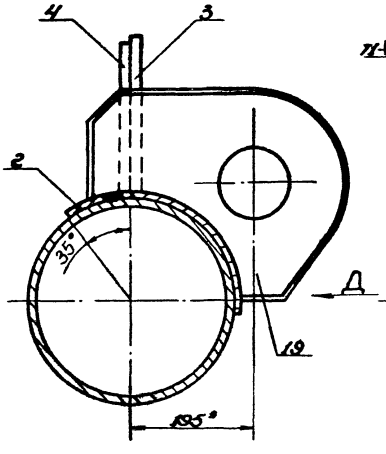

Вид Д
М1:5

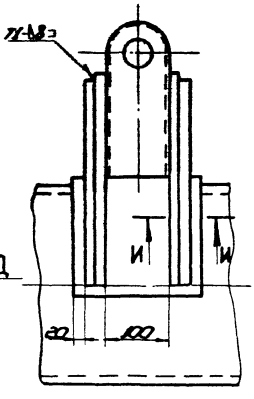

1. Сварные швы выполнять по ГОСТ 5264-80.
Электроды сварочные типа Э42А ГОСТ 9467-75.
2. Неуказанные предельные отклонения размеров:
отверстий - H16; валов - h16; остальных - $\pm\frac{IT16}{2}$.
3. Шероховатость поверхностей реза для дет. 54 Rz 80.
4. * Размеры для справок.

						ПВ5К.14.01.0005	
Изм.	Кол.	Лист	№ докум.	Подп.	Дата		
Разраб.		Гуськова			3.83	Опора	Стадия Р Лист Листов 1
Пров.		Чистова			3.83	Сборочный чертеж	2025 1:20
Т. контр.							
ГИП		Гаврин			3.83		Гидромеханизированный монтаж г. Москва
Н. контр.		Орлова			3.83		
Нач.		Суворов			3.83		

Типовой проект 704-1-186.86 Альбом VIII

Формат	Зона	Поз.	Обозначение	Наименование	Кол.	Примечание
				2400×670	1	330,0 кг
11		12	ПВ5К.14.01.08	Фиксатор	2	
		13	-01	Фиксатор	3	
		14	-02	Фиксатор	1	
БЧ		15	ПВ5К.14.01.09	Лонж		
				Лист Б-12 ГОСТ 19903-74 / Ст.3 ГОСТ 14637-79		
				830×2780	1	185 кг
БЧ		16	ПВ5К.14.01.10	Накладка		
				Лист Б-16 ГОСТ 19903-74 / Ст.3 ГОСТ 14637-79		
				220×250	4	5,0 кг
11		17	ПВ5К.14.01.11	Сектор		
БЧ		18	ПВ5К.14.01.12	Стрелка		
				Полоса Б4×20 ГОСТ 103-76 / Ст.3 ГОСТ 535-79		
				L=500	1	0,5кг
Н		19	ПВ5К.14.01.13	Ребро	4	
		20	-01	Ребро	4	
11		21	ПВ5К.14.01.14	Кронштейн	2	
				Стандартные изделия		
		22		Болт М12×40.58.013		
				ГОСТ 7798-70	2	0,04 кг
		23		Гайка М12.58.013		
				ГОСТ 5915-70	2	0,02 кг

Подп. и дата | Инв.№ подл. | Взам. инв.№ | Инв.№ дубл. | Подп. и дата

Изм	Лист	№ докум.	Подп.	Дата	ПВ5К.14.01.00	Лист 2

Формат	Зона	Поз.	Обозначение	Наименование	Кол.	Примечание
				Документация		
22			ПВ5К.14.01.00 СБ	Сборочный чертеж		
				Детали		
БЧ		1	ПВ5К.14.01.01	Основание опоры		
				Труба 325×15 ГОСТ 8732-78 / В10 ГОСТ 8731-74		
				L=3860	1	415 кг
БЧ		2	ПВ5К.14.01.02	Бандаж		
				Полоса Б-10×210 ГОСТ 103-76 / Ст.3 ГОСТ 535-79		
				L=450	2	2,0 кг
11		3	ПВ5К.14.01.03	Ушко	2	
		4	-01	Ушко	2	
11		5	ПВ5К.14.01.04	Кронштейн	2	
		6	-01	Кронштейн	2	
		7	-02	Кронштейн	1	
11		8	ПВ5К.14.01.05	Ребро	2	
		9	-01	Ребро	2	
БЧ		10	ПВ5К.14.01.06	Ребро		
				Лист Б-10 ГОСТ 19903-74 / Ст.3 ГОСТ 14637-79		
				710×340	2	14,7 кг
БЧ		11	ПВ5К.14.01.07	Вертикальный лист		
				Лист Б-34 ГОСТ 19903-74 / Ст.3 ГОСТ 14637-79		

Подп. и дата | Инв.№ дубл. | Инв.№ подл. | Взам. инв.№ | Подп. и дата | Инв.№ подл.

Изм	Лист	№ докум.	Подп.	Дата	ПВ5К.14.01.00		
Разраб.	Кузьмина			3.83	Опора	Лит.	Лист 1 / Листов 2
Пров.	Числова					И	
ГИП	Тюрин			3.83		Гипронефтеспецмонтаж г. Москва	
Н.контр.	Панова			03.83			
Утв.	Кузнецов			3.83			

Типовой проект 704-1-186.86 Альбом VIII

Формат	Зона	Поз.	Обозначение	Наименование	Кол.	Примечание
				Стандартные изделия		
		6		Талреп 63 ВВ		
				ОСТ 5.2314-79	2	14,5 кг
		7		Ось 22-36×100 Ст.3		
				ГОСТ 9650-71	4	
		8		Зажим ЗК-19		
				ТУ36 1839-75	8	0,57 кг
		9		Шайба 36.01.013		
				ГОСТ 9649-78	4	0,44 кг
				Шплинт ГОСТ 397-79		
		10		6,3×60.002	4	0,02 кг
		11		10×120.002	2	0,05 кг
		12		Коуш 5Б		
				ГОСТ 2224-72	1	1,85 кг
				Материалы		
		13		Канат 18,0-Г-I-1764-(ЛК)		
				ГОСТ 7668-80	1	

Подп. и дата | Инв.№ дубл. | Взам. инв.№ | Подп. и дата | Инв.№ подл.

Изм	Лист	№ докум.	Подп.	Дата	ПВ5К.14.00.00	Лист 2

Формат	Зона	Поз.	Обозначение	Наименование	Кол.	Примечание
				Документация		
22			ПВ5К.14.00.00 СБ	Сборочный чертеж		
				Сборочные единицы		
11		1	ПВ5К.14.01.00	Опора		
11		2	ПВ5К.14.02.00	Основание		
11		3	ПВ5К.14.03.00	Палец		
				Детали		
БЧ		4	ПВ5К.14.00.01	Труба		
				Труба 133×8 ГОСТ 8732-78 / В10 ГОСТ 8731-74		
				L=95	1	2,5 кг
БЧ		5	ПВ5К.14.00.02	Проставка		
				Швеллер 18 ГОСТ 8240-72 / Ст.3 ГОСТ 535-79		
				L=60	3	0,52 кг
БЧ		14	ПВ5К.14.00.03	Лист		
				Лист Б-10 ГОСТ 19903-74 / Ст.3 ГОСТ 14637-78		
				D=180, 35	2	0,87 кг

Подп. и дата | Инв.№ дубл. | Инв.№ подл. | Взам. инв.№ | Подп. и дата | Инв.№ подл.

Изм	Лист	№ докум.	Подп.	Дата	ПВ5К.14.00.00		
Разраб.	Кузьмина			3.83	Шарнир для подъема рулонов массой 45÷65т краном.	Лит.	Лист 1 / Листов 2
Пров.	Числова					И	
ГИП	Тюрин			3.83		Гипронефтеспецмонтаж г. Москва	
Н.контр.	Панова			03.83			
Утв.	Кузнецов			3.83			

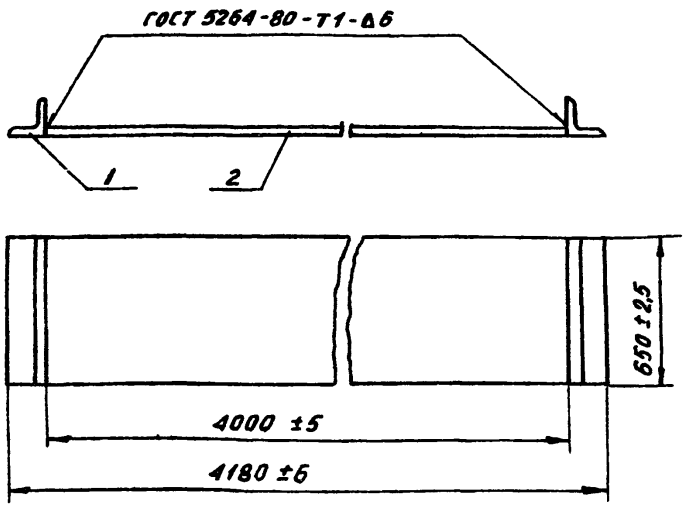

1. Электроды типа Э-42А ГОСТ 9465-75.
2. Шероховатость поверхностей реза для деталей БЧ - $\frac{50}{}$.

Изм.	Лист	N докум.	Подп.	Дата
Разраб.		Кузьмина		
Пров.		Числова		
Т.контр.				
ГИП		Тюрин		3.83
Н.контр.		Панова		3.83
Утв.		Кузнецов		3.83

ПВ5К.14.02.00 СБ

Основание
Сборочный чертеж

Лит.	Масса	Масштаб
	455,0	1:20
Лист	Листов 1	

Гипронефтеспецмонтаж г. Москва

(√)А

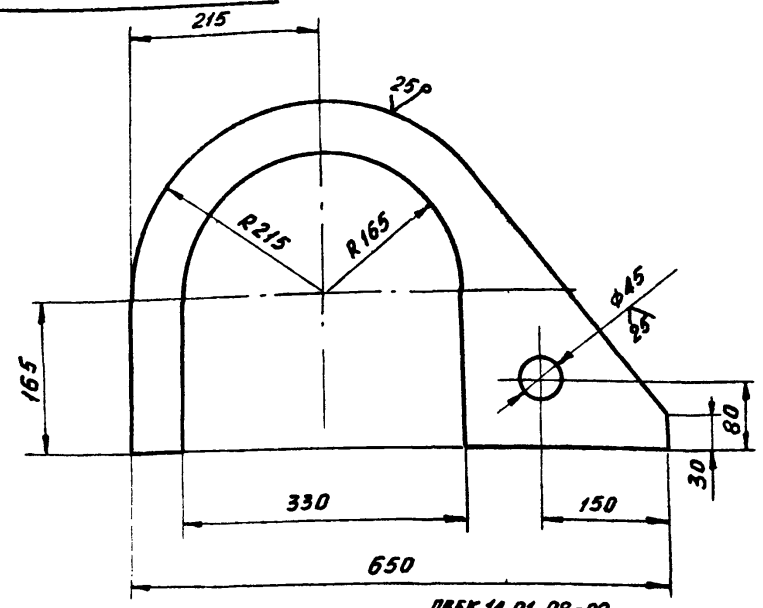

ПВ5К.14.01.08-01
Остальное см. ПВ5К.14.01.09
М 1:20

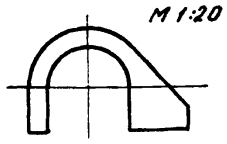

ПВ5К.14.01.08-02
Остальное см. ПВ5К.14.01.09
М 1:20

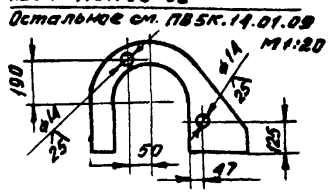

Неуказанные предельные отклонения размеров: отверстий - Н16; остальных - $\pm \frac{IT16}{2}$, Валов - h16

Инв.№подл. | Подп. и дата | Взам.инв.№ | Инв.№дубл. | Подп. и дата

Изм.	Лист	N докум.	Подп.	Дата
Разраб.		Кузьмина		
Пров.		Числова		
Т.контр.				
ГИП		Тюрин		3.83
Н.контр.		Панова		3.83
Утв.		Кузнецов		3.83

ПВ5К.14.01.08

Фиксатор

Лит.	Масса	Масштаб
	14,0	1:5
Лист	Листов 1	

Лист: Б-16 ГОСТ 19903-74 / Ст.3 ГОСТ 14637-79

Гипронефтеспецмонтаж г. Москва

Формат	Зона	Поз.	Обозначение	Наименование	Кол.	Примечание
				Документация		
А4			ПВ5К.14.02.00 СБ	Сборочный чертеж		
				Детали		
Б4		1	ПВ5К.14.02.01	Пластина Лист Б-20 ГОСТ 19903-74 Ст.3 ГОСТ 14637-79		
				650×4000	1	440 кг
Б4		2	ПВ5К.14.02.02	Упор Уголок 6-90×90×5 ГОСТ 8509-72 Ст.3 ГОСТ 535-79		
				L=650	2	5,8 кг

Изм.	Лист	N докум.	Подп.	Дата
Разраб.		Кузьмина		
Пров.		Числова		
ГИП		Тюрин		3.83
Н.контр.		Панова		3.83
Утв.		Кузнецов		3.83

ПВ5К.14.02.00

Основание

Лит.	Лист	Листов

Гипронефтеспецмонтаж г. Москва

(√)А

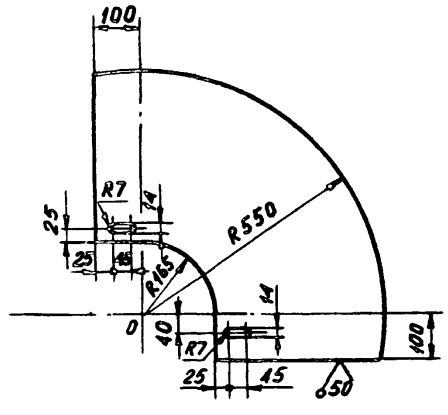

Неуказанные предельные отклонения размеров: отверстий - Н16; валов - h16; остальных - $\pm \frac{IT16}{2}$.

Инв.№подл. | Подп. и дата | Взам.инв.№ | Инв.№дубл. | Подп. и дата

Изм.	Лист	N докум.	Подп.	Дата
Разраб.		Кузьмина		
Пров.		Числова		
Т.контр.				
ГИП		Тюрин		3.83
Н.контр.		Панова		3.83
Утв.		Кузнецов		3.83

ПВ5К.14.01.11

Сектор

Лит.	Масса	Масштаб
И	20	1:10
Лист	Листов 1	

Лист: Б-5 ГОСТ 19903-74 / Ст.3 ГОСТ 14637-79

Гипронефтеспецмонтаж г. Москва

ПВ5К.14.01.13

(√)*

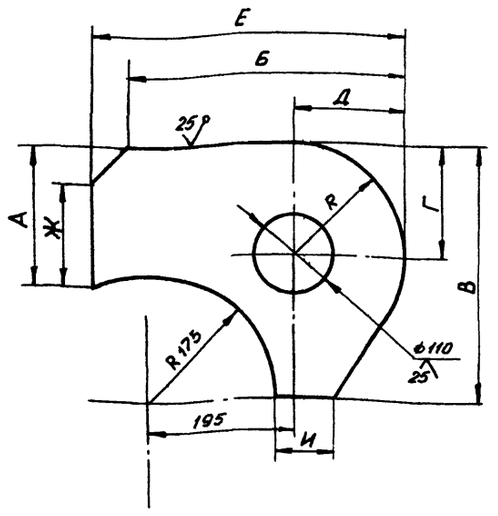

Обозначение	Размеры, мм									Масса, кг
	А	Б	В	Г	Д	Е	Ж	И	R	
ПВ5К.14.01.13	175	370	340	150	150	420	125	75	150	15,5
-01	165	360	330	140	140	410	115	65	140	14,5

Изм.	Лист	N докум.	Подп.	Дата
Разраб.		Кузьмина		3.83
Пров.				
Т.контр.				
ГИП		Тюрин		3.83
Н.контр.		Панова		3.83
Утв.		Кузнецов		3.83

ПВ5К.14.01.13

Ребро

Лит. И | Масса см. табл. | Масштаб 1:5

Лист | Листов 1

Лист 6-18 ГОСТ 19903-74 / Ст.3 ГОСТ 14637-79

Гипронефтеспецмонтаж г.Москва

Инв.№ подл. | Подп. и дата | Взам. инв.№ | Инв.№ дубл. | Подп. и дата

Формат	Зона	Поз.	Обозначение	Наименование	Кол.	Примечание
				Документация		
11			ПВ5К.14.03.00 СБ	Сборочный чертеж		
				Детали		
Б4		1	ПВ5К.14.03.01	Вкладыш		
				Лист Б-25 ГОСТ 19903-74 / Ст.3 ГОСТ 14637-79		
				76×195	2	2,9 кг
Б4		2	ПВ5К.14.03.02	Палец		
				Труба 108×6 ГОСТ 8732-78 / В10 ГОСТ 8731-74		
				L=180	1	2,8 кг
Б4		3	ПВ5К.14.03.03	Головка		
				Лист Б10 ГОСТ 19903-74 / Ст.3 ГОСТ 14637-79		
				130×70	1	0,7 кг

Подп. и дата | Инв.№ дубл. | Взам. инв.№ | Инв.№ подл. | Подп. и дата

Изм.	Лист	N докум.	Подп.	Дата
Разраб.		Кузьмина		3.83
Пров.		Числова		
ГИП		Тюрин		3.83
Н.контр.		Панова		3.83
Утв.		Кузнецов		3.83

ПВ5К.14.03.00

Палец

Лит. | Лист | Листов 1

Гипронефтеспецмонтаж г.Москва

ПВ5К.14.03.00 СБ

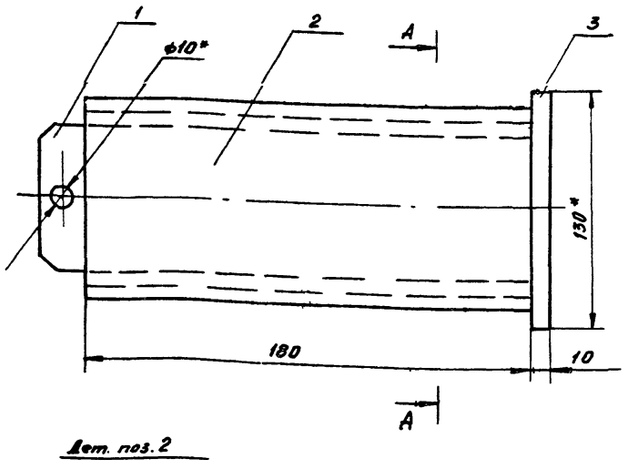

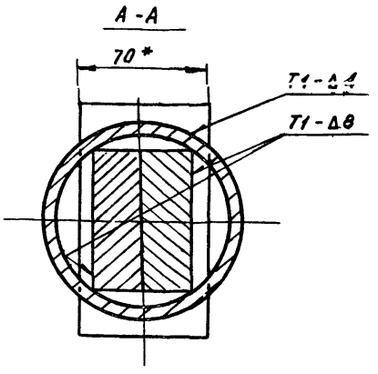

Дет. поз. 2
М 1:2,5

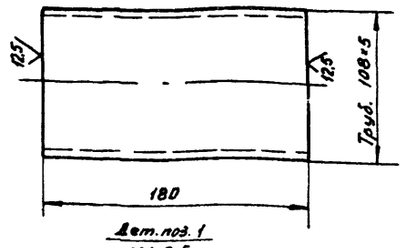

Дет. поз. 1
М 1:2,5

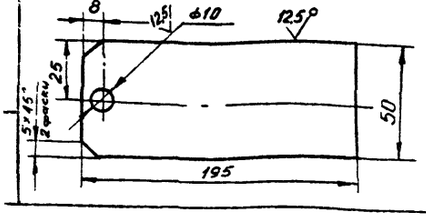

1. Сварные швы выполнять по ГОСТ 5264-80. Электроды сварочные типа Э42 ГОСТ 9467-75.
2. Неуказанные предельные отклонения размеров: отверстий - $H16$; валов - $h16$; остальных - $\pm\frac{IT16}{2}$.
3. Шероховатость поверхностей деталей Б4 — 25.
4. * Размеры для справок.

Изм.	Лист	N докум.	Подп.	Дата
Разраб.		Кузьмина		3.83
Пров.		Числова		
Т.контр.				
ГИП		Тюрин		3.83
Н.контр.		Панова		3.83
Утв.		Кузнецов		3.83

ПВ5К.14.03.00 СБ

Палец
Сборочный чертеж

Лит. И | Масса 9,5 | Масштаб 1:2

Лист | Листов 1

Гипронефтеспецмонтаж г.Москва

Типовой проект 1ОИ-4-186.86 Альбом VIII

ПВ5К.14.01.04

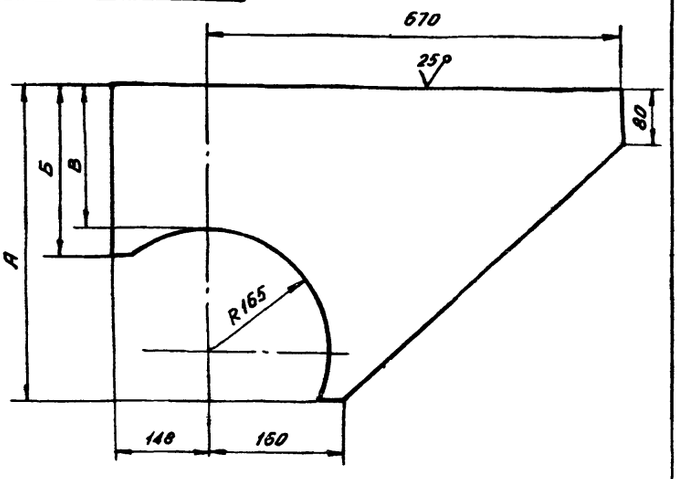

Обозначение	Размеры, мм А	Б	В	Масса, кг
ПВ5К.14.01.04	570	325	395	29,0
-01	480	155	225	24,0
-02	310	95	165	19,0

Неуказанные предельные отклонения размеров: отверстий - H16; валов - h16; остальных - $\pm \frac{IT16}{2}$.

ПВ5К.14.01.04

Кронштейн

Разраб. Кузьмина; Пров. Числова; Т.контр.; ГИП Тюрин 3.83; Н.контр. Панова 3.83; Утв. Кузнецов 3.83

Лит. | Масса: см. табл. | Масштаб: 1:5

Лист | Листов

Лист 6-16 ГОСТ 19903-74 / Ст.3 ГОСТ 14637-79

Гипронефтеспецмонтаж г. Москва

ПВ5К.14.01.14

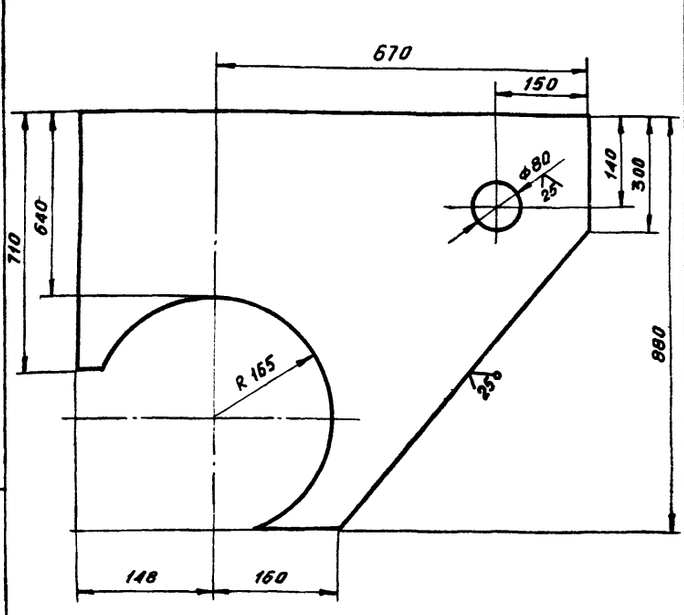

Неуказанные отклонения размеров: отверстий - H16; валов - h16; остальных - $\pm \frac{IT16}{2}$.

ПВ5К.14.01.14

Кронштейн

Разраб. Кузьмина; Пров. Числова; Т.контр.; ГИП Тюрин 3.83; Н.контр. Панова 3.83; Утв. Кузнецов 3.83

Лит | Масса: 60,0 | Масштаб: 1:5

Лист | Листов 1

Лист 6-16 ГОСТ 19903-74 / Ст.3 ГОСТ 14637-79

Гипронефтеспецмонтаж г. Москва

ПВ5К.14.01.05

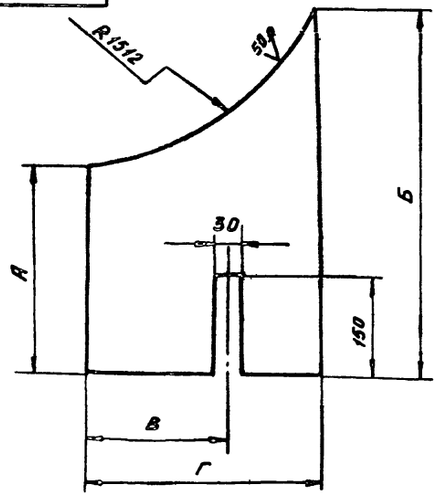

Обозначение	Размеры, мм А	Б	В	Г	Масса, кг
ПВ5К.14.01.05	165	220	–	360	5,1
-01	230	390	290	400	9,0

Неуказанные предельные отклонения размеров: отверстий - H16; валов - h16; остальных - $\pm \frac{IT16}{2}$.

ПВ5К.14.01.05

Ребро

Разраб. Кузьмина; Пров. Числова; Т.контр.; ГИП Тюрин 3.83; Н.контр. Панова 3.83; Утв. Кузнецов 3.83

Лит | Масса: см. табл. | Масштаб: 1:5

Лист | Листов 1

Лист 6-10 ГОСТ 19903-74 / Ст.3 ГОСТ 14637-74

Гипронефтеспецмонтаж г. Москва

ПВ5К.14.01.03

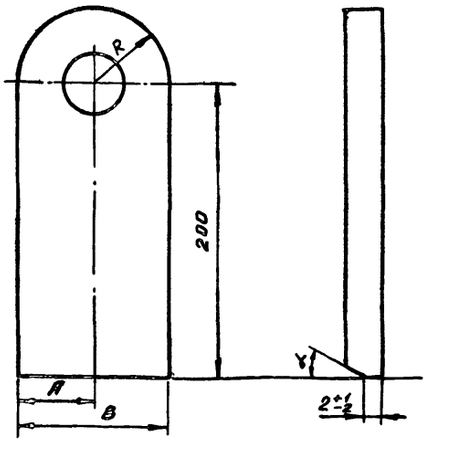

Обозначение	Размеры, мм А	В	R	α°	Масса, кг
ПВ5К.14.01.03	50	100	50	15	3,2
-01	40	80	40	30	2,4

Неуказанные предельные отклонения размеров: отверстий - H16; валов - h16; остальных - $\pm \frac{IT16}{2}$.

ПВ5К.14.01.03

Ушко

Разраб. Кузьмина; Пров. Числова; Т.контр.; ГИП Тюрин 3.83; Н.контр. Панова 3.83; Утв. Кузнецов 3.83

Лит | Масса: Сл. табл. | Масштаб: 1:2,5

Лист | Листов 1

Лист 6-18 ГОСТ 19903-74 / Ст.3 ГОСТ 14637-79

Гипронефтеспецмонтаж г. Москва

ПВ3.02.00.00 СБ

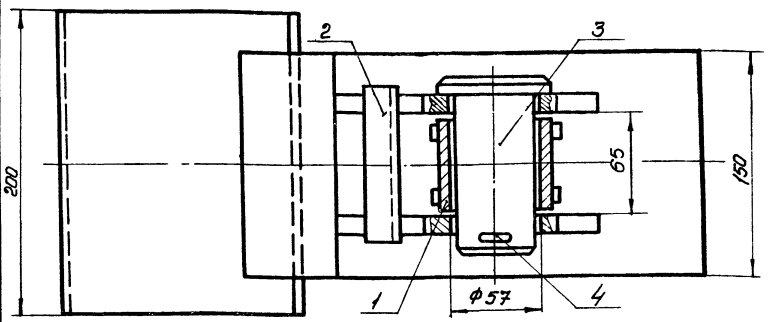

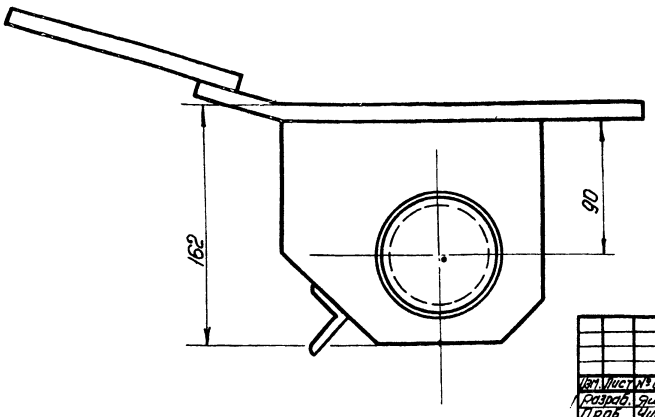

Размеры для справок

					ПВ3.02.00.00 СБ		
Изм.	Лист	№ докум.	Подп.	Дата	Скоба для развертывания рулона Сборочный чертеж	Лит.	Масса / Масштаб
Разраб.		Яшина		3.83			13.0 / 1:2
Пров.		Числова		3.83		Лист	Листов 1
Т. контр.						Гипронефтеспецмонтаж г. Москва	
ГИП		Тюрин		3.83			
Н. контр.		Панова		3.83			
Утв.		Кузнецов		3.83			

ПВ3.02.00.01

25 (√)

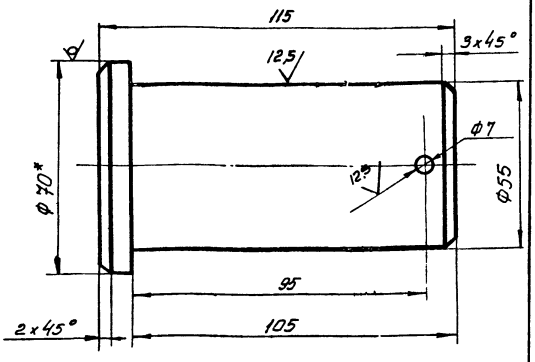

1. Неуказанные предельные отклонения размеров: валов - h14, отверстий - H14, остальных $\pm \frac{IT16}{2}$

					ПВ3.02.00.01		
Изм.	Лист	№ докум.	Подп.	Дата	Палец	Лит.	Масса / Масштаб
Разраб.		Яшина		3.83			2.2 / 1:1
Пров.		Числова		3.83		Лист	Листов 1
Т. контр.						Гипронефтеспецмонтаж г. Москва	
ГИП		Тюрин		3.83	Круг Б-70 ГОСТ 2590-71 / Ст5 ГОСТ 535-79		
Н. контр.		Панова		3.83			
Утв.		Кузнецов		3.83			

Формат	Зона	Поз.	Обозначение	Наименование	Кол.	Примечание
				Документация		
А3			ПВ3.02.00.00 СБ	Сборочный чертеж		
				Сборочные единицы		
А4		1	ПВ3.02.01.00	Втулка	1	
А4		2	ПВ3.02.02.00	Корпус	1	
				Детали		
А4		3	ПВ3.02.00.01	Палец	1	
				Стандартные изделия		
		4		Шплинт 6,3х75-002 ГОСТ 397-79	1	0.02 кг

Инв.№ подл. | Подп. и дата | Взам. инв.№ | Инв.№ дубл. | Подп. и дата

					ПВ3.02.00.00		
Изм.	Лист	№ докум.	Подп.	Дата	Скоба для развертывания рулона	Лит.	Масса / Масштаб
1	Разраб.	Яшина		3.83			/
	Пров.	Числова		3.83		Лист	Листов 1
	Т. контр.					Гипронефтеспецмонтаж г. Москва	
	ГИП	Тюрин		3.83			
	Н. контр.	Панова		3.83			
	Утв.	Кузнецов		3.83			

ПВ9.38.01.00.СБ

Типовой проект 704-1-186.86 Альбом VIII

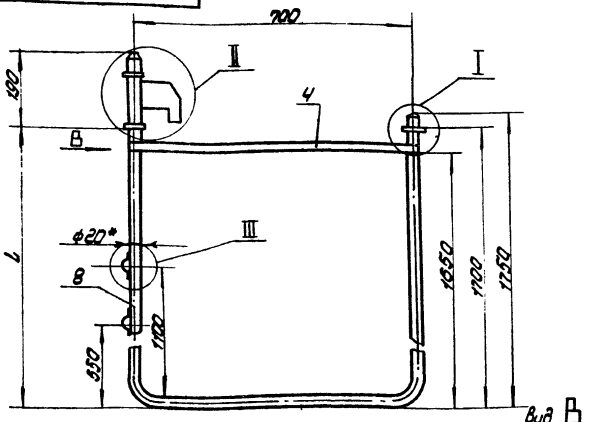

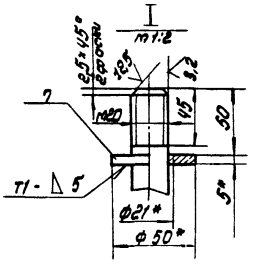

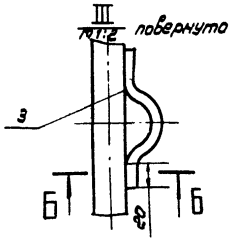

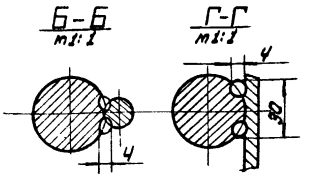

Обозначение	L_1, мм	Масса, кг	Приме-чание
ПВ9.38.01.00	1716	40,6	V=700, 1000
– 01	1735	40,7	V=2000 м
– 02	1750	40,77	V=3000 м³
– 03	1773	40,91	V=5000 м³

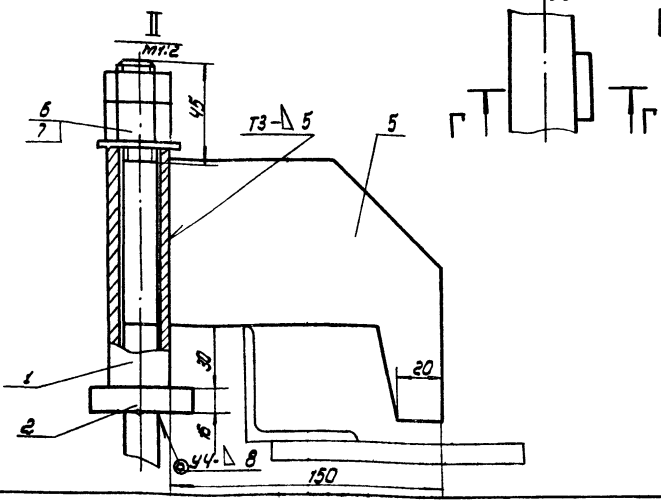

1. Сварка по ГОСТ 5264-80. Электроды сварочные: типа Э42А ГОСТ 9467-75. Сварка ручная электродуговая.
2. Неуказанные предельные отклонения размеров: отверстий – H16; валов – h16; остальных – $\pm \frac{IT16}{2}$
3. Шероховатость поверхностей реза для дет. Б4 $\sqrt{50}$
4. * Размеры для справок.

Изм.	Лист	N докум.	Подп.	Дата
Разраб.		Кузьмина		6.83
Пров.		Числова		6.83
Т.контр.				
ГИП		Тарин		6.83
Н.контр.		Панова		6.83
Утв.		Кузнецов		6.83

ПВ9.38.01.00 СБ

Кронштейн
Сборочный чертеж

Лит	Масса	Масштаб
И	см. табл.	1:10
Лист	Листов 1	

Гипронефтеспецмонтаж г. Москва

Инв.№ подл. | Подп. и дата | Взам. инв.№ | Инв.№ дубл. | Подп. и дата

ПВ3.02.01.00.СБ

Типовой проект 704-1-186.86 Альбом VIII

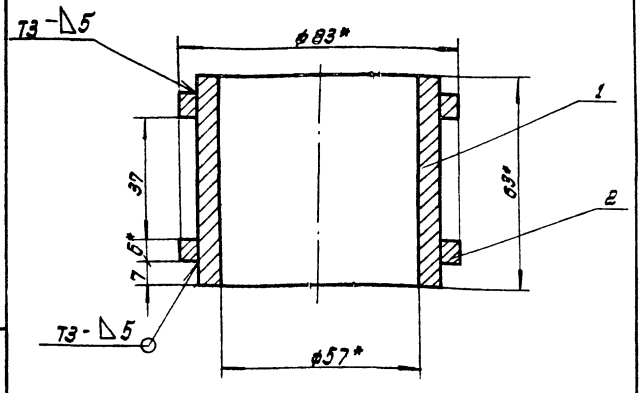

1. Сварные швы по ГОСТ 5264-80. Электроды типа Э42А ГОСТ 9467-75.
2. Неуказанные предельные отклонения размеров: отверстий – H16; остальных – $\pm \frac{IT16}{2}$
3. *Размеры для справок.

Изм.	Лист	N докум.	Подп.	Дата
Разраб.		Кузьмина		6.83
Пров.		Числова		6.83
Т.контр.				
ГИП		Тарин		6.83
Н.контр.		Панова		6.83
Утв.		Кузнецов		6.83

ПВ3.02.01.00 СБ

Втулка
Сборочный чертеж

Лит	Масса	Масштаб
	1,2	1:1
Лист	Листов 1	

Гипронефтеспецмонтаж г. Москва

Формат	Зона	Поз.	Обозначение	Наименование	Кол.	Приме-чание
				Документация		
А4			ПВ3.02.01.00 СБ	Сборочный чертеж		
				Детали		
Б4		1	ПВ3.02.01.01	Втулка	1	
				Труба 70×8 ГОСТ 8732-78 / В10 ГОСТ 8731-74		
				L=63	1	0,7 кг
Б4		2	ПВ3.02.01.02	Кольцо		
				Труба 83×6 ГОСТ 8732-78 / В10 ГОСТ 8731-74		
				L=6	1	0,21 кг

Изм.	Лист	N докум.	Подп.	Дата
Разраб.		Кузьмина		6.83
Пров.		Числова		6.83
ГИП		Тарин		6.83
Н.контр.		Панова		6.83
Утв.		Кузнецов		6.83

ПВ3.02.01.00

Втулка

Лит	Лист	Листов
	1	1

Гипронефтеспецмонтаж г. Москва

Инв.№ подл. | Подп. и дата | Взам. инв.№ | Инв.№ дубл. | Подп. и дата

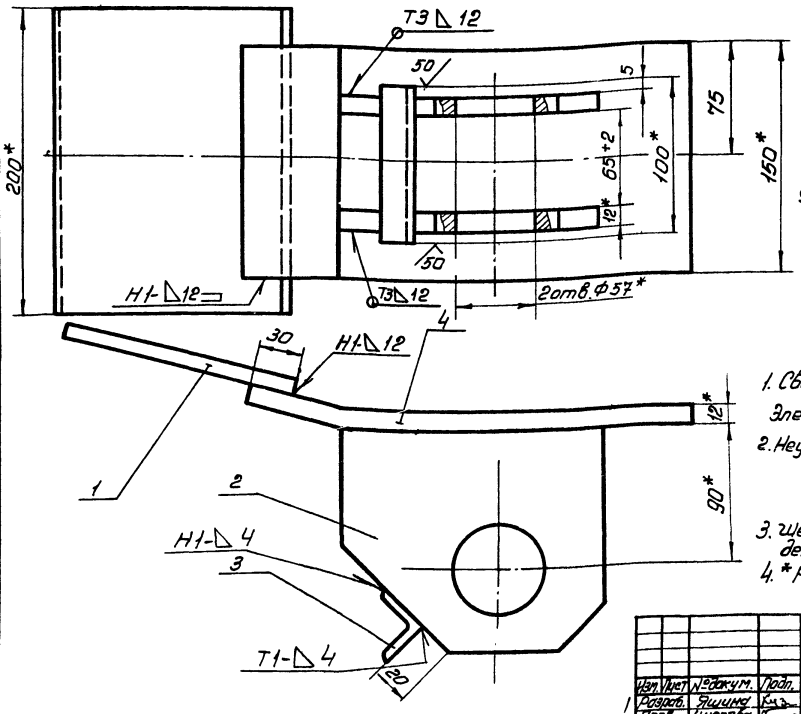

Поз. 4
М1:4

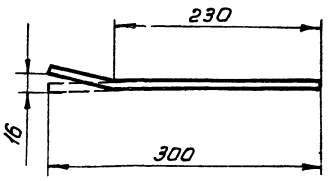

1. Сварные швы по ГОСТ 5264-80.
Электроды типа Э42А ГОСТ 9467-75
2. Неуказанные предельные отклонения размеров:
отверстий – H16
валов – h16
остальных – $\pm \frac{JT16}{2}$
3. Шероховатость поверхностей реза для дет. Б4 – $\sqrt{25}$.
4. * Размеры для справок.

Изм.	Лист	№ докум.	Подп.	Дата	ПВЗ.02.02.00СБ	Лит.	Масса	Масштаб
Разраб.		Яшина		3.83	Корпус		10.0	1:2
Пров.		Числова		3.83	Сборочный чертеж	Лист	Листов 1	
Т. контр.						Гипронефтеспецмонтаж г. Москва		
ГИП		Тюрин		3.83				
Н. контр.		Панова		3.83				
Утв.		Кузнецов		3.83				

Инв.№ подл. | Подп. и дата | Взам.инв.№ | Инв.№ дубл. | Подп. и дата

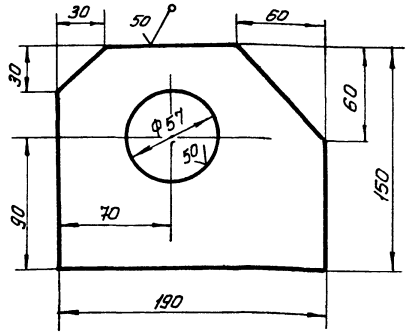

Неуказанные предельные отклонения размеров: отверстий H14; валов h14; остальных $\pm \frac{JT16}{2}$

Изм.	Лист	№ докум.	Подп.	Дата	ПВЗ.02.02.02	Лит.	Масса	Масштаб
Разраб.		Яшина		3.83	Щека		2.5	1:2
Пров.		Числова		3.83		Лист	Листов 1	
Т. контр.						Гипронефтеспецмонтаж г. Москва		
ГИП		Тюрин		3.83				
Н. контр.		Панова		3.83				
Утв.		Кузнецов		3.83				

Полоса $\frac{5-12\times150\ ГОСТ\ 103-76}{Ст3\ ГОСТ\ 535-79}$

Формат	Зона	Поз.	Обозначение	Наименование	Кол.	Примечание
				Документация		
А4			ПВЗ.02.02.00 СБ	Сборочный чертеж		
				Детали		
Б4		1	ПВЗ.02.02.01	Пластина		
				Полоса $\frac{5-12\times150\ ГОСТ\ 103-76}{Ст3\ ГОСТ\ 535-79}$		
				L = 200	1	3,0 кг
А4		2	ПВЗ.02.02.02	Щека	2	
Б4		3	ПВЗ.02.02.03	Переkладина		
				Уголок $\frac{5-32\times32\times4\ ГОСТ\ 8509-72}{Ст3\ ГОСТ\ 535-79}$		
				L=100	1	0,2 кг
Б4		4	ПВЗ.02.02.04	Пластина		
				Полоса $\frac{5-12\times150\ ГОСТ\ 103-76}{Ст3\ ГОСТ\ 535-79}$	1	4,2 кг

Изм.	Лист	№ докум.	Подп.	Дата	ПВЗ.02.02.00	Лит.	Лист	Листов
Разраб.		Яшина		3.83	Корпус		1	
Пров.		Числова		3.83		Гипронефтеспецмонтаж г. Москва		
ГИП		Тюрин		3.83				
Н. контр.		Панова		3.83				
Утв.		Кузнецов		3.83				

Инв.№ подл. | Подп. и дата | Взам.инв.№ | Инв.№ дубл. | Подп. и дата

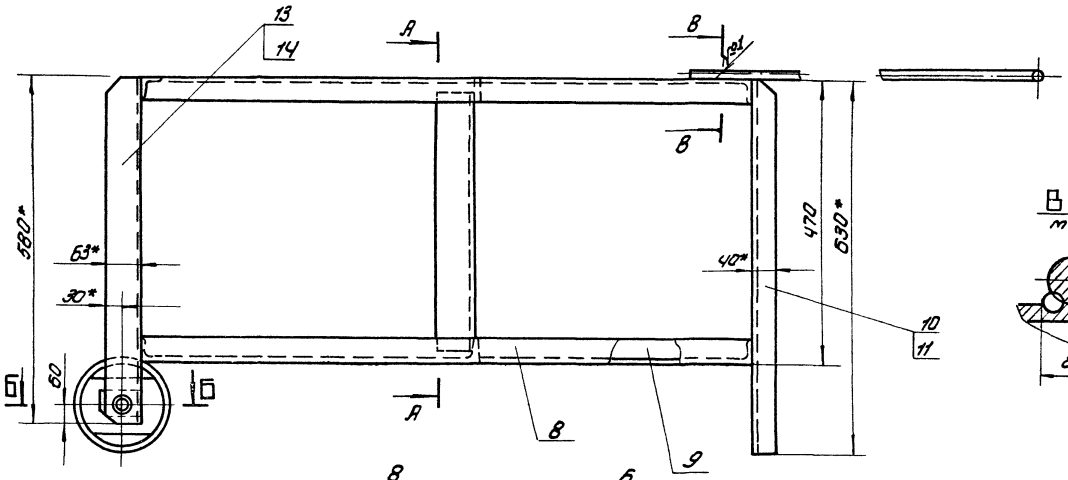

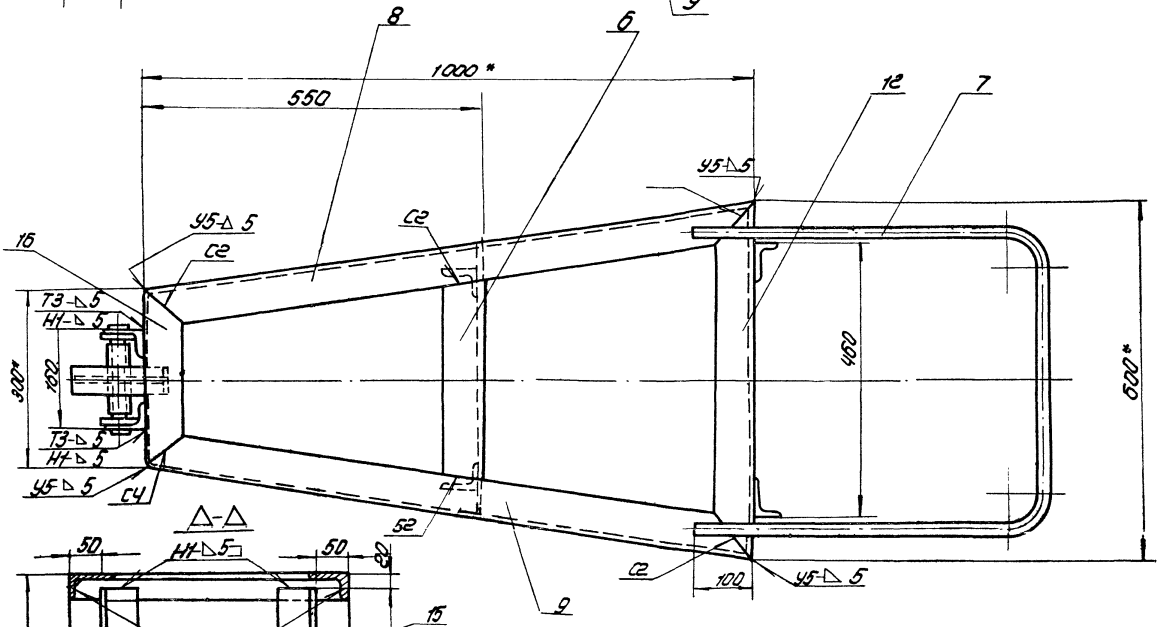

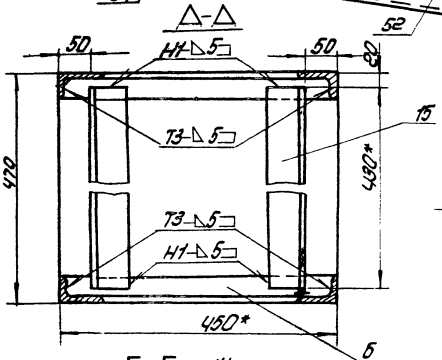

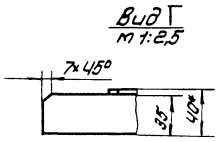

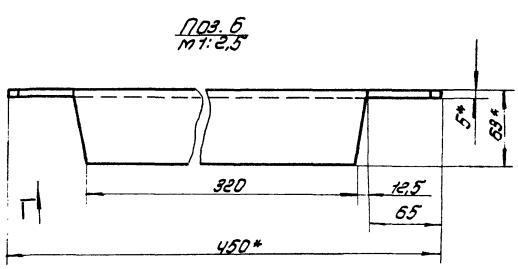

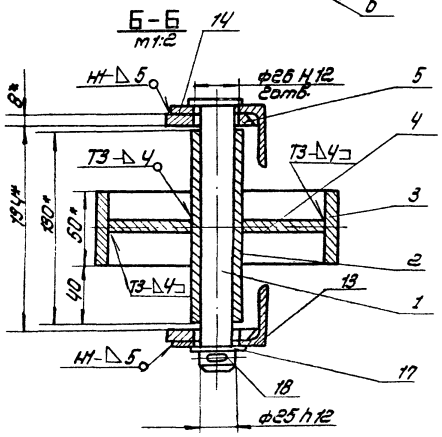

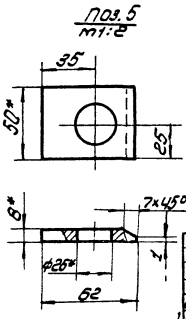

1. Сварные швы по ГОСТ 5264-80. Электроды типа Э42А ГОСТ 9467-75 шов №1 - сварка ручная электродуговая.
2. Неуказанные предельные отклонения размеров: отверстий - H14; валов - по h14; остальных ±IT14/2.
3. * Размеры для справок.
4. ** Отверстие ф26 в дет. поз. 5 сверлить после сварки.
5. Шероховатость поверхности для деталей БЧ 50 / остальных 20 /

Инж.	Ноткин	Подп.	Дата	ПВ8.05.00.00 СБ	
Разраб.	Ушина		3.83	Упор клиновый сварочный чертеж	Лит. / Масса / Масштаб
Пров.	Чистова		3.83		15,9 / 1:5
Т.контр.					Лист / Листов 1
ГИП.	Тюрин		3.83		
Н.контр.	Панова		3.83	Проектпроектмонтаж г. Москва	
Утв.	Кузнецова		3.83		

Инв.№ подл. | Подп. и дата | Взам. инв.№ | Инв.№ дубл. | Подп. и дата

ПВ8.05.00.04

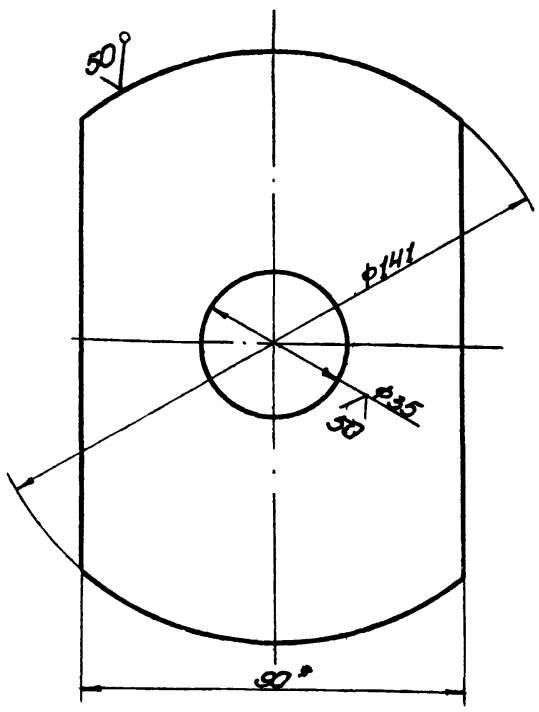

1. Неуказанные предельные отклонения размеров:
   отверстий - H16;
   валов - h16;
   остальных - ±IT16/2.
2. * Размер для справок.

Изм.	Лист	№ докум.	Подп.	Дата
Разраб.	Яшина			3.83
Пров.	Числова			3.83
Т. контр.				
ГИП	Тюрин			3.83
Н. контр.	Панова			3.83
Утв.	Кузнецов			3.83

ПВ8.05.00.04

Диафрагма

Лит.	Масса	Масштаб
	0,65	1:1
Лист	Листов 1	

Полоса 6×8×90 ГОСТ 103-76 / Ст.3 ГОСТ 535-79

Гипронефтеспецмонтаж г. Москва

Копировал

Формат А1(А)

ПВ8.05.00.01

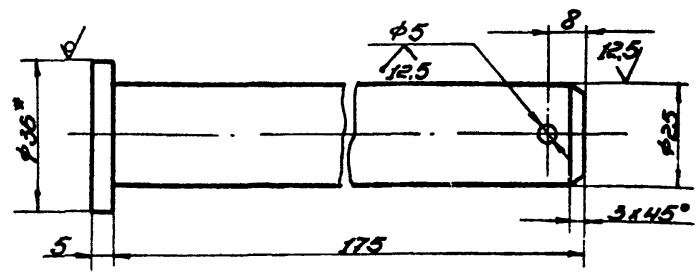

1. Неуказанные предельные отклонения размеров:
   отверстий - H16;
   валов - h16;
   остальных - ±IT16/2.
2. * Размер для справок.

Изм.	Лист	№ докум.	Подп.	Дата
Разраб.	Яшина			3.83
Пров.	Числова			3.83
Т. контр.				
ГИП	Тюрин			3.83
Н. контр.	Панова			3.83
Утв.	Кузнецов			3.83

ПВ8.05.00.01

Ось

Лит.	Масса	Масштаб
	0,70	1:1
Лист	Листов 1	

Круг В-36 ГОСТ 2590-71 / Ст.3 ГОСТ 535-79

Гипронефтеспецмонтаж г. Москва

Копировал

Формат А1(А)

Формат	Зона	Поз.	Обозначение	Наименование	Кол.	Примечание
А4		15	ПВ8.05.00.12	Уголок		
				Уголок В-8×80×80×10 ГОСТ 8509-72 / Ст.3 ГОСТ 535-79		
				L = 430	2	1,68 кг
А1		16	ПВ8.05.00.13	Уголок	2	
				Стандартные изделия		
		17		Шайба 25.04.016		
				ГОСТ 11371-78	1	0,02 кг
		18		Шплинт 5×50.02		
				ГОСТ 397-79	1	0,01 кг

ПВ8.05.00.00 — Лист 2

Копировал — Формат А1

Формат	Зона	Поз.	Обозначение	Наименование	Кол.	Примечание
				Документация		
А4			ПВ8.05.00.00СБ	Сборочный чертеж		
				Детали		
А1		1	ПВ8.05.00.01	Ось	1	
А4		2	ПВ8.05.00.02	Ступица		
				Труба 25Ч2 ГОСТ 3262-75		
				L = 130	1	0,38 кг
А4		3	ПВ8.05.00.03	Обод		
				Труба 159×8 ГОСТ 8732-78 / В-10 ГОСТ 8731-74		
				L = 50	1	1,50 кг
А1		4	ПВ8.05.00.04	Диафрагма	1	
А4		5	ПВ8.05.00.05	Накладка		
				Полоса 6×8×50 ГОСТ 103-76 / Ст.3 ГОСТ 535-79		
				L = 62	2	0,15 кг
А1		6	ПВ8.05.00.06	Проставка	2	
А1		7	ПВ8.05.00.07	Ручка	1	
А1		8	ПВ8.05.00.08	Уголок	2	
А1		9	ПВ8.05.00.08-01	Уголок	2	
А1		10	ПВ8.05.00.09	Уголок	2	
А1		11	ПВ8.05.00.09-01	Уголок	2	
А1		12	ПВ8.05.00.10	Уголок	2	
А1		13	ПВ8.05.00.11	Уголок	2	
А1		14	ПВ8.05.00.11-01	Уголок	2	

Изм.	Лист	№ докум.	Подп.	Дата
Разраб.	Яшина			3.83
Пров.	Числова			3.83
Т. контр.	Тюрин			3.83
Н. контр.	Панова			3.83
Утв.	Кузнецов			3.83

ПВ8.05.00.00

Упор клиновый

Лит.	Масса	Масштаб
	63	1:1
Лист 1	Листов 1	

Гипронефтеспецмонтаж г. Москва

Копировал

Формат А1

Инв. № подл. | Подп. и дата | Взам. инв. № | Инв. № дубл. | Подп. и дата | Справ. № подл. | Подп. и дата | Перв. примен. ПЛТ-1.010.00 альбом VII

Типовой проект 704-1-186.86 Альбом VIII

ПВ8.05.00.07

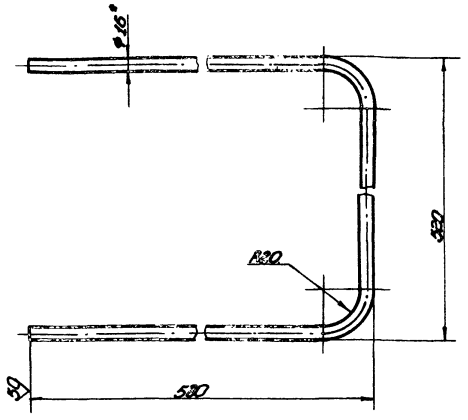

1. Длина заготовки 1800 мм
2. Неуказанные предельные отклонения размеров:
   отверстий - H16;
   валов - h16;
   остальных - $\pm\frac{IT16}{2}$
3. * Размер для справок.

Изм.	Лист	№ докум.	Подп.	Дата	ПВ8.05.00.07
Разраб.		Яшина		3.83	Ручка
Пров.		Чистова		3.83	
Т.контр.					Лит. / Масса / Масштаб: 2.5 / 1:4
ГИП		Тюрин		3.83	Лист / Листов 1
Н.контр.		Панова		3.83	Круг Ø16 ГОСТ 2590-71 Ст-3 ГОСТ 535-79
Нач.		Кузнецов		3.83	Гипронефтеспецмонтаж г. Москва

Копировал формат А1

ПВ8.05.00.09

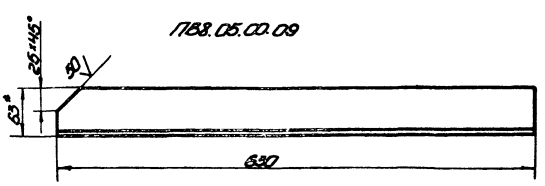

ПВ8.05.00.09-01 - зеркальное отражение остальное см. ПВ8.05.00.09

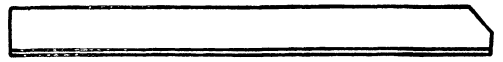

1. Неуказанные предельные отклонения размеров:
   отверстий - H16;
   валов - h16;
   остальных - $\pm\frac{IT16}{2}$
2. * Размер для справок.

Изм.	Лист	№ докум.	Подп.	Дата	ПВ8.05.00.09
Разраб.		Яшина		3.83	Уголок
Пров.		Чистова		3.83	
Т.контр.					Лит. / Масса / Масштаб: 2,45 / 1:4
ГИП		Тюрин		3.83	Лист / Листов 1
Н.контр.		Панова		3.83	Уголок Б-Б ГОСТ 8509-72 Ст-3 ГОСТ 535-79
Нач.		Кузнецов		3.83	Гипронефтеспецмонтаж г. Москва

Копировал формат А1

ПВ8.05.00.08

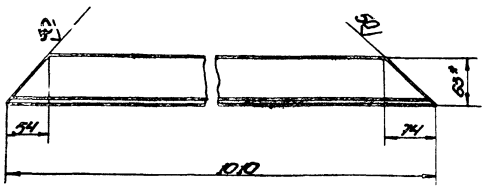

ПВ8.05.00.08-01 - зеркальное отражение остальное см. ПВ8.05.00.08



1. Неуказанные предельные отклонения размеров:
   отверстий - H16;
   валов - h16;
   остальных - $\pm\frac{IT16}{2}$
2. * Размер для справок.

Изм.	Лист	№ докум.	Подп.	Дата	ПВ8.05.00.08
Разраб.		Яшина		3.83	Уголок
Пров.		Чистова		3.83	
Т.контр.					Лит. / Масса / Масштаб: 3,95 / 1:4
ГИП		Тюрин		3.83	Лист / Листов 1
Н.контр.		Панова		3.83	Уголок Б-Б ГОСТ 8509-72 Ст-3 ГОСТ 535-79
Нач.		Кузнецов		3.83	Гипронефтеспецмонтаж г. Москва

Копировал формат А1

ПВ8.05.00.10

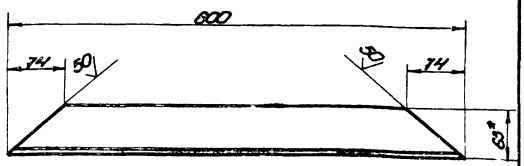

1. Неуказанные предельные отклонения размеров:
   отверстий - H16;
   валов - h16;
   остальных - $\pm\frac{IT16}{2}$
2. * Размер для справок.

Изм.	Лист	№ докум.	Подп.	Дата	ПВ8.05.00.10
Разраб.		Яшина		3.83	Уголок
Пров.		Чистова		3.83	
Т.контр.					Лит. / Масса / Масштаб: 2,35 / 1:4
ГИП		Тюрин		3.83	Лист / Листов 1
Н.контр.		Панова		3.83	Уголок Б-Б ГОСТ 8509-72 Ст-3 ГОСТ 535-79
Нач.		Кузнецов		3.83	Гипронефтеспецмонтаж г. Москва

Копировал формат А1

ПВ9.38.02.00.СБ

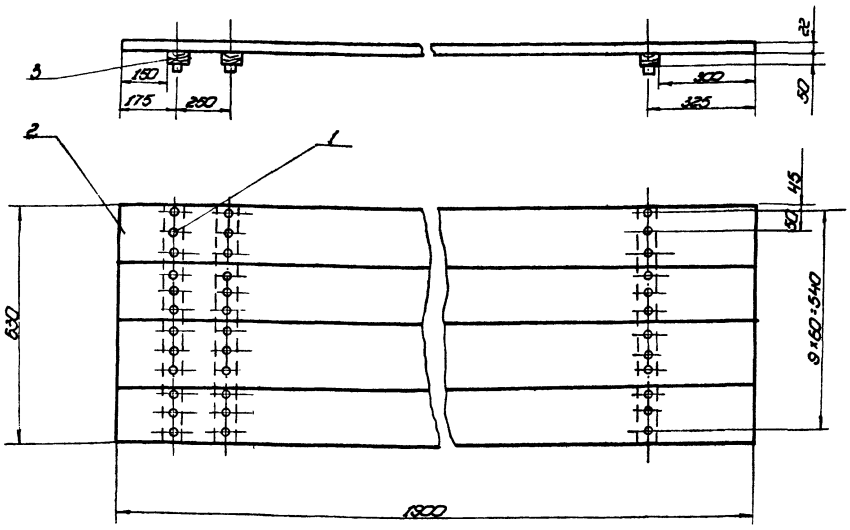

1. Выходные концы гвоздей (дет. поз. 1) загнуты.
2. Неуказанные предельные отклонения размеров:
   остальных $\pm \frac{IT16}{2}$.

					ПВ9.38.02.00.СБ		
Изм.	Лист	№ докум.	Подп.	Дата	Настил	Лит.	Масса	Масштаб
Разраб.		Кузьмина		6.83		И	220	1:10
Пров.		Числова		6.83	Сборочный чертеж			
Т. контр.						Лист	Листов 1	
Н. контр.		Гарин		6.83		Гипронефтеспецмонтаж г. Москва		
Утв.		Кузнецов		6.83				

Копировал Формат А1

ПВ8.05.00.11

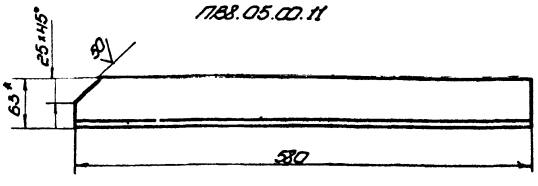

ПВ8.05.00.11-01 - зеркальное отражение
остальное см. ПВ8.05.00.11

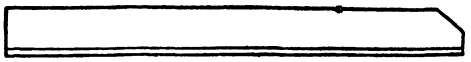

1. Неуказанные предельные отклонения размеров:
   отверстий - H16;
   болов - h16;
   остальных $\pm \frac{IT16}{2}$.
2. * Размер для справок.

					ПВ8.05.00.11			
Изм.	Лист	№ докум.	Подп.	Дата	Уголок	Лит.	Масса	Масштаб
Разраб.		Кузьмина		6.83			2,27	1:4
Пров.		Числова		6.83		Лист	Листов 1	
Т. контр.						Гипронефтеспецмонтаж г. Москва		
Н. контр.		Гарин		6.83	Уголок Б.Б5.14.Ч245 ГОСТ 8510-72 Ст.3 ГОСТ 535-79			
Утв.		Кузнецов		6.83				

Копировал Формат А1

ПВ8.05.00.13

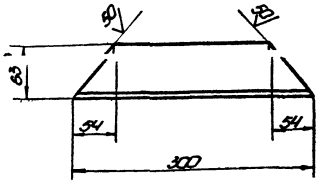

1. Неуказанные предельные отклонения размеров:
   отверстий - H16;
   болов - h16;
   остальных $\pm \frac{IT16}{2}$.
2. * Размер для справок.

					ПВ8.05.00.13			
Изм.	Лист	№ докум.	Подп.	Дата	Уголок	Лит.	Масса	Масштаб
Разраб.		Кузьмина		6.83			1,17	1:4
Пров.		Числова		6.83		Лист	Листов 1	
Т. контр.						Гипронефтеспецмонтаж г. Москва		
Н. контр.		Гарин		6.83	Уголок Б.Б5.14.Ч245 ГОСТ 8510-72 Ст.3 ГОСТ 535-79			
Утв.		Кузнецов		6.83				

Копировал Формат А1

ПВЧ. 05.00.03

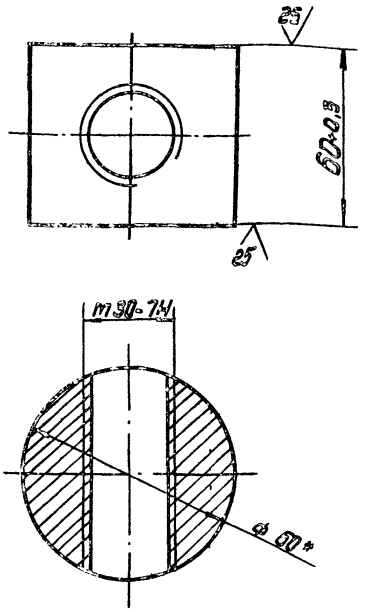

* Размер для справок

Изм.	Лист	N докум.	Подп.	Дата	ПВЧ. 05. 00. 03		
Разраб.		Кудьмина		6.83	Гайка	Лит.	Масса: 1,2 / Масштаб: 1:1
Пров.		Числова		6.83		Лист	Листов 1
Т.контр.						Гипронефтеспецмонтаж г. Москва	
ГИП		Тарин		6.83	Круг В-60 ГОСТ 2590-71 / Ст.3 ГОСТ 535-79		
Н.контр.		Панова		6.83			
Утв.		Кунецов		6.83			

Инв.№ подл. | Подп. и дата | Взам. инв.№ | Инв.№ дубл. | Подп. и дата

ПВЧ. 05.01.01

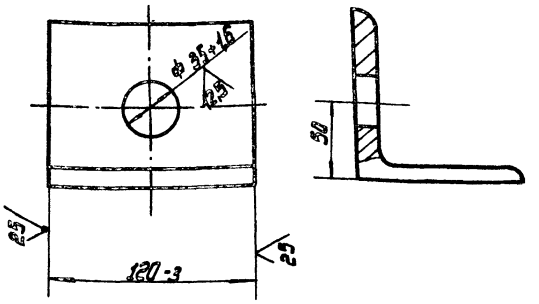

Изм.	Лист	N докум.	Подп.	Дата	ПВЧ. 05. 01. 01.		
Разраб.		Кудьмина		6.83	Уголок	Лит.	Масса: 1,25 / Масштаб: 1:2
Пров.		Числова		6.83		Лист	Листов 1
Т.контр.						Гипронефтеспецмонтаж г. Москва	
ГИП		Тарин		6.83	Уголок Б-90×90×8 ГОСТ 8509-72 / Ст.3 ГОСТ 535-79		
Н.контр.		Панова		6.83			
Утв.		Кунецов		6.83			

Инв.№ подл. | Подп. и дата | Взам. инв.№ | Инв.№ дубл. | Подп. и дата

ПВЧ. 05.00.00 СБ

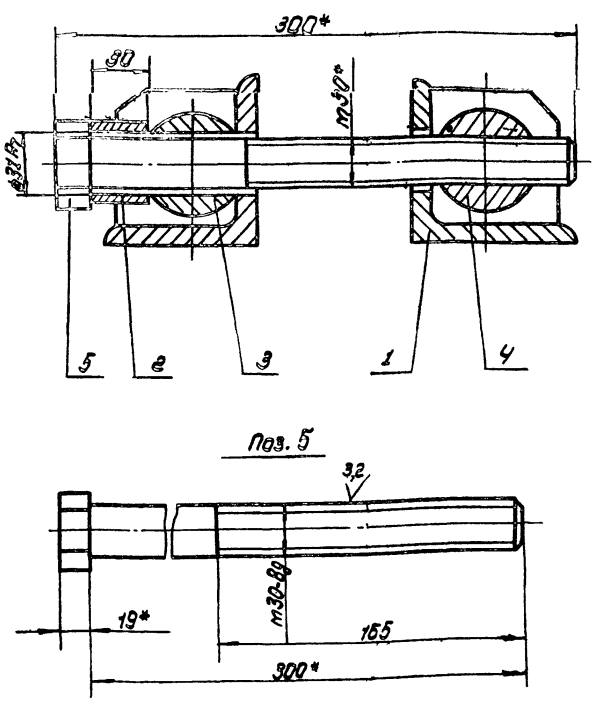

* Размеры для справок

Изм.	Лист	N докум.	Подп.	Дата	ПВЧ. 05. 00. 00 СБ		
Разраб.		Кудьмина		6.83	Стяжное приспособление сборочный чертеж	Лит.	Масса: 4,6 / Масштаб: 1:2
Пров.		Числова		6.83		Лист	Листов 1
Т.контр.						Гипронефтеспецмонтаж г. Москва	
ГИП		Тарин		6.83			
Н.контр.		Панова		6.83			
Утв.		Кунецов		6.83			

Инв.№ подл. | Подп. и дата | Взам. инв.№ | Инв.№ дубл. | Подп. и дата

ПВЧ. 05.01.02

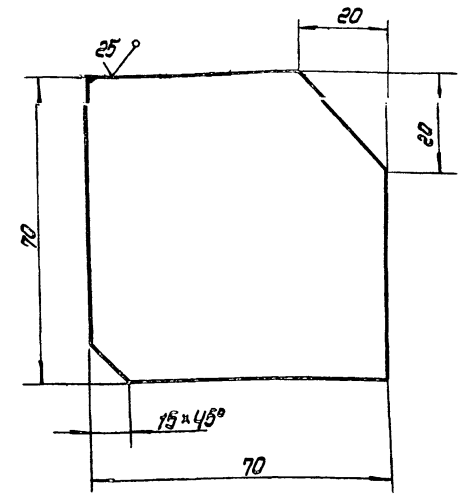

Неуказанные предельные отклонения размеров:
валов - h16;
остальных ± IT16/2

Изм.	Лист	N докум.	Подп.	Дата	ПВЧ. 05. 01. 02		
Разраб.		Кудьмина		6.83	Ребро	Лит.	Масса: 0,3 / Масштаб: 1:1
Пров.		Числова		6.83		Лист	Листов 1
Т.контр.						Гипронефтеспецмонтаж г. Москва	
ГИП		Тарин		6.83	Лист Б-8 ГОСТ 19903-74 / Ст.3 ГОСТ 14637-79		
Н.контр.		Панова		6.83			
Утв.		Кунецов		6.83			

Инв.№ подл. | Подп. и дата | Взам. инв.№ | Инв.№ дубл. | Подп. и дата

Типовой проект 704-1-186.86 Альбом VIII

Формат	Зона	Поз.	Обозначение	Наименование	Кол.	Примечание
				Документация		
11			ПВ4.05.01.00СБ	Сборочный чертеж		
				Детали		
11	1		ПВ4.05.01.01	Ребро	2	
11	2		ПВ4.05.01.02	Уголок	1	

Изм.	Лист	№ докум.	Подп.	Дата
Разраб.		Яшина		3.83
Пров.		Чистова		3.83
ГИП		Тюрин		3.83
Н. контр.		Панова		3.83
Утв.		Кузнецов		3.83

ПВ4.05.01.00

Кронштейн

Лит.	Лист	Листов
		1

Гипронефтеспецмонтаж г. Москва

Инв. № подл. | Подп. и дата | Взам. инв. № | Инв. № дубл. | Подп. и дата

ПВ4.05.00.02

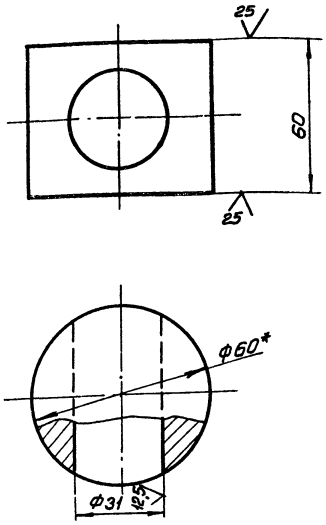

1. Неуказанные предельные отклонения размеров:
   отверстий - H14;
   валов - h14; остальных - $\pm \frac{IT14}{2}$.
2. *Размер для справок.

Изм.	Лист	№ докум.	Подп.	Дата
Разраб.		Яшина		3.83
Пров.		Чистова		3.83
Т. контр.				
ГИП		Тюрин		3.83
Н. контр.		Панова		3.83
Утв.		Кузнецов		3.83

ПВ4.05.00.02

Сухарь

Лит.	Масса	Масштаб
	1.2	1:1
Лист	Листов 1	

Круг В-60 ГОСТ 2590-71 / Ст 3 ГОСТ 535-79

Гипронефтеспецмонтаж г. Москва

Инв. № подл. | Подп. и дата | Взам. инв. № | Инв. № дубл. | Подп. и дата

Формат	Зона	Поз.	Обозначение	Наименование	Кол.	Примечание
				Документация		
11			ПВ4.05.00.00СБ	Сборочный чертеж		
				Сборочные единицы		
11	1		ПВ4.05.01.00	Кронштейн	2	
				Детали		
	2		ПВ4.05.00.01	Втулка		
				Круг В-45 ГОСТ 2590-71 / Ст3 ГОСТ 535-79		
				L=30	1	0,15 кг
11	3		ПВ4.05.00.02	Сухарь	1	
11	4		ПВ4.05.00.03	Гайка	1	
11	5		ПВ4.05.00.04	Болт	1	

Изм.	Лист	№ докум.	Подп.	Дата
Разраб.		Яшина		3.83
Пров.		Чистова		3.83
ГИП		Тюрин		3.83
Н. контр.		Панова		3.83
Утв.		Кузнецов		3.83

ПВ4.05.00.00

Стяжное приспособление

Лит.	Лист	Листов
		1

Гипронефтеспецмонтаж г. Москва

Инв. № подл. | Подп. и дата | Взам. инв. № | Инв. № дубл. | Подп. и дата

ПВ4.05.01.00СБ

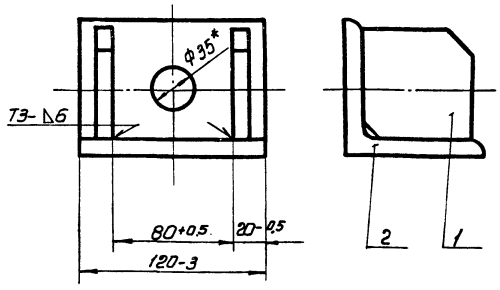

1. Сварные швы по ГОСТ 5264-80.
   Электроды сварочные типа Э42А ГОСТ 9467-75.
2. *Размер для справок.

Изм.	Лист	№ докум.	Подп.	Дата
Разраб.		Яшина		3.83
Пров.		Чистова		3.83
Т. контр.				
ГИП		Тюрин		3.83
Н. контр.		Панова		3.83
Утв.		Кузнецов		3.83

ПВ4.05.01.00СБ

Кронштейн
Сборочный чертеж

Лит.	Масса	Масштаб
	1.85	1:2
Лист	Листов 1	

Гипронефтеспецмонтаж г. Москва

Инв. № подл. | Подп. и дата | Взам. инв. № | Инв. № дубл. | Подп. и дата

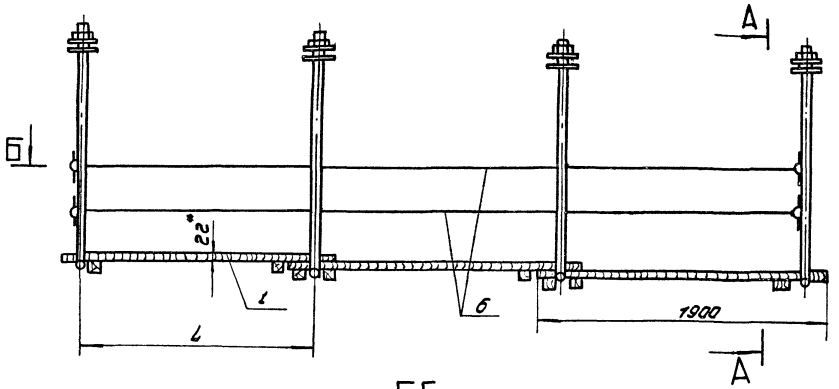

Б-Б

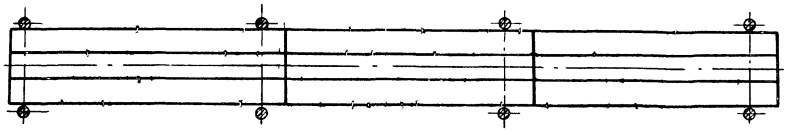

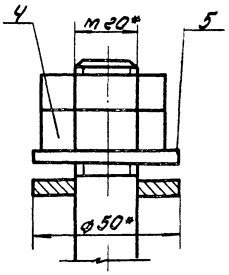

А-А

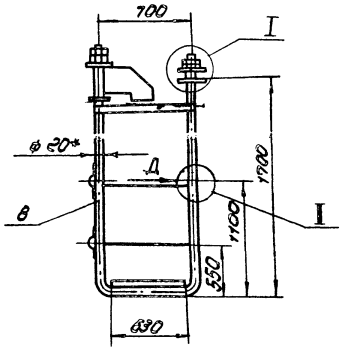

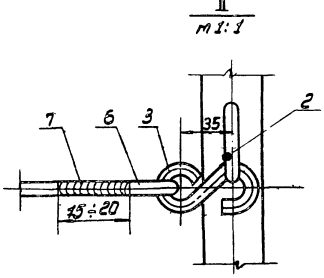

Обозначение	L, mm	Масса, кг	Примечание
ПВ9. 38.00.00	1940	228.5	V=700м³ V=1000м³
-01	1460	229.0	V = 2000 м³
-02	1460	229.5	V = 3000 м³
-03	1460	230.0	V = 5000 м³

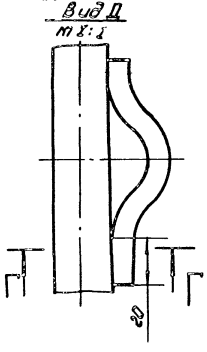

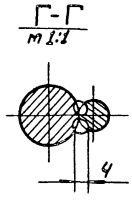

1. Сварка ручная электродуговая. Электроды сварочные типа Э42А ГОСТ 9467-75.
2. Неуказанные предельные отклонения размеров: отверстий - H16, валов - h16; остальных $\pm \frac{IT16}{2}$
3. На песках предусмотреть отбортовку досками с внутренней и наружной стороны.
4. Шероховатость поверхностей реза для дет. 6А - $\sqrt{30}$
5. * Размеры для справок.

Изм.	Лист	N докум.	Подп.	Дата
Разраб.		Бутников		6.83
Пров.		Чистова		6.83
Т.контр.				
ГИП		Тарих		6.83
Н.контр.		Панова		6.83
Утв.		Кузнецов		6.83

ПВ9. 38.00.00 СБ

Подвесные леса для монтажа колоца жесткости. Сборочный чертеж

Лит.	Масса	Масштаб
И	Ст. табл.	1:10

Лист | Листов 1

Гипронефтеспецмонтаж г. Москва

Формат	Зона	Поз.	Обозначение	Наименование	Кол.	Примечание
				Документация		
12			ПВЧ.02.00.00 СБ	Сборочный чертеж		
				Сборочные единицы		
11		1	ПВЧ.02.01.00	Скоба	1	
11		2	ПВЧ.02.02.00	Прижим	1	
				Детали		
11		3	ПВЧ.02.00.01	Кольцо прижимное	1	
11		4	ПВЧ.02.00.02	Винт	1	
64		5	ПВЧ.02.00.03	Ручка		
				Круг В-20 ГОСТ 2590-71 / Ст.3 ГОСТ 535-79		
				L = 250	1	0,62 кг
11		6	ПВЧ.02.00.04	Пята	1	
11		7	ПВЧ.02.00.05	Палец	1	
				Стандартные изделия		
		8		Шплинт 3×25.002 ГОСТ 397-79	2	0,01 кг

Изм.	Лист	№ докум.	Подп.	Дата
1	Разраб.	Блинова		3.83
	Провер.	Кузьмина		3.83
	ГИП	Тюрин		3.83
	Н.контр.	Панова		3.83
	Утв.	Кузнецов		3.83

ПВЧ.02.00.00

Струбцина для прижатия опорного кольца

Лит.	Лист	Листов
И		1

Гипронефтеспецмонтаж г. Москва

ПВЧ.02.00.05

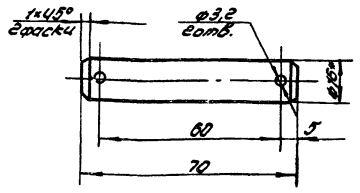

1. Неуказанные предельные отклонения размеров: отверстий – H16; валов – h16; остальных – $\pm \frac{IT16}{2}$
2. * Размер для справок.

Изм.	Лист	№ докум.	Подп.	Дата
1	Разраб.	Блинова		3.83
	Пров.	Кузьмина		3.83
	Т.контр.			
	ГИП	Тюрин		3.83
	Н.контр.	Панова		3.83
	Утв.	Кузнецов		3.83

ПВЧ.02.00.05

Палец

Лит.	Масса	Масштаб
И	0,1	1:1

Круг В-18 ГОСТ 2590-71 / Ст.3 ГОСТ 535-79

Гипронефтеспецмонтаж г. Москва

ПВЧ.02.00.00 СБ

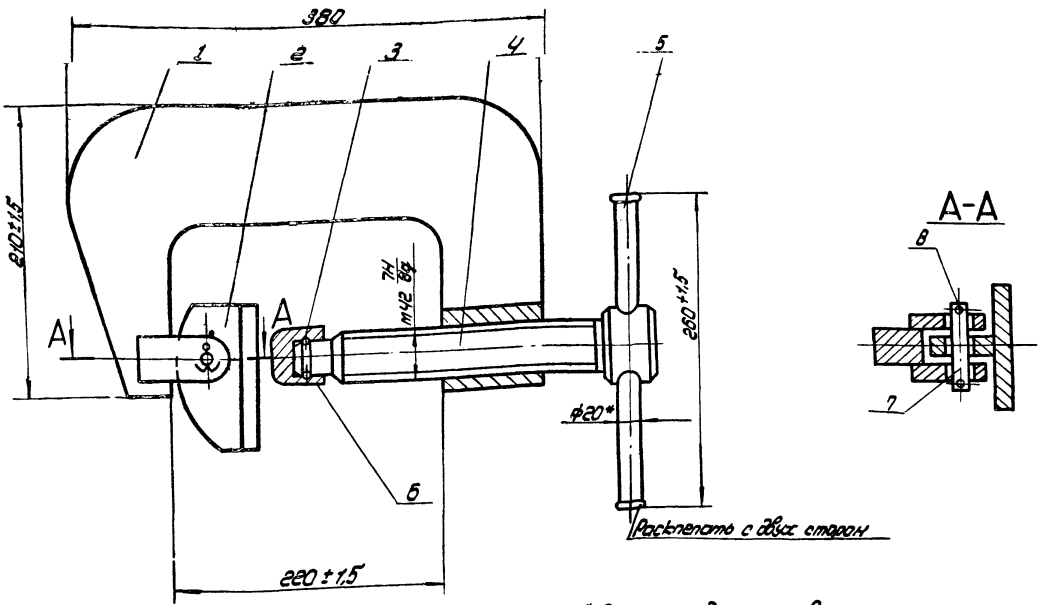

* Размеры для справок.

Изм.	Лист	№ докум.	Подп.	Дата
1	Разраб.	Блинова		3.83
	Пров.	Кузьмина		3.83
	Т.контр.			
	ГИП	Тюрин		3.83
	Н.контр.	Панова		3.83
	Утв.	Кузнецов		3.83

ПВЧ.02.00.00 СБ

Струбцина для прижатия опорного кольца

Сборочный чертеж

Лит.	Масса	Масштаб
И	18,8	1:2,5

Гипронефтеспецмонтаж г. Москва

Формат	Зона	Поз.	Обозначение	Наименование	Кол.	Примечание
				Документация		
12			ПВ4.02.01.00 СБ	Сборочный чертеж		
				Детали		
11		1	ПВ4.02.01.01	Пластина	1	
54		2	ПВ4.02.01.02	Гайка 8-60 ГОСТ 2590-71 Круг Ст.3 ГОСТ 535-79		
				L=80	1	1,0 кг
11		3	ПВ4.02.01.03	Пружина	2	

Изм.	Лист	№ докум.	Подп.	Дата
Разраб.		Блинова		3.83
Пров.		Кузьмина		3.83
ГИП		Тюрин		3.83
Н.контр.		Панова		03.83
Утв.		Кузнецов		3.83

ПВ4.02.01.00

Скоба

Лит. | Лист | Листов 1

Гипронефтеспецмонтаж г. Москва

Инв.№ подл. | Подп. и дата | Взам.инв.№ | Инв.№ дубл. | Подп. и дата

ПВ4.02.01.03

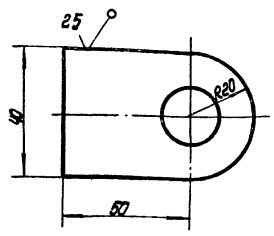

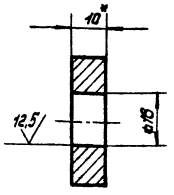

1. Неуказанные предельные отклонения размеров: отверстий - H16; валов - h16; остальных - $\pm \frac{IT16}{2}$
2. * Размер для справок.

Изм.	Лист	№ докум.	Подп.	Дата
Разраб.		Блинова		3.83
Пров.		Кузьмина		3.83
Т.контр.				
ГИП		Тюрин		3.83
Н.контр.		Панова		03.83
Утв.		Кузнецов		3.83

ПВ4.02.01.03

Пружина

Лит. И | Масса 0,16 | Масштаб 1:1

Лист | Листов 1

Лист 6-10 ГОСТ 19903-74 Ст.3 ГОСТ 14637-79

Гипронефтеспецмонтаж г. Москва

ПВ4.02.01.00 СБ

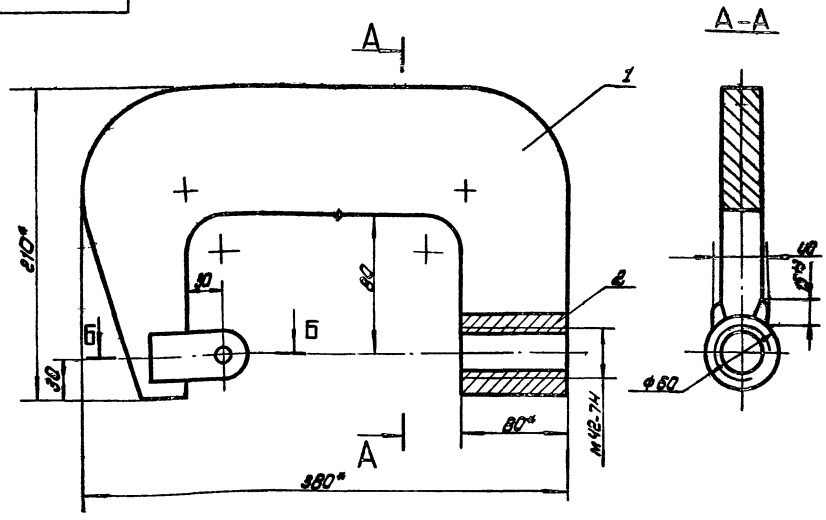

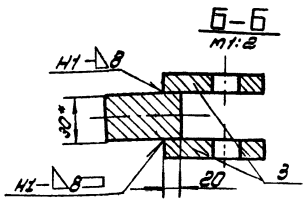

1. Сварка ручная электродуговая. Сварные швы выполнять по ГОСТ 5264-80. Электроды сварочные типа Э42А ГОСТ 9467-75.
2. Неуказанные предельные отклонения размеров: отверстий - H16; валов - h16; остальных - $\pm \frac{IT16}{2}$
3. * Размеры для справок.

Изм.	Лист	№ докум.	Подп.	Дата
Разраб.		Блинова		3.83
Пров.		Кузьмина		3.83
Т.контр.				
ГИП		Тюрин		3.83
Н.контр.		Панова		03.83
Утв.		Кузнецов		3.83

ПВ4.02.01.00 СБ

Скоба

Сборочный чертеж

Лит. И | Масса 12,42 | Масштаб 1:2,5

Лист | Листов 1

Гипронефтеспецмонтаж г. Москва

ПВЧ.02.00.01

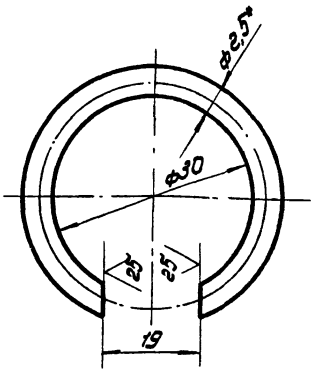

1. Предельные отклонения размеров:
отверстий - H16;
валов - h16;
остальных - $\pm \frac{IT16}{2}$.
2. * Размер для справок.

Изм.	Лист	N докум.	Подп.	Дата
Разраб.		Брикова		3.83
Пров.		Кузьмина		3.83
Т.контр.				
ГИП		Тюрин		3.83
Н.контр.		Панова		3.83
Утв.		Кузнецов		3.83

ПВЧ.02.00.01

Кольцо пружинное

Проволока III-2,5 ГОСТ 9389-75

Лит.	Масса	Масштаб
И	0,25	2:1
Лист	Листов 1	

Гипронефтеспецмонтаж г. Москва

ПВЧ.02.00.02

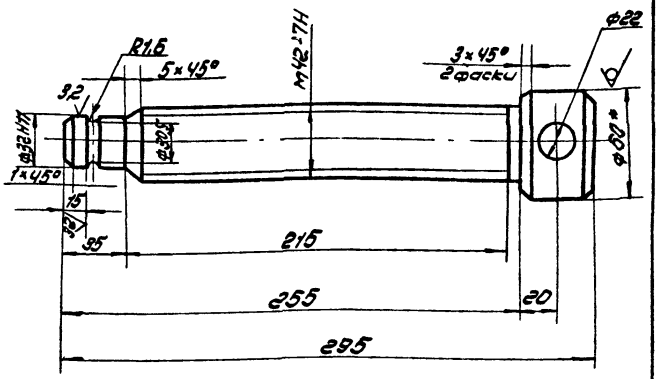

1. Неуказанные предельные отклонения размеров: отверстий - H14; валов - h16; остальные - $\pm \frac{IT16}{2}$
резьбы по ГОСТ 16093-70.
2. * Размер для справок.

Изм.	Лист	N докум.	Подп.	Дата
Разраб.		Брикова		3.83
Пров.		Кузьмина		3.83
Т.контр.				
ГИП		Тюрин		3.83
Н.контр.		Панова		3.83
Утв.		Кузнецов		3.83

ПВЧ.02.00.02

Винт нажимной

Круг В-60 ГОСТ 2590-71 / Ст.3 ГОСТ 535-79

Лит.	Масса	Масштаб
И	3,0	1:2
Лист	Листов 1	

Гипронефтеспецмонтаж г. Москва

Инв.№ подл. | Подп. и дата | Взам. инв.№ | Инв.№ дубл. | Подп. и дата

ПВЧ.02.01.01

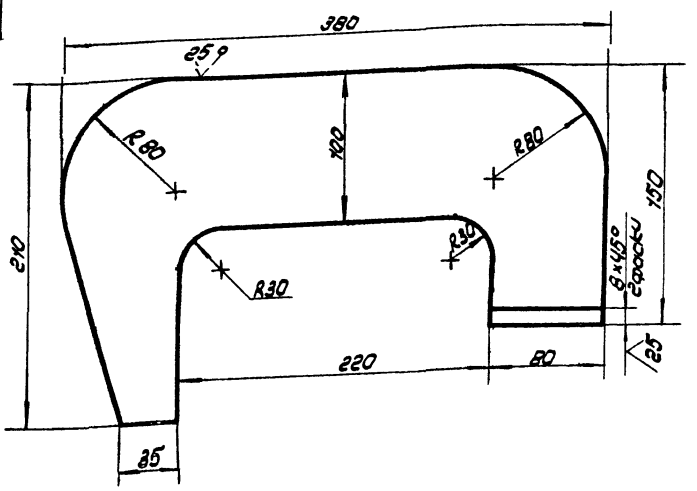

Неуказанные предельные отклонения размеров: отверстий - H16; валов - h16; остальных - $\pm \frac{IT16}{2}$.

Изм.	Лист	N докум.	Подп.	Дата
Разраб.		Брикова		3.83
Пров.		Кузьмина		3.83
Т.контр.				
ГИП		Тюрин		3.83
Н.контр.		Панова		3.83
Утв.		Кузнецов		3.83

ПВЧ.02.01.01

Пластина

Круг В-80 ГОСТ 19903-74 / Ст.3 ГОСТ 14637-79

Лит.	Масса	Масштаб
И	11,1	1:2
Лист	Листов	

Гипронефтеспецмонтаж г. Москва

ПВ4.02.00.04

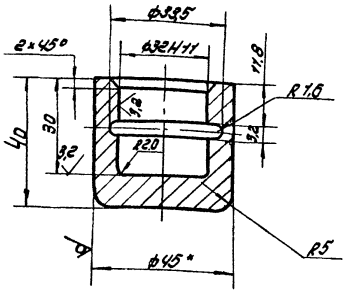

1. Неуказанные предельные отклонения размеров: отверстий - H14; валов - h14; остальных - $\pm \frac{IT16}{2}$
2. * Размер для справок.

Изм.	Лист	№ докум.	Подп.	Дата
Разраб.	Брынова			3.83
Пров.	Кузьмина			3.83
Т.контр.				
ГИП	Тюрин			3.83
Н.контр.	Панова			04.84
Утв.	Кузнецов			3.83

ПВ4.02.00.04

Пята

Лит.	Масса	Масштаб
И	0,43	1:1
Лист	Листов 1	

Круг В-45 ГОСТ 2590-71 / Ст.3 ГОСТ 535-79

Гипронефтеспецмонтаж г. Москва

Инв.№ подл. | Подп. и дата | Взам. инв.№ | Инв.№ дубл. | Подп. и дата

29

Формат	Зона	Поз.	Обозначение	Наименование	Кол.	Приме-чание
				Документация		
11			ПВ4.02.02.00 СБ	Сборочный чертеж		
				Детали		
11	1		ПВ4.02.02.01	Пластина	1	
Б4	2		ПВ4.02.02.02	Лист опорной		
				Полоса Б-16×100 ГОСТ 103-76 Ст.3 ГОСТ 535-79		
				L = 115	1	1,45кг

Изм.	Лист	№ докум.	Подп.	Дата
Разраб.	Брынова			3.83
Пров.	Кузьмина			3.83
Т.контр.				
ГИП	Тюрин			3.83
Н.контр.	Панова			04.84
Утв.	Кузнецов			3.83

ПВ4.02.02.00

Прижим

Лит.	Лист	Листов 5
И		1

Гипронефтеспецмонтаж г. Москва

Инв.№ подл. | Подп. и дата | Взам. инв.№ | Инв.№ дубл. | Подп. и дата

ПВ4.02.02.01

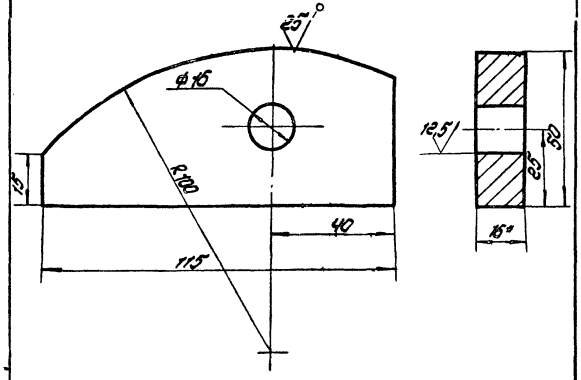

1. Неуказанные предельные отклонения размеров: отверстий - H16; валов - h16; остальных $\pm \frac{IT16}{2}$
2. * Размер для справок.

Изм.	Лист	№ докум.	Подп.	Дата
Разраб.	Брынова			3.83
Пров.	Кузьмина			3.83
Т.контр.				
ГИП	Тюрин			3.83
Н.контр.	Панова			04.84
Утв.	Кузнецов			3.83

ПВ4.02.02.01

Пластина

Лит.	Масса	Масштаб
И	0,4	1:1
Лист	Листов 1	

Полоса Б-16×50 ГОСТ 103-76 / Ст.3 ГОСТ 535-79

Гипронефтеспецмонтаж г. Москва

Инв.№ подл. | Подп. и дата | Взам. инв.№ | Инв.№ дубл. | Подп. и дата

ПВ4.02.02.00СБ

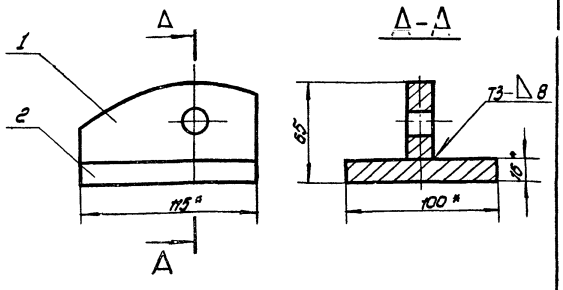

1. Сварные швы выполнять по ГОСТ 5264-80. Электроды сварочные типа Э42А ГОСТ 9467-75.
2. Неуказанные предельные отклонение размеров: валов - h 15.
3. * Размеры для справок.

Изм.	Лист	№ докум.	Подп.	Дата
Разраб.	Брынова			3.83
Пров.	Кузьмина			3.83
Т.контр.				
ГИП	Тюрин			3.83
Н.контр.	Панова			04.84
Утв.	Кузнецов			3.83

ПВ4.02.02.00 СБ

Прижим
Сборочный чертеж

Лит.	Масса	Масштаб
И	1,85	1:2
Лист	Листов 1	

Гипронефтеспецмонтаж г. Москва

Инв.№ подл. | Подп. и дата | Взам. инв.№ | Инв.№ дубл. | Подп. и дата

ПВ43.08.00.00СБ

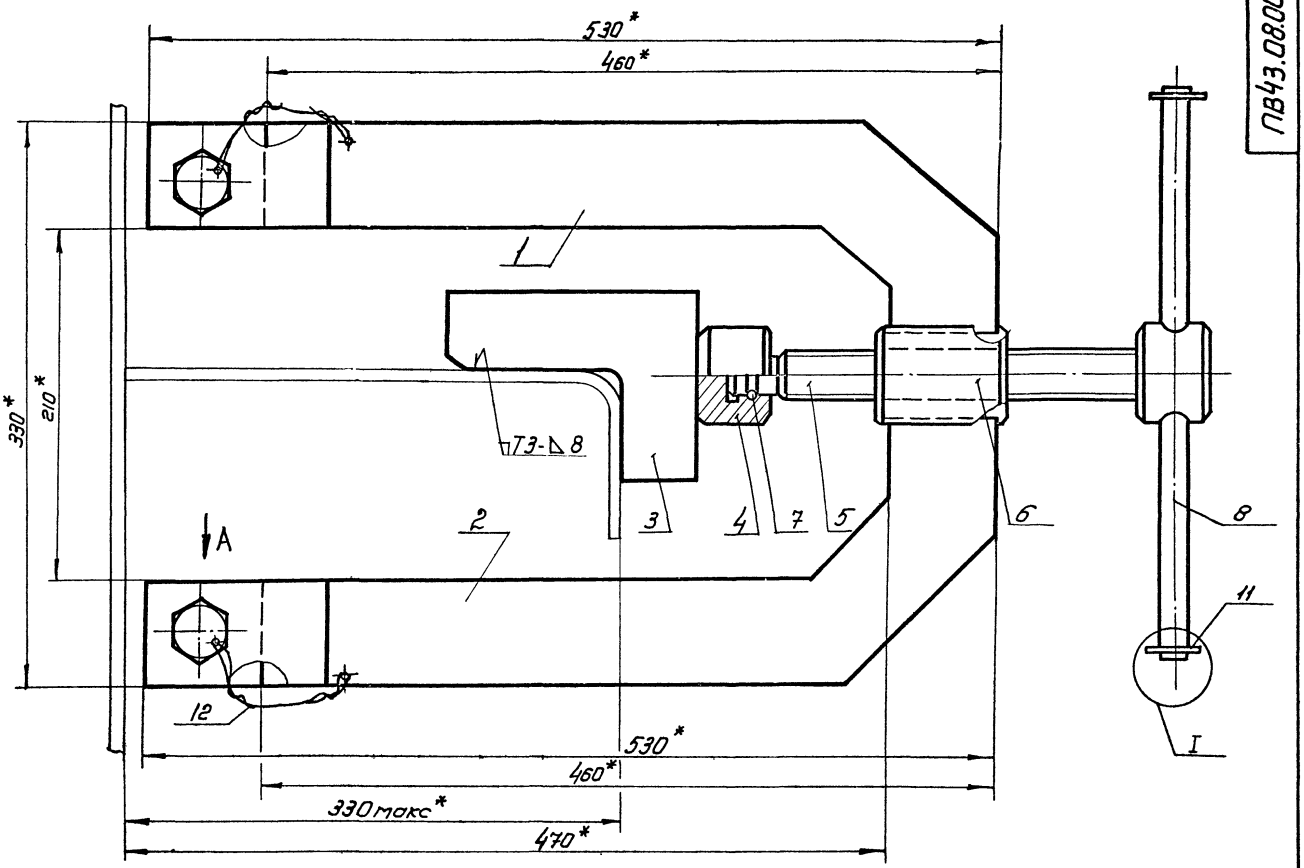

Вид А
М1:1

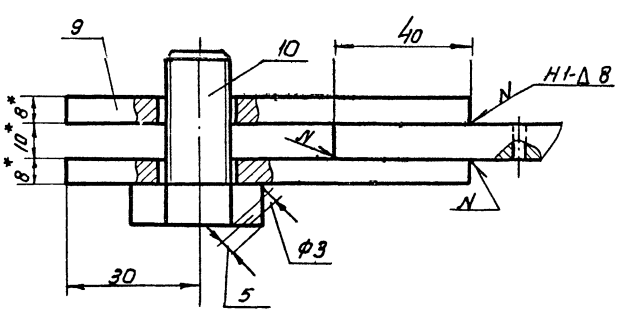

I
М1:1

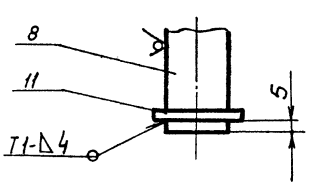

Дет. поз.3
М 1:2

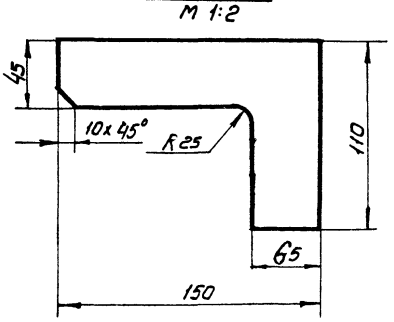

1. Сварку производить по ГОСТ 5264-80 Электроды сварочные типа Э42А по ГОСТ 9467-75.
2. Неуказанные предельные отклонения размеров: отверстий - Н16, валов - h16, остальных $\pm \frac{IT16}{2}$
3. Шероховатость поверхностей реза для дет. Б4 $\sqrt{25}$
4. *Размеры для справок.

Изм.	Лист	№ докум.	Подп.	Дата	ПВ43.08.00.00СБ			
Разраб.		Кузьмина		02.83	Струбцина для прижатия промежуточных колец жесткости. Сборочный чертеж	Лит.	Масса	Масштаб
Пров.		Чистова		03.83		И	17.0	1:2
Т.контр.						Лист	Листов 1	
ГИП		Тюрин		3.83		Гипронефтеспецмонтаж		
Н.контр.		Панова		3.83		г. Москва		
Утв.		Кузнецов		3.83				

Типовой проект 104-1-186.86 Альбом VII

Формат	Зона	Поз.	Обозначение	Наименование	Кол.	Примечание
		11		Шайба 18.04.00		
				ГОСТ 11371-78	2	
				Материалы		
		12		Проволока 2		
				ГОСТ 3282-74	1	

Изм.	Лист	№ докум.	Подп.	Дата	ПВ43.08.00.00	Лист 2

Копировал формат 11

Формат	Зона	Поз.	Обозначение	Наименование	Кол.	Примечание
				Документация		
22			ПВ43.08.00.00СБ	Сборочный чертеж		
				Детали		
11		1	ПВ43.08.00.01	Щека		
		2	ПВ43.08.00.01-01	Щека		
64		3	ПВ43.08.00.02	Опора		
				Лист В10 ГОСТ 19903-74 / Ст.3 ГОСТ 14637-79		
				150×110	1	1,3кг
11		4	ПВ43.08.00.03	Подпятник	1	
11		5	ПВ43.08.00.04	Винт нажимной	1	
11		6	ПВ43.08.00.05	Втулка	1	
11		7	ПВ43.08.00.06	Кольцо пружинное		
64		8	ПВ43.08.00.07	Ручка		
				Круг В18 ГОСТ 2590-71 / Ст.3 ГОСТ 535-79		
				L=300	1	0,6кг
11		9	ПВ43.08.00.08	Пластина		
				Стандартные изделия		
				Болт М20×100.58.013		
		10		ГОСТ 7798-70	2	

Изм.	Лист	№ докум.	Подп.	Дата	ПВ43.08.00.00	Лит. И	Лист 1	Листов 2
Разраб.		Кузьмина		02.83	Струбцина для прижатия промежуточных колец жесткости	Гипронефтеспецмонтаж г. Москва		
Пров.		Числова		3.83				
ГИП		Тюрин		3.83				
Н. контр.		Панова		3.83				
Утв.		Кузнецов		3.83				

Копировал формат 11

ПВ43.08.00.04

125 (√)

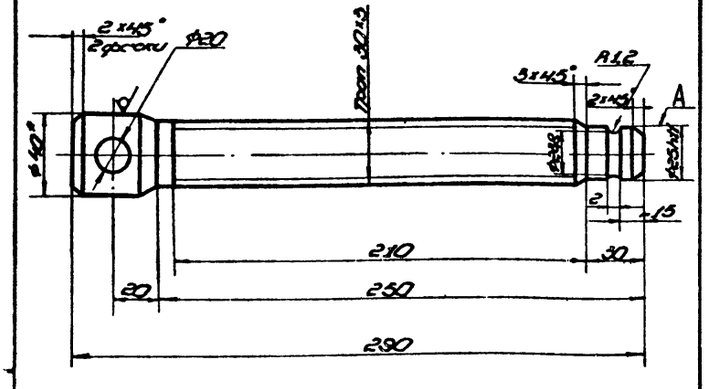

1. Неуказанные предельные отклонения размеров: отверстий - H16, валов - h16, остальных - $\pm\frac{IT16}{2}$.
2. Шероховатость поверхности А - 3,2.
3. Размер для справок.

Изм.	Лист	№ докум.	Подп.	Дата	ПВ43.08.00.04	Лит. И	Масса 1,7	Масштаб 1:2
Разраб.		Кузьмина		02.83	Винт нажимной	Лист	Листов 1	
Пров.		Числова		3.83				
Т. контр.								
ГИП		Тюрин		3.83	Круг В40 ГОСТ 2590-71 / Ст.3 ГОСТ 535-79	Гипронефтеспецмонтаж г. Москва		
Н. контр.		Панова		3.83				
Утв.		Кузнецов		3.83				

Копировал формат 11

ПВ43.08.00.03

63 (√)

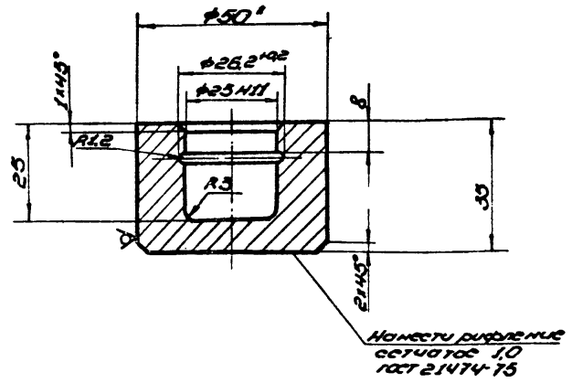

1. Неуказанные предельные отклонения размеров: отверстий - H16, валов - h16, остальных - $\pm\frac{IT16}{2}$.
2. * Размер для справок.

Изм.	Лист	№ докум.	Подп.	Дата	ПВ43.08.00.03	Лит. И	Масса 1,13	Масштаб 1:1
Разраб.		Кузьмина		02.83	Подпятник	Лист	Листов 1	
Пров.		Числова		3.83				
Т. контр.								
ГИП		Тюрин		3.83	Круг В-80 ГОСТ 2590-71 / Ст.3 ГОСТ 535-79	Гипронефтеспецмонтаж г. Москва		
Н. контр.		Панова		03.83				
Утв.		Кузнецов		3.83				

Копировал формат 11

ПВ43.08.00.06

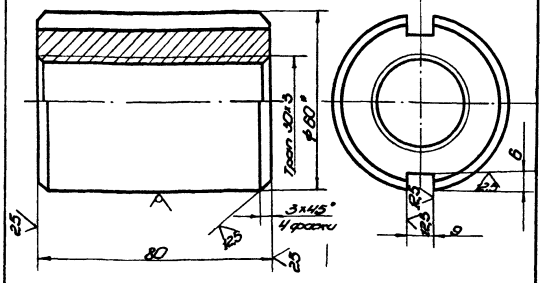

Неуказанные предельные отклонения размеров:
отверстий - H16,
валов - h16,
остальных - $\pm \frac{IT16}{2}$.

Изм.	Лист	№ докум.	Подп.	Дата	ПВ43.08.00.07		
Разраб.		Кузьмичев		01.83	Втулка	Лит.	Масса	Масштаб
Пров.		Числова		3.83		И	1,9	1:1
Т. контр.						Лист	Листов 1	
ГИП		Гарин		3.83	Круг Б60 ГОСТ 2590-71 / Ст.3 ГОСТ 535-79	Гипронефтеспецмонтаж г. Москва		
Н. контр.		Попова		3.83				
Утв.		Кузьмичев		3.83				

Копировал

Формат А1

ПВ43.08.00.08

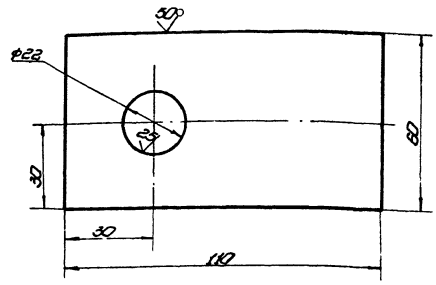

Неуказанные предельные отклонения размеров:
отверстий - H16,
валов - h16,
остальных - $\pm \frac{IT16}{2}$.

Изм.	Лист	№ докум.	Подп.	Дата	ПВ43.08.00.08		
Разраб.		Кузьмичев		01.83	Пластина	Лит.	Масса	Масштаб
Пров.		Числова		3.83		И	0,4	1:1
Т. контр.						Лист	Листов 1	
ГИП		Гарин		3.83	Лист Б-8 ГОСТ 19903-74 / Ст.3 ГОСТ 14637-79	Гипронефтеспецмонтаж г. Москва		
Н. контр.		Попова		3.83				
Утв.		Кузьмичев		3.83				

Копировал

Формат А1

ПВ43.08.00.01

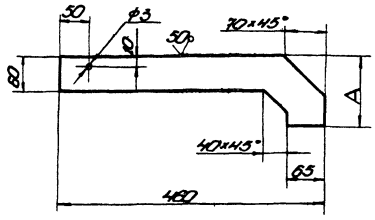

Обозначение	A, мм	Масса, кг
ПВ43.08.00.01	120	4,0
-01	180	5,2

Неуказанные предельные отклонения размеров:
отверстий - H16,
валов - h16,
остальных - $\pm \frac{IT16}{2}$.

Изм.	Лист	№ докум.	Подп.	Дата	ПВ43.08.00.01		
Разраб.		Кузьмичев		01.83	Щека	Лит.	Масса	Масштаб
Пров.		Числова		3.83		И	см. табл.	1:5
Т. контр.						Лист	Листов 1	
ГИП		Гарин		3.83	Лист Б-10 ГОСТ 19903-74 / Ст.3 ГОСТ 14637-79	Гипронефтеспецмонтаж г. Москва		
Н. контр.		Попова		3.83				
Утв.		Кузьмичев		3.83				

Копировал

Формат А1

ПВ43.08.00.07

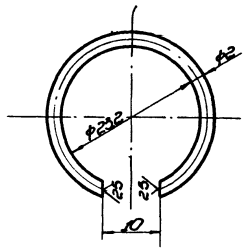

Длина заготовки L = 65 мм

Изм.	Лист	№ докум.	Подп.	Дата	ПВ43.08.00.06		
Разраб.		Кузьмичев		01.83	Кольцо пружинное	Лит.	Масса	Масштаб
Пров.		Числова		3.83		И	1,7	2:1
Т. контр.						Лист	Листов 1	
ГИП		Гарин		3.83	Проволока III-2 ГОСТ 9389-75	Гипронефтеспецмонтаж г. Москва		
Н. контр.		Попова		3.83				
Утв.		Кузьмичев		3.83				

Копировал

Формат А1

ПВ2.12.00.01

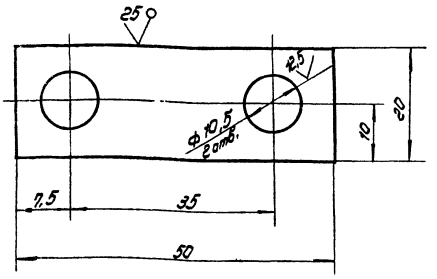

Неуказанные предельные отклонения размеров:
отверстий - H16;
валов - h16;
остальных - $\pm \frac{IT16}{2}$

Изм.	Лист	№ докум.	Подп.	Дата
Разраб.		Кузьмина		3.83
Пров.		Чистова		3.83
Т.контр.				
ГИП		Тюрин		3.83
Н.контр.		Панова		3.83
Утв.		Кузнецов		3.83

ПВ2.12.00.01

Пластина

Лит.	Масса	Масштаб
И	0,025	2:1
Лист	Листов 1	

Лист 6-3 ГОСТ 19903-74
Ст.3 ГОСТ 16523-70

Гипронефтеспецмонтаж г. Москва

Поз.	Обозначение	Наименование	Кол.	Примечание
		Документация		
12	ПВ2.12.00.00СБ	Сборочный чертеж		
		Сборочные единицы		
11	1 ПВ2.12.01.00	Хомут	1	
11	2 ПВ2.12.02.00	Стойка	1	
11	3 ПВ2.12.03.00	Ось	1	
		Детали		
11	4 ПВ2.12.00.01	Пластина		
		Стандартные изделия		
		Болт ГОСТ 7798-70		
	5	М10×22.58.026		
	6	М10×75.58.026		
	7	Гайка М10.4.026		
		ГОСТ 5915-70		
	8	Подшипник 211		
		ГОСТ 8338-75	1	
	9	Рулетка РС-50		
		ГОСТ 7502-80		

Инв. № подл. | Подп. и дата | Взам. инв. № | Инв. № дубл. | Подп. и дата

Изм.	Лист	№ докум.	Подп.	Дата
Разраб.		Кузьмина		3.83
Пров.		Чистова		3.83
ГИП		Тюрин		3.83
Н.контр.		Панова		3.83
Утв.		Кузнецов		3.83

ПВ2.12.00.00

Затворное устройство

Лит.	Лист	Листов
И		1

Гипронефтеспецмонтаж г. Москва

ПВ2.12.00.00СБ

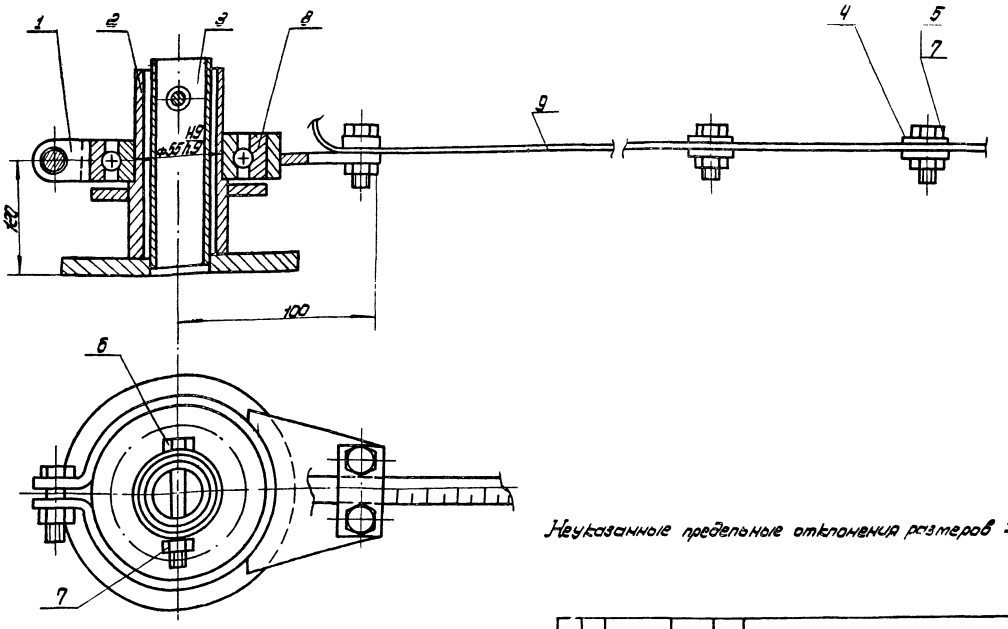

Неуказанные предельные отклонения размеров $\pm \frac{IT16}{2}$

Изм.	Лист	№ докум.	Подп.	Дата
Разраб.		Кузьмина		3.83
Пров.		Чистова		3.83
Т.контр.				
ГИП		Тюрин		3.83
Н.контр.		Панова		3.83
Утв.		Кузнецов		3.83

ПВ2.12.00.00СБ

Затворное устройство

Сборочный чертеж

Лит.	Масса	Масштаб
И	5.0	1:2
Лист	Листов 1	

Гипронефтеспецмонтаж г. Москва

ПВ2.12.01.02

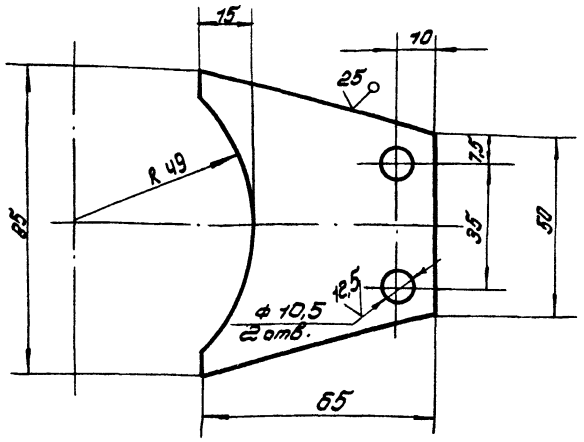

Неуказанные предельные отклонения размеров: отверстий - H16; валов - h16; остальных ± $\frac{JT16}{2}$

Изм.	Лист	№ докум.	Подп.	Дата	ПВ2.12.01.02			
Разраб.		Блинова		3.83	Кронштейн	Лит.	Масса	Масштаб
Пров.		Кузьмина		3.83		И	0,2	1:1
Т.контр.						Лист	Листов 1	
ГИП		Тюрин		3.83	Лист Б-6 ГОСТ 19903-74 Ст.3 ГОСТ 14637-79	Гипронефтеспецмонтаж г. Москва		
Н.контр.		Панова		3.83				
Утв.		Кузнецов		3.83				

Инв.№ подл. | Подп. и дата | Взам.инв.№ | Инв.№ дубл. | Подп. и дата

ПВ2.12.01.00 СБ

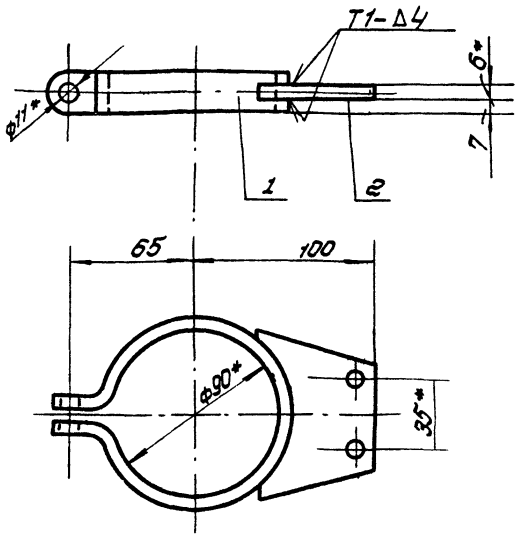

1. Сварку производить электродом типа Э-42А. ГОСТ 9467-75. Сварные швы по ГОСТ 5264-80.
2. Неуказанные предельные отклонения размеров: отверстий - H16; валов - h16; остальных ± $\frac{JT16}{2}$
3. * Размеры для справок.

Изм.	Лист	№ докум.	Подп.	Дата	ПВ2.12.01.00 СБ			
Разраб.		Блинова		3.83	Хомут	Лит.	Масса	Масштаб
Пров.		Кузьмина		3.83	Сборочный чертеж	И	0,4	1:2
Т.контр.						Лист	Листов 1	
ГИП		Тюрин		3.83		Гипронефтеспецмонтаж г. Москва		
Н.контр.		Панова		3.83				
Утв.		Кузнецов		3.83				

Формат	Зона	Поз.	Обозначение	Наименование	Кол.	Примечание
				Документация		
11			ПВ2.12.01.00 СБ	Сборочный чертеж		
				Детали		
11		1	ПВ2.12.01.01	Скоба	1	
11		1	ПВ2.12.01.02	Кронштейн	1	

Изм.	Лист	№ докум.	Подп.	Дата	ПВ2.12.01.00			
Разраб.		Кузьмина		3.83	Хомут	Лит.	Лист	Листов
Пров.		Числова		3.83		И		1
ГИП		Тюрин		3.83		Гипронефтеспецмонтаж г. Москва		
Н.контр.		Панова						
Утв.		Кузнецов		3.83				

ПВ2.12.01.01

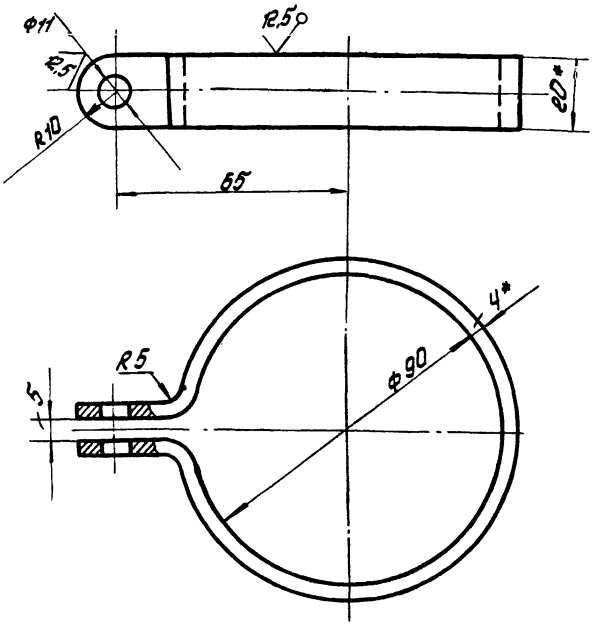

1. Неуказанные предельные отклонения размеров: отверстий - H16; валов - h16; остальных ± $\frac{JT16}{2}$
2. * Размеры для справок.
3. Размеры заготовки 4×20×330

Изм.	Лист	№ докум.	Подп.	Дата	ПВ2.12.01.01			
Разраб.		Блинова		3.83	Скоба	Лит.	Масса	Масштаб
Пров.		Кузьмина		3.83		И	0,2	1:1
Т.контр.						Лист	Листов 1	
ГИП		Тюрин		3.83	Лист Б-4 ГОСТ 19903-74 Ст.3 ГОСТ 14637-79	Гипронефтеспецмонтаж г. Москва		
Н.контр.		Панова						
Утв.		Кузнецов		3.83				

Типовой проект 104-1-186.86 Альбом VII

ПВ2.12.02.01

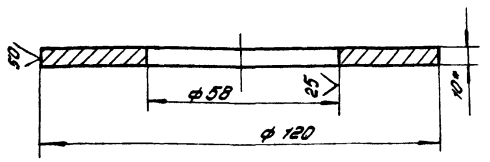

1. Неуказанные предельные отклонения размеров:
   валов - h 16;
   отверстий - H16;
   остальных - $\pm \frac{\text{IT16}}{2}$
2. * Размер для справок.

Изм.	Лист	N докум.	Подп.	Дата	ПВ2.12.02.01	Лит.	Масса	Масштаб
Разраб.		Блинова		3.83	Фланец	И	0.2	1:1
Пров.		Кузьмина		3.83		Лист	Листов 1	
Т.контр.								
ГИП		Тюрин		3.83	Лист Б-5 ГОСТ 19903-74 / Ст.3 ГОСТ 14637-79	Гипронефтеспецмонтаж г. Москва		
Н.контр.		Панова		3.83				
Утв.		Кузнецов		3.83				

Формат	Зона	Поз.	Обозначение	Наименование	Кол.	Примечание
				Документация		
11			ПВ2.12.02.00 СБ	Сборочный чертеж		
				Детали		
11		1	ПВ2.12.02.01	Фланец	1	
11		2	ПВ2.12.02.02	Труба		

Изм.	Лист	N докум.	Подп.	Дата	ПВ2.12.02.00	Лит.	Лист	Листов
Разраб.		Блинова		3.83	Стойка	И		1
Пров.		Кузьмина		3.83		Гипронефтеспецмонтаж г. Москва		
ГИП		Тюрин		3.83				
Н.контр.		Панова		3.83				
Утв.		Кузнецов		3.83				

ПВ2.12.02.02

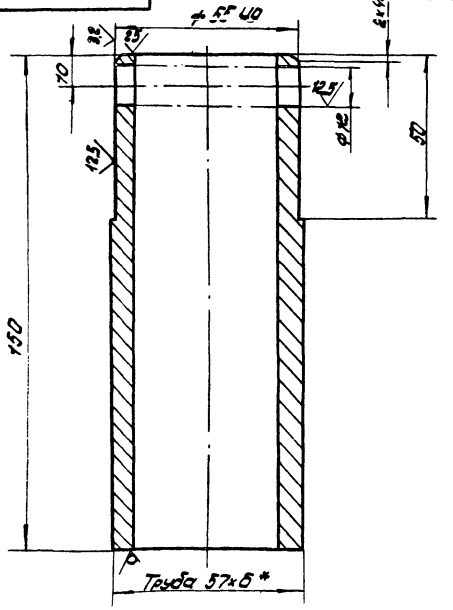

1. Неуказанные предельные отклонения размеров:
   валов - h 16; отверстий - H16; остальных $\pm \frac{\text{IT16}}{2}$
2. * Размер для справок.

Изм.	Лист	N докум.	Подп.	Дата	ПВ2.12.02.02	Лит.	Масса	Масштаб
Разраб.		Блинова		3.83	Труба	И	1,0	1:1
Пров.		Кузьмина		3.83		Лист	Листов 1	
Т.контр.								
ГИП		Тюрин		3.83	Труба 57x6 ГОСТ 8732-70 / В 10 ГОСТ 8731-74	Гипронефтеспецмонтаж г. Москва		
Н.контр.		Панова		3.83				
Утв.		Кузнецов		3.83				

ПВ2.12.02.00 СБ

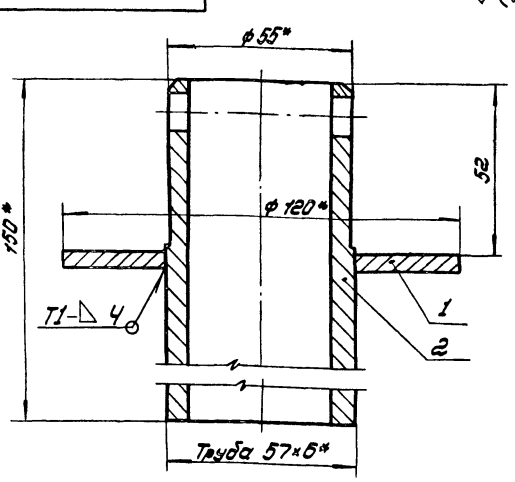

1. Сварные швы по ГОСТ 5264-80.
   Электроды сварочные типа Э42А ГОСТ 9467-75.
2. Неуказанные предельные отклонения размеров:
   отверстий - H16;
   валов - h 16;
   остальных - $\pm \frac{\text{IT16}}{2}$
3. * Размеры для справок.

Изм.	Лист	N докум.	Подп.	Дата	ПВ2.12.02.00 СБ	Лит.	Масса	Масштаб
Разраб.		Блинова		3.83	Стойка	И	1,2	1:1
Пров.		Кузьмина		3.83	Сборочный чертеж	Лист	Листов 1	
Т.контр.								
ГИП		Тюрин		3.83		Гипронефтеспецмонтаж г. Москва		
Н.контр.		Панова		3.83				
Утв.		Кузнецов		3.83				

Типовой проект 704-1-186.86 Альбом VIII

ПВ2.12.03.02

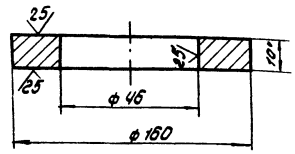

Неуказанные предельные отклонения размеров: отверстий - H16; валов - h16; остальных ± IT16/2

Изм.	Лист	N докум.	Подп.	Дата
Разраб.		Кузьмина		3.83
Пров.		Чистова		3.83
Т.контр.				
Гип.		Тюрин		3.83
Н.контр.		Панова		3.83
Утв.		Кунецов		3.83

ПВ2.12.03.02

Фланец

Лит.	Масса	Масштаб
И	1,5	1:2
Лист	Листов 1	

Лист 5-10 ГОСТ 19903-74 Ст.3 ГОСТ 14637-79

Гипронефтеспецмонтаж г. Москва

Инв.№подл. | Подп. и дата | Взам.инв.№ | Инв.№дубл. | Подп. и дата

Формат	Зона	Поз.	Обозначение	Наименование	Кол.	Приме-чание
				Документация		
11			ПВ2.12.03.00СБ	Сборочный чертеж		
				Детали		
11		1	ПВ2.12.03.01	Труба	1	
11		2	ПВ2.12.03.02	Фланец	1	

ПВ2.12.03.00

Ось

Лит.	Лист	Листов
И		

Гипронефтеспецмонтаж г. Москва

Типовой проект 704-1-186.86 Альбом VIII

ПВ2.12.03.01

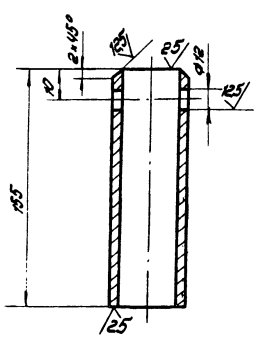

Неуказанные предельные отклонения размеров: отверстий - H16; валов - h16; остальных ± IT16/2

Изм.	Лист	N докум.	Подп.	Дата
Разраб.		Кузьмина		3.83
Пров.		Чистова		3.83
Т.контр.				
Гип.		Тюрин		3.83
Н.контр.		Панова		3.83
Утв.		Кунецов		3.83

ПВ2.12.03.01

Труба

Лит.	Масса	Масштаб
И	0,55	1:2
Лист	Листов 1	

Труба 45×5 ГОСТ 8732-80 Б10 ГОСТ 8731-74

Гипронефтеспецмонтаж г. Москва

ПВ2.12.03.00СБ

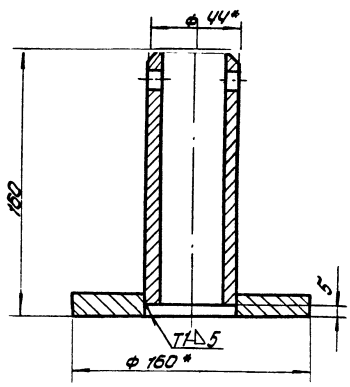

1. Сварка ручная электродуговая. Сварные швы выполнять по ГОСТ 5264-80 Электроды сварочные типа Э42А ГОСТ 9467-75.
2. Неуказанные предельные отклонения размеров: отверстий - H16; валов - h16; остальных ± IT16/2
3. Шероховатость поверхностей рез. для дет. Б4 50
4* Размеры для справок.

Изм.	Лист	N докум.	Подп.	Дата
Разраб.		Кузьмина		3.83
Пров.		Чистова		3.83
Т.контр.				
Гип.		Тюрин		3.83
Н.контр.		Панова		3.83
Утв.		Кунецов		3.83

ПВ2.12.03.00СБ

Ось

Сборочный чертеж

Лит.	Масса	Масштаб
И	2.15	1:2
Лист	Листов 1	

Гипронефтеспецмонтаж г. Москва

Типовой проект 104-1-160.80 Альбом II

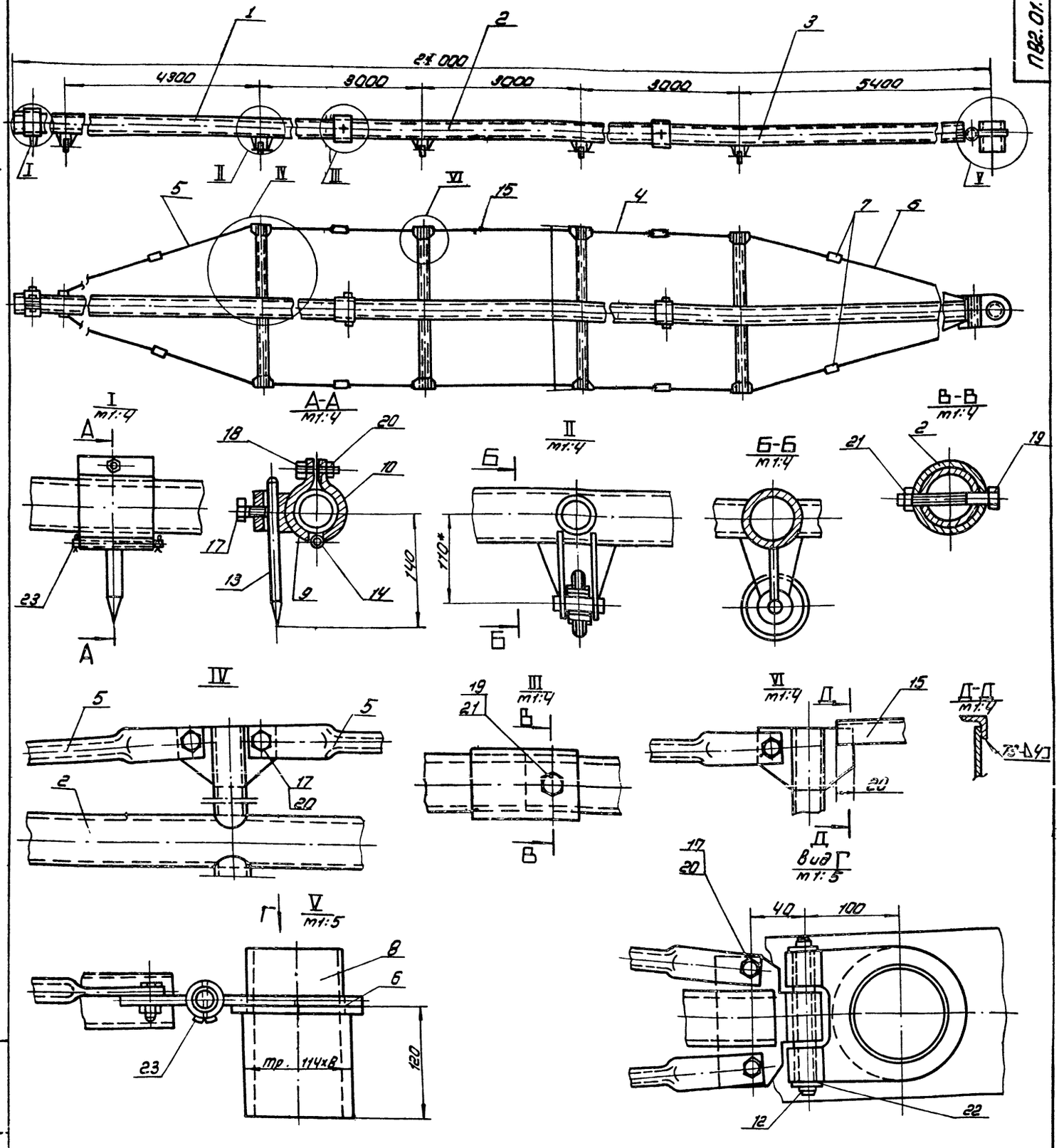

1. Данная конструкция приспособления предусматривает нанесение всех рисок за одну установку.
Для этого соответственно размерам (радиусам) и числу намечаемых рисок, на штангах устанавливается требуемое количество чертилок с державками.
2. Необходимое количество дет. поз. 9, 10, 13, 14, 17, 18 и 20 определяется на основании числа наносимых при разметке рисок.
3. При разметке рисок с наибольшим размером радиуса Rmax. = 15000 мм. В приспособлении используются две концевых штанги (дет. поз. 1 и поз. 3) средняя штанга (дет. поз. 2) из сборки исключается.
4. Неуказанные предельные отклонения размеров: отверстий - H16; валов - h16; остальных - $\pm \frac{IT16}{2}$
5. * размеры для справок.

Изм	Лист	N докум	Подп.	Дата
Разраб.		Кузьмина		6.83
Пров.		Числова		6.83
Т.контр.				
ГИП		Тюрин		6.83
Н.контр.		Панова		06.83
Утв.		Кузнецов		6.83

ПВ2.01.00.00 СБ

Приспособление для разметки
Сборочный чертеж

Лит.	Масса	Масштаб
Н	377,0	1:50

Лист | Листов 1

Гипроцентроспецмонтаж г. Москва

Формат	Зона	Поз.	Обозначение	Наименование	Кол.	Приме-чание
				Стандартные изделия		
				Болты ГОСТ 7798-70		
		17		М12×40.35.026	17	0,053 кг
		18		М12×13.36.026	1	0,084 кг
		19		М16×110.35.026	2	0,208 кг
				Гайки ГОСТ 5915-70		
		20		М12.4.026	9	0,015 кг
		21		М16.4.026	2	0,033 кг
		22		Шайба 20.01.026		
				ГОСТ 11371-78	2	0,023 кг
		23		Шплинт 4×32.002		
				ГОСТ 397-79	4	0,003 кг

Изм.	Лист	№ докум.	Подп.	Дата

ПВ2.01.00.00

Копировал

Формат А1

Лист 2

Формат	Зона	Поз.	Обозначение	Наименование	Кол.	Приме-чание
				Документация		
А2			ПВ2.01.00.00 СБ	Сборочный чертеж		
				Сборочные единицы		
А1		1	ПВ2.01.01.00	Штанга I	1	
А1		2	ПВ2.01.02.00	Штанга II	1	
А1		3	ПВ2.01.03.00	Штанга III	1	
А1		4	ПВ2.01.05.00	Тяга	8	
А1		5	ПВ2.01.05.00-01	Тяга	4	
А1		6	ПВ2.01.05.00-02	Тяга	4	
А1		7	ПВ2.01.04.00	Стяжка	8	
А1		8	ПВ2.01.07.00	Ось	1	
А1		9	ПВ2.01.08.00	Скоба I	1	
А1		10	ПВ2.01.09.00	Скоба II	1	
А1		11	ПВ2.01.10.00	Опора	5	
				Детали		
А1		12	ПВ2.01.00.01	Полец	1	
А1		13	ПВ2.01.00.02	Чертилка	1	
А1		14	ПВ2.01.00.03	Полец	1	
Б4		15	ПВ2.01.00.04	Связка		
				Полоса 5-32×24 ГОСТ 103-76 / Уголок ст. 3 ГОСТ 535-79		
				L = 2930	2	7,0 кг

Изм.	Лист	№ докум.	Подп.	Дата
Разраб.	Кузнецова			6.83
Пров.	Чистова			6.83
ГИП	Тюрин			6.83
Н. контр.	Попова			6.83
Утв.	Кузнецова			6.83

ПВ2.01.00.00

Приспособление для разметки

Лит.	Лист	Листов
И	1	2

Гипромонтажспецстрой г. Москва

Копировал

Формат А1

ПВ9.38.01.04

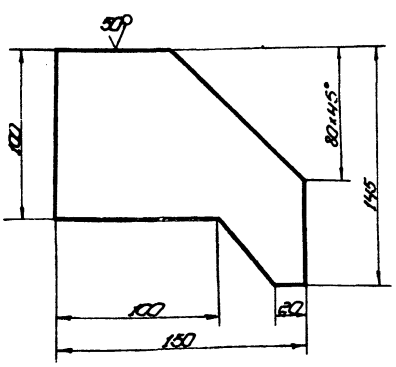

Неуказанные предельные отклонения размеров: $\pm \frac{IT16}{2}$.

Изм.	Лист	№ докум.	Подп.	Дата
Разраб.	Кузнецова			6.83
Пров.	Чистова			6.83
Т. контр.				
ГИП	Тюрин			6.83
Н. контр.	Попова			6.83
Утв.	Кузнецова			6.83

ПВ9.38.01.04

Крюк

Лит.	Масса	Масштаб
	1,75	1:2

Лист	Листов 1

Гипромонтажспецстрой г. Москва

Лист 6-10 ГОСТ 19903-74 Ст.3 ГОСТ 14637-79

Копировал

Формат А1

ПВ2.01.03.02

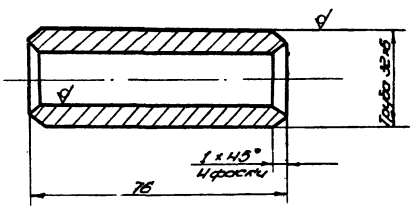

1. Неуказанные предельные отклонения размеров: балов - h16, остальных $\pm \frac{IT16}{2}$.
2. * Размеры для справок.

Изм.	Лист	№ докум.	Подп.	Дата
Разраб.	Кузнецова			6.83
Пров.	Чистова			6.83
Т. контр.				
ГИП	Тюрин			6.83
Н. контр.	Попова			6.83
Утв.	Кузнецова			6.83

ПВ2.01.03.02

Втулка

Лит.	Масса	Масштаб
И	0,25	1:1

Лист	Листов 1

Гипромонтажспецстрой г. Москва

Труба 32×6 ГОСТ 8732-75 / В 10 ГОСТ 8731-74

Копировал

Формат А1

ПВ2.01.00.01

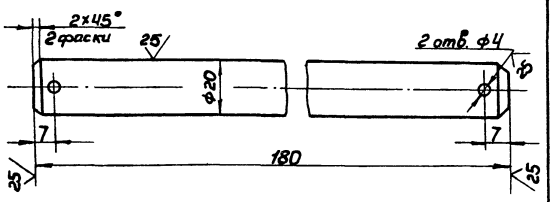

Неуказанные предельные отклонения размеров: отверстий - H16; валов - h16; остальных ± JT16/2.

Изм.	Лист	№ докум.	Подп.	Дата
Разраб.		Кузьмина		6.83
Пров.		Числова		6.83
Т.контр.				
ГИП		Тюрин		6.83
Н.контр.		Панова		06.83
Утв.		Кузнецов		6.83

ПВ2.01.00.01 — Палец

Лит.	Масса	Масштаб
И	0,43	1:1

Лист | Листов 1

Круг В22 ГОСТ 2590-71 / Ст3 ГОСТ 535-79

Гипронефтеспецмонтаж г. Москва

ПВ2.01.00.02

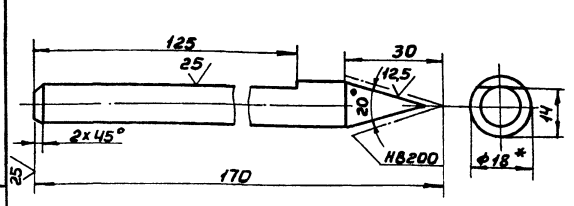

1. Неуказанные предельные отклонения размеров: валов - h16, остальных ± JT16/2.
2. * Размеры для справок.

Изм.	Лист	№ докум.	Подп.	Дата
Разраб.		Кузьмина		6.83
Пров.		Числова		6.83
Т.контр.				
ГИП		Тюрин		6.83
Н.контр.		Панова		06.83
Утв.		Кузнецов		6.83

ПВ2.01.00.02 — Чертилка

Лит.	Масса	Масштаб
И	0,24	1:1

Лист | Листов 1

Сталь 16ГОСТ1133-71 круглая У12АГОСТ1435-74

Гипронефтеспецмонтаж г. Москва

ПВ2.01.03.01

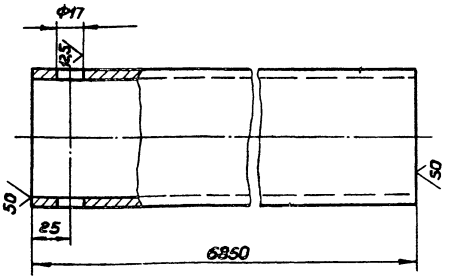

1. Неуказанные предельные отклонения размеров: отверстий - H16, валов - h16, остальных ± JT16/2.

Изм.	Лист	№ докум.	Подп.	Дата
Разраб.		Кузьмина		6.83
Пров.		Числова		6.83
Т.контр.				
ГИП		Тюрин		6.83
Н.контр.		Панова		06.83
Утв.		Кузнецов		6.83

ПВ2.01.03.01 — Штанга

Лит.	Масса	Масштаб
И	84,2	1:2

Лист | Листов 1

Труба 89×5 ГОСТ 8732-78 / В10 ГОСТ 8731-78

Гипронефтеспецмонтаж г. Москва

ПВ2.01.00.03

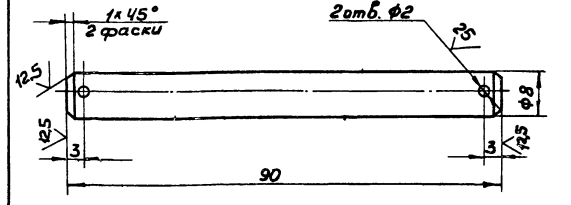

1. Неуказанные предельные отклонения размеров: отверстий - H16; валов - h16; остальных ± JT16/2.
2. * Размеры для справок.

Изм.	Лист	№ докум.	Подп.	Дата
Разраб.		Кузьмина		6.83
Пров.		Числова		6.83
Т.контр.				
ГИП		Тюрин		6.83
Н.контр.		Панова		06.83
Утв.		Кузнецов		6.83

ПВ2.01.00.03 — Палец

Лит.	Масса	Масштаб
И	0,35	2:1

Лист | Листов 1

Круг В-8 ГОСТ 2590-71 / Ст3 ГОСТ 535-79

Гипронефтеспецмонтаж г. Москва

Типовой проект 704-1-186.86 Альбом VIII

Инв.№ подл. | Подп. и дата | Взам. инв.№ | Инв.№ дубл. | Подп. и дата

Типовой проект 1-100.80 Альбом VIII

Инв.№ подл. | Подп. и дата | Взам. инв.№ | Инв.№ дубл. | Подп. и дата

ПВ2.01.01.00СБ

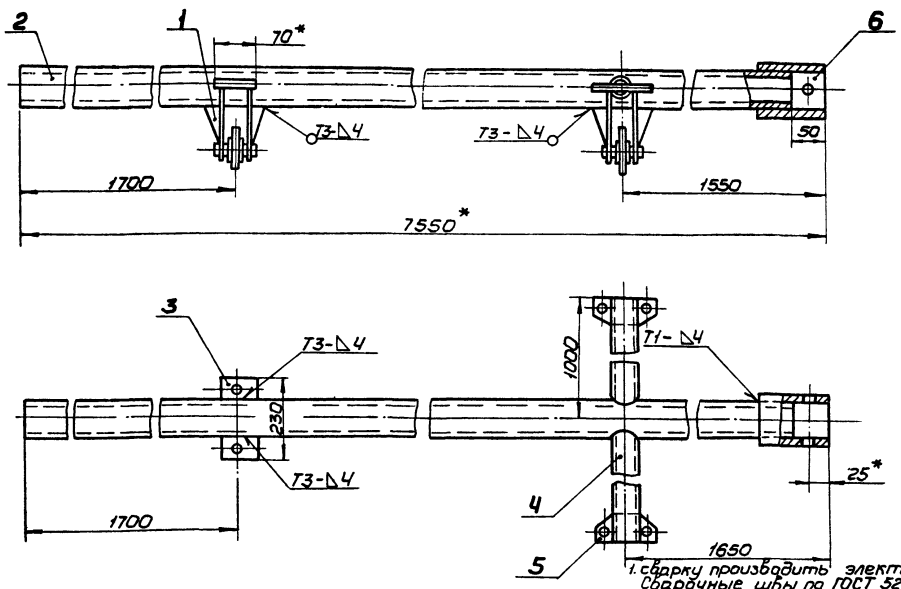

1. Сварку производить электродами типа Э42А по ГОСТ 9467-75. Сварочные швы по ГОСТ 5264-80
2. Неуказанные предельные отклонения размеров: отверстий - H16; валов - h16; остальных $\pm \frac{JT16}{2}$.
3. Размеры для справок.

Изм.	Лист	№ докум.	Подп.	Дата
Разраб.		Кузьмина		6.83
Пров.		Числова		6.83
Т.контр.				
ГИП		Тюрин		6.83
Н.контр.		Панова		6.83
Утв.		Кузнецов		6.83

ПВ2.01.01.00СБ

Штанга I

Сборочный чертеж

Лит.	Масса	Масштаб
И	103,0	1:5
Лист	Листов 1	

Гипронефтеспецмонтаж г. Москва

Типовой проект 4-1-186.86 Альбом VIII

Инв.№ подл. | Подп. и дата | Взам. инв.№ | Инв.№ дубл. | Подп. и дата

ПВ2.01.01.02

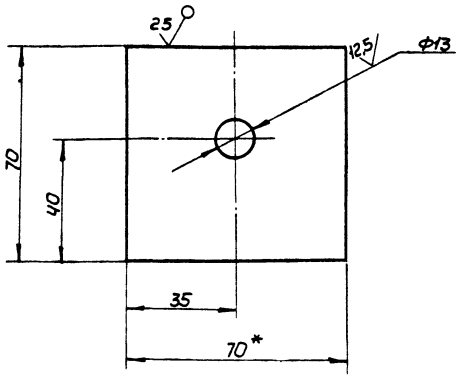

1. Неуказанные предельные отклонения размеров: отверстий - H16; валов - h16, остальных $\pm \frac{JT16}{2}$.
2. * Размер для справок.

Изм.	Лист	№ докум.	Подп.	Дата
Разраб.		Кузьмина		6.83
Пров.		Числова		6.83
Т.контр.				
ГИП		Тюрин		6.83
Н.контр.		Панова		6.83
Утв.		Кузнецов		6.83

ПВ2.01.01.02

Косынка

Лит.	Масса	Масштаб
И	0,13	1:1
Лист	Листов 1	

Полоса $\frac{5 \times 70 \text{ ГОСТ } 103\text{-}76}{\text{Ст3 ГОСТ } 535\text{-}79}$

Гипронефтеспецмонтаж г. Москва

Формат	Зона	Поз.	Обозначение	Наименование	Кол.	Примечание
				Документация		
12			ПВ2.01.01.00СБ	Сборочный чертеж		
				Сборочные единицы		
11		1	ПВ2.01.10.00	Опора	2	
				Детали		
64		2	ПВ2.01.01.01	Штанга. Труба $\frac{89\times6 \text{ ГОСТ } 8732\text{-}78}{\text{В10 ГОСТ } 8731\text{-}74}$ L=7500	1	86,6 кг
11		3	ПВ2.01.01.02	Косынка	1	
11		4	ПВ2.01.01.03	Кронштейн	2	
11		5	ПВ2.01.01.04	Пластина	2	
11		6	ПВ2.01.01.05	Патрубок	1	

Изм.	Лист	№ докум.	Подп.	Дата
Разраб.		Кузьмина		6.83
Пров.		Числова		6.83
ГИП		Тюрин		6.83
Н.контр.		Панова		6.83
Утв.		Кузнецов		6.83

ПВ2.01.01.00

Штанга I

Лит.	Лист	Листов
И		1

Гипронефтеспецмонтаж г. Москва

ПВ2.01.01.03

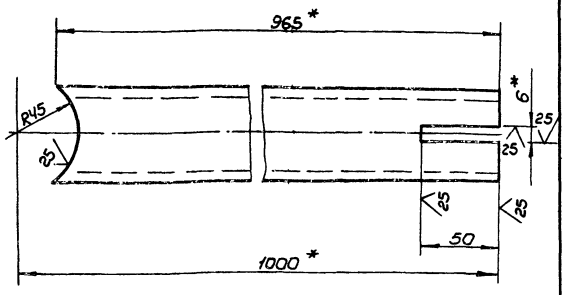

1. Неуказанные предельные отклонения размеров: отверстий - H16; валов - h16; остальных $\pm \frac{JT16}{2}$.
2. * Размер для справок.

Изм.	Лист	№ докум.	Подп.	Дата
Разраб.		Кузьмина		6.83
Пров.		Числова		6.83
Т.контр.				
ГИП		Тюрин		6.83
Н.контр.		Панова		6.83
Утв.		Кузнецов		6.83

ПВ2.01.01.03

Кронштейн

Лит.	Масса	Масштаб
И	5,5	1:2
Лист	Листов 1	

Труба 57×4 ГОСТ 8732-78 / В10 ГОСТ 8731-74

Гипронефтеспецмонтаж г. Москва

Квартир	Зона	Поз.	Обозначение	Наименование	Кол.	Примечание
				Документация		
12			ПВ2.01.05.00 СБ	Сборочный чертеж		
				Переменные данные		
				для исполнений		
				ПВ2.01.05.00 См. СБ	Рис. 1	
11		1	ПВ2.01.05.01	Штанга	4	
11		2	ПВ2.01.05.02	Винт	4	
				ПВ2.01.05.00 См. СБ	Рис. 2	
11		1	ПВ2.01.05.01	Штанга	4	
11		2	ПВ2.01.05.02-01	Винт	4	
				ПВ2.01.05.00-01 См. СБ	Рис. 1	
11		1	ПВ2.01.05.01-01	Штанга	2	
11		2	ПВ2.01.05.02	Винт	2	
				ПВ2.01.05.00-01 См. СБ	Рис. 2	
11		1	ПВ2.01.05.01-01	Штанга	2	
11		2	ПВ2.01.05.02-01	Винт	2	
				ПВ2.01.05.00-02 См. СБ	Рис. 1	
11		1	ПВ2.01.05.01-02	Штанга	2	
11		2	ПВ2.01.05.02	Винт	2	
				ПВ2.01.05.00-02 См. СБ	Рис. 2	
11		1	ПВ2.01.05.01-02	Штанга	2	
11		2	ПВ2.01.05.02-01	Винт	2	

Изм.	Лист	№ докум.	Подп.	Дата
Разраб.		Кузьмина		6.83
Пров.		Числова		6.83
ГИП		Тюрин		6.83
Н.контр.		Панова		6.83
Утв.		Кузнецов		6.83

ПВ2.01.05.00

Тяга

Лит.	Лист	Листов
И		1

Гипронефтеспецмонтаж г. Москва

ПВ2.01.01.04

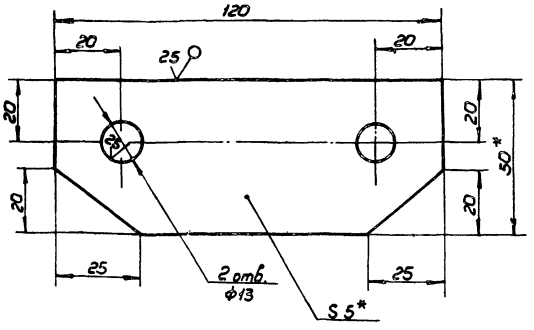

1. Неуказанные предельные отклонения размеров: отверстий - H16; валов - h16; остальных $\pm \frac{JT16}{2}$.
2. * Размеры для справок.

Изм.	Лист	№ докум.	Подп.	Дата
Разраб.		Кузьмина		6.83
Пров.		Числова		6.83
Т.контр.				
ГИП		Тюрин		6.83
Н.контр.		Панова		6.83
Утв.		Кузнецов		6.83

ПВ2.01.01.04

Пластина

Лит.	Масса	Масштаб
И	0,15	1:1
Лист	Листов 1	

Полоса 5×50 ГОСТ 103-76 / Ст 3 ГОСТ 535-79

Гипронефтеспецмонтаж г. Москва

ПВ2.01.01.05

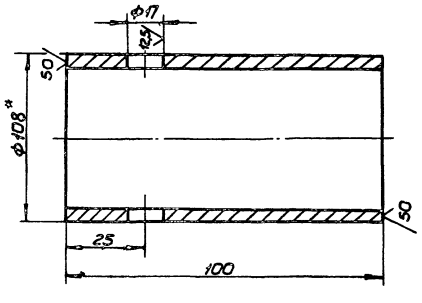

1. Неуказанные предельные отклонения размеров: валов - h16; остальных $\pm \frac{JT16}{2}$.
2. * Размеры для справок.

Изм.	Лист	№ докум.	Подп.	Дата
Разраб.		Кузьмина		6.83
Пров.		Числова		6.83
Т.контр.				
ГИП		Тюрин		6.83
Н.контр.		Панова		6.83
Утв.		Кузнецов		6.83

ПВ2.01.01.05

Патрубок

Лит.	Масса	Масштаб
И	2,0	1:1
Лист	Листов 1	

Труба 108×8 ГОСТ 8732-78 / В10 ГОСТ 8731-74

Гипронефтеспецмонтаж г. Москва

Типовой проект 704-1-18.86 Альбом VII

Инв.№ подл. | Подп. и дата | Взам. инв.№ | Инв.№ дубл. | Подп. и дата

ПВ2.01.02.00 СБ

Альбом VII
Типовой проект 704-1-186.86
Инв.№ подл. | Подп. и дата | Взам.инв.№ | Инв.№ дубл. | Подп. и дата | Инв.№ подл.

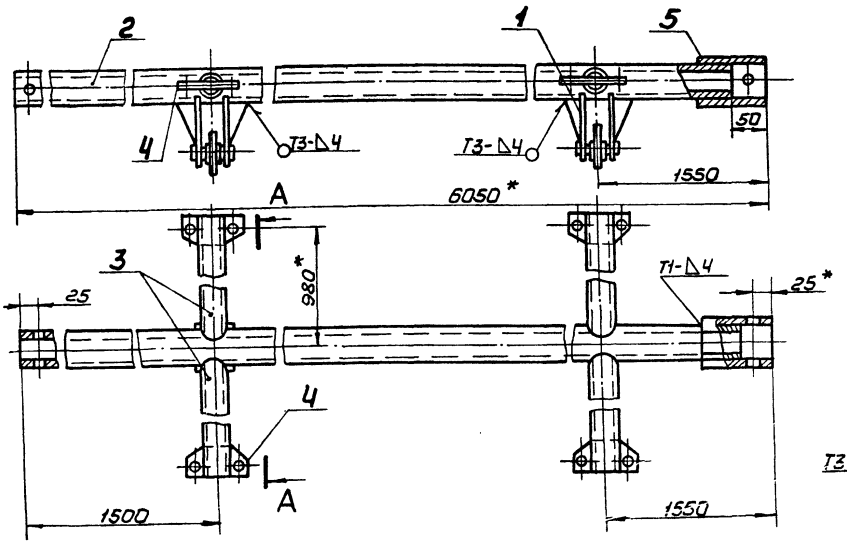

А-А повернуто

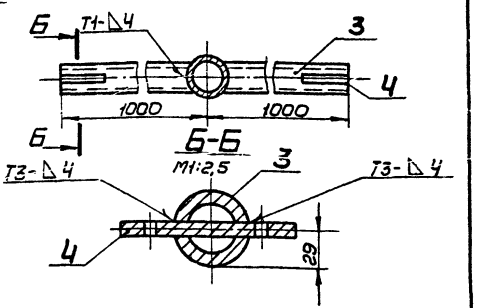

1. Сварку производить электродами типа Э42А по ГОСТ 9467-75. Сварные швы по ГОСТ 5264-80.
2. Неуказанные предельные отклонения размеров: отверстий - H16, валов - h16, остальных $\pm \frac{JT16}{2}$.
3. * Размеры для справок.

Изм.	Лист	№ докум.	Подп.	Дата
Разраб.		Кузьмина		6.83
Пров.		Числова		6.83
Т.контр.				
ГИП		Тюрин		6.83
Н.контр.		Панова		6.83
Утв.		Кузнецов		6.83

ПВ2.01.02.00 СБ

Штанги II

Сборочный чертеж

Лит.	Масса	Масштаб
И	102,5	1:5

Лист | Листов 1

Гипронефтеспецмонтаж г. Москва

Формат 22

Формат	Зона	Поз.	Обозначение	Наименование	Кол.	Примечание
				Документация		
12			ПВ2.01.02.00	Сборочный чертеж		
				Сборочные единицы		
11		1	ПВ2.01.10.00	Опора	2	
				Детали		
11		2	ПВ2.01.02.01	Штанга	1	
11		3	ПВ2.01.01.03	Кронштейн	4	
11		4	ПВ2.01.01.04	Пластина	4	
11		5	ПВ2.01.01.05	Патрубок	1	

Изм.	Лист	№ докум.	Подп.	Дата
Разраб.		Кузьмина		6.83
Пров.		Числова		6.83
Т.контр.				
ГИП		Тюрин		6.83
Н.контр.		Панова		6.83
Утв.		Кузнецов		6.83

ПВ2.01.02.00

Штанга II

Лит.	Лист	Листов
И		1

Гипронефтеспецмонтаж г. Москва

Формат 11

ПВ2.01.02.01

50 √(∀)

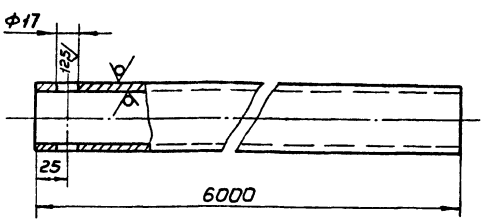

Неуказанные предельные отклонения размеров: отверстий - H16, валов - h16, остальных $\pm \frac{JT16}{2}$.

Изм.	Лист	№ докум.	Подп.	Дата
Разраб.		Кузьмина		6.83
Пров.		Числова		6.83
Т.контр.				
ГИП		Тюрин		6.83
Н.контр.		Панова		6.83
Утв.		Кузнецов		6.83

ПВ2.01.02.01

Штанга

Лит.	Масса	Масштаб
И	74,3	1:5

Лист | Листов 1

Труба 89×6 ГОСТ 8732-78 / В10 ГОСТ 8731-74

Гипронефтеспецмонтаж г. Москва

Формат 11

ПВ2.01.10.02

6,3

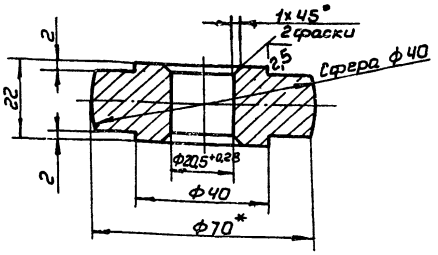

1. Неуказанные предельные отклонения размеров: валов - h16; остальных ± JT16/2.
2. * Размер для справок.

Изм.	Лист	№ докум.	Подп.	Дата
Разраб.		Кузьмина		6.83
Пров.		Числова		6.83
Т.контр.				
ГИП		Тюрин		6.83
Н.контр.		Панова		6.83
Утв.		Кузнецов		6.83

ПВ2.01.10.02

Ролик

Лит.	Масса	Масштаб
И	0,5	1:1

Круг В-70 ГОСТ 2590-71 / Ст3 ГОСТ 535-79

Лист	Листов 1

Гипронефтеспецмонтаж г. Москва

Инв. № подл. | Подп. и дата | Взам. инв. № | Инв. № дубл. | Подп. и дата

ПВ2.01.10.00 СБ

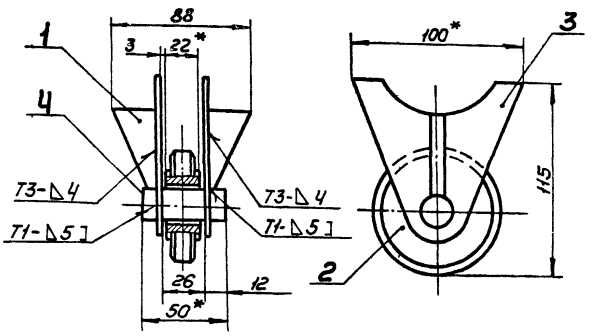

1. Сварку производить электродами типа Э42А по ГОСТ 9467-75. Сварные швы по ГОСТ 5264-80.
2. Неуказанные предельные отклонения размеров: отверстий - H16, валов - h16; остальных ± JT16/2.
3. * Размеры для справок.

Изм.	Лист	№ докум.	Подп.	Дата
Разраб.		Кузьмина		6.83
Пров.		Числова		6.83
Т.контр.				
ГИП		Тюрин		6.83
Н.контр.		Панова		6.83
Утв.		Кузнецов		6.83

ПВ2.01.10.00 СБ

Опора

Сборочный чертеж

Лит.	Масса	Масштаб
И	1,4	1:2

Лист	Листов 1

Гипронефтеспецмонтаж г. Москва

Инв. № подл. | Подп. и дата | Взам. инв. № | Инв. № дубл. | Подп. и дата

ПВ2.02.10.03

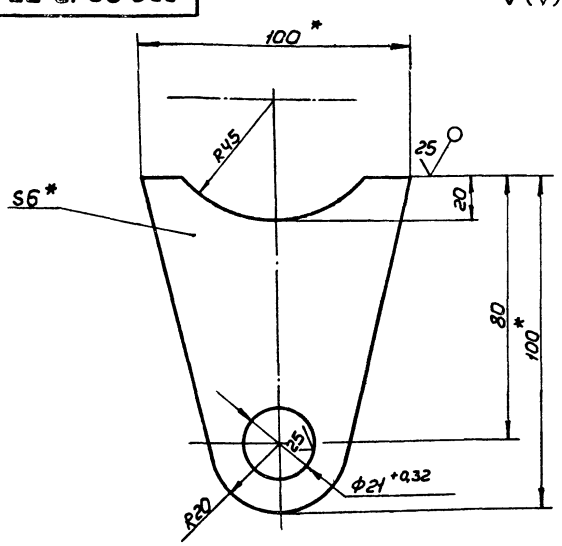

1. Неуказанные предельные отклонения размеров: отверстий - H16, валов - h16, остальных ± JT16/2.
2. * Размеры для справок.

Изм.	Лист	№ докум.	Подп.	Дата
Разраб.		Кузьмина		6.83
Пров.		Числова		6.83
Т.контр.				
ГИП		Тюрин		6.83
Н.контр.		Панова		6.83
Утв.		Кузнецов		6.83

ПВ2.01.10.03

Пластина

Лит.	Масса	Масштаб
И	0,55	1:1

Лист	Листов 1

Полоса Б-6×95 ГОСТ 103-76 / Ст3 ГОСТ 535-79

Гипронефтеспецмонтаж г. Москва

Формат	Зона	Поз.	Обозначение	Наименование	Кол.	Примеч.
				Документация		
А4			ПВ2.01.10.00 СБ	Сборочный чертеж		
				Детали		
А1		1	ПВ2.01.10.01	Ребро	2	
А1		2	ПВ2.01.10.02	Ролик	1	
А1		3	ПВ2.01.10.03	Пластина	2	
Б4		4	ПВ2.01.10.04	Ось		
				Круг В-20 ГОСТ 2590-71 / Ст3 ГОСТ 535-79		
				L=50	1	0,13кг

Инв. № подл. | Подп. и дата | Взам. инв. № | Инв. № дубл. | Подп. и дата

Изм.	Лист	№ докум.	Подп.	Дата
Разраб.		Кузьмина		6.83
Пров.		Числова		6.83
ГИП		Тюрин		6.83
Н.контр.		Панова		6.83
Утв.		Кузнецов		6.83

ПВ2.01.10.00

Опора

Лит.	Лист	Листов
И		1

Гипронефтеспецмонтаж г. Москва

ПВ2.01.03.00СБ

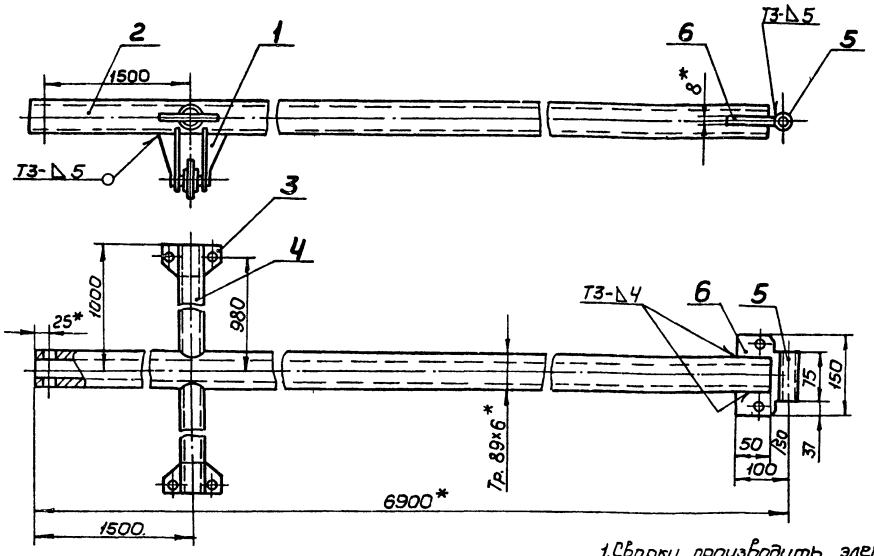

1. Сварку производить электродами типа Э42А по ГОСТ 9467-76. Сварные швы - по ГОСТ 5264-80.
2. Неуказанные предельные отклонения размеров: отверстий - H16, валов - h16, остальных $\pm \frac{JT16}{2}$.

Изм.	Лист	№ докум.	Подп.	Дата	ПВ2.01.03.00 СБ			
Разраб.		Кузьмина		6.83	Штанга III Сборочный чертеж	Лит.	Масса	Масштаб
Пров.		Числова		6.83		И	93,0	1:5
Т.контр.						Лист	Листов 1	
ГИП		Тюрин		6.83		Гипронефтеспецмонтаж г. Москва		
Н.контр.		Панова		6.83				
Утв.		Кузнецов		6.83				

Альбом VIII
Типовой проект 704-1-186.86
Инв.№ подл. | Подп. и дата | Взам.инв.№ | Инв.№ дубл. | Подп. и дата

Формат	Зона	Поз.	Обозначение	Наименование	Кол.	Примечание
				Документация		
1			ПВ2.01.03.00 СБ	Сборочный чертеж		
				Сборочные единицы		
11		1	ПВ2.01.10.00	Опора		
				Детали		
11		2	ПВ2.01.03.01	Штанга	1	
11		3	ПВ2.01.01.03	Кронштейн	2	
11		4	ПВ2.01.01.04	Пластина	2	
11		5	ПВ2.01.03.02	Втулка	1	
11		6	ПВ2.01.03.03	Пластина	1	

Изм.	Лист	№ докум.	Подп.	Дата	ПВ2.01.03.00			
Разраб.		Кузьмина		6.83	Штанга III	Лит.	Лист	Листов
Пров.		Числова		6.83		И		1
ГИП		Тюрин		6.83		Гипронефтеспецмонтаж г. Москва		
Н.контр.		Панова		6.83				
Утв.		Кузнецов		6.83				

ПВ2.01.03.03

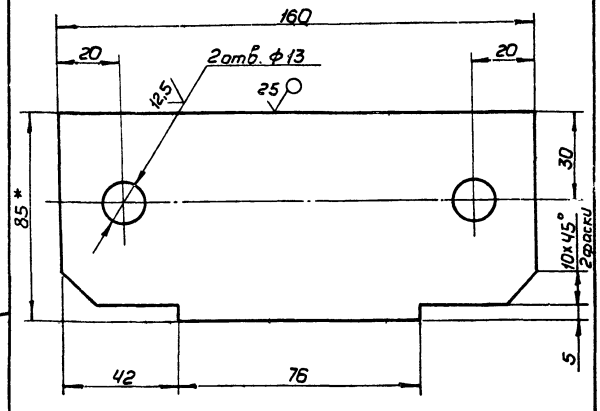

1. Неуказанные предельные отклонения размеров: отверстий - H16, валов - h16, остальных $\pm \frac{JT16}{2}$.
2. * Размеры для справок.

Изм.	Лист	№ докум.	Подп.	Дата	ПВ2.01.03.03			
Разраб.		Кузьмина		6.83	Пластина	Лит.	Масса	Масштаб
Пров.		Числова		6.83		И	0,85	1:1
Т.контр.						Лист	Листов 1	
ГИП		Тюрин		6.83	Полоса Б-5х85 ГОСТ 103-76 / Ст3 ГОСТ 535-79	Гипронефтеспецмонтаж г. Москва		
Н.контр.		Панова		6.83				
Утв.		Кузнецов		6.83				

ПВ2.01.04.00СБ

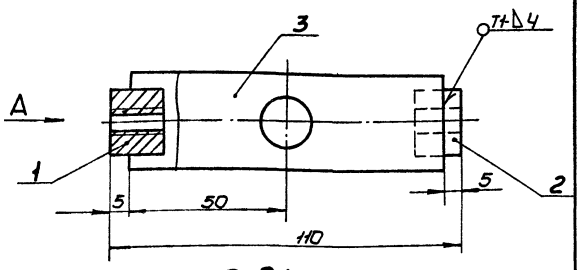

Вид А

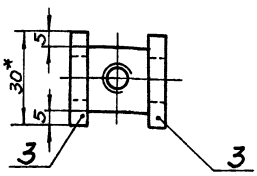

1. Сварку производить электродами типа Э42 по ГОСТ 9467-75. Сварные швы по ГОСТ 5264-80.
2. Неуказанные предельные отклонения размеров: отверстий - H16; валов - h16; остальных $\pm \frac{JT16}{2}$.
3. * Размеры для справок.

Изм.	Лист	№ докум.	Подп.	Дата
Разраб.		Кузьмина		6.83
Пров.		Числова		6.83
Т.контр.				
ГИП		Тюрин		6.83
Н.контр.		Панова		06.83
Утв.		Кузнецов		6.83

ПВ2.01.04.00СБ

Стяжка

Сборочный чертеж

Лит.	Масса	Масштаб
И	0,53	1:1
Лист	Листов 1	

Гипронефтеспецмонтаж г. Москва

Формат	Зона	Поз.	Обозначение	Наименование	Кол.	Примечание
				Документация		
И			ПВ2.01.04.00 СБ	Сборочный чертеж		
				Детали		
И		1	ПВ2.01.04.01	Гайка	1	
И		2	ПВ2.01.04.01-01	Гайка	1	
И		3	ПВ2.01.04.02	Щека	2	

Инв.№ подл. | Подп. и дата | Взам. инв.№ | Инв.№ дубл. | Подп. и дата

Изм.	Лист	№ докум.	Подп.	Дата
Разраб.		Кузьмина		6.83
Пров.		Числова		6.83
Т.контр.				
ГИП		Тюрин		6.83
Н.контр.		Панова		06.83
Утв.		Кузнецов		6.83

ПВ2.01.04.00

Стяжка

Лит.	Лист	Листов
И		1

Гипронефтеспецмонтаж г. Москва

ПВ2.01.04.01

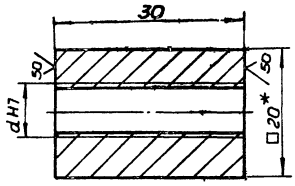

Обозначение	d, мм	Масса кг
ПВ2.01.04.01	М12 левая	0,07
-01	М12	0,07

1. Неуказанные предельные отклонения размеров: отверстий - H16, валов - h16, остальных $\pm \frac{JT16}{2}$.
2. * Размер для справок.

Изм.	Лист	№ докум.	Подп.	Дата
Разраб.		Кузьмина		6.83
Пров.		Числова		6.83
Т.контр.				
ГИП		Тюрин		6.83
Н.контр.		Панова		06.83
Утв.		Кузнецов		6.83

ПВ2.01.04.01

Гайка

Лит.	Масса	Масштаб
И	См. табл.	1:5
Лист	Листов 1	

Квадрат В-20 ГОСТ 2591-71 / Ст3 ГОСТ 535-79

Гипронефтеспецмонтаж г. Москва

ПВ2.01.04.02

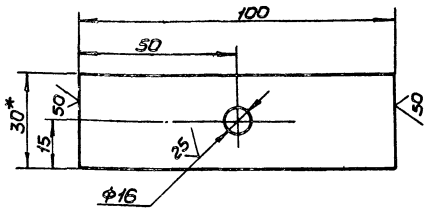

1. Неуказанные предельные отклонения размеров: отверстий - H16, валов - h16, остальных $\pm \frac{JT16}{2}$.
2. * Размеры для справок.

Изм.	Лист	№ докум.	Подп.	Дата
Разраб.		Кузьмина		6.83
Пров.		Числова		6.83
Т.контр.				
ГИП		Тюрин		6.83
Н.контр.		Панова		06.83
Утв.		Кузнецов		6.83

ПВ2.01.04.02

Щека

Лит.	Масса	Масштаб
И	0,2	1:2
Лист	Листов 1	

Полоса Б-8×30 ГОСТ 103-76 / Ст3 ГОСТ 535-79

Гипронефтеспецмонтаж г. Москва

Типовой проект 704-1-186.86 Альбом VIII

ПВ2.01.05.02

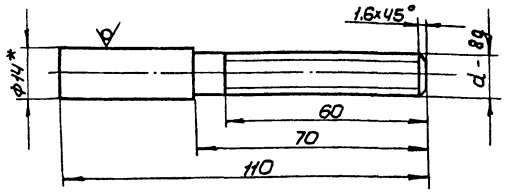

Обозначение	d
ПВ2.01.05.02	М12
-01	М12лев.

1. Неуказанные предельные отклонения размеров: валов - h16; остальных ± JT16/2.
2. * Размер для справок.

Изм.	Лист	№ докум.	Подп.	Дата
Разраб.		Кузьмина		6.83
Пров.		Числова		6.83
Т.контр.				
ГИП		Тюрин		6.83
Н.контр.		Панова		6.83
Утв.		Кузнецов		6.83

ПВ2.01.05.02

Винт

Лит.	Масса	Масштаб
И	0,11	1:1
Лист	Листов 1	

Круг В-14 ГОСТ 2590-71 / Ст3 ГОСТ 535-79

Гипронефтеспецмонтаж г. Москва

ПВ2.01.05.01

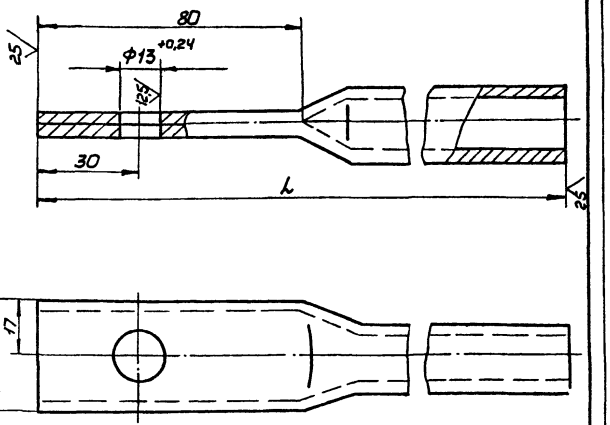

Обозначение	L мм	Масса кг
ПВ2.01.05.01	1370	20
-01	2470	35
-02	2735	40

1. Неуказанные предельные отклонения размеров: отверстий - H16; валов - h16; остальных ± JT16/2.
2. * Размер для справок

Изм.	Лист	№ докум.	Подп.	Дата
Разраб.		Кузьмина		6.83
Пров.		Числова		6.83
Т.контр.				
ГИП		Тюрин		6.83
Н.контр.		Панова		6.83
Утв.		Кузнецов		6.83

ПВ2.01.05.01

Штанга

Лит.	Масса	Масштаб
И	См. табл.	1:1
Лист	Листов 1	

Труба ц15×28 ГОСТ 3262-75

Гипронефтеспецмонтаж г. Москва

Типовой проект 704-1-186.86 Альбом VIII

ПВ2.01.05.00СБ

Рис. 1

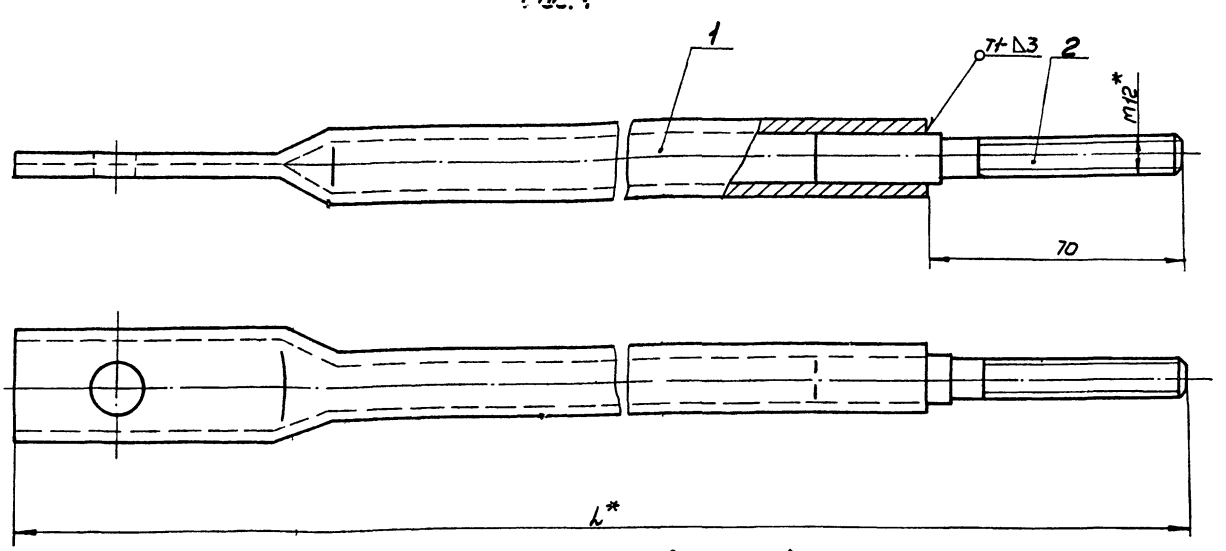

Рис. 2

остальное см. рис. 1

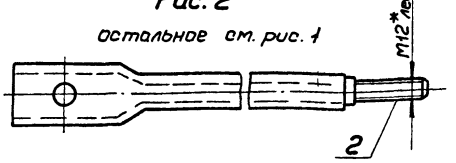

Обозначение	L, мм	масса кг
ПВ2.01.05.00	1440	211
-01	2480	361
-02	2805	411

1. Сварку производить электродами типа Э42А ГОСТ 9467-75. Сварные швы по ГОСТ 5264-80.
2. Неуказанные предельные отклонения размеров: валов - h16, остальных ± JT16/2.
3. * Размеры для справок.

Изм.	Лист	№ докум.	Подп.	Дата
Разраб.		Кузьмина		6.83
Пров.		Числова		6.83
Т.контр.				
ГИП		Тюрин		6.83
Н.контр.		Панова		6.83
Утв.		Кузнецов		6.83

ПВ2.01.05.00 СБ

Тяга

Сборочный чертеж

Лит.	Масса	Масштаб
И	См. табл.	1:1
Лист	Листов 1	

Гипронефтеспецмонтаж г. Москва

Типовой проект 704-1-186.86 Альбом III

ПВ2.01.06.00 СБ

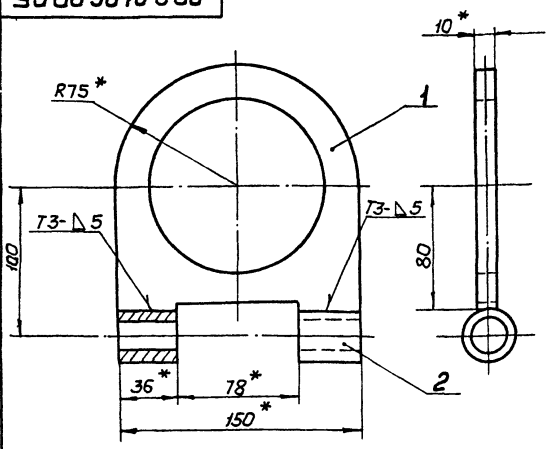

1. Сварку производить электродами типа Э42А ГОСТ 9467-75. Сварные швы по ГОСТ 5264-80.
2. Неуказанные предельные отклонения размеров: отверстий - H16; валов - h16; остальных $\pm \frac{JT16}{2}$.
3. * Размеры для справок.

Изм.	Лист	№ докум.	Подп.	Дата
Разраб.		Кузьмина		6.83
Пров.		Числова		6.83
Т.контр.				
ГИП		Тюрин		6.83
Н.контр.		Панова		6.83
Утв.		Кузнецов		6.83

ПВ2.01.06.00 СБ

Скоба

Сборочный чертеж

Лит.	Масса	Масштаб
И	1,25	1:2

Лист | Листов 1

Гипронефтеспецмонтаж г. Москва

Инв.№ подл. | Подп. и дата | Взам.инв.№ | Инв.№ дубл. | Подп. и дата

Формат | Зона | Поз. | Обозначение | Наименование | Кол. | Примечание

				Документация		
Н			ПВ2.01.06.00 СБ	Сборочный чертеж		
				Детали		
Н		1	ПВ2.01.06.01	Ухо	1	
Н		2	ПВ2.01.06.02	Втулка	2	

ПВ2.01.06.00

Скоба

Лит.	Лист	Листов
И		1

Гипронефтеспецмонтаж г. Москва

ПВ2.01.06.02

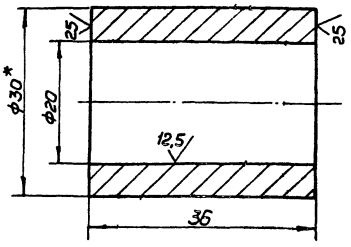

1. Неуказанные предельные отклонения размеров: валов - h16; остальных $\pm \frac{JT16}{2}$.
2. * Размер для справок.

Изм.	Лист	№ докум.	Подп.	Дата
Разраб.		Кузьмина		6.83
Пров.		Числова		6.83
Т.контр.				
ГИП		Тюрин		6.83
Н.контр.		Панова		6.83
Утв.		Кузнецов		6.83

ПВ2.01.06.02

Втулка

Лит.	Масса	Масштаб
И	0,114	2:1

Лист п | Листов 1

Круг В-30 ГОСТ 2590-71 / Ст3 ГОСТ 535-79

Гипронефтеспецмонтаж г. Москва

ПВ2.01.06.01

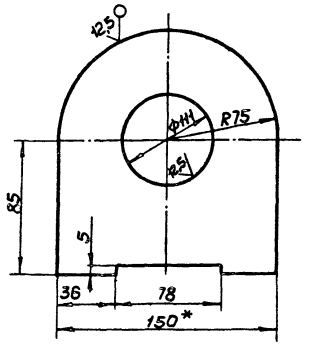

1. Неуказанные предельные отклонения размеров: отверстий - H16; валов - h16; остальных $\pm \frac{JT16}{2}$.
2. * Размер для справок.

Изм.	Лист	№ докум.	Подп.	Дата
Разраб.		Кузьмина		6.83
Пров.		Числова		6.83
Т.контр.				
ГИП		Тюрин		6.83
Н.контр.		Панова		6.83
Утв.		Кузнецов		6.83

ПВ2.01.06.01

Ухо

Лит.	Масса	Масштаб
И	0,9	1:2

Лист | Листов 1

Полоса 10×150 ГОСТ 103-76 / Ст3 ГОСТ 535-79

Гипронефтеспецмонтаж г. Москва

ПВ2.01.07.00СБ

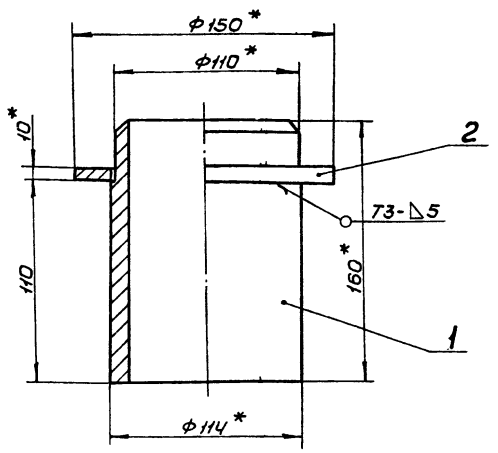

1. Сварку производить электродами типа Э42 по ГОСТ 9467-73. Сварные швы по ГОСТ 5264-80.
2. Неуказанные предельные отклонения размеров: отверстий - H16; валов - h16; остальных $\pm \frac{JT16}{2}$.
3. * Размеры для справок.

Изм	Лист	№ докум.	Подп.	Дата
Разраб.		Кузьмина		6.83
Пров.		Числова		6.83
Т.контр.				
ГИП		Тюрин		6.83
Н.контр.		Панова		6.83
Утв.		Кузнецов		6.83

ПВ2.01.07.00СБ

Ось

Сборочный чертеж

Лит.	Масса	Масштаб
И	40	1:2

Лист | Листов 1

Гипронефтеспецмонтаж г. Москва

Инв.№ подл. | Подп. и дата | Взам. инв.№ | Инв.№ дубл. | Подп. и дата

Формат	Зона	Поз.	Обозначение	Наименование	Кол.	Примечание
				Документация		
А1			ПВ2.01.01.00СБ	Сборочный чертеж		
				Детали		
А1		1	ПВ2.01.01.01	Стойка	1	
Б4		2	ПВ2.01.01.02	Опора кольцевая Лист Б-10 ГОСТ 19903-74 Ст3 ГОСТ 14637-79 D=150; d=111	1	0,65кг

ПВ2.01.07.00

Ось

Лит.	Лист	Листов
И		1

Гипронефтеспецмонтаж г. Москва

ПВ2.01.01.01

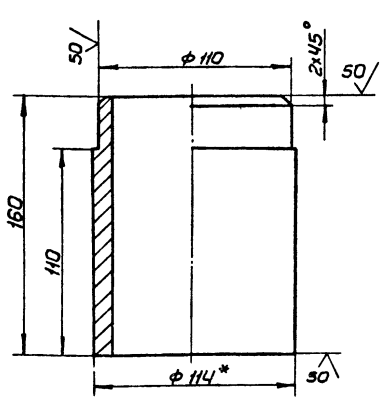

1. Неуказанные предельные отклонения размеров: отверстий - H16; валов - h16; остальных $\pm \frac{JT16}{2}$.
2. * Размеры для справок.

Изм	Лист	№ докум.	Подп.	Дата
Разраб.		Кузьмина		6.83
Пров.		Числова		6.83
Т.контр.				
ГИП		Тюрин		6.83
Н.контр.		Панова		6.83
Утв.		Кузнецов		6.83

ПВ2.01.01.01

Стойка

Лит.	Масса	Масштаб
И	3,1	1:2

Лист | Листов 1

Труба 114×8 ГОСТ 8732-78 В-10 ГОСТ 8731-74

Гипронефтеспецмонтаж г. Москва

ПВ2.01.10.01

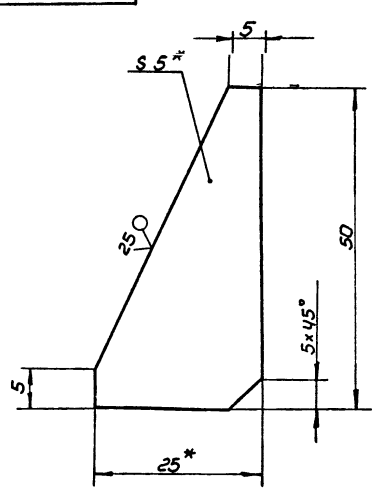

1. Неуказанные предельные отклонения размеров: валов - h16; остальных $\pm \frac{JT16}{2}$.
2. * Размеры для справок.

Изм	Лист	№ докум.	Подп.	Дата
Разраб.		Кузьмина		6.83
Пров.		Числова		6.83
Т.контр.				
ГИП		Тюрин		6.83
Н.контр.		Панова		6.83
Утв.		Кузнецов		6.83

ПВ2.01.10.01

Ребро

Лит.	Масса	Масштаб
И	0,03	2:1

Лист | Листов 1

Полоса Б-5×25 ГОСТ 103-78 Ст3 ГОСТ 535-79

Гипронефтеспецмонтаж г. Москва

Типовой проект 704-1-180.86 Альбом VII

ПВ2.01.08.01

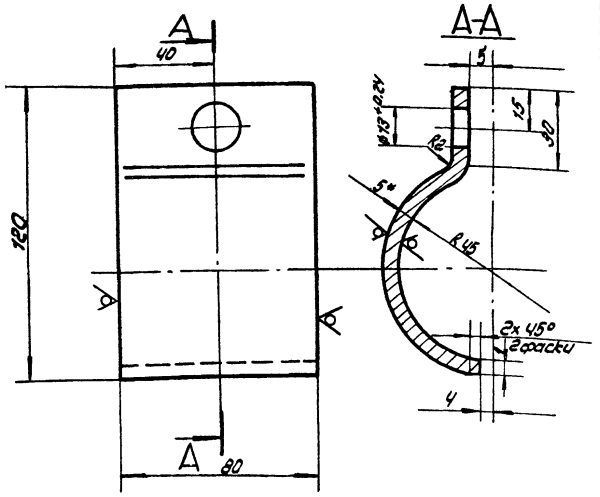

1. Неуказанные предельные отклонения размеров: отверстий - H16; валов - h16; остальных - ±IT16/2
2. Развернутая длина заготовки L = 170±2мм.
3. * Размер для справок.

Изм.	Лист	N докум.	Подп.	Дата	ПВ2.01.08.01			
Разраб.		Кузьмина		6.83	Захват	Лит.	Масса	Масштаб
Пров.		Числова		6.83		Н	0,46	1:1
Т.контр.						Лист	Листов 1	
ГИП		Тюрин		6.83	Полоса 5-5х8 ГОСТ 103-76 / Ст3 ГОСТ 535-79	Гипронефтеспецмонтаж г. Москва		
Н.контр.		Панова		6.83				
Утв.		Кузнецов		6.83				

Инв.№ подл. | Подп. и дата | Взам.инв.№ | Инв.№ дубл. | Подп. и дата

ПВ2.01.08.02

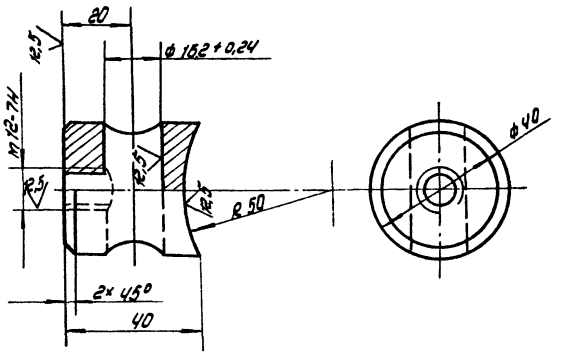

1. Неуказанные предельные отклонения размеров: отверстий - H16; валов - h16; остальных - ±IT16/2
2. * Размеры для справок.

Изм.	Лист	N докум.	Подп.	Дата	ПВ2.01.08.02			
Разраб.		Кузьмина		6.83	Бобышка	Лит.	Масса	Масштаб
Пров.		Числова		6.83		Н	0,25	1:1
Т.контр.						Лист	Листов 1	
ГИП		Тюрин		6.83	Круг 40 ГОСТ 2590-71 / Ст.3 ГОСТ 535-79	Гипронефтеспецмонтаж г. Москва		
Н.контр.		Панова		6.83				
Утв.		Кузнецов		6.83				

Инв.№ подл. | Подп. и дата | Взам.инв.№ | Инв.№ дубл. | Подп. и дата

ПВ2.01.08.03

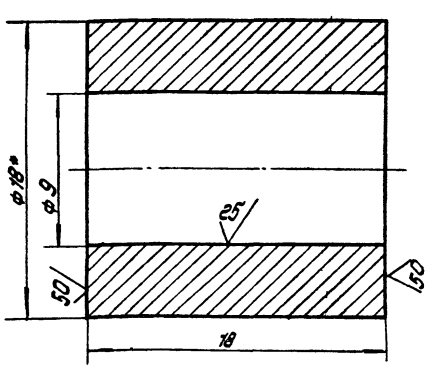

1. Неуказанные предельные отклонения размеров: отверстий - H16; валов - h16; остальных ± IT16/2
2. * Размер для справок.

Изм.	Лист	N докум.	Подп.	Дата	ПВ2.01.08.03			
Разраб.		Кузьмина		6.83	Втулка	Лит.	Масса	Масштаб
Пров.		Числова		6.83		И	0,03	5:1
Т.контр.						Лист	Листов 1	
ГИП		Тюрин		6.83	Круг В-18 ГОСТ 2590-72 / Ст.3 ГОСТ 535-79	Гипронефтеспецмонтаж г. Москва		
Н.контр.		Панова		6.83				
Утв.		Кузнецов		6.83				

Инв.№ подл. | Подп. и дата | Взам.инв.№ | Инв.№ дубл. | Подп. и дата

ПВ2.01.08.00 СБ

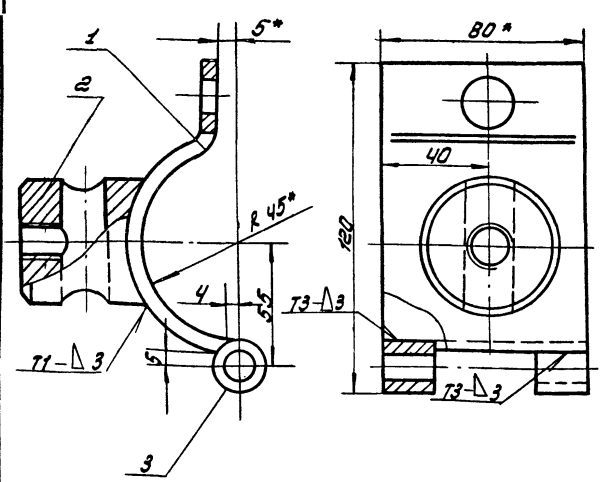

1. Сварку производить электродами типа Э42А ГОСТ 9467-75. Сварные швы по ГОСТ 5264-80.
2. Неуказанные предельные отклонения размеров: отверстий - H16; валов - h16; остальных - ± IT16/2
3. * Размеры для справок.

Изм.	Лист	N докум.	Подп.	Дата	ПВ2.01.08.00 СБ			
Разраб.		Кузьмина		6.83	Скоба I	Лит.	Масса	Масштаб
Пров.		Числова		6.83	Сборочный чертеж	И	0,9	1:1
Т.контр.						Лист	Листов 1	
ГИП		Тюрин		6.83		Гипронефтеспецмонтаж г. Москва		
Н.контр.		Панова		6.83				
Утв.		Кузнецов		6.83				

Инв.№ подл. | Подп. и дата | Взам.инв.№ | Инв.№ дубл. | Подп. и дата

ПВ2.01.09.01

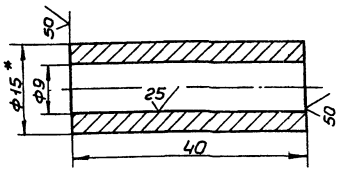

1. Неуказанные предельные отклонения размеров: отверстий - H16; валов - h16; остальных $\pm \frac{IT16}{2}$.
2.* Размер для справок.

Изм.	Лист	№ докум.	Подп.	Дата
Разраб.		Кузьмина		6.83
Пров.		Числова		6.83
Т.контр.				
ГИП		Тюрин		6.83
Н.контр.		Панова		6.83
Утв.		Кузнецов		6.83

ПВ2.01.09.01

Втулка

Лит.	Масса	Масштаб
И	0,04	2:1

Круг В-15 ГОСТ 2590-71 / Ст3 ГОСТ 535-79

Лист	Листов 1

Гипронефтеспецмонтаж г. Москва

Типовой проект 704-1-185.85 Альбом VII

Инв.№ подл. | Подп. и дата | Взам. инв.№ | Инв.№ дубл. | Подп. и дата

Формат	Зона	Поз.	Обозначение	Наименование	Кол.	Примечание
				Документация		
11			ПВ2.01.08.00 СБ	Сборочный чертеж		
				Детали		
11		1	ПВ2.01.08.01	Захват	1	
11		2	ПВ2.01.08.02	Бобышка	1	
11		3	ПВ2.01.08.03	Втулка	2	

Изм.	Лист	№ докум.	Подп.	Дата
Разраб.		Кузьмина		6.83
Пров.		Числова		6.83
Т.контр.				
ГИП		Тюрин		6.83
Н.контр.		Панова		6.83
Утв.		Кузнецов		6.83

ПВ2.01.08.00

Скоба I

Лит.	Лист	Листов
И		1

Гипронефтеспецмонтаж г. Москва

Типовой проект 704-1-185.85 Альбом VII

Инв.№ подл. | Подп. и дата | Взам. инв.№ | Инв.№ дубл. | Подп. и дата

Формат	Зона	Поз.	Обозначение	Наименование	Кол.	Примечание
				Документация		
11			ПВ2.01.09.00 СБ	Сборочный чертеж		
				Детали		
11		1	ПВ2.01.08.01	Захват	1	
11		2	ПВ2.01.09.01	Втулка	1	

Изм.	Лист	№ докум.	Подп.	Дата
Разраб.		Кузьмина		6.83
Пров.		Числова		6.83
Т.контр.				
ГИП		Тюрин		6.83
Н.контр.		Панова		6.83
Утв.		Кузнецов		6.83

ПВ2.01.09.00

Скоба II

Лит.	Лист	Листов
И		1

Гипронефтеспецмонтаж г. Москва

ПВ2.01.09.00 СБ

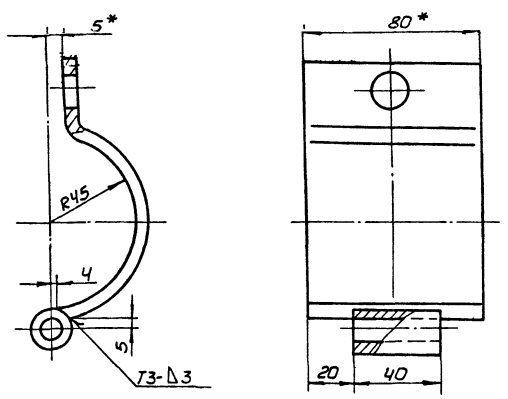

1. Сварку производить электродами типа Э42А по ГОСТ 9467-75. Сварные швы по ГОСТ 5264-80.
2. Неуказанные предельные отклонения размеров: отверстий - H16; валов - h16; остальных $\pm \frac{IT16}{2}$.
3.* Размеры для справок.

Изм.	Лист	№ докум.	Подп.	Дата
Разраб.		Кузьмина		6.83
Пров.		Числова		6.83
Т.контр.				
ГИП		Тюрин		6.83
Н.контр.		Панова		6.83
Утв.		Кузнецов		6.83

ПВ2.01.09.00 СБ

Скоба II

Сборочный чертеж

Лит.	Масса	Масштаб
И	0,66	1:2

Лист	Листов 1

Гипронефтеспецмонтаж г. Москва

Типовой проект 704-1-185.85 Альбом VII

Инв.№ подл. | Подп. и дата | Взам. инв.№ | Инв.№ дубл. | Подп. и дата

Типовой проект 704-1-186.86 Альбом VII

ПВ6.06.00.00С6

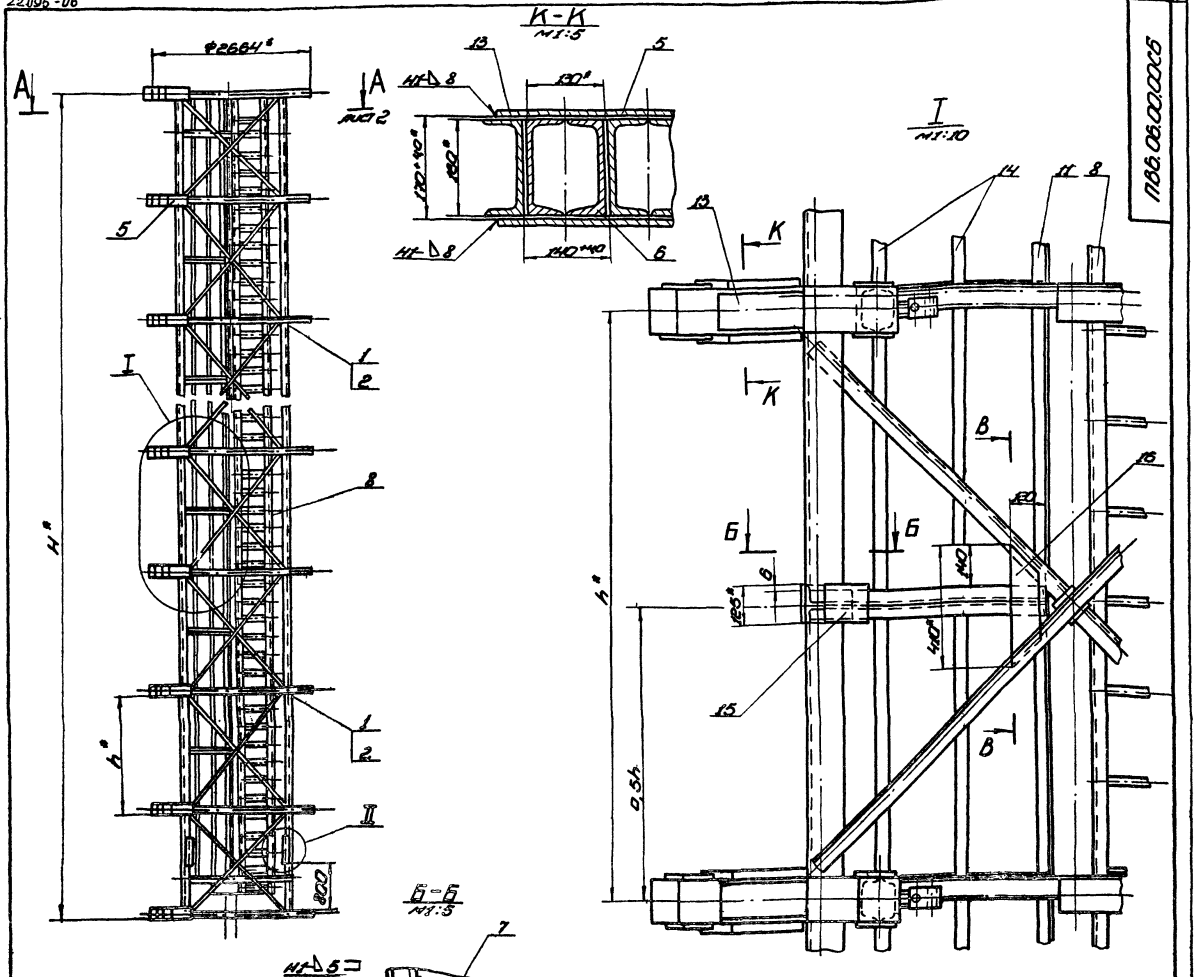

1. Установку гибочных шаблонов (черт. № ПВ6.06.01.00С6) производить на свободный каркас для наворачивания полотнищ.
2. Подготовку каркаса производить в следующем порядке:
   1) в одной из крайних секций каркаса вырезать, а затем состыковать 4 стойки (см. II);
   2) в промежуточных секциях каркаса со стороны нахлеста срезать промежуточные ободья и по одной поперечной связи (см. сх. III).
3. Количество гибочных шаблонов определяется числом ободьев каркаса и высотой стенки сооружаемого резервуара:
   10 шаблонов - при высоте стенки 18 м.
   6 шаблонов - при высоте стенки 12 м.
4. Произвести сборку прижимов, площадок, лестницы.
5. Сварные швы по ГОСТ 5264-80.
   Электроды сварочные типа Э42А по ГОСТ 9467-75.
6. Неуказанные предельные отклонения размеров: отверстий - Н16; валов - h16; остальных - $\pm\frac{IT16}{2}$.
7. * Размеры для справок.

Обозначение	Высота барабана Н*, мм	Шаг установки ободьев барабана h*, мм	Число промежуточных узлов барабана а шт.	Масса добавляемых элемент, кг	Примечание
ПВ6.06.00.00	17500	1975*	8	2750	для РВС с высотой стенки 18м
-01	11500	2200*	4	1650,0	12 м

Изм.	Лист	№ докум.	Подп.	Дата
Разраб.		Блинова		6.83
Пров.		Кузьмина		6.83
Т.контр.				
ГИП		Тюрин		6.83
Н.контр.		Панова		6.83
Утв.		Кузнецов		6.83

ПВ6.06.00.00С6

Устройство для формообразования

Сборочный чертеж

Лит.	Масса	Мас. тоб.
И	См. табл.	1:50

Лист 1 Листов 2

Гипронефтеспецмонтаж г. Москва

Копировал Формат

22095-06

Типовой проект 704-1-186.86 Альбом VII

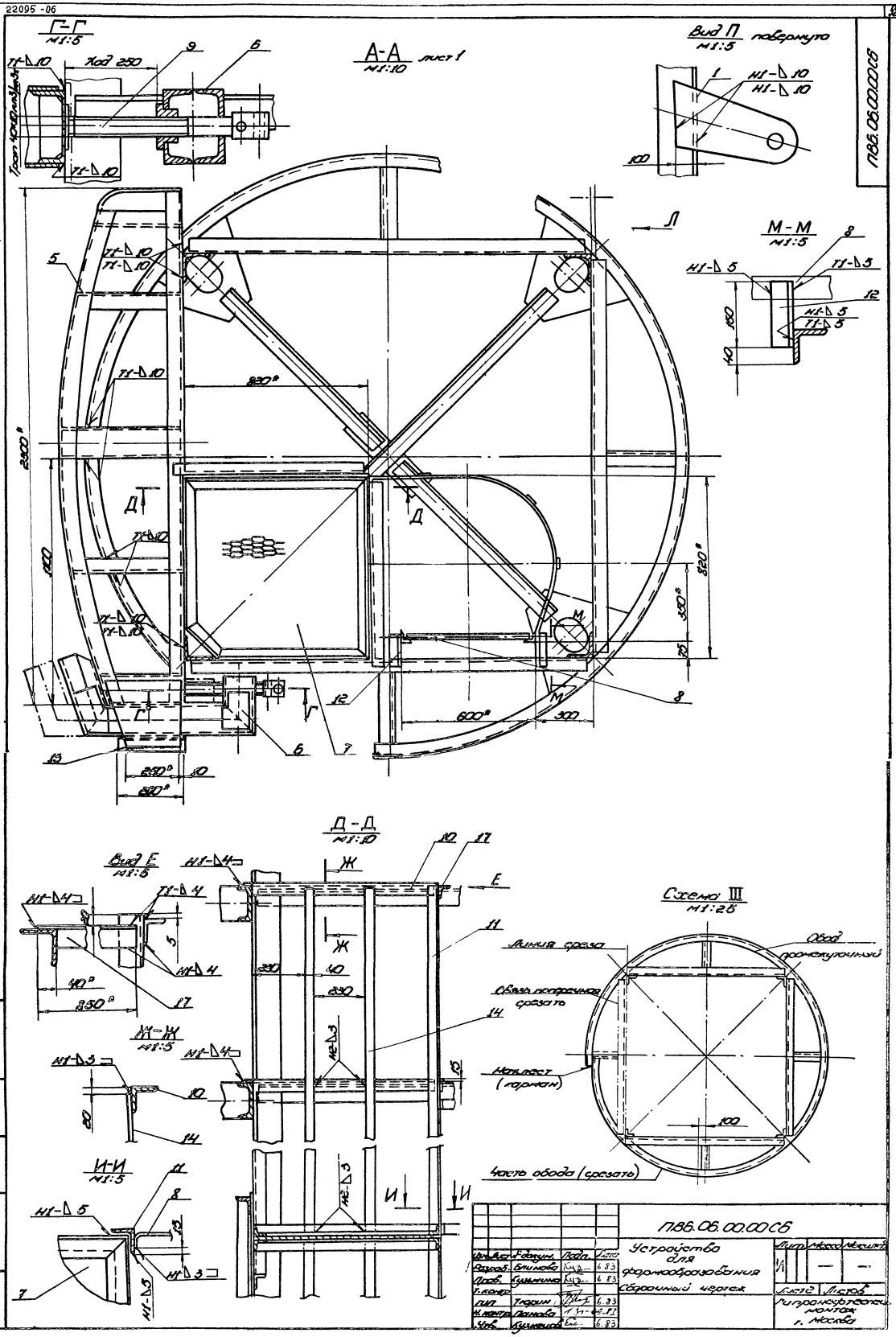

П86.06.00.00СБ

Изм.	Лист	№ докум.	Подп.	Дата
Разраб.		Блинова		6.83
Пров.		Кузьмина		6.83
Т. контр.				
Гип.		Тюрин		6.83
Н. контр.		Панова		6.83
Утв.		Кузнецов		6.83

Устройство для формообразования

Сборочный чертеж

Лит.	Масса	Масштаб
И	—	—

Лист | Листов

Гипронефтеспецмонтаж г. Москва

22095-06

Типовой проект 704-1-186.86 Альбом VII

Формат	Зона	Поз.	Обозначение	Наименование	Кол.	Примечание
				Детали		
11		9	ПВБ.06.00.05	Винт	6	
11		10	ПВБ.06.00.06	Балка	6	
64		11	ПВБ.06.00.07.01	Стойка		
				Уголок 6-45×45×5 ГОСТ 8509-72 / Ст.3 ГОСТ 535-79		
				L=9720	1	33,0кг
64		12	ПВБ.06.00.08	Кронштейн		
				Уголок 6-45×45×5 ГОСТ 8509-72 / Ст.3 ГОСТ 535-79		
				L=150	12	0,50кг
64		13	ПВБ.06.00.09	Балка		
				Швеллер 16 ГОСТ 8240-72 / Ст.3 ГОСТ 535-79		
				L=280	6	4,0кг
64		14	ПВБ.06.00.10-01	Ограждение		
				Полоса 6-4×40 ГОСТ 103-76 / Ст.3 ГОСТ 535-79		
				L=9670	2	12,0кг
64		15	ПВБ.06.00.11	Пластина		
				Полоса 6-5×125 ГОСТ 103-76 / Ст.3 ГОСТ 535-79		
				L=150	6	0,75кг
11		16	ПВБ.06.00.12	Кронштейн	6	
11		17	ПВБ.06.00.06-01	Балка	4	

Изм.	Лист	№ докум.	Подп.	Дата	ПВБ.06.00.00	Лист 3

Копировал формат 11

ПВБ.06.00.05

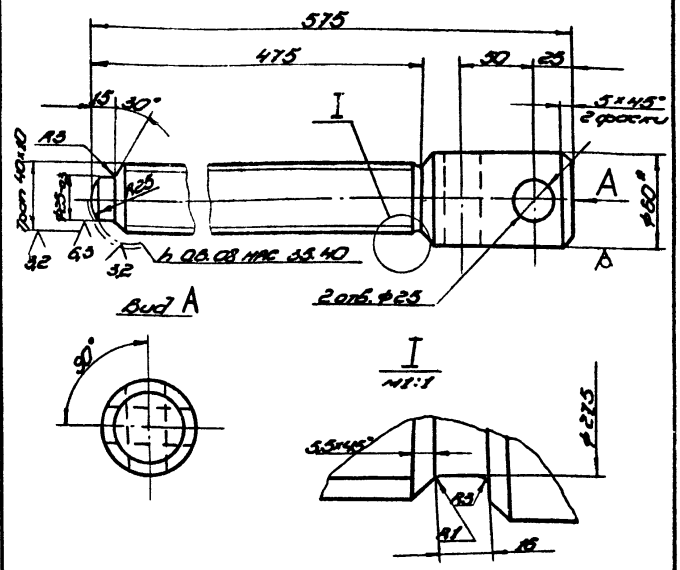

1. Неуказанные предельные отклонения размеров: отверстий - Н16; валов - h16; остальных - $\pm\frac{IT16}{2}$.
2.* Размер для справок.

Изм.	Лист	№ докум.	Подп.	Дата	ПВБ.06.00.05	Лит.	Масса	Масштаб
Разраб.		Блинова		6.83	Винт	И	4,95	1:2,5
Пров.		Кузьмина		6.83		Лист	Листов 1	
Т. контр.								
Гип.		Тюрин		6.83	Круг В-60 ГОСТ 2590-71 / Ст.3 ГОСТ 535-79	Гипронефтеспецмонтаж г. Москва		
Н. контр.		Панова		06.83				
Утв.		Кузнецов		6.83				

Копировал формат 11

Альбом VII

Формат	Зона	Поз.	Обозначение	Наименование	Кол.	Примечание
64		11	ПВБ.06.00.07	Стойка		
				Уголок 6-45×45×5 ГОСТ 8509-72 / Ст.3 ГОСТ 535-79		
				L=15720	1	53,0кг
64		12	ПВБ.06.00.08	Кронштейн		
				Уголок 6-45×45×5 ГОСТ 8509-72 / Ст.3 ГОСТ 535-79		
				L=150	20	0,50кг
64		13	ПВБ.06.00.09	Балка		
				Швеллер 16 ГОСТ 8240-72 / Ст.3 ГОСТ 535-79		
				L=280	10	4,0кг
64		14	ПВБ.06.00.10	Ограждение		
				Полоса 6-4×40 ГОСТ 103-76 / Ст.3 ГОСТ 535-79		
				L=15670	2	20,0кг
64		15	ПВБ.06.00.11	Пластина		
				Полоса 6-5×125 ГОСТ 103-76 / Ст.3 ГОСТ 535-79		
				L=150	14	0,75кг
11		16	ПВБ.06.00.12	Кронштейн	14	
11		17	ПВБ.06.00.13	Балка	4	
				ПВБ.06.00.00-01 см.СБ		
				Сборочные единицы		
11		5	ПВБ.06.01.00	Шаблон гибочный	6	
11		6	ПВБ.06.02.00	Прижим	6	
11		7	ПВБ.06.03.00	Площадка	3	
11		8	ПВБ.06.04.00-01	Лестница	1	

Изм.	Лист	№ докум.	Подп.	Дата	ПВБ.06.00.00	Лист 2

Копировал формат 11

Формат	Зона	Поз.	Обозначение	Наименование	Кол.	Примечание
				Документация		
64			ПВБ.06.00.00СБ	Сборочный чертеж		
				Детали		
11		1	ПВБ.06.00.01	Захват	2	
11		2	ПВБ.06.00.02	Ребро	2	
64		3	ПВБ.06.00.03	Пластина		
				Полоса 6-12×125 ГОСТ 103-76 / Ст.3 ГОСТ 535-79		
				L=500	8	6,0кг
64		4	ПВБ.06.00.04	Пластина		
				Полоса 6-10×95 ГОСТ 103-76 / Ст.3 ГОСТ 535-79		
				L=450	12	3,40кг
				Переменные данные для исполнений		
				ПВБ.06.00.00см.СБ		
				Сборочные единицы		
11		5	ПВБ.06.01.00	Шаблон гибочный	10	
11		6	ПВБ.06.02.00	Прижим	10	
11		7	ПВБ.06.03.00	Площадка	7	
11		8	ПВБ.06.04.00	Лестница	1	
				Детали		
11		9	ПВБ.06.00.05	Винт	10	
11		10	ПВБ.06.00.06	Балка	10	

Изм.	Лист	№ докум.	Подп.	Дата	ПВБ.06.00.00	Лит.	Лист	Листов
Разраб.		Блинова		6.83	Устройство для формообразования	И	1	3
Пров.		Кузьмина		6.83		Гипронефтеспецмонтаж г. Москва		
Гип.		Тюрин		6.83				
Н. контр.		Панова		6.83				
Утв.		Кузнецов		6.83				

Копировал формат 11

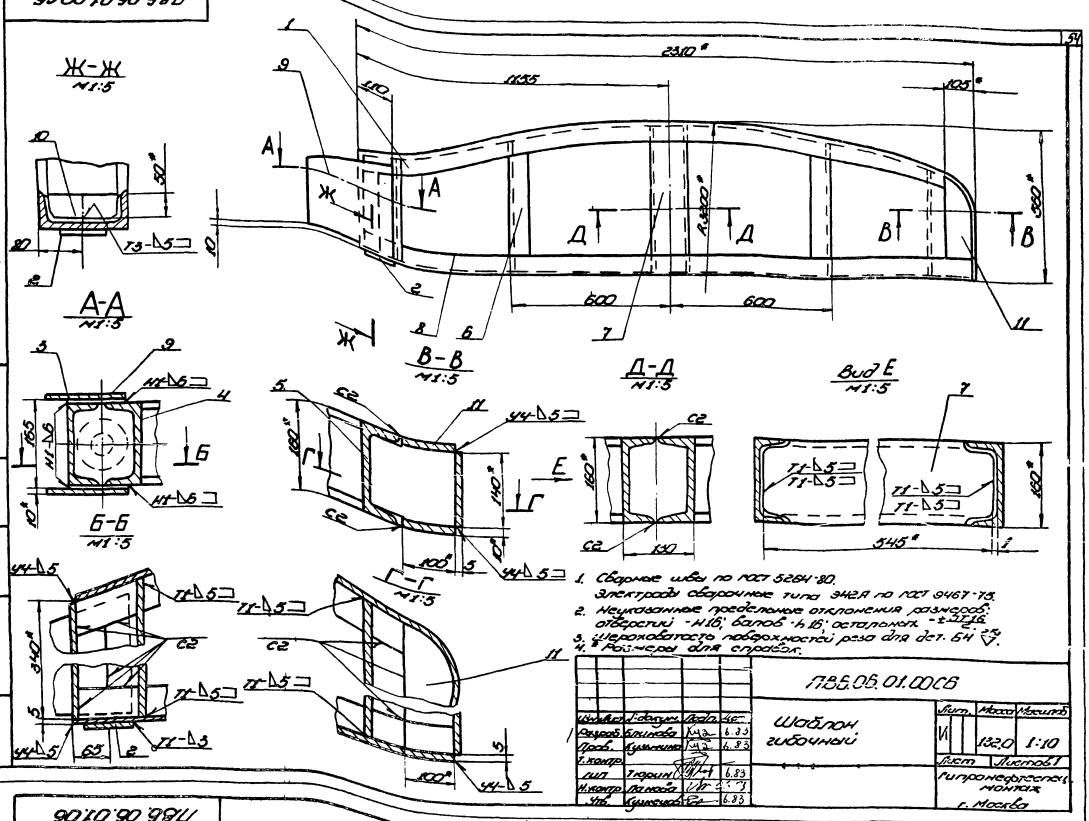

1. Сварные швы по ГОСТ 5264-80.
Электроды сварочные типа Э42А по ГОСТ 9467-75.
2. Неуказанные предельные отклонения размеров: отверстий - H16; валов - h16; остальных - $\pm\frac{IT16}{2}$.
3. Шероховатость поверхностей реза для дет. Б4 $\frac{25}{\sqrt{}}$.
4. * Размеры для справок.

Изм.	Лист	№ докум.	Подп.	Дата	ПВБ.06.01.00СБ	Лит.	Масса	Масштаб
Разраб.		Блинова	Куз	6.83	Шаблон гибочный	И	132,0	1:10
Пров.		Кузьмина	Куз	6.83		Лист	Листов 1	
Т.контр.						Гипронефтеспец. монтаж г. Москва		
Гип		Тюрин		6.83				
Н.контр.		Панова		6.83				
Утв.		Кузнецов		6.83				

ПВБ.06.01.06

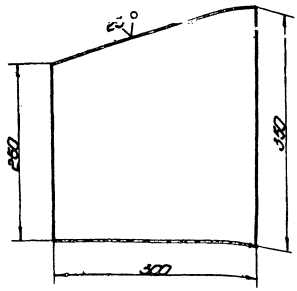

Неуказанные предельные отклонения размеров: отверстий - H16; валов - h16; остальных - $\pm\frac{IT16}{2}$.

Изм.	Лист	№ докум.	Подп.	Дата	ПВБ.06.01.06	Лит.	Масса	Масштаб
Разраб.		Блинова	Куз	6.83	Пластина	И	7,0	1:4
Пров.		Кузьмина	Куз	6.83		Лист	Листов 1	
Т.контр.						Гипронефтеспец. монтаж г. Москва		
Гип		Тюрин		6.83				
Н.контр.		Панова		6.83				
Утв.		Кузнецов		6.83				

Лист 6-10 ГОСТ 19903-74
Ст. 3 ГОСТ 14637-79

Копировал формат 11

Формат	Зона	Поз.	Обозначение	Наименование	Кол.	Примечание
				Документация		
12			ПВБ.06.01.00СБ	Сборочный чертеж		
				Детали		
11		1	ПВБ.06.01.01	Балка профилирующая	1	
11		2	ПВБ.06.01.02	Пята	1	
11		3	ПВБ.06.01.03	Стойка	1	
11		4	ПВБ.06.01.04	Стойка	1	
		5	-01	Стойка	1	
		6	-02	Стойка	2	
		7	-03	Стойка	2	
54		8	ПВБ.06.01.05	Балка опорная		
				Швеллер 16 ГОСТ 8240-72 Ст. 3 ГОСТ 535-79		
				L=2300	1	33,0 кг
11		9	ПВБ.06.01.06	Пластина	2	
11		10	ПВБ.06.01.07	Ребро	1	
11		11	ПВБ.06.01.08	Накладка	2	

Изм.	Лист	№ докум.	Подп.	Дата	ПВБ.06.01.00	Лит.	Лист	Листов
Разраб.		Блинова	Куз	6.83	Шаблон гибочный	И		1
Пров.		Кузьмина	Куз	6.83		Гипронефтеспец. монтаж г. Москва		
Гип		Тюрин		6.83				
Н.контр.		Панова		6.83				
Утв.		Кузнецов		6.83				

Копировал формат 11

Типовой проект 704-1-186.86 Альбом VII

Инв. № подл. | Подп. и дата | Взам. инв. № | Инв. № дубл. | Подп. и дата

10.70.90.98И

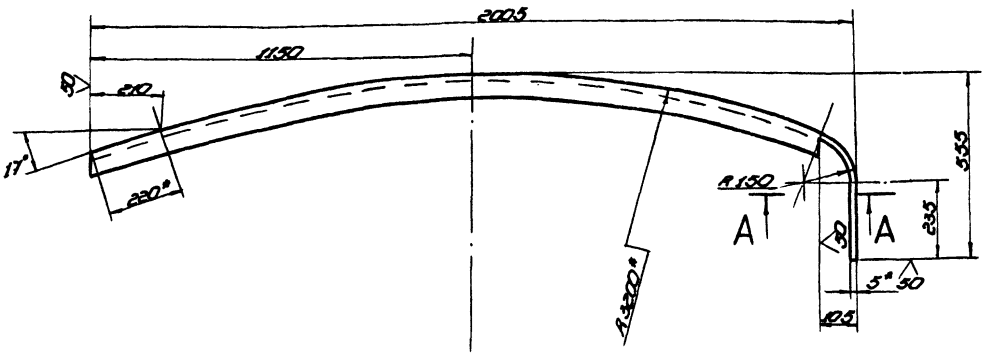

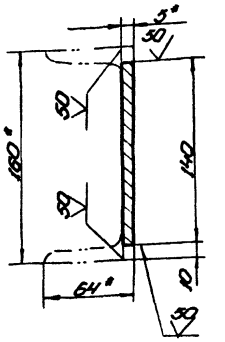

Развертка
М1:5

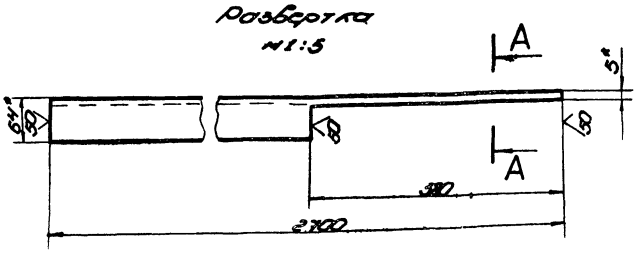

1. Неуказанные предельные отклонения размеров: отверстий - $H16$; балов - $h16$; остальных - $\pm\frac{IT16}{2}$.
2. * Размеры для справок.

					ПВ6.06.01.01	
Изм.	Лист	№ докум.	Подп.	Дата	Балка профилирующая	Лит. И; Масса 33,0; Масштаб 1:10
Разраб.		Кузьмина		6.83		
Пров.		Числова		6.83		Лист; Листов 1
Т. контр.						
ГИП		Тюрин		6.83		Гипронефтеспецмонтаж г. Москва
Н. контр.		Панова		6.83	Швеллер 16 ГОСТ 8240-72	
Утв.		Кузнецов		6.83	Ст.3 ГОСТ 535-79	

Копировал

Формат А2

ПВ6.06.01.07

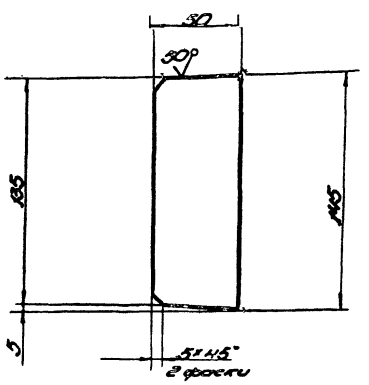

Неуказанные предельные отклонения размеров: балов - $h16$; остальных - $\pm\frac{IT16}{2}$.

					ПВ6.06.01.07	
Изм.	Лист	№ докум.	Подп.	Дата	Ребро	Лит. И; Масса 0,8; Масштаб 1:2
Разраб.		Блинова		6.83		
Пров.		Шишина		6.83		Лист; Листов 1
Т. контр.						
ГИП		Тюрин		6.83	Лист 5-16 ГОСТ 19903-74	Гипронефтеспецмонтаж г. Москва
Н. контр.		Панова		6.83	Ст.3 ГОСТ 14637-79	
Утв.		Кузнецов		6.83		

Копировал

Формат А1

10.70.90.98И

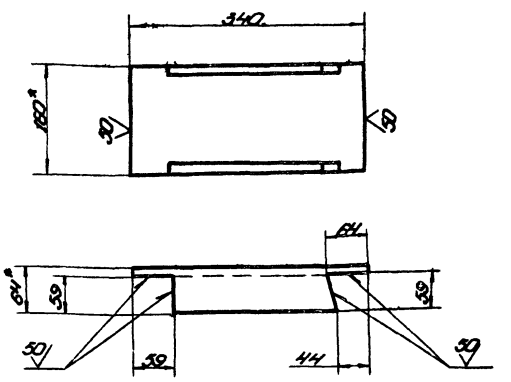

1. Неуказанные предельные отклонения размеров балов - $h16$; остальных - $\pm\frac{IT16}{2}$.
2. Размеры для справок.

					ПВ6.06.01.03	
Изм.	Лист	№ докум.	Подп.	Дата	Стойка	Лит. И; Масса 4,0; Масштаб 1:5
Разраб.		Блинова		6.83		
Пров.		Шишина		6.83		Лист; Листов 1
Т. контр.						
ГИП		Тюрин		6.83		Гипронефтеспецмонтаж г. Москва
Н. контр.		Панова		6.83	Швеллер 16 ГОСТ 8240-72	
Утв.		Кузнецов		6.83	Ст.3 ГОСТ 535-79	

Копировал

Формат А1

ПВ6.06.00.06

ПВ6.06.00.06

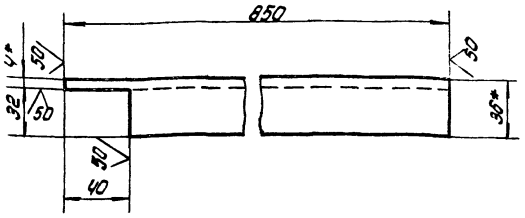

ПВ6.06.00.06-01 - зеркальное отражение остального - см. ПВ6.06.00.06.

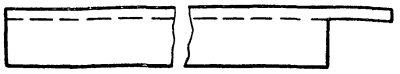

1. Неуказанные предельные отклонения размеров: валов - h16; остальных $\pm \frac{IT16}{2}$
2. * Размеры для справок.

Изм.	Лист	N докум.	Подп.	Дата
Разраб.		Числова		6.83
Пров.		Кузьмина		6.83
Т.контр.				
ГИП		Тюрин		6.83
Н.контр.		Панова		6.83
Утв.		Кузнецов		6.83

ПВ6.06.00.06

Балка

Лит.	Масса	Масштаб
И	180	1:2

Лист | Листов 1

Уголок 6-36х36х4 ГОСТ 8509-72 / Ст.3 ГОСТ 535-79

Гипронефтеспецмонтаж г. Москва

Инв.№подл. | Подп. и дата | Взам.инв.№ | Инв.№дубл. | Подп. и дата

ПВ6.06.00.12

ПВ6.06.00.12

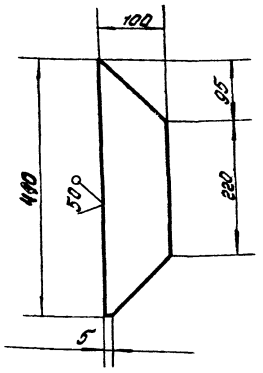

1. Неуказанные предельные отклонения размеров: валов - h16; остальных - $\pm \frac{IT16}{2}$.

Изм.	Лист	N докум.	Подп.	Дата
Разраб.		Числова		6.83
Пров.		Кузьмина		6.83
Т.контр.				
ГИП		Тюрин		6.83
Н.контр.		Панова		6.83
Утв.		Кузнецов		6.83

ПВ6.06.00.12

Кронштейн

Лит.	Масса	Масштаб
И	1,3	1:5

Лист | Листов 1

Полоса 6-5х100 ГОСТ 103-76 / Ст.3 ГОСТ 535-79

Гипронефтеспецмонтаж г. Москва

Инв.№подл. | Подп. и дата | Взам.инв.№ | Инв.№дубл. | Подп. и дата

ПВ6.06.01.02

ПВ6.06.01.02

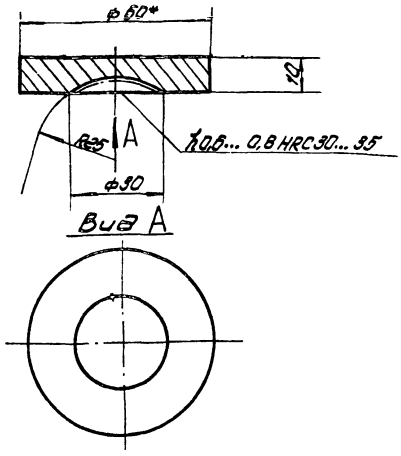

1. Неуказанные предельные отклонения размеров: валов - h16; остальных $\pm \frac{IT16}{2}$.
2. * Размер для справок.

Изм.	Лист	N докум.	Подп.	Дата
Разраб.		Числова		6.83
Пров.		Кузьмина		6.83
Т.контр.				
ГИП		Тюрин		6.83
Н.контр.		Панова		6.83
Утв.		Кузнецов		6.83

ПВ6.06.01.02

Пята

Лит.	Масса	Масштаб
И	0,20	1:2

Лист | Листов 1

Круг В-50 ГОСТ 2590-71 / Ст.3 ГОСТ 535-79

Гипронефтеспецмонтаж г. Москва

Инв.№подл. | Подп. и дата | Взам.инв.№ | Инв.№дубл. | Подп. и дата

ПВ6.06.01.04

ПВ6.06.01.04

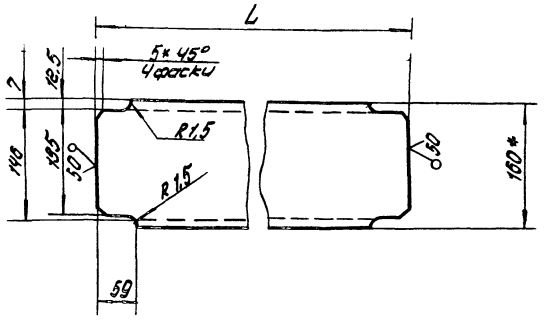

Обозначение	L, мм	Масса кг
ПВ6.06.01.04	380	5,40
-01	390	5,50
-02	490	7,0
-03	545	7,70

1. Неуказанные предельные отклонения размеров: валов - h16; остальных $\pm \frac{IT16}{2}$.
2. * Размер для справок.

Изм.	Лист	N докум.	Подп.	Дата
Разраб.		Числова		6.83
Пров.		Кузьмина		6.83
Т.контр.				
ГИП		Тюрин		6.83
Н.контр.		Панова		6.83
Утв.		Кузнецов		6.83

ПВ6.06.01.04

Стойка

Лит.	Масса	Масштаб
И	см. табл.	1:5

Лист | Листов 1

Швеллер 16 ГОСТ 8240-72 / Ст.3 ГОСТ 535-79

Гипронефтеспецмонтаж г. Москва

Инв.№подл. | Подп. и дата | Взам.инв.№ | Инв.№дубл. | Подп. и дата

22095-06

57

Типовой проект 704-1-186.86 Альбом VII

ПВ6.06.02.00 СБ

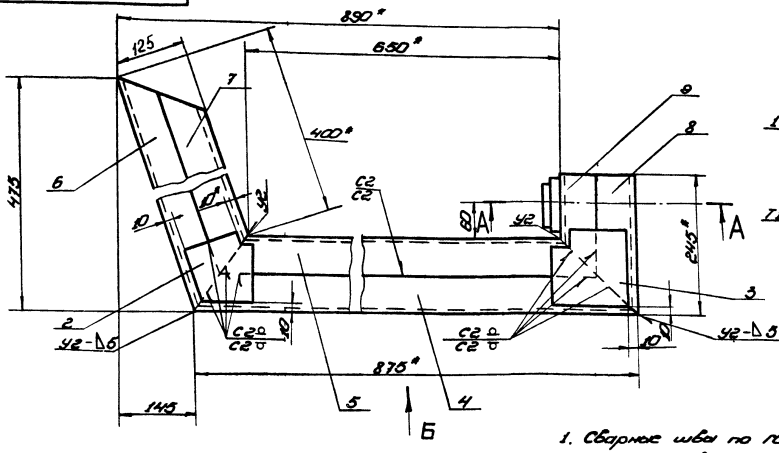

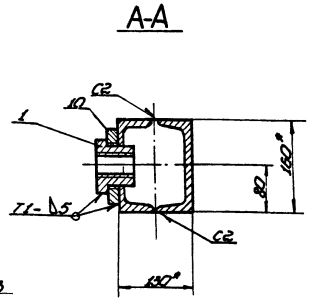

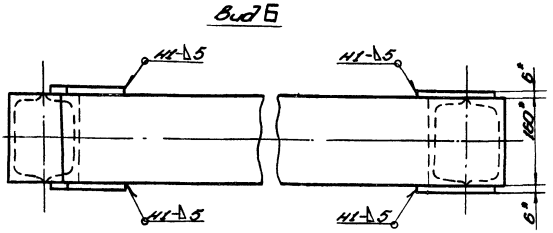

1. Сварные швы по ГОСТ 5264-80.
   Электроды сварочные типа Э42А по ГОСТ 9467-75
2. Неуказанные предельные отклонения размеров: отверстий - H16; валов - h16; остальных - $\pm\frac{IT16}{2}$.
3. Шероховатость поверхностей реза для дет. БН 25.
4. Сборку прижима производить по специальному кондуктору.
5. Размеры для справок.

					ПВ6.06.02.00 СБ			
Изм.	Лист	№ докум.	Подп.	Дата	Прижим	Лит.	Масса	Масштаб
Разраб.	Блинова			6.83		И	49,0	1:5
Пров.	Кузьмина			6.83	Сборочный чертеж	Лист	Листов 1	
Т. контр.						Гипронефтеспецмонтаж г. Москва		
Гип.	Тюрин			6.83				
Н. контр.	Панова			6.83				
Утв.	Кузнецов			6.83				

Типовой проект 704-1-186.86 Альбом VII

ПВ6.06.02.01

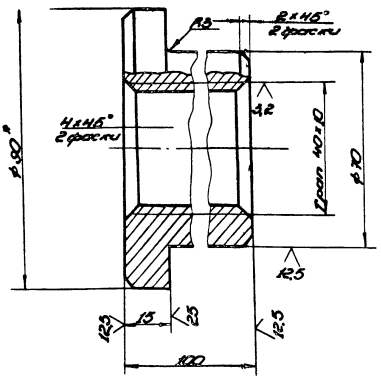

1. Неуказанные предельные отклонения размеров: отверстий - H16; валов - h16; остальных - $\pm\frac{IT16}{2}$.
2. * Размер для справок.

					ПВ6.06.02.01			
Изм.	Лист	№ докум.	Подп.	Дата	Гайка	Лит.	Масса	Масштаб
Разраб.	Блинова			6.83		И	2,56	1:1
Пров.	Кузьмина			6.83		Лист	Листов 1	
Т. контр.						Гипронефтеспецмонтаж г. Москва		
Гип.	Тюрин			6.83				
Н. контр.	Панова			6.83				
Утв.	Кузнецов			6.83				

Круг В-90 ГОСТ 2590-71 / Ст.3 ГОСТ 535-79

Копировал формат 11

Форма	Зона	Поз.	Обозначение	Наименование	Кол.	Примечание
				Документация		
12			ПВ6.06.02.00 СБ	Сборочный чертеж		
				Детали		
11		1	ПВ6.06.02.01	Гайка	1	
11		2	ПВ6.06.02.02	Накладка	2	
11		3	ПВ6.06.02.03	Накладка	2	
11		4	ПВ6.06.02.04	Швеллер	1	
11		5	ПВ6.06.02.05	Швеллер	1	
11		6	ПВ6.06.02.06	Швеллер	1	
11		7	ПВ6.06.02.07	Швеллер	1	

					ПВ6.06.02.00			
Изм.	Лист	№ докум.	Подп.	Дата	Прижим	Лит.	Лист	Листов
Разраб.	Блинова			6.83		И	1	2
Пров.	Кузьмина			6.83		Гипронефтеспецмонтаж г. Москва		
Гип.	Тюрин			6.83				
Н. контр.	Панова			6.83				
Утв.	Кузнецов			6.83				

Копировал формат 11

Альбом VIII

Типовой проект 704-1-188.86

ПВ6.06.02.09

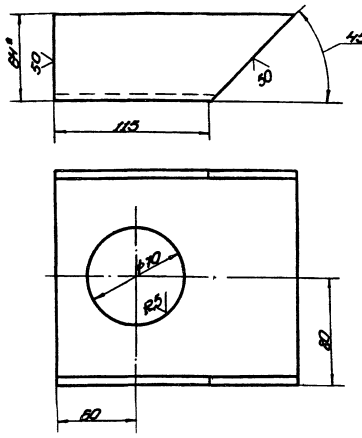

1. Неуказанные предельные отклонения размеров: болов -h16; остальных -$\pm\frac{IT16}{2}$.
2. * Размер для справок.

Изм.	Лист	№ докум.	Подп.	Дата	ПВ6.06.02.09			
Разраб.		Блинова		6.83	Швеллер	Лит.	Масса	Масштаб
Пров.		Кузнецова		6.83		И	25	1:2
Т. контр.						Лист	Листов 1	
ГИП		Гарин		6.83	Швеллер 16 ГОСТ 8240-72 Ст.3 ГОСТ 535-79	Гипронефтеспецмонтаж г. Москва		
Н. контр.		Попова		6.83				
Утв.		Кузнецов		6.83				

Копировал Формат А1

ПВ6.06.02.08

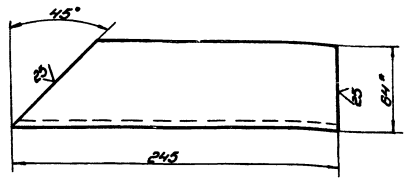

1. Неуказанные предельные отклонения размеров: болов -h16; остальных -$\pm\frac{IT16}{2}$.
2. * Размер для справок.

Изм.	Лист	№ докум.	Подп.	Дата	ПВ6.06.02.08			
Разраб.		Блинова		6.83	Швеллер	Лит.	Масса	Масштаб
Пров.		Кузнецова		6.83		И	3,5	1:2
Т. контр.						Лист	Листов	
ГИП		Гарин		6.83	Швеллер 16 ГОСТ 8240-72 Ст.3 ГОСТ 535-79	Гипронефтеспецмонтаж г. Москва		
Н. контр.		Попова		6.83				
Утв.		Кузнецов		6.83				

Копировал Формат А1

Альбом VIII

Типовой проект 704-1-188.86

Формат	Зона	Поз.	Обозначение	Наименование	Кол.	Примечание
А1		8	ПВ6.06.02.08	Швеллер	1	
А1		9	ПВ6.06.02.09	Швеллер	1	
А1		10	ПВ6.06.02.10	Подкладка	1	

Изм.	Лист	№ докум.	Подп.	Дата	ПВ6.06.02.00	Лист 2

Копировал Формат А1

ПВ6.06.02.07

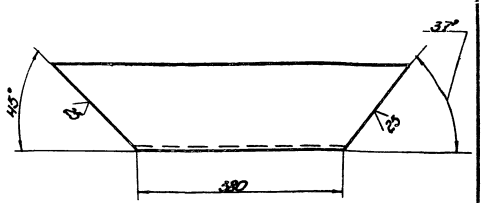

Неуказанные предельные отклонения размеров: болов -h16; остальных -$\pm\frac{IT16}{2}$.

Изм.	Лист	№ докум.	Подп.	Дата	ПВ6.06.02.07			
Разраб.		Блинова		6.83	Швеллер	Лит.	Масса	Масштаб
Пров.		Кузнецова		6.83		И	50	1:5
Т. контр.						Лист	Листов 1	
ГИП		Гарин		6.83	Швеллер 16 ГОСТ 8240-72 Ст.3 ГОСТ 535-79	Гипронефтеспецмонтаж г. Москва		
Н. контр.		Попова		6.83				
Утв.		Кузнецов		6.83				

Копировал Формат А1

Типовой проект 704-1-186.86 Альбом VII

ПВ6.06.02.05

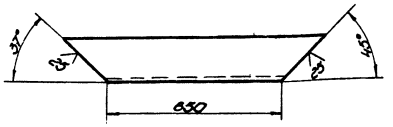

Неуказанные предельные отклонения размеров: валов - h16; остальных - $\pm\frac{IT16}{2}$.

Изм.	Лист	№ докум.	Подп.	Дата
Разраб.		Блинова		6.83
Пров.		Кузьмина		6.83
Т.контр.				
ГИП		Тюрин		6.83
Н.контр.		Панова		6.83
Утв.		Кузнецов		6.83

ПВ6.06.02.05

Швеллер

Лит.	Масса	Масштаб
И	100	1:10

Лист | Листов 1

Швеллер 16 ГОСТ 8240-72 Ст.3 ГОСТ 535-79

Гипронефтеспец-монтаж г. Москва

Копировал | формат 11

Подп. и дата | Взам. инв. № | Инв. № дубл. | Подп. и дата

ПВ6.06.02.06

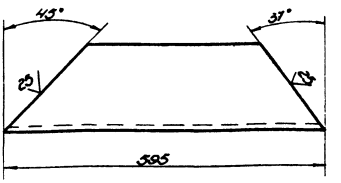

Неуказанные предельные отклонения размеров: валов - h16; остальных - $\pm\frac{IT16}{2}$.

Изм.	Лист	№ докум.	Подп.	Дата
Разраб.		Блинова		6.83
Пров.		Кузьмина		6.83
Т.контр.				
ГИП		Тюрин		6.83
Н.контр.		Панова		6.83
Утв.		Кузнецов		6.83

ПВ6.06.02.06

Швеллер

Лит.	Масса	Масштаб
И	8,5	1:5

Лист | Листов 1

Швеллер 16 ГОСТ 8240-72 Ст.3 ГОСТ 535-79

Гипронефтеспец-монтаж г. Москва

Копировал | формат

Подп. и дата | Взам. инв. № | Инв. № дубл. | Подп. и дата

Типовой проект 704-1-186.86 Альбом VII

ПВ6.06.02.10

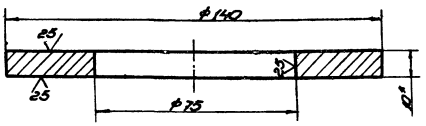

1. Неуказанные предельные отклонения размеров: отверстий - H16; валов - h16.
2. * Размер для справок.

Изм.	Лист	№ докум.	Подп.	Дата
Разраб.		Блинова		6.83
Пров.		Кузьмина		6.83
Т.контр.				
ГИП		Тюрин		6.83
Н.контр.		Панова		6.83
Утв.		Кузнецов		6.83

ПВ6.06.02.10

Подкладка

Лит.	Масса	Масштаб
И	0,1	1:1

Лист | Листов 1

Лист 6-10 ГОСТ 19903-74 Ст.3 ГОСТ 14637-79

Гипронефтеспец-монтаж г. Москва

Копировал | формат 11

Подп. и дата | Взам. инв. № | Инв. № дубл. | Подп. и дата

ПВ6.06.02.04

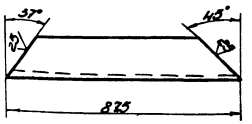

Неуказанные предельные отклонения размеров. валов - h16; остальных - $\pm\frac{IT16}{2}$.

Изм.	Лист	№ докум.	Подп.	Дата
Разраб.		Блинова		6.83
Пров.		Кузьмина		6.83
Т.контр.				
ГИП		Тюрин		6.83
Н.контр.		Панова		6.83
Утв.		Кузнецов		6.83

ПВ6.06.02.04

Швеллер

Лит.	Масса	Масштаб
И	12,4	1:10

Лист | Листов 1

Швеллер 16 ГОСТ 8240-72 Ст.3 ГОСТ 535-79

Гипронефтеспец-монтаж г. Москва

Копировал | формат 11

Подп. и дата | Взам. инв. № | Инв. № дубл. | Подп. и дата

Типовой проект 704-1-186.86 Альбом VII

ПВ6.06.01.08

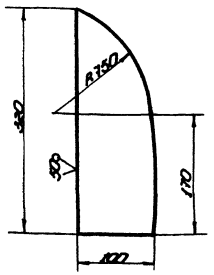

Неуказанные предельные отклонения размеров: отверстий - H16; валов - h16; остальных - $\pm\frac{IT16}{2}$.

Изм.	Лист	№ докум.	Подп.	Дата	ПВ6.06.01.08	Лит.	Масса	Масштаб
Разраб.		Блинова	Куз	6.83	Накладка	И	2,2	1:4
Пров.		Кузьмина	Куз	6.83		Лист	Листов 1	
Т. контр.								
Гип.		Тюрин		6.83	Полоса Б-10×100 ГОСТ 103-76 Ст. 3 ГОСТ 535-79	Гипронефтеспец. монтаж г. Москва		
Н. контр.		Панова		6.83				
Утв.		Кузнецов		6.83				

Копировал формат 11

ПВ6.06.02.03

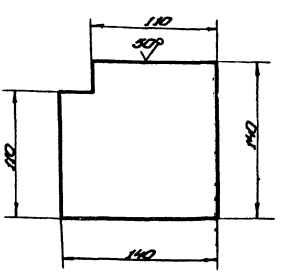

Неуказанные предельные отклонения размеров: валов - h16.

Изм.	Лист	№ докум.	Подп.	Дата	ПВ6.06.02.03	Лит.	Масса	Масштаб
Разраб.		Блинова	Куз	6.83	Накладка	И	0,85	1:2,5
Пров.		Кузьмина	Куз	6.83		Лист	Листов 1	
Т. контр.								
Гип.		Тюрин		6.83	Лист Б-6 ГОСТ 19903-74 Ст. 3 ГОСТ 14637-79	Гипронефтеспец. монтаж г. Москва		
Н. контр.		Панова		6.83				
Утв.		Кузнецов		6.83				

Копировал формат 11

Типовой проект 704-1-186.86 Альбом VII

ПВ6.06.00.01

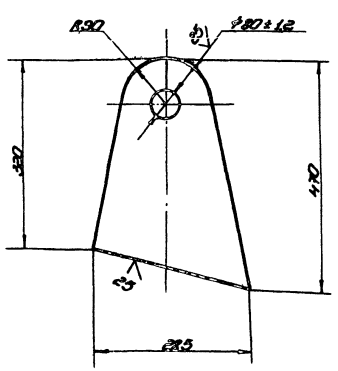

Неуказанные предельные отклонения размеров: отверстий - H16; валов - h16; остальных - $\pm\frac{IT16}{2}$.

Изм.	Лист	№ докум.	Подп.	Дата	ПВ6.06.00.01	Лит.	Масса	Масштаб
Разраб.		Блинова	Куз	6.83	Захват	И	20,0	1:5
Пров.		Кузьмина	Куз	6.83		Лист	Листов 1	
Т. контр.								
Гип.		Тюрин		6.83	Лист Б-20 ГОСТ 19903-74 Ст. 3 ГОСТ 14637-79	Гипронефтеспец. монтаж г. Москва		
Н. контр.		Панова		6.83				
Утв.		Кузнецов		6.83				

Копировал формат 11

ПВ6.06.02.02

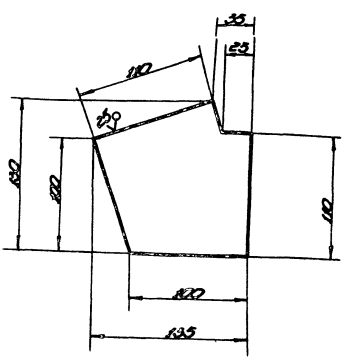

Неуказанные предельные отклонения размеров: отверстий - H16; валов - h16; остальных - $\pm\frac{IT16}{2}$.

Изм.	Лист	№ докум.	Подп.	Дата	ПВ6.06.02.02	Лит.	Масса	Масштаб
Разраб.		Блинова	Куз	6.83	Накладка	И	0,70	1:2,5
Пров.		Кузьмина	Куз	6.83		Лист	Листов 1	
Т. контр.								
Гип.		Тюрин		6.83	Лист Б-6 ГОСТ 19903-74 Ст. 3 ГОСТ 14637-79	Гипронефтеспец. монтаж г. Москва		
Н. контр.		Панова		6.83				
Утв.		Кузнецов		6.83				

Копировал формат 11

ПВ6.06.03.00СБ

Альбом VIII

Типовой проект 704-1-186.86

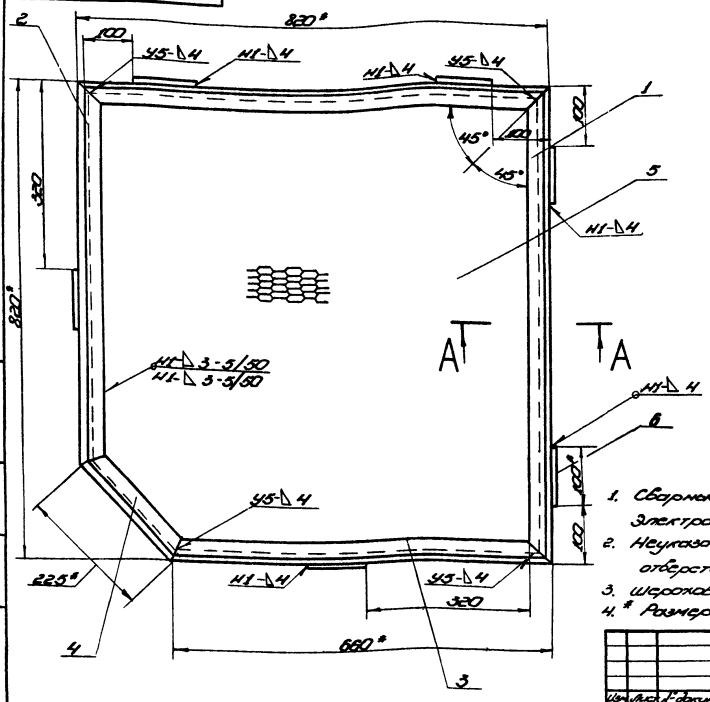

А-А

Н1:1

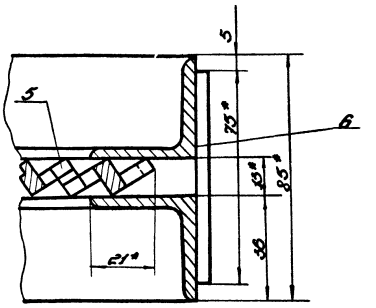

1. Сварные швы по ГОСТ 5264-80.
   Электроды сварочные типа Э42А по ГОСТ 9467-75.
2. Неуказанные предельные отклонения размеров:
   отверстий - Н16; болтов - h16; остальных - $\pm\frac{IT16}{2}$.
3. Шероховатость поверхностей реза для дет. 64 $\frac{25}{}$.
4. * Размеры для справок.

Изм.	Лист	№ докум.	Подп.	Дата
Разраб.		Блинова		6.83
Пров.		Кузьмина		6.83
Т.контр.				
ГИП		Гарин		6.83
Н.контр.		Панова		6.83
Утв.		Кузьмина		6.83

ПВ6.06.03.00СБ

Площадка

Сборочный чертеж

Лит.	Масса	Масштаб
И	400	1:5

Лист | Листов 1

Гипронефтеспецмонтаж г. Москва

Копировал | Формат А2

Альбом VIII

Типовой проект 704-1-186.86

ПВ6.06.00.02

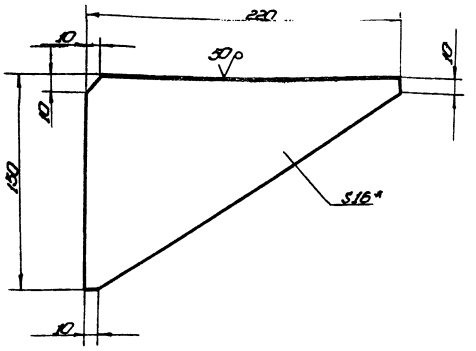

1. Неуказанные предельные отклонения размеров: болтов - h16; остальных - $\pm\frac{IT16}{2}$.
2. * Размер для справок.

Изм.	Лист	№ докум.	Подп.	Дата
Разраб.		Блинова		6.83
Пров.		Кузьмина		6.83
Т.контр.				
ГИП		Гарин		6.83
Н.контр.		Панова		6.83
Утв.		Кузьмина		6.83

ПВ6.06.00.02

Ребро

Лит.	Масса	Масштаб
И	2,5	1:2

Лист 6-16 ГОСТ 19903-74
Ст.3 ГОСТ 14637-79

Лист | Листов 1

Гипронефтеспецмонтаж г. Москва

Копировал | Формат А2

Формат	Зона	Поз.	Обозначение	Наименование	Кол.	Примечание
				Документация		
А2		12	ПВ6.06.03.00СБ	Сборочный чертеж		
				Детали		
А2		1	ПВ6.06.03.01	Уголок	4	
А2		2	ПВ6.06.03.02	Уголок	2	
А2		3	ПВ6.06.03.03	Уголок	2	
А2		4	ПВ6.06.03.04	Уголок	2	
А4		5	ПВ6.06.03.05	Лист ПВ508х790х790 ГОСТ 8706-78		
				790х790	1	100кг
А4		6	ПВ6.06.03.06	Полоса		
				Полоса В-4х80 ГОСТ 103-76 Ст.3 ГОСТ 535-79		
				L=75	6	0,23кг

Изм.	Лист	№ докум.	Подп.	Дата
Разраб.		Блинова		6.83
Пров.		Кузьмина		6.83
Т.контр.				
ГИП		Гарин		6.83
Н.контр.		Панова		6.83
Утв.		Кузьмина		6.83

ПВ6.06.03.00

Площадка

Лит.	Масса	Масштаб
И		

Лист | Листов 1

Гипронефтеспецмонтаж г. Москва

Копировал | Формат А2

Типовой проект 704-1-186.86 Альбом VII

ПВБ.06.03.01

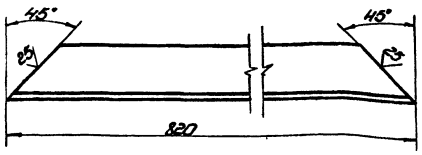

Неуказанные предельные отклонения размеров: валов - h16; остальных - $\pm\frac{IT16}{2}$.

Изм.	Лист	№ докум.	Подп.	Дата
Разраб.		Блинова		6.83
Пров.		Кузьмина		6.83
Т. контр.				
Гип.		Тюрин		6.83
Н. контр.		Панова		6.83
Утв.		Кузнецов		6.83

ПВБ.06.03.01

Уголок

Лит.	Масса	Масштаб
И	3,52	1:2

Лист | Листов 1

Уголок 6-36×36×4 ГОСТ 8509-72 / Ст. 3 ГОСТ 535-79

Гипронефтеспецмонтаж г. Москва

Копировал | формат 11

ПВБ.06.03.02

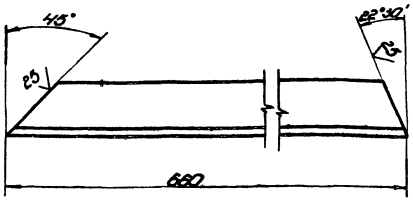

Неуказанные предельные отклонения размеров: валов - h16; остальных - $\pm\frac{IT16}{2}$.

Изм.	Лист	№ докум.	Подп.	Дата
Разраб.		Блинова		6.83
Пров.		Кузьмина		6.83
Т. контр.				
Гип.		Тюрин		6.83
Н. контр.		Панова		6.83
Утв.		Кузнецов		6.83

ПВБ.06.03.02

Уголок

Лит.	Масса	Масштаб
И	28	1:2

Лист | Листов 1

Уголок 6-36×36×4 ГОСТ 8509-72 / Ст. 3 ГОСТ 535-79

Гипронефтеспецмонтаж г. Москва

ПВБ.06.03.03

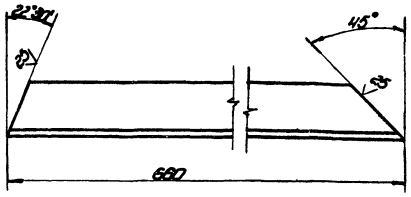

Неуказанные предельные отклонения размеров: валов - h16; остальных - $\pm\frac{IT16}{2}$.

Изм.	Лист	№ докум.	Подп.	Дата
Разраб.		Блинова		6.83
Пров.		Кузьмина		6.83
Т. контр.				
Гип.		Тюрин		6.83
Н. контр.		Панова		6.83
Утв.		Кузнецов		6.83

ПВБ.06.03.03

Уголок

Лит.	Масса	Масштаб
И	28	1:2

Лист | Листов 1

Уголок 6-36×36×4 ГОСТ 8509-72 / Ст. 3 ГОСТ 535-79

Гипронефтеспецмонтаж г. Москва

Копировал | формат 11

ПВБ.06.03.04

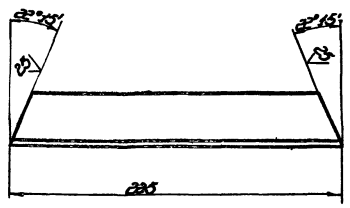

Неуказанные предельные отклонения размеров: валов - h16; остальных - $\pm\frac{IT16}{2}$.

Изм.	Лист	№ докум.	Подп.	Дата
Разраб.		Блинова		6.83
Пров.		Кузьмина		6.83
Т. контр.				
Гип.		Тюрин		6.83
Н. контр.		Панова		6.83
Утв.		Кузнецов		6.83

ПВБ.06.03.04

Уголок

Лит.	Масса	Масштаб
И	1,0	1:2

Лист | Листов 1

Уголок 6-36×36×4 ГОСТ 8509-72 / Ст. 3 ГОСТ 535-79

Гипронефтеспецмонтаж г. Москва

Копировал | формат 11

22095-06

ПВ6.06.04.00СБ

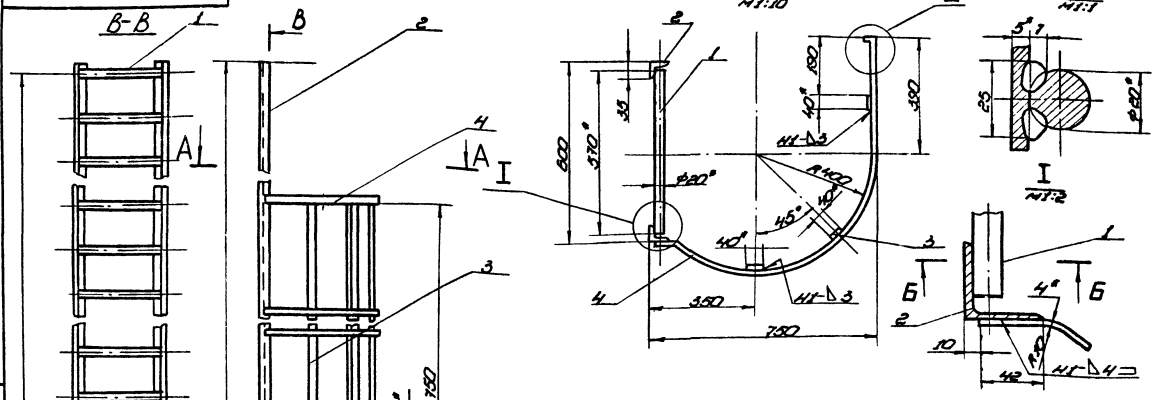

Обозначение	Высота H, мм	Число шагов, ступеней a, шт.	Число шагов ограждения n, шт.	Масса кг	Примечание
ПВ6.06.04.00	17000	56	20	265,0	для РВС-с высотой стенки 18м
-01	11000	36	10	165,0	—"— 12м

1. Сварные швы по ГОСТ 5264-80. Электроды сварочные типа Э42А по ГОСТ 9467-75.
2. Неуказанные предельные отклонения размеров: отверстий - H16; валов - h16; остальных - $\pm\frac{IT16}{2}$.
3. Шероховатостей поверхностей реза для дет. 64 $\frac{25}{}$.
4. * Размеры для справок.

Изм.	Лист	№ докум.	Подп.	Дата
Разраб.	Блинова		Куз	6.83
Пров.	Кузьмина		Куз	6.83
Т. контр.				
Гип.	Тюрин			6.83
Н. контр.	Панова			
Утв.	Кузнецов			6.83

ПВ6.06.04.00СБ

Лестница

Сборочный чертеж

Лит.	Масса	Масштаб
И	Сп. табл.	1:20

Лист | Листов 1

Гипронефтеспецмонтаж г. Москва

Копировал | формат 11

Типовой проект 704-1-186.86 Альбом VII

Формат	Зона	Поз.	Обозначение	Наименование	Кол.	Примечание
				Детали		
64		1	ПВ6.06.04.01	Круг		
				Круг В-20 ГОСТ 2590-71 / Ст.3 ГОСТ 535-79		
				L=570	37	1,50кг
64		2	ПВ6.06.04.02	Уголок		
				Уголок Б45×45×5 ГОСТ 8509-72 / Ст.3 ГОСТ 535-79		
				L=11000	2	44,0кг
				Ограждение		
				Полоса Б4×20 ГОСТ 103-76 / Ст.3 ГОСТ 535-79		
64		3	ПВ6.06.04.03	L=7500	3	
64		4	ПВ6.06.04.04	L=1470	11	0,90кг

ПВ6.06.04.00 | Лист 2

Копировал | формат 11

Формат	Зона	Поз.	Обозначение	Наименование	Кол.	Примечание
				Документация		
12			ПВ6.06.04.00СБ	Сборочный чертеж		
			Переменные данные для исполнений			
				ПВ6.06.04.00 см.СБ		
				Детали		
64		1	ПВ6.06.04.01	Круг		
				Круг В-20 ГОСТ 2590-71 / Ст.3 ГОСТ 535-79		
				L=570	57	1,50кг
64		2	ПВ6.06.04.02	Уголок		
				Уголок Б45×45×5 ГОСТ 8509-72 / Ст.3 ГОСТ 535-79		
				L=17000	2	70,0кг
				Ограждение		
				Полоса Б4×20 ГОСТ 103-76 / Ст.3 ГОСТ 535-79		
64		3	ПВ6.06.04.03	L=15000	3	
64		4	ПВ6.06.04.04	L=1470	21	0,90кг
				ПВ6.06.04.00.01 см.СБ		

ПВ6.06.04.00

Лестница

Лит.	Лист	Листов
И	1	2

Гипронефтеспецмонтаж г. Москва

Копировал | формат 11

22095-06

Типовой проект 704-1-186.86 Альбом VII

Формат	Зона	Поз.	Обозначение	Наименование	Кол.	Примечание
				Документация		
12			ПВ7.11.00.00. СБ	Сборочный чертеж		
				Детали		
11		1	ПВ7.11.00.01	Уголок	2	

Изм.	Лист	N докум.	Подп.	Дата
Разраб.		Блинова		6.83
Пров.		Кузьмина		6.83
ГИП		Тюрин		6.83
Н.контр.		Панова		6.83
Утв.		Кузнецов		6.83

ПВ7.11.00.00

Клин

Лит.	Лист	Листов
И		1

Гипронефтеспецмонтаж г. Москва

Инв. N подл. | Подп. и дата | Взам. инв. N | Инв. N дубл. | Подп. и дата

ПВ7.11.00.01

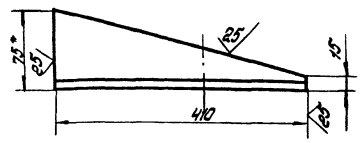

1. Неуказанные предельные отклонения размеров: валов – h 16.
2. * Размер для справок.

Изм.	Лист	N докум.	Подп.	Дата
Разраб.		Блинова		6.83
Пров.		Кузьмина		6.83
Т.контр.				
ГИП		Тюрин		6.83
Н.контр.		Панова		6.83
Утв.		Кузнецов		6.83

ПВ7.11.00.01

Уголок

Уголок Б-75×75×8 ГОСТ 8509-72 / Ст.3 ГОСТ 535-79

Лит.	Масса	Масштаб
И	3,5	1:5

Лист | Листов 1

Гипронефтеспецмонтаж г. Москва

Инв. N подл. | Подп. и дата | Взам. инв. N | Инв. N дубл. | Подп. и дата

Типовой проект 704-1-186.86 Альбом VII

ПВ7.11.00.00СБ

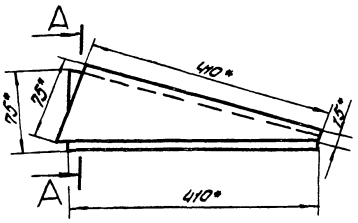

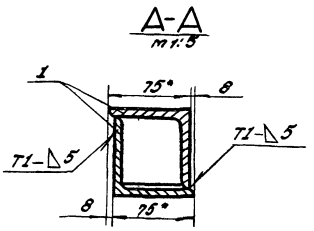

1. Сварные швы по ГОСТ 5264-80. Электроды сварочные типа Э42А по ГОСТ 9467-75.
2. Неуказанные предельные отклонения размеров $\pm \frac{IT16}{2}$
3. * Размеры для справок.

Изм.	Лист	N докум.	Подп.	Дата
Разраб.		Блинова		6.83
Пров.		Кузьмина		6.83
Т.контр.				
ГИП		Тюрин		6.83
Н.контр.		Панова		6.83
Утв.		Кузнецов		6.83

ПВ7.11.00.00СБ

Клин Сборочный чертеж

Лит.	Масса	Масштаб
И	4.0	1:5

Лист | Листов 1

Гипронефтеспецмонтаж г. Москва

Инв. N подл. | Подп. и дата | Взам. инв. N | Инв. N дубл. | Подп. и дата

Типовой проект 704-1-186.86 Альбом VII

ПВ32.01.00.00СБ

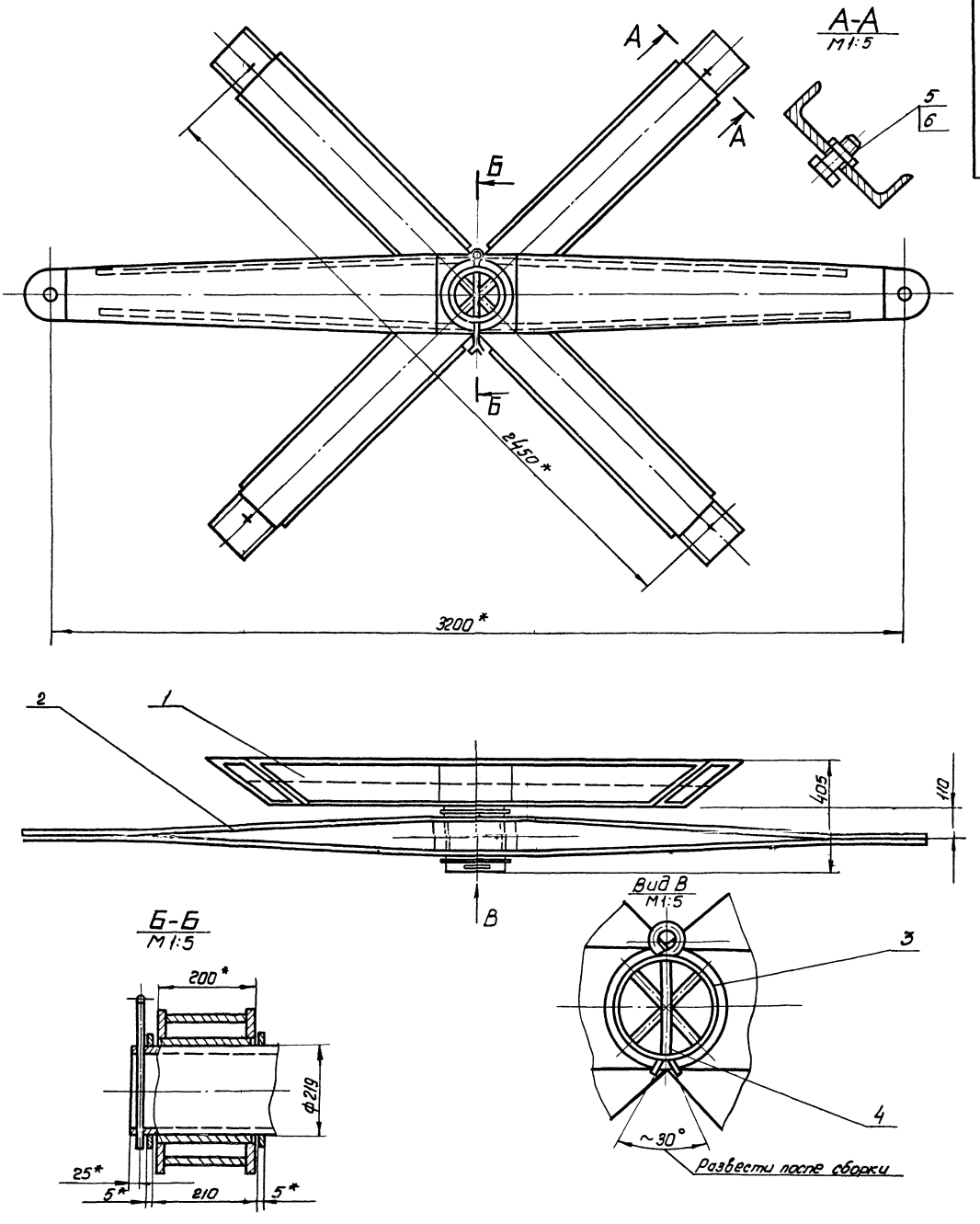

1. Неуказанные предельные отклонения размеров: отверстий – H16; валов – h16; остальных – $\frac{JT16}{2}$
2. Шероховатость поверхностей реза для дет. Б4 – 50
3. *Размеры для справок.

Изм	Лист	№ докум.	Подп.	Дата	ПВ32.01.00.00СБ			
Разраб.		Блинова		6.83	Устройство для раскатки рулонов	Лит.	Масса	Масштаб
Пров.		Кузьмина		6.83	Сборочный чертеж	И	4400	1:10
Т.контр.						Лист	Листов 1	
ГИП		Тюрин		6.83		Гипронефтеспецмонтаж г. Москва		
Н.контр.		Панова		6.83				
Утв.		Кузнецов		6.83				

Инв. № подл. | Подп. и дата | Взам. инв. № | Инв. № дубл. | Подп. и дата

Типовой проект 704-1-186.86 Альбом VII

Формат	Зона	Поз.	Обозначение	Наименование	Кол.	Приме-чание
				Документация		
12			ПВ 32.01.02.00 СБ	Сборочный чертеж		
				Детали		
11	1		ПВ 32.01.02.01	Ступица	1	
12	2		ПВ 32.01.02.02	ребро	2	
12	3		ПВ 32.01.02.03	Накладка	2	

Инв.№подл. | Подп. и дата | Взам.инв.№ | Инв.№дубл. | Подп. и дата

Изм.	Лист	N докум.	Подп.	Дата
Разраб.		Числова		6.83
Пров.		Кузьмина		6.83
Т.контр.				
ГИП		Тюрин		6.83
Н.контр.		Панова		6.83
Утв.		Кузнецов		6.83

ПВ 32.01.02.00

Щека тяговая

Лит.	Лист	Листов
И		1

Гипронефтеспецмонтаж г. Москва

ПВ 32.01.00.02

25 √(√)

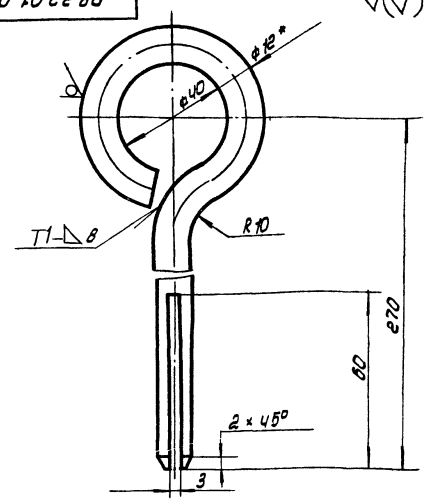

1. Сварной шов по ГОСТ 5264-80. Электроды типа Э42А ГОСТ 9467-75.
2. Неуказанные предельные отклонения размеров: отверстий - H16; остальных ± IT16/2
3. * Размер для справок.
4. Развернутая длина заготовки L = 410 ± 3.0мм.

Изм.	Лист	N докум.	Подп.	Дата
Разраб.		Числова		6.83
Пров.		Кузьмина		6.83
Т.контр.				
ГИП		Тюрин		6.83
Н.контр.		Панова		
Утв.		Кузнецов		6.83

ПВ 32.01.00.02

Штыров

Круг 8-12 ГОСТ 2590-71 Ст.3 ГОСТ 535-79

Лит.	Масса	Масштаб
И	0,37	1:1

Лист	Листов 1

Гипронефтеспецмонтаж г. Москва

ПВ 32.01.02.01

0 √(√)

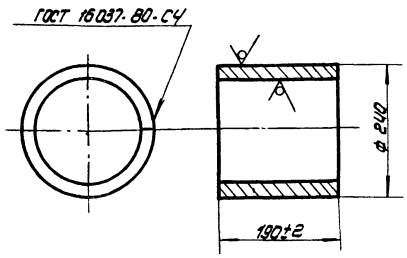

Электроды сварочные типа Э42А ГОСТ 9467-75

Изм.	Лист	N докум.	Подп.	Дата
Разраб.		Числова		6.83
Пров.		Кузьмина		6.83
Т.контр.				
ГИП		Тюрин		6.83
Н.контр.		Панова		
Утв.		Кузнецов		6.83

ПВ 32.01.02.01

Ступица

Лит.	Масса	Масштаб
И	10,0	1:5

Лист	Листов 1

Лист Б-10 ГОСТ 19903-74 Ст.3 ГОСТ 14637-79

Гипронефтеспецмонтаж г. Москва

Формат	Зона	Поз.	Обозначение	Наименование	Кол.	Приме-чание
				Документация		
22			ПВ 32.01.00.00 СБ	Сборочный чертеж		
				Сборочные единицы		
11	1		ПВ 32.01.01.00	Крестовина	1	
11	2		ПВ 32.01.02.00	Щека тяговая	1	
				Детали		
64	3		ПВ 32.01.00.01	Кольцо проставочное		
				Лист Б-5 ГОСТ 19903-74 Ст.3 ГОСТ 14637-79		
				d=222, D=250	2	0,8кг
11	4		ПВ 32.01.00.02	Штыров	1	
				Стандартные изделия		
	5			Болт М30×70.58.026		
				ГОСТ 7798-70	4	0,64кг
	6			Гайка М30.4.026		
				ГОСТ 5915-70	4	0,23кг

Инв.№подл. | Подп. и дата | Взам.инв.№ | Инв.№дубл. | Подп. и дата

Изм.	Лист	N докум.	Подп.	Дата
Разраб.		Числова		6.83
Пробер.		Кузьмина		6.83
ГИП		Тюрин		6.83
Н.контр.		Панова		6.83
Утв.		Кузнецов		6.83

ПВ 32.01.00.00

Устройство для раскатки рулонов

Лит.	Лист	Листов
И		1

Гипронефтеспецмонтаж г. Москва

Типовой проект 704-1-186.86 Альбом VII

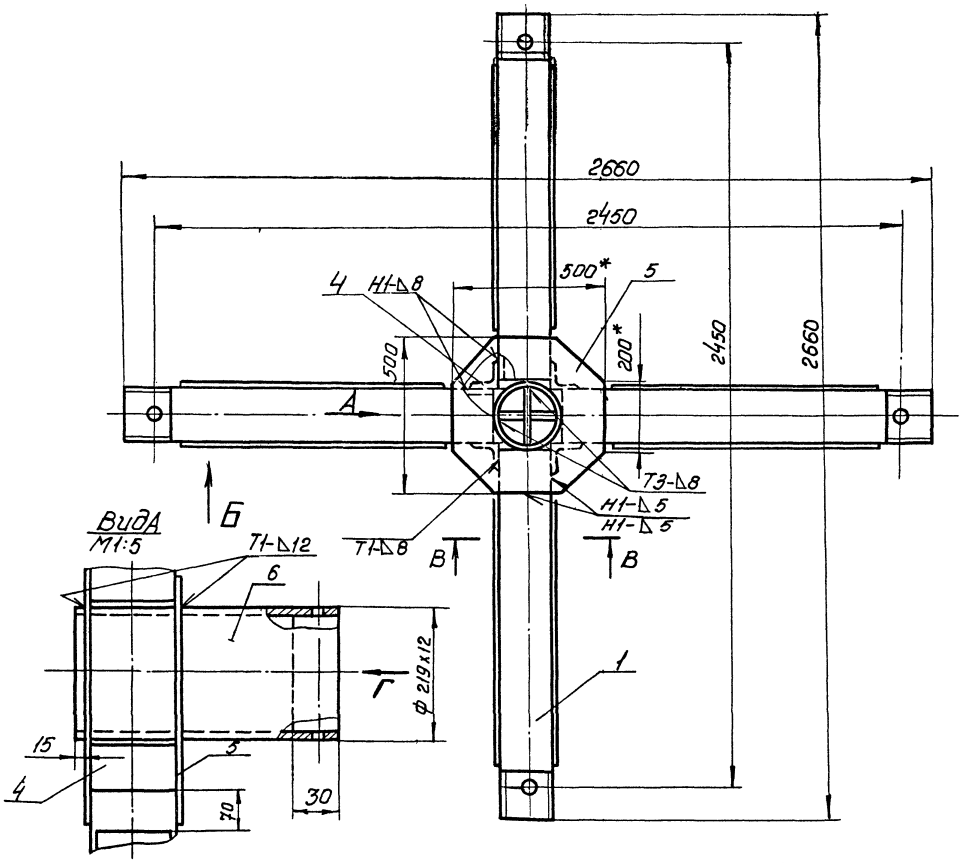

Вид А
М1:5

Поз. 1
М1:4

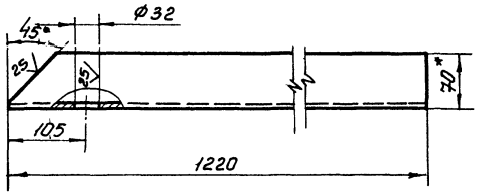

Вид Б
М1:3

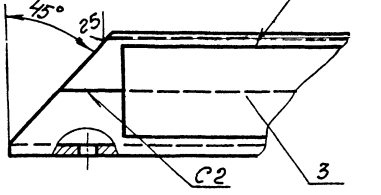

В-В
М1:3

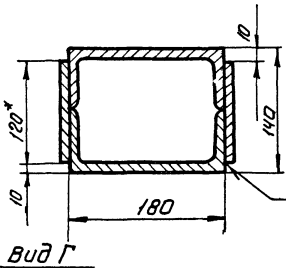

Поз. 2
М1:4

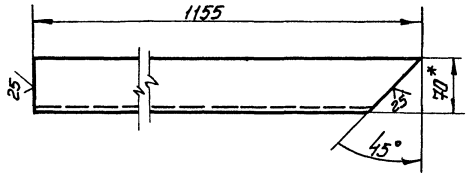

Вид Г
М1:5

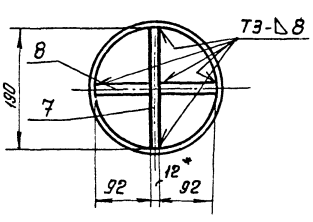

Поз. 5

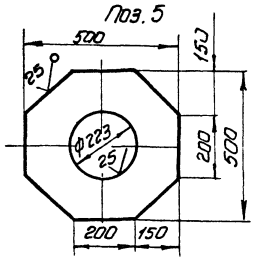

1. Сварные швы выполнять по ГОСТ 5264-80. Электроды сварочные типа Э42А ГОСТ 9467-75.
2. Неуказанные предельные отклонения размеров: отверстий – H16; валов – h16; остальных – $\pm\frac{IT16}{2}$.
3. Шероховатость поверхностей реза для дет. Б4 – 50.
4. *Размеры для справок.

					ПВ32.01.01.00СБ	
Изм.	Лист	№ докум.	Подп.	Дата	Крестовина	Лит. / Масса / Масштаб
Разраб.		Блинова		6.83		И / 295 / 1:10
Пров.		Кузьмина		6.83	Сборочный чертеж	Лист / Листов 1
Т.контр.						
ГИП		Тюрин		6.83		Гипронефтеспецмонтаж г. Москва
Н.контр.		Панова		6.83		
Утв.		Кузнецов		6.83		

Инв.№ подл. | Подп. и дата | Взам. инв.№ | Инв.№ дубл. | Подп. и дата

ПВ32.01.02.02

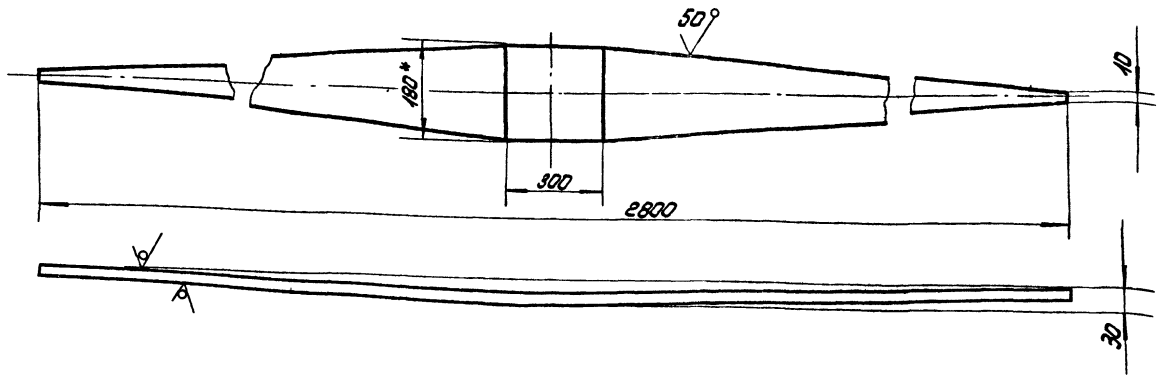

1. Неуказанные предельные отклонения размеров: отверстий - H16; валов - h16; остальных - ±IT16/2.
2. * Размер для справок.

					ПВ32.01.02.02		
Изм.	Лист	N докум.	Подп.	Дата	Ребро	Лит.	Масса	Масштаб
Разраб.		Числова		6.83		И	20,0	1:10
Пров.		Пузанина		6.83				
Т.контр.						Лист	Листов 1
ГИП		Тюрин		6.83	Полоса Б10×180 ГОСТ 103-76 Ст.3 ГОСТ 535-79	Гипронефтеспецмонтаж г. Москва	
Н.контр.		Панова		6.83			
Утв.		Кузнецов		6.83			

ПВ32.01.01.06

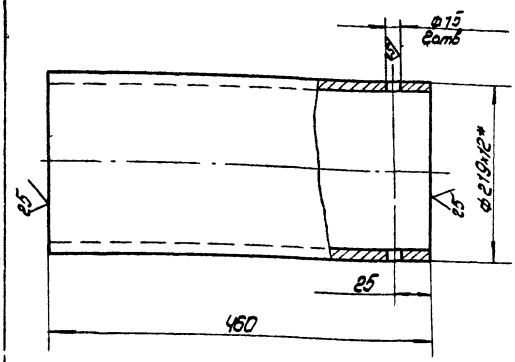

					ПВ32.01.01.06		
Изм.	Лист	N докум.	Подп.	Дата	Ось	Лит.	Масса	Масштаб
Разраб.		Числова		6.83		И	28.0	1:4
Пров.		Кузнецова		6.83				
Т.контр.						Лист	Листов 1
ГИП		Тюрин		6.83	Труба 219×12 ГОСТ 8732-78 В10 ГОСТ 8731-74	Гипронефтеспецмонтаж г. Москва	
Н.контр.		Панова		6.83			
Утв.		Кузнецов		6.83			

Формат	Зона	Поз.	Обозначение	Наименование	Кол.	Примечание
				Документация		
А2			ПВ32.01.01.00 СБ	Сборочный чертеж		
				Детали		
				Балка		
				Швеллер 18 ГОСТ 8240-72 Ст3 ГОСТ 535-79		
БЧ		1	ПВ.32.01.01.01	L = 1220	4	20 кг
БЧ		2	ПВ32.01.01.02	L = 1155	4	19 кг
БЧ		3	ПВ32.01.01.03	Накладка		
				Полоса 8×120 ГОСТ 103-76 Ст.3 ГОСТ 535-79		
				L = 1000	8	8,5 кг
БЧ		4	ПВ32.01.01.04	Усилительный уголок		
				Уголок Б-90×90×8 ГОСТ 8509-72 Ст.3 ГОСТ 535-79		
				L = 180	4	0,2 кг
БЧ		5	ПВ32.01.01.05	Накладка		
				Лист Б-12 ГОСТ 19903-74 Ст.3 ГОСТ 14637-79		
				500×500	2	15 кг
	11	6	ПВ32.01.01.06	Ось		
				Вставка		
				Лист Б-12 ГОСТ 19903-74 Ст3 ГОСТ 14637-79		
БЧ		7	ПВ32.01.01.07	190×370	1	4 кг
БЧ		8	ПВ32.01.01.08	92×370	2	2,1 кг

Инв.№ подл. | Подп. и дата | Взам.инв.№ | Инв.№ дубл. | Подп. и дата

					ПВ32.01.01.00		
Изм.	Лист	N докум.	Подп.	Дата	Крестовина	Лит.	Лист	Листов
Разраб.		Числова		6.83			1	1
Пров.		Кузнецова		6.83				
ГИП		Тюрин		6.83		Гипронефтеспецмонтаж г. Москва	
Н.контр.		Панова		6.83			
Утв.		Кузнецов		6.83			

ПВ32.01.02.00СБ

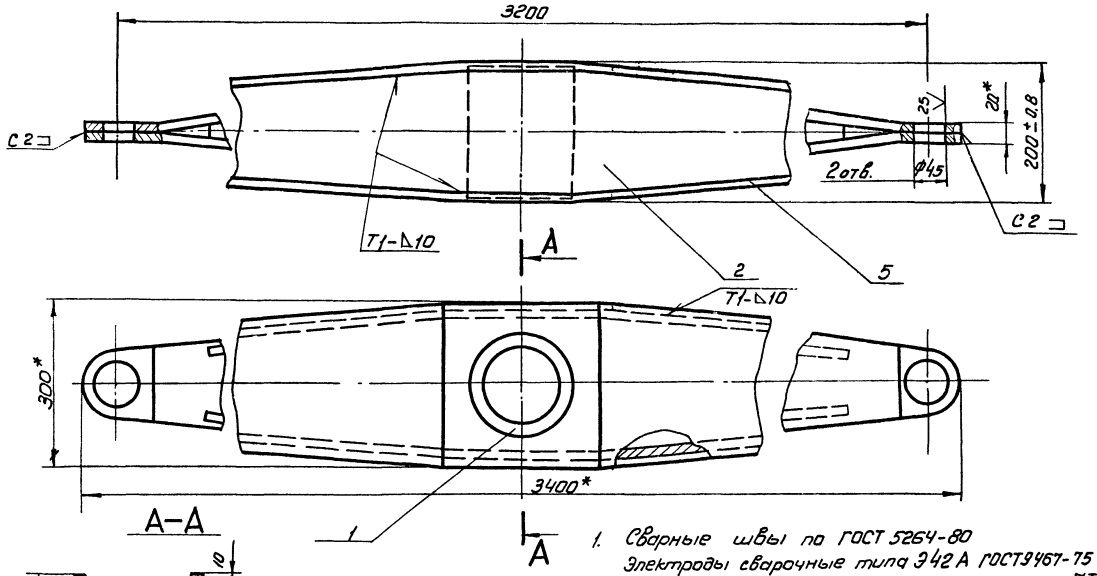

1. Сварные швы по ГОСТ 5264-80
   Электроды сварочные типа Э42А ГОСТ9467-75
2. Неуказанные предельные отклонения размеров - $\pm \frac{IT16}{2}$
3. Размеры для справок.

					ПВ32.01.02.00СБ		
Изм.	Лист	№ докум.	Подп.	Дата	Цека-тяговая	Лит.	Масса / Масштаб
Разраб.		Кузьмина		6.83		И	160,0 / 1:5
Пров.		Кузьмина		6.83			
Т. контр.					Сварочный чертеж	Лист	Листов 1
ГИП		Тюрин		6.83		Гипронефтеспецмонтаж г. Москва	
Н. контр.		Панова		6.83			
Утв.		Кузнецов		6.83			

Альбом VIII
Типовой проект 704-1-186.86
Инв.№ подл. | Подп. и дата | Взам. инв.№ | Инв.№ дубл. | Подп. и дата

ПВ32.01.02.03

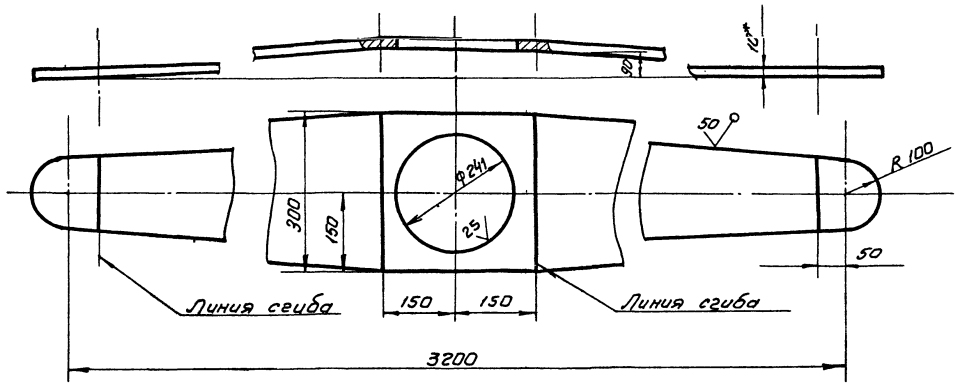

1. Неуказанные предельные отклонения размеров: отверстий – H16; валов – h16; остальных – $\pm \frac{IT16}{2}$
2. *Размеры для справок.

					ПВ32.01.02.03		
Изм.	Лист	№ докум.	Подп.	Дата	Накладка	Лит.	Масса / Масштаб
Разраб.		Кузьмина		6.83		И	45,0 / 1:5
Пров.		Кузьмина		6.83			
Т. контр.					Б-Ю ГОСТ 19903-74 / Ст3 ГОСТ 14637-79	Лист	Листов 1
ГИП		Тюрин		6.83		Гипронефтеспецмонтаж г. Москва	
Н. контр.		Панова		6.83			
Утв.		Кузнецов		6.83			

Альбом VIII
Типовой проект 704-1-186.86
Инв.№ подл. | Подп. и дата | Взам. инв.№ | Инв.№ дубл. | Подп. и дата

ПВ9.38.00.01

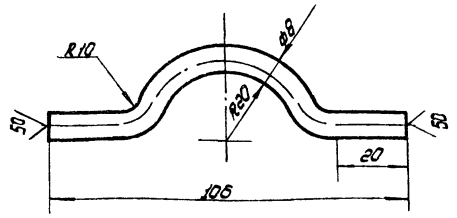

1. Неуказанные предельные отклонения размеров: отверстий - H16; валов - h16; остальных - $\pm \frac{IT16}{2}$
2. Длина заготовки $L = 120$ мм.

Изм.	Лист	№ докум.	Подп.	Дата
Разраб.		Кузьмина		6.83
Пров.		Числова		6.83
Т.контр.				
ГИП		Тюрин		6.83
Н.контр.		Панова		6.83
Утв.		Кузнецов		6.83

ПВ9.38.00.01.

Петля

Лит	Масса	Масштаб
И	0.04	1:1
Лист	Листов 1	

Круг Б-8 ГОСТ 2590-71 / Ст.3 ГОСТ 535-79

Киронефтеспецмонтаж г. Москва

Инв.№ подл. | Подп. и дата | Взам.инв.№ | Инв.№ дубл. | Подп. и дата

Формат	Зона	Поз.	Обозначение	Наименование	Кол.	Примечание
				Документация		
А4			ПВ9.7А.00.00 СБ	Сборочный чертеж		
				Сборочные единицы		
А4		1	ПВ9.7А.01.00	Лестница I	1	
А4		2	ПВ9.7А.02.00	Лестница II	1	
А4		3	ПВ9.7А.03.00	Лестница III	1	
				Детали		
Б4		4	ПВ9.7А.00.01	Захват		
				Уголок Б-80×50×4 ГОСТ 8509-72 / Ст.3 ГОСТ 535-79		
				L = 370	2	2.03 кг
Б4		5	ПВ9.7А.00.02	Поперечина		
				Уголок Б-80×50×4 ГОСТ 8509-72 / Ст.3 ГОСТ 535-79		
				L = 110	2	0.78 кг
				Стандартные изделия		
		6		Болт М12×35.68.019 ГОСТ 7798-70	16	0.8 кг
		7		Гайка М12.4.019 ГОСТ 5915-70	16	0.2 кг

Изм.	Лист	№ докум.	Подп.	Дата
Разраб.		Кузьмина		6.83
Пров.		Кузьмина		6.83
ГИП		Тюрин		6.83
Н.контр.		Панова		6.83
Утв.		Кузнецов		6.83

ПВ9.7А.00.00

Лестница навесная

Лит	Лист	Листов
И		1

Киронефтеспецмонтаж г. Москва

ПВ9.7А.00.00 СБ

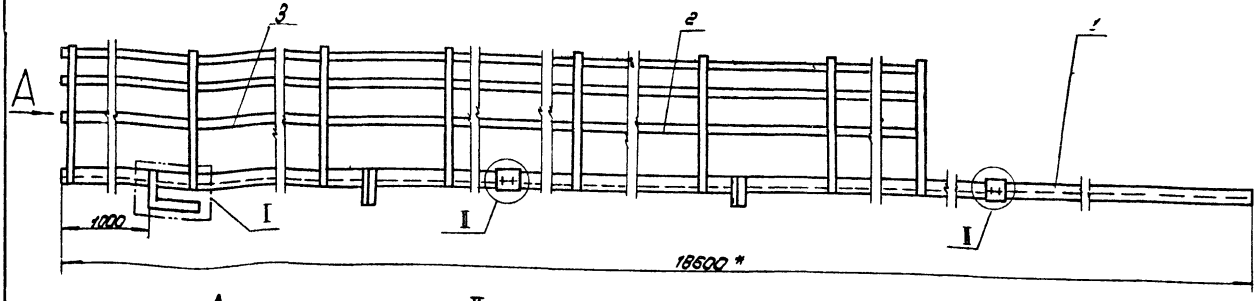

Вид А

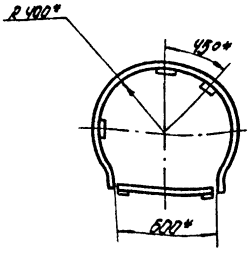

II
м1:2

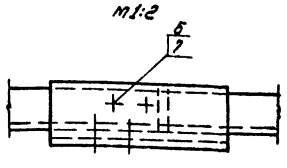

Б

Вид Б
м1:2

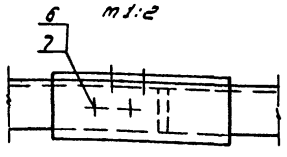

I
м1:2

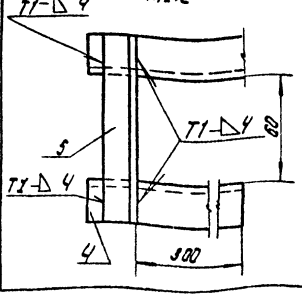

1. Сварные швы по ГОСТ 5264-80
Электроды сварочные типа Э42А ГОСТ 9467-75.
2. Шероховатость поверхностей реза для деталей Б4-$\sqrt{}^{25}$
3. * Размеры для справок.

Изм.	Лист	№ докум.	Подп.	Дата
Разраб.		Кузьмина		6.83
Пров.		Кузьмина		6.83
Т.контр.				
ГИП		Тюрин		6.83
Н.контр.		Панова		6.83
Утв.		Кузнецов		6.83

ПВ9.7А.00.00 СБ

Лестница навесная
Сборочный чертеж

Лит	Масса	Масштаб
И	265	1:20
Лист	Листов 1	

Киронефтеспецмонтаж г. Москва

Инв.№ подл. | Подп. и дата | Взам.инв.№ | Инв.№ дубл. | Подп. и дата

ПВ9.7А.02.05

Альбом VII

Типовой проект 704-1-185.86

Инв.№ подл. | Подп. и дата | Взам.инв.№ | Инв.№ дубл. | Подп. и дата

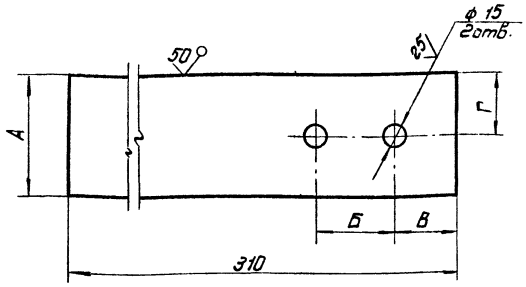

Обозначение	Размеры, мм				Масса, кг.
	А	Б	В	Г	
ПВ9.7А.02.05	65	50	40	40	0.92
ПВ9.7А.02.05-01	80	65	50	40	0.92

Неуказанные предельные отклонения размеров: отверстий - H16; валов - h16; остальных - $\pm \frac{IT16}{2}$

Изм.	Лист	№ докум.	Подп.	Дата
Разраб.		Блинова		6.83
Пров.		Кузьмина		6.83
Т.контр.				
ГИП		Тарин		6.83
Н.контр.		Панова		6.83
Утв.		Кузнецов		6.83

ПВ9.7А.02.05

Пластина

Полоса 6×А ГОСТ 103-76 Ст.3 ГОСТ 535-79

Лит. И | Масса см. | Масштаб 1:2

Лист | Листов 1

Гипронефтеспецмонтаж г. Москва

Формат	Зона	Поз.	Обозначение	Наименование	Кол.	Приме-чание
				Документация		
12			ПВ9.7А.01.00	Сборочный чертеж		
				Детали		
64		1	ПВ9.7А.01.01.	Стойка		
				Уголок 6-80×50×4 ГОСТ 8509-72 Ст.3 ГОСТ 535-79		
				L = 3000	2	21.3 кг.
64		2	ПВ9.7А.01.02	Ступенька		
				Круг 8-18 ГОСТ 2590-71 Ст.3 ГОСТ 535-79		
				L = 570	9	10.3 кг.
11		3	ПВ9.7А.02.05-01	Пластина	2	
11		4	ПВ9.7А.02.05	Пластина	2	

Изм.	Лист	№ докум.	Подп.	Дата
Разраб.		Блинова		6.83
Пров.		Кузьмина		6.83
Т.контр.				
ГИП		Тарин		6.83
Н.контр.		Панова		6.83
Утв.		Кузнецов		6.83

ПВ9.7А.01.00

Лестница I

Лит. И | Лист | Листов 1

Гипронефтеспецмонтаж г. Москва

ПВ9.7А.01.00СБ

Альбом VII

Типовой проект 704-1-185.86

Инв.№ подл. | Подп. и дата | Взам.инв.№ | Инв.№ дубл. | Подп. и дата

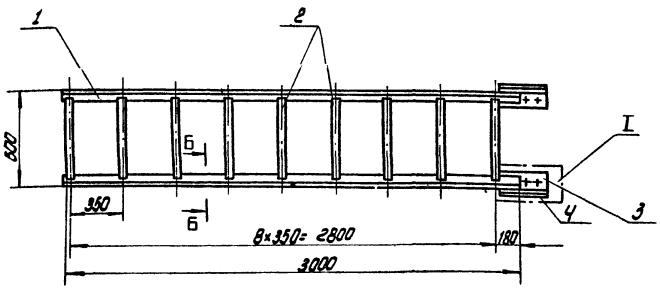

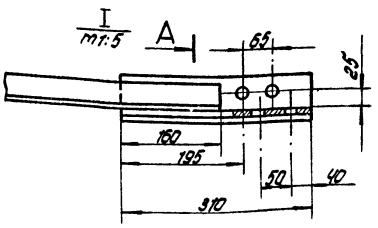

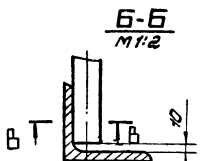

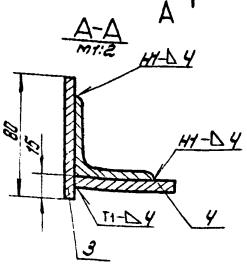

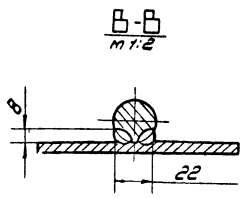

1. Сварка ручная электродуговая по ГОСТ 5264-80. Электроды сборочные типа Э42А ГОСТ 9467-75.
2. Отверстия в деталях поз.3 и 4 (ПВ9.7А.02.05 и ПВ9.7А.02.05-01) сверлить в сборе с отверстиями в детали ПВ9.7А.02.04.
3. Неуказанные предельные отклонения размеров: отверстий - H16; валов - h16; остальных - $\pm \frac{IT16}{2}$
4. Шероховатость поверхностей реза для дет. 64 - 25

Изм.	Лист	№ докум.	Подп.	Дата
Разраб.		Блинова		6.83
Пров.		Кузьмина		6.83
Т.контр.				
ГИП		Тарин		6.83
Н.контр.		Панова		6.83
Утв.		Кузнецов		6.83

ПВ9.7А.01.00СБ

Лестница I

Сборочный чертеж

Лит. И | Масса 35.84 | Масштаб 1:20

Лист | Листов 1

Гипронефтеспецмонтаж г. Москва

Типовой проект 1U4-1-186.86 альбом VII

Формат	Зона	Поз.	Обозначение	Наименование	Кол.	Примечание
				Документация		
А3			ПВ9.38.00.00 СБ	Сборочный чертеж		
				Сборочные единицы		
А4		1	ПВ9.38.02.00	Настил		
				Детали		
А4		2	ПВ9.38.00.01	Петля	8	
А4		3	ПВ9.38.00.02	Захват	20	
				Стандартные изделия		
		4		Гайка М20.6.026		
				ГОСТ 5915-70	8	
		5		Шайба 20.02.05		
				ГОСТ 11371-78	4	
				Материалы		
		6		Канат В.1-Г-І-Г1В4-(180)		
				ГОСТ 7668-80		
				L = 13000	1	8 кг
		7		Проволока-І-16		
				ГОСТ 3389-75		1,0 кг

ПВ9.38.00.00

Изм.	Лист	№ докум.	Подп.	Дата
Разраб.		Кузьмина		6.83
Пров.		Числова		6.83
Гип		Тарин		6.83
Н.контр.		Панова		6.83
Утв.		Кузнецов		6.83

Подвесные леса для монтажа кольца жесткости

Лит.	Лист	Листов
Н	1	2

Гипронефтеспецмонтаж г. Москва

Инв.№ подл. | Подп. и дата | Взам.инв.№ | Инв.№ дубл. | Подп. и дата

Формат	Зона	Поз.	Обозначение	Наименование	Кол.	Примечание
				Документация		
А3			ПВ9.7А.02.00 СБ	Сборочный чертеж		
				Детали		
Б4		1	ПВ9.7А.02.01	Ограждение		
				Полоса $\frac{6-4-80\ ГОСТ\ 103-76}{Ст.3\ ГОСТ\ 535-79}$		
				L = 6800	3	12,9 кг
Б4		2	ПВ9.7А.02.02	Ограждение		
				Полоса $\frac{6-4-20\ ГОСТ\ 103-76}{Ст.3\ ГОСТ\ 535-79}$		
				L = 2200	10	13,9 кг
Б4		3	ПВ9.7А.02.03	Упор		
				Уголок $\frac{6-50\times50\times4\ ГОСТ\ 8509-72}{Ст.3\ ГОСТ\ 535-79}$		
				L = 180	2	1,28 кг
Б4		4	ПВ9.7А.02.04	Стойка		
				Уголок $\frac{6-50\times50\times4\ ГОСТ\ 8509-72}{Ст.3\ ГОСТ\ 535-79}$		
				L = 7700	2	54,7 кг
А4		5	ПВ9.7А.02.05	Пластина	2	
А4		6	ПВ9.7А.02.05-01	Пластина	2	
Б4		7	ПВ9.7А.02.06	Ступенька		
				Круг $\frac{В-18\ ГОСТ\ 2590-71}{Ст.3\ ГОСТ\ 535-79}$		
				L = 570	22	25,1 кг

ПВ9.7А.02.00

Изм.	Лист	№ докум.	Подп.	Дата
Разраб.		Блинова		6.83
Пров.		Кузьмина		6.83
Гип		Тарин		6.83
Н.контр.		Панова		6.83
Утв.		Кузнецов		6.83

Лестница II

Лит.	Лист	Листов
Н	1	1

Гипронефтеспецмонтаж г. Москва

Типовой проект 1U4-1-186.86 Альбом VII

ПВ9.7А.02.00.СБ

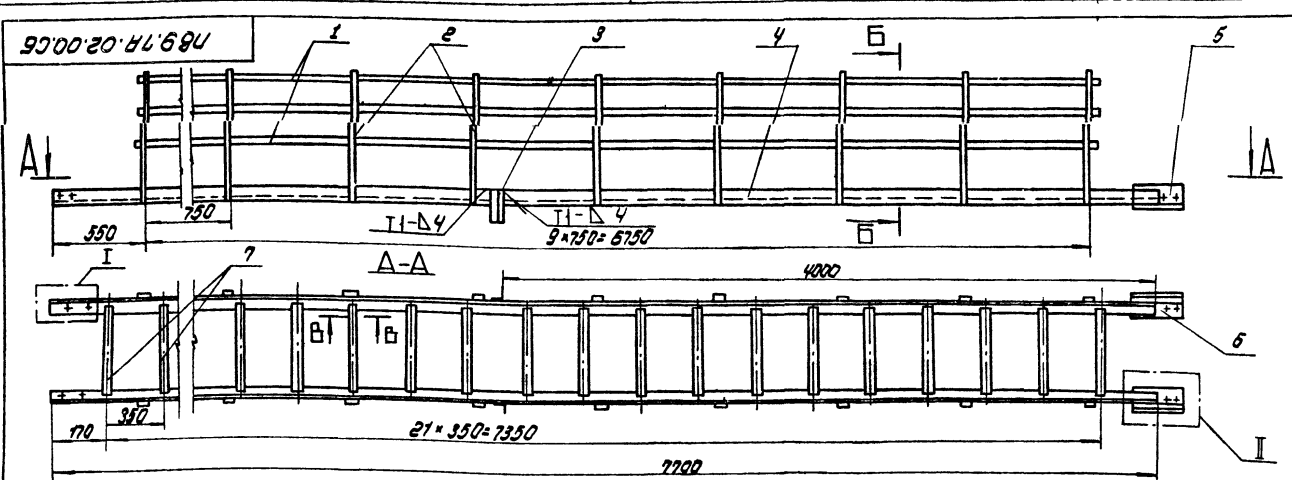

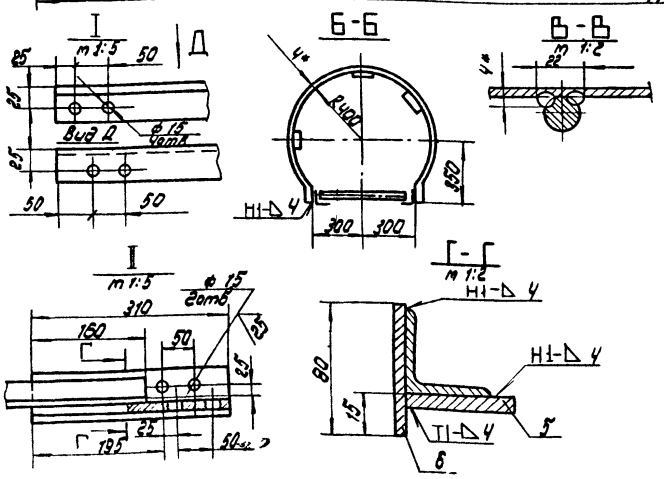

1. Сварные швы выполнять по ГОСТ 5264-80. Электроды сварочные типа Э42А ГОСТ 9467-75.
2. Сопрягаемые отверстия в дет. 5 и 6 сверлить совместно с отверстиями в дет. ПВ9.7А.05.01, а отверстия в дета. поз. 4 совместно с отверстиями в дет. поз. 5 и 6.
5. Неуказанные предельные отклонения размеров: отверстий - Н18; валов - h18; остальных - $\pm\frac{IT18}{2}$.
4. Шероховатость поверхностей реза для дет. Б4 $\frac{25}{V}$.
5. * Размеры для справок.

ПВ9.7А.02.00 СБ

Лестница II
Сборочный чертеж

Изм.	Лист	№ докум.	Подп.	Дата
Разраб.		Кунтина		6.83
Пров.		Кузьмина		6.83
Т.контр.				
Гип		Тарин		6.83
Н.контр.		Панова		6.83
Утв.		Кузнецов		6.83

Лит.	Масса	Масштаб
Н	113	1:10
Лист	Листов 1	

Гипронефтеспецмонтаж г. Москва

Формат	Зона	Поз.	Обозначение	Наименование	Кол.	Примечание
				Перетянные данные		
				для исполнений		
				ПВ9.3В.00.00 Ст.СБ		
				Сборочные единицы		
А4		8	ПВ9.3В.01.00	Кронштейн	4	
				ПВ9.3В.00.00-01 Ст.СБ		
				Сборочные единицы		
А4		8	ПВ9.3В.01.00-01	Кронштейн	4	
				ПВ9.3В.00.00-02 Ст.СБ		
				Сборочные единицы		
А4		8	ПВ9.3В.01.00.-02	Кронштейн	4	
				ПВ9.3В.00.00-03 Ст.СБ		
				Сборочные единицы		
А4		8	ПВ9.3В.01.00-03	Кронштейн	4	

Инв.№ подл. | Подп. и дата | Взам. инв.№ | Инв.№ дубл. | Подп. и дата

Изм.	Лист	N докум.	Подп.	Дата

ПВ9.3В.00.00

Лист 2

Типовой проект 704-1-186.86 Альбом VII

Формат	Зона	Поз.	Обозначение	Наименование	Кол.	Примечание
				Документация		
А3			ПВ9.7А.03.00 СБ	Сборочный чертеж		
				Детали		
Б4		1	ПВ9.7А.03.01.	Стойка		
				Уголок 6-50×50×4 ГОСТ 8509-72 Ст.3 ГОСТ 535-79		
				L = 7900	2	55 кг.
Б4		2	ПВ9.7А.03.02	Ограждение		
				полоса 6-4×60 ГОСТ 103-76 Ст.3 ГОСТ 535-79		
				L = 7500	3	14,4 кг.
Б4		3	ПВ9.7А.03.03	Ограждение		
				Полоса Б 4×60 ГОСТ 103-76 Ст.3 ГОСТ 535-79		
				L заг. ≈ 2200	11	15,3 кг.
Б4		4	ПВ9.7А.03.04.	Упор		
				Уголок 6-50×50×4 ГОСТ 8509-72 Ст.3 ГОСТ 535-79		
				L = 180	2	1,28 кг.
Б4		5	ПВ9.7А.03.05	Ступенька		
				Круг 8-18 ГОСТ 2590-71 Ст.3 ГОСТ 535-79		
				L = 570	20	22,8 кг.

Инв.№ подл. | Подп. и дата | Взам. инв.№ | Инв.№ дубл. | Подп. и дата

Изм.	Лист	N докум.	Подп.	Дата
Разраб.	Кузьмина			6.83
Пров.	Кузьмина			6.83
ГИП	Тюрин			6.83
Н. контр.	Панова			6.83
Утв.	Кузнецов			6.83

ПВ9.7А.03.00

Лестница III

Лит.	Масса	Масштаб
		1

Типпромстальконструкция г. Москва

Типовой проект 704-1-186.86 Альбом VII

ПВ9.7А.03.00.СБ

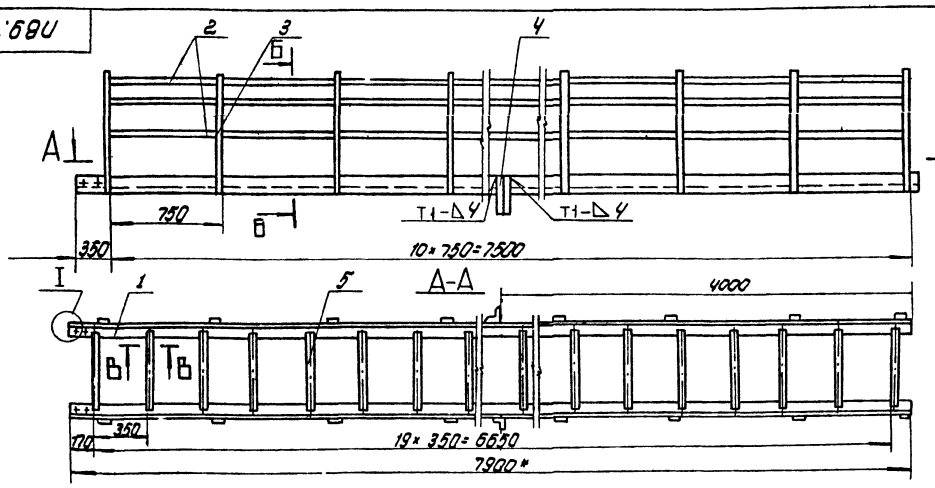

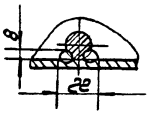

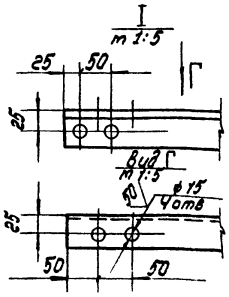

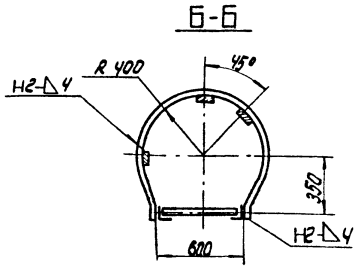

1. Сварные швы по ГОСТ 5264-80.
   Электроды сварочные типа Э42А ГОСТ 9467-75.
2. Сопрягаемые отверстия в дет. поз. 1, сверлить совместно с отверстиями в дет. ПВ9.7А.02.05 и ПВ9.7А.02.05-01.
3. Неуказанные предельные отклонения размеров: отверстий - H15; валов - h15; остальных - $\pm\frac{IT16}{2}$.
4. Шероховатость поверхностей реза для дет. Б4 $\sqrt{25}$
5. * Размер для справок.

Изм.	Лист	N докум.	Подп.	Дата
Разраб.	Кузьмина			6.83
Пров.	Кузьмина			6.83
Т. контр.				
ГИП	Тюрин			6.83
Н. контр.	Панова			6.83
Утв.	Кузнецов			6.83

ПВ9.7А.03.00.СБ

Лестница III
Сборочный чертеж.

Лит.	Масса	Масштаб
И	110	1:20

Лист | Листов 1

Типпромстальконструкция г. Москва

Альбом VIII
Типовой проект 704-1-186.86

ПВ12.02.00.00

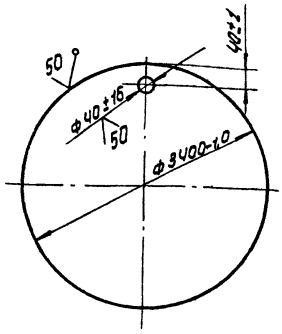

Изм.	Лист	№ докум.	Подп.	Дата
Разраб.		Числова		6.83
Пров.		Пузьмина		6.83
Т. контр.				
ГИП		Тюрин		6.83
Н. контр.		Панова		6.83
Утв.		Кузнецов		6.83

ПВ12.02.00.00

Подван

Лит.	Масса	Масштаб
И	580,0	1:20
Лист	Листов 1	

Лист 6-В ГОСТ 19903-74 Ст3 ГОСТ 14637-79

Гипронефтеспецмонтаж г. Москва

Инв. № подл. | Подп. и дата | Взам. инв. № | Инв. № дубл. | Подп. и дата

Обозначение	Наименование		Примечание
	Документация		
ПВ8.04.00.00 СБ	Сборочный чертеж		
	Детали		
ПВ8.04.00.01	Пластина опора	1	
	Уголок Б-63×40×4 ГОСТ 8509-72 Ст3 ГОСТ 535-79		
ПВ8.04.00.02	L = 50	1	0,15 кг
ПВ8.04.00.03	L = 250	1	0,80 кг
	Стандартные изделия		
	Скоба СА-2,5 ОСТ 5.2312-79	2	1,38 кг

ПВ8.04.00.00

Кронштейн для расчалок

Лит.	Лист	Листов
И		1

Гипронефтеспецмонтаж г. Москва

ПВ8.04.00.01

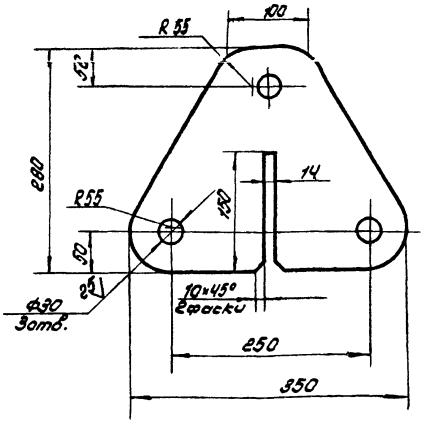

Неуказанные предельные отклонения размеров:
валов - h16;
отверстий - H16;
остальных - $\pm \frac{IT16}{2}$

Изм.	Лист	№ докум.	Подп.	Дата
Разраб.		Числова		6.83
Пров.		Пузьмина		6.83
Т. контр.				
ГИП		Тюрин		6.83
Н. контр.		Панова		6.83
Утв.		Кузнецов		6.83

ПВ8.04.00.01

Пластина

Лит.	Масса	Масштаб
И	9,5	1:4
Лист	Листов 1	

Лист 6-В ГОСТ 19903-74 Ст3 ГОСТ 14637-79

Гипронефтеспецмонтаж г. Москва

ПВ8.04.00.00

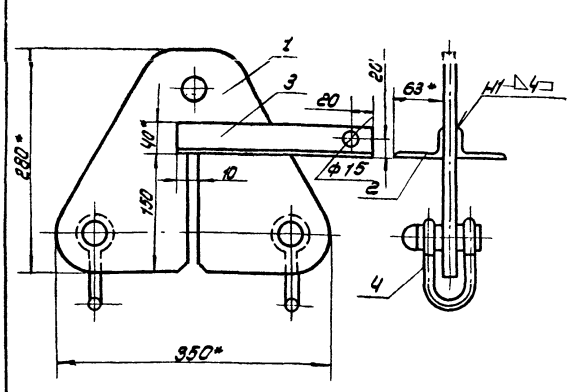

1. Сварные швы по ГОСТ 5264-80.
Электроды типа Э42А ГОСТ 9467-75.
2. Неуказанные предельные отклонения размеров:
валов - h16;
отверстий - H16;
остальные - $\pm \frac{IT16}{2}$
3. * Размеры для справок.

Изм.	Лист	№ докум.	Подп.	Дата
Разраб.		Числова		6.83
Пров.		Пузьмина		6.83
Т. контр.				
ГИП		Тюрин		6.83
Н. контр.		Панова		6.83
Утв.		Кузнецов		6.83

ПВ8.04.00.00 СБ

Кронштейн для расчалок
Сборочный чертеж

Лит.	Масса	Масштаб
И	12,8	1:4
Лист	Листов 1	

Гипронефтеспецмонтаж г. Москва

ПВ12.01.00.01

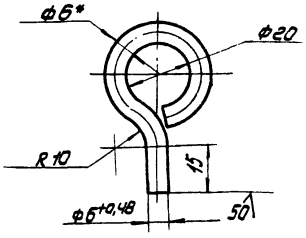

1. Длина заготовки 115 ± 0,7мм.
2. Неуказанные предельные отклонения размеров:
   отверстий - H16;
   валов - h16;
   остальных - ± IT16/2
3. * Размер для справок.

Изм.	Лист	№ докум.	Подп.	Дата	ПВ 12.01.00.01		
Разраб.		Фишина		6.83	Серьга	Лит.	Масса	Масштаб
Пров.		Числова		6.83			0,03	1:1
Т.контр.						Лист	Листов 1
ГИП		Тюрин		6.83	Круг В-6 ГОСТ 2590-71 / Ст.3 ГОСТ 535-79	Гипронефтеспецмонтаж г. Москва	
Н.контр.		Панова		6.83			
Утв.		Кузнецов		6.83			

Инв.№подл. | Подп. и дата | Взам.инв.№ | Инв.№дубл. | Подп. и дата

ПВ12.01.00.00 СБ

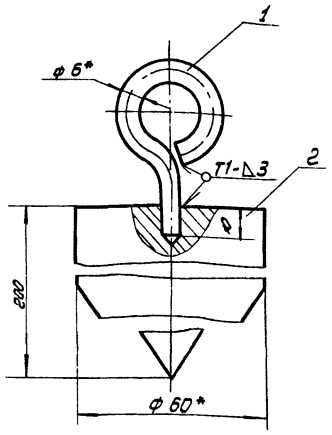

1. Сварные швы по ГОСТ 5264-80.
   Электроды типа Э42А ГОСТ 9467-75
2. Неуказанные предельные отклонения размеров:
   отверстий - H16;
   валов - h16;
   остальных ± IT16/2
3. * Размеры для справок.

Изм.	Лист	№ докум.	Подп.	Дата	ПВ 12.01.00.00 СБ			
Разраб.		Фишина		6.83	Отвес	Лит.	Масса	Масштаб
Пров.		Числова		6.83	Сборочный чертеж		4,0	1:1
Т.контр.						Лист	Листов 1
ГИП		Тюрин		6.83		Гипронефтеспецмонтаж г. Москва	
Н.контр.		Панова		6.83			
Утв.		Кузнецов		6.83			

Инв.№подл. | Подп. и дата | Взам.инв.№ | Инв.№дубл. | Подп. и дата

ПВ12.01.00.02

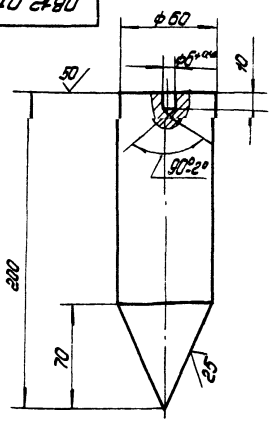

1. Длина заготовки 200 ± 1,5мм.
2. Неуказанные предельные отклонения размеров:
   отверстий - H16;
   валов - h16;
   остальных - ± IT16/2

Изм.	Лист	№ докум.	Подп.	Дата	ПВ 12.01.00.02			
Разраб.		Фишина		6.83	Груз	Лит.	Масса	Масштаб
Пров.		Числова		6.83			9,9	1:2
Т.контр.						Лист	Листов 1
ГИП		Тюрин		6.83	Круг В-60 ГОСТ 2590-71 / Ст.3 ГОСТ 535-79	Гипронефтеспецмонтаж г. Москва	
Н.контр.		Панова		6.83			
Утв.		Кузнецов		6.83			

Инв.№подл. | Подп. и дата | Взам.инв.№ | Инв.№дубл. | Подп. и дата

Формат	Зона	Поз.	Обозначение	Наименование	Кол.	Примечание
				Документация		
11			ПВ 12.01.00.00.	Сборочный чертеж		
				Детали		
11		1	ПВ 12.01.00.01.	Серьга	1	
11		2	ПВ 12.01.00.02	Груз	1	

Изм.	Лист	№ докум.	Подп.	Дата	ПВ 12.01.00.00			
Разраб.		Фишина		6.83	Отвес	Лит.	Лист	Листов 1
Пров.		Числова		6.83		Гипронефтеспецмонтаж г. Москва	
ГИП		Тюрин		6.83			
Н.контр.		Панова		6.83			
Утв.		Кузнецов		6.83			

Инв.№подл. | Подп. и дата | Взам.инв.№ | Инв.№дубл. | Подп. и дата

gost.e-ecolog.ru