22195-04

ТИПОВОЙ ПРОЕКТ
704-1-178.85

РЕЗЕРВУАР ДЛЯ СВЕТЛЫХ НЕФТЕПРОДУКТОВ С ПЛАВАЮЩЕЙ КРЫШЕЙ ЕМКОСТЬЮ 10 тыс. куб. м.

АЛЬБОМ IV
ЗАТВОР УПЛОТНЯЮЩИЙ

gost.e-ecolog.ru

ЦЕНТРАЛЬНЫЙ ИНСТИТУТ ТИПОВОГО ПРОЕКТИРОВАНИЯ ГОССТРОЯ СССР
КАЗАХСКИЙ ФИЛИАЛ
Заказ № 717 Тираж 590 экз. Цена 2-13 Инв № 704-1-178 Сдано в печать 2.02.88

ТИПОВОЙ ПРОЕКТ

704-1-178.85

РЕЗЕРВУАР ДЛЯ СВЕТЛЫХ НЕФТЕПРОДУКТОВ С ПЛАВАЮЩЕЙ КРЫШЕЙ ЕМКОСТЬЮ 10 тыс.куб.м

АЛЬБОМ IV

Состав проекта

АЛЬБОМ I	-Пояснительная записка
АЛЬБОМ II	-Конструкции металлические. Резервуар
АЛЬБОМ III	-Конструкции металлические. Лестницы для резервуаров ёмкостью 10, 20 и 40 тыс.куб.м.
АЛЬБОМ IV	-Затвор уплотняющий
АЛЬБОМ V	-Оборудование резервуара
АЛЬБОМ VI	-Основные положения по производству монтажных работ
АЛЬБОМ VII	Монтажные приспособления для резервуаров ёмкостью 5, 10, 20 и 40 тыс.куб.м. (типовой проект 704-1-186.86)
АЛЬБОМ VIII	-Устройство для отвода ливневых вод с плавающих крыш резервуаров ёмкостью 10, 20 и 40 тыс.куб.м. (водоспуск)
АЛЬБОМ IX	-Спецификации оборудования
АЛЬБОМ X	-Ведомости потребности в материалах
АЛЬБОМ XI	-Сметы

Примененные типовые проекты:

Типовой проект 402-1-59/74; Альбом III -"Стационарная установка генераторов высокократной пены ГВПС 2000, ГВПС 600, ГВПС 200 на стальных вертикальных резервуарах для нефти и нефтепродуктов". Распространяет Казахский филиал ЦИТП.

Разработан
Гипромонтажиндустрия
ГлавУПП Минмонтажспецстроя СССР

Утвержден
Миннефтехимпромом СССР
Заключение от 07.06.84г. №20/1077

Главный инженер института В.Н. Белов
Главный инженер проекта Л.М. Свердлов

Содержание альбома

№ чертежа	Наименование	№ листа
	Содержание альбома	2
ИЧ4011.00.00.00	Затвор уплотняющий	3
ИЧ4011.10.00.00	Чертеж доработки плавающей крыши при монтаже	3
ИЧ4011.11.00.00	Накладка	3
ИЧ4011.00.00.00СБ	Затвор уплотняющий. Сборочный чертеж	4; 5
ИЧ4011.10.00.00СБ	Чертеж доработки плавающей крыши при монтаже. Сборочный чертеж.	6
ИЧ4011.11.00.00СБ	Накладка. Сборочный чертеж	7
ИЧ4011.11.00.01	Шпилька	7
ИЧ4011.12.00.00СБ	Накладка. Сборочный чертеж	7
ИЧ4011.12.00.00	Накладка	7
ИЧ4011.10.00.01	Шаблон для прихватки элементов затвора	8
ИЧ4011.20.00.00СБ	Подвеска. Сборочный чертеж	9
ИЧ4011.20.00.00	Подвеска	9
ИЧ4011.21.00.00	Рычаг	9
ИЧ4011.21.00.00СБ	Рычаг. Сборочный чертеж	10
ИЧ4011.00.00.08	Винт	10
ИЧ4011.21.00.01	Рычаг	10
ИЧ4011.21.00.02	Втулка	10
ИЧ4011.22.00.00СБ	Пята. Сборочный чертеж	11
ИЧ4011.22.00.00	Пята	11
ИЧ4011.22.00.01	Вилка	11
ИЧ4011.20.00.04	Ось	12
ИЧ4011.20.00.03	Щека	12
ИЧ4011.20.00.02	Щека	12
ИЧ4011.20.00.01	Кронштейн	12
ИЧ4011.30.00.00СБ	Лист скользящий. Сборочный чертеж	13
ИЧ4011.20.00.05	Ось	13
ИЧ4011.20.00.06	Палец	13
ИЧ4011.30.00.00	Лист скользящий	14
ИЧ4011.32.00.00	Кронштейн	14
ИЧ4011.31.00.00СБ	Стакан. Сборочный чертеж	14
ИЧ4011.31.00.00	Стакан	14
ИЧ4011.32.00.00СБ	Кронштейн. Сборочный чертеж	15

№ чертежа	Наименование	№ листа
ИЧ4011.32.00.01	Фланец	15
ИЧ4011.31.00.01	Фланец	15
ИЧ4011.32.00.02	Вилка	15
ИЧ4011.30.00.01	Лист скользящий	16
ИЧ4011.40.00.00	Мембрана	16
ИЧ4011.40.00.01	Накладка	16
ИЧ4011.40.00.00СБ	Мембрана. Сборочный чертеж	17
ИЧ4011.50.00.00	Лист скользящий замыкающий L=1340	18
ИЧ4011.50.00.00СБ	Лист скользящий замыкающий L=1340. Сборочный чертеж	18
ИЧ4011.60.00.02	Ухо	18
ИЧ4011.50.00.01	Лист скользящий замыкающий L=1340	19
ИЧ4011.60.00.00СБ	Накладка левая. Сборочный чертеж	19
ИЧ4011.70.00.00СБ	Накладка правая. Сборочный чертеж	20
ИЧ4011.60.00.00	Накладка левая	20
ИЧ4011.60.00.01	Накладка	20
ИЧ4011.80.00.00	Уплотнение вторичное	21
ИЧ4011.70.00.00	Накладка правая	21
ИЧ4011.70.00.01	Скоба	21
ИЧ4011.80.00.00СБ	Уплотнение вторичное. Сборочный чертеж	22
ИЧ4011.80.00.01	Уплотнение	23
ИЧ4011.80.00.02	Каркас	23
ИЧ4011.80.00.03	Пружина	23
ИЧ4011.80.00.06	Каркас замыкающий	24
ИЧ4011.00.00.04	Упор	24
ИЧ4011.80.00.05	Прижим	24
ИЧ4011.80.00.04	Планка	24
ИЧ4011.00.00.01	Козырек	25
ИЧ4011.00.00.02	Пружина	25
ИЧ4011.00.00.03	Уплотнение	25
ИЧ4011.00.00.05	Скоба	26
ИЧ4011.00.00.07	Накладка	26
ИЧ4011.00.00.06	Палец	26

Альбом IV

Типовой проект 7ИЧ-1-178.85

Инв.№ подл. | Подпись и дата | Взам.инв.№ | Инв.№ дубл. | Подпись и дата

Альбом IV

Типовой проект 704-1-178.85

Формат	Зона	Поз.	Обозначение	Наименование	Кол.	Примечание
				Документация		
А4			ИЧ4011.11.00.00СБ	Сборочный чертеж		
				Детали		
А4		1	ИЧ4011.11.00.01	Шпилька	7	
Б4		2	ИЧ4011.11.00.02	Накладка		
				Лист Б-ПН-6 ГОСТ 19903-74		
				ВСт3пс ГОСТ 14637-73		
				30h14×1900h14	1	

Инв. № подл. | Подпись и дата | Взам. инв. № | Инв. № дубл. | Подпись и дата

Изм.	Лист	№ докум.	Подп.	Дата
Разраб.		Серский		10.12.85
Пров.		Дудиловский		
Рук. разр.		Сверлов		
Н. контр.		Карасева		11.01.86
Утв.		Шишков		

ИЧ4011.11.00.00

Накладка

Лит.	Лист	Листов
		1

Минмонтажспецстрой СССР
Гипромонтажиндустрия

Копировал: Бузыкина Формат А4

Альбом IV

Типовой проект 704-1-178.85

Формат	Зона	Поз.	Обозначение	Наименование	Кол.	Примечание
				Документация		
А2			ИЧ4011.10.00.00СБ	Сборочный чертеж		
				Сборочные единицы		
А4		1	ИЧ4011.11.00.00	Накладка	45	
А4		2	ИЧ4011.12.00.00	Накладка	1	
				Детали		
А2		3	ИЧ4011.10.00.01	Шаблон для прихватки элементов затвора	1	
Б4		4	ИЧ4011.10.00.02	Стакан		
				Труба 108×5 ГОСТ 8732-78		
				В20 ГОСТ 8731-74		
				L=30h14	137	

Инв. № подл. | Подпись и дата | Взам. инв. № | Инв. № дубл. | Подпись и дата

Изм.	Лист	№ докум.	Подп.	Дата
Разраб.		Серский		10.12.85
Пров.		Дудиловский		
Рук. разр.		Сверлов		
Н. контр.		Карасева		11.01.86
Утв.		Шишков		

ИЧ4011.10.00.00

Чертеж доработки плавающей крыши при монтаже

Лит.	Лист	Листов
	1	1

Минмонтажспецстрой СССР
Гипромонтажиндустрия

Копировал: Бузыкина Формат А4

Альбом IV

Типовой проект 704-1-178.85

Формат	Зона	Поз.	Обозначение	Наименование	Кол.	Примечание
А4		15	ИЧ4011.00.00.07	Накладка	92	
А4		16	ИЧ4011.00.00.08	Винт	184	
А4		17	ИЧ4011.00.00.08-01	Винт	552	
А4		18	ИЧ4011.00.00.08-02	Винт	320	
Б4		19	ИЧ4011.00.00.09	Пруток		
				Круг В10 ГОСТ 2590-71		
				ВСт3пс ГОСТ 535-79		
				L=1940 h14	92	
				Стандартные изделия		
		20		Болт М10×22.66.09		
				ГОСТ 7798-70	137	
				Винты ГОСТ 17475-80		
		–		В.М10-8g×20.66.09		
				(Заготовка для ИЧ4011.00.00.08)	184	
		–		В.М10-8g×25.66.09		
				(Заготовка для ИЧ4011.00.00.08-01)	552	
		–		ВМ10-8g×35.66.09		
				(Заготовка для ИЧ4011.00.00.08-02)	320	
		21		Гайка М10.8.09		
				ГОСТ 5915-70	1422	
		22		Шайба 10.01.09 ГОСТ 11371-78	183	
		23		Заклепка 8×40.01		
				ГОСТ 10302-80	274	

Инв. № подл. | Подпись и дата | Взам. инв. № | Инв. № дубл. | Подпись и дата

Изм.	Лист	№ докум.	Подп.	Дата

ИЧ4011.00.00.00

Лист 2

Копировал: Бузыкина Формат А4

Альбом IV

Типовой проект 704-1-178.85

Формат	Зона	Поз.	Обозначение	Наименование	Кол.	Примечание
				Документация		
А2			ИЧ4011.00.00.00СБ	Сборочный чертеж		
				Сборочные единицы		
А4		1	ИЧ4011.10.00.00	Чертеж доработки плавающей крыши при монтаже	1	
А4		2	ИЧ4011.20.00.00	Подвеска	46	
А4		3	ИЧ4011.30.00.00	Лист скользящий	45	
А4		4	ИЧ4011.40.00.00	Мембрана	1	
А4		5	ИЧ4011.50.00.00	Лист скользящий затыкающий L=1340	1	
А4		6	ИЧ4011.60.00.00	Накладка левая	46	
А4		7	ИЧ4011.70.00.00	Накладка правая	46	
А4		8	ИЧ4011.80.00.00	Уплотнение вторичное	1	
				Детали		
А3		9	ИЧ4011.00.00.01	Козырек	137	
А4		10	ИЧ4011.00.00.02	Пружина	137	
А4		11	ИЧ4011.00.00.03	Уплотнение	46	
А4		12	ИЧ4011.00.00.04	Упор	137	
А3		13	ИЧ4011.00.00.05	Скоба	640	
А4		14	ИЧ4011.00.00.06	Палец	46	

Инв. № подл. | Подпись и дата | Взам. инв. № | Инв. № дубл. | Подпись и дата

Изм.	Лист	№ докум.	Подп.	Дата
Разраб.		Серский		10.12.85
Пров.		Дудиловский		
Рук. разр.		Сверлов		
Н. контр.		Карасева		11.01.86
Утв.		Шишков		

ИЧ4011.00.00.00

Затвор уплотняющий

Лит.	Лист	Листов
	1	2

Минмонтажспецстрой СССР
Гипромонтажиндустрия

Копировал: Бузыкина Формат А4

ИЧ40Н.00.00.00СБ

Альбом IV

Типовой проект 7ОН-1-178.85

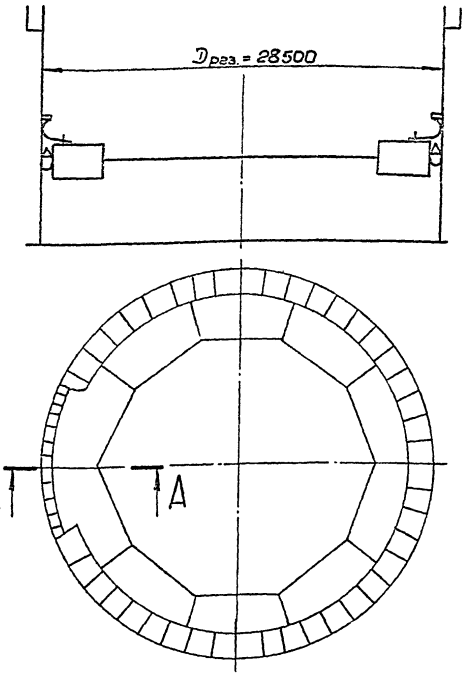

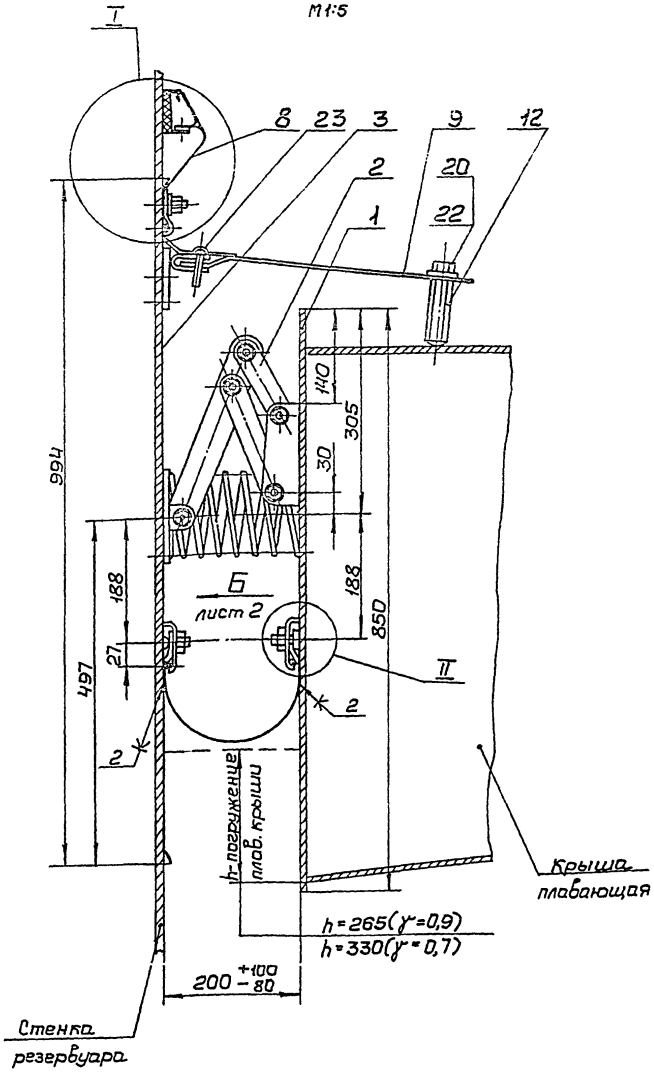

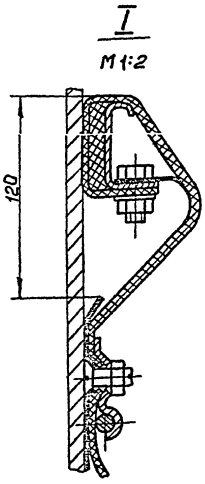

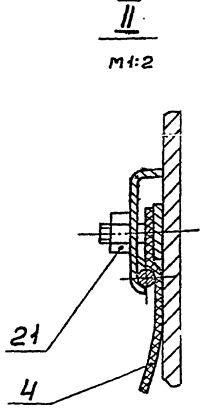

Техническая характеристика

1. Емкость резервуара, м³	10000
2. Внутренний диаметр резервуара, мм	28500
3. Ширина уплотняемого пространства и пределы ее изменения, мм	+100 200 −80
4. Количество скользящих листов, шт	
L = 2000 мм	45
L = 1340 мм	1
5. Количество погодозащитных козырьков, шт.	137
6. Усилие прижатия скользящего листа к корпусу резервуара на погонный метр, Н	100...500
7. Работоспособность при температуре окружающей среды, °С	от минус 40 до +80
8. Масса, кг	3245

Технические требования

1. Размеры для справок.
2. Клей 88 ТУ-105.1061-82.

Места примыкания мембраны к деталям поз. 1; 3; 5.

Типовой проект разработан в соответствии с действующими нормами и правилами и предусматривает мероприятия, обеспечивающие взрывную, взрывопожарную и пожарную безопасность при эксплуатации резервуара.

Главный инженер проекта Свердлов

Изм.	Лист	№ докум.	Подп.	Дата	ИЧ40Н.00.00.00СБ		
Разраб.	Серский			12.88	Затвор уплотняющий	Лит.	Масса 3245	Масшт. 1:100
Пров.	Дубильский				Сборочный чертеж	Лист 1	Листов 2	
Т.контр.						Минмонтажспецстрой СССР Главмонтажиндустрия		
Н.разр.	Свердлов							
Н.контр.	Карасева			12.88				
Утв.	Шишков							

Копировал: Бузыкина

Формат А2

Инв.№ подл. | Подпись и дата | Взам.инв.№ | Инв.№ дубл. | Подпись и дата

Альбом IV

Типовой проект 70Ч-1-178.85

Вид Б лист 1, развернуто
М1:10

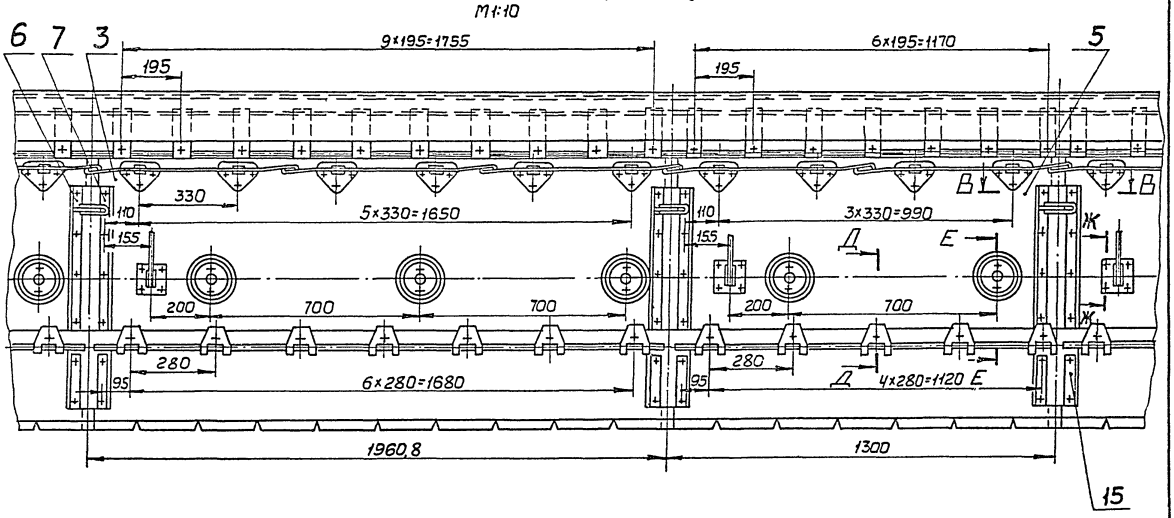

В-В
М1:1

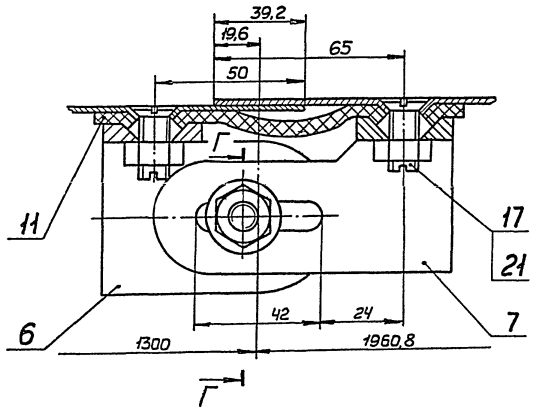

Д-Д
М1:1

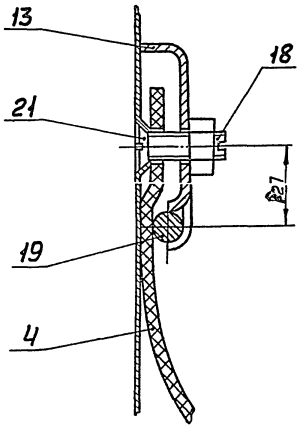

Е-Е
М1:1

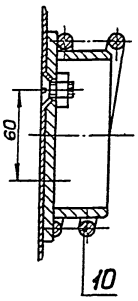

Г-Г
М1:1

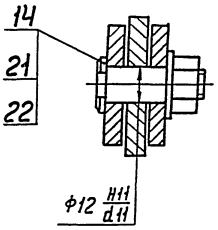

Ж-Ж
М1:1

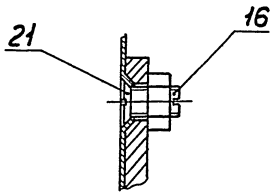

ИЧ4011.10.00.00СБ

Альбом IV

Типовой проект 704-1-178.85

Вид Б развернуто
М1:10

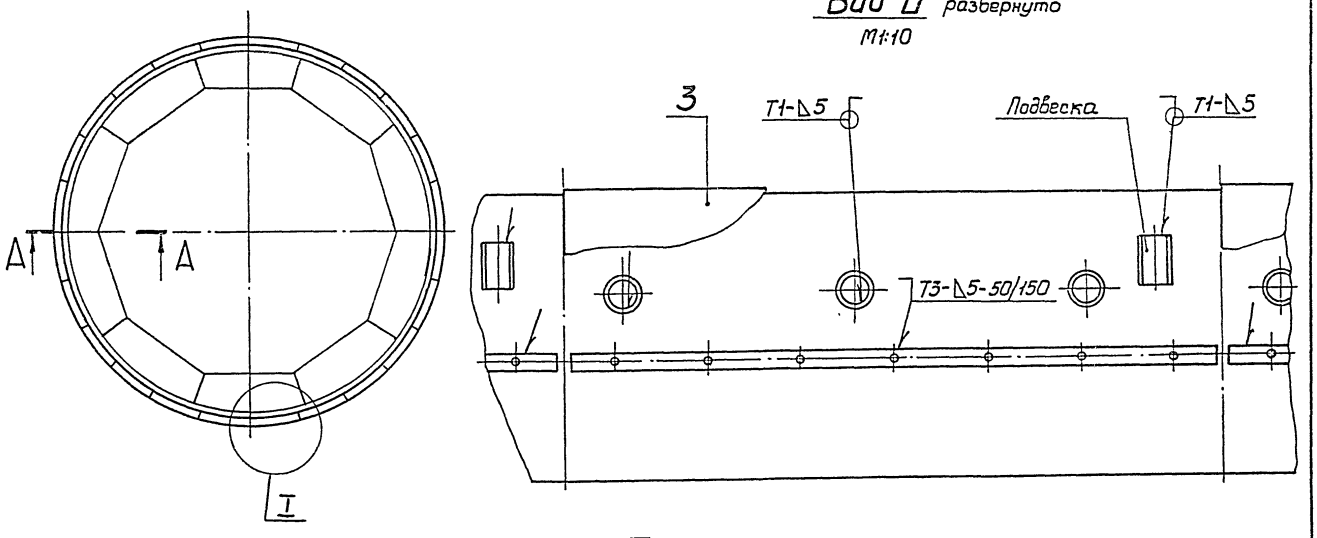

I
М1:10

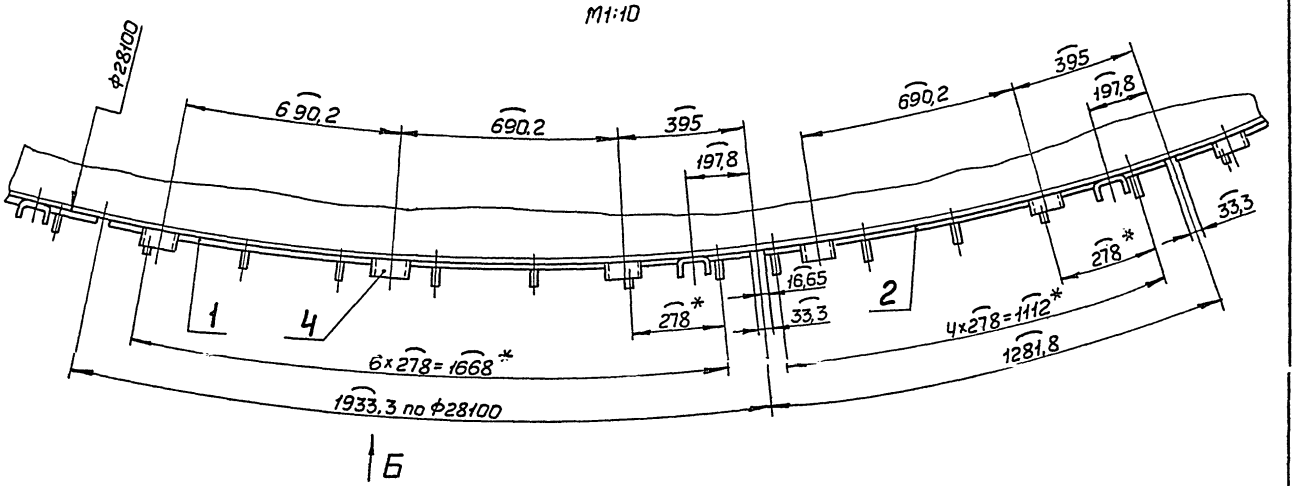

А–А
М1:5

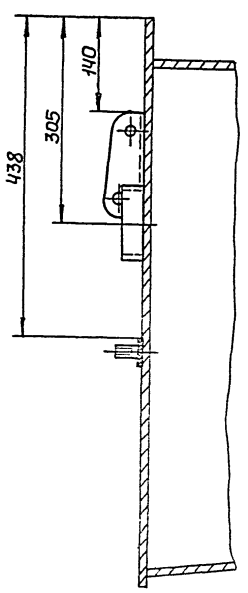

1. Разметка плавающей крыши дана по проектному размеру периметра равного 88219.
   Перед разметкой необходимо выявить фактический периметр окружности стенки плавающей крыши и внести соответствующую корректировку при разметке.
2. При установке элементов затвора применять шаблон поз. 3.
3. Сварные швы по ГОСТ 5264-80.
4. Шероховатость поверхности деталей Б4 по месту реза 50.
5. * Размеры для справок.

					ИЧ4011.10.00.00СБ		
Изм.	Лист	N° докум.	Подп.	Дата	Чертеж доработки плавающей крыши при монтаже	Лит.	Масса 185	Масштаб 1:100
Разраб.		Серский		10.12				
Пров.		Аудиовский				Лист	Листов 1	
Т.контр.					Сборочный чертеж	Минмонтажспецстрой СССР Гипромонтажиндустрия		
Гук разр		Свердлов						
Н.контр.		Карасева		12.01				
Утв.		Шишков						

Копировал: Бузыкина

Формат А2.

Инв. № подл. | Подпись и дата | Взам. инв. № | Инв. № дубл. | Подпись и дата

ИЧ4011.12.00.00СБ

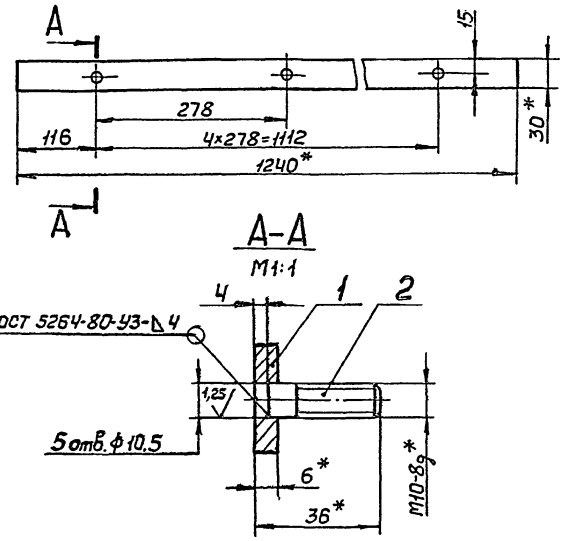

*1. Размеры для справок.
2. Неуказанные предельные отклонения размеров Н14, h14, $\pm\frac{t_2}{2}$.
3. Предельные отклонения размеров между осями двух любых отверстий ±0,5 мм.
4. Шероховатость поверхности деталей БЧ по месту реза 50.
5. Покрытие Гор. Ц6О.

Изм.	Лист	№ докум.	Подп.	Дата
Разраб.		Серский		10.78
Пров.		Аудиловский		
Т.контр.				
Рук. разр.		Свердлов		
Н.контр.		Карасева		10.78
Утв.		Шишков		

ИЧ4011.12.00.00СБ

Накладка

Сборочный чертеж

Лит.	Масса	Масшт.
	1,76	1:5
Лист	Листов 1	

Минмонтажспецстрой СССР
Гипромонтажиндустрия

Копировал: Бузыкина Формат А4

Формат	Зона	Поз.	Обозначение	Наименование	Кол.	Примечание
				Документация		
А4			ИЧ4011.12.00.00СБ	Сборочный чертеж		
				Детали		
БЧ		1	ИЧ4011.12.00.01	Накладка		
				Лист Б-ПН-Б ГОСТ 19903-74		
				ВСт3пс ГОСТ 14637-79	1	
				30h 14×1240h 14		
АЧ		2	ИЧ4011 11.00.01	Шпилька	5	

Изм.	Лист	№ докум.	Подп.	Дата
Разраб.		Серский		10.78
Пров.		Аудиловский		
Т.контр.				
Рук. разр.		Свердлов		
Н.контр.		Карасева		10.78
Утв.		Шишков		

ИЧ4011.12.00.00

Накладка

Лит.	Лист	Листов
		1

Минмонтажспецстрой СССР
Гипромонтажиндустрия

Копировал: Бузыкина Формат А4

ИЧ4011.11.00.01

6,3

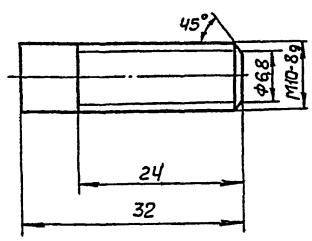

Неуказанные предельные отклонения размеров h14, $\pm\frac{t_2}{2}$.

Изм.	Лист	№ докум.	Подп.	Дата
Разраб.		Серский		10.78
Пров.		Аудиловский		
Т.контр.				
Рук. разр.		Свердлов		
Н.контр.		Карасева		10.78
Утв.		Шишков		

ИЧ4011.11.00.01

Шпилька

Лит.	Масса	Масшт.
	0,02	2:1
Лист	Листов 1	

Круг 10-Ч ГОСТ 7415-75
45В ГОСТ 1051-73

Минмонтажспецстрой СССР
Гипромонтажиндустрия

Копировал: Бузыкина Формат А4

ИЧ4011.11.00.00СБ

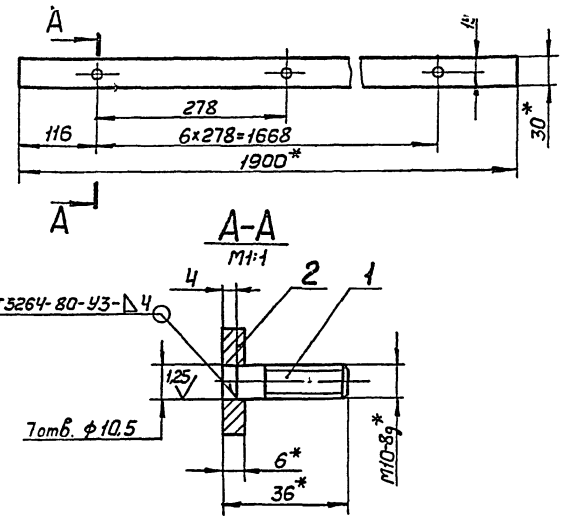

*1. Размеры для справок.
2. Неуказанные предельные отклонения размеров Н14, h14, $\pm\frac{t_2}{2}$.
3. Предельные отклонения размеров между осями двух любых отверстий ±0,5 мм.
4. Шероховатость поверхности деталей БЧ по месту реза 50.
5. Покрытие Гор. Ц6О.

Изм.	Лист	№ докум.	Подп.	Дата
Разраб.		Серский		10.78
Пров.		Аудиловский		
Т.контр.				
Рук. разр.		Свердлов		
Н.контр.		Карасева		10.78
Утв.		Шишков		

ИЧ4011.11.00.00СБ

Накладка

Сборочный чертеж

Лит.	Масса	Масшт.
	2,7	1:5
Лист	Листов 1	

Минмонтажспецстрой СССР
Гипромонтажиндустрия

Копировал: Бузыкина Формат А4

Альбом IV
Типовой проект 704-1-178.85
Подпись и дата
Инв. № подл.
Взам. инв. №
Инв. № дубл.
Подпись и дата

Альбом IV

Типовой проект 7ОЧ-1-178.85

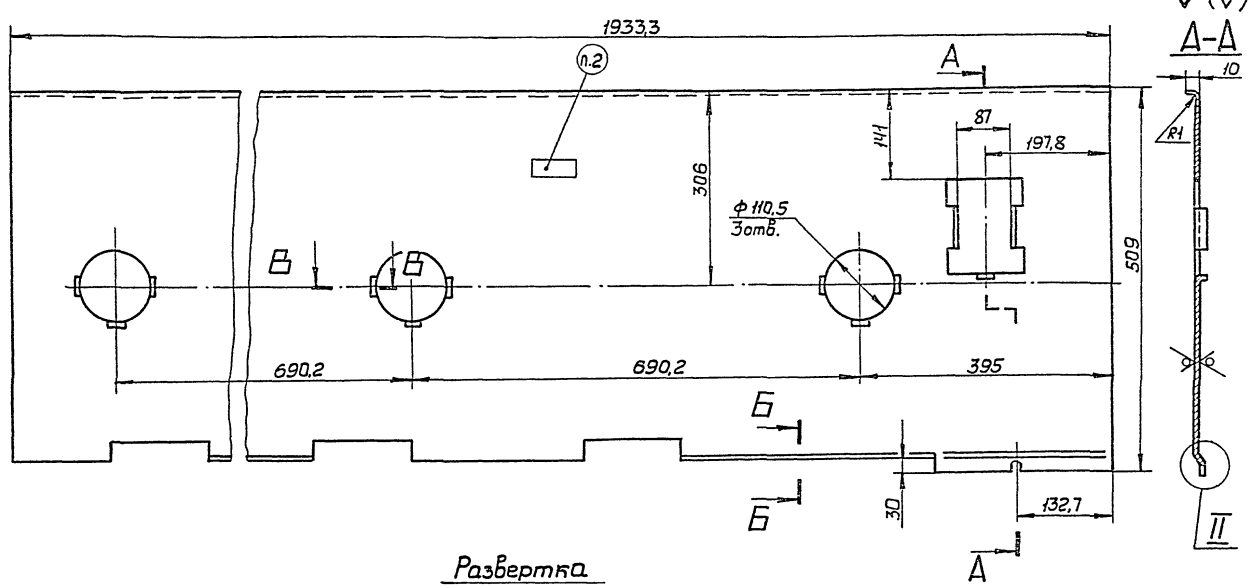

Развертка

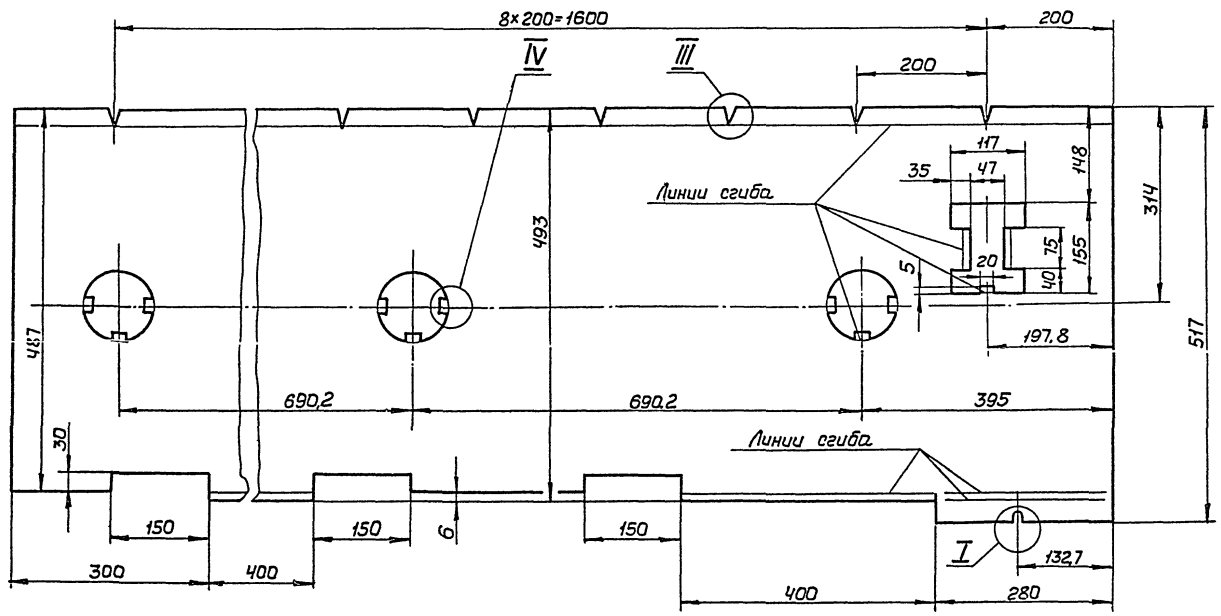

I
М1:1

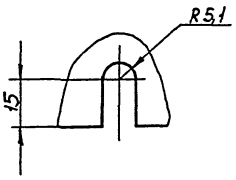

II
М1:1

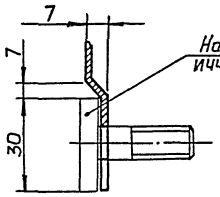

Б-Б
М1:1

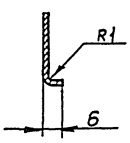

В-В
М1:1

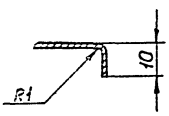

III
М1:1

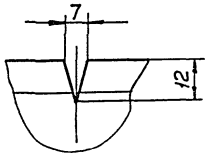

IV
М1:1

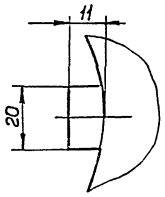

1. Предельные отклонения размеров H14, h14, $\pm\frac{t_2}{2}$.
2. Маркировать $V_{рез.}$ 10000 м^3; $D_{рез.}$ = 28500 мм.

Изм.	Лист	№ докум.	Подп.	Дата	ИЧ4011.10.00.01		
Разраб.		Серский			Шаблон для прихватки элементов затвора	Лит.	Масса	Масшт.
Пров.		Лудиловский					7,22	1:5
Т.контр.						Лист	Листов 1	
Рук.разр.		Оберлов			Лист Б-ПН-1 ГОСТ 19903-74 Ч-IV-ВСт3пс ГОСТ 16523-70	Минмонтажспецстрой СССР		
Н.контр.		Карасева				Гипромонтажиндустрия		
Утв.		Шишков						

Копировал Бузыкина

Формат А2

Инв.№подл. | Подпись и дата | Взам.инв.№ | Инв.№дубл. | Подпись и дата

Альбом IV

Типовой проект 7ОЧ-1-178.85

Формат	Зона	Поз.	Обозначение	Наименование	Кол.	Примечание
				Документация		
А3			ИЧ4011.21.00.00СБ	Сборочный чертеж		
				Детали		
А4		1	ИЧ4011.21.00.01	Рычаг	1	
А4		2	ИЧ4011.21.00.02	Втулка	1	

Изм. Лист № докум. Подп. Дата

Разраб. Серский

Пров. Дудиловский

Рук.разр. Свердлов

Н.контр. Карасева

Утв. Шишков

ИЧ4011.21.00.00

Рычаг

Лит. Лист Листов 1

Минмонтажспецстрой СССР

Гипромонтажиндустрия

Копировал: Бузыкина Формат А4

Альбом IV

Типовой проект 7ОЧ-1-178.85

Формат	Зона	Поз.	Обозначение	Наименование	Кол.	Примечание
				Документация		
А3			ИЧ4011.20.00.00СБ	Сборочный чертеж		
				Сборочные единицы		
А4		1	ИЧ4011.21.00.00	Рычаг	1	
А4		2	ИЧ4011.22.00.00	Пята	1	
				Детали		
А4		3	ИЧ4011.20.00.01	Кронштейн	1	
А4		4	ИЧ4011.20.00.02	Щека	2	
А4		5	ИЧ4011.20.00.03	Щека	2	
А4		6	ИЧ4011.20.00.04	Ось	2	
А4		7	ИЧ4011.20.00.05	Ось	1	
А4		8	ИЧ4011.20.00.06	Полец	4	
				Стандартные изделия		
		9		Гойка М12.8.09 ГОСТ 5915-70	10	
		10		Шайба 12.01.09 ГОСТ 11371-78	10	

Изм. Лист № докум. Подп. Дата

Разраб. Серский

Пров. Дудиловский

Рук.разр. Свердлов

Н.контр. Карасева

Утв. Шишков

ИЧ4011.20.00.00

Подвеска

Лит. Лист Листов 1

Минмонтажспецстрой СССР

Гипромонтажиндустрия

Копировал: Бузыкина Формат А4

Альбом IV

Типовой проект 7ОЧ-1-178.85

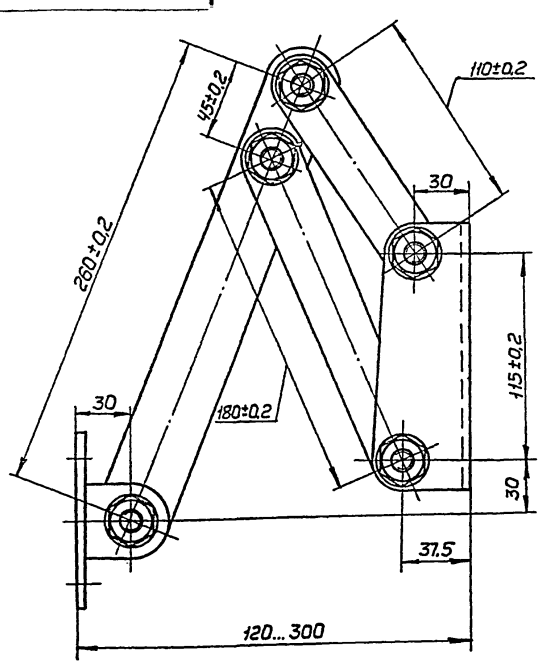

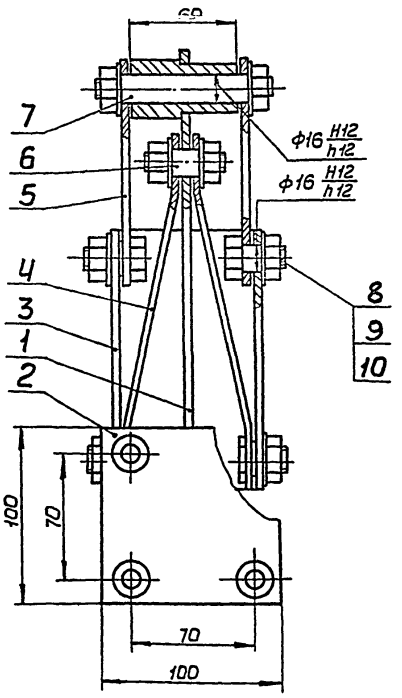

Размеры для справок.

ИЧ4011.20.00.00СБ

Подвеска

Сборочный чертеж

Изм. Лист № докум. Подп. Дата

Разраб. Серский

Пров. Дудиловский

Т.контр.

Рук.разр. Свердлов

Н.контр. Карасева

Утв. Шишков

Лит. Масса Масшт. 4 1:2

Лист Листов 1

Минмонтажспецстрой СССР

Гипромонтажиндустрия

Копировал: Бузыкина Формат А3

Альбом IV

Типовой проект 704-1-178.85

ИЧ4011.21.00.02

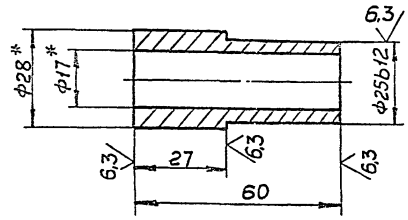

1.* Размеры для справок.
2. Неуказанные предельные отклонения размеров H14, h14, $\pm \frac{t_2}{2}$.

Изм.	Лист	№ докум.	Подп.	Дата	ИЧ4011.21.00.02	
Разраб.		Серский		10.82	Втулка	Лит. / Масса 0,15 / Масшт. 1:1
Пров.		Дудиловский				Лист / Листов 1
Т.контр.						Минмонтажспецстрой СССР
Нач.гр.		Сверлов			Труба 28×5,5 ГОСТ 8732-78 / В20 ГОСТ 8731-74	Гипромонтажиндустрия
Н.контр.		Карасева		10.82		
Утв.		Шишков				

Копировал: Бузыкина Формат А4

Альбом IV

Типовой проект 704-1-178.85

ИЧ4011.21.00.01

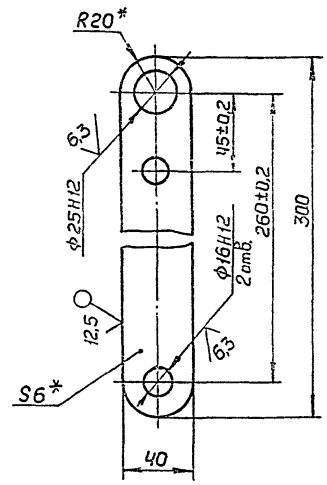

1.* Размеры для справок.
2. Неуказанные предельные отклонения размеров h14, $\pm \frac{t_2}{2}$.

Изм.	Лист	№ докум.	Подп.	Дата	ИЧ4011.21.00.01	
Разраб.		Серский		10.82	Рычаг	Лит. / Масса 0,6 / Масшт. 1:2
Пров.		Дудиловский				Лист / Листов 1
Т.контр.						Минмонтажспецстрой СССР
Нач.гр.		Сверлов			Лист Б-ПН-6 ГОСТ 19903-74 / 09Г2С ГОСТ 19282-73	Гипромонтажиндустрия
Н.контр.		Карасева		10.82		
Утв.		Шишков				

Копировал: Бузыкина Формат А4

Альбом IV

Типовой проект 704-1-178.85

ИЧ4011.21.00.00СБ

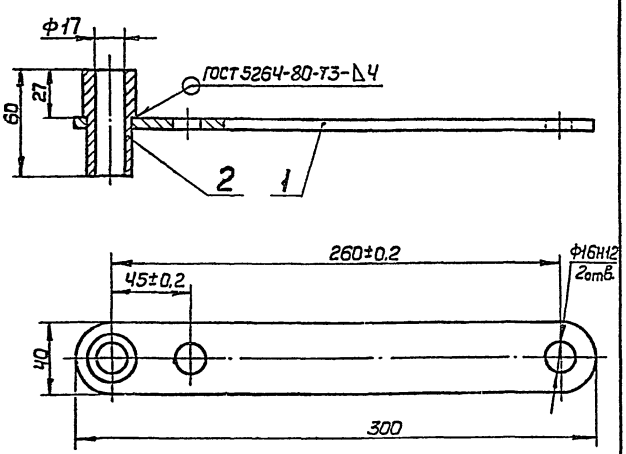

1. Размеры для справок.
2. Покрытие Гор. Ц 60.

Изм.	Лист	№ докум.	Подп.	Дата	ИЧ4011.21.00.00СБ	
Разраб.		Кондрашкина		10.82	Рычаг	Лит. / Масса 0,75 / Масшт. 1:2
Пров.		Дудиловский			Сборочный чертеж	Лист / Листов 1
Т.контр.						Минмонтажспецстрой СССР
Нач.гр.		Сверлов				Гипромонтажиндустрия
Н.контр.		Карасева		10.82		
Утв.		Шишков				

Копировал: Бузыкина Формат А4

Альбом IV

Типовой проект 704-1-178.85

ИЧ4011.00.00.08

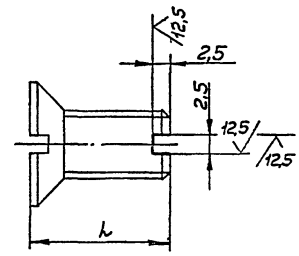

Обозначение	l, мм	Масса, кг
ИЧ4011.00.00.08	20	0,014
ИЧ4011.00.00.08-01	25	0,016
ИЧ4011.00.00.08-02	35	0,021

Предельные отклонения размеров H14, $\pm \frac{t_2}{2}$.

Изм.	Лист	№ докум.	Подп.	Дата	ИЧ4011.00.00.08	
Разраб.		Кондрашкина		10.82	Винт	Лит. / Масса Ст. табл. / Масшт. 2:1
Пров.		Дудиловский				Лист / Листов 1
Т.контр.						Минмонтажспецстрой СССР
Нач.гр.		Сверлов			Заготовка. Винт В.М10-8g×l.66.09 ГОСТ 17475-80	Гипромонтажиндустрия
Н.контр.		Карасева		10.82		
Утв.		Шишков				

Копировал: Бузыкина Формат А4

ИЧ4011.22.00.01

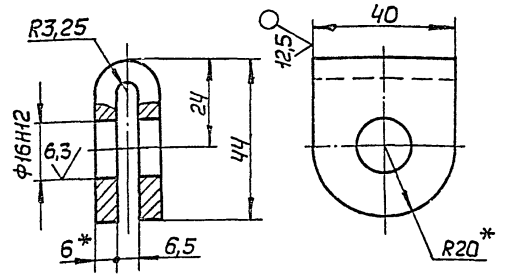

1.* Размеры для справок.
2. Длина развертки 90 мм.
3. Неуказанные предельные отклонения размеров h14, $\pm \frac{t_2}{2}$.

Изм.	Лист	№ докум.	Подп.	Дата
Разраб.	Серский			10.83
Пров.	Мудловский			
Т.контр.				
Рук.разр.	Свердлов			
Н.контр.	Карасева			10.83
Утв.	Шишков			

ИЧ4011.22.00.01

Вилка

Лит.	Масса	Масшт.
	0,14	1:1

Лист Листов 1

Лист Б-ПН-6 ГОСТ 19903-74
09Г2С ГОСТ 19282-73

Минмонтажспецстрой СССР
Гипромонтажиндустрия

Копировал: Бузыкина. Формат А4

Альбом IV
Типовой проект 704-1-178.85
Инв.№ подл. | Подпись и дата | Взам.инв.№ | Инв.№ дубл. | Подпись и дата

Формат	Зона	Поз.	Обозначение	Наименование	Кол.	Примечание
				Документация		
А3			ИЧ4011.22.00.00СБ	Сборочный чертеж		
				Детали		
А4		1	ИЧ4011.22.00.01	Вилка	1	
Б4		2	ИЧ4011.22.00.02	Пята		
				Лист Б-ПН-6 ГОСТ 19903-74		
				09Г2С ГОСТ 19282-73		
				100h14×100h14	1	

Изм.	Лист	№ докум.	Подп.	Дата
Разраб.	Серский			10.83
Пров.	Мудловский			
Кит.разр.	Свердлов			
Н.контр.	Карасева			10.83
Утв.	Шишков			

ИЧ4011.22.00.00

Пята

Лит.	Лист	Листов
		1

Минмонтажспецстрой СССР
Гипромонтажиндустрия

Копировал: Бузыкина. Формат А4

Альбом IV
Типовой проект 704-1-178.85
Инв.№ подл. | Подпись и дата | Взам.инв.№ | Инв.№ дубл. | Подпись и дата

ИЧ4011.22.00.00СБ

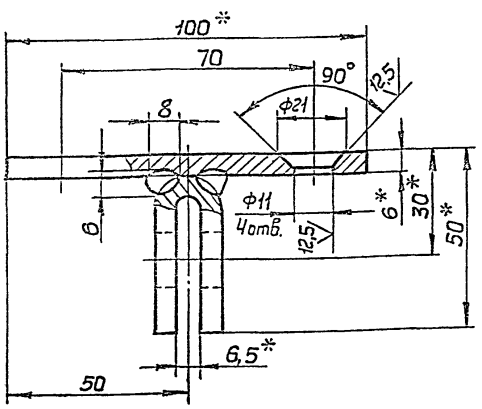

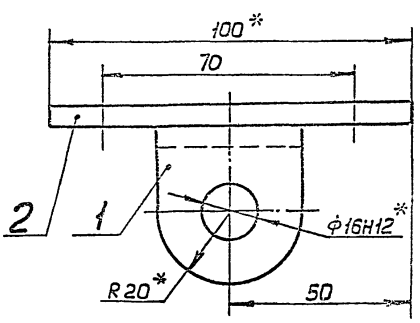

1. Сварка ручная дуговая.
2. * Размеры для справок.
3. Неуказанные предельные отклонения размеров H14, h14, $\pm \frac{t_2}{2}$.
4. Шероховатость поверхности деталей Б4 по месту реза 50.
5. Покрытие Гор. Ц6О.

Изм.	Лист	№ докум.	Подп.	Дата
Разраб.	Серский			10.83
Пров.	Мудловский			
Т.контр.				
Рук.разр.	Свердлов			
Н.контр.	Карасева			10.83
Утв.	Шишков			

ИЧ4011.22.00.00СБ

Пята

Сборочный чертеж

Лит.	Масса	Масшт.
	0,6	1:1

Лист Листов 1

Минмонтажспецстрой СССР
Гипромонтажиндустрия

Копировал: Бузыкина. Формат А3

Альбом IV
Типовой проект 704-1-178.85
Инв.№ подл. | Подпись и дата | Взам.инв.№ | Инв.№ дубл. | Подпись и дата

Альбом IV

Типовой проект 704-1-178.85

Подпись и дата | Инв.№ дубл. | Взам.инв.№ | Подпись и дата | Инв.№ подл.

ИЧ4011.20.00.01

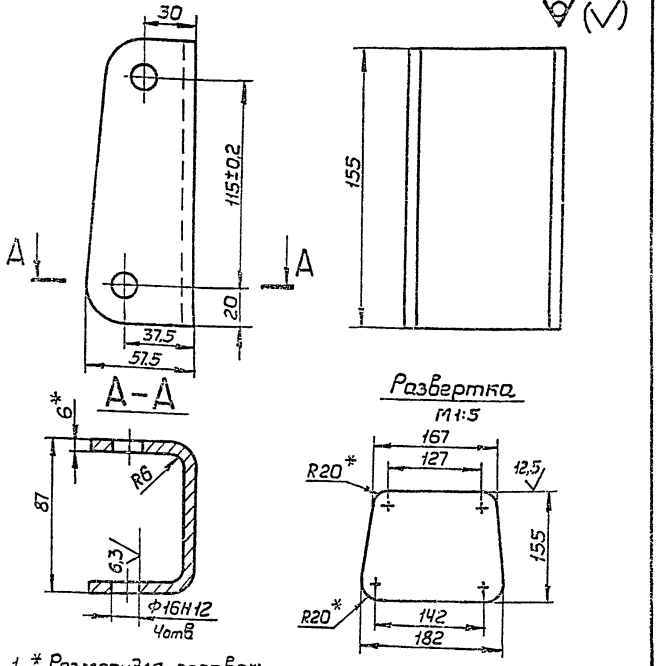

1. * Размеры для справок.
2. Неуказанные предельные отклонения размеров h14, $\pm\frac{t_2}{2}$.
3. Покрытие Гор. Ц6О.

Изм.	Лист	№ докум.	Подп.	Дата
Разраб.		Серский		10.83
Пров.		Аудиторский		
Т.контр.				
Рук.разр.		Свердлов		
Н.контр.		Карасева		10.83
Утв.		Шишков		

Кронштейн

Лит.	Масса	Масштаб
	1,3	1:2

Лист | Листов 1

Лист 5-ПН-6 ГОСТ 19903-74 / 09Г2С ГОСТ 19282-73

Минмонтажспецстрой СССР
Гипромонтажиндустрия

Копировал: Бузыкина. Формат А4

Альбом IV

Типовой проект 704-1-178.85

Подпись и дата | Инв.№ дубл. | Взам.инв.№ | Подпись и дата | Инв.№ подл.

ИЧ4011.20.00.02

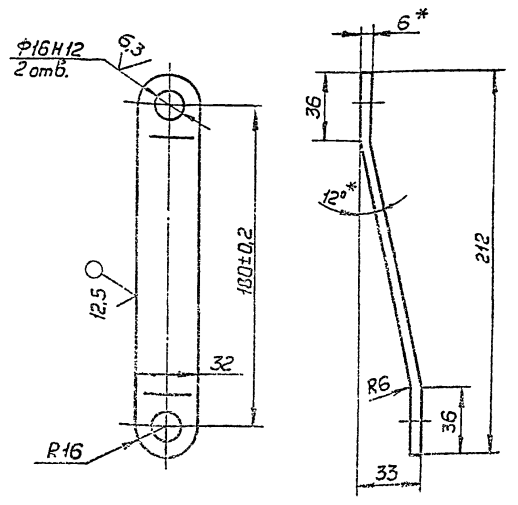

1. * Размеры для справок.
2. Длина развертки 215 мм.
3. Неуказанные предельные отклонения размеров h14, $\pm\frac{t_2}{2}$.
4. Покрытие Гор. Ц6О.

Изм.	Лист	№ докум.	Подп.	Дата
Разраб.		Серский		10.83
Пров.		Аудиторский		
Т.контр.				
Рук.разр.		Свердлов		
Н.контр.		Карасева		10.83
Утв.		Шишков		

Щека

Лит.	Масса	Масштаб
	0,3	1:2

Лист | Листов 1

Лист 5-ПН-6 ГОСТ 19903-74 / 09Г2С ГОСТ 19282-73

Минмонтажспецстрой СССР
Гипромонтажиндустрия

Копировал: Бузыкина. Формат А4

Альбом IV

Типовой проект 704-1-178.85

Подпись и дата | Инв.№ дубл. | Взам.инв.№ | Подпись и дата | Инв.№ подл.

ИЧ4011.20.00.03

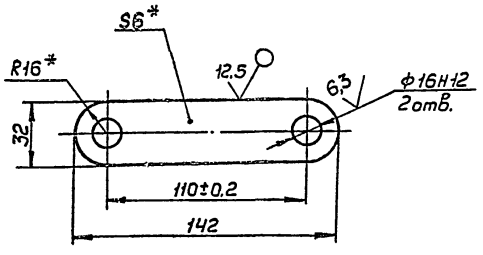

1. * Размеры для справок.
2. Неуказанные предельные отклонения размеров h14, $\pm\frac{t_2}{2}$.
3. Покрытие Гор. Ц6О.

Изм.	Лист	№ докум.	Подп.	Дата
Разраб.		Серский		10.83
Пров.		Аудиторский		
Т.контр.				
Рук.разр.		Свердлов		
Н.контр.		Карасева		10.83
Утв.		Шишков		

Щека

Лит.	Масса	Масштаб
	0,2	1:2

Лист | Листов 1

Лист 5-ПН-6 ГОСТ 19903-74 / 09Г2С ГОСТ 19282-73

Минмонтажспецстрой СССР
Гипромонтажиндустрия

Копировал: Бузыкина. Формат А4

Альбом IV

Типовой проект 704-1-178.85

Подпись и дата | Инв.№ дубл. | Взам.инв.№ | Подпись и дата | Инв.№ подл.

ИЧ4011.20.00.04

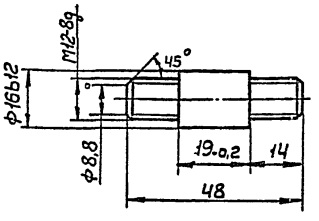

1. Неуказанные предельные отклонения размеров $\pm\frac{t_2}{2}$.
2. Покрытие Гор. Ц6О.

Изм.	Лист	№ докум.	Подп.	Дата
Разраб.		Серский		10.83
Пров.		Аудиторский		
Т.контр.				
Рук.разр.		Свердлов		
Н.контр.		Карасева		10.83
Утв.		Шишков		

Ось

Лит.	Масса	Масштаб
	0,05	1:1

Лист | Листов 1

Сталь 45 ГОСТ 1050-74

Минмонтажспецстрой СССР
Гипромонтажиндустрия

Копировал: Бузыкина. Формат А4

ИЧ4011.20.00.06

Альбом IV

Типовой проект 704-1-178.85

6,3

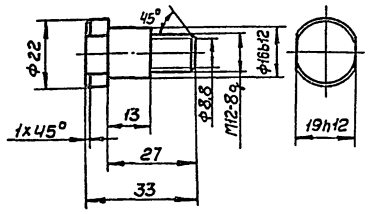

1. Неуказанные предельные отклонения размеров $\pm\frac{t_2}{2}$.
2. Покрытие Гор. Ц60.

Изм.	Лист	№ докум.	Подп.	Дата
Разраб.		Серский		10.83
Пров.		Аудиовский		
Т.контр.				
Нк.разр.		Свердлов		
Н.контр.		Карасева		10.83
Утв.		Шишков		

ИЧ4011.20.00.06

Полец

Лит.	Масса	Масшт.
	0,05	1:1
Лист	Листов 1	

Минмонтажспецстрой СССР
Гипромонтажиндустрия

Копировал: Бузыкина. Формат А4

ИЧ4011.20.00.05

Альбом IV

Типовой проект 704-1-178.85

6,3

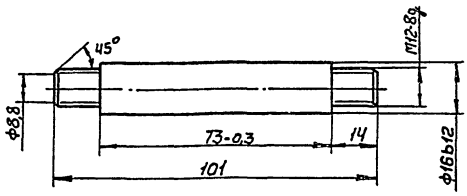

1. Неуказанные предельные отклонения размеров $\pm\frac{t_2}{2}$.
2. Покрытие Гор. Ц60.

Изм.	Лист	№ докум.	Подп.	Дата
Разраб.		Серский		10.83
Пров.		Аудиовский		
Т.контр.				
Нк.разр.		Свердлов		
Н.контр.		Карасева		10.83
Утв.		Шишков		

ИЧ4011.20.00.05

Ось

Лит.	Масса	Масшт.
	0,15	1:1
Лист	Листов 1	

Минмонтажспецстрой СССР
Гипромонтажиндустрия

Копировал: Бузыкина. Формат А4

ИЧ4011.30.00.00СБ

Альбом IV

Типовой проект 704-1-178.85

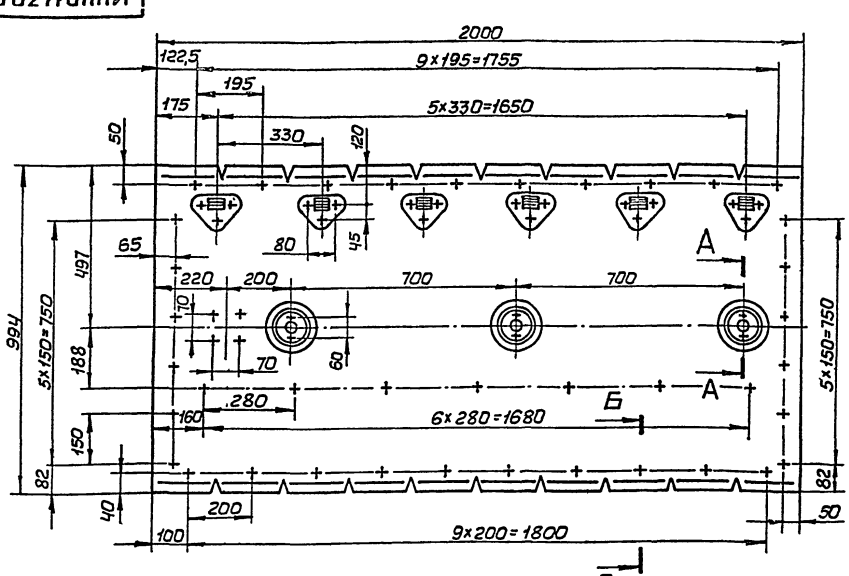

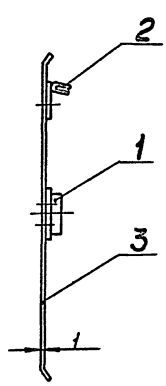

А–А
М1:1

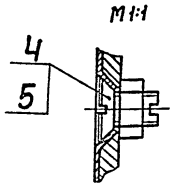

Б–Б
М1:1

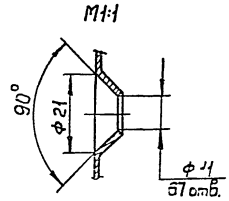

Размеры для справок.

Изм.	Лист	№ докум.	Подп.	Дата
Разраб.		Серский		10.83
Пров.		Аудиовский		
Т.контр.				
Нк.разр.		Свердлов		
Н.контр.		Карасева		10.83
Утв.		Шишков		

ИЧ4011.30.00.00СБ

Лист скользящий

Сборочный чертеж

Лит.	Масса	Масшт.
	27,1	1:10
Лист	Листов 1	

Минмонтажспецстрой СССР
Гипромонтажиндустрия

Копировал: Бузыкина. Формат А3

Инв. № подл. | Подпись и дата | Взам. инв. № | Инв. № дубл. | Подпись и дата

ИЧ4011.31.00.00СБ

Альбом IV

Типовой проект 704-1-178.85

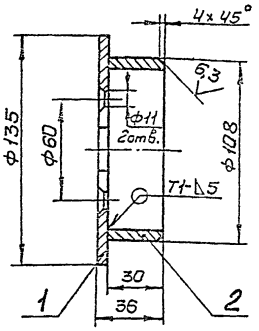

1. Сварные швы по ГОСТ 5264-80.
2. Размеры для справок.
3. Шероховатость поверхности детали Б4 по месту реза $\frac{50}{}$.
4. Покрытие Гор. Ц 60.

Инв.№ подл. | Подпись и дата | Взам. инв.№ | Инв.№ дубл. | Подпись и дата

Изм.	Лист	№ докум.	Подп.	Дата
Разраб.		Серский		
Пров.		Авдиловский		
Т.контр.				
Нач.разр.		Свердлов		
Н.контр.		Карасева		
Утв.		Шишков		

ИЧ4011.31.00.00СБ

Стакан

Сборочный чертеж

Лит.	Масса	Масшт.
	0,75	1:2
Лист	Листов 1	

Минмонтажспецстрой СССР
Гипромонтажиндустрия

Копировал: Бузыкина Формат А4

Альбом IV

Типовой проект 704-1-178.85

Формат	Зона	Поз.	Обозначение	Наименование	Кол.	Примечание
				Документация		
А4			ИЧ4011.31.00.00СБ	Сборочный чертеж		
				Детали		
А4		1	ИЧ4011.31.00.01	Фланец	1	
Б4		2	ИЧ4011.31.00.02	Патрубок		
				Труба 108×5 ГОСТ 8732-78		
				В20 ГОСТ 8731-74		
				L = 30 h 14	1	

Инв.№ подл. | Подпись и дата | Взам. инв.№ | Инв.№ дубл. | Подпись и дата

Изм.	Лист	№ докум.	Подп.	Дата
Разраб.		Серский		
Пров.		Авдиловский		
Рук.разр.		Свердлов		
Н.контр.		Карасева		
Утв.		Шишков		

ИЧ4011.31.00.00

Стакан

Лит.	Лист	Листов 1

Минмонтажспецстрой СССР
Гипромонтажиндустрия

Копировал: Бузыкина Формат А4

Альбом IV

Типовой проект 704-1-178.85

Формат	Зона	Поз.	Обозначение	Наименование	Кол.	Примечание
				Документация		
А4			ИЧ4011.32.00.00СБ	Сборочный чертеж		
				Детали		
А4		1	ИЧ4011.32.00.01	Фланец	1	
А4		2	ИЧ4011.32.00.02	Вилка	1	

Инв.№ подл. | Подпись и дата | Взам. инв.№ | Инв.№ дубл. | Подпись и дата

Изм.	Лист	№ докум.	Подп.	Дата
Разраб.		Серский		
Пров.		Авдиловский		
Рук.разр.		Свердлов		
Н.контр.		Карасева		
Утв.		Шишков		

ИЧ4011.32.00.00

Кронштейн

Лит.	Лист	Листов 1

Минмонтажспецстрой СССР
Гипромонтажиндустрия

Копировал: Бузыкина Формат А4

Альбом IV

Типовой проект 704-1-178.85

Формат	Зона	Поз.	Обозначение	Наименование	Кол.	Примечание
				Документация		
А3			ИЧ4011.30.00.00СБ	Сборочный чертеж		
				Сборочные единицы		
А4		1	ИЧ4011.31.00.00	Стакан	3	
А4		2	ИЧ4011.32.00.00	Кронштейн	6	
				Детали		
А3		3	ИЧ4011.30.00.01	Лист скользящий	1	
А4		4	ИЧ4011.00.00.08	Винт	24	
				Стандартные изделия		
		—		Винт В.М10-8g×20.66.09 ГОСТ 17475-80 (Заготовка для ИЧ4011.00.00.08)	24	
		5		Гайка М10.8.09 ГОСТ 5915-70	24	

Инв.№ подл. | Подпись и дата | Взам. инв.№ | Инв.№ дубл. | Подпись и дата

Изм.	Лист	№ докум.	Подп.	Дата
Разраб.		Серский		
Пров.		Авдиловский		
Рук.разр.		Свердлов		
Н.контр.		Карасева		
Утв.		Шишков		

ИЧ4011.30.00.00

Лист скользящий

Лит.	Лист	Листов 1

Минмонтажспецстрой СССР
Гипромонтажиндустрия

Копировал: Бузыкина Формат А4

Альбом IV

Типовой проект 704-1-178.85

И44011.31.00.01

12,5 (√)

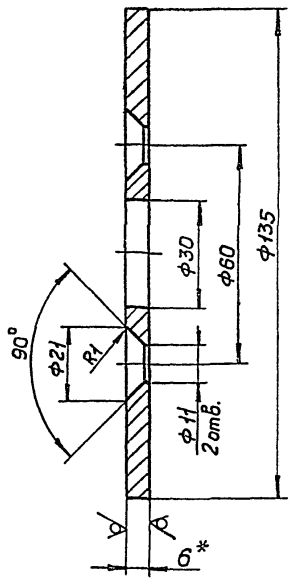

1.* Размер для справок.
2. Предельные отклонения размеров H14, h14, $\pm\frac{t_2}{2}$.

Изм	Лист	№ докум.	Подп	Дата	И44011.31.00.01	Лит.	Масса	Масшт
Разраб		Серский		10.7.83	Фланец		0,35	1:1
Пров.		Дудиловский				Лист	Листов 1	
Т.контр.								
Рук.разр.		Свердлов			Лист Б-ПН-6 ГОСТ 19903-74 / ВСт3пс ГОСТ 14637-79	Минмонтажспецстрой СССР		
Н.контр.		Карасева		12.01.83		Гипромонтажиндустрия		
Утв.		Шишков						

Инв.№ подл. | Подпись и дата | Взам.инв.№ | Инв.№ дубл. | Подпись и дата

Копировал: Бузыкина. Формат А4

Альбом IV

Типовой проект 704-1-178.85

И44011.32.00.02

12,5 (√)

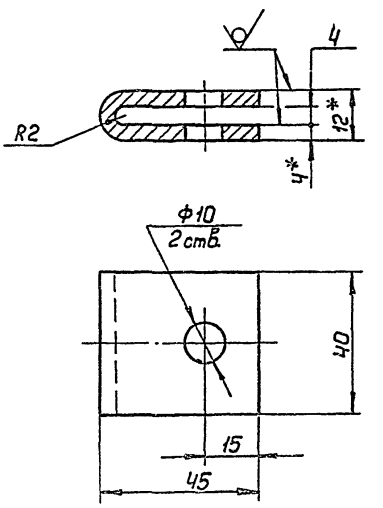

1.* Размеры для справок.
2. Длина развертки 91 мм.
3. Предельные отклонения размеров H14, h14, $\pm\frac{t_2}{2}$.

Изм	Лист	№ докум.	Подп.	Дата	И44011.32.00.02	Лит.	Масса	Масшт
Разраб.		Серский		10.7.83	Вилка		0,17	1:1
Пров.		Дудиловский				Лист	Листов 1	
Т.контр								
Рук.разр.		Свердлов			Лист Б-ПН-4 ГОСТ 19903-74 / ВСт3пс ГОСТ 14637-79	Минмонтажспецстрой СССР		
Н.контр		Карасева		12.01.83		Гипромонтажиндустрия		
Утв.		Шишков						

Инв.№ подл. | Подпись и дата | Взам.инв.№ | Инв.№ дубл. | Подпись и дата

Копировал: Бузыкина. Формат А4

Альбом IV

Типовой проект 704-1-178.85

И44011.32.00.01

12,5 (√)

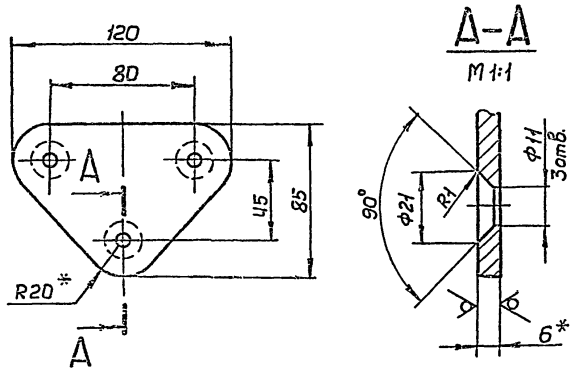

1.* Размеры для справок.
2. Предельные отклонения размеров H14, h14, $\pm\frac{t_2}{2}$.

Изм	Лист	№ докум.	Подп.	Дата	И44011.32.00.01	Лит.	Масса	Масшт.
Разраб.		Серский		10.7.83	Фланец		0,33	1:2
Пров.		Дудиловский				Лист	Листов 1	
Т.контр.								
Рук.разр.		Свердлов			Лист Б-ПН-6 ГОСТ 19903-74 / ВСт3пс ГОСТ 14637-79	Минмонтажспецстрой СССР		
Н.контр.		Карасева		12.01.83		Гипромонтажиндустрия		
Утв.		Шишков						

Инв.№ подл. | Подпись и дата | Взам.инв.№ | Инв.№ дубл. | Подпись и дата

Копировал: Бузыкина. Формат А4

Альбом IV

Типовой проект 704-1-178.85

И44011.32.00.00СБ

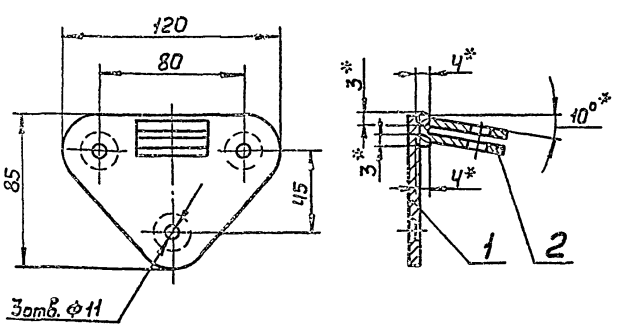

1. Сварка ручная дуговая.
2. Размеры для справок, кроме обозначенных *.
3. Покрытие Гор. Ц60.

Изм	Лист	№ докум.	Подп.	Дата	И44011.32.00.00СБ	Лит.	Масса	Масшт.
Разраб.		Серский		10.7.83	Кронштейн		0,5	1:2
Пров.		Дудиловский			Сборочный чертеж	Лист	Листов 1	
Т.контр.								
Рук.разр.		Свердлов				Минмонтажспецстрой СССР		
Н.контр.		Карасева		12.01.83		Гипромонтажиндустрия		
Утв.		Шишков						

Инв.№ подл. | Подпись и дата | Взам.инв.№ | Инв.№ дубл. | Подпись и дата

Копировал: Бузыкина. Формат А4

22195-04

Альбом IV

Типовой проект 704-1-178.85

И44011.40.00.01

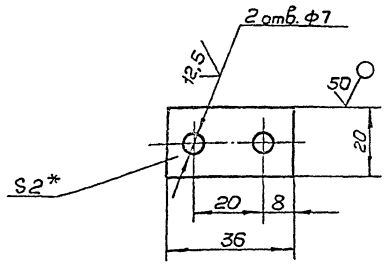

1.* Размер для справок.
2. Предельные отклонения размеров H14, h14, $\pm\frac{t_2}{2}$.
3. Покрытие Гор. Ц 60.

Изм	Лист	№ докум.	Подп.	Дата
Разраб.		Серский		10.7.83
Пров.		Дудиловский		
Т.контр.				
Рук.разр.		Свердлов		
Н.контр.		Карасева		12.01.83
Утв.		Шишков		

И44011.40.00.01

Накладка

Лит.	Масса	Масшт.
	0,01	1:1

Лист | Листов 1

Лист Б-ПН-2 ГОСТ 19903-74
4-IV ВСт3пс ГОСТ 16523-70

Минмонтажспецстрой СССР
Гипромонтажиндустрия

Копировал: Бузыкина Формат А4

22.195-04 | 16

Альбом IV

Типовой проект 704-1-178.85

Формат	Зона	Поз.	Обозначение	Наименование	Кол.	Примечание
				Документация		
А2			И44011.40.00.00 СБ	Сборочный чертеж		
				Детали		
А4		1	И44011.40.00.01	Накладка	18	
		2				
				Стандартные изделия		
		3		Болт М6×20.66.09 ГОСТ 7798-70	18	
		4		Гайка М6.8.09 ГОСТ 5915-70	18	
				Материалы		
		5		Ткань прорезиненная вулканизированная для герметичных затворов к резервуарам с понтонами ТУ 38 105.483-77 50×90285	1	

Изм	Лист	№ докум.	Подп.	Дата
Разраб.		Серский		
Пров.		Дудиловский		
Рук.разр.		Свердлов		
Н.контр.		Карасева		12.01.83
Утв.		Шишков		

И44011.40.00.00

Мембрана

Лит.	Лист	Листов
		1

Минмонтажспецстрой СССР
Гипромонтажиндустрия

Копировал: Бузыкина Формат А4

22195-04

Альбом IV

Типовой проект 704-1-178.85

И44011.30.00.01

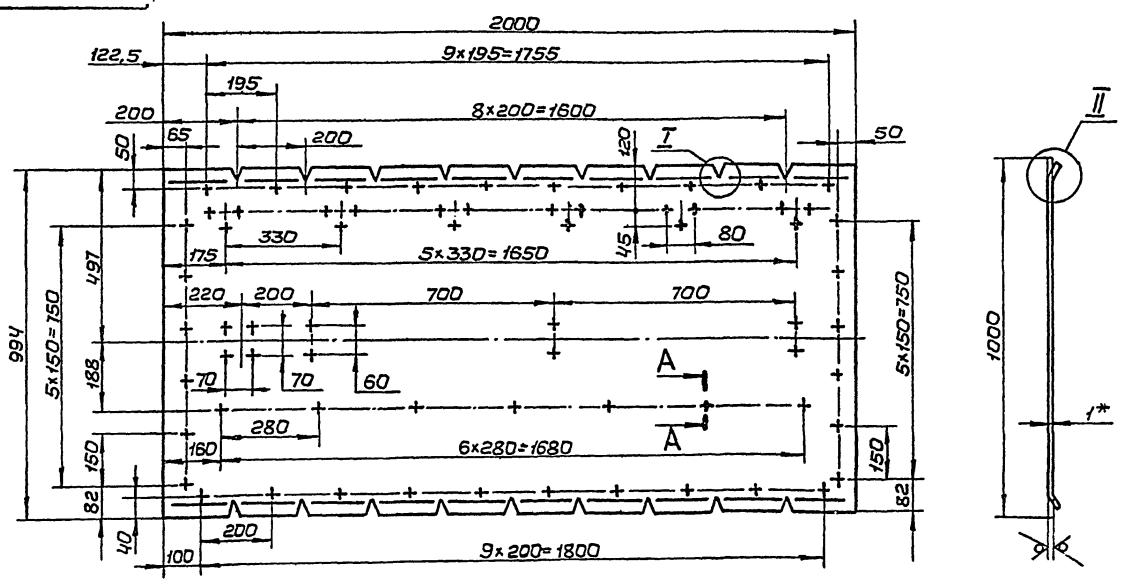

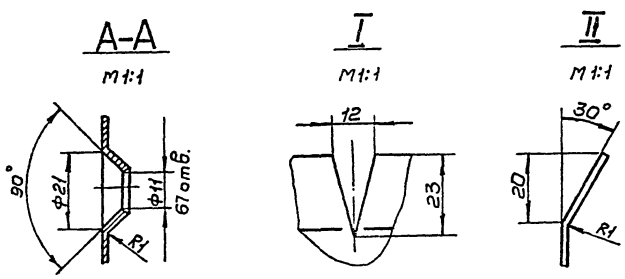

1.* Размер для справок.
2. Предельные отклонения размеров H14, h14, $\pm\frac{t_2}{2}$.
3. Предельные отклонения размеров между осями двух любых отверстий ± 0,5 мм.

Изм	Лист	№ докум.	Подп.	Дата
Разраб.		Серский		10.7.83
Пров.		Дудиловский		
Т.контр.				
Рук.разр.		Свердлов		
Н.контр.		Карасева		12.01.83
Утв.		Шишков		

И44011.30.00.01

Лист скользящий

Лит.	Масса	Масшт.
	15,7	1:10

Лист | Листов 1

Лист Б-ПН-1 ГОСТ 19903-74
12×18Н9-М2а ГОСТ 5582-75

Минмонтажспецстрой СССР
Гипромонтажиндустрия

Копировал: Бузыкина Формат А3

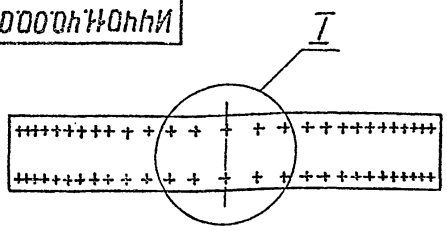

А–А
М 2:1
место соединения промежуточных и замыкающего стыков

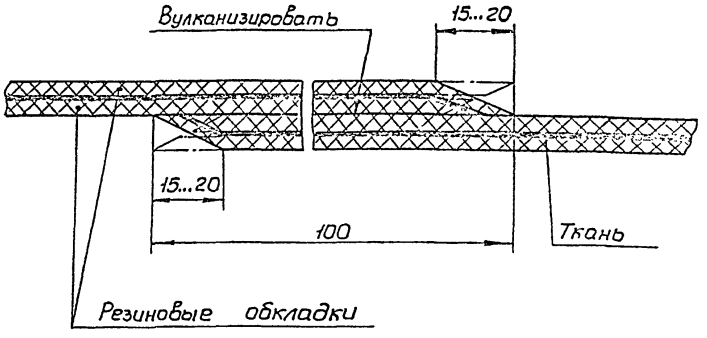

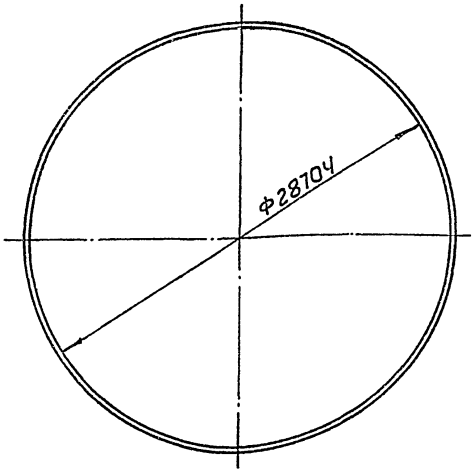

I развертка
М1:20

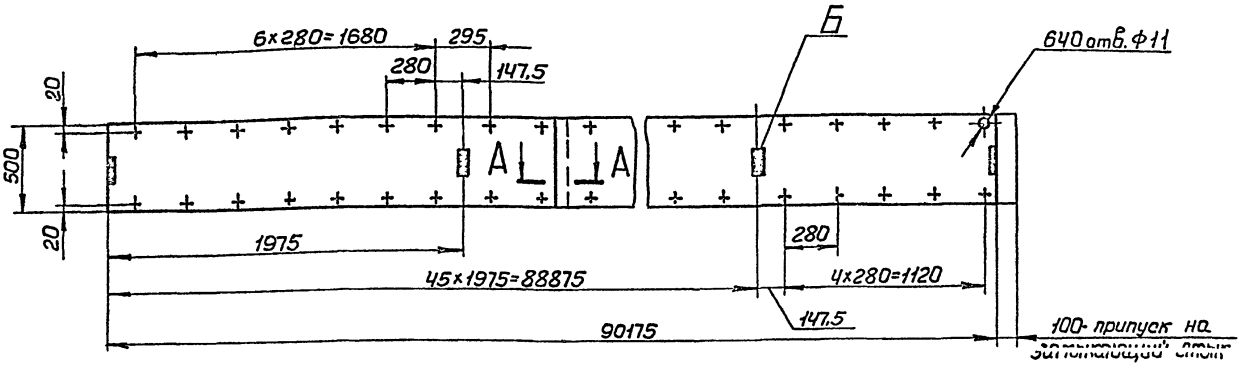

Вариант соединения замыкающего стыка
М1:5

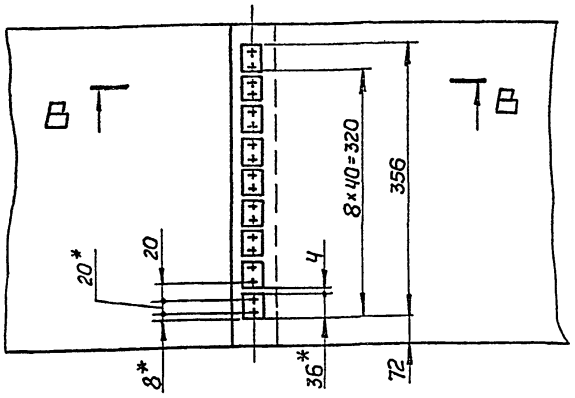

В–В
М1:1

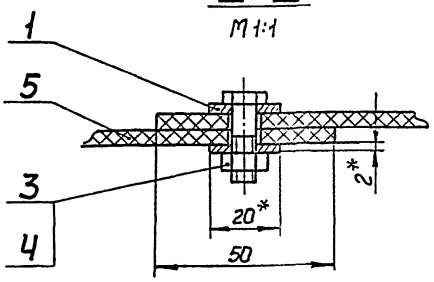

1. * Размеры для справок.
2. Предельные отклонения размеров между осями двух любых отверстий ±0,5 мм.
3. Мембрана должна быть изготовлена из ткани прорезиненной вулканизованной для герметичных затворов к резервуарам с понтоном ТУ 38 105483-77.
4. В местах „Б" нанести метки несмываемой краской. При монтаже метки необходима установить по осям стыка накладок (ИЧ4011.11.00.00СБ).

Изм.	Лист	№ докум.	Подп.	Дата
Разраб.		Серский		10.83
Пров.		Аудиловский		
Т.контр.				
Рук.разр.		Сверлов		
Н.контр.		Барсева		10.83
Утв.		Шишков		

ИЧ4011.40.00.00СБ

Мембрана
Сборочный чертеж

Лит.	Масса	Масшт.
	203	1:100
Лист	Листов 1	

Минмонтажспецстрой СССР
Гипромонтажиндустрия

Копировал: Бузыкина
Формат А2

Альбом IV

Типовой проект 7Ц-1-178.85

Инв. № подл. | Подпись и дата | Взам. инв. № | Инв. № дубл. | Подпись и дата

ИЧ4011.60.00.02

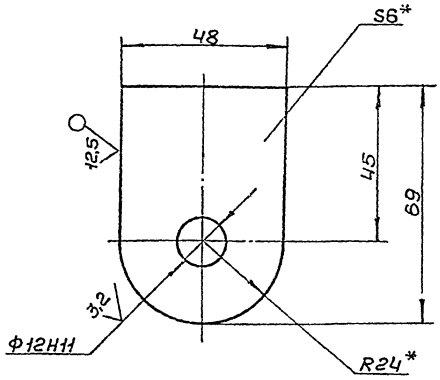

1.* Размеры для справок.
2.Неуказанные предельные отклонения размеров h14, $\pm \frac{t_2}{2}$.

Изм.	Лист	№ докум.	Подп.	Дата
Разраб.		Лазарева		
Пров.		Дудинский		
Т.контр.				
Рук.разр.		Свердлов		
Н.контр.		Карасева		
Утв.		Шишков		

ИЧ4011.60.00.02

Ухо

Лит.	Масса	Масшт.
	0,15	1:1
Лист	Листов 1	

Лист Б-ПН-6 ГОСТ 19903-74 / ВСт3пс ГОСТ 14637-79

Минмонтажспецстрой СССР
Гипромонтажиндустрия

Копировал: Бузыкина. Формат А4

Альбом № Типовой проект 704-1-178.85

Инв.№ подл. | Подпись и дата | Взам.инв.№ | Инв.№ дубл. | Подпись и дата

Формат	Зона	Поз.	Обозначение	Наименование	Кол.	Примечание
				Документация		
А4			ИЧ4011.50.00.00СБ	Сборочный чертеж		
				Сборочные единицы		
А4		1	ИЧ4011.31.00.00	Стакан	2	
А4		2	ИЧ4011.32.00.00	Кронштейн	4	
				Детали		
А4		3	ИЧ4011.50.00.01	Лист скользящий замыкающий L=1340	1	
А4		4	ИЧ4011.00.00.08	Винт	16	
				Стандартные изделия		
		—		Винт В.М10-8g×20.66.09 ГОСТ 7475-80		
				Заготовка для ИЧ4011.00.00.08)	16	
		5		Гайка М10.8.09 ГОСТ 5915-70	16	

Изм.	Лист	№ докум.	Подп.	Дата
Разраб.		Лазарева		
Пров.		Дудинский		
Рук.разр.		Свердлов		
Н.контр.		Карасева		
Утв.		Шишков		

ИЧ4011.50.00.00

Лист скользящий замыкающий L=1340

Лит.	Лист	Листов
		1

Минмонтажспецстрой СССР
Гипромонтажиндустрия

Копировал: Бузыкина. Формат А4

Альбом № Типовой проект 704-1-178.85

Инв.№ подл. | Подпись и дата | Взам.инв.№ | Инв.№ дубл. | Подпись и дата

ИЧ4011.50.00.00СБ

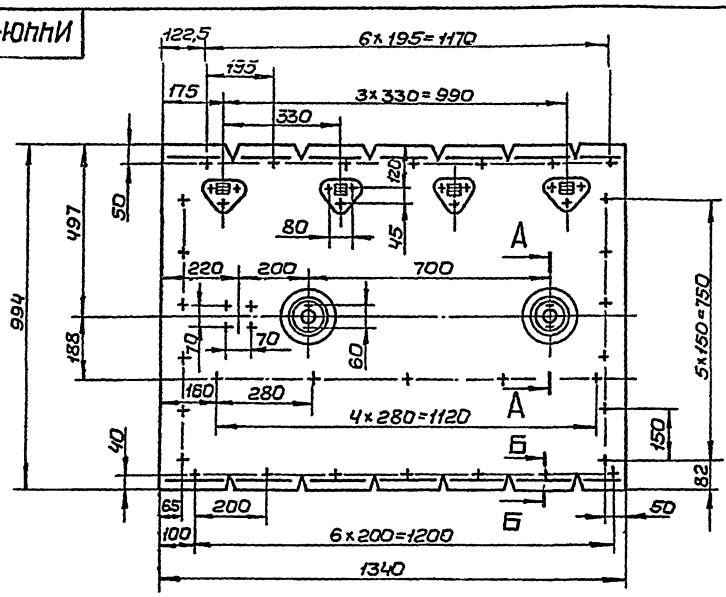

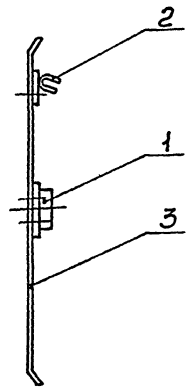

Б-Б
М1:1

А-А
М1:1

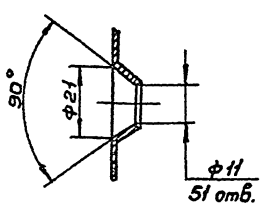

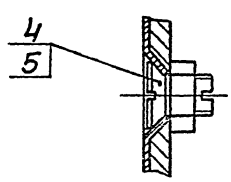

Размеры для справок.

Изм.	Лист	№ докум.	Подп.	Дата
Разраб.		Лазарева		
Пров.		Дудинский		
Т.контр.				
Рук.разр.		Свердлов		
Н.контр.		Карасева		
Утв.		Шишков		

ИЧ4011.50.00.00 СБ

Лист скользящий замыкающий L=1340

Сборочный чертеж

Лит.	Масса	Масшт.
	14,5	1:10
Лист	Листов 1	

Минмонтажспецстрой СССР
Гипромонтажиндустрия

Копировал: Бузыкина. Формат А3

Альбом № Типовой проект 704-1-178.85

Инв.№ подл. | Подпись и дата | Взам.инв.№ | Инв.№ дубл. | Подпись и дата

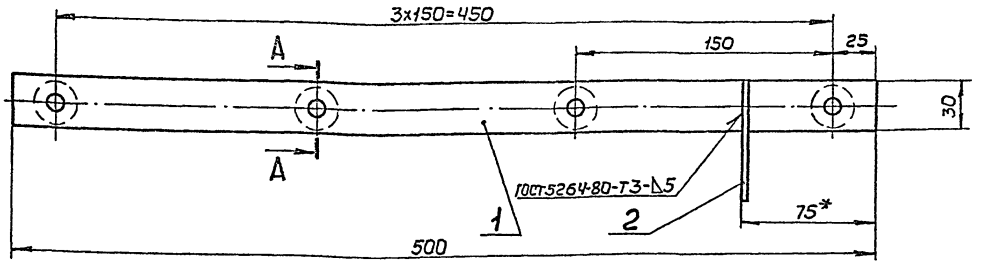

А–А
М1:1

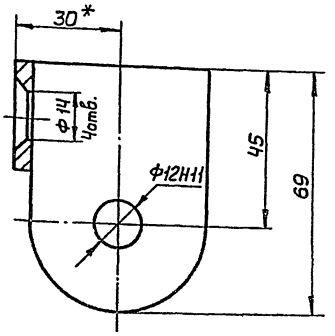

1. Размеры для справок, кроме обозначенных *.
2. Неуказанные предельные отклонения размеров $\pm\frac{t_2}{2}$.
3. Покрытие Гор. Ц6О.

					ИЧ4011.60.00.00СБ		
Изм.	Лист	№ докум.	Подп.	Дата	Накладка левая	Лит.	Масса	Масшт.
Разраб.		Лазарева		10.11.87			0,85	1:2
Пров.		Дудиловский			Сборочный чертеж	Лист	Листов 1	
Т.контр.						Минмонтажспецстрой СССР		
Рук.разр.		Свердлов				Гипромонтажиндустрия		
Н.контр.		Карасева						
Утв.		Шишков						

Копировал: Бузыкина. Формат А3

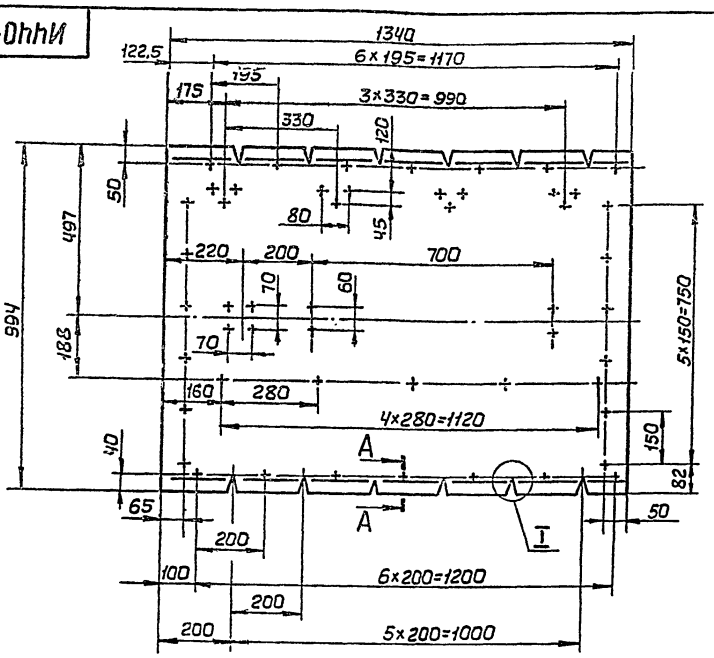

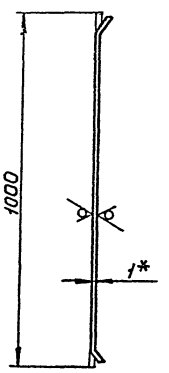

12,5
V (√)

А–А
М1:1

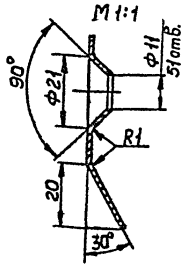

I
М1:1

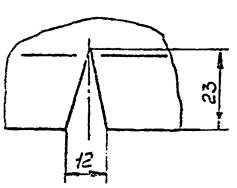

1.* Размер для справок.
2. Предельные отклонения размеров H14, h14, $\pm\frac{t_2}{2}$.
3. Предельные отклонения размеров между осями двух любых отверстий ±0,5 мм.

					ИЧ4011.50.00.01		
Изм.	Лист	№ докум.	Подп.	Дата	Лист скользящий замыкающий L=1340	Лит.	Масса	Масшт.
Разраб.		Лазарева		10.11.87			10,5	1:10
Пров.		Дудиловский				Лист	Листов 1	
Т.контр.						Минмонтажспецстрой СССР		
Рук.разр.		Свердлов			Лист 6-ПН-1 ГОСТ 19903-74	Гипромонтажиндустрия		
Н.контр.		Карасева			12Х18Н9-М2а ГОСТ 5582-75			
Утв.		Шишков						

Копировал: Бузыкина. Формат А3

ИЧ4011.60.00.01

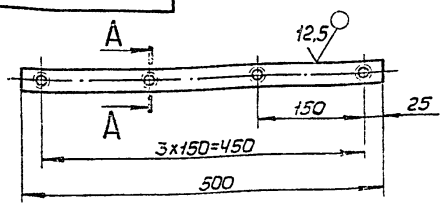

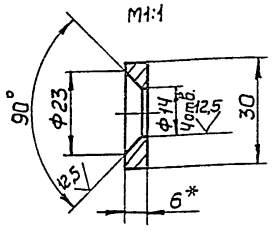

1.* Размер для справок.
2. Предельные отклонения размеров H14, h14, $\pm \frac{t_2}{2}$.
3. Предельные отклонения размеров между осями двух любых отверстий ±0,5 мм.

Изм.	Лист	№ докум.	Подп.	Дата
Разраб.	Лазарева			10.83
Пров.	Лудиловский			
Т.контр.				
Рук.разр.	Свердлов			
Н.контр.	Карасева			
Утв.	Шишков			

ИЧ4011.60.00.01

Накладка

Лит.	Масса	Масшт.
	0,7	1:5

Лист. Листов 1

Лист 6-ПН-6 ГОСТ 19903-74
ВСт3пс ГОСТ 14637-79

Минмонтажспецстрой СССР
Гипромонтажиндустрия

Копировал: Бузыкина. Формат А4

Формат	Зона	Поз.	Обозначение	Наименование	Кол.	Примечание
				Документация		
А3			ИЧ4011.60.00.00СБ	Сборочный чертеж		
				Детали		
А4		1	ИЧ4011.60.00.01	Накладка	1	
А4		2	ИЧ4011.60.00.02	Ухо	1	

Изм.	Лист	№ докум.	Подп.	Дата
Разраб.	Лазарева			10.83
Пров.	Лудиловский			
Рук.разр.	Свердлов			
Н.контр.	Карасева			
Утв.	Шишков			

ИЧ4011.60.00.00

Накладка левая

Лит.	Лист	Листов
		1

Минмонтажспецстрой СССР
Гипромонтажиндустрия

Копировал: Бузыкина. Формат А4

ИЧ4011.70.00.00СБ

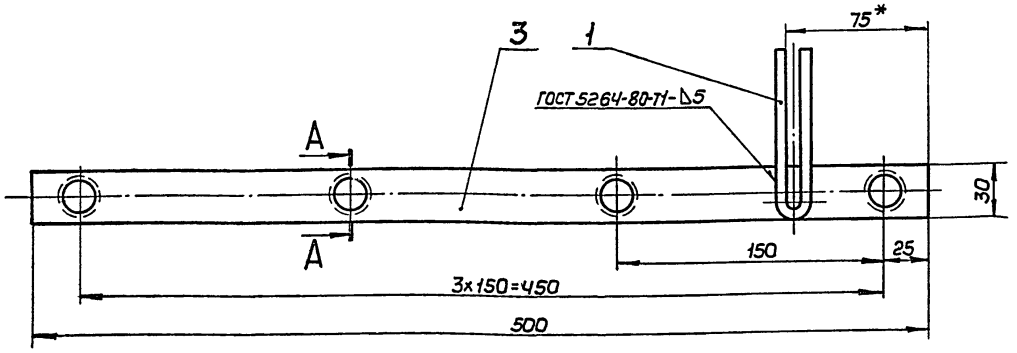

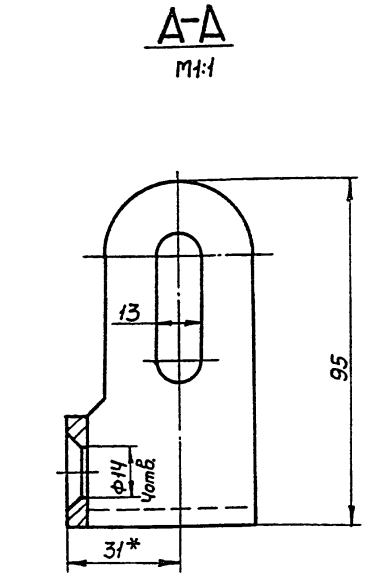

1. Размеры для справок, кроме обозначенных *.
2. Неуказанные предельные отклонения размеров $\pm \frac{t_2}{2}$.
3. Покрытие Гор. Ц60.

Изм.	Лист	№ докум.	Подп.	Дата
Разраб.	Лазарева			10.83
Пров.	Лудиловский			
Т.контр.				
Рук.разр.	Свердлов			
Н.контр.	Карасева			
Утв.	Шишков			

ИЧ4011.70.00.00СБ

Накладка правая

Сборочный чертеж

Лит.	Масса	Масшт.
	1,05	1:2

Лист. Листов 1

Минмонтажспецстрой СССР
Гипромонтажиндустрия

Копировал: Бузыкина. Формат А3

Альбом IV. Типовой проект 704-1-178.85. Подпись и дата. Инв.№ подл. Взам.инв.№. Инв.№ дубл. Подпись и дата.

22195-04

Альбом IV

Типовой проект 704-1-178.85

Инв.№ подл. | Подпись и дата | Взам.инв.№ | Инв.№ дубл. | Подпись и дата

ИЧ4011.70.00.01

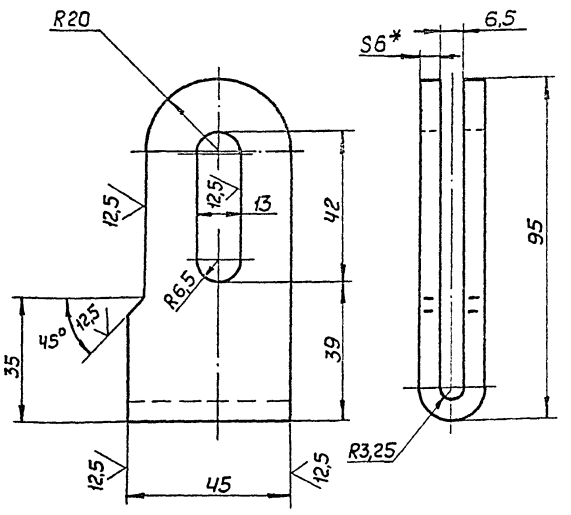

1. *Размер для справок.
2. Длина развертки 192 мм.
3. Предельные отклонения размеров H14, h14, $\pm \frac{t_2}{2}$.

ИЧ4011.70.00.01

Скоба

Изм	Лист	№ докум.	Подп.	Дата
Разраб.	Лазарева			10.83
Пров.	Аудиловский			
Т.контр.				
Рук.разр.	Свердлов			
Н.контр.	Карасева			10.83
Утв.	Шишков			

Лит.	Масса	Масшт.
	0,35	1:1
Лист	Листов 1	

Лист Б-ПН-6 ГОСТ 19903-74
ВСт3пс ГОСТ 14637-79

Минмонтажспецстрой СССР
Гипромонтажиндустрия

Копировал: Бузыкина Формат А4

22195-04

Альбом IV

Типовой проект 704-1-178.85

Инв.№ подл. | Подпись и дата | Взам.инв.№ | Инв.№ дубл. | Подпись и дата

Формат	Зона	Поз.	Обозначение	Наименование	Кол.	Примечание
				Документация		
А3			ИЧ4011.70.00.000СБ	Сборочный чертеж		
				Детали		
А4		1	ИЧ4011.70.00.01	Скоба	1	
		2				
А4		3	ИЧ4011.60.00.01	Накладка	1	

ИЧ4011.70.00.00

Накладка правая

Изм	Лист	№ докум.	Подп.	Дата
Разраб.	Лазарева			10.83
Пров.	Аудиловский			
Рук.разр.	Свердлов			
Н.контр.	Карасева			10.83
Утв.	Шишков			

Лит.	Лист	Листов
		1

Минмонтажспецстрой СССР
Гипромонтажиндустрия

Копировал: Бузыкина Формат А4

22195-04

Альбом IV

Типовой проект 704-1-178.85

Инв.№ подл. | Подпись и дата | Взам.инв.№ | Инв.№ дубл. | Подпись и дата

Формат	Зона	Поз.	Обозначение	Наименование	Кол.	Примечание
				Документация.		
А2			ИЧ4011.80.00.000СБ	Сборочный чертеж		
				Детали		
А3		1	ИЧ4011.80.00.01	Уплотнение	1	
А4		2	ИЧ4011.80.00.02	Каркас	227	
А4		3	ИЧ4011.80.00.03	Пружина	457	
А4		4	ИЧ4011.80.00.04	Планка	457	
А4		5	ИЧ4011.80.00.05	Прижим	457	
А4		6	ИЧ4011.80.00.06	Каркас замыкающий	1	
БЧ		7	ИЧ4011.80.00.07	Уплотнитель 10×50×895±5 Пенополиуретан эластичный на основе простых полиэфиров окиси пропилена. ТУ6-05-1688-74	1	
				Прутки Круг В10 ГОСТ 2590-71 ВСт3пс ГОСТ 535-79		
БЧ		8	ИЧ4011.80.00.08	L=1940 h14	45	

ИЧ4011.80.00.00

Уплотнение вторичное

Изм	Лист	№ докум.	Подп.	Дата
Разраб.	Лазарева			10.83
Пров.	Аудиловский			
Рук.разр.	Свердлов			
Н.контр.	Карасева			10.83
Утв.	Шишков			

Лит.	Лист	Листов
	1	2

Минмонтажспецстрой СССР
Гипромонтажиндустрия

Копировал: Бузыкина Формат А4

22195-04

Альбом IV

Типовой проект 704-1-178.85

Инв.№ подл. | Подпись и дата | Взам.инв.№ | Инв.№ дубл. | Подпись и дата

Формат	Зона	Поз.	Обозначение	Наименование	Кол.	Примечание
БЧ		9	ИЧ4011.80.00.09	L=1320 h14	1	
		10				
А4		11	ИЧ4011.00.00.08	Винт	457	
				Стандартные изделия		
		12		Болт М10×25.66.09 ГОСТ 7798-70	457	
		-		Винт В.М10-8g×20.66.09 ГОСТ 17475-80 (Заготовка для ИЧ4011.00.00.08)	457	
		13		Гайка М10.8.09 ГОСТ 5915-70	914	

ИЧ4011.80.00.00

Лист 2

Изм	Лист	№ докум.	Подп.	Дата

Копировал: Бузыкина Формат А4

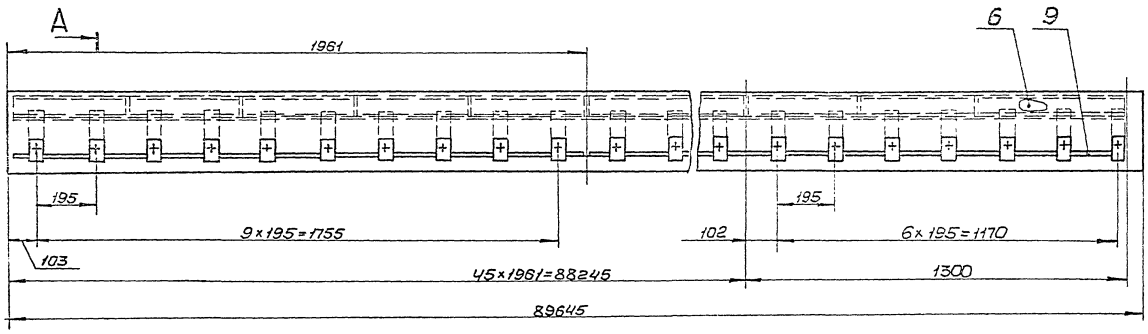

А

А–А
М 1:1

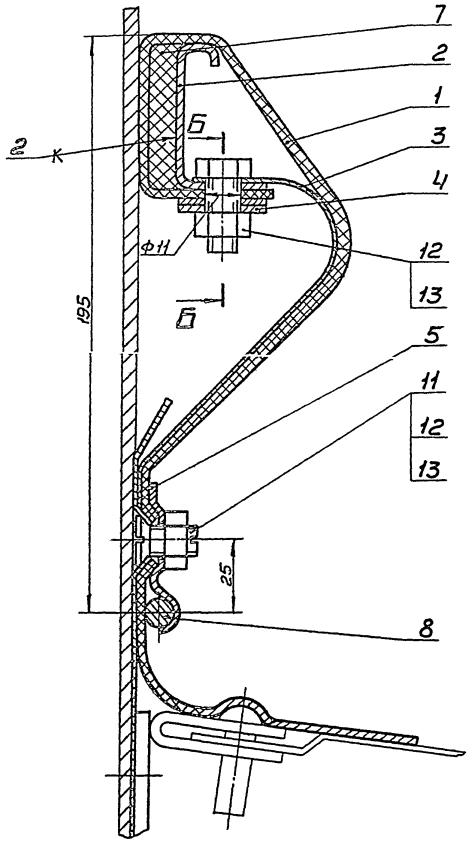

Б–Б
М 1:2

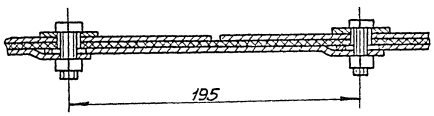

Место соединения промежуточных и замыкающего стыков
М 2:1

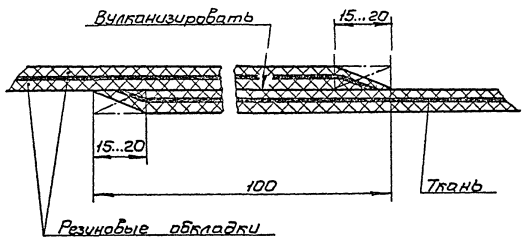

1. Размеры для справок.
2. Клей 88 ТУ-105.1061-82.
Места примыкания деталей поз. 2, 7.

Изм.	Лист	№ докум.	Подп.	Дата	ИЧ4011.80.00.00СБ		
Разраб.	Серский			10.82	Уплотнение вторичное	Лит.	Масса	Масшт.
Пров.	Афанасьев						490	1:10
Т. контр.					Сборочный чертеж	Лист	Листов 1	
Гл. разраб.	Свердлов					Минмонтажспецстрой СССР Гипромонтажиндустрия		
Н. контр.	Борисевич			10.82				
Утв.	Шишков							

Калировал: Бузыкина
Формат А2

Альбом IV
Типовой проект 704-1-178.85
Инв.№ подл. | Подпись и дата | Взам.инв.№ | Инв.№ дубл. | Подпись и дата

ИЧ4011.80.00.03

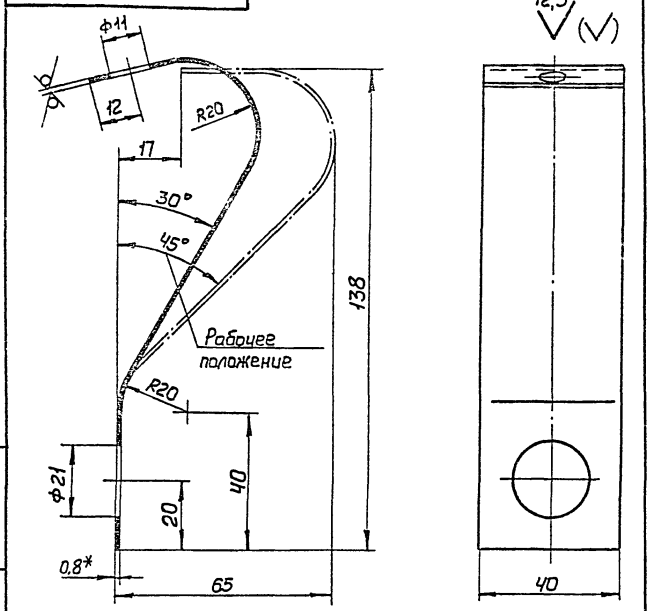

1. HRC 42...50.
2. * Размер для справок.
3. Длина развертки 197 мм.
4. Предельные отклонения размеров H14, h14, $\pm\frac{t_2}{2}$.

Изм.	Лист	№ докум.	Подп.	Дата
Разраб.		Серский		10.83
Пров.		Дудиловский		
Т.контр.				
Нач.разр.		Свердлов		
Н.контр.		Карасева		12.83
Утв.		Шишков		

Пружина

Лит.	Масса	Масштаб
	0,05	1:1
Лист	Листов 1	

Б-ПН-0,8 ГОСТ 19903-74
Лист ЧОХ13 ГОСТ 5582-75

Минмонтажспецстрой СССР
Гипромонтажиндустрия

Копировал: Бузыкина. Формат А4

ИЧ4011.80.00.02

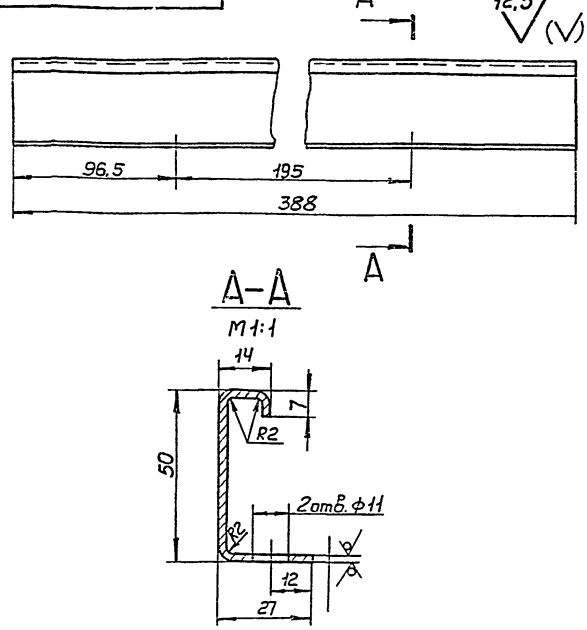

1. * Размер для справок.
2. Длина развертки 89 мм.
3. Предельные отклонения размеров H14, h14, $\pm\frac{t_2}{2}$.
4. Покрытие Гор. Ц60.

Изм.	Лист	№ докум.	Подп.	Дата
Разраб.		Серский		10.83
Пров.		Дудиловский		
Т.контр.				
Нач.разр.		Свердлов		
Н.контр.		Карасева		12.83
Утв.		Шишков		

Каркас

Лит.	Масса	Масштаб
	0,54	1:2
Лист	Листов 1	

Б-ПН-2 ГОСТ 19903-74
Лист Ч-IV ВСт3пс ГОСТ 16523-70

Минмонтажспецстрой СССР
Гипромонтажиндустрия

Копировал: Бузыкина. Формат А4

ИЧ4011.80.00.01

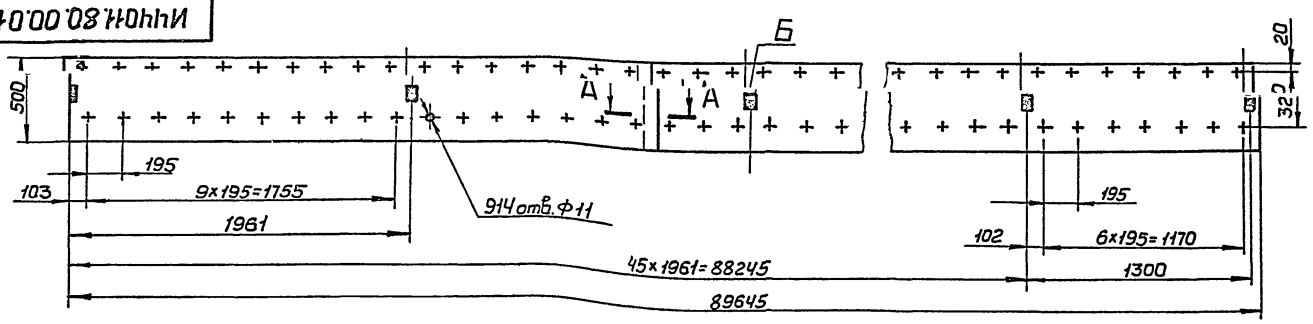

А–А (М2:1) — место соединения промежуточных и замыкающего стыков

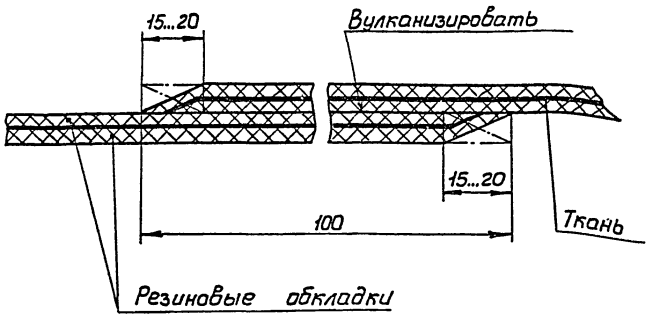

1. Предельные отклонения размеров между осями двух любых отверстий ± 0,5 мм.
2. * Уплотнение должно быть изготовлено из ткани прорезиненной вулканизованной для герметичных затворов к резервуарам с понтоном ТУ 38 105483-77.
3. В местах „Б" нанести метки несмываемой краской. При монтаже метки необходимо установить по осям стыка накладок ИЧ4011.00.00СБ установленных на плавающей крыше.

Изм.	Лист	№ докум.	Подп.	Дата
Разраб.		Серский		10.83
Пров.		Дудиловский		
Т.контр.				
Нач.разр.		Свердлов		
Н.контр.		Карасева		12.83
Утв.		Шишков		

Уплотнение

*

Лит.	Масса	Масштаб
	202	1:20
Лист	Листов 1	

Минмонтажспецстрой СССР
Гипромонтажиндустрия

Копировал: Бузыкина. Формат А3

Альбом IV
Типовой проект 704-1-178.85
Подпись и дата
Инв.№ подл. | Подпись и дата | Взам.инв.№ | Инв.№ дубл. | Подпись и дата

Альбом IV

Типовой проект 704-1-178.85

И44011.80.00.05

12,5

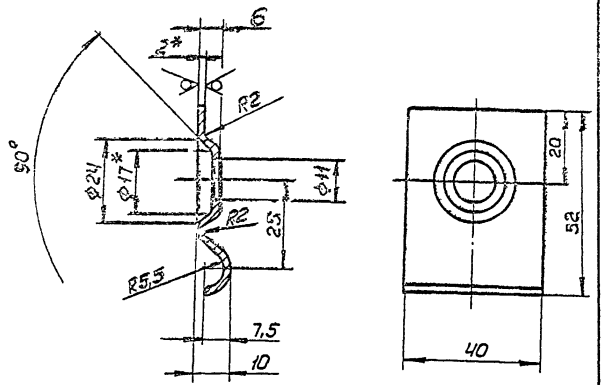

1.* Размеры для справок.
2. Длина развертки 60 мм.
3. Предельные отклонения размеров H14, h14, $\pm\frac{t_2}{2}$.

Изм	Лист	№ докум.	Подп.	Дата	И44011.80.00.05			
Разраб.		Лазарева		10.7.83	Прижим	Лит.	Масса 0,035	Масшт. 1:1
Пров.		Дудиловский				Лист	Листов 1	
Т.контр.								
Рук.разр		Свердлов			Лист Б-ПН-2 ГОСТ 19903-74 / 4-IV ВСт3пс ГОСТ 16523-70	Минмонтажспецстрой СССР		
Н.контр.		Карасева		12.01.83		Гипромонтажиндустрия		
Утв.		Шишков						

Инв.№ подл. | Подпись и дата | Взам.инв.№ | Инв.№ дубл. | Подпись и дата

Копировал: Бузыкина Формат А4

Альбом IV

Типовой проект 704-1-178.85

И44011.00.00.04

6,3

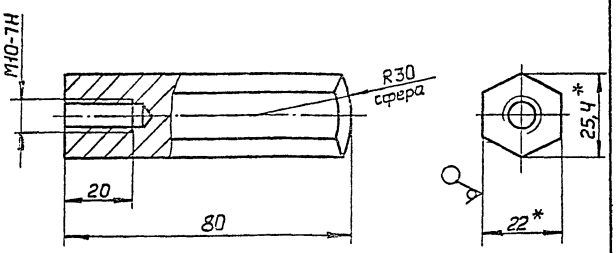

1.* Размеры для справок.
2. Неуказанные предельные отклонения размеров H14, h14, $\pm\frac{t_2}{2}$.
3. Покрытие Гор. Ц60.

Изм	Лист	№ докум.	Подп.	Дата	И44011.00.00.04			
Разраб.		Лазарева		10.7.83	Упор	Лит.	Масса 0,26	Масшт. 1:1
Пров.		Дудиловский				Лист	Листов 1	
Т.контр.								
Рук.разр		Свердлов			Шестигранник 22 ГОСТ 2879-69 / ВСт3пс ГОСТ 535-79	Минмонтажспецстрой СССР		
Н.контр.		Карасева		12.01.83		Гипромонтажиндустрия		
Утв.		Шишков						

Инв.№ подл. | Подпись и дата | Взам.инв.№ | Инв.№ дубл. | Подпись и дата

Копировал: Бузыкина Формат А4

Альбом IV

Типовой проект 704-1-178.85

И44011.80.00.06

12,5

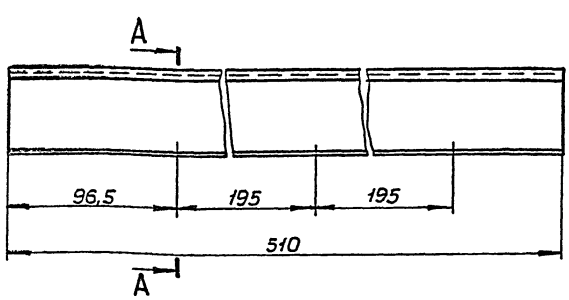

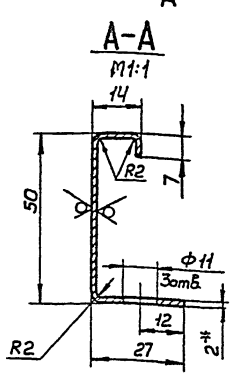

1.* Размер для справок.
2. Длина развертки 89 мм.
3. Предельные отклонения размеров H14, h14, $\pm\frac{t_2}{2}$.
4. Покрытие Гор. Ц60.

Изм	Лист	№ докум.	Подп.	Дата	И44011.80.00.06			
Разраб.		Лазарева		10.7.83	Каркас замыкающий	Лит.	Масса 0,76	Масшт. 1:2
Пров.		Дудиловский				Лист	Листов 1	
Т.контр.								
Рук.разр		Свердлов			Лист Б-ПН-2 ГОСТ 19903-74 / 4-IV ВСт3пс ГОСТ 16523-70	Минмонтажспецстрой СССР		
Н.контр.		Карасева		12.01.83		Гипромонтажиндустрия		
Утв.		Шишков						

Инв.№ подл. | Подпись и дата | Взам.инв.№ | Инв.№ дубл. | Подпись и дата

Копировал: Бузыкина Формат А4

Альбом IV

Типовой проект 704-1-178.85

И44011.80.00.04

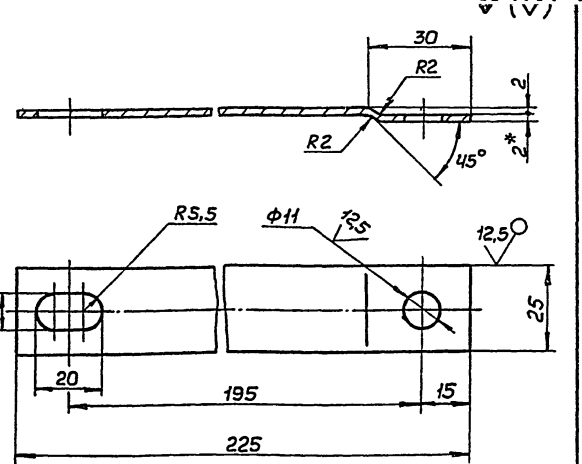

1.* Размер для справок.
2. Длина развертки 229 мм.
3. Предельные отклонения размеров H14, h14, $\pm\frac{t_2}{2}$.
4. Покрытие Гор. Ц60.

Изм	Лист	№ докум.	Подп.	Дата	И44011.80.00.04			
Разраб.		Лазарева		10.7.83	Планка	Лит.	Масса 0,09	Масшт. 1:1
Пров.		Дудиловский				Лист	Листов 1	
Т.контр.								
Рук.разр		Свердлов			Лист Б-ПН-2 ГОСТ 19903-74 / 4-IV ВСт3пс ГОСТ 16523-70	Минмонтажспецстрой СССР		
Н.контр.		Карасева		12.01.83		Гипромонтажиндустрия		
Утв.		Шишков						

Инв.№ подл. | Подпись и дата | Взам.инв.№ | Инв.№ дубл. | Подпись и дата

Копировал: Бузыкина Формат А4

Альбом IV

Типовой проект 704-1-178.85

И44011.00.00.03

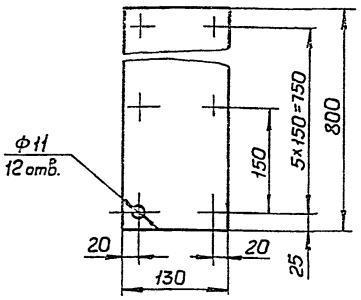

* Уплотнение должно быть изготовлено из ткани прорезиненной вулканизованной для герметичных затворов к резервуарам с понтоном ТУ38 105483-77.

Изм	Лист	№докум.	Подп.	Дата	И44011.00.00.03	Лит.	Масса	Масшт.
Разраб.		Лазарева		10.7.83	Уплотнение		0,7	1:5
Пров.		Дудиловский				Лист	Листов 1	
Т.контр.								
Рук.разр.		Свердлов			*	Минмонтажспецстрой СССР		
Н.контр.		Карасева		12.01.83		Гипромонтажиндустрия		
Утв.		Шишков						

Копировал: Бузыкина Формат А4

Инв.№подл. | Подпись и дата | Взам.инв.№ | Инв.№дубл. | Подпись и дата

Альбом IV

Типовой проект 704-1-178.85

И44011.00.00.02

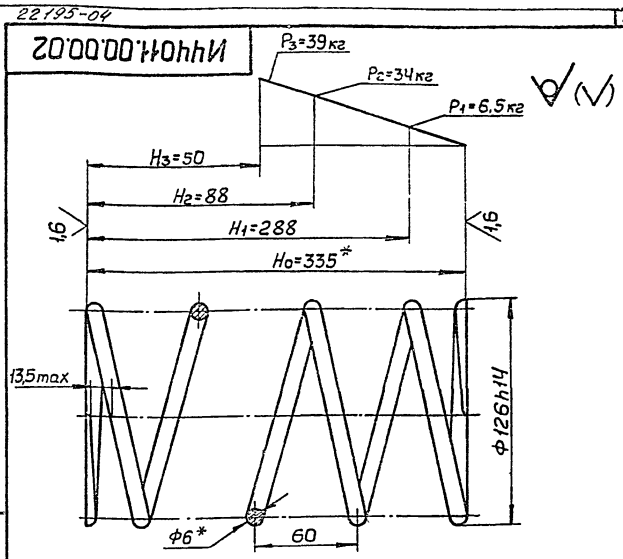

1. Направление навивки пружин — правое
2. П — 5,5
3. $П_1$ — 7
4. HRC — 46...49
5. Dc — 110 мм
6. * Размеры для справок.
7. Покрытие Гор. Ц60.
8. Длина развернутой пружины — 2650мм
9. Остальные технические требования по ГОСТ 16118-70

Изм	Лист	№докум.	Подп.	Дата	И44011.00.00.02	Лит.	Масса	Масшт.
Разраб.		Лазарева		10.7.83	Пружина		0,6	1:2
Пров.		Дудиловский				Лист	Листов 1	
Т.контр.								
Рук.разр.		Свердлов			Круг 6-В-ГОСТ 2590-71	Минмонтажспецстрой СССР		
Н.контр.		Карасева		12.01.83	60С2-3А-ГОСТ 14959-79	Гипромонтажиндустрия		
Утв.		Шишков						

Копировал: Бузыкина Формат А4

Инв.№подл. | Подпись и дата | Взам.инв.№ | Инв.№дубл. | Подпись и дата

Альбом IV

Типовой проект 704-1-178.85

И44011.00.00.01

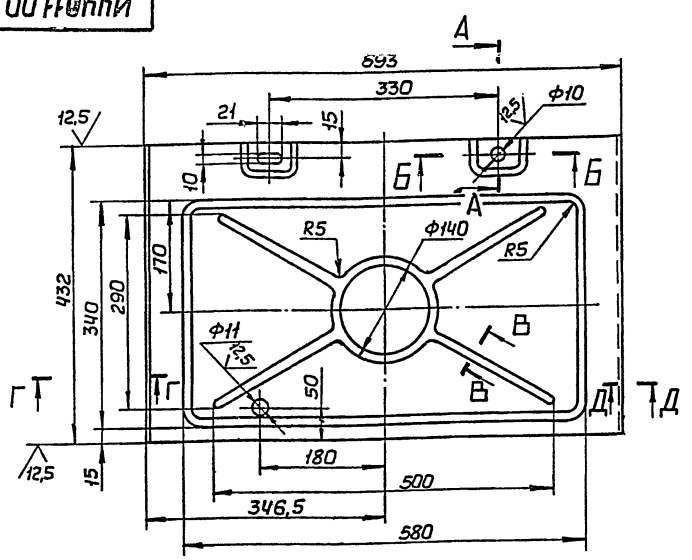

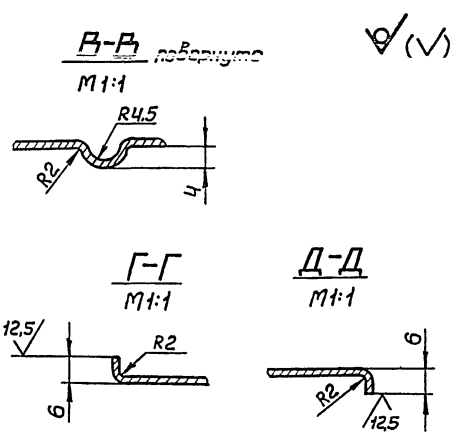

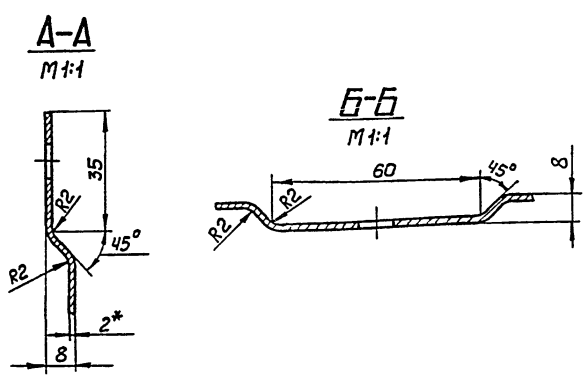

1.* Размер для справок.
2. Длина развертки 700мм.
3. Предельные отклонения размеров Н14, h14, $\pm\frac{t_2}{2}$.
4. Покрытие Гор. Ц60.

Изм	Лист	№докум.	Подп.	Дата	И44011.00.00.01	Лит.	Масса	Масшт.
Разраб.		Лазарева		10.7.83	Козырек		4,7	1:5
Пров.		Дудиловский				Лист	Листов 1	
Т.контр.								
Рук.разр.		Свердлов			Лист Б-ПН-2 ГОСТ 19903-74	Минмонтажспецстрой СССР		
Н.контр.		Карасева		12.01.83	4-IV ВСт3пс ГОСТ 16523-70	Гипромонтажиндустрия		
Утв.		Шишков						

Копировал: Бузыкина Формат А3

Инв.№подл. | Подпись и дата | Взам.инв.№ | Инв.№дубл. | Подпись и дата

Альбом IV

Типовой проект 704-1-178.85

И44011.00.00.06

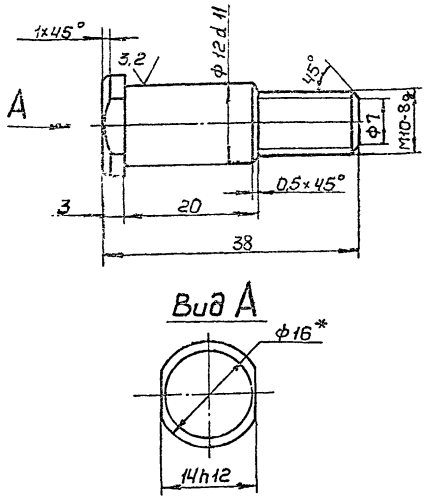

1.* Размер для справок.
2. Неуказанные предельные отклонения размеров h14, $\pm\frac{t_2}{2}$.
3. Покрытие Гор. Ц60.

Изм	Лист	№ докум.	Подп.	Дата
Разраб.		Лазарева		10/IX 83
Пров.		Дудиловский		
Т.контр.				
Рук.разр.		Свердлов		
Н.контр.		Карасева		12.01.83
Утв.		Шишков		

Палец

Лит.	Масса	Масшт.
	0,04	2:1

Лист | Листов 1

Круг 16 ГОСТ 2590-71 / 45-2-Б ГОСТ 1050-74

Минмонтажспецстрой СССР
Гипромонтажиндустрия

Копировал: Бузыкина. Формат А4

Инв.№ подл. | Подпись и дата | Взам.инв.№ | Инв.№ дубл. | Подпись и дата

22195-04

Альбом IV

Типовой проект 704-1-178.85

И44011.00.00.07

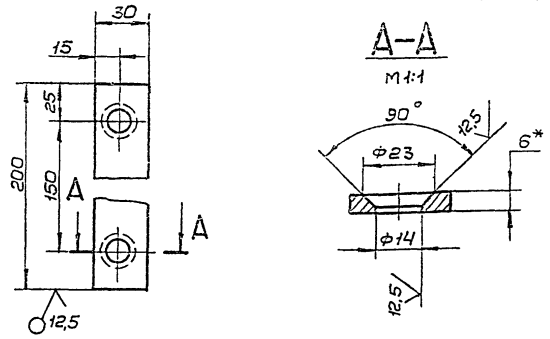

1.* Размер для справок.
2. Предельные отклонения размеров H14, h14, $\pm\frac{t_2}{2}$.
3. Покрытие Гор. Ц60.

Изм	Лист	№ докум.	Подп.	Дата
Разраб.		Лазарева		10/IX 83
Пров.		Дудиловский		
Т.контр.				
Рук.разр.		Свердлов		
Н.контр.		Карасева		12.01.83
Утв.		Шишков		

Накладка

Лит.	Масса	Масшт.
	0,29	1:2

Лист | Листов 1

Лист Б-ПН-6 ГОСТ 19903-74 / ВСт3пс ГОСТ 14637-79

Минмонтажспецстрой СССР
Гипромонтажиндустрия

Копировал: Бузыкина. Формат А4

Инв.№ подл. | Подпись и дата | Взам.инв.№ | Инв.№ дубл. | Подпись и дата

22195-04

Альбом IV

Типовой проект 704-1-178.85

И44011.00.00.05

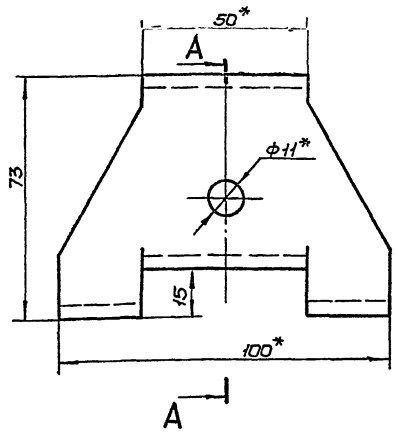

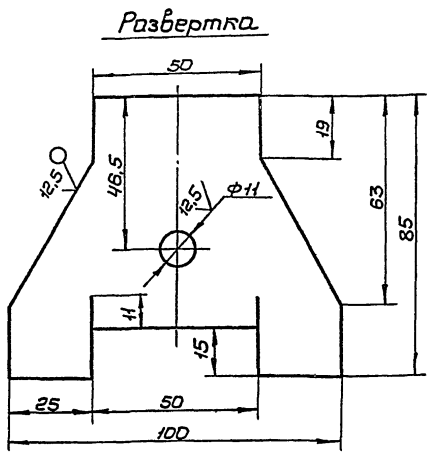

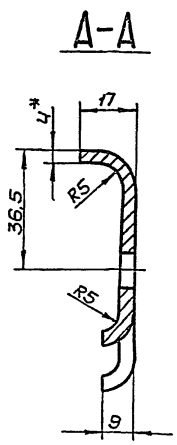

1.* Размеры для справок.
2. Предельные отклонения размеров H14, h14, $\pm\frac{t_2}{2}$.
3. Покрытие Гор. Ц60.

Изм	Лист	№ докум.	Подп.	Дата
Разраб.		Лазарева		10/IX 83
Пров.		Дудиловский		
Т.контр.				
Рук.разр.		Свердлов		
Н.контр.		Карасева		12.01.83
Утв.		Шишков		

Скоба

Лит.	Масса	Масшт.
	0,18	1:1

Лист | Листов 1

Лист Б-ПН-4 ГОСТ 19903-74 / ВСт3пс ГОСТ 14637-79

Минмонтажспецстрой СССР
Гипромонтажиндустрия

Копировал: Бузыкина. Формат А3

gost.e-ecolog.ru