ТИПОВОЙ ПРОЕКТ

902-2-432.87

ОТСТОЙНИКИ РАДИАЛЬНЫЕ ДИАМЕТРОМ 18 М СО ВСТРОЕННОЙ КАМЕРОЙ ХЛОПЬЕОБРАЗОВАНИЯ

АЛЬБОМ IV

Строительные изделия

				Привязан
Инв. №:				

gost.e-ecolog.ru

ТИПОВОЙ ПРОЕКТ
902-2-432.87

ОТСТОЙНИКИ РАДИАЛЬНЫЕ

ДИАМЕТРОМ 18 М

СО ВСТРОЕННОЙ КАМЕРОЙ ХЛОПЬЕОБРАЗОВАНИЯ

СОСТАВ ПРОЕКТА:

Альбом I - Пояснительная записка.
Альбом II - Технологические решения. Электротехническая часть. Автоматизация, КИП. Спецификации оборудования.
Альбом III - Строительные решения. Конструкции железобетонные.
Альбом IV - Строительные изделия.
Альбом V - Ведомости потребности в материалах.
Альбом VI - Сметы.

ПРИМЕНЕННЫЕ ТИПОВЫЕ МАТЕРИАЛЫ:

Типовой проект 902-2-362.83 - Альбом VI. Нестандартизированное оборудование. Илоскреб. Часть 1 и часть 2.
Распространяется ЦИТП - Альбом VII. Нестандартизированное оборудование. Затворы щитовые, установка сигнализатора уровня осадка и фасонные части
- Альбом IX. Нестандартизированное оборудование. Устройство для удаления плавающих веществ.
Типовой проект 902-3-346 - Альбом VIII. Нестандартизированное оборудование. Токоприемник кольцевой
Распространяется ЦИТП

АЛЬБОМ IV

УТВЕРЖДЕН ГОСГРАЖДАНСТРОЕМ
ПРИКАЗ N 320 ОТ 5 НОЯБРЯ 1984 Г.
ВВЕДЕН В ДЕЙСТВИЕ ИНСТИТУТОМ ЦНИИЭП ИНЖЕНЕРНОГО ОБОРУДОВАНИЯ ПРИКАЗ N 46 ОТ 30 ИЮНЯ 1987 Г.

РАЗРАБОТАН ПРОЕКТНЫМ ИНСТИТУТОМ
ЦНИИЭП ИНЖЕНЕРНОГО ОБОРУДОВАНИЯ
Главный инженер института А. Кетаов
Главный инженер проекта Л. Будаева

Привязан

ИНВ N

СОДЕРЖАНИЕ АЛЬБОМА

Обозначение	Наименование	стр.	примеч.
ТП902-2-432.87 ТУ	Технические условия	3	
КЖИ.1.0.0.0	Панель стеновая (ПС1; ПС2)	4	
2.0.0.0	Лоток ЛТ1	5	
0.0.6.0	Каркас плоский КР1	6	
2.0.1.0	Сетка арматурная С1	7	
2.0.2.0	Сетка арматурная С2		
0.1.0.0	Щит струенаправляющий Щ1	8	
0.2.0.0	Рама Рш1	9	
1.0.1.0	Изделие закладное МН6	10	
1.0.2.0	Изделие закладное МН1		
0.0.1.0	Изделие закладное МН2	11	
0.0.2.0	Изделие закладное МН3		
0.0.3.0	Изделие закладное МН4	12	
0.0.4.0	Изделие закладное МН5		
0.0.5.0	Изделие соединительное МС1	13	
3.0.0.0	Водослив В1		

Т.П. 902-2-432.87 Альбом IV

Инв.№подл. | Подп. и дата | Взам. инв.№

Альбом IV

Технические условия

В альбоме даны железобетонные, арматурные и закладные изделия.

Сборные железобетонные стеновые панели приняты по серии 3.900-3, выпуск 5, с дополнениями по данному альбому.

Сборные железобетонные лотки - индивидуальные, с возможностью изготовления в опалубке лотков по серии 3.900-3, выпуск 8.

Технические требования на изготовление сборных железобетонных изделий принять по серии 3.900-3, выпуск 5, часть 1.

Бетон сборных конструкций имеет следующие показатели качества: по прочности на сжатие - класс В15;

марки по морозостойкости: F150-для стеновых панелей, F-300-для лотков;

марка по водонепроницаемости - W4 (в соответствии с требованиями ГОСТ 26633-85 „Бетон тяжелый. Технические условия".)

Арматурные и закладные изделия должны изготавливаться в соответствии с ГОСТ 10922-75„ Арматурные изделия и закладные детали сварные железобетонных конструкций. Технические требования и методы испытаний."

На поверхность закладных деталей нанести цинковое покрытие слоем 0.05 мм в соответствии с требованиями СНиП 3.04.03-85 „Защита строительных конструкций и сооружений от коррозии".

Покрытие поверхностей монтируемых металлоконструкций осуществляется окраской лаком ХВ-784 (ГОСТ 7313-75) за три раза по грунтовке. ХС-010 (ГОСТ 9355-81) за два раза.

При установке закладных деталей МН 104-3 и МН 510 анкерующие стержни отогнуть по месту.

Инв. № подл. | Подп. и дата | Взам. инв. №

Провер.	Лоуцкер	ТП 902-2-432.87	ТУ
Ст. инж.	Курганова	Технические условия	Стадия Р; Лист; Листов
ГИП	Лоуцкер		ЦНИИЭП инженерного оборудования г. Москва
Н. контр.	Данилевский		
Нач. отд.	Красавин		

22427-04 4

Альбом IV

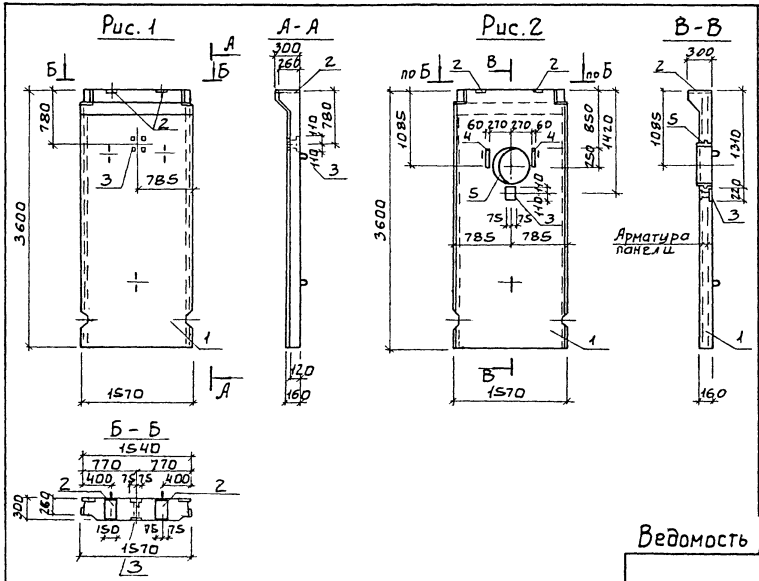

Формат	Зона	Поз.	Обозначение	Наименование	Кол. шт.	Примеч.
				Документация		
А3			т.п902-2-432.87 ТУ	Технические условия		
–			3.900-3 Вып.5	Панели стеновые для цилиндрических сооружений		
				Сборочные единицы		
–		1	3.900-3 Вып.5	Панель стеновая ПСЦ2-36-1а	1	
А4		2	т.п902-2-432.87 КЖИ.1.0.1.0	Изделие закладное МН6	2	
А4		3	КЖИ.1.0.2.0.	Изделие закладное МН1	1	
				Переменные данные для исполнения т.п902-2-432.87 КЖИ.1.0.0.0. отсутствуют т.п902-2-432.87 КЖИ.1.0.0.0-01		
				Сборочные единицы		
–		4	1.400-15.В1.110-10	Изделие закладное МН104-3	0.5м	п
–		5	5.900-2 ТМ89-09	Сальник dy 400 e:200	1	

Ведомость расхода стали на дополнительные закладные изделия, кг.

Марка элемента	Изделия закладные																Общий расход
	Арматура класса А-III ГОСТ 5781-82				Прокат марки ВСт3 кп2												
					ГОСТ 2590-71		ГОСТ 103-76					ГОСТ 19903-74		ГОСТ 10704-76*			
	ф8	ф16	Итого	Всего	ф15	Итого	ф8×150	ф10×50	ф10×50	ф16×60	Итого	S=10	Итого	Труба 550×7	Итого	Всего	
ПС1	—	5.6	5.6	5.6	—	—	5.5	2.6	0.8	—	8.9	—	—	—	—	14.5	14.5
ПС2	0.4	5.6	6.0	6.0	6.6	6.6	5.5	2.6	0.8	2.8	11.7	4.8	4.8	18.0	18.0	41.1	47.1

Обозначение	Марка	Рис.
т.п902-2-432.87 КЖИ.1.0.0.0	ПС1	1
-01	ПС2	2

Инв.№ подл. | Подпись и дата | Взам. инв.№

Привязан:

Инв.№

Проверил	Лоуцкер	
Ст. инж.	Курганова	
Гип	Лоуцкер	
Н. контр.	Данилевский	
Нач. отд.	Красавин	

Т П 902-2-432.87 КЖИ.1.0.0.0.

Панель стеновая (ПС1; ПС2)

Стадия	Масса	Масштаб
Р	1980	1:50

Лист | Листов 1

ЦНИИЭП инженерного оборудования г. Москва

22427-04 S

Копировал: Боброва

Формат А

Альбом IV

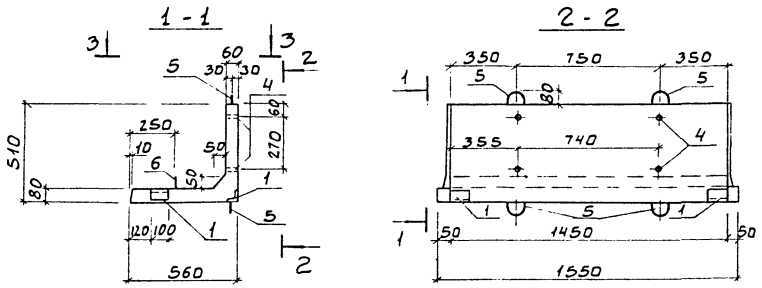

Формат	Зона	Поз.	Обозначение	Наименование	Кол. шт.	Примеч.
				Документация		
А3			т.п 902-2-432.87 ТУ	Технические условия		
				Сборочные единицы		
–		1	1.400-15. В.1.510	Изделие закладное МН510	4	
А3		2	т.п 902-2-432.87 КЖИ.2.0.1.0	Сетка арматурная С1	1	
А3		3	КЖИ.2.0.2.0	Сетка арматурная С2	1	
				Детали		
–		4	т.п 902-2-432.87 КЖС.И-2.0.0.1	Труба d=33.5 ГОСТ 3262-75 l=60	4	0.2 кг
–		5	1.400-9 Вып.1	Петля УП1-4	4	0.8 кг
–		6	1.400-9-Вып.1	Петля УП2-1	2.	0.8 кг
				Материалы		
–		7		Бетон В15; W4	0,106	м³

Ведомость расхода стали на элемент, кг.

Марка элемента	Изделия арматурные				Изделия закладные									Общий расход
	Арматура класса				Арматура класса			Прокат марки						
	А-I ГОСТ 5781-82				А-III ГОСТ 5781-82			Вст.3 кп2 ГОСТ 8509-72			ГОСТ 3262-75			
	ф6	ф8	—	Итого	ф8	ф16	Итого	L63×5	—	Итого	Труба d33.5	—	Итого	Всего
ЛТ1	4.5	4.8	—	9.3	1.9	4.8	6.7	2.08	—	2.08	0.8	—	0.8	9.58	18.88

ТП 902-2-432.87 КЖИ 2.0.0.

Лоток Лт1

Стадия	Масса	Масштаб
Р	265	1:2
Лист	Листов 1	

ЦНИИЭП инженерного оборудования г. Москва

Провер.	Лоуцкер	
Ст. инж.	Курганова	
ГИП	Лоуцкер	
Н. контр.	Даниевский	
Нач. отд.	Красавин	

Привязан:

Инв. №

Инв. № подл. | Подпись и дата | Взам. инв. №

22427-04 6

Копировал: Боброва

Формат А4

Альбом IV

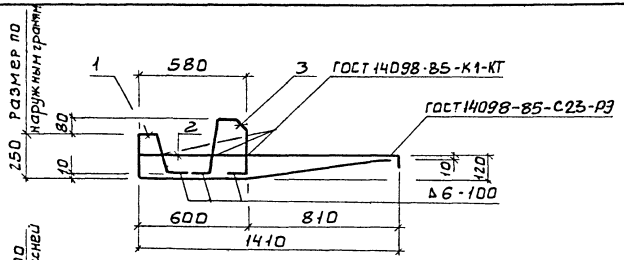

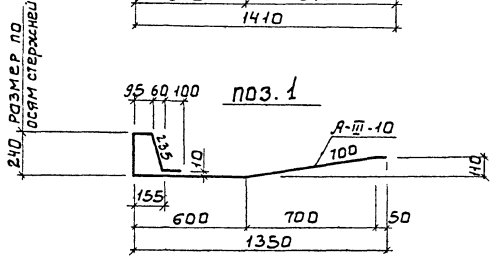

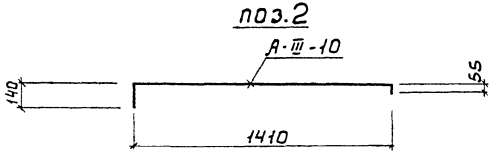

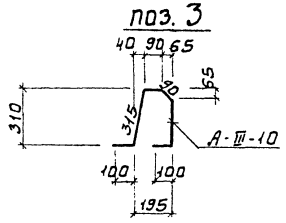

Формат	Зона	Поз.	Обозначение	Наименование	Кол. шт.	Примеч
				Документация		
А3			т.п902-2-432.87 ТУ	Технические условия		
				Детали		
БЧ		1	т.п902-2-432.87КЖИ.0.0.6.1	А-III-10 ГОСТ 5781-82 ℓ=2020	1	1.3кг
БЧ		2	2	ℓ=1605	1	1.0кг
БЧ		3	3	ℓ=940	1	0.5кг

Привязан

Инв. №:

Провер.	Лоуцкер	
Ст. инж	Курганова	
ГИП	Лоуцкер	
Н. контр	Данилевский	
Нач. отд	Красавин	

ТП 902-2-432.87 КЖИ.0.0.6.0

Каркас плоский КР1

Стадия	Масса	Масштаб
Р	2.8	1:20
Лист	Листов 1	

ЦНИИЭП инженерного оборудования г. Москва

22427-04 7

Копировал: Боброва

Формат: А4

Инв. № подл. | Подпись и дата | Взам. инв. №

Развертка

Линия перегиба

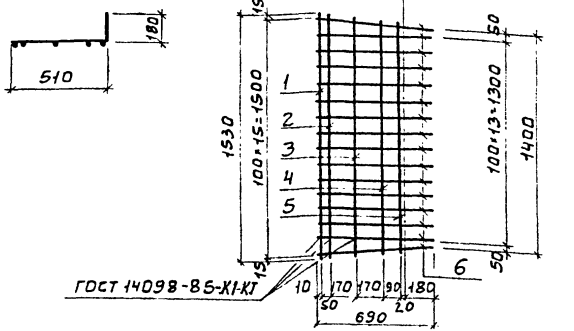

Формат	Зона	Поз.	Обозначение	Наименование	Кол.	Примеч.
				Документация		
А3			т.п902-2-432.87 ТУ	Технические условия		
				Детали		
Бч		1	т.п902-2-432.87КЖИ.2.0.1.1	А-I-В-ГОСТ5781-82 ℓ=1530	1	0.6кг
Бч		2	2	ℓ=1520	1	0.6кг
Бч		3	3	ℓ=1500	1	0.6кг
Бч		4	4	ℓ=1450	1	0.6кг
Бч		5	5	ℓ=1430	1	0.6кг
Бч		6	6	А-I-6-ГОСТ5781-82 ℓ=690	16	0.15кг

Привязан:

Инв. №

Инв.№ подл. | Подпись и дата | Взам. инв.№

Провер.	Лоуцкер	
Ст.инж.	Курганова	
Тип	Лоуцкер	
Н.контр.	Данилевский	
Нач.отд.	Кратавин	

Т.П902-2-432.87 КЖИ.2.0.1.0

Сетка арматурная С1

Стадия	Масса	Масштаб
Р	5.4	1:20
Лист	Листов 1	

ЦНИИЭП инженерного оборудования г. Москва

Формат: А

Развертка

ГОСТ 14098-85-К1-К1

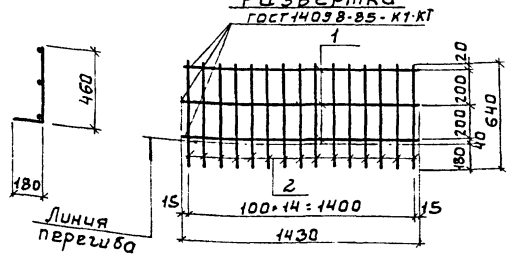

Формат	Зона	Поз.	Обозначение	Наименование	Кол.	Примеч.
				Документация		
А3			т.п902-2-432.87 ТУ	Технические условия		
				Детали		
Бч		1	т.п902-2-432.87КЖИ.2.0.2.1	А-I-В-ГОСТ5781-82 ℓ=1430	3	0.60кг
Бч		2	2	А-I-6-ГОСТ5781-82 ℓ=640	15	0.14кг

Привязан:

Инв.№

Инв.№ подл. | Подпись и дата | Взам. инв.№

Провер.	Лоуцкер	
Ст.инж.	Курганова	
Тип	Лоуцкер	
Н.контр.	Данилевский	
Нач.отд.	Кратавин	

Тп902-2-432.87 КЖИ.2.0.2.0

Сетка арматурная С2

Стадия	Масса	Масштаб
Р	3.9	1:20
Лист	Листов 1	

ЦНИИЭП инженерного оборудования г. Москва

Копировал: Боброва

Альбом IV

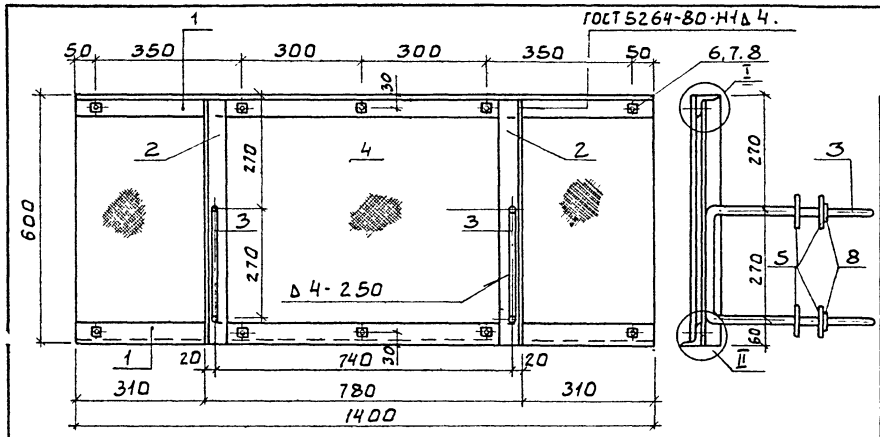

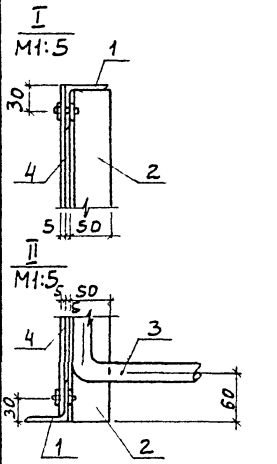

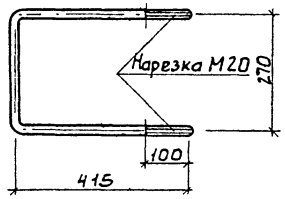

Формат	Зона	Поз.	Обозначение	Наименование	Кол.	Примеч.
				Документация		
А3			т.п902-432.87 ТУ	Технические условия		
				Детали		
Бч		1	т.п902-2-432.87 КЖИ.0.10.. 1	Уголок $\frac{\text{БSD}\cdot\text{SO}\cdot\text{S ГОСТ 8509-72}}{\text{Вст3кп2 ГОСТ 535-79}}$ ℓ=1400	2	5.6кг
Бч		2	2	Уголок $\frac{\text{БSD}\cdot\text{SO}\cdot\text{S ГОСТ 8509-72}}{\text{Вст3кп2 ГОСТ 535-79}}$ ℓ=595	2	1.9кг
Бч		3	3	А-I-20-ГОСТ 5781-82 ℓ=1100	2	2.72кг
Бч		4	4	Фанера ФБС ГОСТ 11539-83 1400×600×S	1	5.1кг
Бч		5		Полоса $\frac{\text{Б}\cdot\text{4}\times\text{100 ГОСТ 103-76}}{\text{Вст3кп2 ГОСТ 535-79}}$ ℓ=100	8	0.32кг
				Стандартные изделия		
—		6		Болт М16×25.58 ГОСТ 7796-70*	10	
—		7		Гайка М6.5 ГОСТ 5915-70*	10	
—		8		Шайба 26.01 ГОСТ 11371-78	10	
—		9		Гайка М20 ГОСТ 5915-70*	4	

Крепление фанерных листов выполняется без перетяжки болтов для обеспечения влажностных деформаций листа.

Инв.№ подл. | Подпись и дата | Взам. инв.№

Привязан:				ТП 902-2-432.87	КЖИ.01.0.0.
				Щит струенаправляющий Щ1	Стадия: Р; Масса: 28.8; Масштаб: 1:10
	Провер.	Лоуцкер			Лист: ; Листов: 1
	Ст.инж.	Курганова			ЦНИИЭП инженерного оборудования г. Москва
	ГИП	Лоуцкер			
Инв.№	Н.контр.	Даниловский			
	Нач.отд.	Красавин			

22427-04 9

Копировал: Боброва Формат: А

Альбом IV

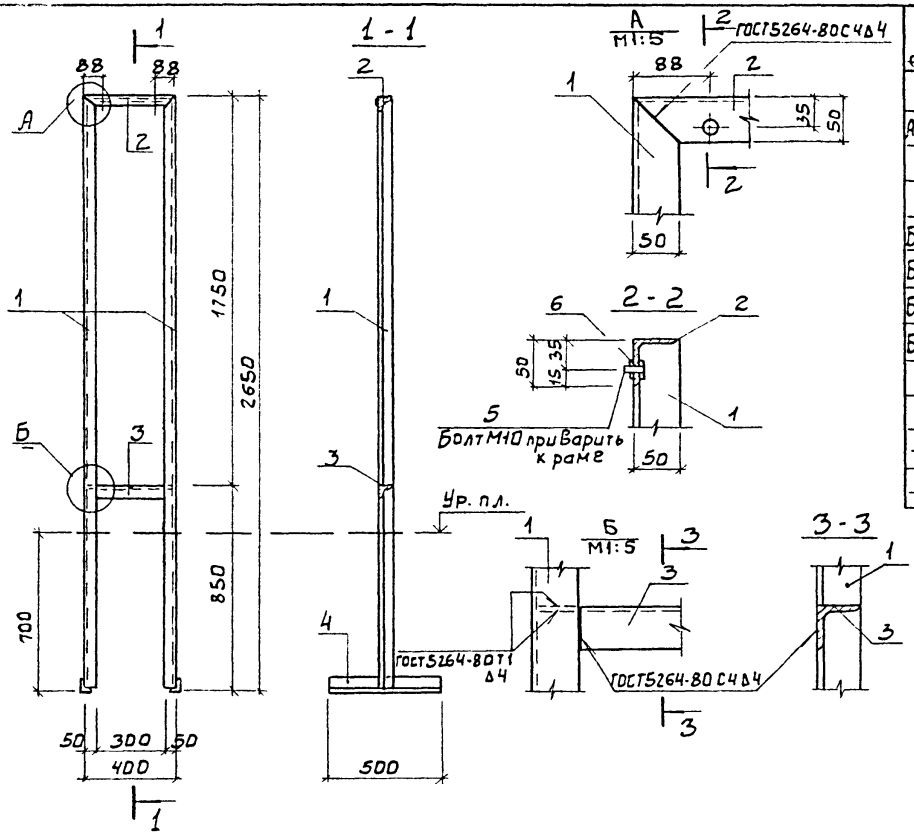

Формат	Зона	Поз.	Обозначение	Наименование	Кол.	Примеч.
				Документация		
А3			т.п902-2-432.87 ТУ	Технические условия		
				Детали		
Бч		1	т.п902-2-432.87 КЖИ.0.2.0. 1	Уголок $\frac{Б\text{-}50\text{•}50\text{•}5\ ГОСТ\ 8509\text{-}72}{Вст3кп2\ ГОСТ\ 535\text{-}79}$ ℓ=2650	2	10.0кг
Бч		2	2	Уголок $\frac{Б\text{-}50\text{•}50\text{•}5\ ГОСТ\ 8509\text{-}72}{Вст3кп2\ ГОСТ\ 535\text{-}79}$ ℓ=400	1	1.5кг
Бч		3	3	Уголок $\frac{Б\text{-}50\text{•}50\text{•}5\ ГОСТ\ 8509\text{-}72}{Вст3кп2\ ГОСТ\ 535\text{-}79}$ ℓ=390	1	1.5кг
Бч		4	4	Уголок $\frac{Б\text{-}50\text{•}50\text{•}5\ ГОСТ\ 8509\text{-}72}{Вст3кп2\ ГОСТ\ 535\text{-}79}$ ℓ=500	2	1.9кг
				Стандартные изделия		
–		5		Болт М10•30 ГОСТ 7798-70*	2	
–		6		Гайка М10 ГОСТ 5915-70*	2	

Инв.№ подл. | Подпись и дата | Взам. инв.№

Привязан

Инв.№

Пров.	Лоуцкер	
Ст. инж.	Курганова	
ГИП	Лоуцкер	
Н. контр.	Данилевский	
Нач. отд.	Красавин	

ТП 902-2-432.87 КЖИ.0.2.0.0

РАМА
Рш 1

Стадия	Масса	Масштаб
Р	26.9	1:20
Лист	Листов 1	

ЦНИИЭП инженерного оборудования г. Москва

22427-04 10

Копировал: Боброва Формат

Альбом IV

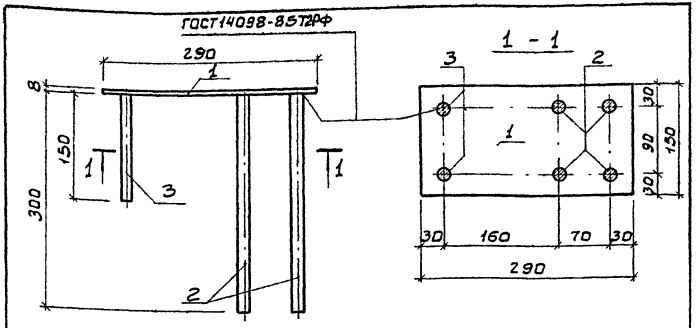

Формат	Зона	Позиц.	Обозначение	Наименование	Кол.	Примеч.
				Документация		
А3			т.п 902-2-432.87 ТУ	Технические условия		
				Детали		
Бч		1	т.п 902-2-432.87 КЖСИ.1.0.1. 1	Полоса $\frac{5\cdot8\times150\ ГОСТ\ 103-76}{Вст3кп2\ ГОСТ\ 535-79}$ ℓ=290	1	2.73 кг
Бч		2	2	А-III-16-ГОСТ 5781-82 ℓ = 300	4	0.48 кг
Бч		3	3	А-III-16-ГОСТ 5781-82 ℓ = 150	2	0.24 кг

Привязан

Инв №

Взам. инв. № | Подпись и дата | Инв. № подл.

Провер.	Лоуцкер	ТП 902-2-432.87	КЖИ 1.0.1.0
Ст. инж.	Курганова	Изделие закладное МН6	Стадия: Р; Масса: 5.13; Масштаб: 1:5
ГИП	Лоуцкер		Лист; Листов 1
Н. контр.	Данилевский		ЦНИИЭП инженерного оборудования г. Москва
Нач. отд.	Красавин		

Формат А

Альбом

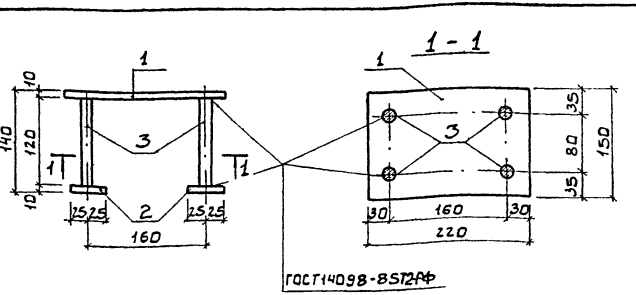

Формат	Зона	Позиц.	Обозначение	Наименование	Кол.	Примеч.
				Документация		
А3			т.п 902-2-432.87 ТУ	Технические условия		
				Детали.		
Бч		1	т.п 902-2-432.87 КЖСИ.1.0.2. 1	Полоса $\frac{5\cdot10\times150\ ГОСТ\ 103-76}{Вст3кп2\ ГОСТ\ 535-79}$ ℓ=220	1	2.59 кг
Бч		2	2	Полоса $\frac{5\cdot1\cdot10\cdot50\ ГОСТ\ 103-76}{Вст3кп2\ ГОСТ\ 535-79}$ ℓ=50	4	0.2 кг
Бч		3	3	А-III-16-ГОСТ 5781-82 ℓ = 120	4	0.2 кг

Привязан

Инв №

Взам. инв. № | Подпись и дата | Инв. № подл.

Провер.	Лоуцкер	ТП 902-2-432.87	КЖИ. 1.0.2.0
Ст. инж.	Курганова	Изделие закладное МН1	Стадия: Р; Масса: 4.19; Масштаб: 1:5
ГИП	Лоуцкер		Лист; Листов 1
Н. контр.	Данилевский		ЦНИИЭП инженерного оборудования г. Москва
Нач. отд.	Красавин		

Копировал: Боброва

Формат А

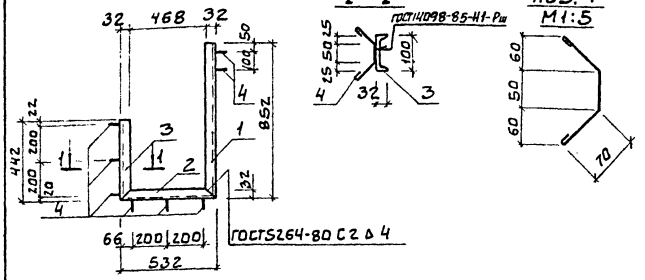

Формат	Зона	Поз.	Обозначение	Наименование	Кол.	Примеч.
				Документация		
А3			т.п902-2-432.87 ТУ	Технические условия		
				Детали		
Бч		1	т.п902-2-432.87КЖСИ.0.0.1. 1	Швеллер 10 ГОСТ 8240-72 / Вст3кп2 ГОСТ 535-79 ℓ=852	1	8.2кг
Бч		2	2	Швеллер 10 ГОСТ 8240-72 / Вст3кп2 ГОСТ 535-79 ℓ=532	1	5.2кг
Бч		3	3	Швеллер 10 ГОСТ 8240-72 / Вст3кп2 ГОСТ 535-79 ℓ=442	1	4.2кг
Бч		4	4	А-I-6-ГОСТ5781-82 ℓ=280	8	0.1кг

Привязан

Инв.№ подл.

Взам. инв.№ | Подпись и дата | Инв.№ подл.

ТП 902-2-432.87 КЖИ.0.0.1.0

Изделие закладное МН2

Стадия	Масса	Масштаб
Р	18.4	1:20
Лист	Листов 1	

Провер.	Лоуцкер	
Ст. инж.	Курганова	
ГИП	Лоуцкер	
Н. контр.	Даниловский	
Нач. отд.	Красавин	

ЦНИИЭП инженерного оборудования г. Москва

Формат А4

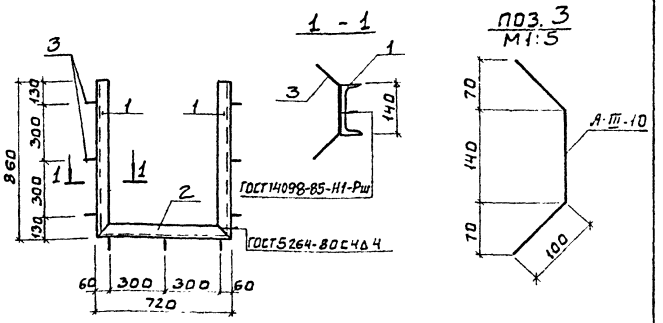

Формат	Зона	Поз.	Обозначение	Наименование	Кол.	Примеч.
				Документация		
А3			т.п902-2-432.87 ТУ	Технические условия		
				Детали		
Бч		1	т.п902-2-432.87КЖСИ.0.0.2. 1	Швеллер 14 ГОСТ 8240-72 / Вст3кп2 ГОСТ 535-79 ℓ=860	2	10.6кг
Бч		2	2	Швеллер 14 ГОСТ 8240-72 / Вст3кп2 ГОСТ 535-79 ℓ=720	1	8.9кг
Бч		3	3	А-III-10-ГОСТ5781-82 ℓ=340	9	0.2кг

Привязан

Инв.№

Инв.№ подл. | Подпись и дата | Взам. инв.№

ТП 902-2-432.87 КЖИ.0.0.2.0

Изделие закладное МН3

Стадия	Масса	Масштаб
Р	31.9	1:20
Лист	Листов 1	

Провер.	Лоуцкер	
Ст. инж.	Курганова	
ГИП	Лоуцкер	
Н. контр.	Даниловский	
Нач. отд.	Красавин	

ЦНИИЭП инженерного оборудования г. Москва

Копировал: Боброва

Формат А4

Альбом IV

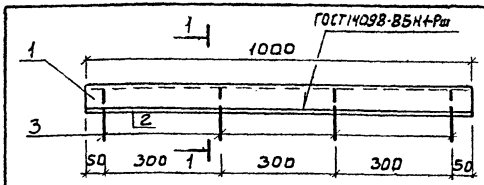

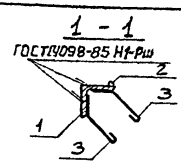

поз. 3
М1:5

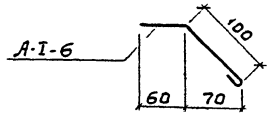

Формат	Зона	Поз.	Обозначение	Наименование	Кол	Примеч.
				Документация		
А3			т.п902-2-432.87 ТУ	Технические условия		
				Детали		
Б4		1	т.п902-2-432.87 КЖИ.О.О.З. 1	Уголок Б75×75×6 ГОСТ8509-72 / Вст3кп2 ГОСТ535-79 ℓ:1000	1	9.0кг
Б4		2	2	А-I-8-ГОСТ5781-82 ℓ:1000	1	0.4кг
Б4		3	3	А-I-6-ГОСТ5781-82 ℓ:200	8	0.05кг

Привязан:

Инв. №

Т П902-2-432.87 КЖИ.О.О.З.О

Изделие закладное МН4

Стадия	Масса	Масштаб
Р	9.8	1:10

Лист: Листов: 1

ЦНИИЭП инженерного оборудования г. Москва

Провер.	Лоуцкер
Ст. инж.	Курганова
ГИП	Лоуцкер
Н. контр.	Данилевский
Нач. отд.	Красавин

Инв. № подл. | Подпись и дата | Взам. инв. №

Формат А

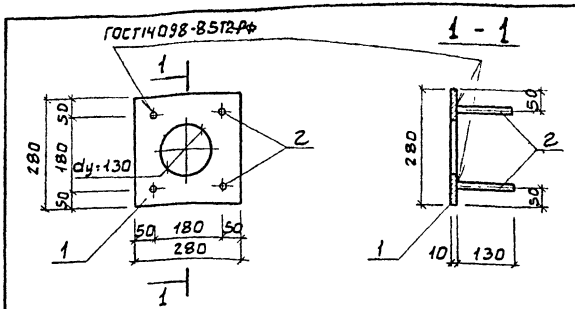

Формат	Зона	Поз.	Обозначение	Наименование	Кол.	Примеч.
				Документация		
А3			т.п902-2-432.87 ТУ	Технические условия		
				Детали		
Б4		1	т.п902-2-432.87 КЖИ.О.О.Ч. 1	Полоса Б10×280 ГОСТ103-76 / Вст3кп2 ГОСТ535-79 ℓ:280	1	6.3кг
Б4		2	2	А-III-10-ГОСТ5781-82 ℓ:130	4	0.1кг

Привязан.

Инв. №

Т.П.902-2-432.87 КЖИ.О.О.Ч.О.

Изделие закладное МН5.

Стадия	Масса	Масштаб
Р	6.7	1:10

Лист: Листов: 1

ЦНИИЭП инженерного оборудования г. Москва

Провер.	Лоуцкер
Ст. инж.	Курганова
ГИП	Лоуцкер
Н. контр.	Данилевский
Нач. отд.	Красавин

Инв. № подл. | Подпись и дата | Взам. инв. №

Альбом IV

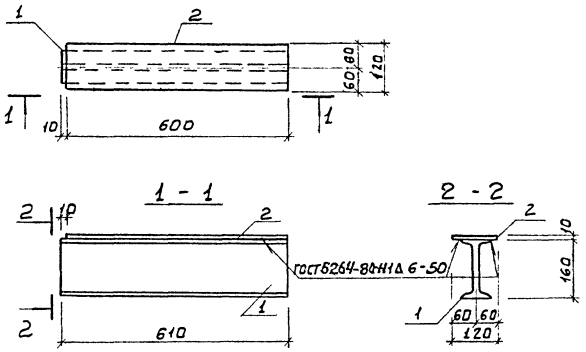

Формат	Зона	Поз.	Обозначение	Наименование	Кол.	Примеч.
				Документация		
А3			т.п 902-2-432.87 ТУ	Технические условия		
				Детали		
Б4		1	т.п 902-2-432.87 КЖИ.0.0.5.1	Двутавр $\frac{16\ ГОСТ\ 8239-72}{Вст3кп2\ ГОСТ\ 535-79}$ ℓ=610	1	9.7 кг
Б4		2	2	Полоса $\frac{Б10\times120\ ГОСТ\ 103-76}{Вст3кп2\ ГОСТ\ 535-79}$ ℓ=600	1	5.7 кг

Привязан

Инв №

Взам. инв №

Подпись и дата

Инв № подл.

ТП 902-2-432.87 КЖИ.0.0.5.0

Изделие соединительное МС1

Стадия	Масса	Масштаб
Р	15.4	1:10

Лист | Листов 1

Ст. инж.	Кургановский	
Гип	Лоуцкер	
Н. контр	Данилевский	
Нач. отд	Красавин	

ЦНИИЭП инженерного оборудования г. Москва

Формат: А

gost.e-ecolog.ru

Альбом

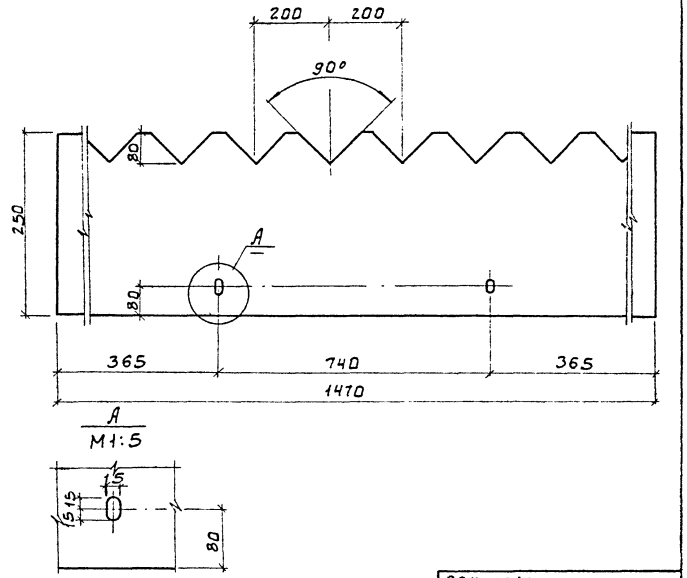

Привязан

Инв №

Взам. инв №

Подпись и дата

Инв № подл.

ТП 902-2-432.87 КЖИ.3.0.0.0

Водослив В1

Стадия	Масса	Масштаб
Р	–	1:5

Лист | Листов 1

Провер.	Лоуцкер	
Ст. инж	Кургановский	
Гип	Лоуцкер	
Н. контр	Данилевский	
Нач. отд	Красавин	

Стекло СБОТ II

ЦНИИЭП инженерного оборудования

Копировал