ТИПОВОЙ ПРОЕКТ
902-2-432.87

ОТСТОЙНИКИ РАДИАЛЬНЫЕ

ДИАМЕТРОМ 18 М

СО ВСТРОЕННОЙ КАМЕРОЙ ХЛОПЬЕОБРАЗОВАНИЯ

АЛЬБОМ III

Строительные решения. Конструкции железобетонные.

				ПРИВЯЗАН
				Инв. №:

gost.e-ecolog.ru

ТИПОВОЙ ПРОЕКТ
902-2-432.87

ОТСТОЙНИКИ РАДИАЛЬНЫЕ

ДИАМЕТРОМ 18 М

СО ВСТРОЕННОЙ КАМЕРОЙ ХЛОПЬЕОБРАЗОВАНИЯ

СОСТАВ ПРОЕКТА:

Альбом I – Пояснительная записка.
Альбом II – Технологические решения. Электротехническая часть. Автоматизация. КИП. Спецификации оборудования.
Альбом III – Строительные решения. Конструкции железобетонные.
Альбом IV – Строительные изделия.
Альбом V – Ведомости потребности в материалах.
Альбом VI – Сметы.

Примененные типовые материалы:

Типовой проект 902-2-362.83 – Альбом VI. Нестандартизированное оборудование. Илоскреб. Часть 1 и часть 2.
Распространяется ЦИТП – Альбом VII. Нестандартизированное оборудование. Затворы щитовые, установка сигнализатора уровня осадка и фасонные части.
– Альбом IX. Нестандартизированное оборудование. Устройство для удаления плавающих веществ.

Типовой проект 902-2-346 – Альбом VIII. Нестандартизированное оборудование. Токоприемник кольцевой
Распространяется ЦИТП

АЛЬБОМ III

Разработан проектным институтом
ЦНИИЭП инженерного оборудования
Главный инженер института А. Кетаов
Главный инженер проекта – Л. Будаева

Утвержден Госгражданстроем
приказ N:320 от 5 ноября 1984 г.
Введен в действие институтом
ЦНИИЭП инженерного оборудования
приказ N 46 от 30 июня 1987 г.

					ПРИВЯЗАН
ИНВ. N:					

Альбом III

Ведомость основных комплектов рабочих чертежей

Обозначение	Наименование	Примечание
тх	Технологическая часть	Альбом II
кж	Конструкции железобетонные	Альбом III
атх	Автоматизация. КИП.	Альбом II
эм	Электротехническая часть	Альбом II

Ведомость рабочих чертежей основного комплекта, КЖ

Лист	Наименование	Примеч.
1	Общие данные	
2	План группы отстойников и коммуникаций	
3	Отстойник. Вид 2-2. Разрезы 1-1; 3-3; 4-4	
4	Отстойник. Схема расположения стеновых панелей и лотков. Разрез 1-1	
5	Отстойник. Разрезы 2-2 ÷ 7-7.	
6	Отстойник. Узлы „1", „2", „А", „Б". Детали.	
7	Отстойник. Днище. Армирование. Планы. Разрезы 1-1; 2-2	
8	Отстойник. Днище. Армирование. Разрезы 3-3 ÷ 7-7.	
9	Отстойник. Центральная часть. Армирование. Разрезы 8-8 ÷ 11-11.	
10	Отстойник. Лоток Лм 1. Борт Бм 1. Армирование.	
11	Распределительная чаша. Планы. Разрезы	
12	Распределительная чаша. Армирование. Сечение III ÷ 4-4	
13	Распределительная чаша. Армирование. Сечения 5-5 ÷ 8-8	
	Ум 1.	
14	Камера переключения. Планы. Разрезы.	
15	Камера переключения. Армирование.	
16	Колодец плавающих веществ. Планы. Разрезы. Армирование.	
17	Камера ОП 1. Оплалубочный чертеж Армирование.	
18	Камера N1. Камера N2. Опалубочный чертеж.	
19	Камера N1. Камера N2. Армирование	
	Организация строительства. ОС	
1	График производства работ	

Типовой проект разработан в соответствии с действующими нормами и правилами и предусматривает мероприятиямк в строительной части, обеспечивающие взрывную, взрыво - пожарную и пожарную безопасность при эксплуатации сооружения.

Главный инженер проекта /Лоуцкер/

Инв. № подл. | Подпись и дата | Взам. инв. №

Ведомость ссылочных и прилагаемых документов

Обозначение	Наименование	Примечан
	Ссылочные документы	
ГОСТ 7348 - 81	Проволока из углеродистой стали для армирования предварительно напряженных железобетонных конструкций.	
ГОСТ 3634 - 79	Люки чугунные для колодцев Технические условия	
ГОСТ 10704 - 76	Трубы стальные электросварные	
ГОСТ 3262 - 75	Трубы стальные водогазопроводные	
3.900 - 3 вып. 5.7	Сборные железобетонные конструкции емкостных сооружений для водо-снабжения и канализации.	
5.900 - 2	Сальники набивные Ду50 ..... 1400 для пропуска труб через стены сооружения	
3.006.1 - 2/82	Сборные железобетонные каналы и тоннели из лотковых элементов	
1.450.3 - 3 вып. 1	Стальные лестницы, площадки, стремянки и ограждения	
ГОСТ 8478 - 81	Сетки сварные для железобетонных конструкций. Технические условия.	
	Прилагаемые документы	
ТП 902-2-432.87 КЖИ	Строительные изделия	
КЖ. ВМ	Ведомость потребности в материалах	

Ведомость спецификаций

Лист	Наименование	Примеч.
2	Спецификация элементов группы отстойников и коммуникаций.	
4	Спецификация к схеме расположения стеновых панелей и лотков	
7	Спецификация арматурных изделий днища и центральной части отстойника	
10	Спецификация арматурных изделий лотка Лтм 1	
11	Спецификация элементов распределительной части.	
12	Спецификация арматурных изделий распределительной части	
14	Спецификация к схемам, расположенным на листе.	
15	Спецификация арматурных изделий камеры переключения	
16	Спецификация элементов колодца плавающих веществ	
16	Спецификация арматурных изделий колодца К1	
17	Спецификация арматурных изделий камеры ОП 1	

Ведомость объемов сборных бетонных и железобетонных конструкций по рабочим чертежам основного комплекта, КЖ.

№№ п/п	Наименование группы элементов конструкций	Код	Количество м³	Примеч.
1	Панели стеновые для емкостей		23.8	
2	Лотки		3.6	
3	Плиты	—	6.5	
	Итого:		33.9	

Материалы на изготовление сборных бетонных и железобетонных конструкций учтены в ведомости потребности в материалах и отдельно не учитываются

Основные строительные показатели

Наименование	Единица измерения	Количество
Площадь застройки	м²	1237.52
Объем строительный	м³	4704.87

Расчетная нагрузка на стену

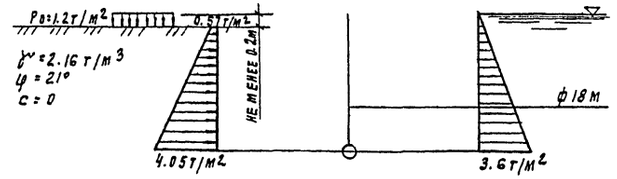

Привязан

Инв. №

Проверил	Лоуцкер		
Ст. инж.	Курганова		
ГИП	Лоуцкер		
Н. контр.	Данилевский		
Нач. отд.	Красавин		

ТП 902-2-432.87 КЖ

Отстойники радиальные, диаметром 18 м со встроенной камерой хлопьеобразования

Стадия	Лист	Листов
Р	1	17

Общие данные

ЦНИИЭП инженерного оборудования г. Москва

22427-03 3

Копировал Полякова

Альбом III

План группы отстойников и коммуникаций

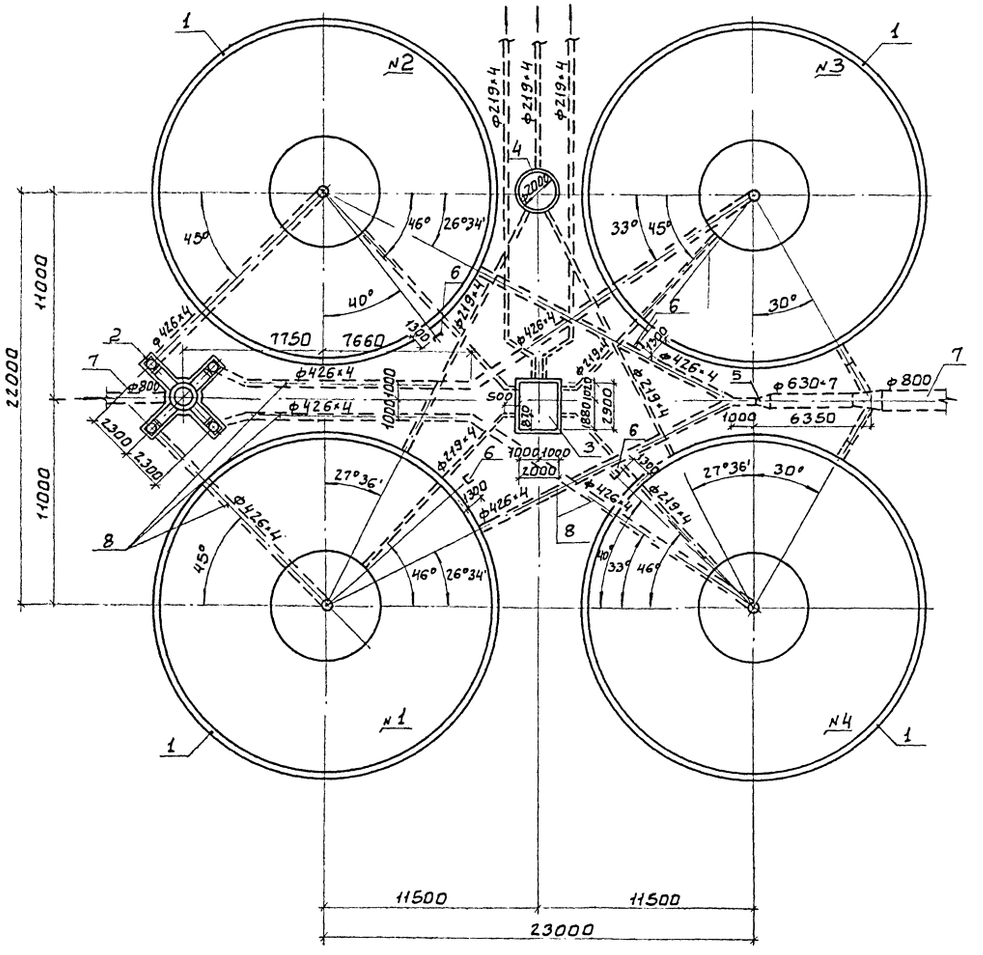

Спецификация элементов группы отстойников и коммуникаций

Марка поз.	Обозначение	Наименование	Кол.	Примечание
1		Отстойник	4	
2		Распределительная чаша	1	
3		Камера переключения	1	
4		Колодец плавающих веществ.	1	
5		Камера ОП1.	1	
6	т.п902-2-432.87 Кж.ц02.00	Рама РШ1.	4	26.9кг
7		Железобетонные трубы dy:1000 ГОСТ6482.1-79	—	
8	т.п902-2-432.87 Альбом II	Коммуникации из стальных труб.	—	

Согласовано: Будаева

По кг

Инв.№ подл. | Подпись и дата | Взам. инв.№

Привязан

Инв.№

Провер.	Лоуцкер	
Ст. инж.	Курганова	
ГИП	Лоуцкер	
Н. контр.	Даниловский	
Нач. ОТД	Красавин	

ТП 902-2-432.87 КЖ

Отстойники радиальные, диаметром 18м со встроенной камерой хлопьеобразования

План группы отстойников и коммуникаций.

Стадия	Лист	Листов
Р	2	

ЦНИИЭП инженерного оборудования г. Москва

Альбом III

Разрез 1-1
(струенаправляющие щиты условно не показаны)

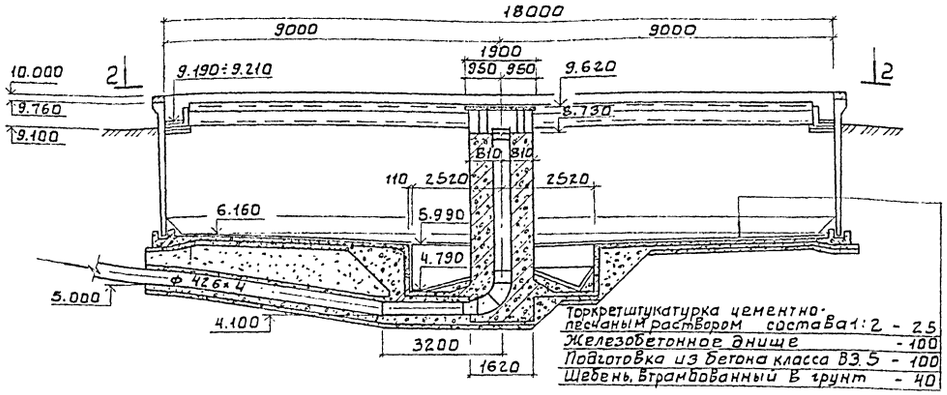

Торкретштукатурка цементно-песчаным раствором состава 1:2 - 25
Железобетонное днище - 100
Подготовка из бетона класса В3.5 - 100
Щебень, втрамбованный в грунт - 40

Разрез 3-3

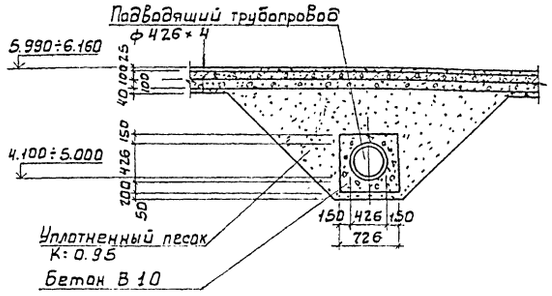

Разрез 4-4

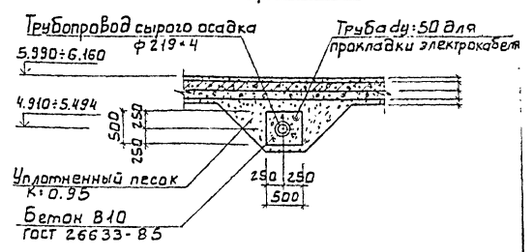

Отстойник
Вид 2-2

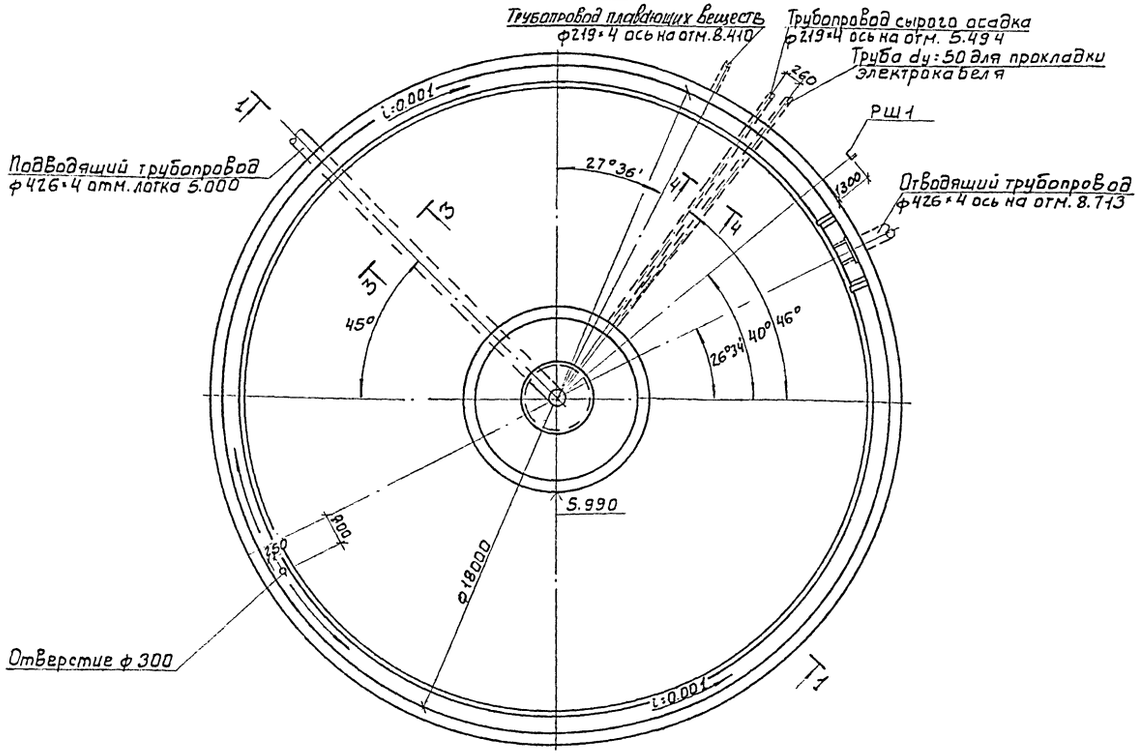

1. За условную отметку 10.000 принята отметка верха железобетонного борта, что соответствует абсолютной отм. [ ]
2. На чертеже дана привязка трубопроводов для отстойника № 1; привязка трубопроводов для других отстойников дана на плане группы отстойников, лист КЖ 2.
3. Перед укладкой трубы dy=50 для протаскивания электрокабеля внутрь трубы необходимо завести стальную проволоку ЗВ-1 ГОСТ 6727-80 с выпуском концов за пределы трубы.
   Концы трубы заглушить деревянными пробками.

Согласовано: Будаева, Шифрина

Инв. № подл. | Подпись и дата | Взам. инв. № | По КГ | По КГ

Привязан			ТП 902-2-432.87		КЖ
	Провер.	Лоуцкер	Отстойники радиальные, диаметром 18м со встроенной камерой хлопьеобразования	Стадия	Лист	Листов
	Ст. инж.	Курганова		Р	3	
	ГИП	Лоуцкер	Отстойник. Вид 2-2. Разрезы 1-1; 3-3; 4-4.	ЦНИИЭП инженерного оборудования г. Москва		
Инв. №	Н. контр.	Даниловский				
	Нач. ОТА	Красавин				

22427-03 5

Копировал: Боброва

Формат А2

Альбом III

Разрез 1-1

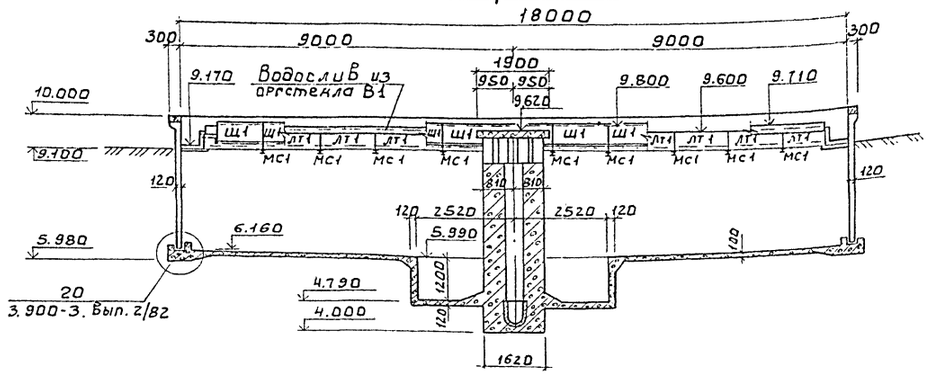

Схема расположения стеновых панелей и лотков

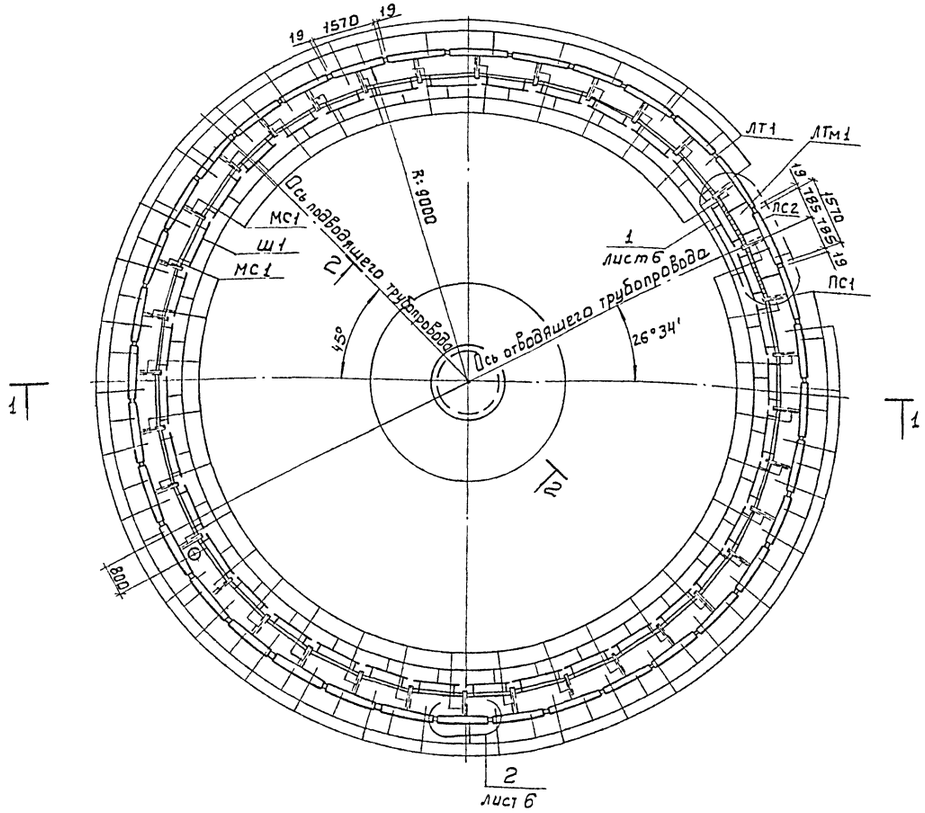

Спецификация к схеме расположения стеновых панелей и лотков

Марка	Обозначение	Наименование	Кол.	Масса кг	Примеч.
		Сборные железобетонные элементы			
		Панели			
ПС1	т.п 902-2-432.87 КЖСИ.1.0.0.0	Панель стеновая ПС1	35	2100	
ПС2	-01	Панель стеновая ПС2	1	1930	
		Лотки			
ЛТ1	т.п 902-2-432.87 КЖСИ.2.0.0.0	Лоток ЛТ1	34	265	
		Монолитные железобетонные элементы			
Дм	лист 7, 8	Днище монолитное	1		
Бм1	лист 10	Борт отстойника Бм1	1		
		Лотки			
ЛТм1	лист 10	Лоток монолитный ЛТм1	1		
		Стальные изделия			
МС1	т.п 902-2-432.87 КЖСИ.0.0.5.0	Изделие соединительное МС1	36	15.4	
1		5Вр-II-ГОСТ 7348-81 L=3392м	—	522.0	
2		А-I-6-ГОСТ 5781-82 L=180	70	0.03	
Ш1	т.п 902-2-432.87 КЖСИ.0.1.0.0	Щит струенаправляющий Ш1	36	28.8	
В1	КЖСИ.3.0.0.0	Водослив В1	36	—	
—		Труба асбестоцементная БМТ 200 ГОСТ 1839-80	6	11.7	

1. Монтаж стеновых панелей начинать с панели ПС2, устанавливаемой по оси отводящего трубопровода.
2. Перед установкой панелей по низу паза укладывается выравнивающий слой цементно-песчаного раствора марки 50 под проектную отметку, далее заливается битум толщиной 10мм, после чего производится монтаж стеновых панелей.
3. Между собой панели крепятся путем сварки закладных деталей арматурными накладками с последующим замоноличиванием стыка цементно-песчаным раствором М300 механизированным способом в соответствии с „Рекомендациями по замоноличиванию цементно-песчаным раствором стыков шпоночного типа в сборных железобетонных емкостных сооружениях" (см. серию 3.900-3 Вып. 2/82 и пояснительную записку)
4. Монтаж лотков, бетонирование монолитного борта отстойника Бм1 и заделка стеновых панелей в паз днища производится после навивки кольцевой арматуры.
5. Навивку кольцевой арматуры производить в соответствии с „Рекомендациями по кольцевому напряженному армированию цилиндрических железобетонных сооружений арматурно-навивочными машинами моделей АМН-5"
6. Все металлоконструкции, соприкасающиеся с водой, окрасить лаком ХВ-784 (ГОСТ 7313-75*) за три раза по грунтовке ХС-710 (ГОСТ 9355-81)

Т.П 902-2-432.87 КЖ

Отстойники радиальные диаметром 18м. со встроенной камерой хлопьеобразования. Отстойник. Схема расположения стеновых панелей и лотков. Разрез 1-1.

Стадия	Лист	Листов
Р	Ч	

ЦНИИЭП инженерного оборудования г. Москва

Провер.	Лоуцкер	
Гл. инж.	Курганова	
ГИП	Лоуцкер	
Н. контр.	Данилевский	
Нач. отд.	Красавин	

Привязан:

Инв. №

Инв. № подл. | Подпись и дата | Взам. инв. №

Согласовано

22427-03 6

Альбом III

Разрез 2-2

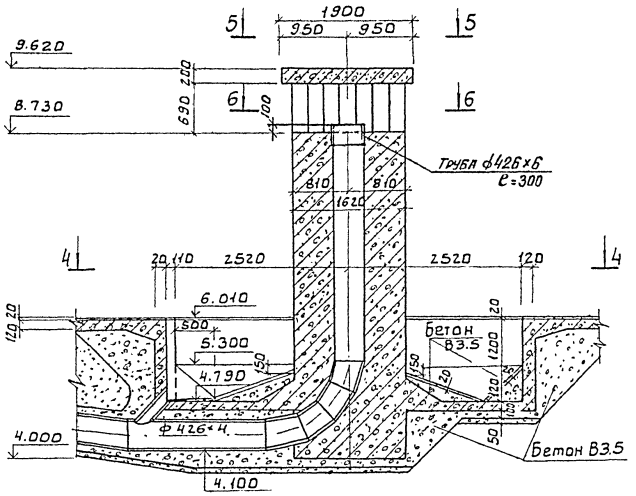

Разрез 3-3

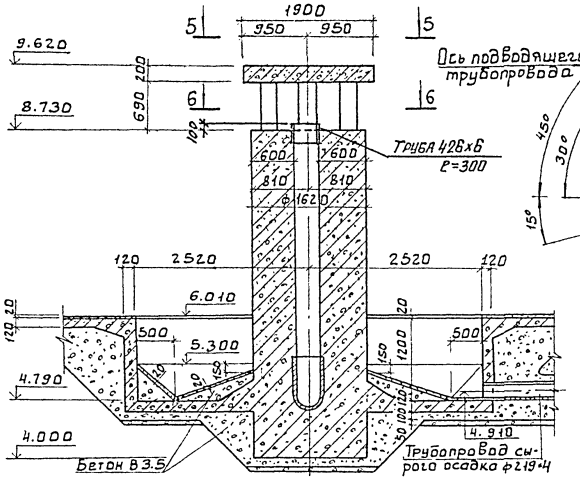

Вид 5-5

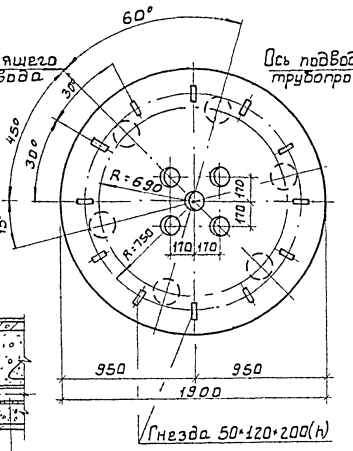

Разрез 6-6

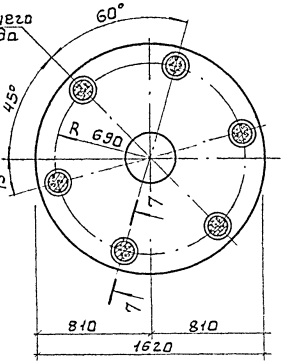

Разрез 4-4

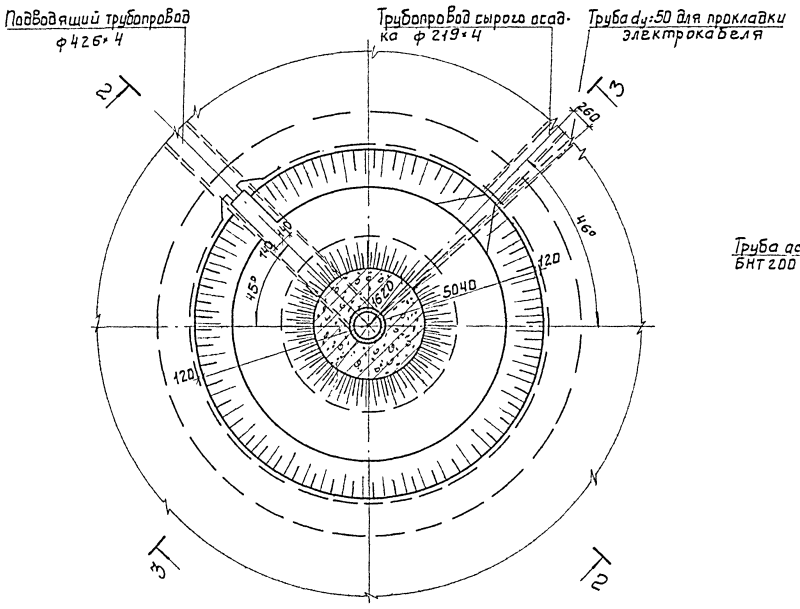

Разрез 7-7

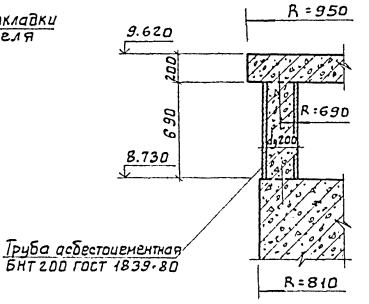

				ТП902-2-432.87		КЖ
ПРИВЯЗАН:	ПРОВЕР.	ЛОУЦКЕР		ОТСТОЙНИКИ РАДИАЛЬНЫЕ ДИАМЕТРОМ 18 м СОВСТРОЕННОЙ КАМЕРОЙ ХЛОПЬЕОБРАЗОВАНИЯ	СТАДИЯ	ЛИСТ	ЛИСТОВ
	СТ. ИНЖ	КУРГАНОВА			Р	5	
	ГИП	ЛОУЦКЕР		ОТСТОЙНИК. РАЗРЕЗЫ 2-2÷7-7	ЦНИИЭП ИНЖЕНЕРНОГО ОБОРУДОВАНИЯ г. МОСКВА		
ИНВ. №	Н. КОНТР.	ДАНИЛЕВСКИЙ					
	НАЧ. ОТД.	КРАСАВИН					

22427-03 7

СОГЛАСОВАНО
ПО КГ БУДАЕВА
ПО КО ШИФРИНА

ИНВ. № ПОДЛ. | ПОДПИСЬ И ДАТА | ВЗАМ. ИНВ. №

Альбом III

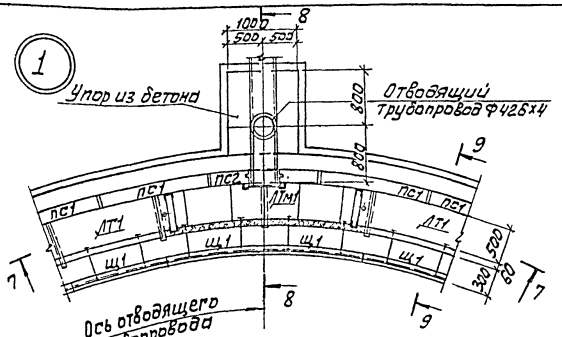

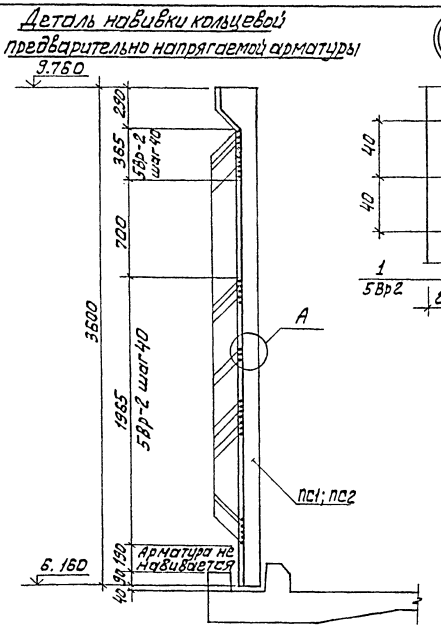

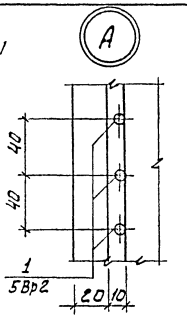

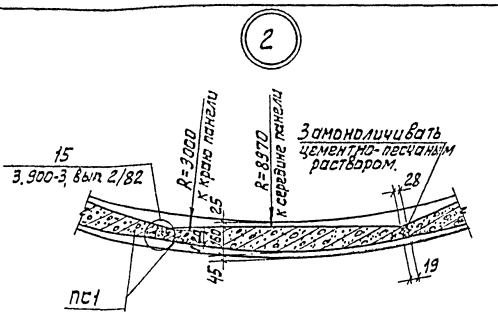

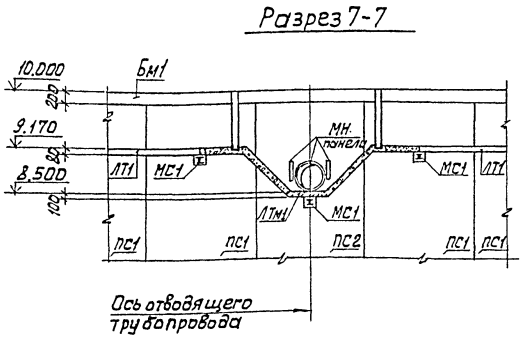

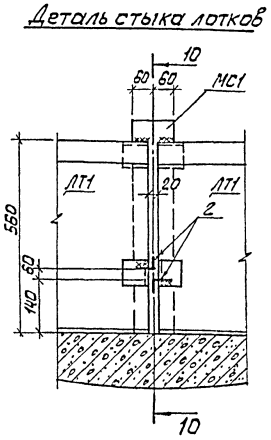

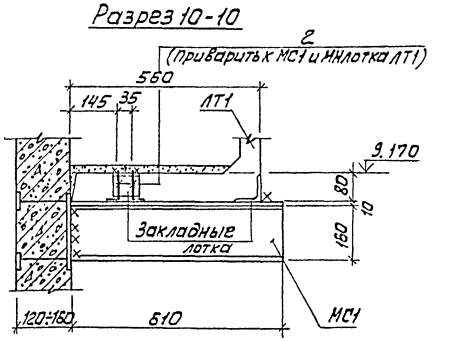

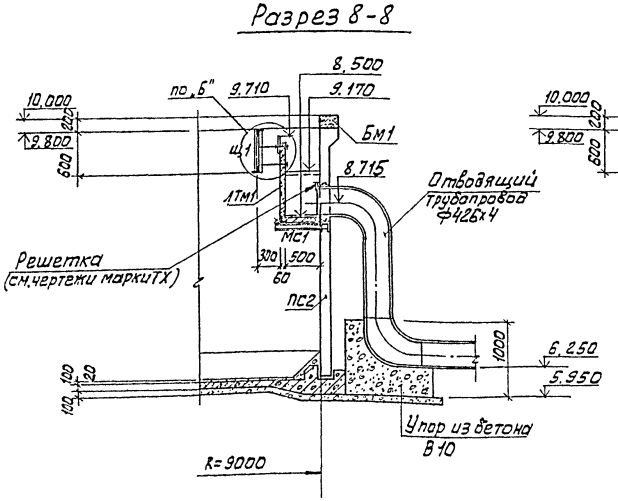

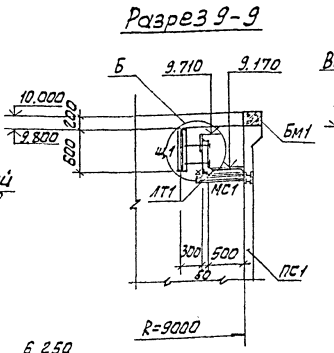

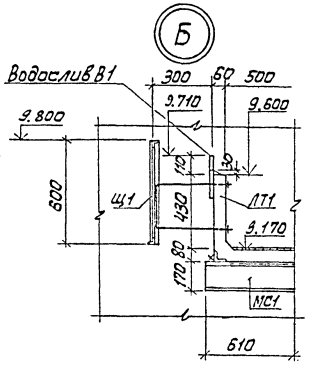

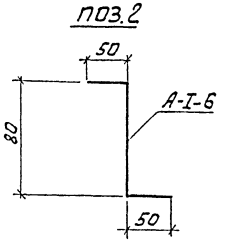

Привязан				ТП 902-2-432.87	КЖ
	Провер.	Лоуцкер		Отстойники радиальные диаметром 18м со встроенной камерой хлопьеобразования	Стадия: Р; Лист: 6; Листов:
	Ст. инж.	Курганова			
	Гип	Лоуцкер		Отстойник. Узлы „1", „2"; „А"; „Б". Детали.	ЦНИИЭП инженерного оборудования г. Москва
Инв. №	Н. контр.	Данилевский			
	Нач. отд.	Красавин			

Инв. № подл. | Подпись и дата | Взам. инв. № | Инв. № | Согласовано: | Бухаева

Копировал: Алешикова 22427-03 8 Формат: А2

Альбом III

Планы каркасов и сеток

План нижних сеток

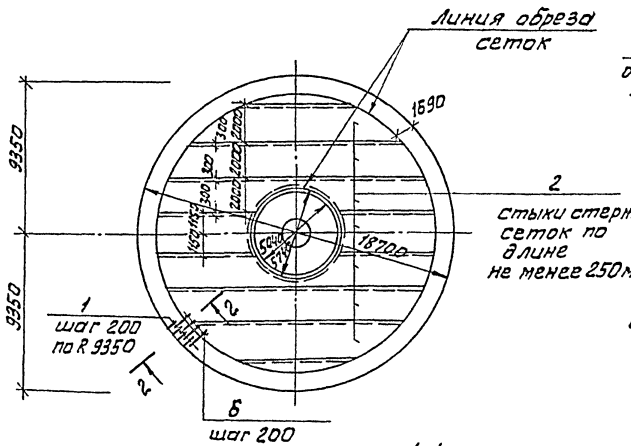

План верхних сеток

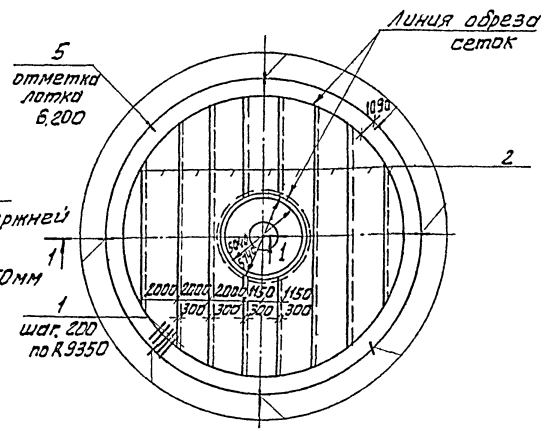

1-1

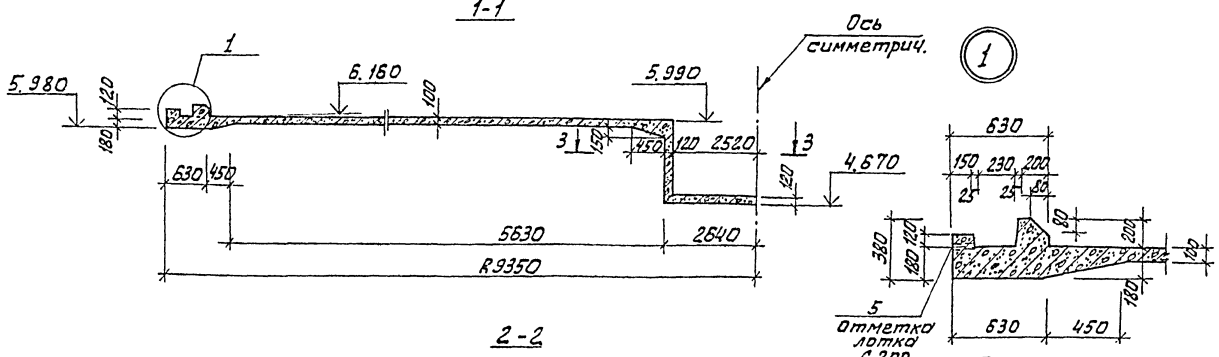

2-2

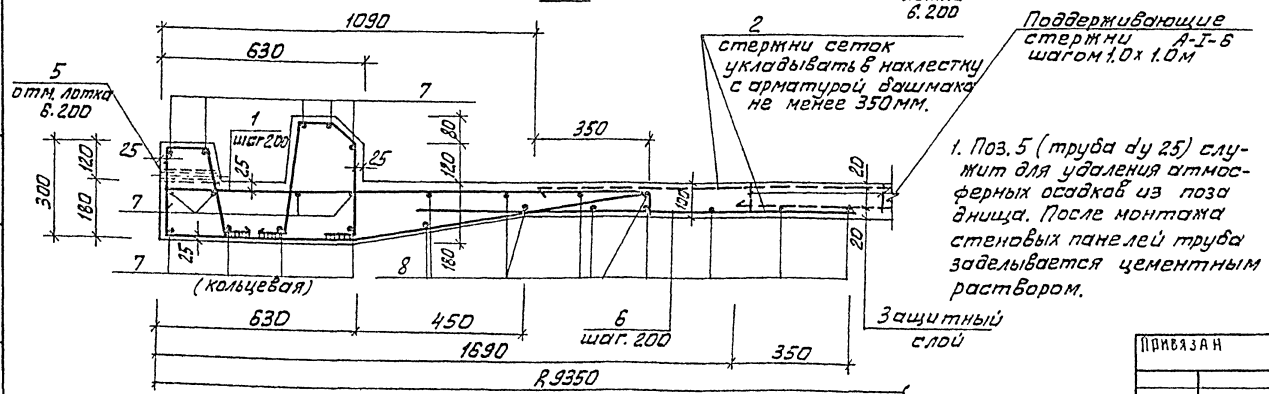

1. Поз. 5 (труба dy 25) служит для удаления атмосферных осадков из пояса днища. После монтажа стеновых панелей труба заделывается цементным раствором.

Спецификация к схемам расположения арматурных изделий днища и центральной части отстойника.

Формат	Зона	Поз.	Обозначение	Наименование	Кол.	Примеч.
				Сборочные единицы		
А3		1	тп902-2-432.87 КЖИ.00.00	Каркас плоский КР1	295	2,8кг.
Б4		2		С $\frac{5\,Вт1-100}{5\,Вт1-100}$ 2300 ГОСТ 8478-81	165пм	7,3кг.
11		3	тп902-2-432.87 Альбом III		1	Разработано в чертежах механическ. оборудов.
11		4	тп902-2-432.87 Альбом II		1	
				Детали		
Б4		5		Труба ⌀25 ГОСТ 3262-75 ℓ=175	8	0,4кг
Б4		6		А-III-10-ГОСТ 5781-82 ℓ=1300	295	0,8кг
Б4		7		А-III-12-ГОСТ 5781-82 ℓ общ	165пм	68,2кг
Б4		8		А-I-6-ГОСТ 5781-82 ℓ общ	534пм	123кг
Б4		9		А-III-10-ГОСТ 5781-82 ℓср=1740	18	1,1кг
Б4		10		А-I-6-ГОСТ 5781-82 ℓ=5300	25	1,2кг
Б4		11		А-III-10-ГОСТ 5781-82 ℓ=2830	26	1,75кг
Б4		12		А-III-10-ГОСТ 5781-82 ℓ=2450	64	1,5кг
Б4		13		А-I-6-ГОСТ 5781-82 ℓср=11390	18	2,5кг
Б4		14		А-III-10-ГОСТ 5781-82 ℓ=1800	64	1,1кг
Б4		15		А-III-10-ГОСТ 5781-82 ℓ=1300	64	0,8кг
Б4		16		А-III-10-ГОСТ 5781-82 ℓ=820	82	0,5кг
Б4		17		А-III-10-ГОСТ 5781-82 ℓ=2510	82	1,55кг
Б4		18		А-III-10-ГОСТ 5781-82 ℓ=1660	85	1,0кг
Б4		19		А-I-6-ГОСТ 5781-82 ℓср=18440	5	4,1кг
Б4		20		А-III-10-ГОСТ 5781-82 ℓ=990	85	0,6кг
Б4		21		А-I-6-ГОСТ 5781-82 ℓ=16560	6	3,7кг
Б4		22		А-I-6-ГОСТ 5781-82 ℓ=16340	7	3,6кг
Б4		23		А-III-10-ГОСТ 5781-82 ℓ=400	20	0,25кг
Б4		24		А-I-6-ГОСТ 5781-82 ℓ=460	2	0,1кг
Б4		25		А-III-10-ГОСТ 5781-82 ℓ=3290	36	2,0кг
Б4		26		А-I-6-ГОСТ 5781-82 ℓ=1170	6	0,3кг
Б4		27		А-I-6-ГОСТ 5781-82 ℓ=1570	16	0,48кг
Б4		28		А-III-16-ГОСТ 5781-82 ℓ=1670	24	2,6кг
Б4		29		А-III-14-ГОСТ 5781-82 ℓср=4840	5	5,85кг
Б4		30		А-III-10-ГОСТ 5781-82 ℓср=1240	40	0,8кг
Б4		31		Труба dy=426х6 ГОСТ 10704-76 ℓ=300	1	18,6кг
				Материалы		
			Днище отстойника	Бетон В15 F50, W4.	41	м³
			Центральная часть отстойника	Бетон В15 F150, W4.	6,1	м³

2. Стержни поз. 19, 21, 22 выполняются из имеющихся в наличии стержней с перехлестом не менее 250 мм вразбежку

					тп 902-2-432.87	КЖ
Привязан						
Инв.№			Провер.	Лоуцкер	Отстойники радиальные диаметром 18м со встроенной камерой хлопьеобразования	Стадия: Р; Лист: 7; Листов:
			Гл. инж.	Курганова		
			Гип	Лоуцкер	Отстойник. Днище. Армирование. Планы. Разрезы 1-1; 2-2.	ЦНИИЭП инженерного оборудования г. Москва
			Н. контр.	Данилевский		
			Нач. отд.	Красавин		

22427-03 9

Копировал: Алешикова

Формат А2

Инв.№ подл. | Подпись и дата | Взам. инв.№

Альбом III

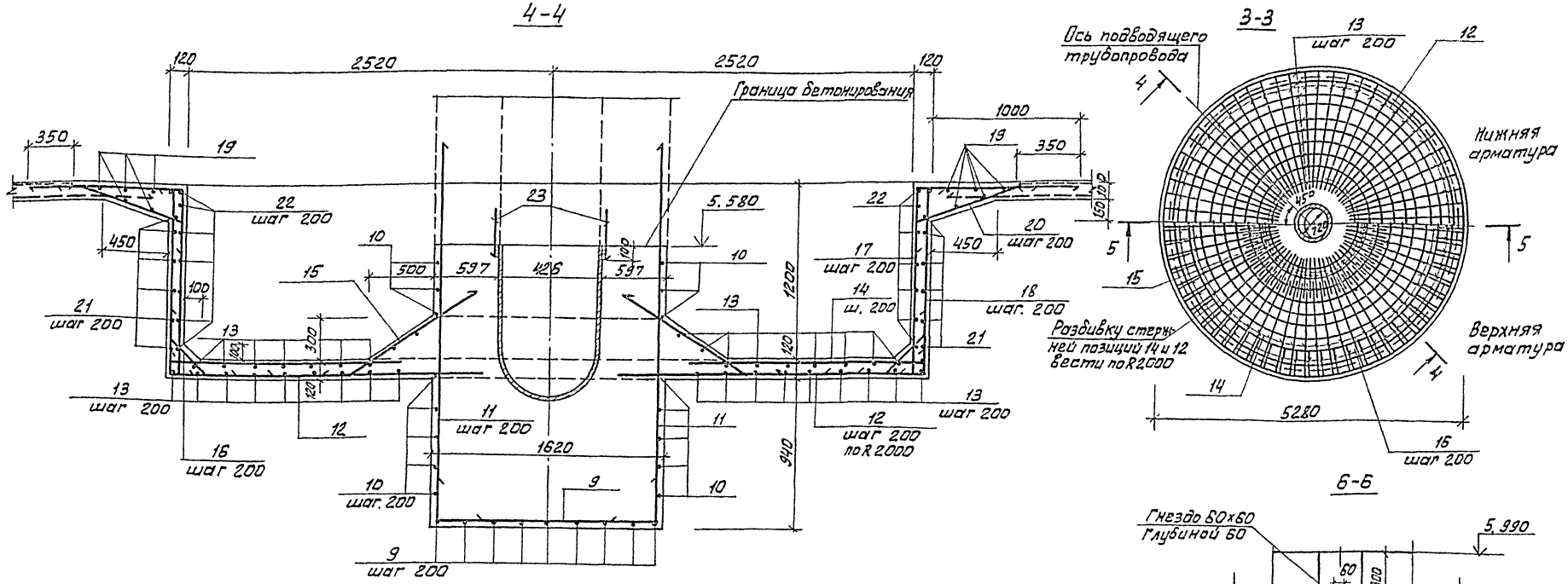

1. Защитный слой арматуры принят 25 мм, кроме оговоренных.

Привязан		ТП 902-2-432.87	КЖ
Инв.№		Отстойники радиальные, диаметром 18 м со встроенной камерой хлопьеобразования	Стадия: — Лист: 8 Листов:
Провер.	Лоцкер	Отстойник. Днище. Армирование. Разрезы 3-3 ÷ 7-7.	ЦНИИЭТ инженерного оборудования г. Москва
Гл. инж.	Курганова		
Гип	Лоцкер		
Н. контр.	Данилевский		
Нач. отд.	Красавин		

22427-03 10

Копировал: Алешикова

Формат: А2

Инв.№ подл. | Подпись и дата | Взам. инв.№

Альбом III

Разрез 8-8

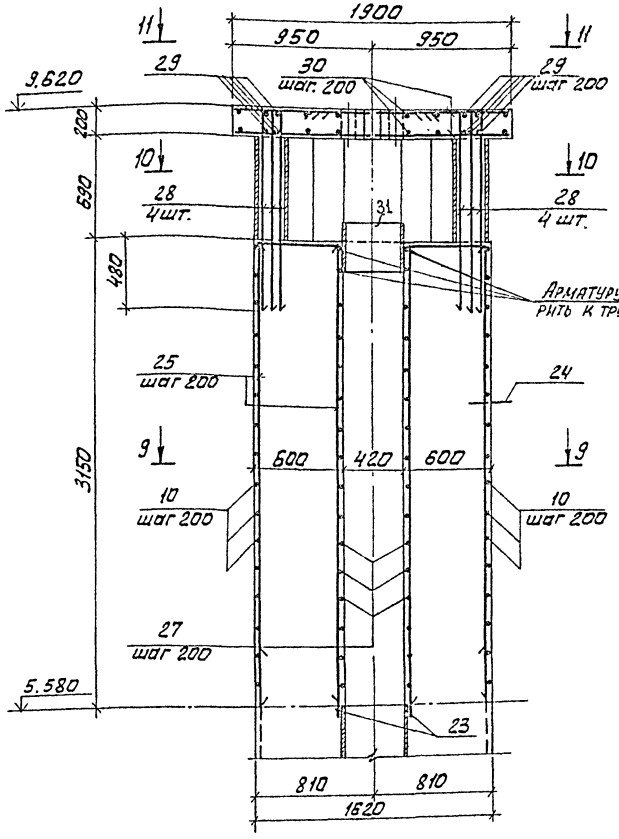

Разрез 10-10

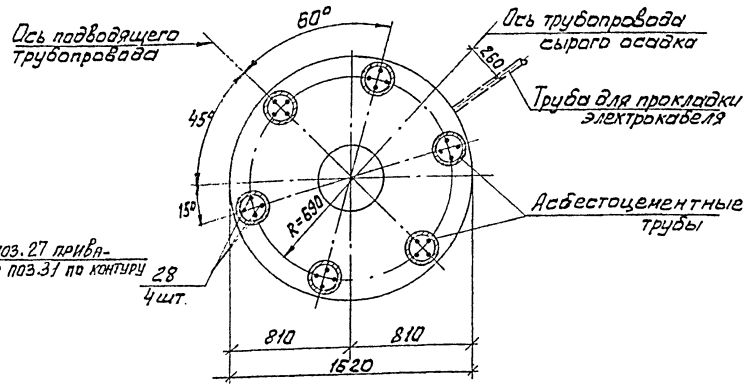

Разрез 11-11

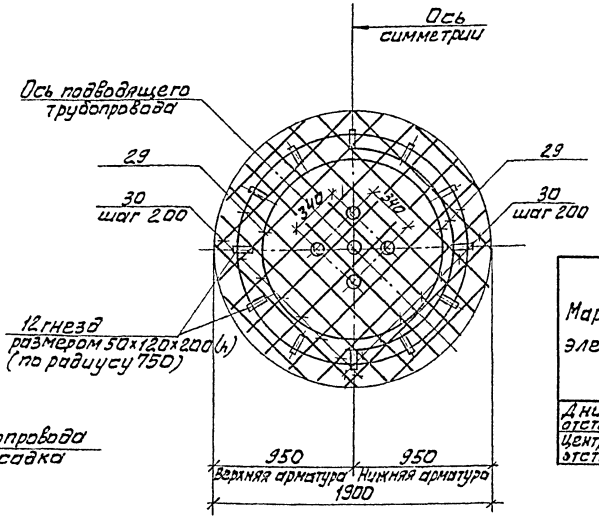

Разрез 9-9

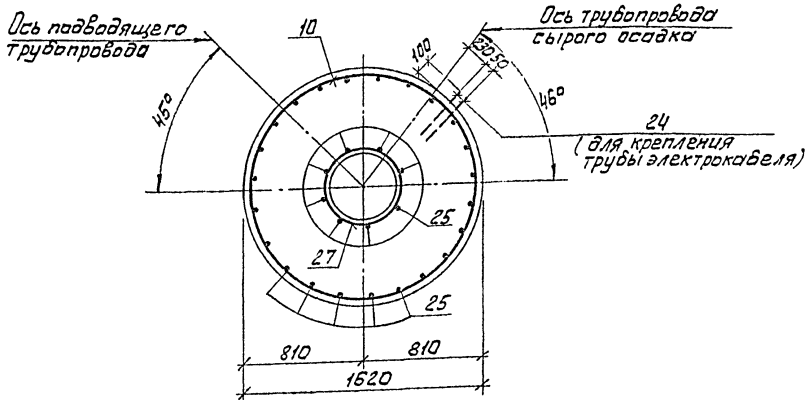

Ведомость стержней

Поз.	Эскиз	Поз.	Эскиз
9	300 | от 1540 до 740 | 300	23	
10	300 ‡ d=1550	24	400
11	300 | 2530	25	570 3120
12	2150 | 300	26	330 210 210 150 150
13	240 ‡ от d=1900 до d=5200	27	300 ‡ d=470
14	1650 | 150	28	330 | 1340
15	1120 200	29	420 ‡ от d=1580 до d=1260
16	200 | 420 200		
17	1100 1250 150		
18	300 100 1250		
19	240 ‡ от d=5200 до d=5400		
20	200 690 100		
21	240 ‡ d=5200		
22	240 ‡ d=5200		

Ведомость расхода стали на элемент, кг.

Марка элемента	Изделия арматурные										Изделия закладные			Общий расход
	Арматура класса										Прокат марки ВСт3 кп2 ГОСТ 380-2-75 ГОСТ 10704-76			
	A-I ГОСТ 5781-82		A-III ГОСТ 5781-82					B-I ГОСТ 6727-80		Всего	Тр. Ф25	Труба 426х6	Всего	
	ф6	Итого	ф10	ф12	ф14	ф16	Итого	ф5	Итого					
Днище отстойника	243,3	243,3	1677	681	29,3	—	2387,3	1350	1350	3737,3	3,2	—	3,2	3740
Центральная часть отстойника	38,2	38,2	104,0	—	30,0	62,4	196,5	—	—	234,6	—	18,6	18,6	255

Согласовано:

Инв. № подл. | Подпись и дата | Взам. инв. №

Привязан

Инв. №

Провер.	Лоуцкер		
Ст. инж.	Курганова		
ГИП	Лоуцкер		
Н. контр.	Данилевский		
Нач. отд.	Красавин		

ТП 902-2-432.87 КЖ

Отстойники радиальные диаметром 18м со встроенной камерой хлопьеобразования

Отстойник. Центральная часть. Армирование. Разрезы 8-8÷11-11.

Стадия	Лист	Листов
Р	9	

ЦНИИЭП инженерного оборудования г. Москва

22427-03 11

Копировал: Алешикова

Формат: А2

Альбом III

Лоток ЛТм1
Разрез 1-1

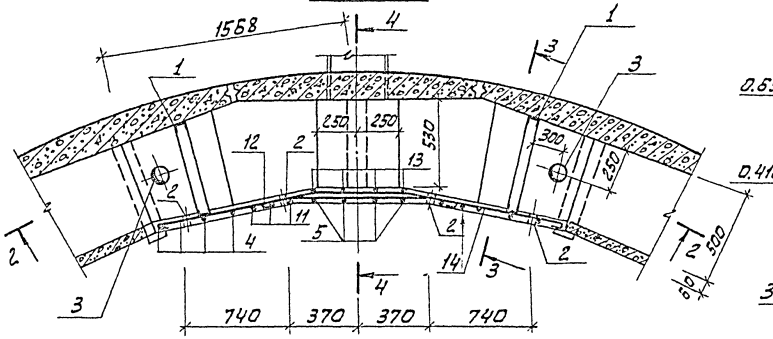

Борт Бм1

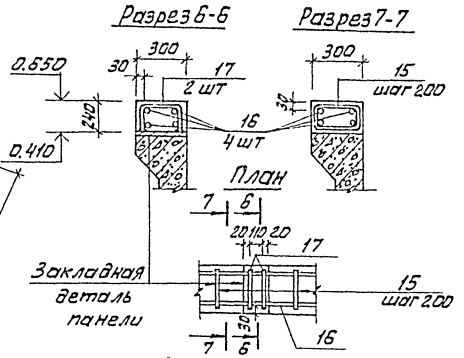

Разрез 2-2

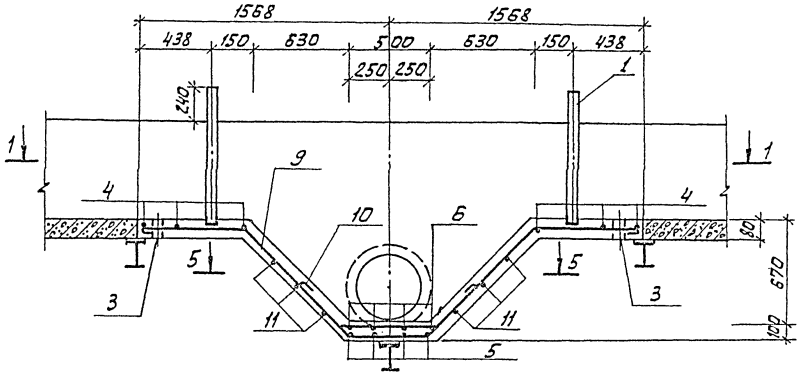

Разрез 3-3

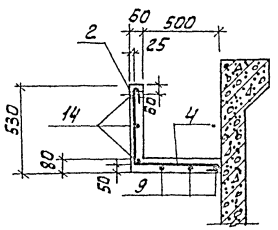

Разрез 4-4

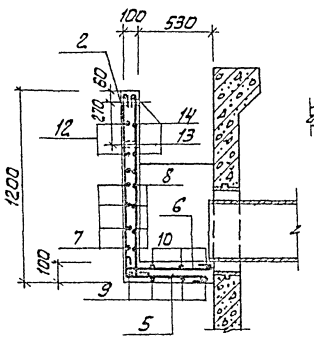

Разрез 5-5

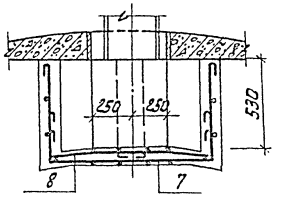

Ведомость стержней

Поз.	Эскиз
4	450 520
5	1150 590
6	150 590
7	300 от 1600 до 800 300
8	150 от 150 до 600 500 150 от 150 до 600
9	850 850 700 500 500 600 700
10	300 425 425 300 600 300
11	от 900 до 600 520
12	240 880 240 150
13	1150 150
14	1180 500 1180 50
15	245 245 200 200
17	210 200 210

Спецификация арматурных изделий лотка ЛТм1

Формат	Зона	Поз.	Обозначение	Наименование	Кол.	Примечание
				Лоток ЛТм1		
				Сборочные единицы		
11		1	т.п.902-2-432.87 КЖИ.0.0.1.0	Изделие закладное МН2	2	18,4кг
				Детали		
Б4		2		тр. 25 ГОСТ3262-75* ℓ=60	8	0.15кг
Б4		3		тр. 80 ГОСТ3262-75* ℓ=100	2	0,85кг
Б4		4		А-I-6-ГОСТ5781-82; ℓ=1100	8	0,44кг
Б4		5		ℓ=1870	4	0,74кг
Б4		6		ℓ=850	3	0,34кг
Б4		7		ℓср=1920	4	0,77кг
Б4		8		ℓср=1280	4	0,52кг
Б4		9		ℓ=3720	3	1,47кг
Б4		10		ℓ=1570	3	0,63кг
Б4		11		ℓср=1390	6	0,56кг
Б4		12		ℓ=1480	3	0,59кг
Б4		13		ℓ=1420	4	0,56кг
Б4		14		ℓ=2980	3	1,19кг
				Материалы		
				Бетон В15; F300; W4.		0,3м³
				Борт отстойника Бм1		
				Детали		
Б4		15		А-I-6-ГОСТ5781-82; ℓ=890	180	0,2кг
Б4		16		ℓобщ=235000	—	0,4кг
Б4		17		А-III-12-ГОСТ5781-82; ℓ=620	144	0,55кг
				Материалы		
				Бетон В15, F 100, W4	—	3,6м³

Ведомость расхода стали на элемент, кг.

Марка элемента	Изделия арматурные						Изделия закладные					Общий расход
	Арматура класса					Всего	Ар-ра класса	Прокат марки			Всего	
	А-I			А-II			А-I	В Ст3 кп2				
	ГОСТ 5781-82			ГОСТ 5781-82			ГОСТ 5781-82	ГОСТ 8240-72	ГОСТ 3262-75*			
	Ф6	—	Итого	Ф12	Итого		Ф6	[10	Тр. 25	Тр. 80		
ЛТм1	29.9	—	29.9	—	—	29.9	1.6	35.0	0,6	1.7	38.9	68.0
Бм1	130	—	130,0	79.2	79.2	209.2	—	—	—	—	—	209.2

Привязан			тп902-2-432.87	КЖ
Инв. №	Провер.	Лоуцкер	Отстойники радиальные, диаметром 18м со встроенной камерой хлопьеобразования	Стадия: Р; Лист: 10; Листов:
	Ст.инж.	Курганова		
	Гип	Лоуцкер	Отстойник. Лоток ЛТм1. Борт Бм1. Армирование.	ЦНИИЭП инженерного оборудования г. Москва
	Н.контр	Данилевский		
	Нач. отд.	Красавин		

22427-03 12

Инв. № подл. | Подпись и дата | Взам. инв. №

Копировал: Алешикова

Формат: А2

Альбом III

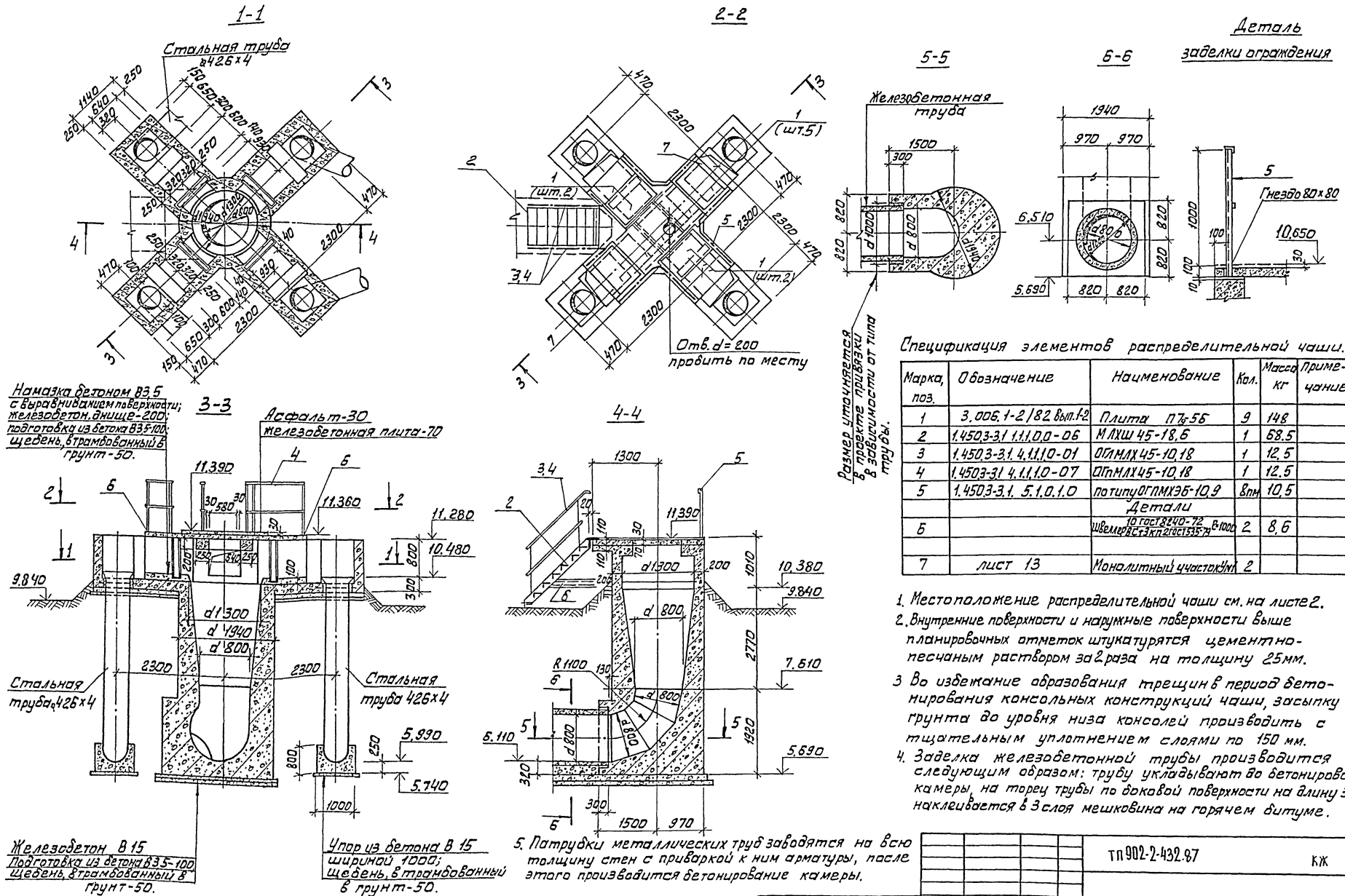

Спецификация элементов распределительной чаши.

Марка, поз.	Обозначение	Наименование	Кол.	Масса кг	Примечание
1	3.006.1-2/82 вып.1-2	Плита П7б-5Б	9	148	
2	1.450.3-3.1 1.1.1.0.0-06	МЛХШ 45-18,6	1	68.5	
3	1.450.3-3.1. 4.1.1.1.0-01	ОГлМЛХ45-10,18	1	12,5	
4	1.450.3-3.1 4.1.1.1.0-07	ОГпМЛХ45-10,18	1	12.5	
5	1.450.3-3.1. 5.1.0.1.0	по типу ОГПМХЭБ-10,9	8пм	10,5	
		Детали			
6		Швеллер 10 ГОСТ 8240-72 / ВСт3кп2 ГОСТ 535-79 В=1000	2	8,6	
7	лист 13	Монолитный участок УМ1	2		

1. Местоположение распределительной чаши см. на листе 2.
2. Внутренние поверхности и наружные поверхности выше планировочных отметок штукатурятся цементно-песчаным раствором за 2 раза на толщину 25мм.
3. Во избежание образования трещин в период бетонирования консольных конструкций чаши, засыпку грунта до уровня низа консолей производить с тщательным уплотнением слоями по 150 мм.
4. Заделка железобетонной трубы производится следующим образом: трубу укладывают до бетонирования камеры, на торец трубы по боковой поверхности на длину 30см наклеивается в 3 слоя мешковина на горячем битуме.
5. Патрубки металлических труб заводятся на всю толщину стен с приваркой к ним арматуры, после этого производится бетонирование камеры.

ПРИВЯЗАН	ПРОВЕР. ЛОУЦКЕР	ТП 902-2-432.87		КЖ
	СТ. ИНЖ. КУРГАНОВА	ОТСТОЙНИКИ РАДИАЛЬНЫЕ ДИАМЕТРОМ 18м СО ВСТРОЕННОЙ КАМЕРОЙ ХЛОПЬЕОБРАЗОВАНИЯ	СТАДИЯ Р	ЛИСТ 11	ЛИСТОВ
	ГИП ЛОУЦКЕР	РАСПРЕДЕЛИТЕЛЬНАЯ ЧАША. ПЛАНЫ. РАЗРЕЗЫ.	ЦНИИЭП ИНЖЕНЕРНОГО ОБОРУДОВАНИЯ г. МОСКВА	
ИНВ №	Н. КОНТР. ДАНИЛЕВСКИЙ			
	НАЧ. ОТД. КРАСАВИН			

22427-03 13

Копировал: Алешикова

СОГЛАСОВАНО: ПО КГ БУДАЕВА

ИНВ. № ПОДЛ. ПОДПИСЬ И ДАТА ВЗАМ. ИНВ. №

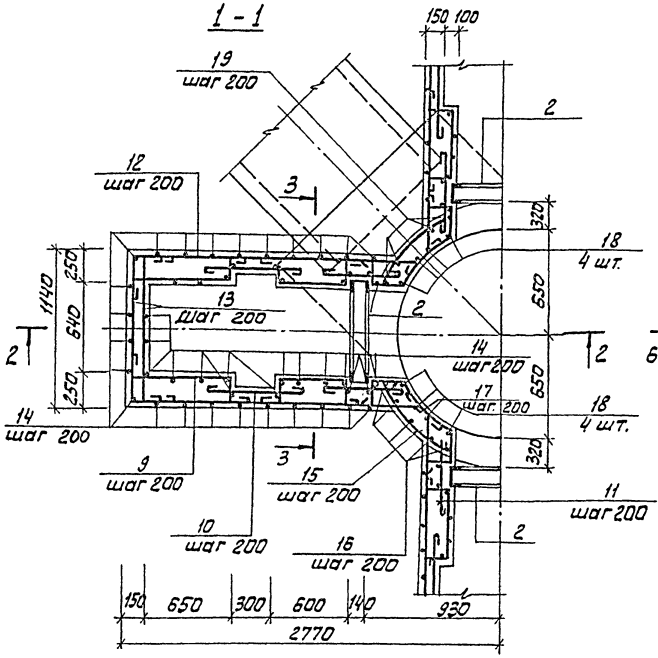

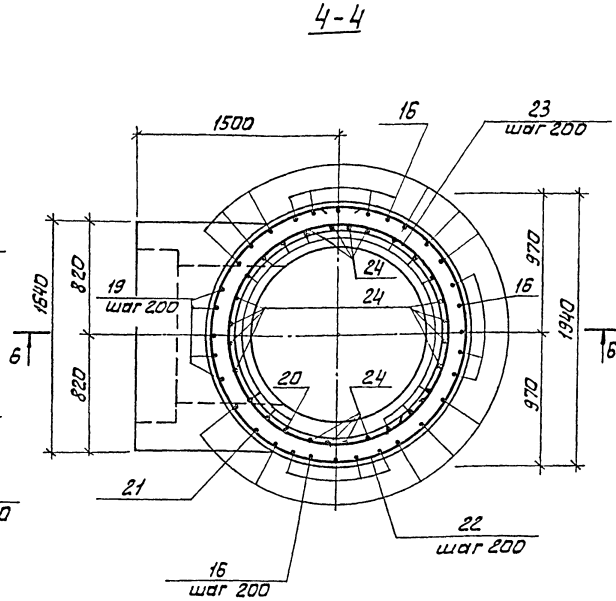

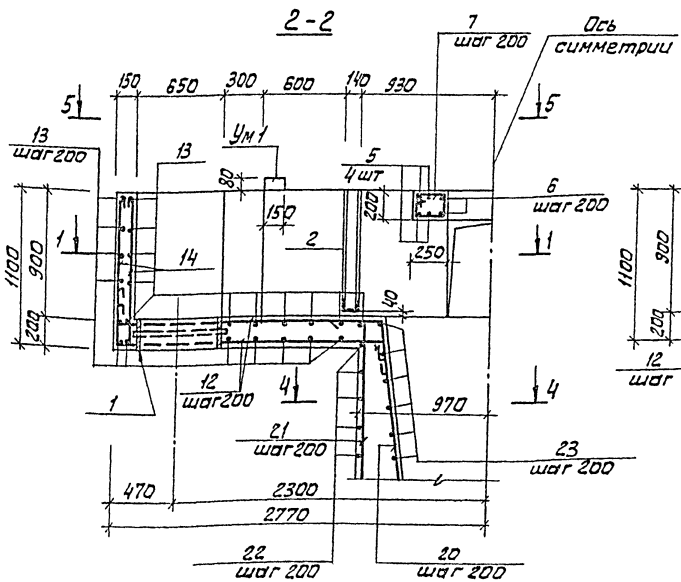

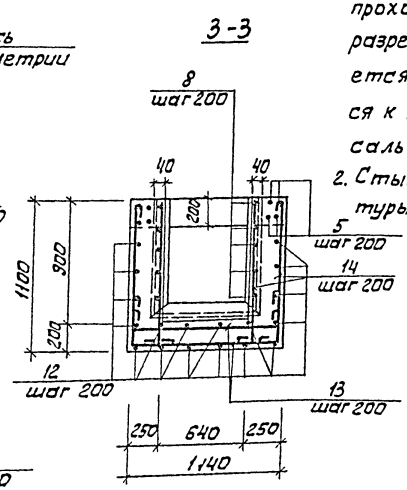

1. Арматура в месте прохода сальника разрезается, отгибается, и приваривается к корпусу трубы сальника.
2. Стыки кольцевой арматуры поз. 22, 23 располагаются вразбежку.

Спецификация арматурных изделий распределительной чаши

Формат	Зона	Поз.	Обозначение	Наименование	Кол.	Примечание
				Распределительная чаша		
				Сборочные единицы		
		1	5.900-2 тм 89-09	Сальник ду 400 ℓ=200	4	57,0кг
А4		2	тп902-2-432.87 КМИ.002.0	Закладное изделие МН3	4	31,9 кг
А4		3	КМИ.00.3.0	МН4	1	9,8 кг
				Детали		
Б4		4		Швеллер 10 ГОСТ 8240-72 ℓ=1300 из Ст3кп2 ГОСТ 380-71	1	11,2 кг
Б4		5		А-12-III-ГОСТ 5781-82 ℓ=6220	16	5,5 кг
Б4		6		ℓ=2510	8	2,2 кг
Б4		7		А-I-Б-ГОСТ 5781-82 ℓ=820	15	0,3 кг
Б4		8		ℓ=1330	40	0,5 кг
Б4		9		ℓ=1340	40	0,5 кг
Б4		10		ℓ=950	40	0,4 кг
Б4		11		ℓ=790	40	0,3 кг
Б4		12		ℓср.=2550	72	1,0 кг
Б4		13		ℓ=1690	116	0,7 кг
Б4		14		ℓ=1410	203	0,6 кг
Б4		15		А-III-12-ГОСТ 5781-82 ℓ=1000	20	0,9 кг
Б4		16		ℓ=5160	15	7,6 кг
Б4		17		ℓ=1800	16	1,6 кг
Б4		18		ℓ=1250	16	1,1 кг
Б4		19		ℓср.=4440	5	3,9 кг
Б4		20		ℓ=4220	12	3,7 кг
Б4		21		ℓ=5320	12	4,7 кг
Б4		22		ℓ=6260	16	5,6 кг
Б4		23		ℓср.=4700	15	4,2 кг
Б4		24		ℓ=4260	16	3,8 кг
Б4		25		ℓ=4880	8	4,3 кг
Б4		26		А-I-Б-ГОСТ 5781-82 ℓ=430	8	0,1 кг
Б4		27		ℓ=20000	-	80,0кг
Б4		28		А-III-18-ГОСТ 5781-82 ℓ=4650	3	9,3 кг
Б4		29		А-III-12-ГОСТ 5781-82 ℓ=650	20	0,6 кг
Б4		30		ℓ=1790	18	1,6 кг
Б4		31		ℓср.=1100	32	1,0 кг
Б4		32		ℓ=2300	9	2,1 кг
Б4		33		ℓ=2500	18	2,2 кг
Б4		34		ℓ=1580	14	1,4 кг
Б4		35		ℓср.=1550	18	1,4 кг
Б4		36		ℓ=1650	18	1,5 кг
				Материалы		
				Бетон В15, F100, W4.		16,5 м³

Привязан

Инв.№

Провер.	Лоуцкер	
Гл.инж.	Курганова	
Гип	Лоуцкер	
Н.контр.	Данилевский	
Нач.отд.	Красавин	

ТП902-2-432.87 КЖ

Отстойники радиальные диаметром 18м со встроенной камерой хлопьеобразования

Распределительная чаша. Армирование. Сечения 1-1 ÷ 4-4.

Стадия	Лист	Листов
Р	12	

ЦНИИЭП инженерного оборудования г. Москва

22427-03 14

Копировал: Алешикова

Формат: А2

Инв.№ подл. | Подпись и дата | Взам. инв.№

Альбом III

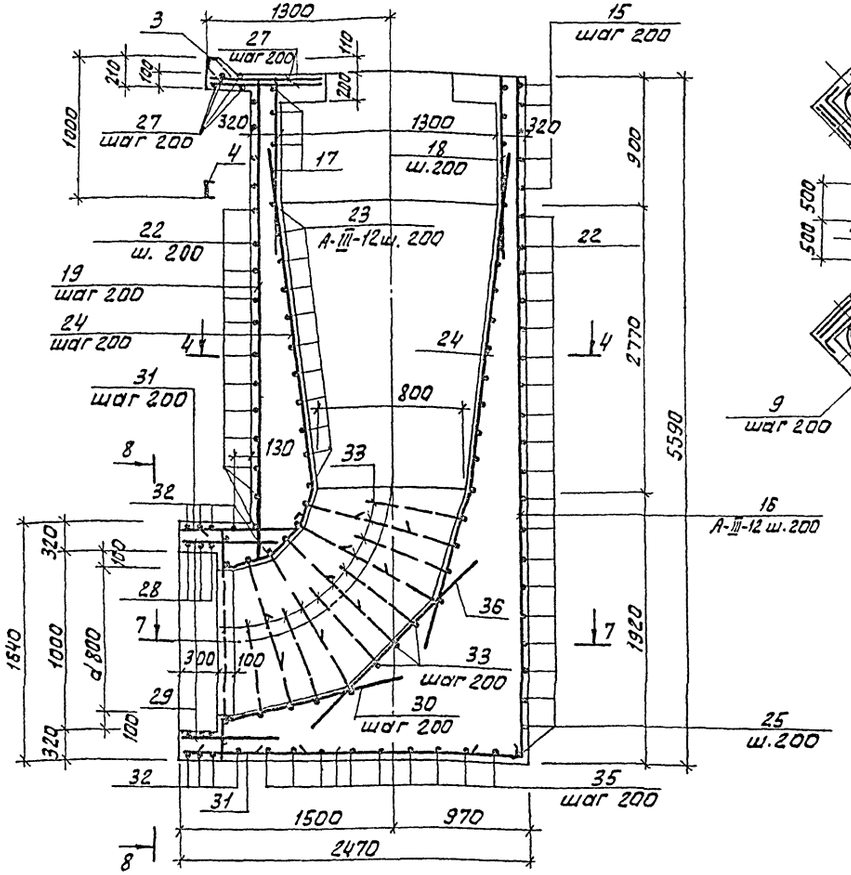

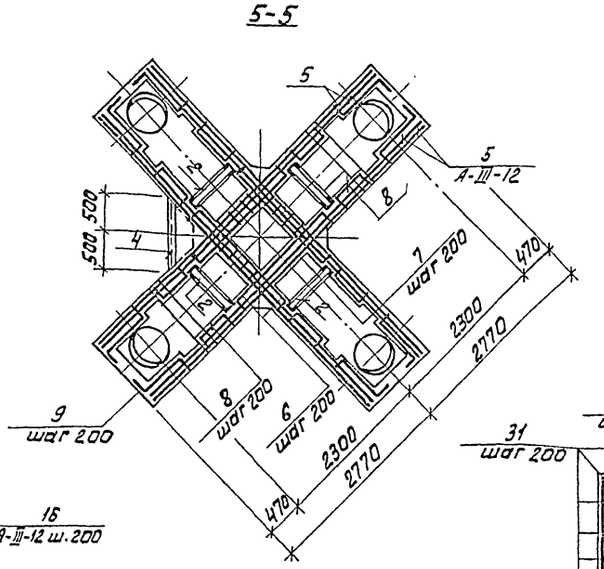

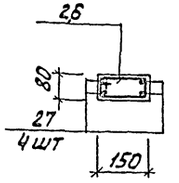

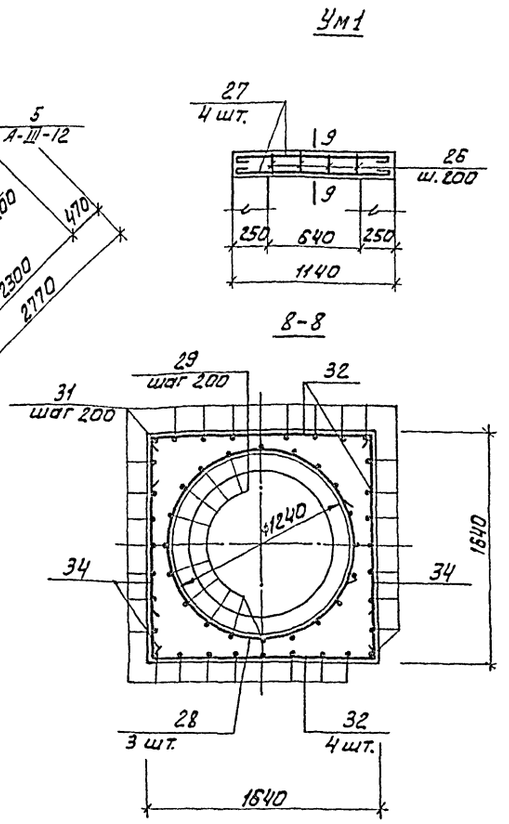

Ведомость стержней

Поз.	Эскиз
5	5500
6	1810
7	200
8	550
9	740
10	830
11	670
12	2080÷2240
13	1090
14	1050
15	800 R950
16	4800
17	R620
19	4140÷4340
20	3900
21	4600
22	d 1890
23	d 895÷ d 1385
25	R 950
26	
28	d 1070
30	1200
31	900÷1300
32	1580
33	d 930
35	1900÷1200

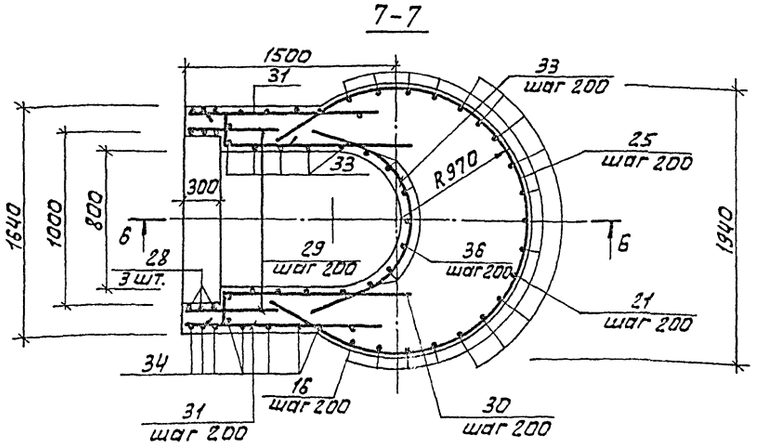

Ведомость расхода стали на элемент, кг.

Марка элемента	Изделия арматурные							Изделия закладные																Общий расход
	Арматура класса						Всего	Арматура класса					Арматура класса		Прокат марки								Всего	
	А-I			А-III				А-I					А-II		В ст 3 кп 2									
	ГОСТ 5781-82			ГОСТ 5781-82				ГОСТ 5781-82			ГОСТ 2590-71		ГОСТ 5781-82		ГОСТ 19903-74		ГОСТ 8509-72		ГОСТ 8240-72			ГОСТ 10704-76		
	Ф6	—	Итого	Ф12	Ф18	Итого		Ф6	Ф8	Итого	Ф16	Итого	Ф10	Итого	лист S=10	Итого	L75×8	Итого	С14	С10	Итого	тр. S30×7		
Распределит. чаша, Ум1	241	—	241	905,0	27,9	932,9	1173,9	0,4	0,4	0,8	31,2	31,2	7,2	7,2	33,6	33,6	9,0	9,0	120,4	11,2	131,6	72,0	285,4	1458,3

Защитный слой арматуры принят 25 мм.

Привязан			ТП 902-2-432.87	КЖ
Инв. №	Провер. Лоуцкер		Отстойники радиальные диаметром 18 м со встроенной камерой хлопьеобразования	Стадия Р, Лист 13, Листов
	Ст. инж. Курганова			
	Гип Лоуцкер		Распределительная чаша. Армирование. Сечения 5-5 ÷ 8-8. Ум1.	ЦНИИЭП инженерного оборудования г. Москва
	Н. контр. Данилевский			
	Нач. отд. Красавин			

22427-03 15

Инв. № подл. | Подпись и дата | Взам. инв. №

Альбом III

План на отм. 9.250
(чугунный люк условно не показан)

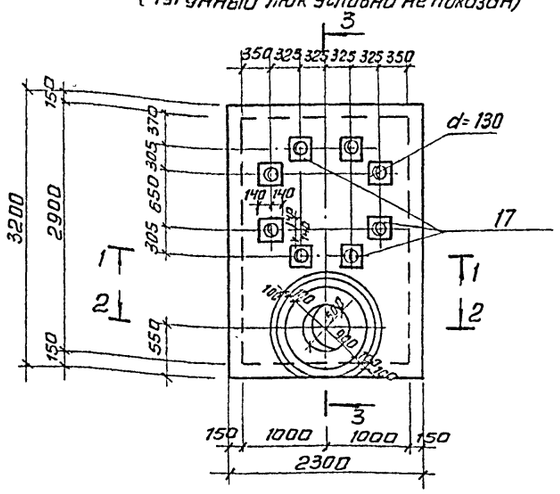

План на отм. 6.34

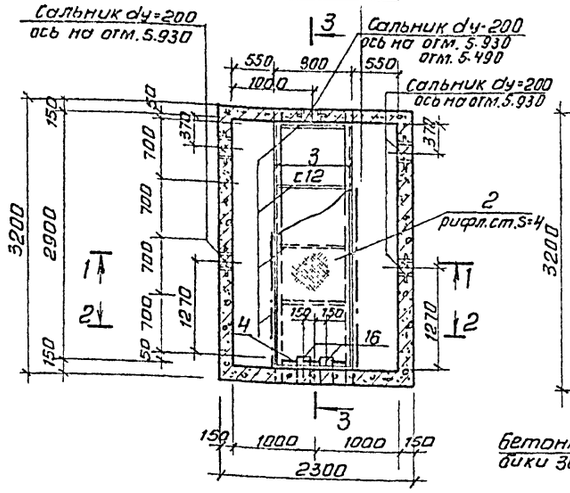

План на отм. 5.180

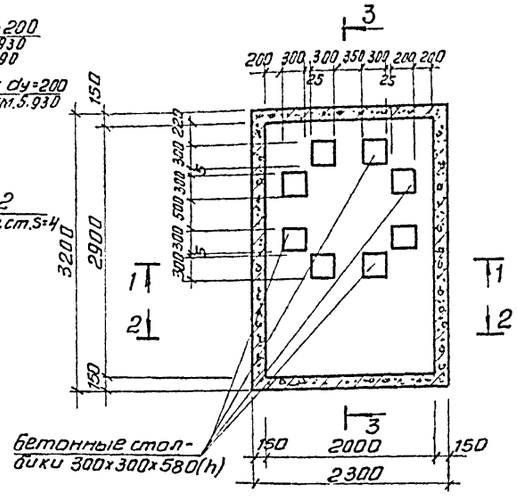

Спецификация к схемам, расположенным на листе

Марка	Обозначение	Наименование	Кол.	Масса кг	Примеч.
		Стальные изделия			
1		Люк. Л" ГОСТ 3634-79	1	65	
2		Лист ромб. К-ПУ-40×890×2880 / 6ст3кп2 ГОСТ 535-79	1	87	
3		Швеллер 12 ГОСТ 8240-72 / 8ст3кп2 ГОСТ 535-79 ℓ=3200	2	43.3	
4		Полоса 6-4×40 ГОСТ 103-76 / 8ст3кп2 ГОСТ 535-79 ℓ=880	5	0.7	
ОГ1	1.450.3-3.1 5.1. 0.1.0	по типу ОГПМХЭБ -10.9	5.8 п.м	10.5	

Разрез 1-1

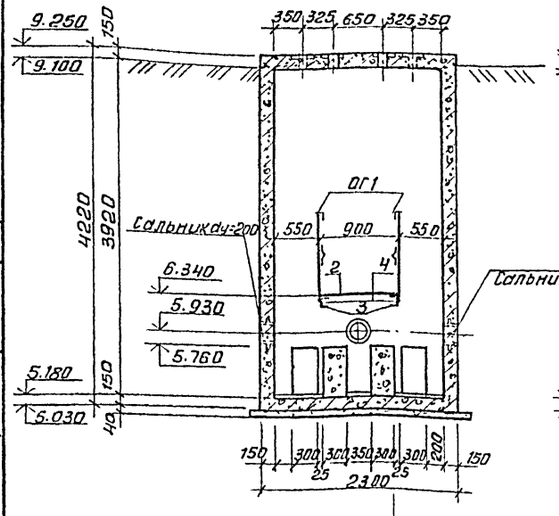

Разрез 2-2

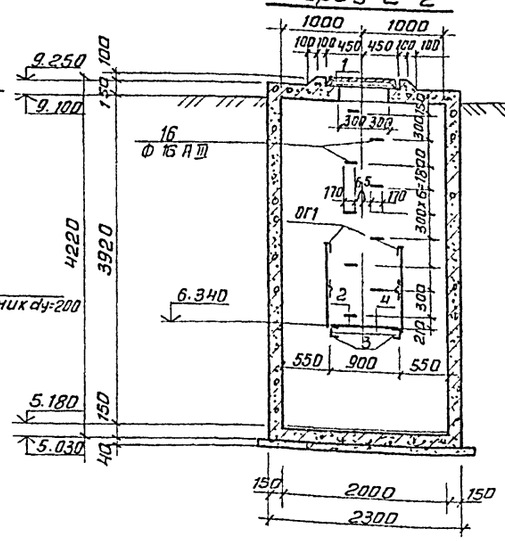

Разрез 3-3

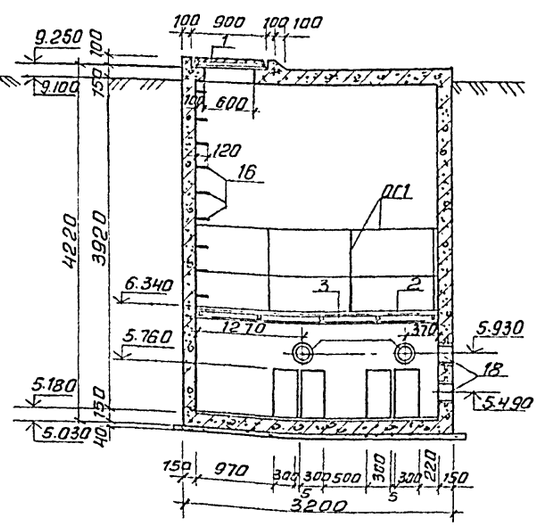

1. Местоположение камеры см. на листе 2.
2. Внутренние поверхности стен и наружные (выше планировочных отметок) штукатурятся цементно-песчаным раствором марки 50 за 2 раза на толщину 25мм.

Штукатурка цементно-песчаным раствором	-25
Железобетонное днище	-150
Бетонная подготовка (бетон В3.5)	-100
Щебень, втрамбованный в грунт	-40
Грунт основания	

Согласовано: По КТ, Будаева

Инв. № подл. | Подп. и дата | Взам. инв. №

Привязан	Провер.	Лоуцкер	тп 902-2-432.87 КЖ
	Ст. инж.	Курганова	Отстойники радиальные диаметром 18м со встроенной камерой хлопьеобразования
	ГИП	Лоуцкер	Стадия: Р; Лист: 14; Листов:
	Н. контр.	Данилевский	Камера переключения. Планы. Разрезы
Инв. №	Нач. отд.	Красавин	ЦНИИЭП инженерного оборудования г. Москва

Копировал: Антипова 22427-03 16 Формат А

Альбом III

Разрез 1-1

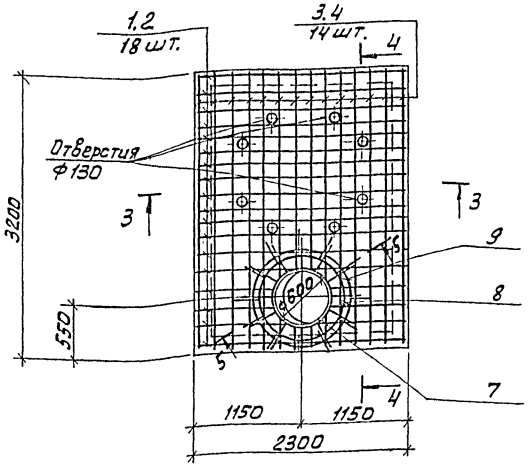

Разрез 2-2

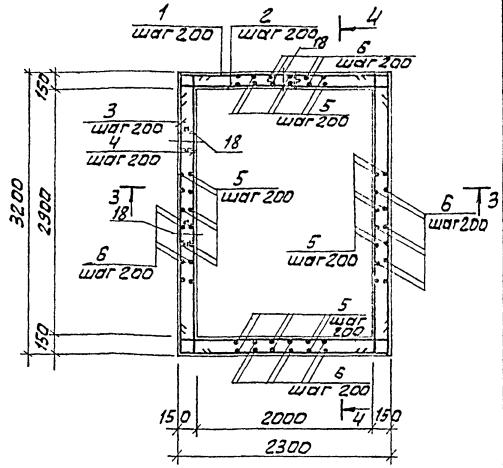

Разрез 3-3

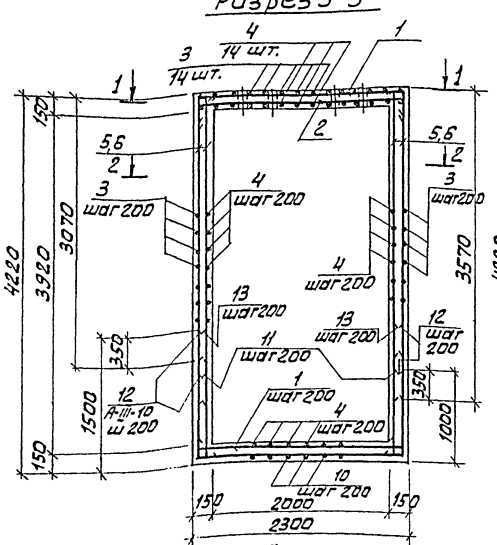

Разрез 4-4

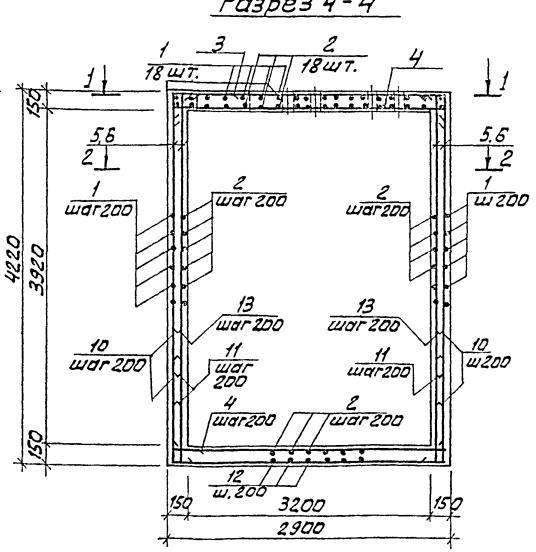

Сечение 5-5

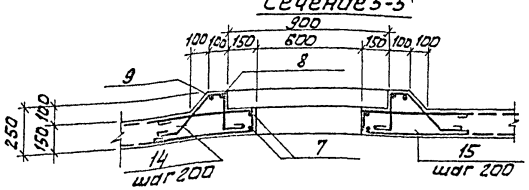

Ведомость стержней

Поз.	Эскиз
1	2260; 350; 350
2	2260; 240; 240
3	3160; 350; 350
4	3160; 240; 240
5	3550; 100
6	3050; 100
7	350; d=640
8	350; d=940
9	350; d=1060
10	1480; 2860; 980
11	980; 240
12	1480; 2260; 980
13	1460; 240
14	50; 300; 60; 210; 50
15	110; 530; 530
16	250; R=30; 110

Спецификация арматурных изделий камеры переключения

Формат	Зона	Поз.	Обозначение	Наименование	Кол.	Примеч.
				Детали		
		1		А-III-10-ГОСТ5781-82 ℓ=2960	62	1,8 кг
		2		А-III-10-ГОСТ5781-82 ℓ=2740	79	1,7 кг
		3		А-III-10-ГОСТ5781-82 ℓ=3860	58	2,4 кг
		4		А-III-10-ГОСТ5781-82 ℓ=3640	69	2,2 кг
		5		А-III-10-ГОСТ5781-82 ℓ=3650	56	2,2 кг
		6		А-III-10-ГОСТ5781-82 ℓ=3150	56	1,9 кг
		7		А-III-10-ГОСТ5781-82 ℓ=2360	2	1,3 кг
		8		А-III-10-ГОСТ5781-82 ℓ=3300	1	2,0 кг
		9		А-III-10-ГОСТ5781-82 ℓ=3680	1	2,2 кг
		10		А-III-10-ГОСТ5781-82 ℓ=5320	12	3,4 кг
		11		А-III-10-ГОСТ5781-82 ℓ=1220	25	0,8 кг
		12		А-III-10-ГОСТ5781-82 ℓ=4720	17	3,1 кг
		13		А-III-10-ГОСТ5781-82 ℓ=1700	25	1,1 кг
		14		А-I-6-ГОСТ5781-82 ℓ=1300	12	0,3 кг
		15		А-I-6-ГОСТ5781-82 ℓ=1260	12	0,3 кг
		16		А-III-16-ГОСТ5781-82 ℓ=690	9	0,8 кг
		17	тп902-2-432.87 КЖИ.0.0.4.0	Изделие закладное МН5	8	
		18	5.900-2 тм 89-05	Сальник ду200 ℓ=200	3	16 кг
				Материалы		
				Бетон В15; F100; W4	8,3	м³

Ведомость расхода стали на элемент, кг.

Марка элемента	Изделия арматурные							Изделия закладные					
	Арматура класса							Арматура класса		Прокат марки			
	А-I			А-III				А-III		ВстЭкл2			
	ГОСТ 5781-82			ГОСТ 5781-82				ГОСТ 5781-82		ГОСТ 103-76	ГОСТ 10704-76		
	6		Итого	10	16	Итого	Всего	10		5-10	Труба 273х8	Итого	Всего
Камера переключения	7,2		7,2	314,1	7,2	321,3	328,5	4,5		40,8	23,7	59,0	387,5

Привязан			тп902-2-432.87		КЖ
	Провер.	Лоуцкер	Отстойники радиальные диаметром 18 м со встроенной камерой хлопьеобразования	Стадия	Лист	Листов
	Ст. инж.	Курганова		Р	15	
	ГИП	Лоуцкер	Камера переключения. Армирование.	ЦНИИЭП инженерного оборудования г. Москва		
Инв. №	Н. контр.	Даниелян				
	Нач. ОТА	Красавин				

22429-03 17

Копировал: Алешикова

Формат: А2

Инв. № подл. | Подпись и дата | Взам. инв. №

Альбом III

Колодец плавающих веществ

Разрез 1-1

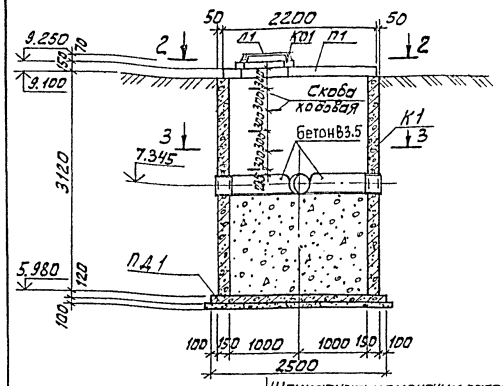

Штукатурка цементным раствором с железнением	– 20
Бетон В3.5	– 1560 ÷ 1345
Плита днища КЦД 20	– 120
Подготовка из бетона В3.5	– 100
Щебень, втрамбованный в грунт	– 50

Вид по 2-2
(чугунный люк условно не показан)

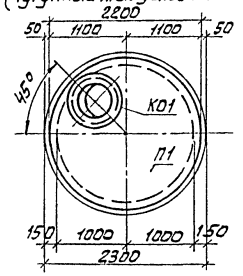

Разрез 3-3

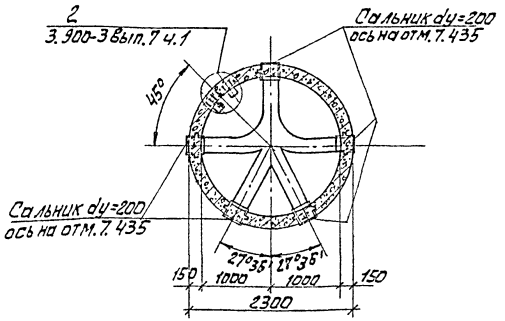

Колодец К1. Армирование

Разрез 4-4

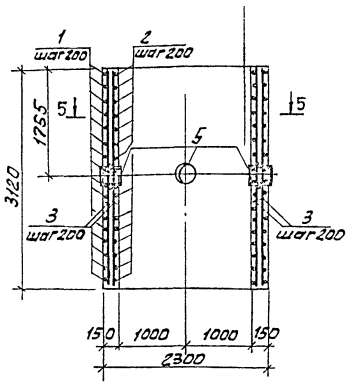

Разрез 5-5

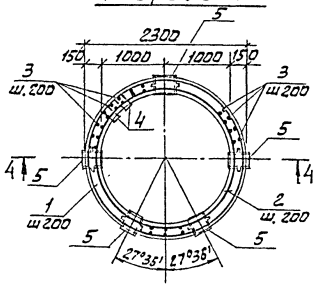

1. Местоположение колодца см. на листе 2.
2. Внутренние поверхности стен колодца штукатурятся с последующим железнением.

Спецификация элементов колодца плавающих веществ

Марка	Обозначение	Наименование	Кол. шт.	Масса кг.	Примеч.
		Сборные железобетонные элементы			
П1	3.900-3 вып. 74.1	Плита перекрытия КЦП-20-1	1	1130	
ПД1	3.900-3 вып. 7 ч.1	Плита днища КЦД-20	1	1470	
К01	3.900-3 вып. 7 ч.1	Кольцо опорное КЦО-1	1	50	
Л1		Люк „Л" ГОСТ 3634-79	1	65	
		Монолитные железобетонные элементы			
К1		Колодец К1	1	–	

Ведомость деталей

NN поз.	Эскиз
1	250, d226d
2	250, d204d
3	2000
4	260, 170, R=30

Спецификация арматурных изделий колодца К1

Формат	Зона	Поз.	Обозначение	Наименование	Кол.	Примеч.
				Колодец К1		
				Детали		
		1		А-III-8-ГОСТ 5781-82 ℓ=7350	9	2,9 кг
		2		А-III-8-ГОСТ 5781-82 ℓ=6650	9	2,7 кг
		3		А-III-8-ГОСТ 5781-82 ℓ=3100	23	1,3 кг
		4		А-III-16-ГОСТ 5781-82 ℓ=690	5	0,8 кг
		5	5.900-2 ТМ89-05	Сальник dy=200 ℓ=200	5	16.0 кг
				Материалы:		
				Бетон В15, F100, W4	3,0	м³

Ведомость расхода стали на элемент, кг.

Марка элемента	Изделия арматурные: Арматура класса А-III, ГОСТ 5781-82, 8	16	Итого	Всего	Изделия закладные: Арматура класса А-I, ГОСТ 2590-71, круг Ø10	Итого	Прокат марки Вст3кп2, ГОСТ 19903-74, лист S=10	Итого	ГОСТ 10704-76, труба 273×6	—	—	Итого	Всего	Общий расход
Колодец К1	78,4	4,0	82,4	82,4	7,1	7,1	13,5	13,5	39,5	—	—	39,5	60,1	142,5

Привязан				ТП 902-2-432.87			КЖ	
				Отстойники радиальные диаметром 18 м со встроенной камерой хлопьеобразования	Стадия	Лист	Листов	
		Провер.	Лоуцкер		Р	16		
		Ст. инж.	Куроанова					
		ГИП	Лоуцкер	Колодец плавающих веществ. Планы. Разрезы. Армирование.	ЦНИИЭП инженерного оборудования г. Москва			
Инв. №		Н. контр.	Данилевский					
		Нач. отд.	Красавин					

22427-03 18

Согласовано: По КГ, Будаева

Инв. № подл. | Подпись и дата | Взам. инв. №

Альбом III

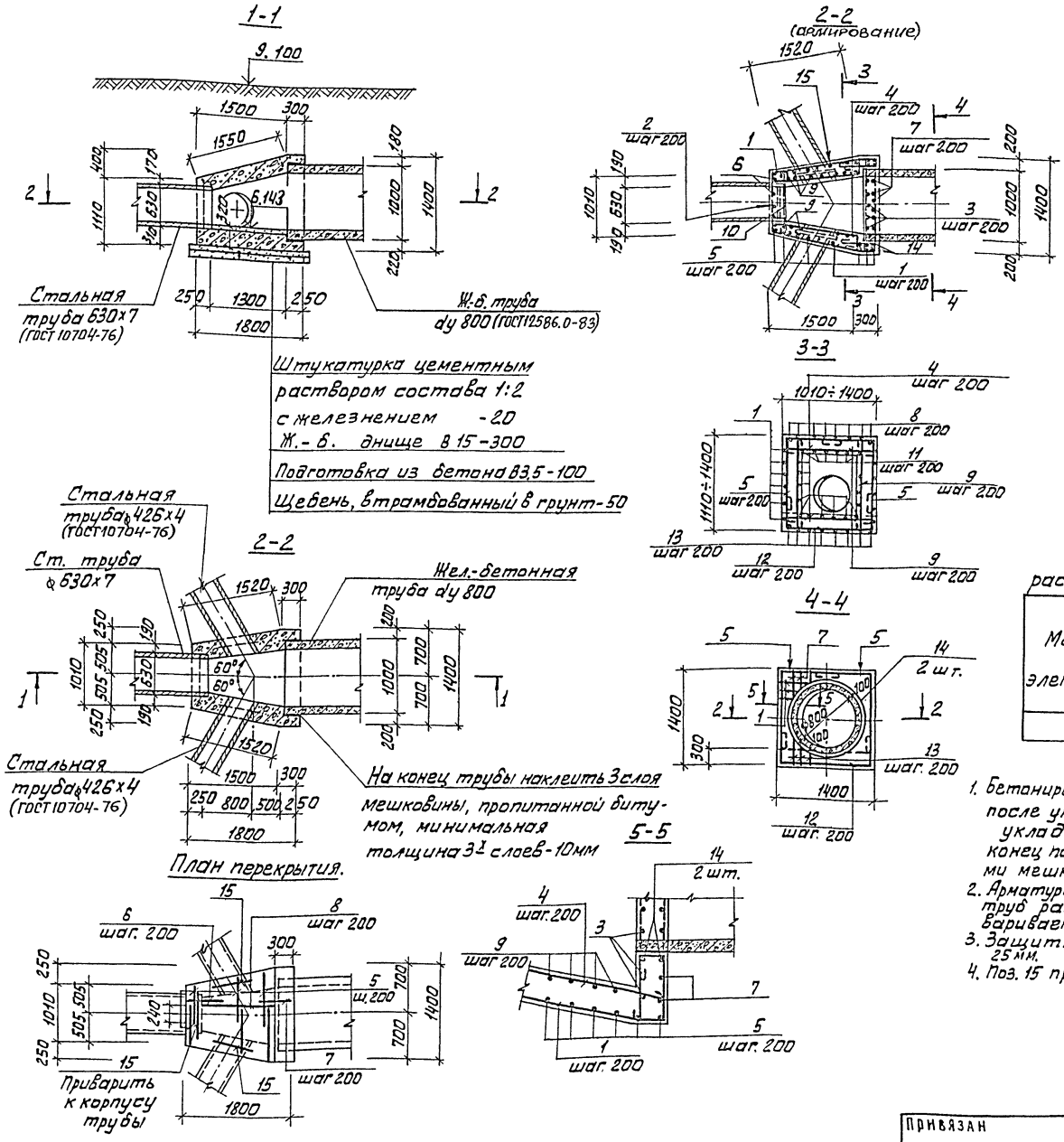

Спецификация к схемам расположения арматурных изделий камеры ОП1

Формат	Зона	Поз.	Обозначение	Наименование	Кол.	Примечание
				Камера ОП1		
				Детали		
54		1		А-I-6-ГОСТ 5781-82 ℓ=3430	14	14кг
54		2		ℓ=1080	5	0,5кг
54		3		ℓ=1670	12	0,7кг
54		4		ℓ=1900	17	0,8кг
54		5		ℓср=1700	20	0,6кг
54		6		ℓ=1790	7	0,7кг
54		7		ℓ=1490	6	0,6кг
54		8		ℓ=1420	5	0,6кг
54		9		ℓср=1340	20	0,6кг
54		10		ℓ=1230	5	0,5кг
54		11		ℓ=1920	5	0,8кг
54		12		ℓср.=2320	10	0,9кг
54		13		ℓ=2870	6	1,2кг
54		14		А-III-14-ГОСТ 5781-82 ℓ=3780	2	5,3кг
54		15		ℓ=1920	2	2,9кг
				Материалы		
				бетон В 15, F100; W4		1,8м³

Ведомость расхода стали на элемент, кг.

Марка элемента	Изделия арматурные				Общий расход
	Арматура класса				
	А-I		А-III		
	ГОСТ 5781-82				
	Ф6	Итого	Ф14	Итого	
ОП1	54	54	16.4	16.4	70.4

Ведомость деталей

Поз.	Эскиз
1	650 1480 280 900
2	960
3	1550
4	1780
5	890÷760 600÷800
6	1170 500
7	220 280 870
8	1300
9	1090÷1350
10	1110
11	1800
12	510 990÷1360 510
13	510 1730 510
14	420 d 1070
15	420 d 470

1. Бетонирование камеры производить после укладки стальных труб и укладки железобетонного кольца, конец последнего оклеить тремя слоями мешковины, пропитанной битумом.
2. Арматура, в месте прохода стальных труб разрезается, отгибается и приваривается к корпусу труб.
3. Защитный слой арматуры принят 25 мм.
4. Поз. 15 приваривается к корпусу трубы.

ПРИВЯЗАН	ПРОВЕР.	ЛОУЦКЕР	тп 902-2-432.87	КЖ
	СТ. ИНЖ.	КУРГАНОВА	ОТСТОЙНИКИ РАДИАЛЬНЫЕ, ДИАМЕТРОМ 18 М СО ВСТРОЕННОЙ КАМЕРОЙ ХЛОПЬЕОБРАЗОВАНИЯ	СТАДИЯ: Р; ЛИСТ: 17; ЛИСТОВ:
	ГИП	ЛОУЦКЕР	КАМЕРА ОП1. ОПАЛУБОЧНЫЙ ЧЕРТЕЖ. АРМИРОВАНИЕ	ЦНИИЭП инженерного оборудования г. Москва
ИНВ №	Н. КОНТР	ДАНИЛЕВСКИЙ		
	НАЧ. ОТД	КРАСАВИН		

22427-03 19

Копировал: Алешикова

Формат: А2

С ОГЛАСОВАНО: ПО КГ БУДАЕВА

ИНВ № ПОДЛ. ПОДПИСЬ И ДАТА ВЗАМ. ИНВ №

Альбом III

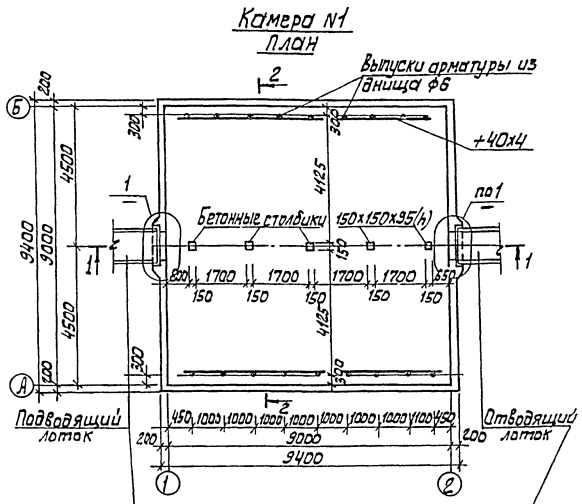

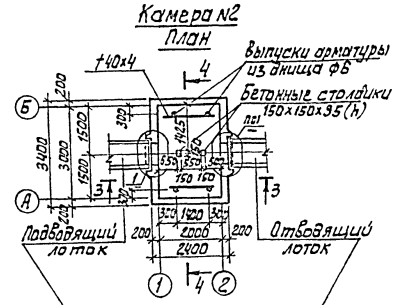

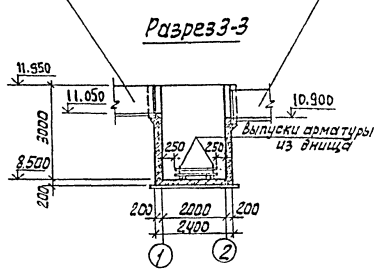

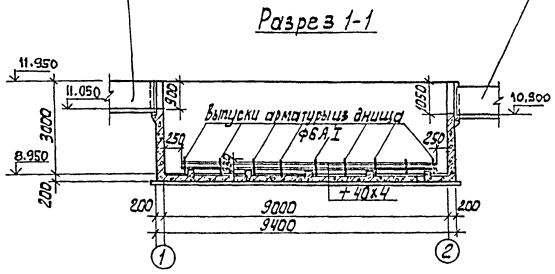

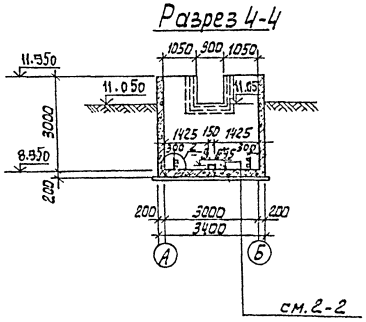

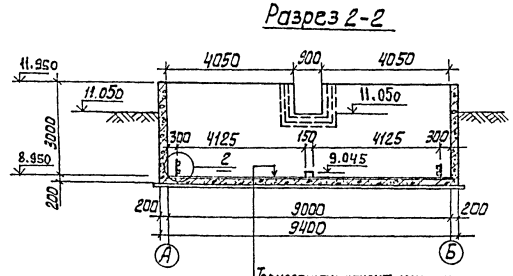

Торкретштукатурка цементно-песчанным раствором-20
Железобетонное днище - 200
Асфальтовый раствор - 8
Бетонная подготовка из бетона 85 - 100
Щебень, втрамбованный в грунт - 40
Грунт основания

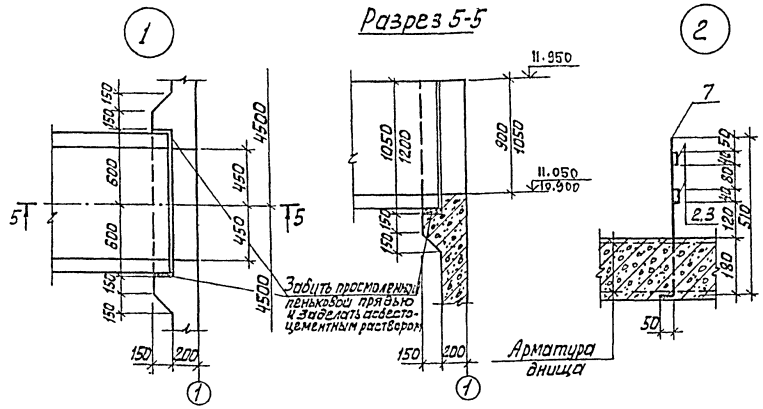

Спецификация к схемам, расположенным на листе

Марка	Обозначение	Наименование	Кол.	Масса кг	Примеч.
		Камера N1			
		Стальные изделия			
1		А-I-6-ГОСТ 5781-82 ℓ=560	18	0.11	
2		Полоса $\frac{Б\text{-}4х40\ ГОСТ\ 103\text{-}76}{ВСт3кп2\text{-}III\ ГОСТ\ 535\text{-}79}$ ℓ=8500	4	6.3	
		Камера N2			
		Стальные изделия			
1		А-I-6-ГОСТ 5781-82 ℓ=560	4	0.11	
2		Полоса $\frac{Б\text{-}4х40\ ГОСТ\ 103\text{-}76}{ВСт3кп\text{-}2\text{-}III\ ГОСТ\ 535\text{-}79}$ ℓ=1500	4	1,8	

1. Место расположения камеры см. на листе КГ
2. Внутренние поверхности стен и наружные-выше планировочных отметок штукатурятся цементно-песчанным раствором за 2 раза на толщину 25 мм.

				ТП 902-2-432.87		КЖ
Привязан				Отстойники радиальные диаметром 18 м со встроенной камерой хлопьеобразования	Стадия	Лист	Листов
		Провер	Лоуцкер		Р	18	
		Ст. инж	Курганова				
		Гип	Лоуцкер	Камера N1. Камера N2. Опалубочный чертеж. Узел „1" и „2".	ЦНИИЭП инженерного оборудования г. Москва		
		Н. контр	Лоуцкер				
Инв №		Нач. отд	Красавин				

22.427-03 20

Формат А2

Согласовано: По КГ Буддева

Инв. № подл. | Подпись и дата

Камера №1
Армирование. План.

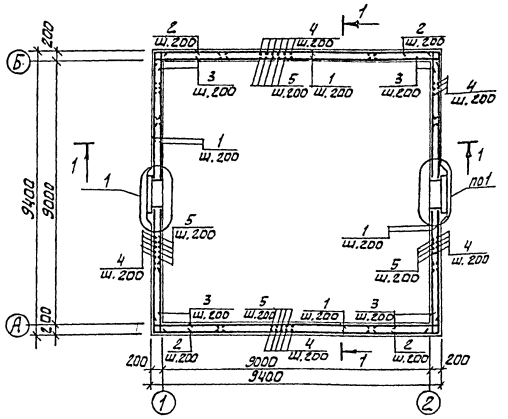

Разрез 1-1

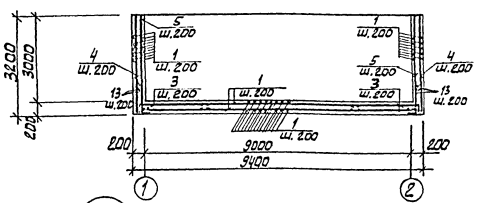

Камера №2
Армирование. План

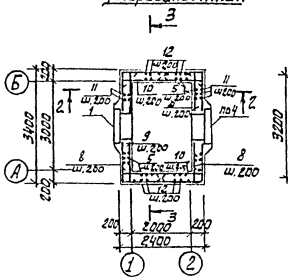

Разрез 2-2

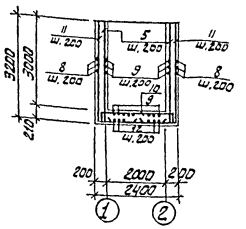

Разрез 3-3

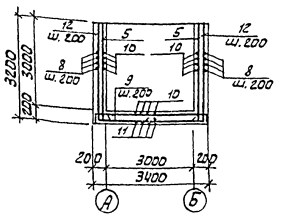

Ведомость деталей

NN поз.	Эскиз
2	2500
3	140 / 2500
4	3170 / 2500
5	3170 / 140
7	140 470 110 310 140
8	3360 / 1350
9	3360 / 140 / 140
10	140 2350 140
11	3170 / 1350
12	3170 / 1850
13	1000 / 140

Разрез 4-4

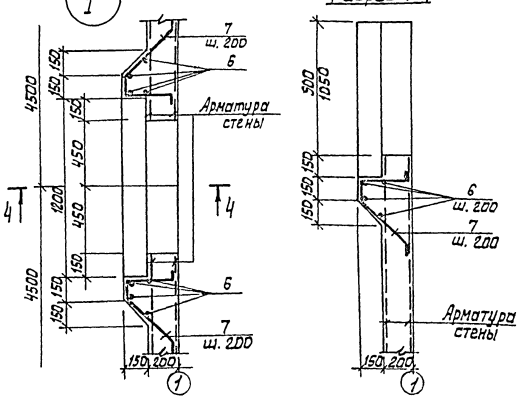

Защитный слой бетона для нижней арматуры днища -35мм, для верхней арматуры днища и стен - 25 мм.

Спецификация к схемам расположения арматурных изделий

Формат	Зона	Поз.	Обозначение	Наименование	Кол.	Приме
				Камера N1		
				Детали		
		1		А-III-10-ГОСТ5781-82 ℓ=5000	315	9,1 кг
		2		А-III-10-ГОСТ5781-82 ℓ=5000	64	3,1 кг
		3		А-III-10-ГОСТ5781-82 ℓ=2640	388	1,6 кг
		4		А-III-10-ГОСТ5781-82 ℓ=5670	188	3,5 кг
		5		А-III-10-ГОСТ5781-82 ℓ=3310	188	1,8 кг
		6		А-I-6-ГОСТ5781-82 ℓобщ=32000	-	7,0 кг
		7		А-III-10-ГОСТ5781-82 ℓ=1170	40	0,72 к
		13		А-III-10-ГОСТ5781-82 ℓ=1140	376	0,75 к
				Материалы		
				Бетон В20 F100 W4	40	м³
				Камера N2		
				Детали		
		5		А-III-10-ГОСТ5781-82 ℓ=3310	52	1,8 кг
		6		А-I-6-ГОСТ5781-82 ℓобщ=33400	–	8,0 кг
		7		А-III-10-ГОСТ5781-82 ℓ=1170	44	0,72 кг
		8		А-III-10-ГОСТ5781-82 ℓ=6080	34	3,7 кг
		9		А-III-10-ГОСТ5781-82 ℓ=3640	46	2,2 кг
		10		А-III-10 ГОСТ5781-82 ℓ=2640	50	1,8 кг
		11		А-III-10-ГОСТ5781-82 ℓ=4520	34	2,9 кг
		12		А-III-10-ГОСТ5781-82 ℓ=5020	13	3,2 кг
				Материалы		
				Бетон В 20 F100 W4	8,0	м³

Ведомость расхода стали на днище, кг

Марка элемента	Изделия арматурные									
	Арматура класса									
	AI			A III						
	ГОСТ 5781-82			ГОСТ 5781-82						
	6		Итого	10					Итого	Всего
Камера N1	7.0		7.0	2980					2980	2987
Камера N2	8.0		8.0	583					583	591.0

Привязан

Провер	Лоучкер		Отстойники радиальные диаметром 18м со встроенной камерой хлопьеобразования
Гл.инж	Курганова		
ГИП	Лоучкер		Камера N1 Камера N2 Армирование
Н.контр	Лоучкер		
Нач.отд	Красавин		

ТП 902-2-432.87 Кж

Стадия	Лист	Листов
Р	19	

ЦИНИЭП инженерного оборудования г. Москва

Копировал: Алешикова

Инв. № подл. | Подпись и дата | Взам. инв. №

Альбом III

N	Наименование	Объем работ: единица измерения	Объем работ: количество	Затраты труда: чел-дн	Затраты труда: маш-см	Численность рабочих в смену	Число смен	Продолжительность работы дни
I	Подготовительный период							1мес
II	Земляные работы							
	-разработка грунта	м3	33790	868	1182	10	2	44
	-обратная засыпка	м3	14349	986	319	10	2	49
III	Устройство отстойника N1							
1	Прокладка подводящего трубопровода и сырого осадка	м	85	24	—	5	2	3
2	Устройство днища							
	-центральной части	м3	23,6	21	—	4	2	3
	-основной части	м3	69,9	54	—	4	2	7
3	Монтаж ж/б стеновых панелей	м	30	52	2	5	2	5
4	Навивка кольцевой арматуры	т	0,52	2	1	4	1	1
5	Монтаж лотков	м3	3,6	21	1	5	2	2
6	Монтаж металлоконструкций	т	1,4	9	1	5	1	2
7	Технологический перерыв	—	—	—	—	—	—	10
8	Испытание резервуаров	м3	908	12	—	2	2	8
9	Торкретирование	м2	545	103	24	5	2	11
10	Монтаж технологического оборудования	—	—	77	—	5	2	8
11	Разные работы	—	—	20	—	3	2	3
	Итого по разделу III			395	29			63
IV	Устройство отстойника N2	—	—	395	29	—	—	63
V	Устройство отстойника N3	—	—	395	29	—	—	63
VI	Устройство отстойника N4	—	—	395	29	—	—	63
VII	Электро-монтажные работы	—	—	89	—	5	1	18
VIII	Устройство распределительной чаши	м3	15,5	74	1	7	2	5
IX	Устройство камеры переключения	м3	8,3	61	1	7	2	4
X	Устройство камеры смешения	м3	40	152	12	7	2	11
XI	Устройство колодца плавающих веществ	м3	4	16	1	7	2	1
XII	Устройство камеры ОП1	м3	2	8	—	7	1	1
XIII	Прокладка технологических трубопроводов	—	—	56	—	5	1	11
	Итого			3890	1632			12мес.

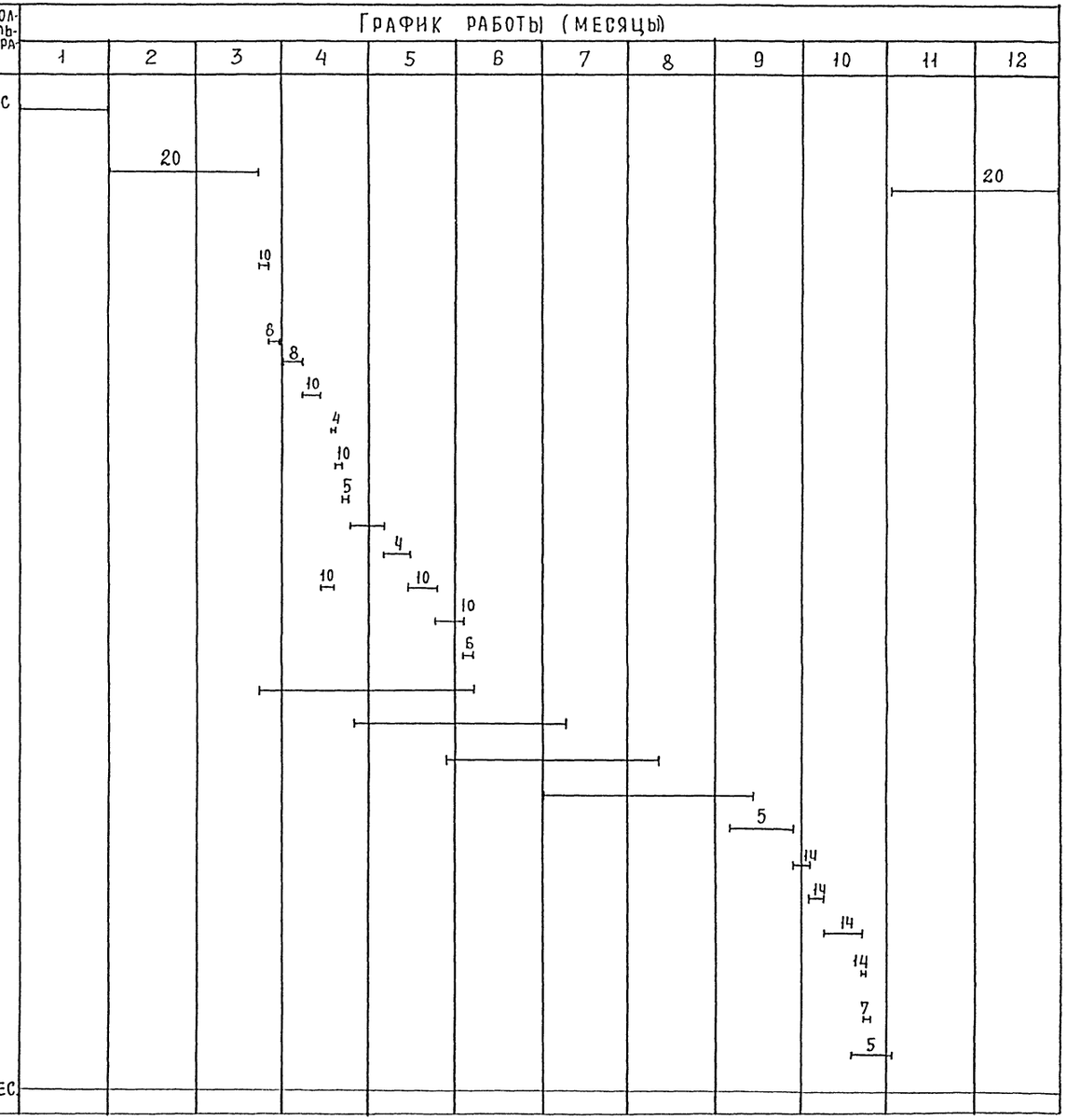

Примечание: Технологический перерыв вызван тем, что к испытанию отстойников можно приступить через 14 дней после окончания натяжения кольцевой арматуры.

Согласовано: по КГ Будаева

Инв. № подл. | Подп. и дата | Взам. инв. №

gost.e-ecolog.ru

Привязан			
Инв. №			
Провер.	Чухрова		
Инженер.	Титова		
Рук.гр.	Чухрова		
Н.конт.	Чухрова		
Нач.отд	Григорьева		

тп 902-2-432.87 ОС

Отстойники радиальные диаметром 18 м со встроенной камерой хлопьеобразования

Стадия	Лист	Листов
Р	1	1

График производства работ

ЦНИИЭП инженерного оборудования г. Москва.