ТИПОВЫЕ ПРОЕКТНЫЕ РЕШЕНИЯ

902-2-0415.86

ФИЛЬТР ПЕНОПОЛИУРЕТАНОВЫЙ

С ПЕРЕДВИЖНЫМ УЗЛОМ-РЕГЕНЕРАЦИИ

ДЛЯ ОЧИСТКИ СТОЧНЫХ ВОД

ОТ НЕФТЕМАСЛОПРОДУКТОВ

«ПОЛИМЕР-П-86»

НЕСТАНДАРТИЗИРОВАННОЕ ОБОРУДОВАНИЕ

ФИЛЬТР С ДЛИНОЙ РЕЗЕРВУАРА 6; 8 И 10М,

КАМЕРА РАСПРЕДЕЛИТЕЛЬНАЯ

Альбом II /из 2 частей/

Часть 1 стр. 1÷62

gost.e-ecolog.ru

ЦЕНТРАЛЬНЫЙ ИНСТИТУТ ТИПОВОГО ПРОЕКТИРОВАНИЯ
ГОССТРОЯ СССР

Москва. А-445. Смольная ул 22

Сдано в печать X 1987 года

Заказ № 13239 Тираж 900 экз

ТИПОВЫЕ ПРОЕКТНЫЕ РЕШЕНИЯ
902-2-0415.86

ФИЛЬТР ПЕНОПОЛИУРЕТАНОВЫЙ С ПЕРЕДВИЖНЫМ УЗЛОМ РЕГЕНЕРАЦИИ ДЛЯ ОЧИСТКИ СТОЧНЫХ ВОД ОТ НЕФТЕМАСЛОПРОДУКТОВ

«ПОЛИМЕР-П-86»

СОСТАВ ПРОЕКТА

АЛЬБОМ I	ОБЩАЯ ПОЯСНИТЕЛЬНАЯ ЗАПИСКА. ТЕХНОЛОГИЧЕСКИЕ РЕШЕНИЯ И ЭЛЕКТРООБОРУДОВАНИЕ. СПЕЦИФИКАЦИИ ОБОРУДОВАНИЯ. ВЕДОМОСТИ ПОТРЕБНОСТИ В МАТЕРИАЛАХ
АЛЬБОМ II	НЕСТАНДАРТИЗИРОВАННОЕ ОБОРУДОВАНИЕ. ФИЛЬТР С ДЛИНОЙ РЕЗЕРВУАРА 6; 8 И 10 м, КАМЕРА РАСПРЕДЕЛИТЕЛЬНАЯ (ЧАСТИ 1,2)
АЛЬБОМ III	НЕСТАНДАРТИЗИРОВАННОЕ ОБОРУДОВАНИЕ (ЧАСТИ 1, 2) УЗЕЛ РЕГЕНЕРАЦИИ ПЕРЕДВИЖНОЙ
АЛЬБОМ IV	СМЕТЫ

АЛЬБОМ II

ЧАСТЬ 1 СТР 1-62

РАЗРАБОТАНЫ ПРОЕКТНЫМ ИНСТИТУТОМ «ХАРЬКОВСКИЙ ВОДОКАНАЛПРОЕКТ»

ГЛАВНЫЙ ИНЖЕНЕР ИНСТИТУТА Г.А. БОНДАРЕНКО
ГЛАВНЫЙ ИНЖЕНЕР ПРОЕКТА В.С. ЛЯЛЮК

ТИПОВЫЕ ПРОЕКТНЫЕ РЕШЕНИЯ УТВЕРЖДЕНЫ ГОССТРОЕМ СССР (ПРОТОКОЛ № 63 ОТ 29.08.86) И ВВЕДЕНЫ В ДЕЙСТВИЕ В/О «СОЮЗВОДОКАНАЛНИИПРОЕКТ» (ПРИКАЗ № 309 ОТ 02. 12. 86)

Альбом II

Типовые проектные решения 902-2-0415.86

Наименование	Обозначение	Стр.
Альбом II, ч.1		
Титульный лист	М145-00.00.000	1
Содержание альбома		2
Фильтр „Полимер - ПВ6"	М145-00.00.000	3
Фильтр „Полимер-ПВ6". Сборочный чертеж	М145-00.00.000СБ	4-9
Планка	М145-00.00.003	9
Фильтр „Полимер-ПВ6". Ведомость спецификаций	М145-00.00.000 ВС	10
Фильтр „Полимер -ПВ6". Ведомость покупных изделий	М145-00.00.000 ВП	10.11
Линейка	М145-00.00.001	12
Упор	М145-00.00.002	12
Сетка прижимная	М145-01.00.000	12
Сетка прижимная. Сборочный чертеж	М145-01.00.000СБ	13
Уголок	М145-01.00.002	14
Поперечина	М145-01.00.003	14
Перемычка	М145-01.00.004	14
Косынка	М145-01.00.005	14
Косынка	М145-01.00.006	15
Косынка	М145-01.00.007	15
Кронштейн	М145-02.00.000	15
Кронштейн. Сборочный чертеж	М145-02.00.000СБ	15
Резервуар.	М147-00.00.000	16,17
Резервуар. Сборочный чертеж	М147-00.00.000СБ	18-30
Резервуар. Ведомость спецификаций	М147-00.00.000ВС	31
Резервуар. Ведомость покупных изделий	М147-00.00.000ВП	32,33
Лист перфорированный	М147-00.00.001	33
Крышка	М147-00.00.002	33
Рельс	М147-00.00.003	34
Подкладка	М147-00.00.004	34
Лист перфорированный	М147-00.00.005	34
Пробка	М147-00.00.006	34
Прокладка	М147-00.00.007	35
Прокладка	М147-00.00.008	35
Косынка	М147-00.00.009	35
Швеллер	М147-00.00.021	35
Косынка	М147-00.00.011	36
Косынка	М147-00.00.012	36
Труба	М147-00.00.025	36
Стенка	М147-00.00.026	36
Корпус.	М147-01.00.000	37-39
Корпус. Сборочный чертеж	М147-01.00.000СБ	40-50
Стойка	М147-01.00.001	51
Швеллер	М147-01.00.004	51
Швеллер	М147-01.00.005	51
Швеллер	М147-01.00.006	51
Швеллер	М147-01.00.007	52
Поперечина	М147-01.00.008	52
Уголок	М147-01.00.015	52
Уголок	М147-01.00.016	52
Швеллер	М147-01.00.009	53
Уголок	М147-01.00.011	53
Швеллер	М147-01.00.014	53
Косынка	М147-01.00.025	54
Дно	М147-01.00.028	54
Дно	М147-01.00.045	54
Лист	М147-08.001	55

Наименование	Обозначение	Стр.
Стенка	М147-01.00.023	55
Стенка	М147-01.00.026	55
Стенка	М147-01.00.027	55
Лист	М147-01.00.052	56
Ось	М147-01.00.062	56
Труба	М147-01.00.063	56
Патрубок	М147-01.00.064	56
Корпус датчика. Сборочный чертеж	М147-01.01.000СБ	57
Стакан	М147-01.01.001	57
Косынка	М147-01.00.029	57
Корпус датчика	М147-01.01.000	58
Затвор гидравлический	М147-02.00.000	58
Затвор гидравлический. Сборочный чертеж	М147-02.00.000СБ	59-61
Лист	М147-02.00.002	62
Дно	М147-02.00.003	62
Шпилька	М147-02.00.011	62
Ось	М147-02.00.012	62
Альбом II. ч.2		
Карман	М147-03.00.000	63
Карман. Сборочный чертеж	М147-03.00.000СБ	63
Швеллер	М147-03.00.002	63
Крышка кармана	М147-04.00.000	64
Крышка.	М147-05.00.000	64
Крышка.	М147-06.00.000	64
Крышка кармана. Сборочный чертеж	М147-04.00.000СБ	65
Крышка	М147-04.00.001	65
Крышка. Сборочный чертеж	М147-05.00.000СБ	65
Ручка	М147-05.00.002	66
Ручка	М147-07.00.004	66
Крышка. Сборочный чертеж	М147-06.00.000СБ	66
Крышка	М147-07.00.000	67
Панель съемная перфорированная	М148-07.00.000	67
Сетка	М147-09.00.000	67
Крышка. Сборочный чертеж	М147-07.00.000СБ	68
Лист	М147-07.00.002	68
Планка	М147-07.00.003	68
Панель съемная перфорированная. Сборочный чертеж	М147-08.00.000СБ	69
Сетка. Сборочный чертеж	М147-09.00.000СБ	70
Фильтр „Полимер - ПВ6"		
Технические требования	М145-00.00.000Д	70-75
Камера распределительная на три фильтра	М149-00.000	76
Корпус	М149-01.000	76
Камера распределительная на три фильтра. Сборочный чертеж	М149-00.000СБ	77,78
Заслонка. Сборочный чертеж	М149-02.000СБ	78
Корпус. Сборочный чертеж	М149-01.000СБ	79,80
Заглушка	М149-00.001	80
Щит	М149-02.001	80
Камера распределительная на два фильтра	М148-00.000	81
Корпус	М148-01.000	81
Камера распределительная на два фильтра. Сборочный чертеж	М148-00.000СБ	82,83
Заслонка	М148-02.000	83
Корпус. Сборочный чертеж	М148-01.000СБ	84

Типовые проектные решения 902-2-0415.86 Альбом II

Формат	Зона	Поз.	Обозначение	Наименование	Кол.	Примечание
				Документация		
*			М145-00.00.000СБ	Сборочный чертеж		*) А2×5, А3
А3			М145-00.00.000 ВС	Ведомость спецификаций		
А3			М145-00.00.000ВП	Ведомость покупных изделий		
А4			М145-00.00.000ТД	Технические требования		
				Сборочные единицы		
А4	В2	1	М146-00.00.000	Узел регенерации передвижной	1	
А4	А3	4	М145-02.00.000	Кронштейн	2	
				Детали		
А4	А3	5	М145-00.00.001	Линейка	1	
	А4	6	-01	Линейка	1	
А3	А3	7	М145-00.00.002	Упор	2	
				Стандартные изделия		
				Болты ГОСТ7798-70		
	А4	9		М10×16.58.	4	
	А3	10		М12×35.58	4	

Подп. и дата | Инв. № дубл. | Взам. инв. № | Подп. и дата | Инв. № подл.

Изм	Лист	№ докум.	Подп.	Дата
Разраб.	Розенштейн			
Пров.	Толчинский			
Рук.гр.	Зельцер			
Н.контр.	Козлов			
Утв.				

М145-00.00.000

Фильтр „Полимер-П 86"

Лит.	Лист	Листов
	1	4

Госстрой СССР Союзводоканалниипроект Харьковский Водоканалпроект

Формат А4

Формат	Зона	Поз.	Обозначение	Наименование	Кол.	Примечание
	В3	11		Винт М5×40.58 ГОСТ1491-80	4	
	А4	12		Винт М12×30.58 ГОСТ1477-84	4	
				Гайки ГОСТ5915-70		
	В3	13		М5.5	4	
	А3	14		М12.5	6	
	А4	15		Шайба10.02.ГОСТ11371-78	4	
				Шайбы ГОСТ6402-70		
	В3	16		5.65Г	4	
		17		10.65Г	4	
				Прочие изделия		
	В4	22		Выключатель ВП-16Е23Б231-55.У2.3 ТУ16-526.486-81	2	
				Переменные данные для исполнений		
				М145-00.00.000		
				Сборочные единицы		
А4	В2	2	147-00.00.000.	Резервуар	1	
А4	В2	3	145-01.00.000	Сетка прижимная	4	

Подп. и дата | Инв. № дубл. | Взам. инв. № | Подп. и дата | Инв. № подл.

Изм.	Лист.	№ докум.	Подп.	Дата

М145-00.00.000

Лист 2

Формат А4

Формат	Зона	Поз.	Обозначение	Наименование	Кол.	Примечание
				Детали		
А4	А11	8	М145-00.00.003	Планка	16	
				Стандартные изделия		
	А11	18		Гайка М10.5ГОСТ5915-70	16	
	А11	19		Шайба10.02.ГОСТ11371-78	20	
				М145-00.00.000-01		
				Сборочные единицы		
А4	В2	2	М147-00.00.000-01	Резервуар	1	
А4	В2	3	М145-01.00.000	Сетка прижимная	3	
				Детали		
А4	А11	8	М145-01.00.003	Планка	12	
				Стандартные изделия		
	А11	18		Гайка М10.5 ГОСТ5915-70	12	
	А11	19		Шайба10.02ГОСТ11371-78	16	

Подп. и дата | Инв. № дубл. | Взам. инв. № | Подп. и дата | Инв. № подл.

Изм	Лист	№ докум.	Подп	Дата

М145-00.00.000

Лист 3

Формат А4

Формат	Зона	Поз.	Обозначение	Наименование	Кол.	Примечание
				М145-00.00.000-02		
				Сборочные единицы		
А4	В2	2	М147-00.00.000-02	Резервуар	1	
А4	В2	3	М145-01.00.000	Сетка прижимная	2	
				Детали		
А4	А11	8	М145-00.00.003	Планка	8	
				Стандартные изделия		
	А11	18		Гайка М10.5 ГОСТ5915-70	8	
	А11	19		Шайба10.02.ГОСТ11371-78	12	

Подп. и дата | Инв. № дубл. | Взам. инв. № | Подп. и дата | Инв. № подл.

Изм.	Лист	№ докум.	Подп.	Дата

М145-00.00.000

Лист 4

Копир Кулешова 23.4.92 4 Формат А4

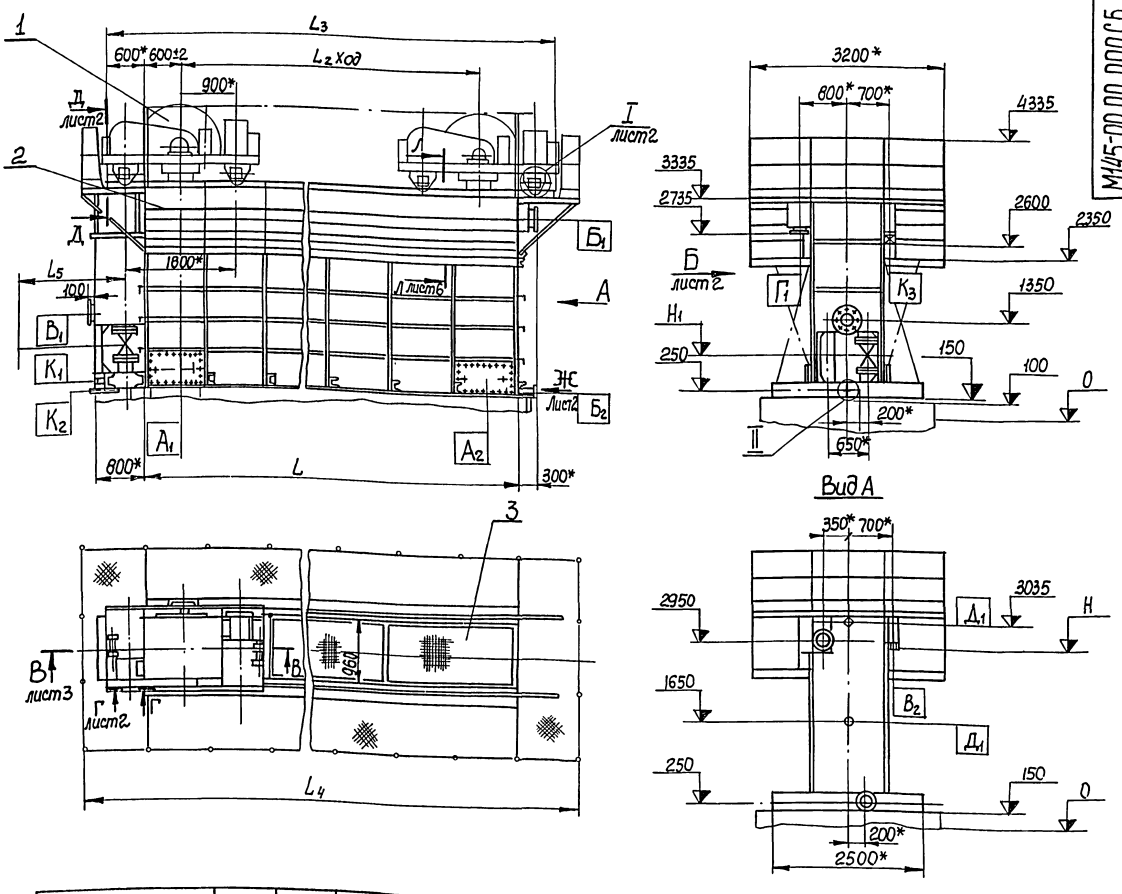

Обозначение	L	L_1	L_2	L_3	L_4	L_5	D_1	D_2	D_3	n	n_1	H	H_1	Масса, кг	Масса нагрузочная, кг.
М145-00.00.000	10000	9000	8800	11200	12000	1285	250	300	335	9	12	2675	785	11450	42500
-01	8000	7000	6800	9200	10000	1090	250	250	335	7	12	2775	810	9850	33500
-02	6000	5000	4800	7200	8000	1090	200	250	280	5	8	2875	810	8750	26000

Таблица штуцеров

Обозначение	Наименование	Условный проход, мм
$А_1$	Люк	300×800
$А_2$	Люк	300×850
$Б_1$	Подача сточных вод	см. табл. D_1
$В_1$	Отвод очищенной воды	см. табл. D_2
$Г_1$	Перелив	см. табл. D_1
$Д_1$	Установка датчика уровня	М27×1,5
$В_2$	Отвод продуктов отжима	50
$К_1$	Опорожнение резервуара	100
$К_2$	Опорожнение резервуара	15
$К_3$	Опорожнение лотка подачи сточных вод	50
$Б_2$	Подача технической воды	150
У	Подача сжатого воздуха	20

Техническая характеристика

1. Назначение — очистка сточных вод от нефтемаслопродуктов
2. Установленная мощность, квт — 2,95
3. Нагрузочная масса, кг — см. табл.
4. Габаритные размеры:
   длина, мм — см. табл.
   ширина, мм — 3200
   высота, мм — 4585

Технические требования

1. За отм. 0 принять уровень чистого пола.
2. Обеспечить зазор между выступающими частями цепи элеватора и внутренними поверхностями боковых стенок по всей длине и высоте резервуара – 34 мм±5
3* Размеры для справок.

Изм.	Лист	№ докум.	Подп.	Дата
Разраб.		Розенштейн		
Пров.		Полчинский		
Т. контр.		Зельцер		
Гл. спец.		Ясинов		
Н. контр.		Козлов		
Утв.		Чмелев		

М145-00.00.000 СБ

Фильтр, Полимер-П-86"
Сборочный чертеж

Лит.	Масса	Масштаб
	см. табл.	1:50

Лист 11 Листов 6

Госстрой СССР Союзводоканалниипроект Куйбышевский Водоканалпроект

Копировал Кулешова

Формат А2

Альбом II
Типовые проектные решения 902-2.0415.86
Инв. № подл. | Подп. и дата | Взам. инв. № | Инв. № дубл. | Подп. и дата

Вид Б лист 1

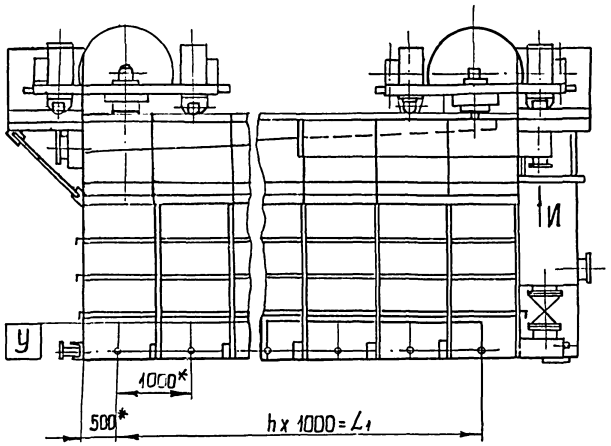

Вид Ж лист 1
М 1:5

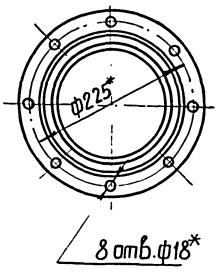

Вид И
М1:5

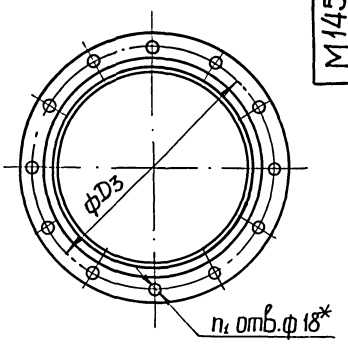

Д-Д
М 1:4 лист 1

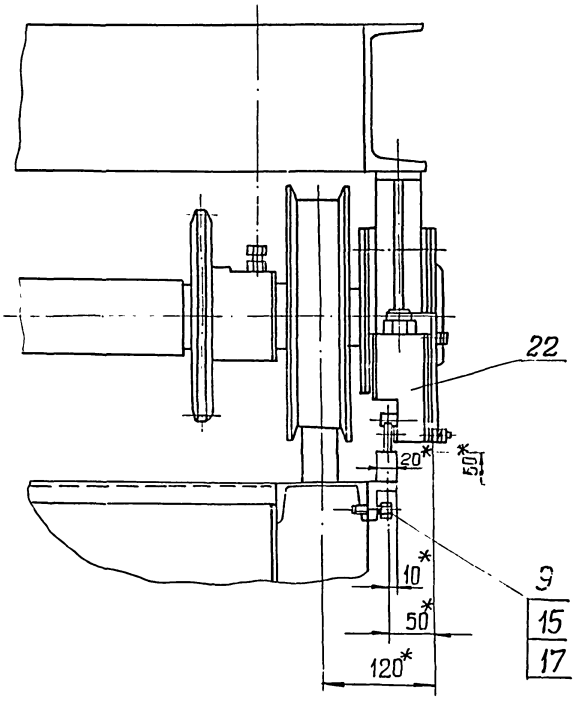

I
М1:4 лист 1

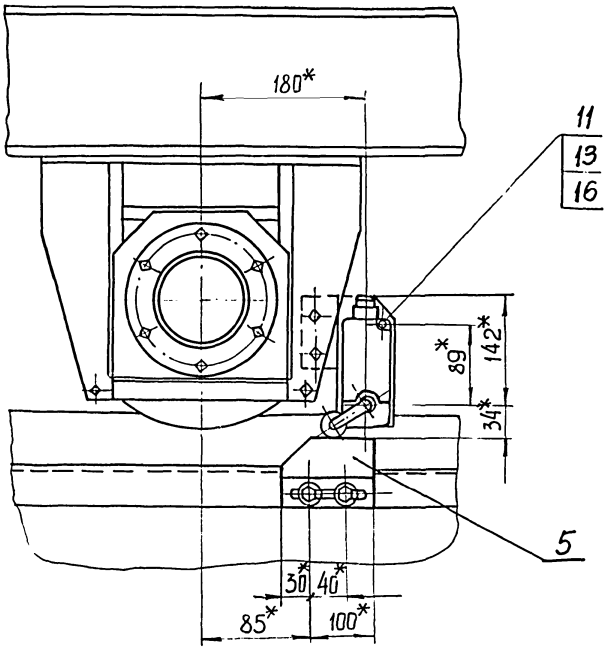

Г-Г
М 1:2 лист 1

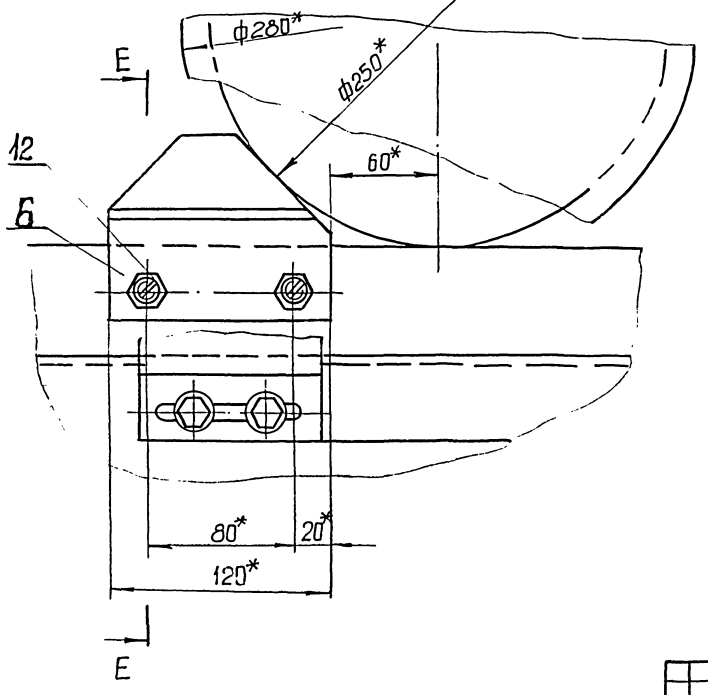

Е - Е
М 1:4

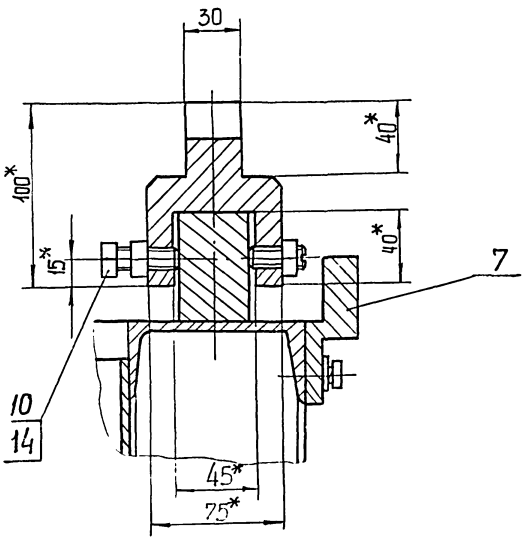

Типовые проектные решения 902-2-0415.86

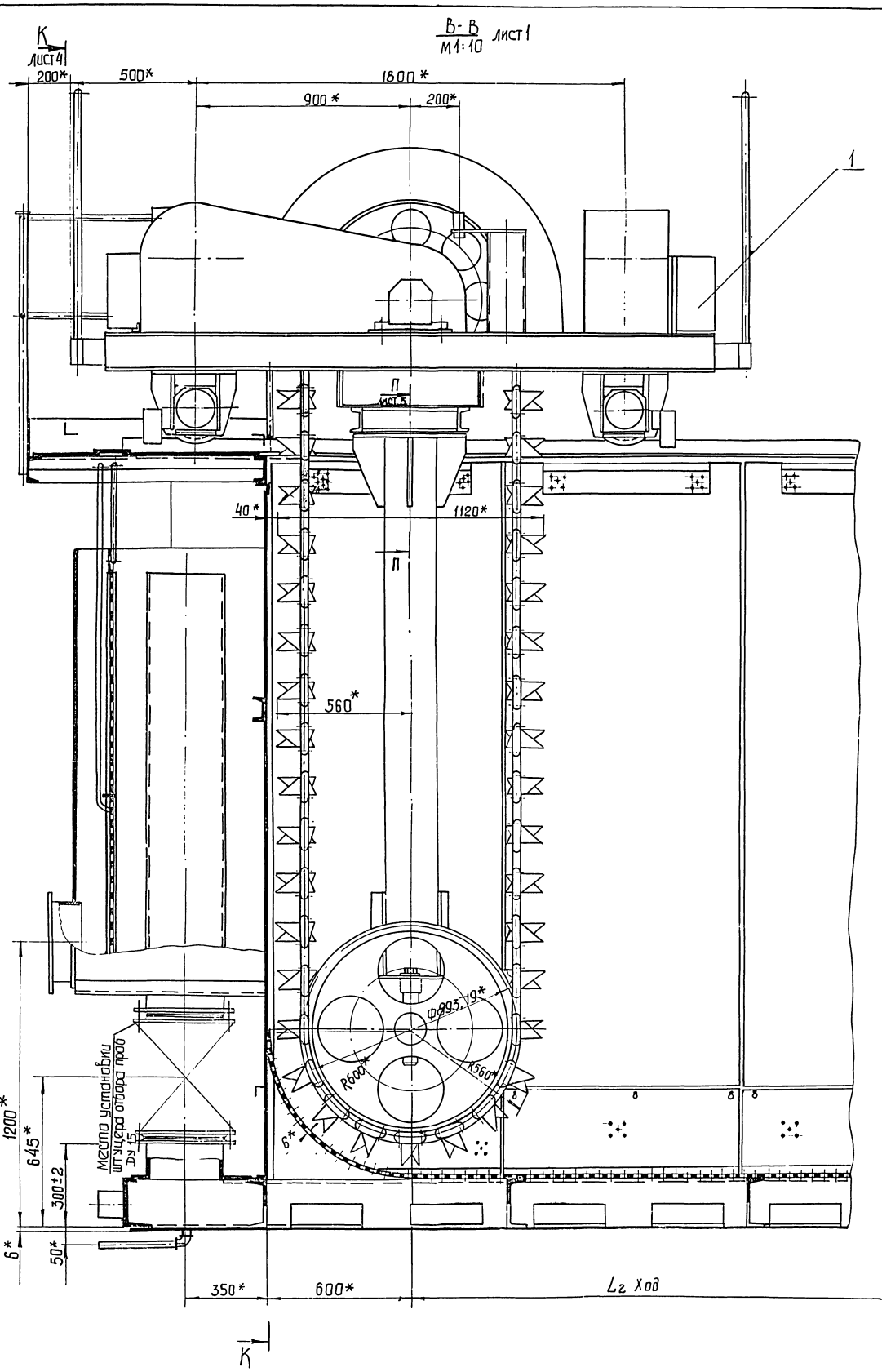

Альбом II

Типовые проектные решения 902-2-0415.86

М145-00.00.000С5

И-м	Лист	№ докум	Подп	Дата	М 145-00.00.000 СБ	Лист 3

Копировал /одобрено

Формат А2

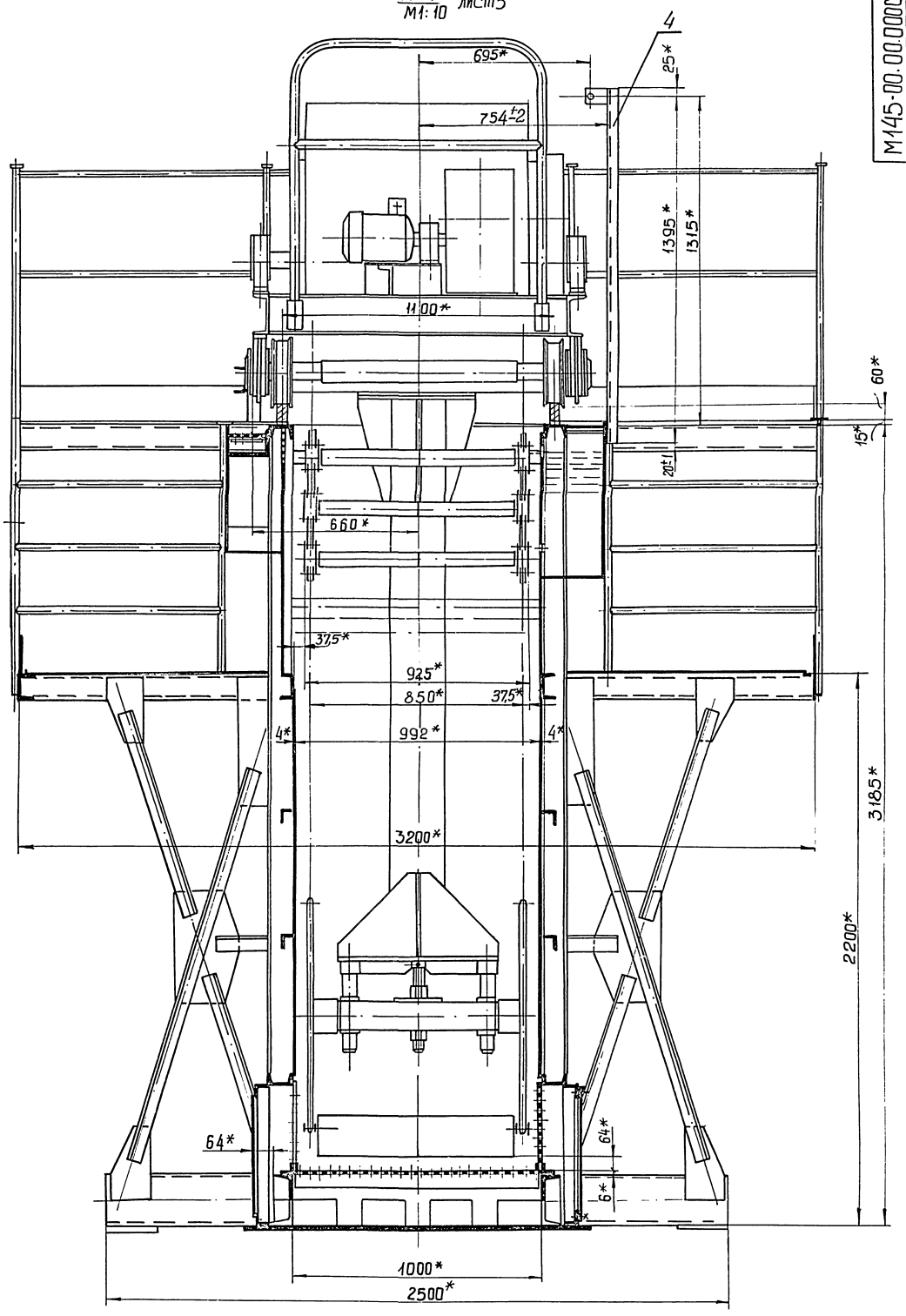

М145-00.00.000СБ

Альбом II

Типовые проектные решения 902-2-0415.86

Инв. № подл.	Подп. и дата	Взам. инв. №	Инв. № дубл.	Подп. и дата

Изм.	Лист	№ докум.	Подп.	Дата

М 145-00.00.000 СБ

Лист 4

Копировал Гоовская 7 217-8-02 8 Формат А3

Альбом II

Типовые проектные решения 902-2-0415-86

М145-00.00.000СБ

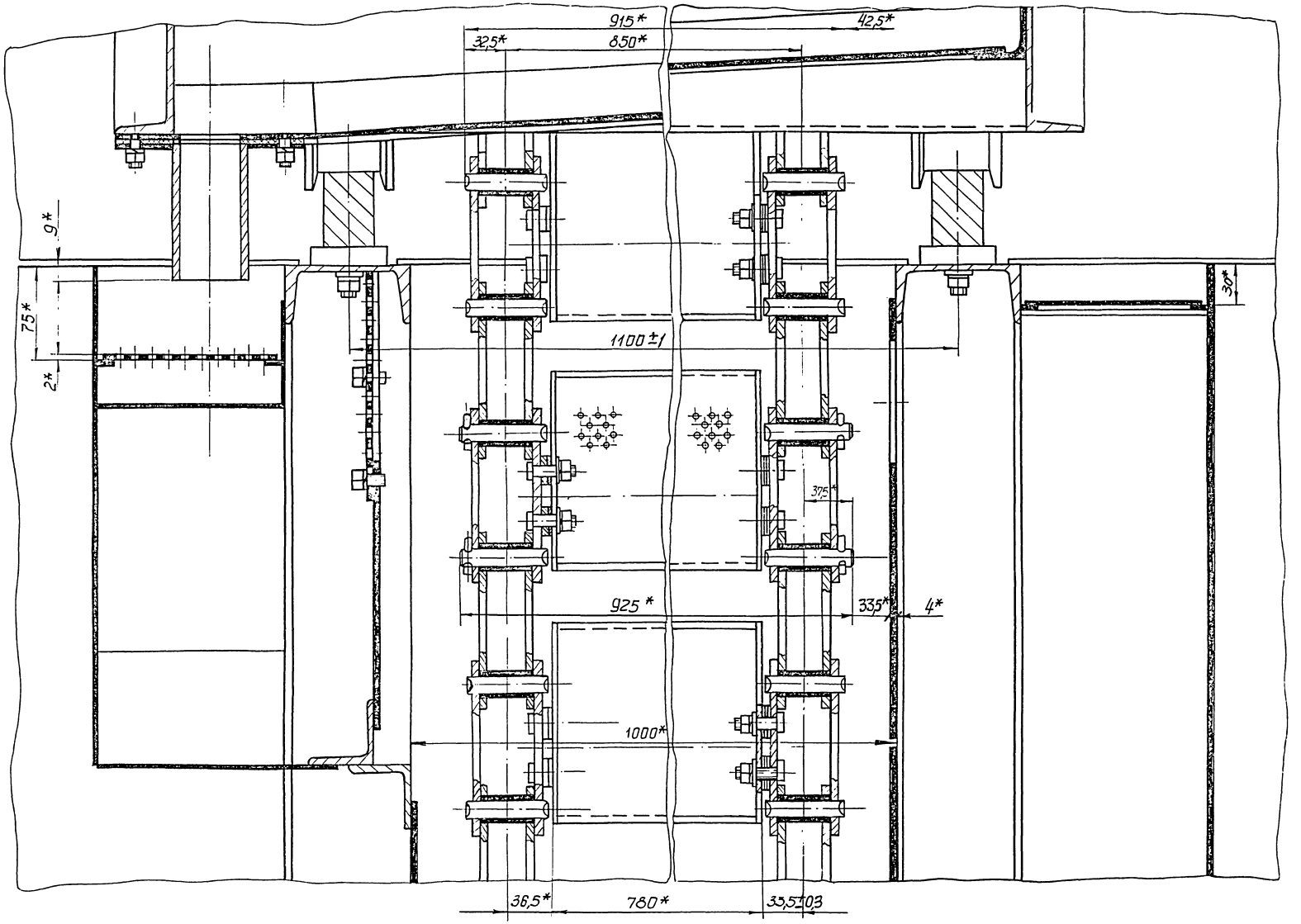

Изм	Лист	N докум	Подп	Дата	М145-00.00.000СБ	Лист 5

Инв N подл | Подп и дата | Взам инв N | Инв N дубл | Подп и дата

Копировал

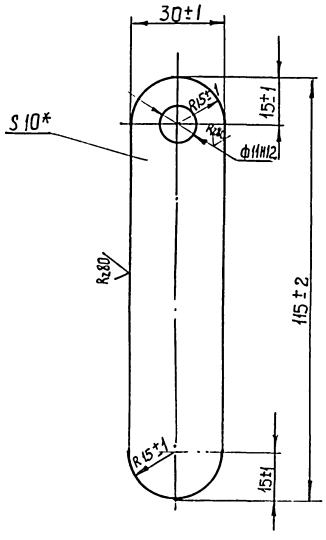

* Размер для справок.

Изм.	Лист	№ докум.	Подп.	Дата
Разраб.		Розенштейн		
Пров.		Толчинский		
Т. контр.		Зельцер		
Н. контр.		Казлов		
Утв.				

М145-00.00.003

Планка

Лит.	Масса	Масштаб
	0,25	1:1

Лист | Листов 1

Полоса 10×30 ГОСТ 103-76 / Ст3 ГОСТ 535-79

Госстрой СССР Союзводоканалпроект Харьковский Водоканалпроект

Формат А4

12

Изм.	Лист	№ докум.	Подп.	Дата
Разраб.				
Пров.				
Т. контр.				
Н. контр.				
Утв.				

Лит.	Масса	Масштаб

Лист | Листов

Госстрой СССР Союзводоканалпроект Харьковский Водоканалпроект

Формат А4

11

Л - Л / М 1:4 лист 1

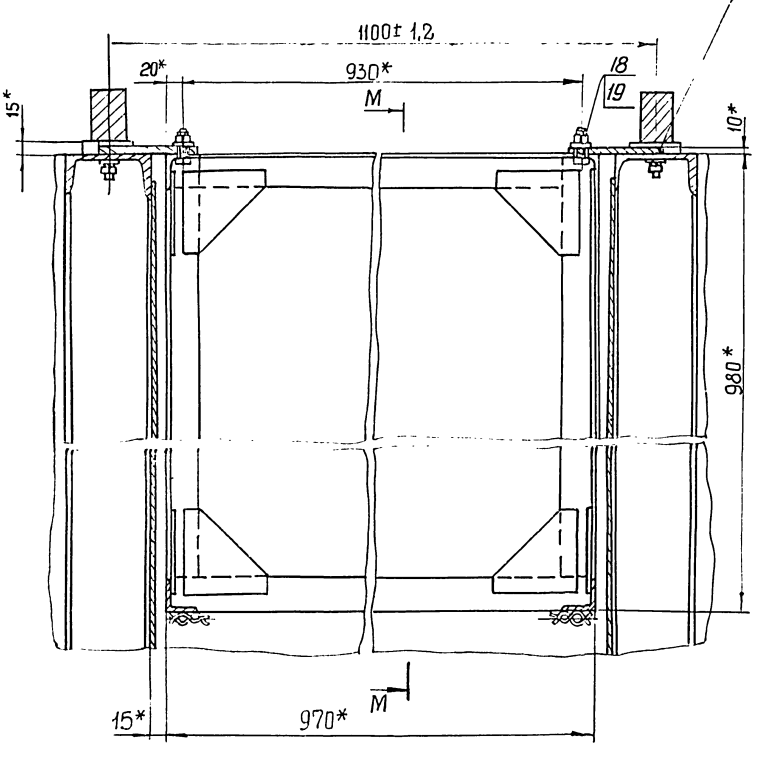

М - М / М 1:4

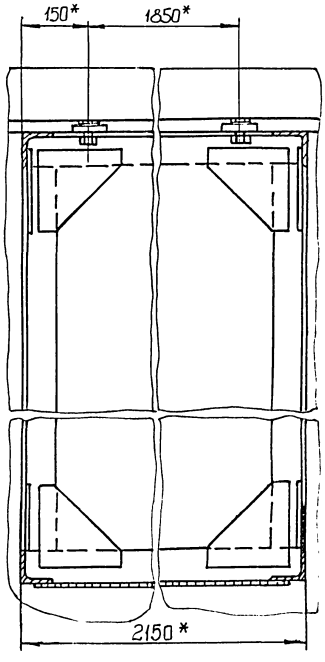

Изм.	Лист	№ докум.	Подп.	Дата

М145-00.00.000СБ

Лист 5

Копировал

Формат А3

Альбом II

Типовые проектные решения 902-2-045.86

Инв. № подл. | Подп. и дата | Взам. инв. № | Инв. № дубл. | Подп. и дата

Альбом I. Типовые проектные решения 902-2-0415.86

№ строки	Обозначение	Наименование	Куда входит: Обозначение	Кол.	Общее кол.	Примечание
1						
2	145-00.00.000	Фильтр „Полимер-П 86"	М145-00.00.000	1	1	Длина резервуара – 10 м
3	М146-00.00.000	Узел регенерации передвижной	М145-00.00.000	1	1	
4	М147-00.00.000	Резервуар	М145-00.00.000	4	4	
5	М145-01.00.000	Сетка прижимная	М145-00.00.000	2	2	
6	М145-02.00.000	Кронштейн	М145-00.00.000	2	2	
7						
8	М145-00.00.000-01	Фильтр „Полимер-П 86"	М145-00.00.000-01	1	1	Длина резервуара – 8 м
9	М146-00.00.000	Узел регенерации передвижной	М145-00.00.000-01	1	1	
10	М147-00.00.000-01	Резервуар	М145-00.00.000-01	3	3	
11	М145-01.00.000	Сетка прижимная	М145-00.00.000-01	2	2	
12	М145-02.00.000	Кронштейн	М145-00.00.000-01	2	2	
13						
14	М145-00.00.000-02	Фильтр „Полимер-П 86"	М145-00.00.000-02	1	1	Длина резервуара – 6 м
15	М146-00.00.000	Узел регенерации передвижной	М145-00.00.000-02	1	1	
16	М147-00.00.000-01	Резервуар	М145-00.00.000-02	2	2	
17	М145-01.00.000	Сетка прижимная	М145-00.00.000-02	2	2	
18	М145-02.00.000	Кронштейн	М145-00.00.00-02	2	2	
19						
20						
21						
22						
23						
24						
25						
26						

Подп. и дата | Инв. № дубл. | Взам. инв. № | Подп. и дата | Инв. № подл.

Изм.	Лист	№ докум.	Подп.	Дата
Разраб.		Розенштейн		
Пров.		Толчинский		
Рук. гр.		Зельцер		
Н. контр.		Козлов		
Утв.				

М145-00.00.000 ВС

Фильтр „Полимер-П 86"

Ведомость спецификаций.

Лит.	Лист	Листов
		1

Госстрой СССР Союзводоканалниипроект Харьковский Водоканалпроект

Формат А3

№ строки	Наименование	Код ОКП	Обозначение документа на поставку	Поставщик	Куда входит (обозначение)	Количество: на изделие	в комплекты	на регулир.	Всего	Примечание
1	Болты		ГОСТ 7798-70							
2	М10×16.58				М145-00.00.000	4			4	
3	М10×30.58				М145-01.00.000	16			16	
4	М12×35.58				М145-00.00.000	4			4	
5	Винт М5×40.58		ГОСТ 1491-80		М145-00.00.000	4			4	
6	Винт М12×30.58		ГОСТ 1477-84		М145-00.00.000	4			4	
7	Гайки		ГОСТ 5915-70							
8	М5.5				М145-00.00.000	4			4	
9	М10.5				М145-00.00.000	16			16	
10	М12.5				М145-00.00.000	8			8	
11	Шайба 10.02		ГОСТ 11371-78		М145-00.00.000	20			20	
12	Шайбы		ГОСТ 6402-70							
13	5.65Г				М145-00.00.000	4			4	
14	10.65Г				М145-00.00.000	4			4	
15	Выключатель			Харьковский						
16	ВП-16Е23Б231-55.У2.3	ЗЧ 2835	ТУ16-526.486-81	электроаппаратный	М145-00.00.000	2			2	
17				завод.						
18	Ведомость покупных изделий									
19	(Входящих в фильтр „Полимер-П 86")									
20	М146-00.00.000 ВП				М145-00.00.000	1			1	
21										
22	Ведомость покупных изделий									
23	(Входящих в фильтр „Полимер-П 86")									
24	М147-00.00.000 ВП				М145-00.00.000	1			1	
25										

Подп. и дата | Инв. № дубл. | Взам. инв. № | Подп. и дата | Инв. № дубл.

Изм.	Лист	№ докум.	Подп.	Дата
Разраб.		Розенштейн		
Пров.		Толчинский		
Рук. гр.		Зельцер		
Н. контр.		Козлов		
Утв.				

М145-00.00.000 ВП

Фильтр „Полимер-П 86"

Ведомость покупных изделий.

Лит.	Лист	Листов
	1	3

Госстрой СССР Союзводоканалниипроект Харьковский Водоканалпроект

Формат А3

Типовые проектные решения 902-2-0415.86 Альбом II

№ строки	Наименование	Код ОКП	Обозначение документа на поставку	Поставщик	Куда входит (обозначение)	Количество: на изделие	в комплекты	на регулир.	Всего	Примечание
1	Болты		ГОСТ 7798-70							
2	М10×16.58				М145-00.00.000-01	4			4	
3	М10×30.58				М145-01.00.000.	12			12	
4	М12×35.58				М145-00.00.000-01	4			4	
5	Винт М5×40.58		ГОСТ 1491-80		М145-00.00.000-01	4			4	
6	Винт М12×30.58		ГОСТ 1477-84		М145-00.00.000-01	4			4	
7	Гайки		ГОСТ 5915-70							
8	М5.5				М145-00.00.000-01	4			4	
9	М10.5				М145-00.00.000-01	12			12	
10	М12.5				М145-00.00.000-01	8			8	
11	Шайбы 10.02		ГОСТ 11371-78		М145-00.00.000-01	16			16	
12	Шайбы		ГОСТ 6402-70							
13	5.65Г				М145-00.00.000-01	4			4	
14	10.65Г				М145-00.00.000-01	4			4	
15	Выключатель									
16	ВП-16Е23Б231-55.У2.3		ТУ16-526.486-81		М145-00.00.000-01	2			2	
17										
18	Ведомость покупных изделий									
19	(входящих в фильтр „Полимер-П 86")									
20	М146-00.00.000 ВП				М145-00.00.000-01	1			1	
21										
22	Ведомость покупных изделий									
23	(входящих в фильтр „Полимер-П 86")									
24	М147-00.00.000 ВП				М145-00.00.000-01	1			1	
25										
26										
27										
28										
29										
30										

Инв. № подл. | Подп. и дата | Взам. инв. № | Инв. № дубл. | Подп. и дата

Изм.	Лист	№ докум.	Подп.	Дата	М145-00.00.000 ВП	Лист 2

Формат А3

№ строки	Наименование	Код ОКП	Обозначение документа на поставку	Поставщик	Куда входит (обозначение)	Количество: на изделие	в комплекты	на регулир.	Всего	Примечание
1	Болты		ГОСТ 7798-70							
2	М10×16.58				М145-00.00.000-02	4			4	
3	М10×30.58				М145-01.00.000	8			8	
4	М12×35.58				М145-00.00.000-02	4			4	
5	Винт М5×40.58		ГОСТ 1491-80		М145-00.00.000-02	4			4	
6	Винт М12×30.58		ГОСТ 1477-84		М145-00.00.000-02	4			4	
7	Гайки		ГОСТ 5915-70							
8	М5.5				М145-00.00.000-02	4			4	
9	М10.5				М145-00.00.000-02	8			8	
10	М12.5				М145-00.00.000-02	8			8	
11	Шайба 10.02		ГОСТ 11371-78		М145-00.00.000-02	12			12	
12	Шайбы		ГОСТ 6402-70							
13	5.65Г				М145-00.00.000-02	4			4	
14	10.65Г				М145-00.00.000-02	4			4	
15	Выключатель									
16	ВП-16Е23Б231-55.У2.3		ТУ16-526.486-81		М145-00.00.000-02	2			2	
17										
18	Ведомость покупных изделий									
19	(входящих в фильтр „Полимер-П 86")									
20	М146-00.00.000 ВП				М145-00.00.000-02	1			1	
21										
22	Ведомость покупных изделий									
23	(входящих в фильтр „Полимер-П 86")									
24	М147-00.00.000 ВП				М145-00.00.000-02	1			1	
25										
26										
27										
28										
29										
30										

Инв. № подл. | Подп. и дата | Взам. инв. № | Инв. № дубл. | Подп. и дата

Изм.	Лист	№ докум.	Подп.	Дата	М145-00.00.000 ВП	Лист 3

Копир. Кузнецова 11.7.95 07 12 Формат А3

М145-00.00.001

Rz 20

М145-00.00.001

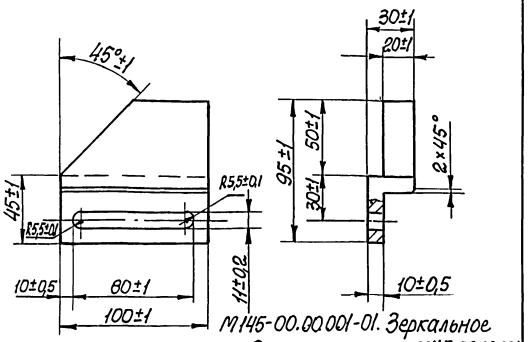

М145-00.00.001-01. Зеркальное отражение. Остальное см. черт. М147-00.00.001

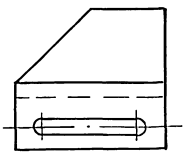

Изм.	Лист	№ докум.	Подп.	Дата
Разраб.		Розенштейн		
Пров.		Толчинский		
Т. контр.		Зельцер		
Н. контр.		Козлов		
Утв.				

М145-00.00.001

Линейка

Лит.	Масса	Масштаб
	1,0	1:2

Лист | Листов 1

Сталь 45 ГОСТ 1050-74

Госстрой СССР Союзводоканалмонтажпроект Харьковский Водоканалпроект

Формат А4

Формат	Зона	Поз.	Обозначение	Наименование	Кол.	Примечание
				Документация		
А2			М145-01.00.000 СБ	Сборочный чертеж		
				Детали		
Б4		1	М145-01.00.001	Стойка		
				Уголок Б-40×40×4 ГОСТ 8509-72 / Ст3 ГОСТ 535-79		
				L = 900±1	6	2,2 кг
А4		2	М145-01.00.002	Уголок	4	
А4		3	М145-01.00.003	Поперечина	4	
А4		4	М145-01.00.004	Перемычка	2	
А4		5	М145-01.00.005	Косынка	4	
А4		6	М145-01.00.006	Косынка	26	
А4		7	М145-01.00.007	Косынка	4	
				Стандартные изделия		
		8		Болт М10×30.58 ГОСТ 7798-70	4	
				Материалы		
		9		Сетка 10-1,2-О ГОСТ 5336-80	кг	4,0

Изм.	Лист	№ докум.	Подп.	Дата
Разраб.		Розенштейн		
Пров.		Толчинский		
Рук. гр.		Зельцер		
Н. контр.		Козлов		
Утв.				

М145-01.00.000

Сетка прижимная

Лит.	Лист	Листов
		1

Госстрой СССР Союзводоканалмонтажпроект Харьковский Водоканалпроект

Формат А4

М145-00.00.002

Rz 40

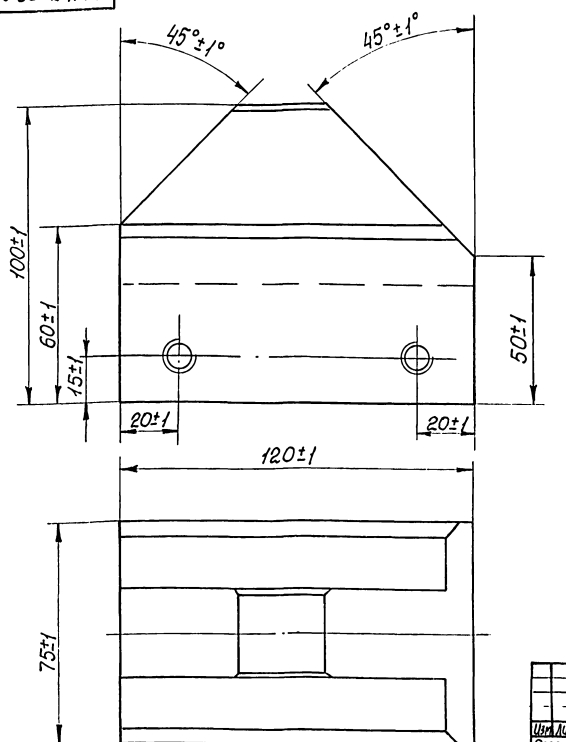

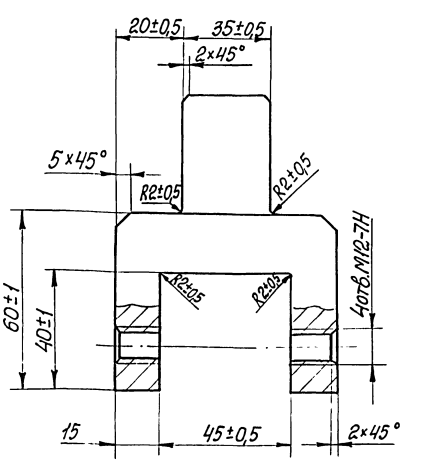

Изм.	Лист	№ докум.	Подп.	Дата
Разраб.		Розенштейн		
Пров.		Толчинский		
Т. контр.		Зельцер		
Н. контр.		Козлов		
Утв.				

М145-00.00.002

Упор

Лит.	Масса	Масштаб
	3,7	1:1

Лист | Листов 1

Сталь 45 ГОСТ 1050-74

Госстрой СССР Союзводоканалмонтажпроект Харьковский Водоканалпроект

Формат А3

М145-01.00.000 СБ

Типовые проектные решения 902-2-0415.06 Альбом II

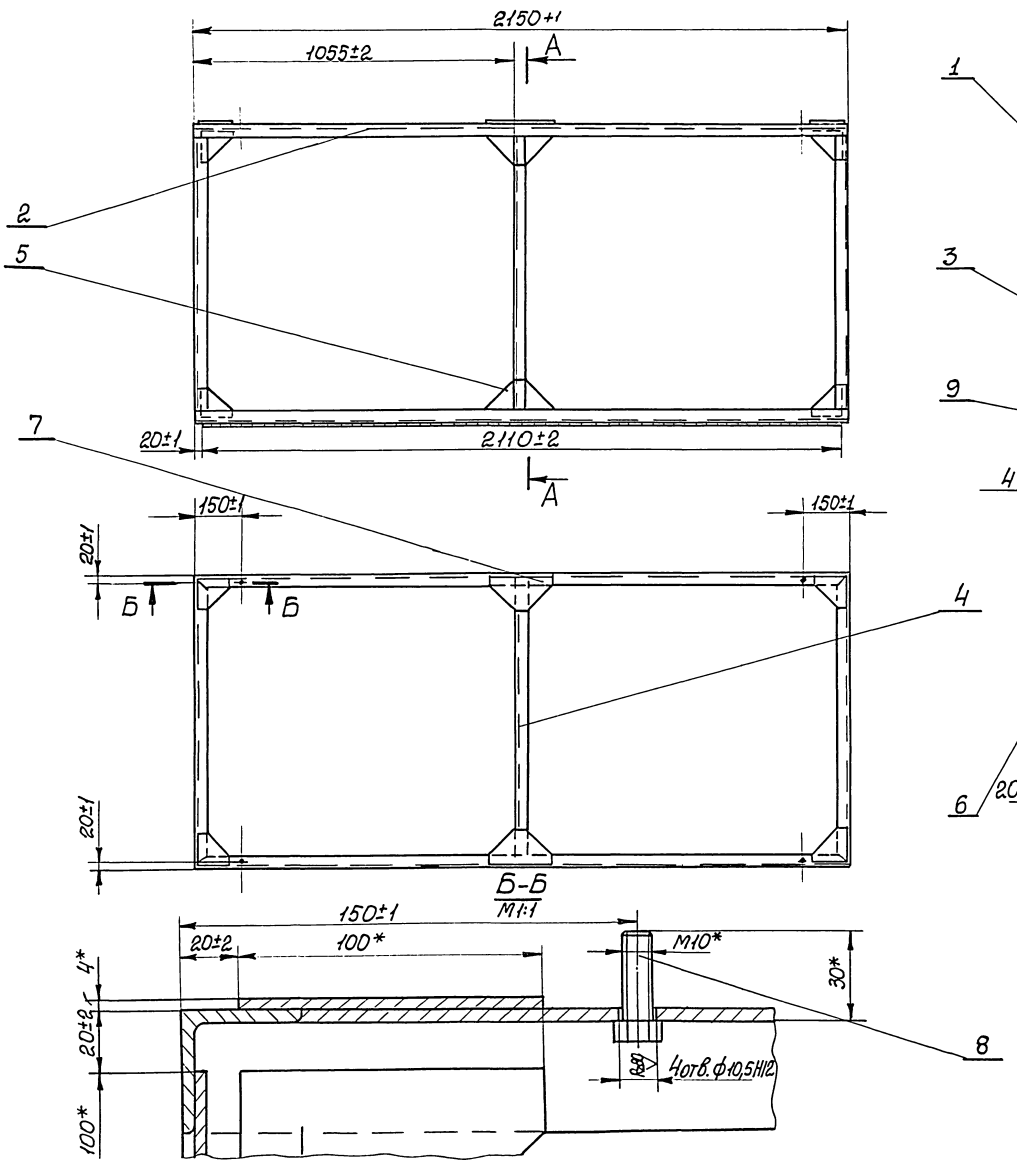

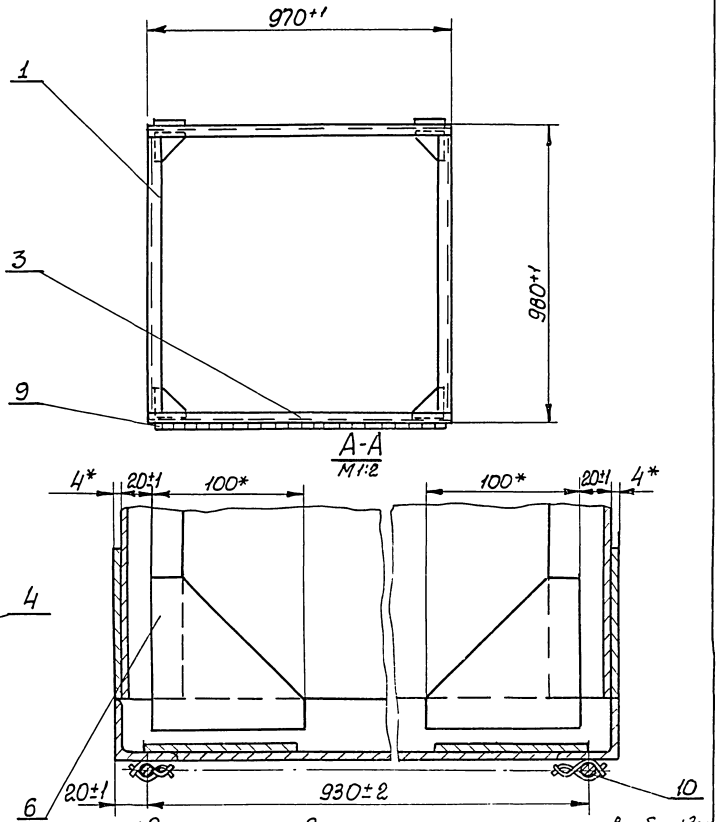

1. Отклонение от диагональности прямоугольников не более ±3мм
2. Конструкция сварная. Сварку производить по линии примыкания деталей в соответствии со стандартом на сварку и технологией, применяемой заводом-изготовителем. Сварку вести сплошным швом, высота катета шва равна 4 мм.
3. Шероховатость обработанных поверхностей дет. Б4 Rz160, остальное - ∇
4. * Размеры для справок.

					М145-01.00.000 СБ			
Изм.	Лист	№ докум.	Подп.	Дата	Сетка прижимная	Лист	Масса	Масштаб
Разраб.		Розенштейн					60,0	1:10
Пров.		Толчинский			Сборочный чертеж	Лист 1	Листов 1	
Т. контр.		Зельцер				Госстрой СССР Союзводоканалниипроект Харьковский Водоканалпроект		
Н. контр.		Козлов						
Утв.								

Кулешова

М145-01.00.003

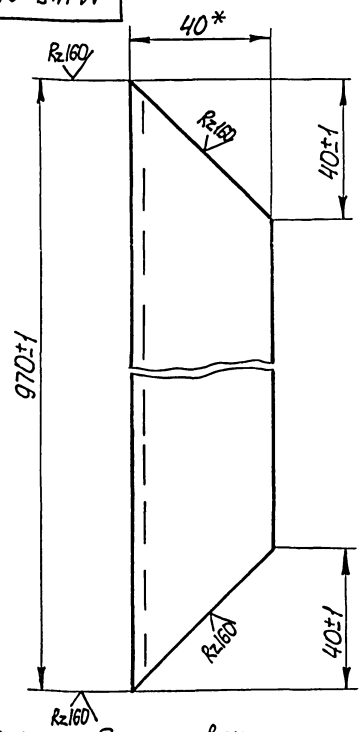

*Размер для справок.

Изм.	Лист	№ докум.	Подп.	Дата	М145-01.00.003			
Разраб.		Розенштейн			Поперечина	Лит.	Масса	Масштаб
Пров.		Толчинский					2,25	1:1
Т. контр.		Зельцер				Лист	Листов 1	
Н. контр.		Козлов			Уголок Б-40×40×4 ГОСТ 8509-72 Ст.3 ГОСТ 535-79	Госстрой СССР Союзводоканалниипроект Харьковский Водоканалпроект		
Утв.								

Инв. № подл. | Подп. и дата | Взам. инв. № | Инв. № дубл. | Подп. и дата

Формат А4

М145-01.00.002

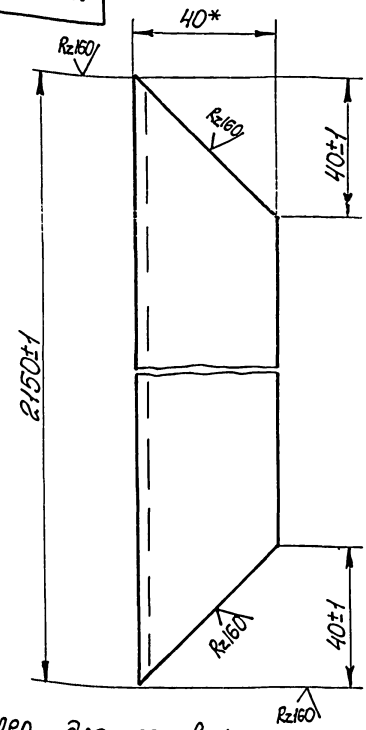

*Размер для справок.

Изм.	Лист	№ докум.	Подп.	Дата	М145-01.00.002			
Разраб.		Розенштейн			Уголок	Лит.	Масса	Масштаб
Пров.		Толчинский					5,1	1:1
Т. контр.		Зельцер				Лист	Листов 1	
Н. контр.		Козлов			Уголок Б-40×40×4 ГОСТ 8509-72 Ст.3 ГОСТ 535-79	Госстрой СССР Союзводоканалниипроект Харьковский Водоканалпроект		
Утв.								

Инв. № подл. | Подп. и дата | Взам. инв. № | Инв. № дубл. | Подп. и дата

Формат А4

М145-01.00.004

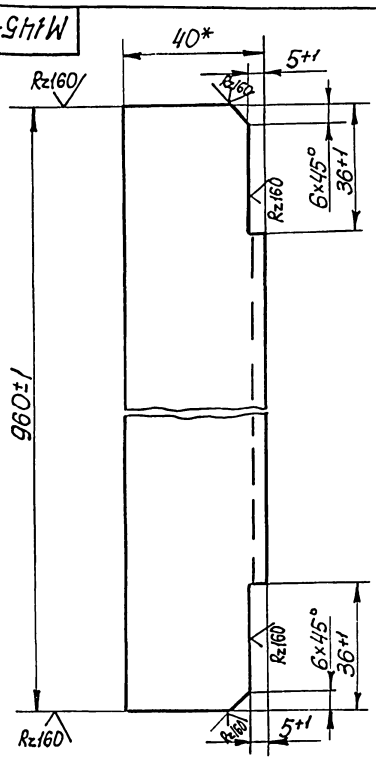

*Размер для справок.

Изм.	Лист	№ докум.	Подп.	Дата	М145-01.00.004			
Разраб.		Розенштейн			Перемычка	Лит.	Масса	Масштаб
Пров.		Толчинский					2,2	1:1
Т. контр.		Зельцер				Лист	Листов 1	
Н. контр.		Козлов			Уголок Б-40×40×4 ГОСТ 8509-72 Ст.3 ГОСТ 535-79	Госстрой СССР Союзводоканалниипроект Харьковский Водоканалпроект		
Утв.								

Инв. № подл. | Подп. и дата | Взам. инв. № | Инв. № дубл. | Подп. и дата

М145-01.00.005

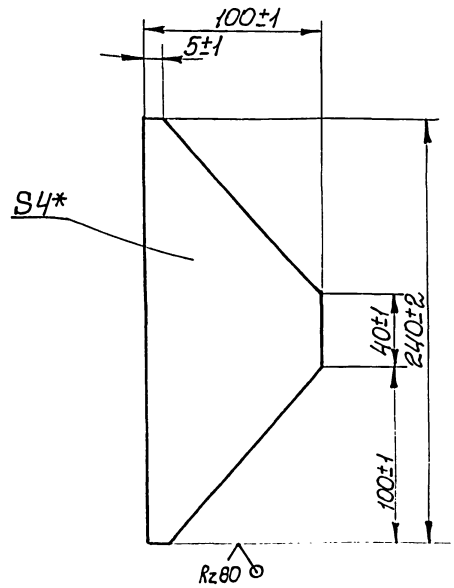

*Размер для справок.

Изм.	Лист	№ докум.	Подп.	Дата	М145-01.00.005			
Разраб.		Розенштейн			Косынка	Лит.	Масса	Масштаб
Пров.		Толчинский					0,4	1:2
Т. контр.		Зельцер				Лист	Листов 1	
Н. контр.		Козлов			Лист 4 ГОСТ 19903-74 Ст.3 ГОСТ 14637-79	Госстрой СССР Союзводоканалниипроект Харьковский Водоканалпроект		
Утв.								

Инв. № подл. | Подп. и дата | Взам. инв. № | Инв. № дубл. | Подп. и дата

М145-01.00.006

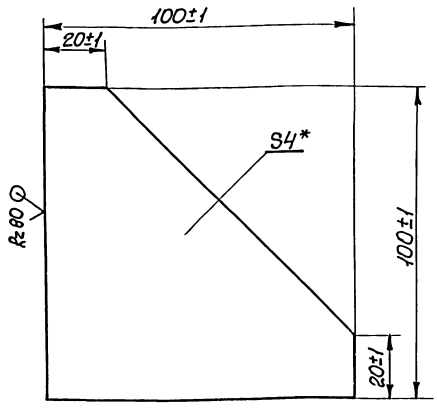

* Размер для справок

Изм.	Лист	№ докум.	Подп.	Дата
Разраб.		Розенштейн		
Пров.		Ткачинский		
Т.контр.		Зельцер		
Н.контр.		Козлов		
Утв.				

М145-01.00.006

Косынка

Лит.	Масса	Масштаб
	0,04	1:1
Лист	Листов 1	

Лист 4 ГОСТ 19903-74 / Ст.3 ГОСТ 14637-79

Госстрой СССР Союзводоканалниипроект Харьковский Водоканалпроект

Формат А4

М145-01.00.007

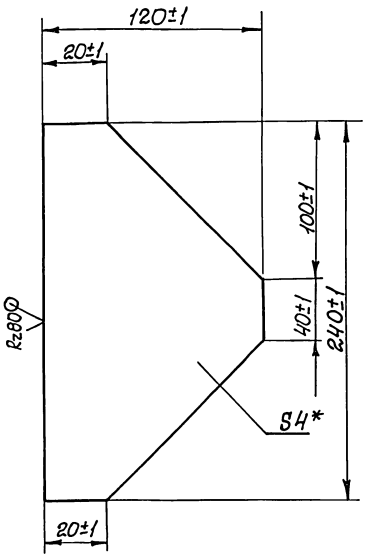

* Размер для справок.

Изм.	Лист	№ докум.	Подп.	Дата
Разраб.		Розенштейн		
Пров.		Ткачинский		
Т.контр.		Зельцер		
Н.контр.		Козлов		
Утв.				

М145-01.00.007

Косынка

Лит.	Масса	Масштаб
	0,6	1:2
Лист	Листов 1	

Лист 4 ГОСТ 19903-74 / Ст.3 ГОСТ 14637-79

Госстрой СССР Союзводоканалниипроект Харьковский Водоканалпроект

Формат А4

Формат	Зона	Поз.	Обозначение	Наименование	Кол.	Примечание
				Документация		
А4			М145-02.00.000СБ	Сборочный чертеж		
				Детали		
Б4		1	М145-02.00.001.	Стойка		
				Швеллер 10 ГОСТ 8240-72 / Ст.3 ГОСТ 535-79		
				L = 1395 ± 1	1	12,0кг
Б4		2	М145-02.00.002	Стяжка		
				Уголок Б-50×50×4 ГОСТ 8509-72 / Ст.3 ГОСТ 535-79		
				L = 85 ± 1	1	0,32кг

Изм.	Лист	№ докум.	Подп.	Дата
Разраб.		Розенштейн		
Пров.		Ткачинский		
Рук.гр.		Зельцер		
Н.контр.		Козлов		
Утв.				

М145-02.00.000

Кронштейн

Лит.	Лист	Листов
		1

Госстрой СССР Союзводоканалниипроект Харьковский Водоканалпроект

Формат А4

М145-02.00.000СБ

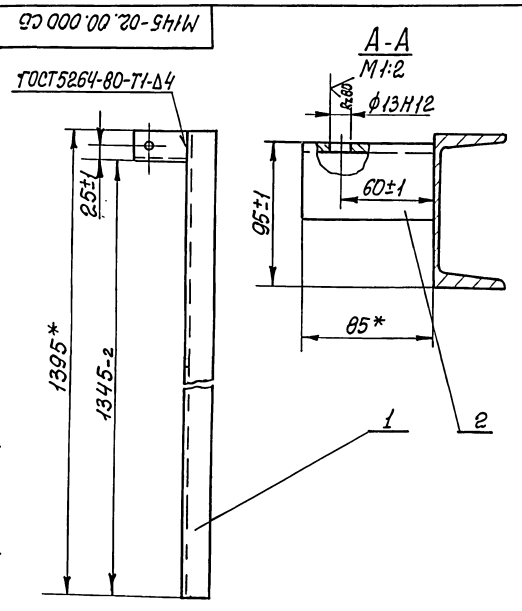

1. Шероховатость обработанных поверхностей деталей R≥80, кроме мест, оговоренных на чертеже.
2. * Размеры для справок.

Изм.	Лист	№ докум.	Подп.	Дата
Разраб.		Розенштейн		
Пров.		Ткачинский		
Т.контр.		Зельцер		
Н.контр.		Козлов		
Утв.				

М145-02.00.000СБ

Кронштейн

Сборочный чертеж

Лит.	Масса	Масштаб
	12,5	1:5
Лист	Листов 1	

Госстрой СССР Союзводоканалниипроект Водоканалпроект

Копир

Формат А4

Альбом II

Типовые проектные решения 9022-04.15.86

Формат	Зона	Поз.	Обозначение	Наименование	Кол.	Примечание
				Документация		
А2			М147-00.00.000СБ	Сборочный чертеж		
А3			М147-00.00.000 ВС	Ведомость спецификаций		
А3			М147-00.00.000ВП	Ведомость покупных изделий		
				Сборочные единицы		
А4	А8	3	М147-03.00.000	Карман	1	
А4	В2	5	М147-05.00.000	Крышка	1	
А4	В1	6	М147-06.00.000	Крышка	1	
А4	А17	7	М147-07.00.000	Крышка	1	
А4	В8	9	М147-09.00.000	Сетка	1	
	А8	10	-01	Сетка	1	
				Детали		
А4	А11	14	М147-00.00.002	Крышка	2	
А4	А26	18	М147-00.00.006	Пробка	2	
А4	А26	19	М147-00.00.007	Прокладка	2	
А4	В2	20	М147-00.00.008	Прокладка	2	
А4	А7	21	М147-00.00.009	Косынка	4	
				Швеллер 10 ГОСТ 8240-72 / Ст.3 ГОСТ 535-79		
Б4	В2	37	М147-00.00.022	L=1000±2	4	8,59кг
Б4	В3	38	М147-00.00.024	L=3190-3	2	27,4кг

Инв. № подл. | Подп. и дата | Взам. инв. № | Инв. № дубл. | Подп. и дата

Изм.	Лист	№ докум.	Подп.	Дата
Разраб.	Розенштейн			
Пров.	Толчинский			
Рук. гр.	Зельцер			
Н. контр.	Козлов			
Утв.				

М147-00.00.000

Резервуар

Лит.	Лист	Листов
	1	8

Госстрой СССР Союзводоканалпроект Харьковский Водоканалпроект

Формат А4

Формат	Зона	Поз.	Обозначение	Наименование	Кол.	Примечание
А4	А12	40	М147-00.00.025	Труба	1	
				Стандартные изделия		
	А11	51		Угольник 15 ГОСТ 8946-75	1	
			Переменные данные	для исполнений:		
				М147-00.00.000		
				Сборочные единицы		
А4	В6	1	М147-01.00.000	Корпус	1	
А4	В5	2	М147-02.00.000	Затвор гидравлический	1	
А4	В12	4	М147-04.00.000	Крышка кармана	1	
А4	В11	8	М147-08.00.000	Панель съемная перфорированная	8	
				Детали		
А4	В12	13	М147-00.00.001	Лист перфорированный	16	
А4	А19	15	М147-00.00.003	рельс	8	
А4	В20	16	М147-00.00.004	Подкладка	56	
А4	В19	17	М147-00.00.005	Лист перфорированный	20	
А4	А16	22	М147-00.00.011	Косынка	34	
А4	А10	23	М147-00.00.012	Косынка	12	
				Ребро		
				Лист 6 ГОСТ 19903-74 / Ст.3 ГОСТ 14637-79		

Инв. № подл. | Подп. и дата | Взам. инв. № | Инв. № дубл. | Подп. и дата

Изм.	Лист	№ докум.	Подп.	Дата

М147-00.00.000

Лист 2

Формат А4

Формат	Зона	Поз.	Обозначение	Наименование	Кол.	Примечание
Б4	А15	24	М147-00-00.013	200±1×300±1	10	2,83кг
Б4	А16	25	М147-00.00.014	120±1×450±1	44	2,54кг
				Уголки		
				Уголок Б-50×50×4 ГОСТ 8509-72 / Ст.3 ГОСТ 535-79		
Б4	А10	27	М147-00.00.015	L=200±1	22	0,61кг
Б4	А15	28	М147-00.00.016	L=600±2	22	1,83кг
Б4	В10	29	М147-00.00.017	L=850±2	12	2,59кг
Б4	А1	30	М147-00.00.018	L=1200±2	26	3,66кг
Б4	В10	31	М147-00.00.019	L=1650±2	22	5,03кг
А4	А10	36	М147-00.00.021	Швеллер	22	8,4кг
Б4	В2	39	М147-00.00.023	Швеллер		
				Швеллер 10 ГОСТ 8240-72 / Ст.3 ГОСТ 535-79		
				L=10000+5	2	85,9кг
А4	А19	41	М147-00.00.026	Стенка	10	
				Стандартные изделия		
	В19	43		Болт М10×90.58		
				ГОСТ 11738-72	56	
	В2	44		Болт М20×80.58		
				ГОСТ 7798-70	24	
				Гайки ГОСТ 5915-70		
	В19	45		М105	117	
	В2	46		М20,5	24	
				Шайбы ГОСТ 11371-78		
	В19	47		10.02	117	
	В2	48		20.02	24	
	В19	49		Шайба 10 65Г		
				ГОСТ 6402-70	117	
	В2	52		Задвижка 30ч6бр Dy 300		

Инв. № подл. | Подп. и дата | Взам. инв. № | Инв. № дубл. | Подп. и дата

Изм.	Лист	№ докум.	Подп.	Дата

М147-00.00.000

Лист 3

Формат	Зона	Поз.	Обозначение	Наименование	Кол.	Примечание
				ГОСТ 5762-74	1	
	А19	53		Болт М10×16.56		
				ГОСТ 7798-70	60	
				Материалы		
	А14	54		Лист ПВ510		
				ГОСТ 8706-78	414	кг
	А19	55		Труба 2,5×3,2 ГОСТ 3262-75	90	кг
	А19	56		Труба 15×2,8 ГОСТ 3262-75	80	кг
	В10	57		Полоса Б-4×150 ГОСТ 103-76 / Ст.3 ГОСТ 535-79	146	кг
				М147-00.00.000-01		
				Сборочные единицы		
А4	В6	1	М147-01.00.000-01	Корпус	1	
А4	В5	2	М147-02.00.000-01	Затвор гидравлический	1	
А4	В12	4	М147-04.00.000-01	Крышка кармана	1	
А4	В11	8	М147-08.00.000	Панель съемная перфорированная	6	
				Детали		
А4	В12	13	М147-00.00.001	Лист перфорированный	12	
А4	А19	15	М147-00.00.003-01	Рельс	8	
А4	В20	16	М147-00.00.004	Подкладка	48	
А4	В19	17	М147-00.00.005	Лист перфорированный	8	
А4	А16	22	М147-00.00.011	Косынка	28	
А4	А10	23	М147-00.00.012	Косынка	10	

Инв. № подл. | Подп. и дата | Взам. инв. № | Инв. № дубл. | Подп. и дата

Изм.	Лист	№ докум.	Подп.	Дата

М147-00.00.000

Лист 4

Формат	Зона	Поз.	Обозначение	Наименование	Кол.	Примечание
				Ребра		
				Лист 6 ГОСТ 19903-74 / Ст.3 ГОСТ 14637-79		
Б4	А15	24	М147-00.00.000-01.001	200±1×300±1	8	2,83 кг
Б4	А16	25	М147-00.00.000-01.002	120±1×450±1	36	2,54 кг
				Уголки		
				Уголок Б-50×50×5 ГОСТ 8509-72 / Ст.3 ГОСТ 535-79		
Б4	А10	27	М147-00.00.000-01.003	L = 200±1	18	0,61 кг
Б4	А15	28	М147-00.00.000-01.004	L = 600±2	18	1,83 кг
Б4	В10	29	М147-00.00.000-01.005	L = 850±2	10	2,59 кг
Б4	А1	30	М147-00.00.000-01.006	L = 1200±2	22	3,66 кг
Б4	В10	31	М147-00.00.000-01.007	L = 1650±2	18	5,03 кг
А4	А14	36	М147-01.00.005	Швеллер	18	8,4 кг
Б4	В2	39	М147-00.00.000-01.008	Швеллер		
				Швеллер 10 ГОСТ 8240-72 / Ст.3 ГОСТ 535-79		
				L = 8000+5	2	68,7 кг
А4	А19	41	М147-00.00.026	Стенка	8	
				Стандартные изделия		
	В19	43		Болт М10×90.58		
				ГОСТ 11738-72	48	
	В2	44		Болт М16×80.58		
				ГОСТ 7798-70	24	
				Гайки ГОСТ 5915-70		
	В19	45		М10,5	109	
	В2	46		М16,5	24	

Инв. № подл. | Подп. и дата | Взам. инв. № | Инв. № дубл. | Подп. и дата

Изм. Лист № докум. Подп. Дата

М147-00.00.000

Лист 5

Формат А4

Формат	Зона	Поз.	Обозначение	Наименование	Кол.	Примечание
				Шайбы ГОСТ 11371-78		
	В19	47		10.02	109	
	В2	48		16.02	24	
	В19	49		Шайба 10 65Г ГОСТ 6402-70	109	
	В2	52		Задвижка 30ч6бр Ду250 ГОСТ 5762-74	1	
	А19	53		Болт М10×16.56 ГОСТ 7798-70	48	
				Материалы		
	А14	54		Лист ПВ 510 ГОСТ 8706-78	351,7	кг
	В10	55		Труба 25×3,2 ГОСТ 3262-75	71,7	кг
	В9	56		Труба 15×2,8 ГОСТ 3262-75	67,5	кг
	В10	57		Полоса Б-4×150 ГОСТ 103-76 / Ст.3 ГОСТ 535-79	124,3	кг
				М147-00.00.000-02		
				Сборочные единицы		
А4	Б6	1	М147-01.00.000-02	Корпус	1	
А4	Б5	2	М147-02.00.000-01	Затвор гидравлический	1	
А4	В12	4	М147-04.00.000-01	Крышка кармана	1	
А4	В11	8	М147-08.00.000	Панель съемная перфорированная	4	
				Детали		
А4	В12	13	М147-00.00.001	Лист перфорированный	8	
А4	В20	15	М147-00.00.003-02	Рельс	6	

Инв. № подл. | Подп. и дата | Взам. инв. № | Инв. № дубл. | Подп. и дата

Изм. Лист № докум. Подп. Дата

М147-00.00.000

Лист 6

Формат А4

Формат	Зона	Поз.	Обозначение	Наименование	Кол.	Примечание
А4	В20	16	М147-00.00.004	Подкладка	36	
Б4	В19	17	М147-00.00.005	Лист перфорированный	6	
А4	А16	22	М147-00.00.011	Косынка	22	
А4	А10	23	М147-00.00.012	Косынка	8	
				Ребра		
				Лист 6 ГОСТ 19903-74 / Ст.3 ГОСТ 14637-79		
Б4	А15	24	М147-00.00.000-02.001	200±1×300±1	6	2,83 кг
Б4	А16	25	М147-00.00.000-02.002	120±1×450±1	14	2,54 кг
				Уголки		
				Уголок Б-50×50×4 ГОСТ 8509-72 / Ст.3 ГОСТ 535-79		
Б4	А10	27	М147-00.00.000-02.003	L = 200±1	14	0,61 кг
Б4	А15	28	М147-00.00.000-02.004	L = 600±2	14	1,83 кг
Б4	В10	29	М147-00.00.000-02.005	L = 850±2	8	2,59 кг
Б4	А1	30	М147-00.00.000-02.006	L = 1200±2	18	3,66 кг
Б4	В10	31	М147-00.00.000-02.007	L = 1650±2	14	5,03 кг
А4	А14	36	М147-00.00.021	Швеллер	14	8,4 кг
Б4	В2	39	М147-00.00.000-02.008	Швеллер		
				Швеллер 10 ГОСТ 8240-72 / Ст.3 ГОСТ 535-79		
				L = 6000+5	4	51,5 кг
А4	А19	41	М147-00.00.026	Стенка	6	
				Стандартные изделия		
	В19	43		Болт М10×90.58		
				ГОСТ 11738-72	36	
	В2	44		Болт М16×80.58		
				ГОСТ 7798-70	24	

Инв. № подл. | Подп. и дата | Взам. инв. № | Инв. № дубл. | Подп. и дата

Изм. Лист № докум. Подп. Дата

М147-00.00.000

Лист 7

Формат А4

Формат	Зона	Поз.	Обозначение	Наименование	Кол.	Примечание
				Гайки ГОСТ 5915-70		
	В19	45		М10,5	97	
	В2	46		М16,5	24	
				Шайбы ГОСТ 11371-78		
	В19	47		10.02	97	
	В2	48		16.02	24	
	В19	49		Шайба 1065Г ГОСТ 6402-70	97	
	В2	52		Задвижка 30ч6бр Ду250 ГОСТ 5762-74	1	
	А19	53		Болт М10×16.56 ГОСТ 7798-70	36	
				Материалы		
	А14	54		Лист ПВ510 ГОСТ 8706-78	289	кг
	В10	55		Труба 25×3,2 ГОСТ 3262-75		
	В9	56		Труба 15×2,8 ГОСТ 3262-75	52,2	кг
	В10	57		Полоса Б-4×150 ГОСТ 103-76 / Ст.3 ГОСТ 535-79	105,5	кг

Инв. № подл. | Подп. и дата | Взам. инв. № | Инв. № дубл. | Подп. и дата

Изм. Лист № докум. Подп. Дата

М147-00.00.000

Лист 8

Копировал Кулешова 21748-02 18 Формат А4

Альбом II

Типовые проектные решения 902-2-0415.86

Инв. № подл. | Подп. и дата | Взам. инв. № | Инв. № дубл. | Подп. и дата

М 147-00.00.000 СБ

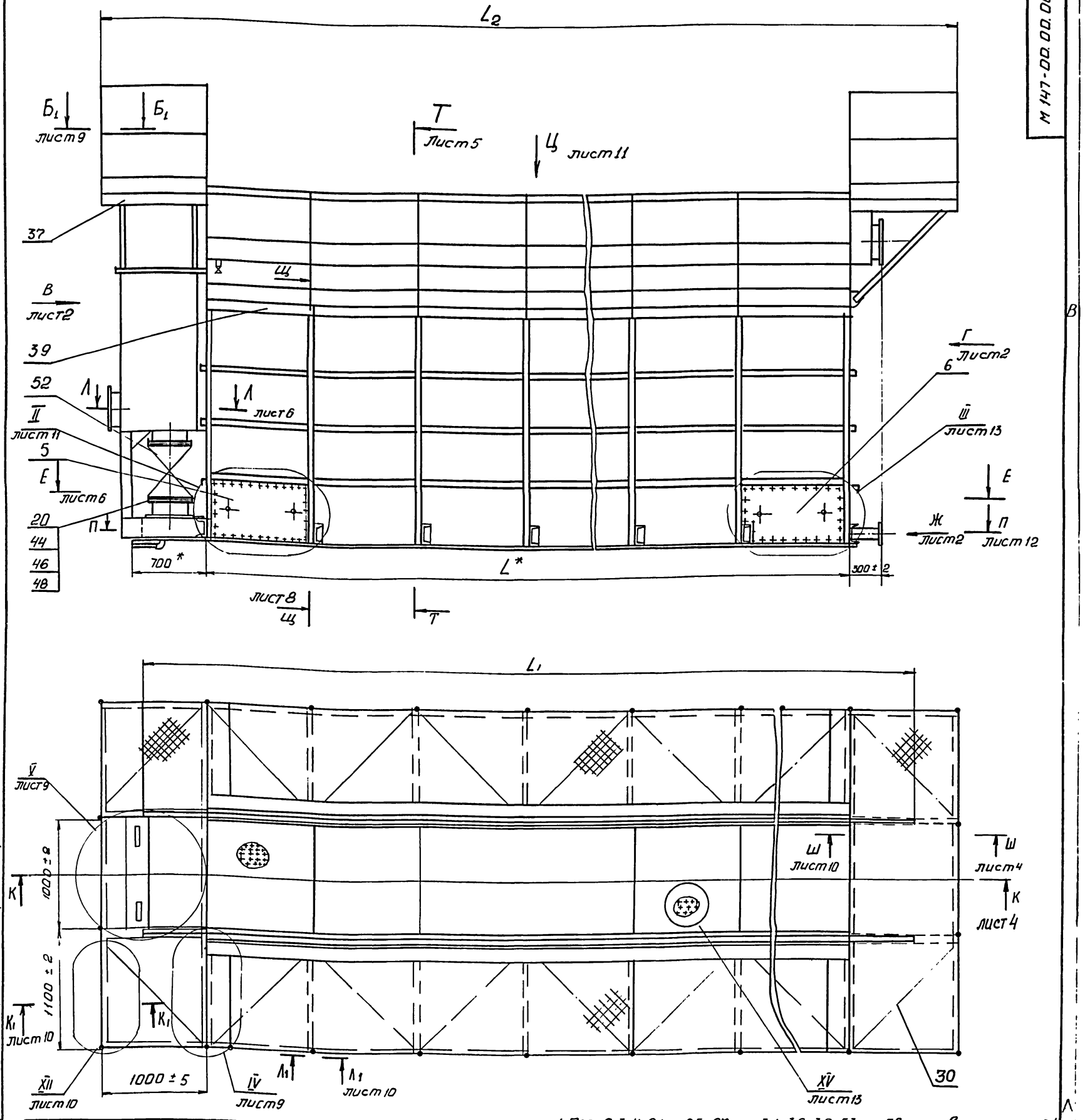

Обозначение	L, мм	L1, мм	L2, мм	L3, мм	K, мм	K1, мм	K2, мм	K3, мм	K4, мм
М 147-00.00.000	10000	11200	12000	9650	5000	410	2700	2800	9500
-01	8000	9200	10000	7650	7000	310	2200	2300	7500
-02	6000	7200	8000	5650	5000	210	2300	2400	5500

Продолжение

П	П1	П2	П3	П4	П5	П6	t, мм	H, мм	Dн, мм	d, мм	D, мм	D1, мм
9	10	4	19	12	12	6	450	2675	300	23	335	395
7	8	4	15	12	12	5	440	2775	250	18	335	335
5	6	3	11	8	12	5	460	2875	250	18	280	335

Продолжение

Dy1	Масса, кг
250	8800
250	7200
200	6100

5. Деталь поз. 17 для лотка подачи сточных вод выполнить без перфорации.

6 * Размеры для справок.

1. Поз. 2, 3, 4, 21...25, 27.., 31, 36, 39, 53... 56 приварить к поз 1 сплошным швом по линии примыкания свариваемых элементов в соответствии со стандартом на сварку и технологией, применяемой заводом-изготовителем. Высота катета шва равна меньшей толщине свариваемых элементов.
2. Шероховатость обработанных поверхностей деталей Б4 $R_z 160$ ✓ остальное ✓.
3. Резервуар испытать на герметичность под наливом. Течь не допускается.
4. Неплоскостность поверхности А относительно поверхности Б не более 1 мм на длине 1000 мм.

Изм.	Лист	№ докум.	Подп.	Дата
Разраб.		Розенштейн		
Пров.		Толчинский		
Т. контр.		Зельцер		
Н. контр.		Козлов		
Утв.				

М 147-00.00.000 СБ

Резервуар
Сборочный чертеж

Лит.	Масса	Масштаб
	см табл	1:25
Лист	Листов 13	

Госстрой СССР
Союзводоканалниипроект
Харьковский
Водоканалпроект

Копировал Карандо 1 21748-02 19 Формат А2

Вид В
М 1:20 лист 1

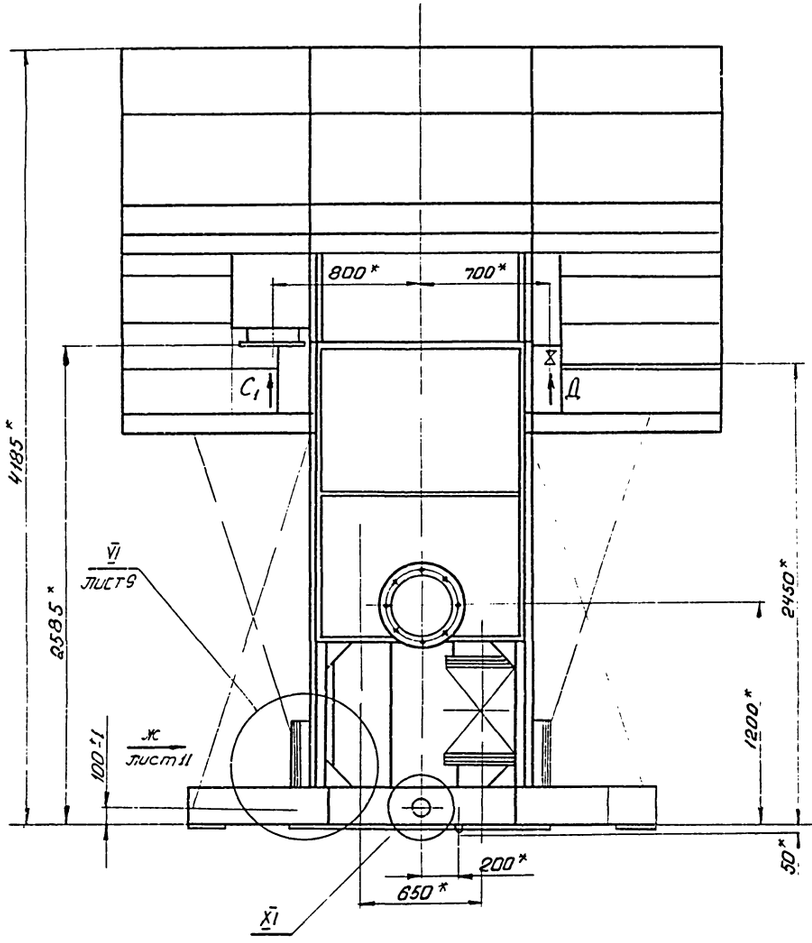

Вид Г лист 1
1:20

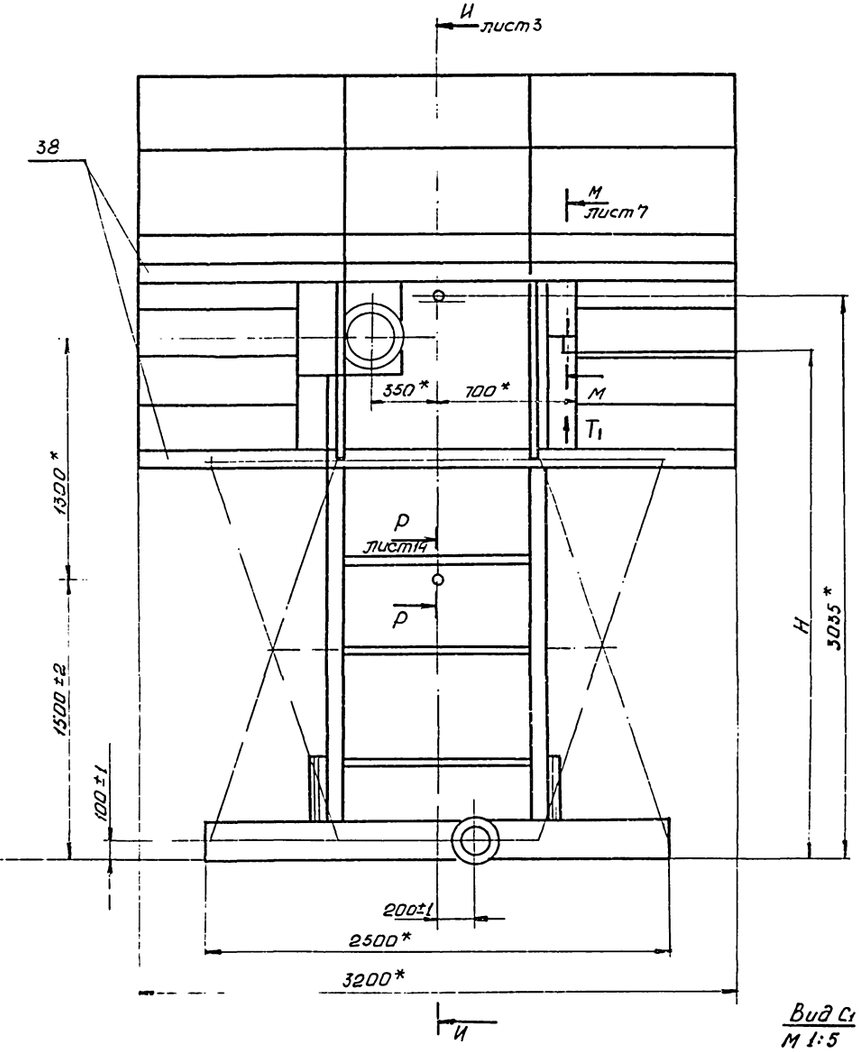

Вид Д
М 1:1

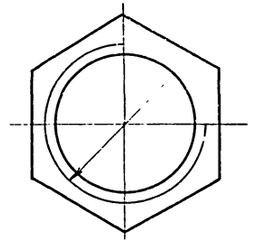

Г2-А

XI
М 1:2

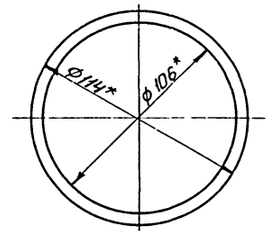

Вид Ж лист 1
М 1:5

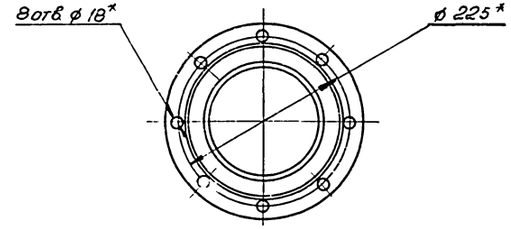

Вид T1
М 1:1

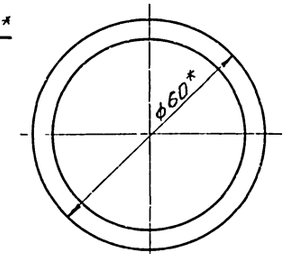

Вид С1 лист 1
М 1:5

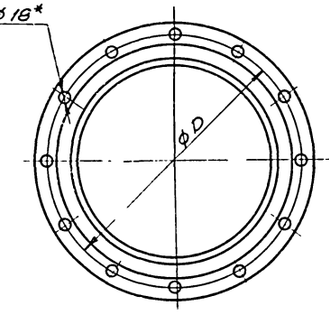

					М 147- 00.00 000 СБ	Лист 6
Изм.	Лист	№ докум.	Подп.	Дата		

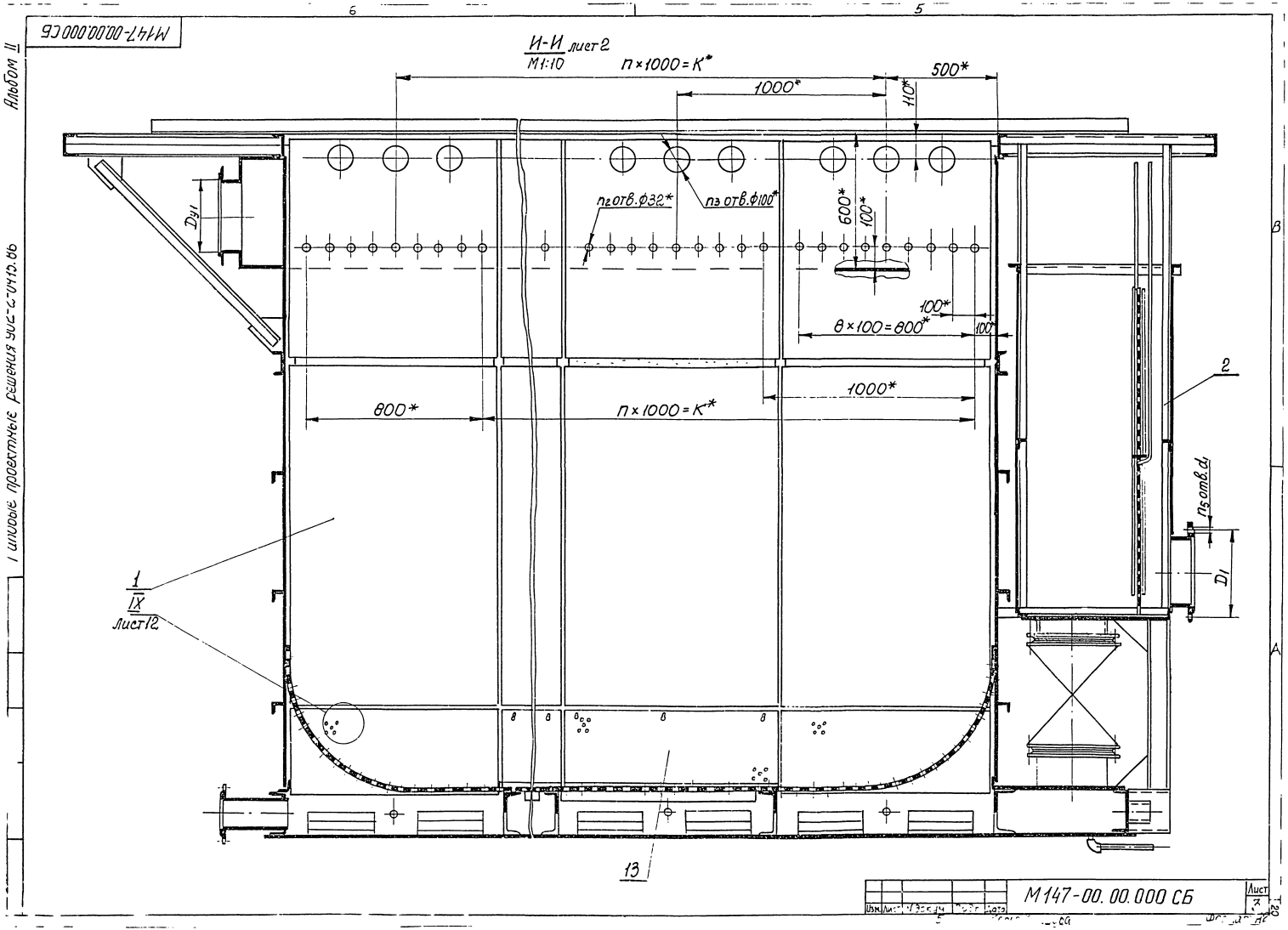

М147-00.00.000 СБ
Альбом II
Типовые проектные решения 902-2-0415.86
И-И лист 2
М1:10
п×1000=К*
500*
1000*
110*
600*
100*
п2 отв.ф32*
п3 отв.ф100*
Dy1
100*
8×100=800*
100*
1000*
800*
п×1000=К*
2
п5 отв.d1
D1
1
IX
лист 12
13
М147-00.00.000 СБ
Лист

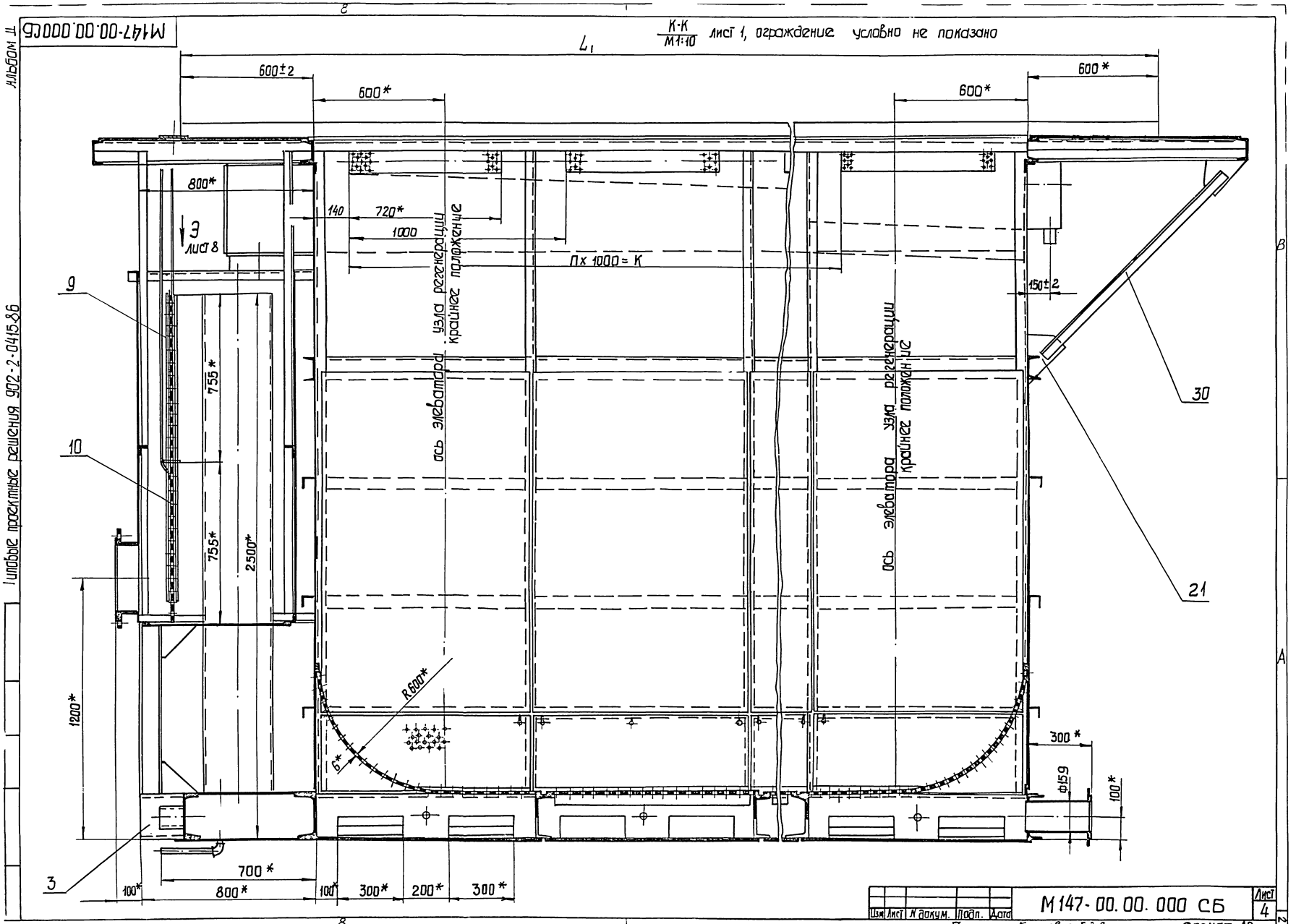

М147-00.00.000СБ
К-К
М1:10
лист 1, ограждение условно не показано
L1
600±2
600*
600*
600*
800*
140
720*
1000
П х 1000 = К
150±2
Э
лист 8
9
10
3
30
21
755*
755*
2500*
1200*
ось элеватора узла регенерации
крайнее положение
ось элеватора узла регенерации
крайнее положение
R600*
6*
300*
Ф159
100*
700*
100*
800*
100*
300*
200*
300*
Типовые проектные решения 902-2-0415.86
Альбом II
Изм
Лист
N докум.
Подп.
Дата
М147-00.00.000 СБ
Лист
4
Копировал Головская
Формат А2

Т-Т / М1:10 лист 1

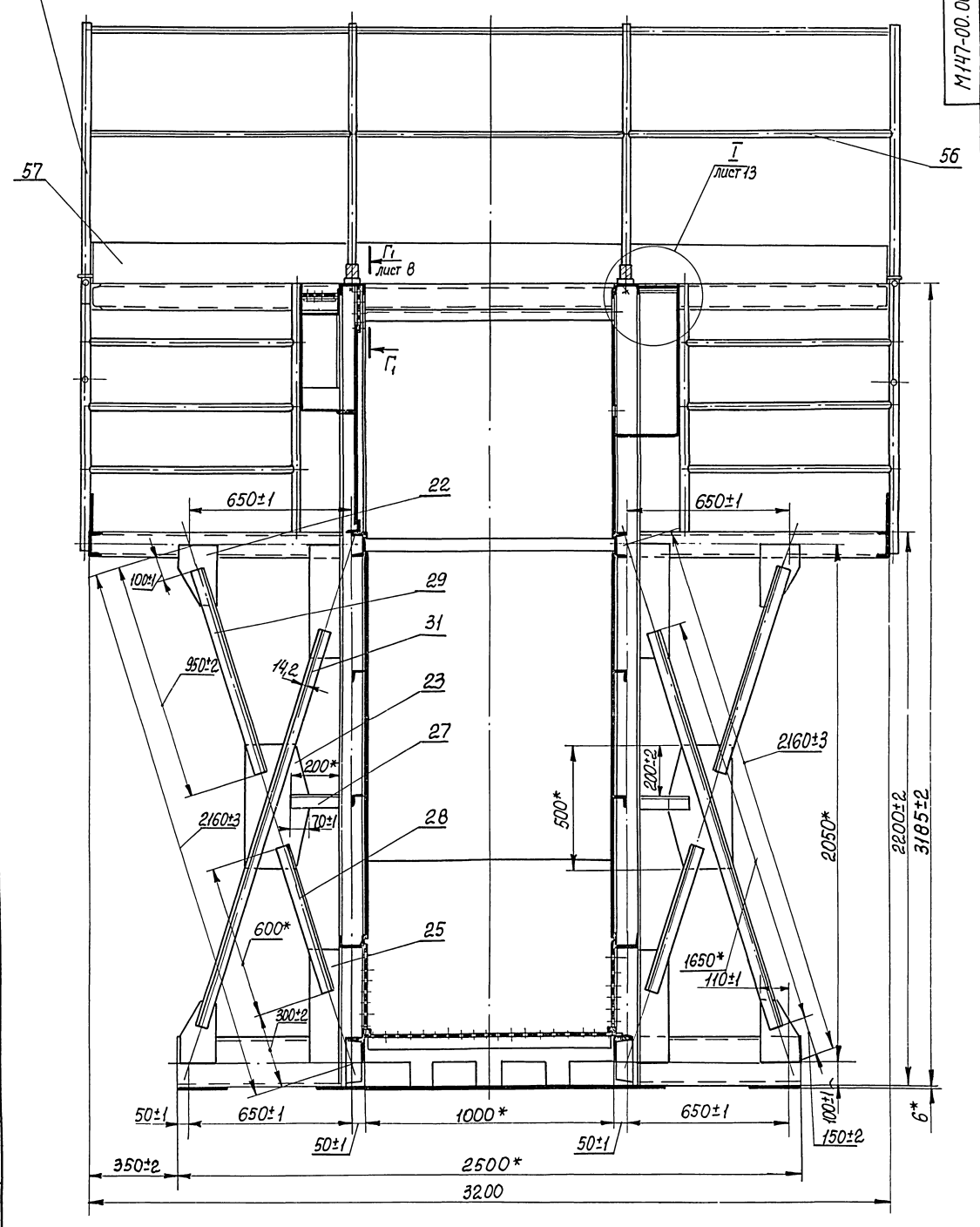

Типовые проектные решения 902-2-0415.86

Инв.№подл. | Подп. и дата | Взам.инв.№ | Инв.№дубл. | Подп. и дата

Изм.	Лист	№ докум.	Подп.	Дата	М147-00.00.000СБ	Лит.	Лист
							5

Копировал Кулешова 9 21748-07 23 Формат А2

Типовые проектные решения 901-2-0415.86

Е - Е
М1:10 лист1

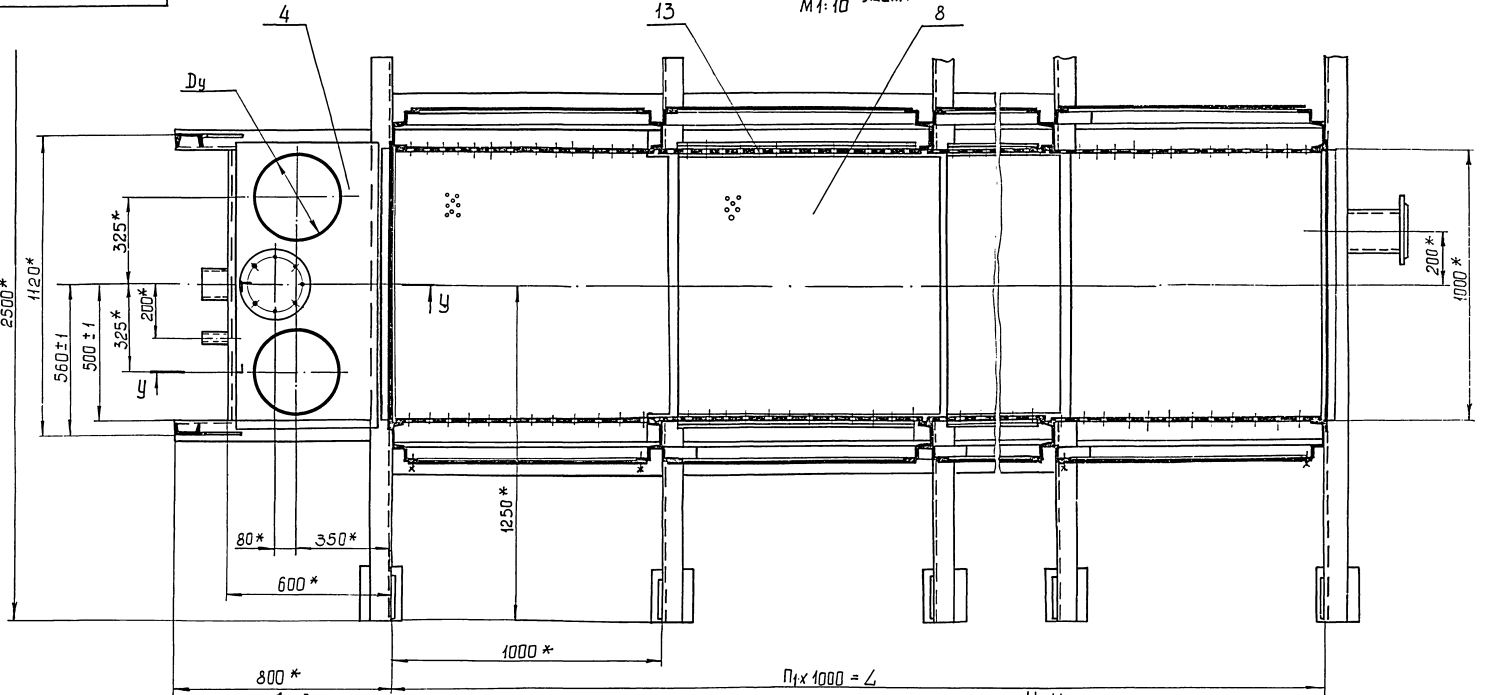

Л - Л
М1:10 лист6

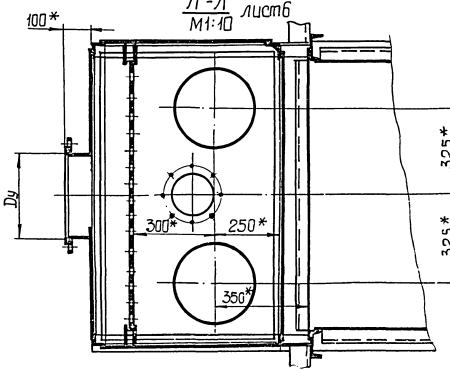

У - У
М1:5

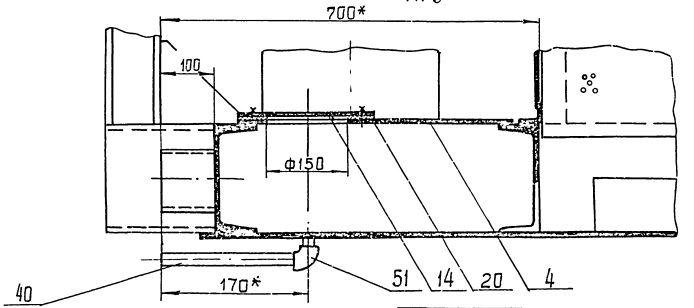

Изм.	Лист	№ докум.	Подп.	Дата	М147-00.00.000 СБ	Лист 5

М147-00.00.000СБ

Альбом II

Типовые проектные решения 902-2-0415.86

$\frac{М-М}{М1:10}$ лист 2 рельс и ограждение условно не показаны

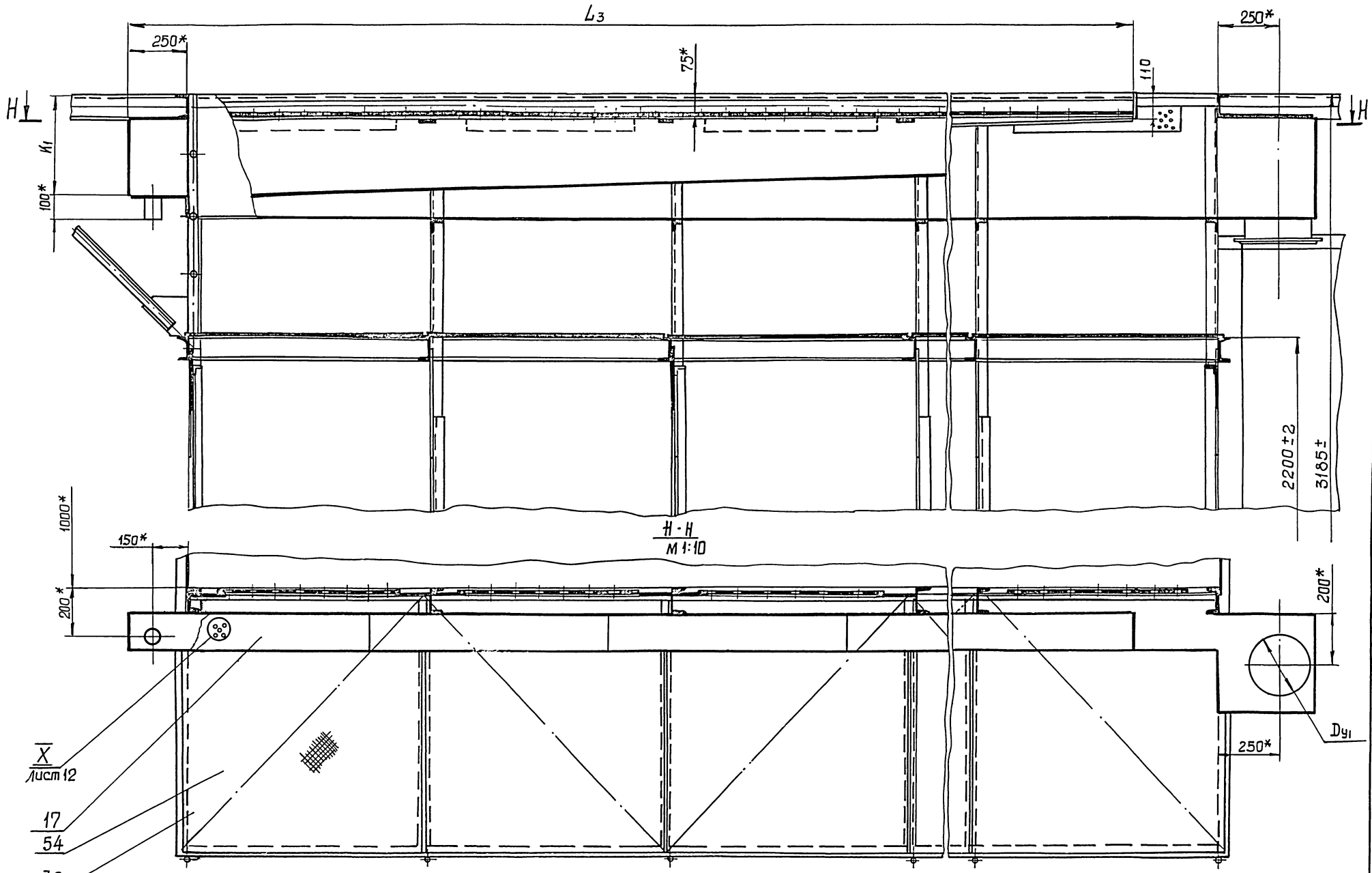

$\frac{Н-Н}{М1:10}$

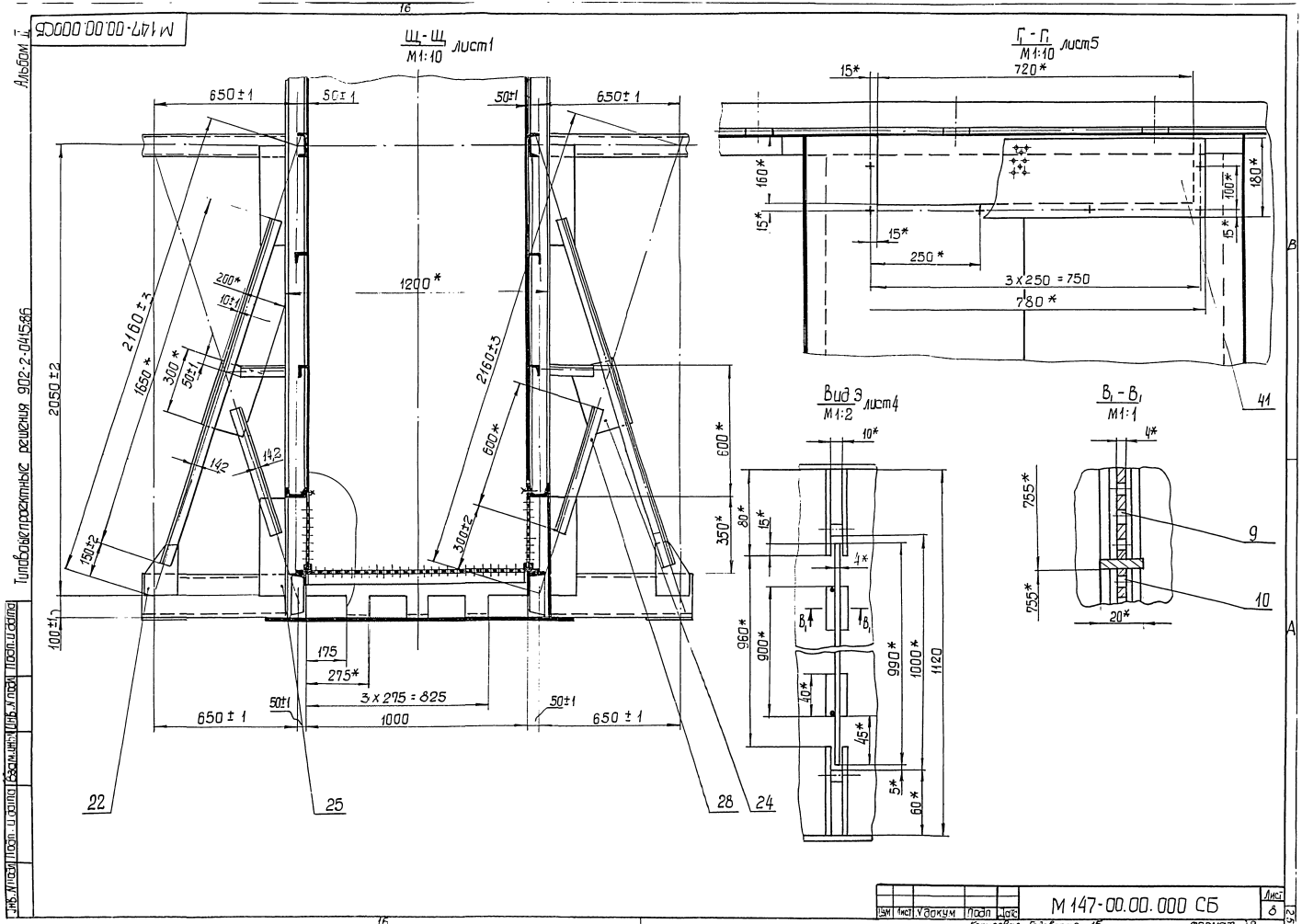

М 147-00.00.000СБ
Альбом 4
Типовые проектные решения 902-2-041586
Щ-Щ
М1:10 лист1
650±1
50±1
1200*
2160±3
1650*
2050±2
200*
10±1
300*
50±1
142
150±2
100±1
600*
350*
175
275*
3 x 275 = 825
1000
22
25
28
24
Г-Г
М1:10 лист5
15*
720*
160*
180*
100*
250*
3 x 250 = 750
780*
41
Вид Э
М1:2 лист4
10*
80*
4*
960*
900*
990*
1000*
1120
40*
45*
5*
60*
В1
В1
В1-В1
М1:1
4*
755*
20*
9
10
Инв. № подл. | Подп. и дата | Взам. инв. № | Инв. № подл. | Подп. и дата
Изм | Лист | № докум | Подп | Дата
М 147-00.00.000 СБ
Лист 8
Копировал Годовская 15
Формат А2

М147-00.00.000СБ

Альбом II

Типовые проектные решения 902-2-0415.86

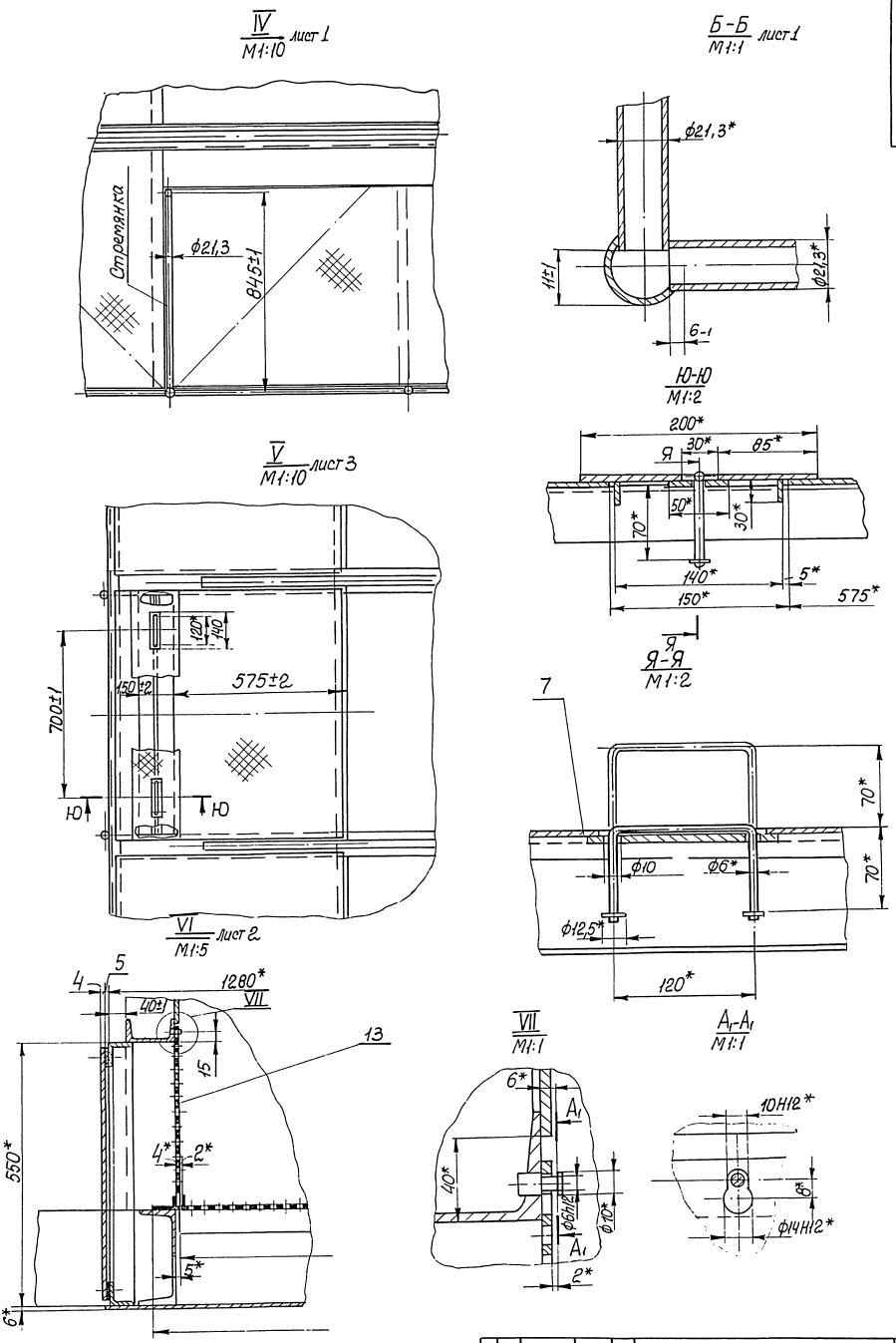

						М147-00.00.000 СБ	Лист 9

М147-00.00.000СБ

Ч - Ч
М1:2 лист 11, повернуто

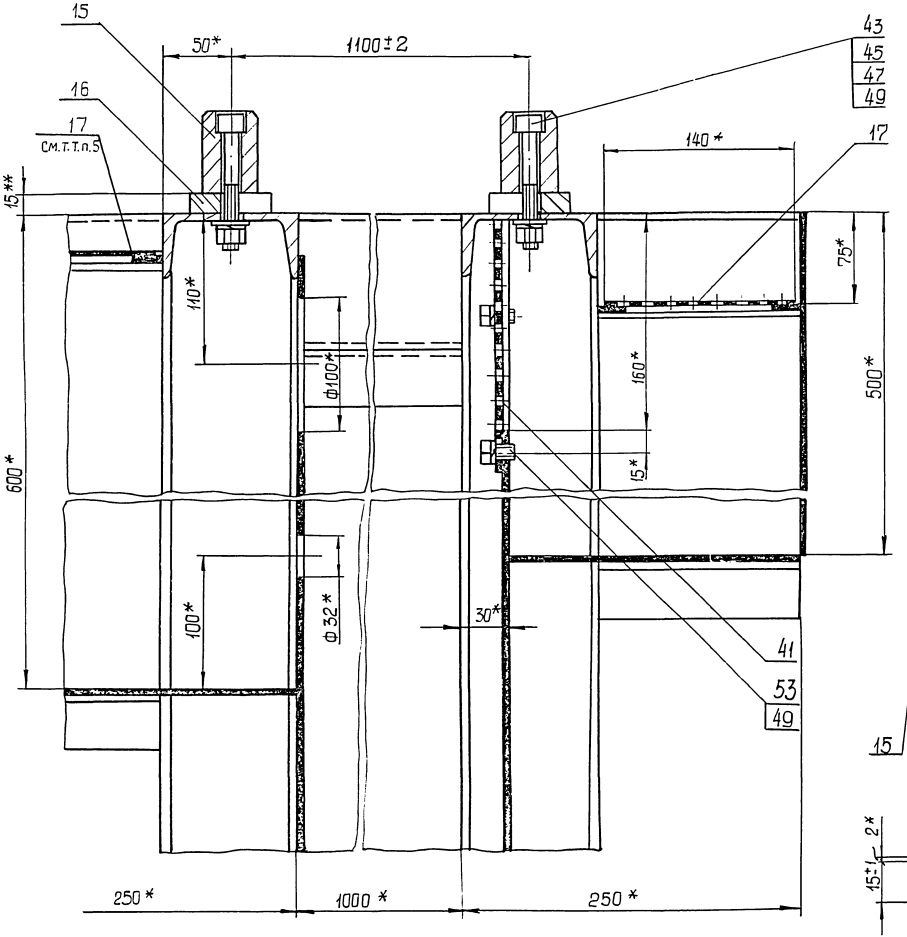

Ш - Ш
М1:10 лист 1

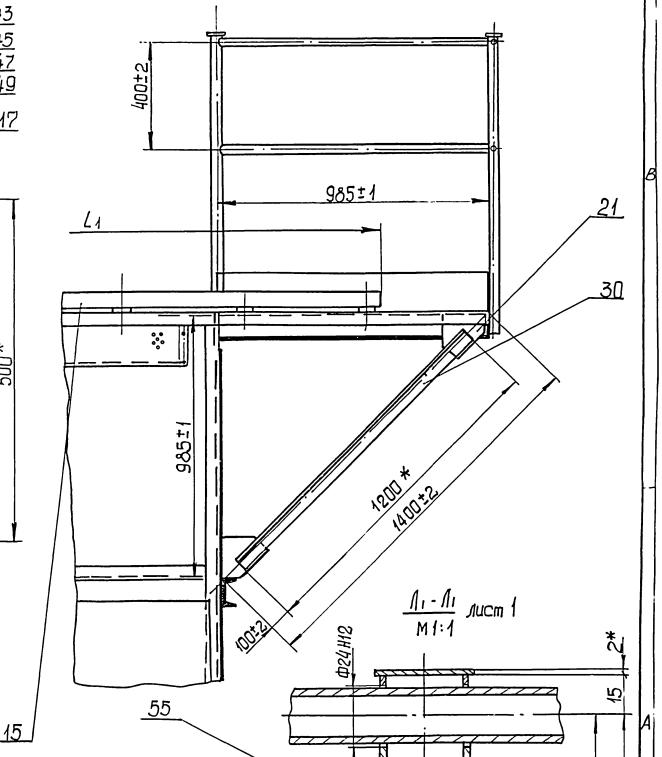

Л1 - Л1
М1:1 лист 1

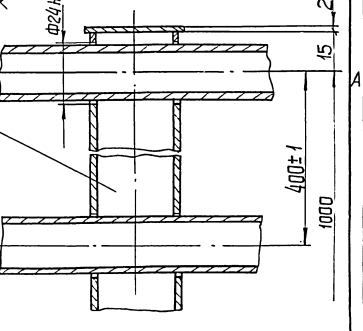

К1 - К1
М1:1 лист 1

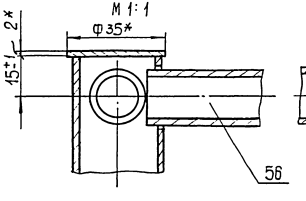

| | | |

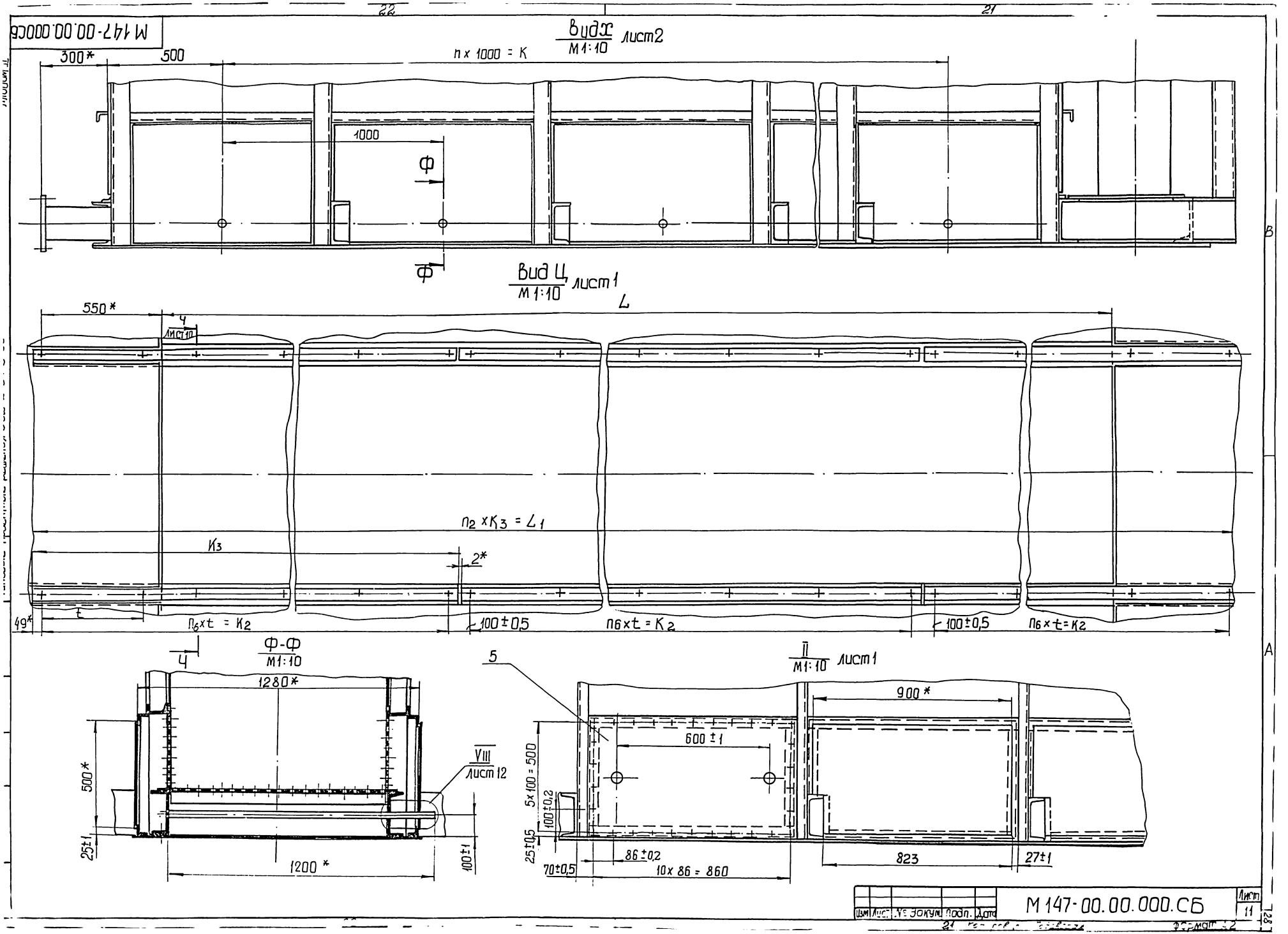

М 147-00.00.000СБ
Вид Х
М1:10
лист2
300*
500
n x 1000 = K
1000
Ф
Вид Ц
М1:10
лист1
L
550*
4
лист10
n2 x K3 = L1
K3
2*
49*
t
n6 x t = K2
100±0,5
n6 x t = K2
100±0,5
n6 x t = K2
Ф-Ф
М1:10
4
1280*
500*
25±1
1200*
100±1
VIII
лист12
5
II
М1:10
лист1
900*
600±1
5x100 = 500
100±0,2
25±0,5
70±0,5
86±0,2
10x 86 = 860
823
27±1
Изм
Лист
№ докум.
Подп.
Дата
М 147-00.00.000.СБ
Лист
11

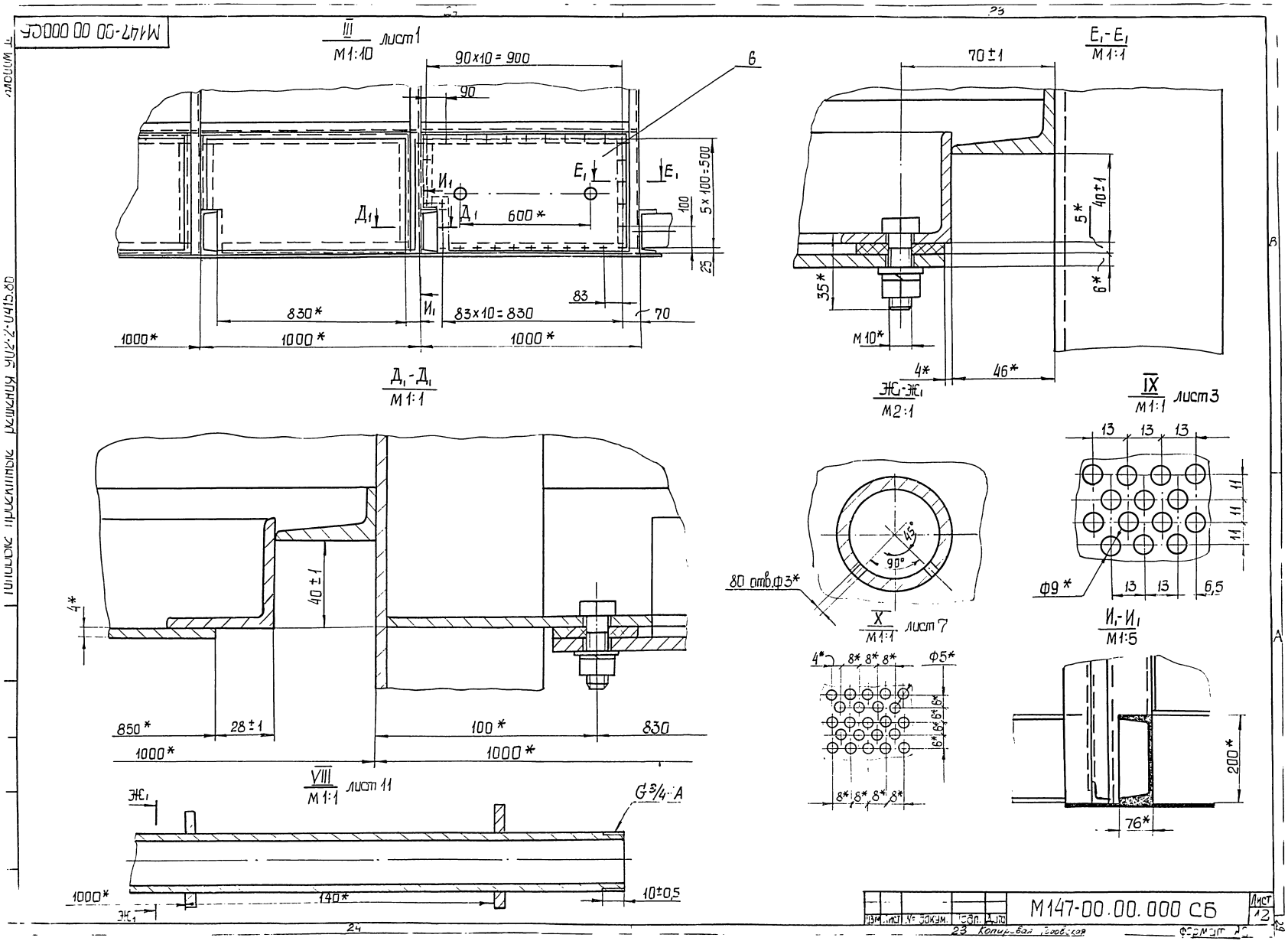

М147-00 00 000СБ
III
М1:10
лист1
90x10 = 900
90
6
5x100=500
100
25
600*
83
830*
83x10=830
70
1000*
1000*
1000*
Д1-Д1
М1:1
Е1-Е1
М1:1
70±1
40±1
5*
6*
35*
М10*
4*
46*
Ж1-Ж1
М2:1
IX
М1:1
лист3
13
13
13
11
11
11
Ф9*
13
13
6,5
80 отв.Ф3*
45°
90°
X
М1:1
лист7
4*
8*
8*
8*
Ф5*
6*
6*
6*
6*
8*
8*
8*
8*
И1-И1
М1:5
200*
76*
40±1
4*
850*
28±1
100*
830
1000*
1000*
VIII
М1:1
лист 11
Ж1
G3/4-A
1000*
140*
10±0,5
Ж1
М147-00.00.000 СБ
Лист 12
Изм. Лист № докум. Подп. Дата
23 Копировал Гоовская
Формат А2

Альбом II

Инв. № подл. | Подпись и дата | Взам. инв. № | Инв. № дубл. | Подпись и дата

П-П
М1:10 лист 1

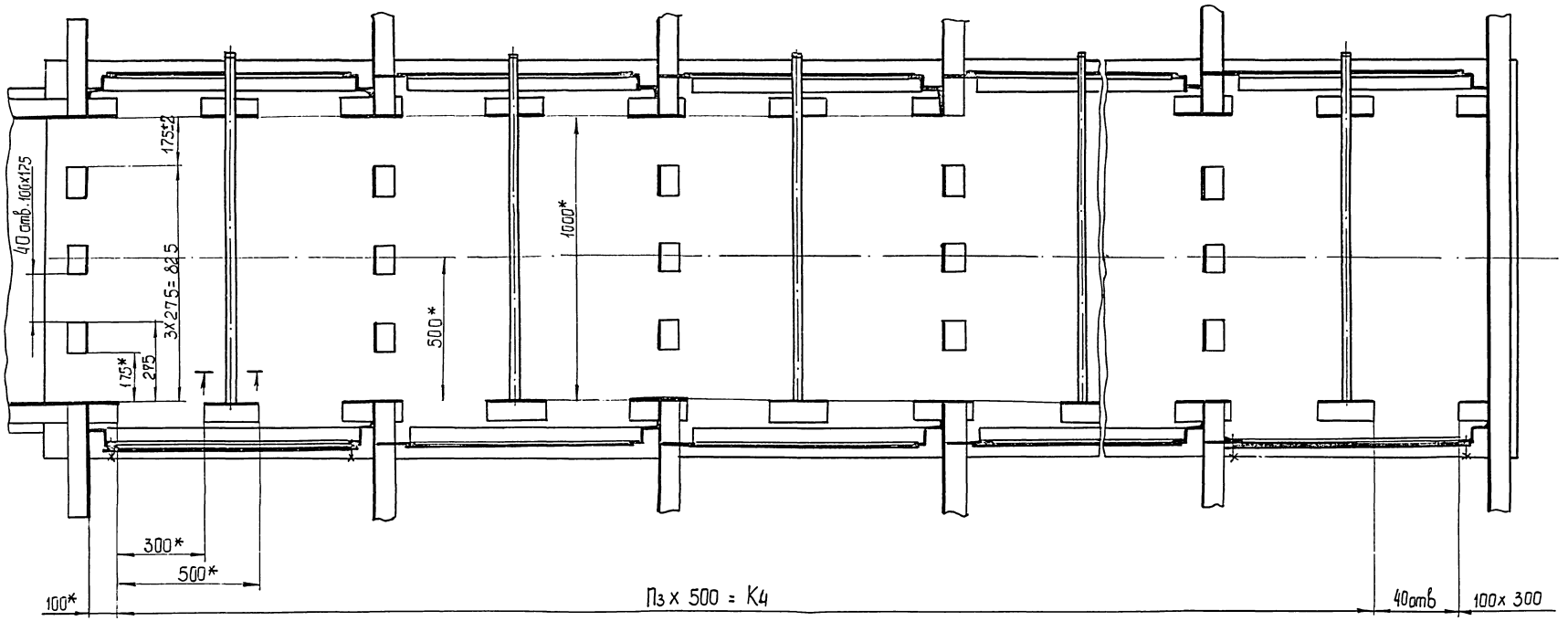

Р-Р
М1:1 лист 2

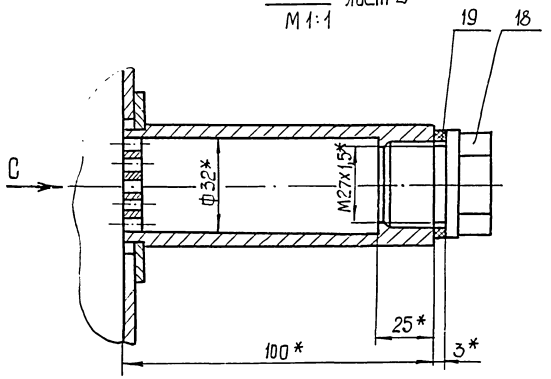

Вид С
М1:1

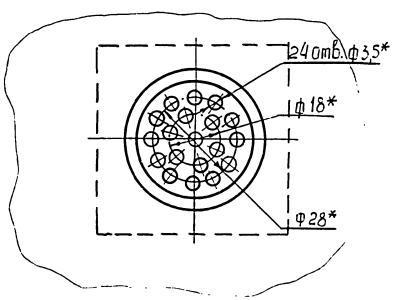

I
М1:2 лист 5

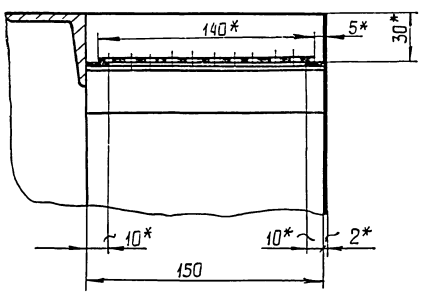

| | | |

Типовые проектные решения 902-2-0415.86 Альбом II

№ строки	Обозначение	Наименование	Куда входит: Обозначение	Кол.	Общее кол.	Примечание
1	М147-00.00.000	Резервуар	М145-00.00.000	1	1	Длина резервуара - 10 м
2	М147-01.00.000	Корпус	М147-00.00.000	1	1	
3	М147-02.00.000	Затвор гидравлический	М147-00.00.000	1	1	
4	М147-03.00.000	Карман	М147-00.00.000	1	1	
5	М147-04.00.000	Крышка кармана	М147-00.00.000	1	1	
6	М147-05.00.000	Крышка	М147-00.00.000	1	1	
7	М147-06.00.000	Крышка	М147-00.00.000	1	1	
8	М147-07.00.000	Крышка	М147-00.00.000	1	1	
9	М147-08.00.000	Панель съемная перфорированная	М147-00.00.000	8	8	
10	М147-09.00.000	Сетка	М147-00.00.000	1	1	
11	М147-09.00.000-01	Сетка	М147-00.00.000	1	1	
12						
13	М147-00.00.000-01	Резервуар	М145-00.00.000-01	1	1	Длина резервуара - 8 м
14	М147-01.00.000-01	Корпус	М147-00.00.000-01	1	1	
15	М147-02.00.000-01	Затвор гидравлический	М147-00.00.000-01	1	1	
16	М147-03.00.000	Карман	М147-00.00.000-01	1	1	
17	М147-04.00.000-01	Крышка кармана	М147-00.00.000-01	1	1	
18	М147-05.00.000	Крышка	М147-00.00.000-01	1	1	
19	М147-06.00.000	Крышка	М147-00.00.000-01	1	1	
20	М147-07.00.000	Крышка	М147-00.00.000-01	1	1	
21	М148-08.00.000	Панель съемная перфорированная	М147-00.00.000-01	6	6	
22	М148-09.00.000	Сетка	М147-00.00.000-01	1	1	
23	М148-09.00.000-01	Сетка	М147-00.00.000-01	1	1	
24						
25	М147-00.00.000-02	Резервуар	М145-00.00.000-02	1	1	Длина резервуара - 6 м
26	М147-01.00.000-01	Корпус	М147-00.00.000-02	1	1	

Изм	Лист	№ докум	Подп.	Дата
Разраб		Розенштейн		
Пров		Толчинский		
Рук. гр		Зельцер		
Н. контр		Козлов		
Утв.				

М147-00.00.000 ВС

Резервуар

Ведомость спецификаций.

Лит	Лист	Листов
	1	2

Госстрой СССР Союзводоканалниипроект Харьковский Водоканалпроект

Формат А3

№ строки	Обозначение	Наименование	Куда входит: Обозначение	Кол.	Общее кол.	Примечание
1	М147-02.00.000-01	Затвор гидравлический	М147-00.00.000-02	1	1	
2	М147-03.00.000	Карман	М147-00.00.000-02	1	1	
3	М147-04.00.000-01	Крышка кармана	М147-00.00.000-02	1	1	
4	М147-05.00.000	Крышка	М147-00.00.000-02	1	1	
5	М147-06.00.000	Крышка	М147-00.00.000-02	1	1	
6	М147-07.00.000	Крышка	М147-00.00.000-02	1	1	
7	М147-08.00.000	Панель съемная перфорированная	М147-00.00.000-02	4	4	
8	М147-09.00.000	Сетка	М147-00.00.000-02	1	1	
9	М147-09.00.000-01	Сетка	М147-00.00.000-02	1	1	
10						
11						
12						
13						
14						
15						
16						
17						
18						
19						
20						
21						
22						
23						
24						
25						
26						
27						
28						
29						
30						
31						
32						

Изм	Лист	№ докум	Подп.	Дата

М147-00.00.000 ВС

Альбом II

Типовые проектные решения 902-2-0415.86

№ строки	Наименование	Код ОКП	Обозначение документа на поставку	Поставщик	Куда входит (обозначение)	Количество: на изделие	в комплекты	на регулир	Всего	Примечание
1	Болты		ГОСТ 7798-70							
2	М10×16.58				М147-00.00.000	60			60	
3	М10×30.58				М147-01.00.000	61			61	
4	М20×80.58				М147-00.00.000	24			24	
5	Болт М10×90.58		ГОСТ 11738-72		М147-00.00.000	56			56	
6	Гайки		ГОСТ 5915-70							
7	М10.5				М147-00.00.000	117			117	
8	М20.5				М147-00.00.000	24			24	
9	Шайбы		ГОСТ 11371-78							
10	6.02				М147-07.00.000	4			4	
11	10.02				М147-00.00.000	117			117	
12	20.02				М147-00.00.000	24			24	
13	Шайба 10.65Г		ГОСТ 6402-70		М147-00.00.000	117			117	
14	Задвижка 30ч 6бр		ГОСТ 5762-74							
15	Ду 300				М147-00.00.000	1			1	
16	Фланцы		ГОСТ 12820-80							
17	1-150-2,5 В ст 3 сп 2				М147-01.00.000	1			1	
18	1-250-2,5 В ст 3 сп 2				М147-01.00.000	2			2	
19	1-300-2,5 В ст 3 сп 2				М147-02.00.000	2			2	
20					М147-04.00.000	1			1	
21						3			3	
22	Угольник 15		ГОСТ 8946-75		М147-00.00.000	1			1	
23										
24										
25										

Подп. и дата | Инв. № дубл. | Взам. инв. № | Подп. и дата | Инв. № подл.

Изм.	Лист	№ докум.	Подп.	Дата
Разраб.		Разенштейн		
Пров.		Толчинский		
Рук. гр.		Зельцер		
Н. контр.		Козлов		
Утв.				

М147-00.00.000 ВП

Резервуар

Ведомость покупных изделий

Лит.	Лист	Листов
	1	3

Сетьпроектмонтаж Водоканалпроект

Формат А3

№ строки	Наименование	Код ОКП	Обозначение документа на поставку	Поставщик	Куда входит (обозначение)	Количество: на изделие	В комплекты	на регулир.	Всего	Примечание
1	Болты		ГОСТ 7798-70							
2	М10×16.58				М147-00.00.000-01	48			48	
3	М10×30.58				М147-01.00.000-01	61			61	
4	М16×80.58				М147-00.00.000-01	24			24	
5	Болт М10×90.58		ГОСТ 11738-72		М147-00.00.000-01	48			48	
6	Гайки		ГОСТ 5915-70							
7	М10.5				М147-00.00.000-01	109			109	
8	М16.5				М147-00.00.000-01	24			24	
9	Шайбы		ГОСТ 11371-78							
10	6.02				М147-07.00.000	4			4	
11	10.02				М147-00.00.000-01	109			109	
12	16.02				М147-00.00.000-01	24			24	
13	Шайба 10.65Г		ГОСТ 6402-70		М147-00.00.000-01	109			109	
14	Задвижка 30ч 6бр		ГОСТ 5762-74							
15	Ду 250				М147-00.00.000-01	1			1	
16	Фланцы		ГОСТ 12820-80							
17	1-150-2,5 В ст 3 сп 2				М147-01.00.000-01	1			1	
18	1-250-2,5 В ст 3 сп 2				М147-01.00.000-01	2			2	
19					М147-02.00.000-01	2			2	
20					М147-04.00.000-01	1			1	
21						5			5	
22	Угольник 15		ГОСТ 8946-75		М147-00.00.000-01	1			1	
23										
24										
25										
26										
27										
28										
29										
30										

Подп. и дата | Инв. № дубл. | Взам. инв. № | Подп. и дата | Инв. № подл.

Изм.	Лист	№ докум.	Подп.	Дата

М147-00.00.000 ВП

Лист 2

Копировал Подобская

Типовые проектные решения 902-2-0415.86 Альбом II

М147-00.00.001

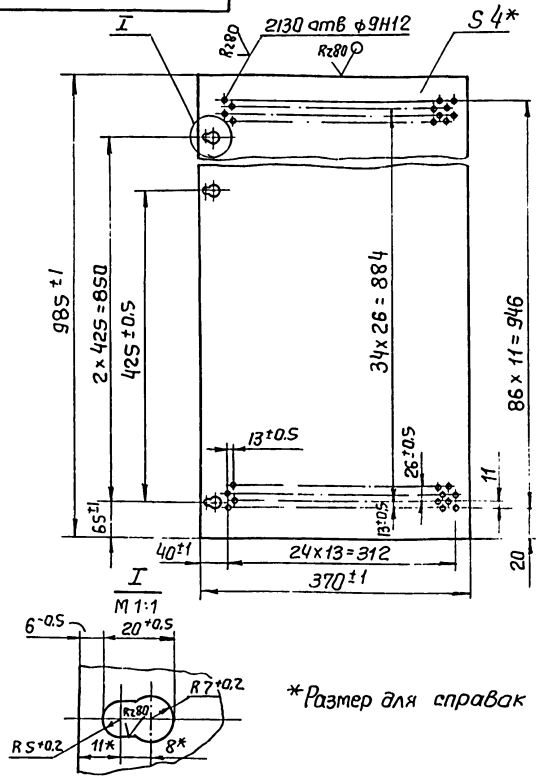

*Размер для справок

Изм.	Лист	№ докум.	Подп.	Дата	М147-00.00.001			
Разраб.		Розенштейн			Лист перфорированный	Лит.	Масса 7.2	Масштаб 1:5
Пров		Толчинский				Лист	Листов 1	
Т. контр		Зельцер			Лист 4 ГОСТ 19903-74 Ст. 3 ГОСТ 14637-79	Госстрой СССР Союзводоканалниипроект Харьковский Водоканалпроект		
Н. контр		Козлов						
Утв								

Формат А4

М147-00.00.002

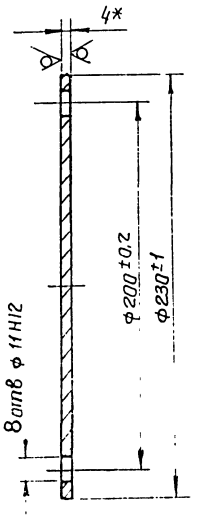

* Размер для справок

Изм.	Лист	№ докум.	Подп.	Дата	М147-00.00.002			
Разраб.		Розенштейн			Крышка	Лит.	Масса 1.3	Масштаб 1:2
Пров		Толчинский				Лист	Листов 1	
Т. контр		Зельцер			Лист 4 ГОСТ 19903-74 Ст. 3 ГОСТ 14637-79	Госстрой СССР Союзводоканалниипроект Харьковский Водоканалпроект		
Н. контр		Козлов						
Утв								

Формат А4

№ строки	Наименование	Код ОКП	Обозначение документа на поставку	Поставщик	Куда входит (обозначение)	Количество: на изделие	в комплекты	на регулир.	Всего	Примечание
1	Болты		ГОСТ 7798-70							
2	М10×16.58				М147-00.00.000-02	36			36	
3	М10×30.58				М147-01.00.000-02	61			61	
4	М16×80.58				М147-00.00.000-02	24			24	
5	Болт М10×90		ГОСТ 11738-72		М147-00.00.000-02	36			36	
6	Гайки		ГОСТ 5915-70							
7	М10.5				М147-00.00.000-02	97			97	
8	М16.5				М147-00.00.000-02	24			24	
9	Шайбы		ГОСТ 11371-78							
10	6.02				М147-07.00.000	4			4	
11	10.02				М147-00.00.000-02	97			97	
12	16.02				М147-00.00.000-02	24			24	
13	Шайба 10.65Г		ГОСТ 6402-70		М147-00.00.000-02	97			97	
14	Задвижка 30ч 6бр		ГОСТ 5762-74							
15	Ду 250				М147-00.00.000-02	1			1	
16	Фланцы		ГОСТ 12820-80							
17	1-150-2,5 В ст 3 сп 2				М147-01.00.000-02	1			1	
18	1-200-2,5 В ст 3 сп 2				М147-01.00.000-02	2			2	
19	1-250-2,5 В ст 3 сп 2				М147-02.00.000-02	2			2	
20					М147-04.00.000-02	1			1	
21						3			3	
22	Угольник 15		ГОСТ 8946-75		М147-00.00.000-02	1			1	
23										
24										
25										
26										
27										
28										
29										
30										

Изм.	Лист	№ докум.	Подп.	Дата	М147-00.00.000 ВП	Лист 3

Инв. № подл. | Подп. и дата | Взам. инв. № | Инв. № дубл. | Подп. и дата

Копировал Гоовская 21748 34 Формат 12

Типовые проектные решения 902-2-041586 Альбом III

М147-00.00.004

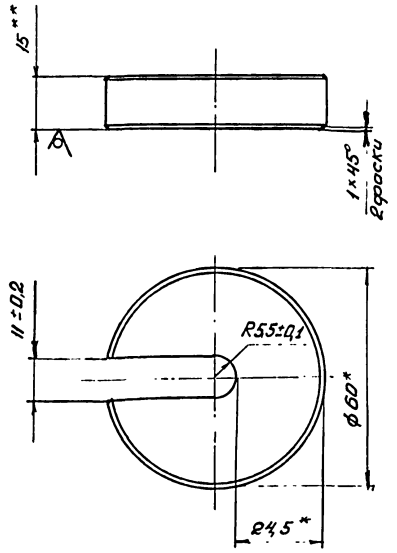

1.* Размер для справок.

2.** Размер уточнить при монтаже.

Изм.	Лист	№ докум.	Подп.	Дата
Разраб.		Розенштейн		
Пров.		Толчинский		
Т. контр.		Зельцер		
Н. контр.		Козлов		
Утв.				

М147-00.00.004

Подкладка

Лит.	Масса	Масштаб
	0,28	1:1
Лист	Листов 1	

Круг В60 ГОСТ 2590-71 / Ст3 ГОСТ 535-79

Госстрой СССР Союзводоканалниипроект Харьковский Водоканалпроект

Формат А4

М147-00.00.003

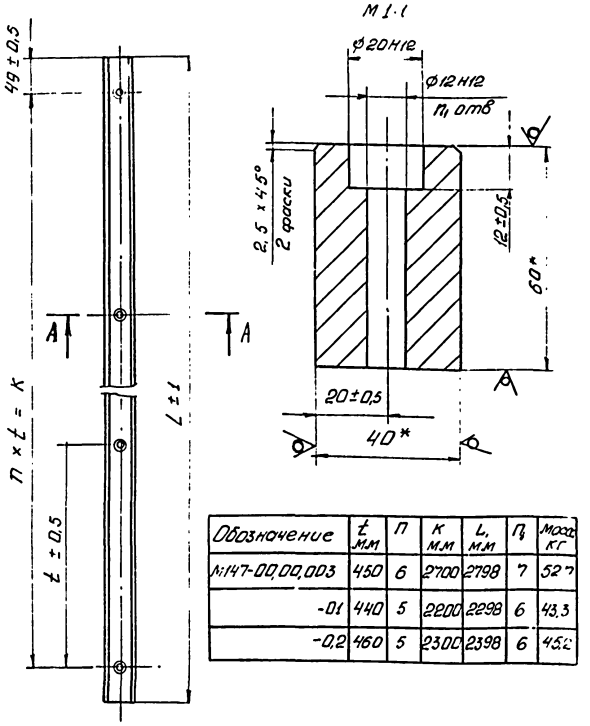

Обозначение	t мм	n	K мм	L, мм	Пз	Масса кг
М147-00.00.003	450	6	2700	2798	7	52.7
-01	440	5	2200	2298	6	43.3
-02	460	5	2300	2398	6	45.2

* Размеры для справок.

М147-00.00.003

Рельс

Лит.	Масса	Масштаб
	см. табл.	1:5
Лист	Листов 1	

Полоса Б-40×60 ГОСТ 103-76 / Ст3 ГОСТ 535-79

Госстрой СССР Союзводоканалниипроект Харьковский Водоканалпроект

Формат А4

М147-00.00.005

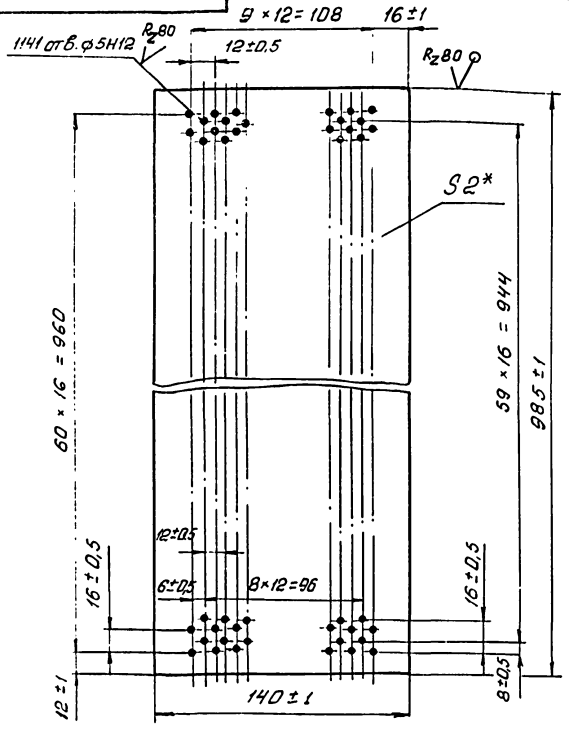

* Размер для справок.

М147-00.00.005

Лист перфорированный

Лит.	Масса	Масштаб
	1.8	1:2
Лист	Листов 1	

2 ГОСТ 19903-74 / Лист Ст3 ГОСТ 16523-70

Госстрой СССР Союзводоканалниипроект Харьковский Водоканалпроект

М147-00.00.006

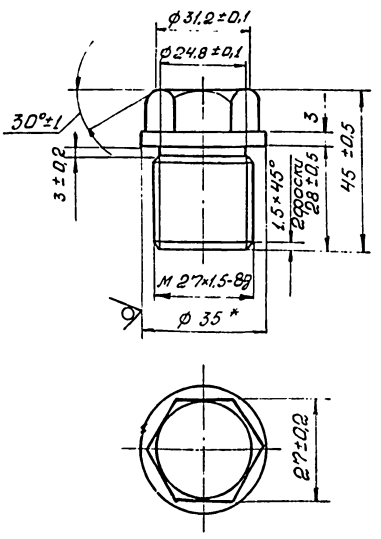

*Размер для справок.

М147-00.00.006

Пробка

Лит.	Масса	Масштаб
	0,14	1:1
Лист	Листов 1	

Круг В35 ГОСТ 2590-71 / Ст3 ГОСТ 535-79

Госстрой СССР Союзводоканалниипроект Харьковский Водоканалпроект

Типовые проектные решения 902-2-0415.86 Альбом 7

М147-00.00.021

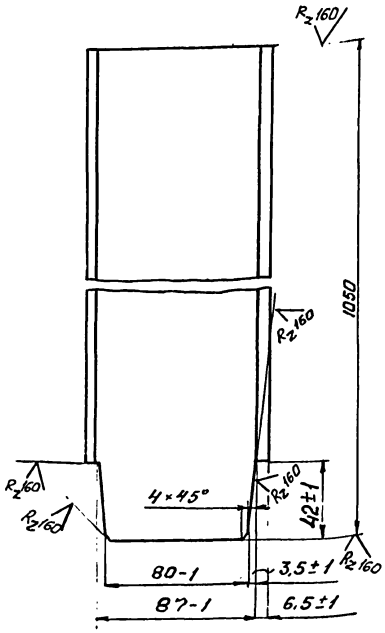

Изм.	Лист	№ докум.	Подп.	Дата
Разраб.		Розенштейн		
Пров.		Толчинский		
Т. контр.		Зельцер		
Н. контр.		Козлов		
Утв.				

М147-00.00.021

Швеллер

Лит.	Масса	Масштаб
	8,4	1:2

Лист | Листов 1

Швеллер 10 ГОСТ 8240-72 / Ст3 ГОСТ 535-79

Госстрой СССР Союзводоканалниипроект Харьковский Водоканалпроект

Формат А4

М147-00.00.007

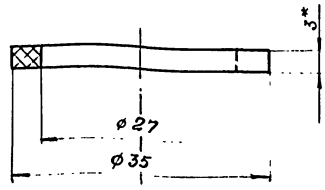

* Размер для справок

Изм.	Лист	№ докум.	Подп.	Дата
Разраб.		Розенштейн		
Пров.		Толчинский		
Т. контр.		Зельцер		
Н. контр.		Козлов		
Утв.				

М147-00.00.007

Прокладка

Лит.	Масса	Масштаб
	0,002	2:1

Лист | Листов 1

Плостина I лист 0М6-С-3 ГОСТ 7338-77

Госстрой СССР Союзводоканалниипроект Харьковский Водоканалпроект

Формат А4

М147-00.00.008

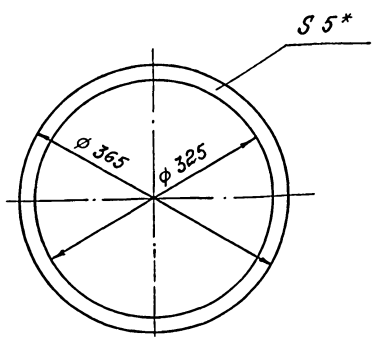

* Размер для справок

Изм.	Лист	№ докум.	Подп.	Дата
Разраб.		Розенштейн		
Пров.		Толчинский		
Т. контр.		Зельцер		
Н. контр.		Козлов		
Утв.				

М147-00.00.008

Прокладка

Лит.	Масса	Масштаб
	0,17	1:5

Лист | Листов 1

Плостина I лист 0М6-С-5 ГОСТ 7338-77

Госстрой СССР Союзводоканалниипроект Харьковский Водоканалпроект

Формат А4

М147-00.00.009

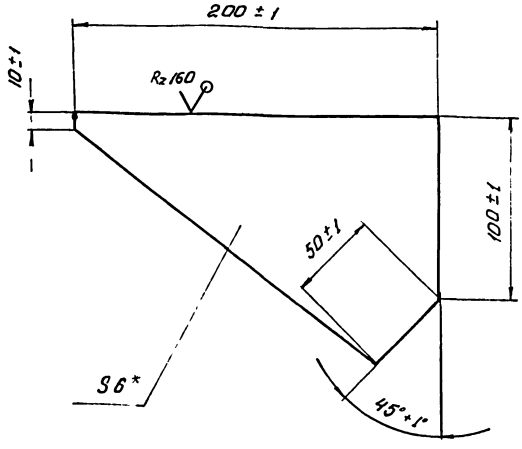

* Размер для справок.

Изм.	Лист	№ докум.	Подп.	Дата
Разраб.		Розенштейн		
Пров.		Толчинский		
Т. контр.		Зельцер		
Н. контр.		Козлов		
Утв.				

М147-00.00.009

Косынка

Лит.	Масса	Масштаб
	0,76	1:2

Лист | Листов 1

Лист Ст3 ГОСТ 14637-79

Госстрой СССР Союзводоканалниипроект Харьковский Водоканалпроект

Формат А4

Типовые проектные решения 902-2-041.86 Альбом II

М 147-00.00.011

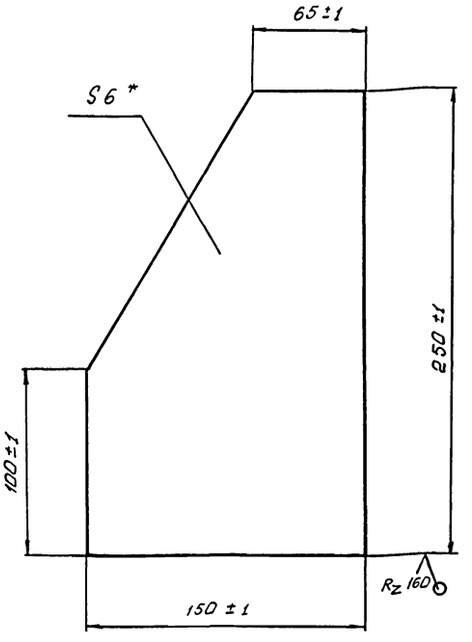

* Размер для справок.

Изм.	Лист	№ докум.	Подп.	Дата
Разраб.		Розенштейн		
Пров.		Толчинский		
Т.контр.		Зельцер		
Н.контр.		Козлов		
Утв.				

М 147-00.00.011

Косынка

Лит.	Масса	Масштаб
	1,5	1:2

Лист | Листов 1

Лист 6 ГОСТ 19903-74 / Ст.3 ГОСТ 14637-79

Госстрой СССР Союзводоканалниипроект Харьковский Водоканалпроект

Формат А4

М 147-00.00.012

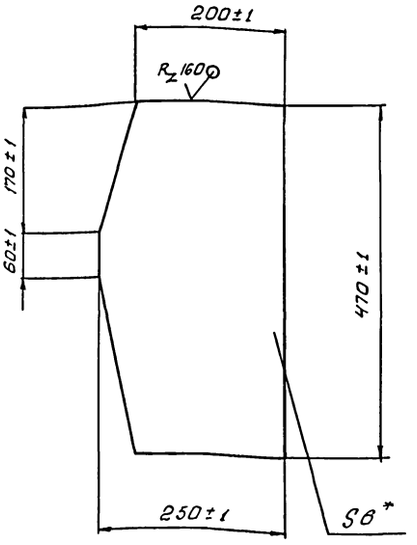

* Размер для справок.

Изм.	Лист	№ докум.	Подп.	Дата
Разраб.		Розенштейн		
Пров.		Толчинский		
Т.контр.		Зельцер		
Н.контр.		Козлов		
Утв.				

М 147-00.00.012

Косынка

Лит.	Масса	Масштаб
	4,8	1:5

Лист | Листов 1

Лист 6 ГОСТ 19903-74 / Ст.3 ГОСТ 14637-79

Госстрой СССР Союзводоканалниипроект Харьковский Водоканалпроект

Формат А4

М 147-00.00.025

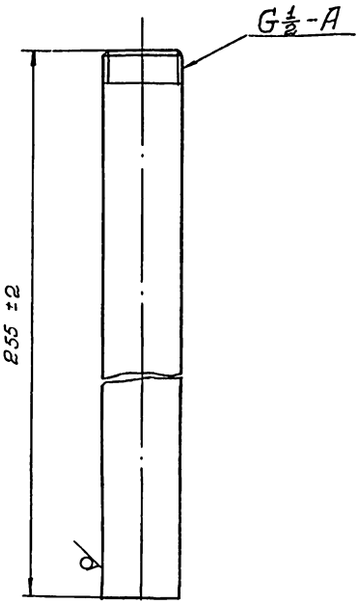

Изм.	Лист	№ докум.	Подп.	Дата
Разраб.		Розенштейн		
Пров.		Толчинский		
Т.контр.		Зельцер		
Н.контр.		Козлов		
Утв.				

М 147-00.00.025

Труба

Лит.	Масса	Масштаб
	0,32	1:1

Лист | Листов 1

Труба 15×2,8 ГОСТ 3262-75

Госстрой СССР Союзводоканалниипроект Харьковский Водоканалпроект

Формат А4

М 147-00.00.026

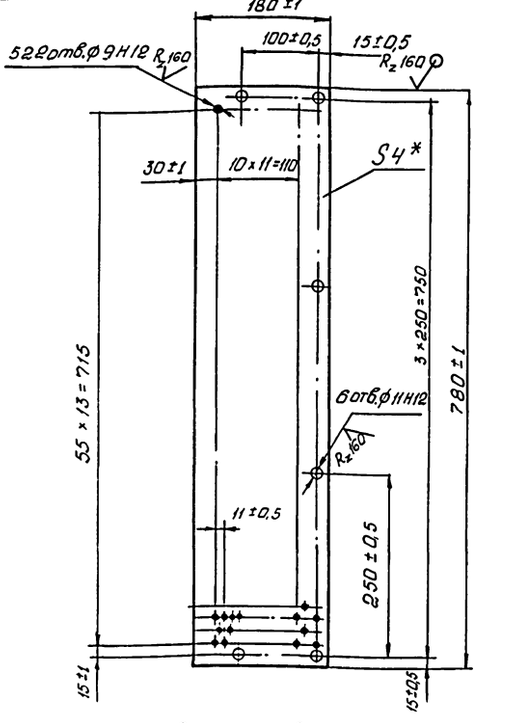

* размер для справок.

Изм.	Лист	№ докум.	Подп.	Дата
Разраб.		Розенштейн		
Пров.		Толчинский		
Т.контр.		Зельцер		
Н.контр.		Козлов		
Утв.				

М 147-00.00.026

Стенка

Лит.	Масса	Масштаб
	2,5	1:5

Лист | Листов 1

4 ГОСТ 19903-74 / Ст.3 ГОСТ 14637-79

Госстрой СССР Союзводоканалниипроект Харьковский Водоканалпроект

Формат А4

Типовые проектные решения 902-2-045.86 Альбом II

Формат	Зона	Поз.	Обозначение	Наименование	Кол.	Примечание
				Документация		
*			М147-01.00.000СБ	Сборочный чертеж		*) А2×11
				Сборочные единицы		
А4	В19	1	М147-01.01.000	Корпус	2	
				Детали		
Б4	В3	5	М147-01.00.003	Поперечина		
				Швеллер 10 ГОСТ 8240-72 / Ст3 ГОСТ 535-79		
				L=1000±2	4	8,59кг
А4	В17	6	М147-01.00.004	Швеллер	2	
А4	В13	8	М147-01.00.006	Швеллер	2	
А4	В6	10	М147-01.00.008	Швеллер	2	
Б4	А5	14	М147-01.00.012	Поперечина		
				Швеллер 20 ГОСТ 8240-72 / Ст3 ГОСТ 535-79		
				L=2500±5	1	46,0кг
А4	В6	16	М147-01.00.014	Уголок	4	
Б4	В8	24	М147-01.00.019	Поперечина		
				Уголок Б-40×40×4 ГОСТ 8509-72 / Ст3 ГОСТ 535-79		
				L=905-2	4	2,2кг

Изм. Лист N докум. Подп. Дата — М147-01.00.000

Разраб. Рязанцев; Пров. Толчинский; Т.контр. Зельцер; Н.контр. Козлов; Утв. —

Корпус

Лит. | Лист 1 | Листов 12

Госстрой СССР, Союзгеоаэрнипроект, Гидроэнергопроект, Водоканалпроект

Формат А4

Формат	Зона	Поз.	Обозначение	Наименование	Кол.	Примечание
Б4	В3	26	М147-01.00.022	Поперечина		
				Уголок Б-40×40×4 ГОСТ 8509-72 / Ст3 ГОСТ 535-79		
				L=1000±2	10	2,4кг
А4	В8	27	М147-01.00.023	Стенка	2	
А4	В9	30	М147-01.00.026	Стенка	1	
А4	В9	32	М147-01.00.027	Стенка	2	
А3	А9	33	М147-01.00.028	Дно	1	
				Листы		
				Лист 4 ГОСТ 19903-74 / Ст3 ГОСТ 14637-79		
Б4	В8	39	М147-01.00.035	940±1×1540±2	2	45,4кг
Б4	В3	40	М147-01.00.036	885±1×1060±1	2	29,4кг
Б4	В3	41	М147-01.00.037	1060±1×2000±2	2	66,5кг
Б4	В2	44	М147-01.00.041	200±1×500-1	2	3,1кг
Б4	В21	45	М147-01.00.042	200±1×600±1	2	3,8кг
Б4	В21	46	М147-01.00.043	500±1×600±1	1	9,4кг
Б4	В14	47	М147-01.00.044	150±1×600±1	1	2,8кг
А3	А10	49	М147-01.00.028-01	Дно	1	
А4	А9	50	М147-01.00.027-01	Стенка	2	
				Листы		
				Лист 4 ГОСТ 19903-74 / Ст3 ГОСТ 14637-79		
Б4	А3	51	М147-01.00.047	400±1×400±1	5	5,0кг
Б4	В2	52	М147-01.00.048	250±1×400±1	1	3,14кг
Б4	А3	54	М147-01.00.051	110±1×148±1	1	0,25кг
Б4	В18	60	М147-01.00.056	Дно		
				Лист 2 ГОСТ 19903-74 / Ст3 ГОСТ 16523-70		
				148±1×250±1	1	0,58кг

Изм. Лист N докум. Подп. Дата — М147-01.00.000 — Лист 2

Формат А4

Формат	Зона	Поз.	Обозначение	Наименование	Кол.	Примечание
Б4	А9	63	М147-01.00.059	Поперечина		
				Полоса Б-4×50 ГОСТ 103-76 / Ст3 ГОСТ 535-79		
				L=990±1	2	1,4кг
А4	А21	67	М147-01.00.064	Патрубок	1	
Б4	А18	68	М147-01.00.065	Патрубок		
				Труба 50×3,5 ГОСТ 3262-75		
				L=98±1	1	0,48кг
Б4	В5	69	М147-01.00.066	Патрубок		
				Труба 159×4,5 ГОСТ 8732-78 / 10 ГОСТ 8731-74		
				L=295±1	1	5,0кг
Б4	В6	71	М147-01.00.068	Уголок		
				Уголок Б-40×40×4 ГОСТ 8509-72 / Ст3 ГОСТ 535-79		
				L=990-1	1	2,39кг
				Стандартные изделия		
	А21	73		Болт М10×30.58 ГОСТ 7798-70	61	
	А21	74		Фланец 1-150-2.5 Вст3сп2 ГОСТ 12820-80	1	
				Переменные данные для исполнений		
				М147-01.00.000		
				Детали		
А4	А8	2	М147-01.00.001	Стойка	11	

Изм. Лист N докум. Подп. Дата — М147-01.00.000 — Лист 3

Формат А4

Формат	Зона	Поз.	Обозначение	Наименование	Кол.	Примечание
	В7	3	-01	Стойка	11	
Б4	В7	4	М147-01.00.002	Швеллер		
				Швеллер 10 ГОСТ 8240-72 / Ст3 ГОСТ 535-79		
				L=10992-5	2	86,7кг
А4	А13	7	М147-01.00.005	Швеллер	18	
А4	А13	9	М147-01.00.007	Швеллер	18	
А3	В5	11	М147-01.00.009	Швеллер	9	
	В6	12	-01	Швеллер	9	
А4	А6	13	М147-01.00.011	Швеллер	9	
Б4	В12	15	М147-01.00.013	Уголок		
				Уголок Б-40×40×4 ГОСТ 8509-72 / Ст3 ГОСТ 535-79		
				L=150±1	22	0,4кг
А4	А21	17	М147-01.00.014-01	Уголок	18	
А4	В5	18	М147-01.00.015	Уголок	9	
	В5	19	-01	Уголок	9	
А4	А17	20	М147-01.00.016	Уголок	9	
	А3	21	-01	Уголок	9	
				Стойки		
				Уголок Б-50×50×4 ГОСТ 8509-72 / Ст3 ГОСТ 535-79		
Б4	В19	22	М147-01.00.017	L=350-1	18	1,07кг
Б4	В20	23	М147-01.00.018	L=550-1	22	1,68кг
Б4	В13	25	М147-01.00.019	Поперечина		
				Уголок Б-40×40×4 ГОСТ 8509-72 / Ст3 ГОСТ 535-79		
				L=954-2	4	2,2кг
Б4	А4	28	М147-01.00.024	Стенка		
				Лист 4 ГОСТ 19903-74 / Ст3 ГОСТ 14637-79		
				90±1×180±1	1	0,5кг

Изм. Лист N докум. Подп. Дата — М147-01.00.000 — Лист 4

Формат А4

Типовые проектные решения 902-2-044.86 Альбом II

Формат	Зона	Поз.	Обозначение	Наименование	Кол.	Примечание
А4	А20	29	М147-01.00.025	Косынка	22	
А4	В16	31	М147-01.00.026-01	Стенка	9	
А4	А17	34	М147-01.00.029	Косынка	18	
				Листы		
				Лист 4 ГОСТ 19903-74 / Ст3 ГОСТ 535-79		
Б4	В2	35	М147-01.00.031	500-1 × 950-1	18	14.8кг
Б4	В7	36	М147-01.00.032	495-1 × 950-1	18	13.2кг
Б4	В7	38	М147-01.00.034	985±2×1540±2	18	48.3кг
Б4	В6	42	М147-01.00.039	Стенка		
				Лист 6 ГОСТ 19903-74 / Ст.3. ГОСТ 14637-79		
				1400±2×10260±10	1	676,5кг
Б4	В1	43	М147-01.00.041	Боковина		
				Лист 4 ГОСТ 19903-74 / Ст3 ГОСТ 14637-79		
				800±1×10000±10	1	188,4кг
А4	В15	48	М147-01.00.045	Дно	2	
Б4	В12	53	М147-01.00.049	Стенка		
				Лист 4 ГОСТ 19903-74 / Ст3 ГОСТ 16523-70		
				500±1×10000±8	1	47.1кг
А4	А19	56	М147-01.00.052	Лист	1	
				Листы		
				Лист 2 ГОСТ 19903-74 / Ст3 16523-70		
Б4	А4	57	М147-01.00.053	9655±5×148±1	1	
Б4	В18	58	М147-01.00.054	148±1×310±1	1	
Б4	В18	59	М147-01.00.055	250±1×310±1	2	

Инв.№подл. | Подп. и дата | Взам. инв.№ | Инв.№дубл. | Подп. и дата

Изм. Лист № докум. Подп. Дата — М147-01.00.000 — Лист 5

Формат А4

Формат	Зона	Поз.	Обозначение	Наименование	Кол.	Примечание
				Полосы		
				Полоса 6-4×20 ГОСТ 103-76 / Ст3 ГОСТ 535-79		
Б4	В17	61	М147-01.00.057	L=130±1	18	0,08кг
Б4	В17	62	М147-01.00.058	L=9650±10	4	
Б4	А6	64	М147-01.00.061	Пята		
				Лист 6 ГОСТ 19903-74 / Ст3 ГОСТ 14637-79		
				150±1×200±1	22	1,4кг
А4	А16	65	М147-01.00.062	Ось	48	
А4	В6	66	М147-01.00.063	Труба	10	
Б4	В21	70	М147-01.00.067	Патрубок		
				Труба 273×4 ГОСТ 8732-78 / 10 ГОСТ 8731-74		
				L=100±1	2	2,65кг
Б4	В8	72		Уголок		
				Уголок 6-40×40×4 ГОСТ 8509-72 / Ст3 ГОСТ 535-79	72	
				L=995-1	9	2,4кг
				Стандартные изделия		
	В21	78		Фланец 1-250-2.5 Вст3сп2		
				ГОСТ 12820-80	2	
				М147-01.00.000-01.000		
				Детали		
А4	В8	2	М147-01.00.001	Стойка	9	
	В7	3	-01	Стойка	9	
Б4	В7	4	М147-01.00.002	Швеллер		
				Швеллер 10 ГОСТ 8240-72 / Ст3 ГОСТ 535-79		
				L=8092-7	2	69,5кг

Инв.№подл. | Подп. и дата | Взам. инв.№ | Инв.№дубл. | Подп. и дата

Изм. Лист № докум. Подп. Дата — М147-01.00.000 — Лист 6

Формат А4

Формат	Зона	Поз.	Обозначение	Наименование	Кол.	Примечание
А4	А13	7	М147-01.00.005	Швеллер	14	
А4	А13	9	М147-01.00.007	Швеллер	14	
А4	В5	11	М147-01.00.009	Швеллер	7	
	В6	12	-01	Швеллер	7	
А4	А6	13	М147-01.00.011	Швеллер	7	
Б4	В22	15	М147-01.00.000-01.004	Уголок		
				Уголок 6-40×40×4 ГОСТ 8509-72 / Ст3 ГОСТ 535-79		
				L=150±1	18	0.4кг
А4	А21	17	М147-01.00.014-01	Уголок	14	
А4	В5	18	М147-01.00.015	Уголок	7	
	В5	19	-01	Уголок	7	
А9	А17	20	М147-01.00.016	Уголок	7	
	А3	21	-01	Уголок	7	
				Стойки		
				Уголок 6-50×50×4 ГОСТ 8509-72 / Ст3 ГОСТ 535-79		
Б4	В19	22	М147-01.00.000-01.005	L=350-1	14	1,07кг
Б4	В20	23	М147-01.00.000-01.006	L=550-1	18	1.68кг
Б4	В13	25	М147-01.00.000-01.008	Поперечина		
				Уголок 6-40×40×4 ГОСТ 8509-72 / Ст3 ГОСТ 535-79		
				L=954-2	26	2.3кг
Б4	А4	28	М147-01.00.000-01.011	Стенка		
				Лист 4 ГОСТ 19903-74 / Ст3 ГОСТ 14637-79		
				190±1×180±1	1	1.07кг
А4	А20	29	М147-01.00.025	Косынка	18	
А4	В10	31	М147-01.00.026-01	Стенка	7	
А4	А17	34	М147-01.00.029	Косынка	14	

Инв.№подл. | Подп. и дата | Взам. инв.№ | Инв.№дубл. | Подп. и дата

Изм. Лист № докум. Подп. Дата — М147-01.00.000 — Лист 7

Формат А4

Формат	Зона	Поз.	Обозначение	Наименование	Кол.	Примечание
				Стенки		
				Лист 4 ГОСТ 19903-74 / Ст3 ГОСТ 14637-79		
Б4	В2	35	М147-01.00.000-01.012	500-1 × 950-1	14	14,8кг
Б4	В7	36	М147-01.00.000-01.013	495-1 × 950-1	14	13,2кг
Б4	В7	38	М147-01.00.000-01.015	Лист		
				Лист 4 ГОСТ 19903-74 / Ст3 ГОСТ 14637-79		
				985±2×1540±2	14	48.3кг
Б4	В6	42	М147-01.00.000-01.019	Дно		
				Лист 6 ГОСТ 19903-74 / Ст3 ГОСТ 14637-79		
				1400±2×8260±7	1	544,7кг
Б4	В1	43	М147-01.00.000-01.021	Стенка		
				Лист 4 ГОСТ 19903-74 / Ст3 ГОСТ 14637-79		
				600±1×8000±7	1	150,7кг
А4	В13	46	М147-01.00.045-01	Дно	2	
Б4	В12	53	М147-01.00.000-01.029	Стенка		
				Лист 4 ГОСТ 19903-74 / Ст3 ГОСТ 14637-79		
				500±1×8000±6	1	125.6кг
А4	А4	56	М147-01.00.052-01	Лист	1	
				Листы		
				Лист 2 ГОСТ 19903-74 / Ст3 ГОСТ 16523-70		
Б4	А4	57	М147-01.00.000-01.032	7655±5×148±1	1	17.8кг
Б4	В18	58	М147-01.00.000-01.033	148±1×210±1	1	0,5кг
Б4	В18	59	М147-01.00.000-01.034	250±1×210±1	2	0.8кг
				Полосы		
				Полоса 6-4×20 ГОСТ 103-76 / Ст3 ГОСТ 535-79		

Инв.№подл. | Подп. и дата | Взам. инв.№ | Инв.№дубл. | Подп. и дата

Изм. Лист № докум. Подп. Дата — М147-01.00.000 — Лист 8

Копировал Кулешова — 21748-07 — А4 — Формат А1

Альбом II

Типовые проектные решения 902-2-045.86

Формат	Зона	Поз.	Обозначение	Наименование	Кол.	Примечание
Б4	В7	61	М147-01.00.000-01.036	L=130±1	14	0,08кг
Б4	В17	62	М147-01.00.000-01.037	L=7650±3	4	4,8кг
Б4	А6	64	М147-01.00.000-01.039	Пята		
				Лист 6 ГОСТ 19903-74 / Ст.3 ГОСТ 14637-79		
				150±1 × 200±1	18	1,4кг
А4	А16	65	М147-01.00.062	Ось	36	0.009
А4	Б6	66	М147-01.00.063	Труба	8	2.0
Б4	В21	70	М147-01.00.000-01.043	Патрубок		
				Труба 273×4 ГОСТ 8732-78 / 10 ГОСТ 8731-74	2	2,65кг
				L=100±1		
Б4	В8	72	М147-01.00.000-01.044	Уголок		
				Уголок Б-40×40×4 ГОСТ 8509-72 / Ст3 ГОСТ 535-79		
				L=995-1	7	2,4кг
				Стандартные изделия		
	В21	78		Фланец 1-250-2,5 Вст3 сп 2 ГОСТ 12820-80	2	
				М147-01.00.000-02.000		
А4	В8	2	М147-01.00.001	Стойка	7	
	В7	3	-01	Стойка	7	
Б4	В7	4	М147-01.00.000-02.001	Швеллер		
				Швеллер 10 ГОСТ 8240-72 / Ст.3 ГОСТ 535-79		
				L=6092-5	2	52.3кг
А4	А12	7	М147-01.00.005	Швеллер	10	
А4	А13	9	М147-01.00.007	Швеллер	10	

Инв. № подл. | Подп. и дата | Взам. инв. № | Инв. № дубл. | Подп. и дата

Изм. Лист N докум. Подп. Дата

М147-01.00.000

Лист 9

Формат А4

Формат	Зона	Поз.	Обозначение	Наименование	Кол.	Примечание
А4	Б5	11	М147-01.00.009	Швеллер	5	
	Б6	12	-01	Швеллер	5	
А4	А6	13	М147-01.00.011	Швеллер	5	
Б4	В22	15	М147-01.00.000-02.004	Уголок		
				Уголок Б-40×40×4 ГОСТ 8509-72 / Ст.3 ГОСТ 535-79		
				L=150±1	14	0,4кг
А4	А21	17	М147-01.00.014-01	Уголок	10	
А4	Б5	18	М147-01.00.015	Уголок	9	
	Б5	19	-01	Уголок	9	
А4	А17	20	М147-01.00.016	Уголок	9	
	А3	21	-01	Уголок	9	
				Стойки		
				Уголок Б-50×50×4 ГОСТ 8509-72 / Ст.3 ГОСТ 535-79		
Б4	В19	22	М147-01.00.000-02.005	L=350-1	10	1,06кг
Б4	В20	23	М147-01.00.000-02.006	L=550-1	14	1,68кг
Б4	В13	25	М147-01.00.000-02.008	Поперечина		
				Уголок Б-40×40×4 ГОСТ 8509-72 / Ст.3 ГОСТ 535-79		
				L=954-2	20	2,3кг
Б4	А4	28	М147-01.00.000-02.011	Стенка		
				Лист 4 ГОСТ 19903-74 / Ст.3 ГОСТ 14637-79		
				290±1×180±1	1	1.64кг
А4	А20	29	М147-01.00.025	Косынка	14	
А4	В10	31	М147-01.00.026-01	Стенка	5	
А4	А17	34	М147-01.00.029	Косынка	10	
				Стенки		
				Лист 4 ГОСТ 19903-74 / Ст.3 ГОСТ 14637-79		
Б4	В2	35	М147-01.00.000-02.012	500-1 × 950-1	10	14.8кг

Инв. № подл. | Подп. и дата | Взам. инв. № | Инв. № дубл. | Подп. и дата

Изм. Лист N докум. Подп. Дата

М147-01.00.000

Лист 10

Формат А4

Формат	Зона	Поз.	Обозначение	Наименование	Кол.	Примечание
Б4	В7	36	М147-01.00.000-02.013	495-1 × 950-1	10	13,2кг
Б4	В7	38	М147-01.00.000-02.015	985±2 × 1540±2	10	48,3кг
Б4	Б6	42	М147-01.00.000-02.019	Дно		
				Лист 6 ГОСТ 19903-74 / Ст.3 ГОСТ 14637-79		
				1400±2 × 6260±5	1	412.8кг
Б4	В1	43	М147-01.00.000-02.021	Стенка		
				Лист 4 ГОСТ 19903-74 / Ст.3 ГОСТ 14637-79		
				600±1 × 6000±5	1	113.0кг
А4	В13	48	М147-01.00.045-02	Дно	2	
Б4	В16	53	М147-01.00.000-01.029	Стенка		
				Лист 4 ГОСТ 19903-74 / Ст.3 ГОСТ 14637-79		
				500±1 × 6000±3	1	94.2кг
А4	А4	56	М147-01.00.052-02	Лист	1	
				Листы		
				Лист 2 ГОСТ 19903-74 / Ст.3 ГОСТ 16523-70		
Б4	А4	57	М147-01.00.000-02.032	5655±5 × 148±1	1	13,1кг
Б4	В18	58	М147-01.00.000-02.033	148±1 × 110±1	1	0,25кг
Б4	В18	59	М147-01.00.000-02.034	250±1 × 110±1	2	0,43кг
				Перемычки		
				Полоса Б-4×20 ГОСТ 103-76 / Ст.3 ГОСТ 535-79		
Б4	В7	61	М147-01.00.000-02.036	L=130±1	10	0.08кг
Б4	В7	62	М147-01.00.000-02.037	L=5650±5	4	3.6кг
Б4	А6	64	М147-01.00.000-02.039	Пята		
				Лист 6 ГОСТ 19903-74 / Ст.3 ГОСТ 14637-79		
				150±1 × 200±1	14	1.4кг

Инв. № подл. | Подп. и дата | Взам. инв. № | Инв. № дубл. | Подп. и дата

Изм. Лист N докум. Подп. Дата

М147-01.00.000

Лу

Формат	Зона	Поз.	Обозначение	Наименование	Кол.	Примечание
А4	А16	65	М147-01.00.062	Ось	24	
А4	Б6	66	М147-01.00.063	Труба	6	
Б4	В21	70	М147-01.00.000-02.043	Патрубок		
				Труба 219×4 ГОСТ 8732-78 / 10 ГОСТ 8731-74		
				L=295±1	1	5.0кг
Б4	В8	72	М147-01.00.000-02.044	Уголок		
				Уголок Б-40×40×4 ГОСТ 8509-72 / Ст.3 ГОСТ 535-79		
				L=995-1	5	2,4кг
				Стандартные изделия		
	В21	78		Фланец 1-200-2,5 Вст3 сп 2 ГОСТ 12820-80	2	

Инв. № подл. | Подп. и дата | Взам. инв. № | Инв. № дубл. | Подп. и дата

Изм. Лист N докум. Подп. Дата

М147-01.00.000

Лу

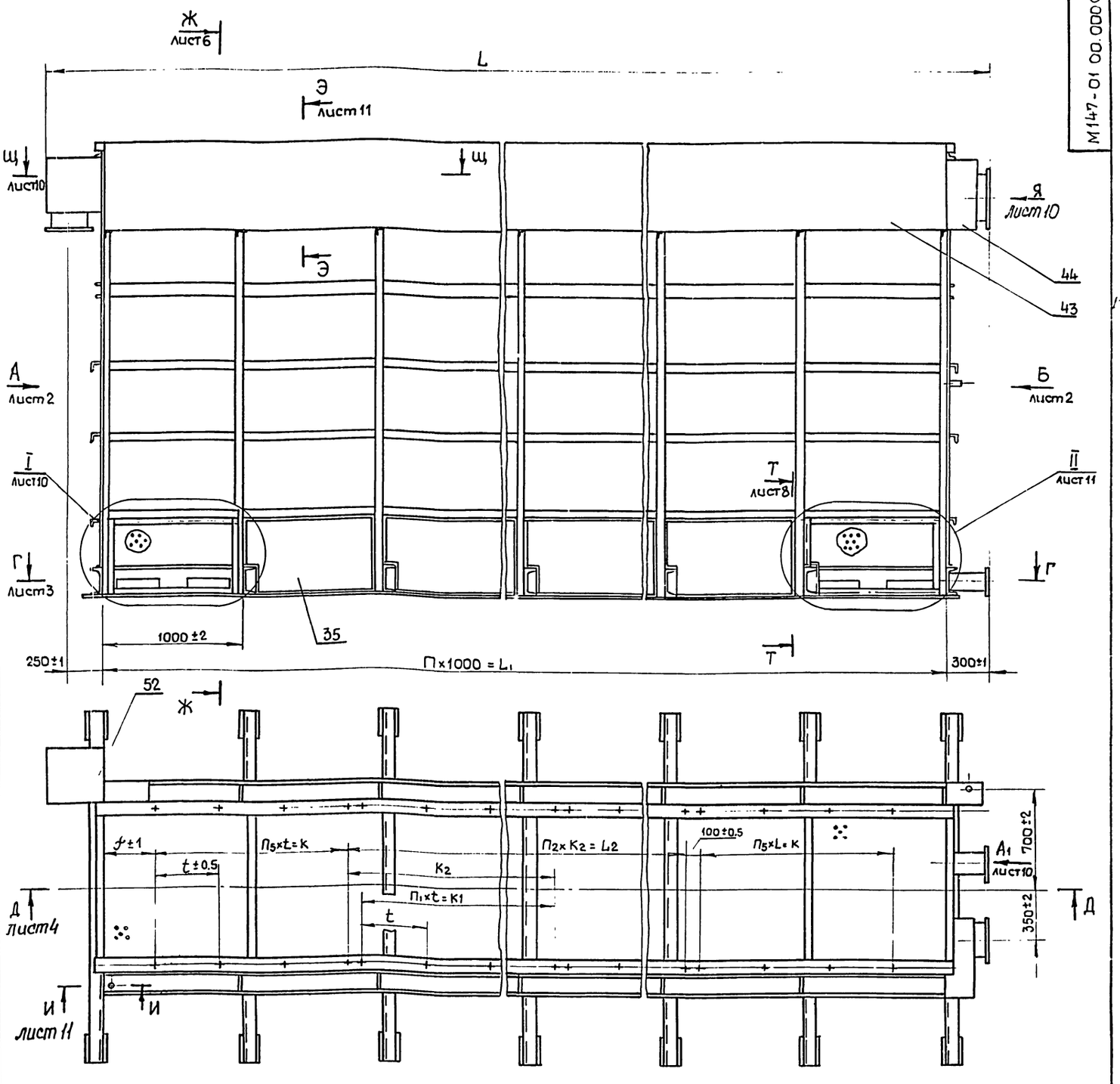

Обозначение	L, мм	L1, мм	L2, мм	L3, мм	L4, мм	L5, мм
М147-01.00.000СБ	10700	10000	5600	9000	9500	9650
-01СБ	8700	8000	4600	7000	7500	7650
-02СБ	6700	6000	2400	5000	5500	5650

Продолжение

t, мм	n	n1	n2	n3	n4 мм	n5, мм	K, мм	K1, мм
450	10	6	2	9	19	4	1800	2700
440	8	5	2	7	15	3	1320	2200
460	6	5	1	5	11	3	1380	2300

продолжение

K2, мм	f, мм	H, мм	h, мм	Д, мм	P	δ, мм	δ1, мм	Масса, кг
2800	350	2675	410	335	12	8	10	5715,0
2300	330	2775	310	335	12	6	7	4650,0
2400	370	2875	210	280	8	4	5	3990,0

1. Шероховатость обработанных поверхностей деталей БЧ $R_z 160$ ∇, остальное - ∇
2. Конструкция сварная. Сварку производить сплошным швом по линии примыкания деталей в соответствии со стандартом на сварку и технологией применяемой заводом-изготовителем
   Высота катета шва равна меньшей толщине свариваемых элементов
3. Отклонение диагоналей прямоугольников со сторонами:
   1000×3185 - не более ±3мм
   1000×L1 - не более ±δ
   3185×L1 - не более ±δ1
4.* Размеры для справок

Изм.	Лист	№ докум.	Подп.	Дата
Разраб.		Зеленштейн		
Пров.		Толчинский		
Т. контр.		Зельцер		
Н. контр.		Козлов		
Утв.				

М147-01.00.000СБ

Корпус
Сборочный чертеж

Лит.	Масса	Масштаб
		1:20

Лист 1 | Листов 1

Копировал
Формат А1

Вид А лист 1

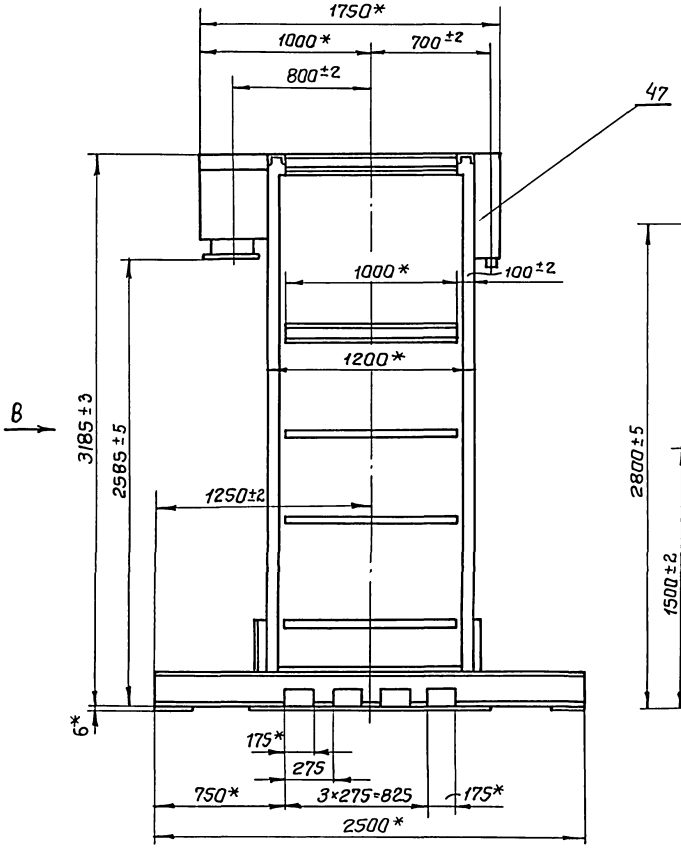

Вид Б лист 1

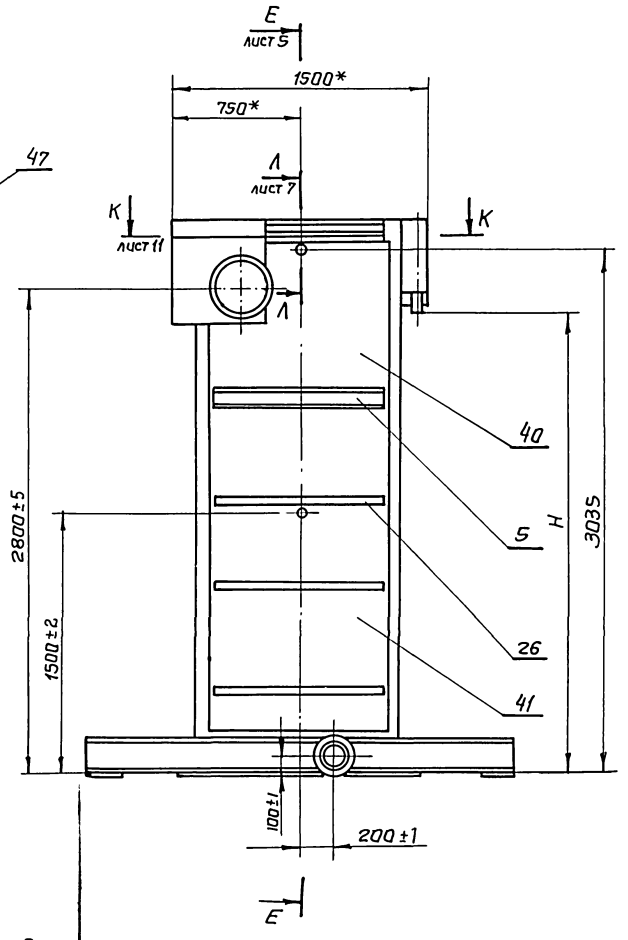

Вид В

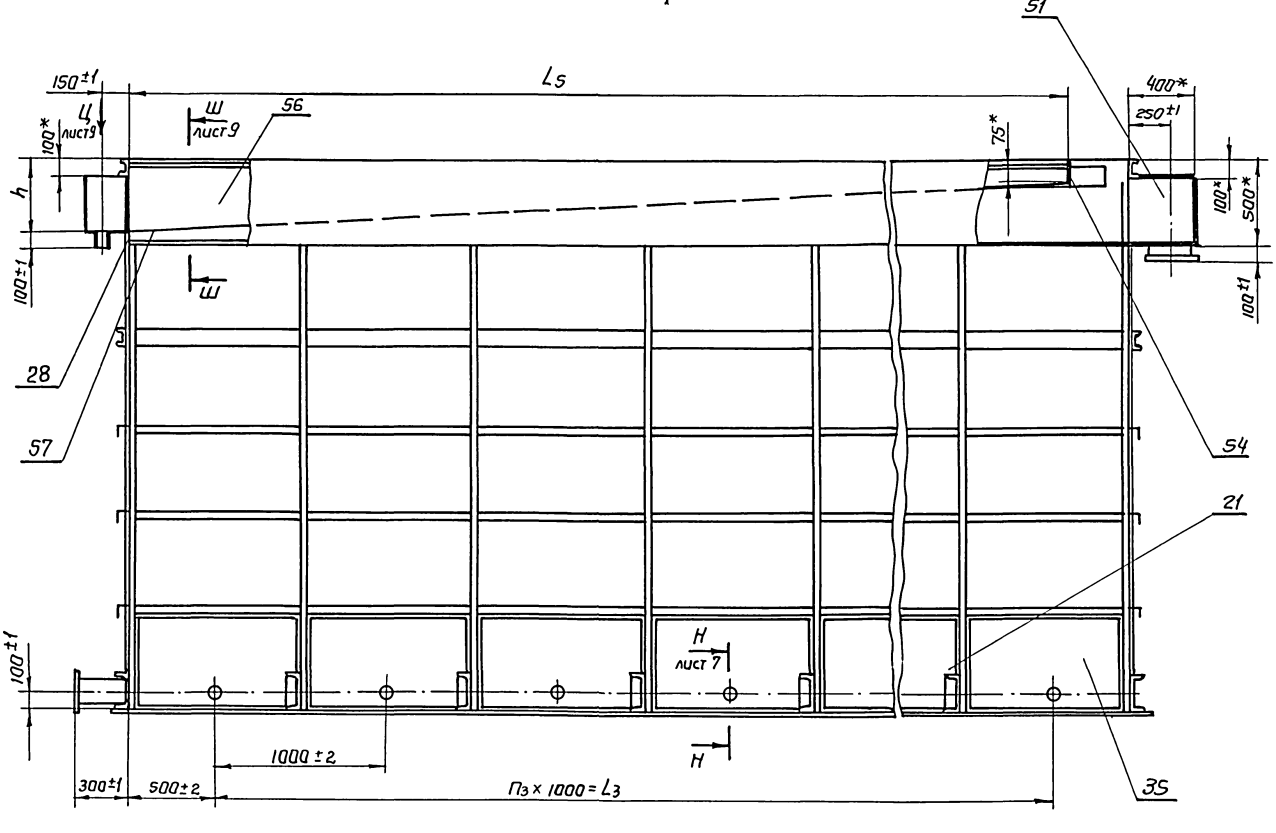

Г – Г
М1:10 лист 1

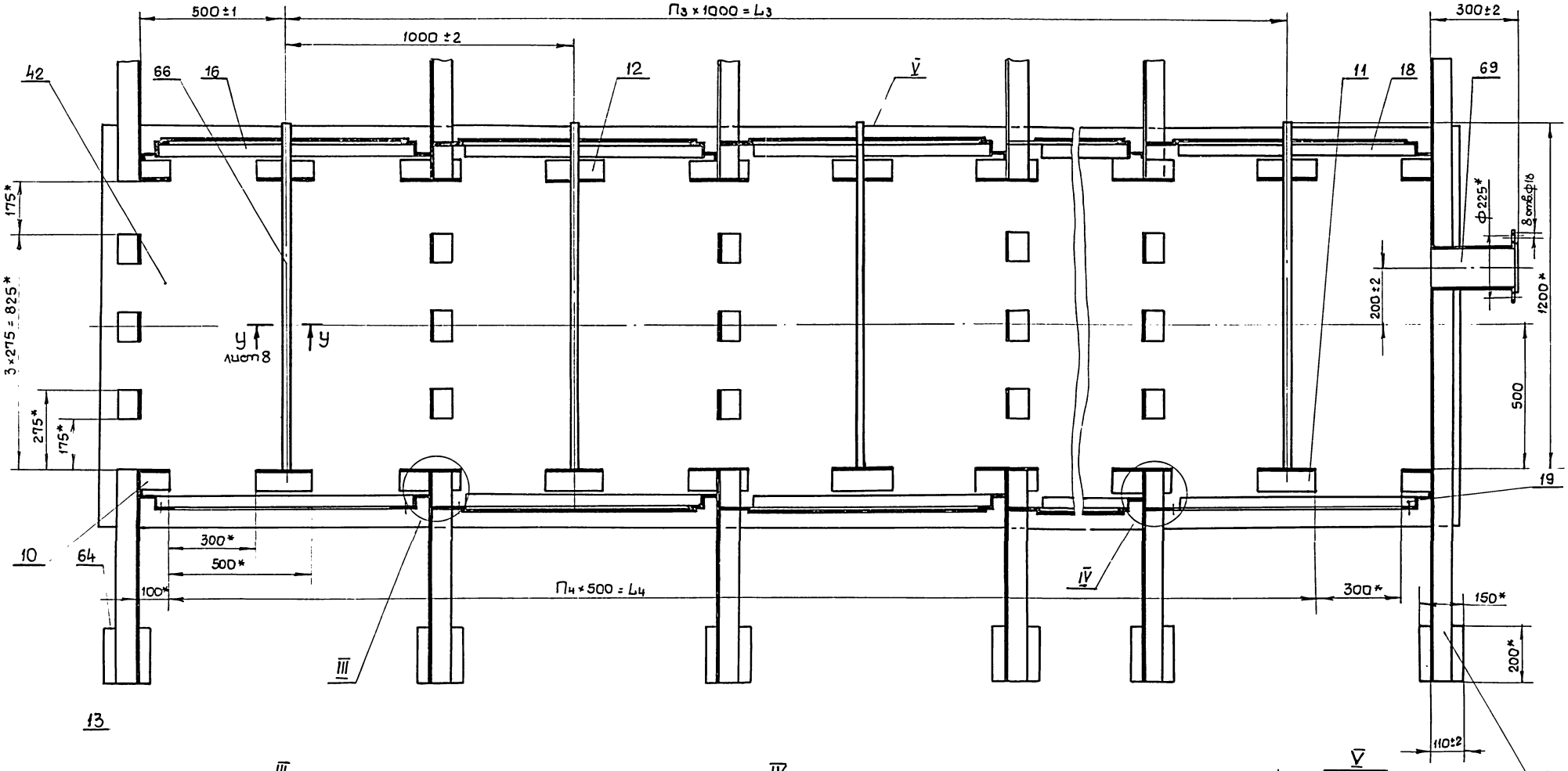

III
М1:2

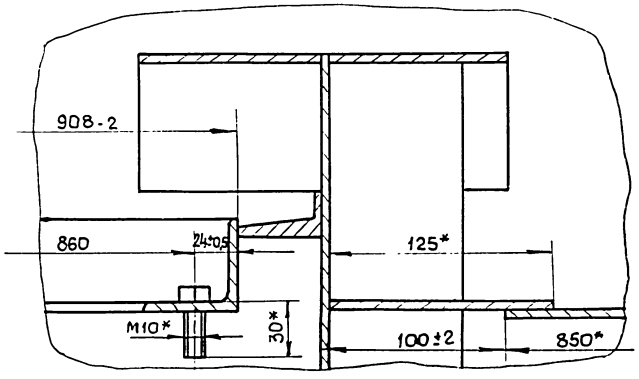

IV
М1:2

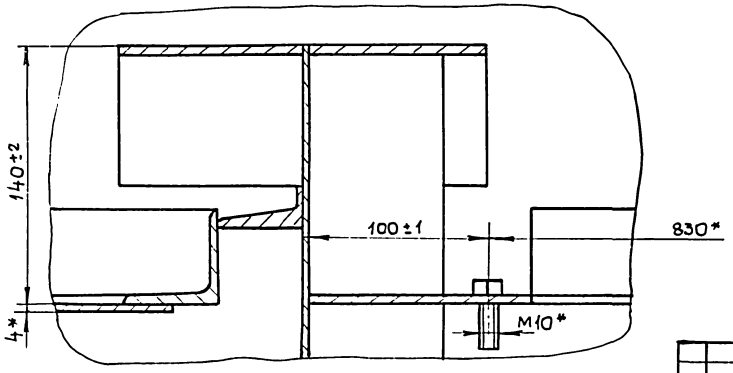

V
М1:2,5

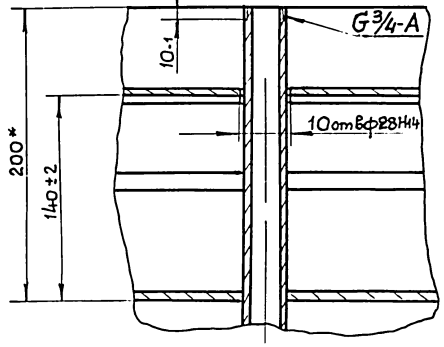

Изм	Лист	№ докум.	Подп.	Дата	М147-01.00.000СБ	Лист 3

Копировал Годовская

Формат А2

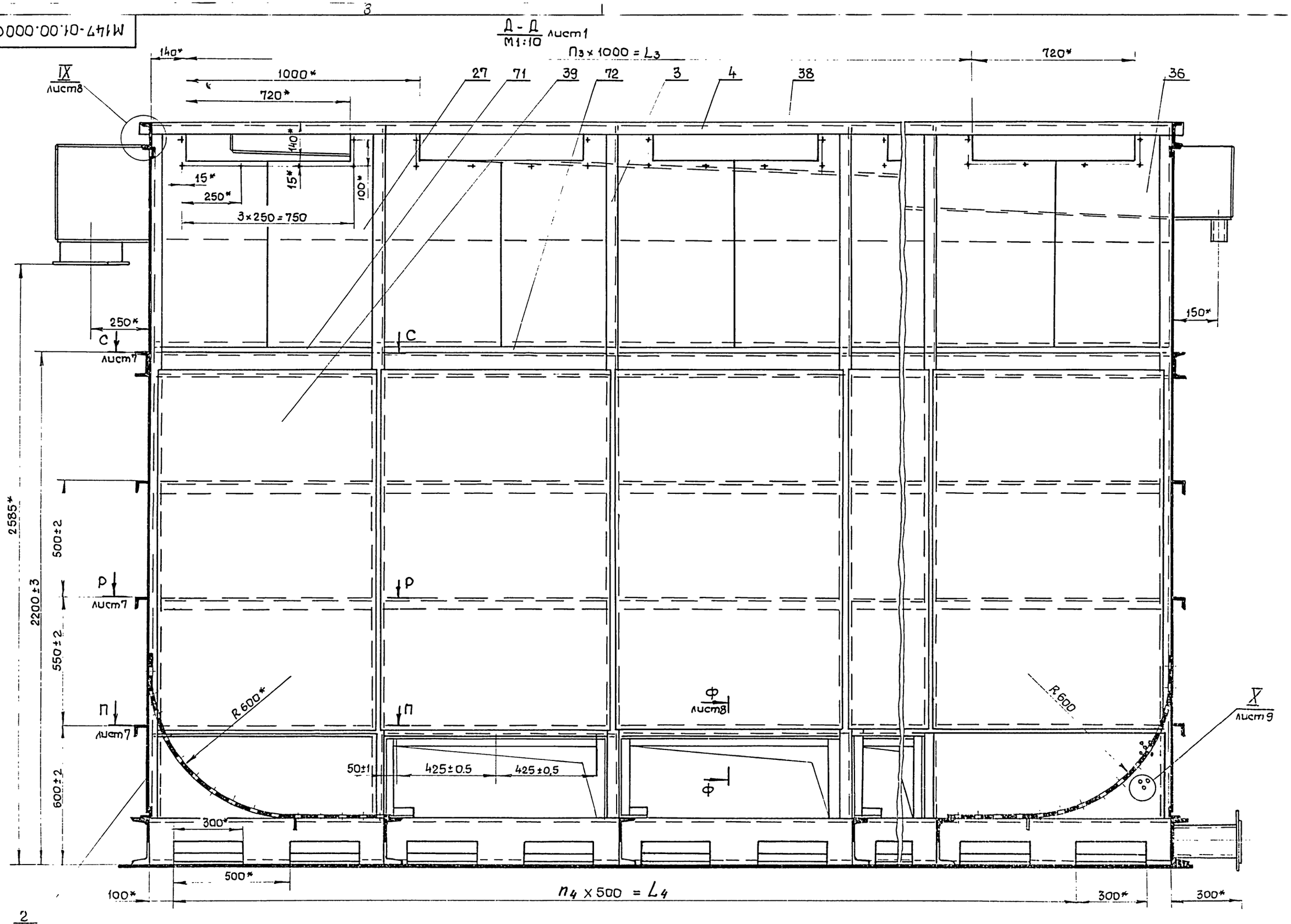

						М147 - 01.00.000СБ	Лист
Изм.	Лист	№ докум.	Подп.	Дата			4

Копировал Годовская

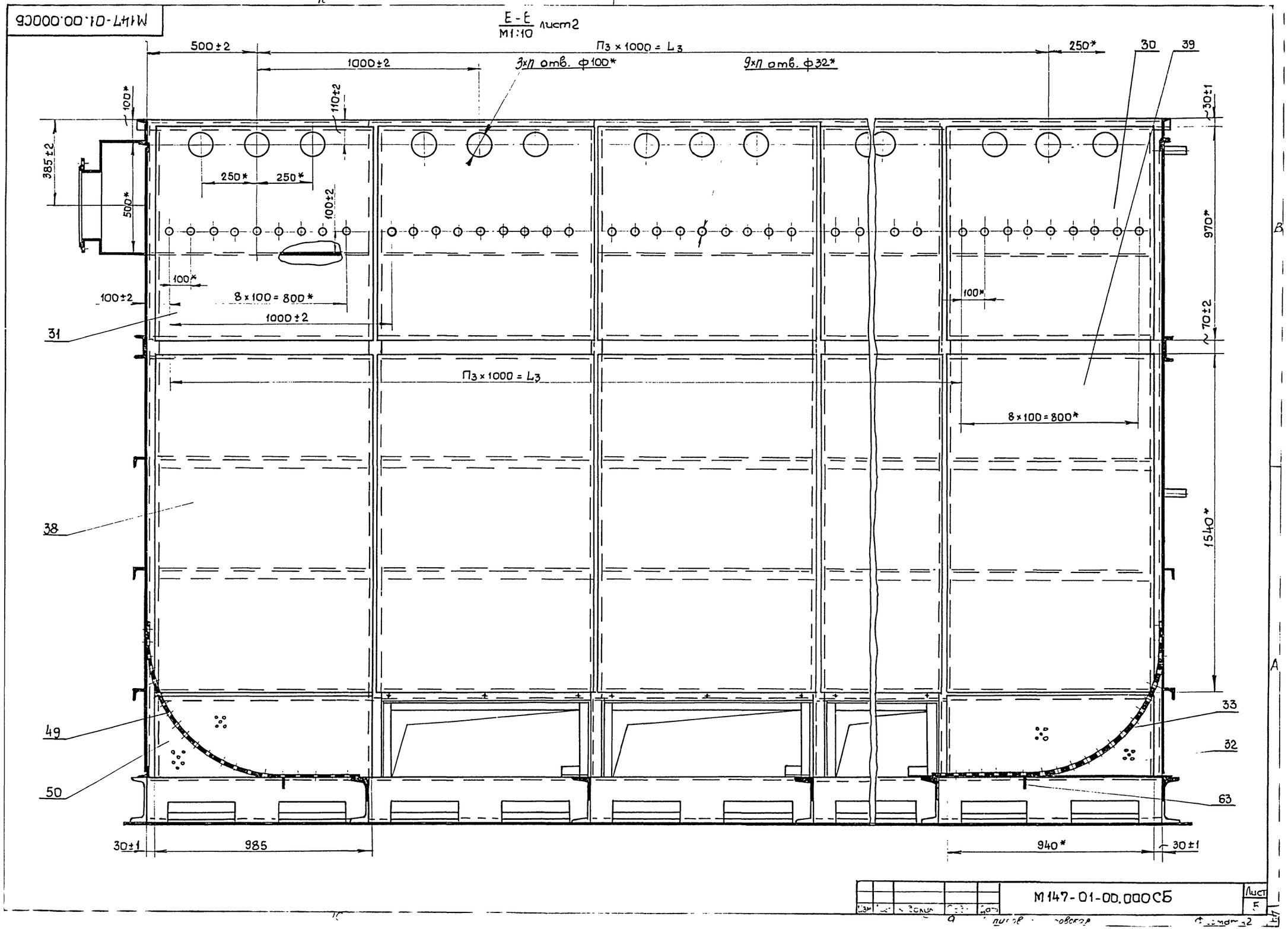

Е-Е
М1:10
лист2
500±2
П3 × 1000 = L3
250*
30
39
1000±2
3×П отв. ф100*
9×П отв. ф32*
100*
110±2
30±1
385±2
250*
250*
500*
100±2
970*
100*
100±2
8×100 = 800*
100*
1000±2
~70±2
31
П3 × 1000 = L3
8×100 = 800*
38
1540*
33
49
32
50
63
30±1
985
940*
30±1

Типовые проектные решения 902-2-0415.86

М147-01.00.000СБ

Ж-Ж
М1:10 лист 1

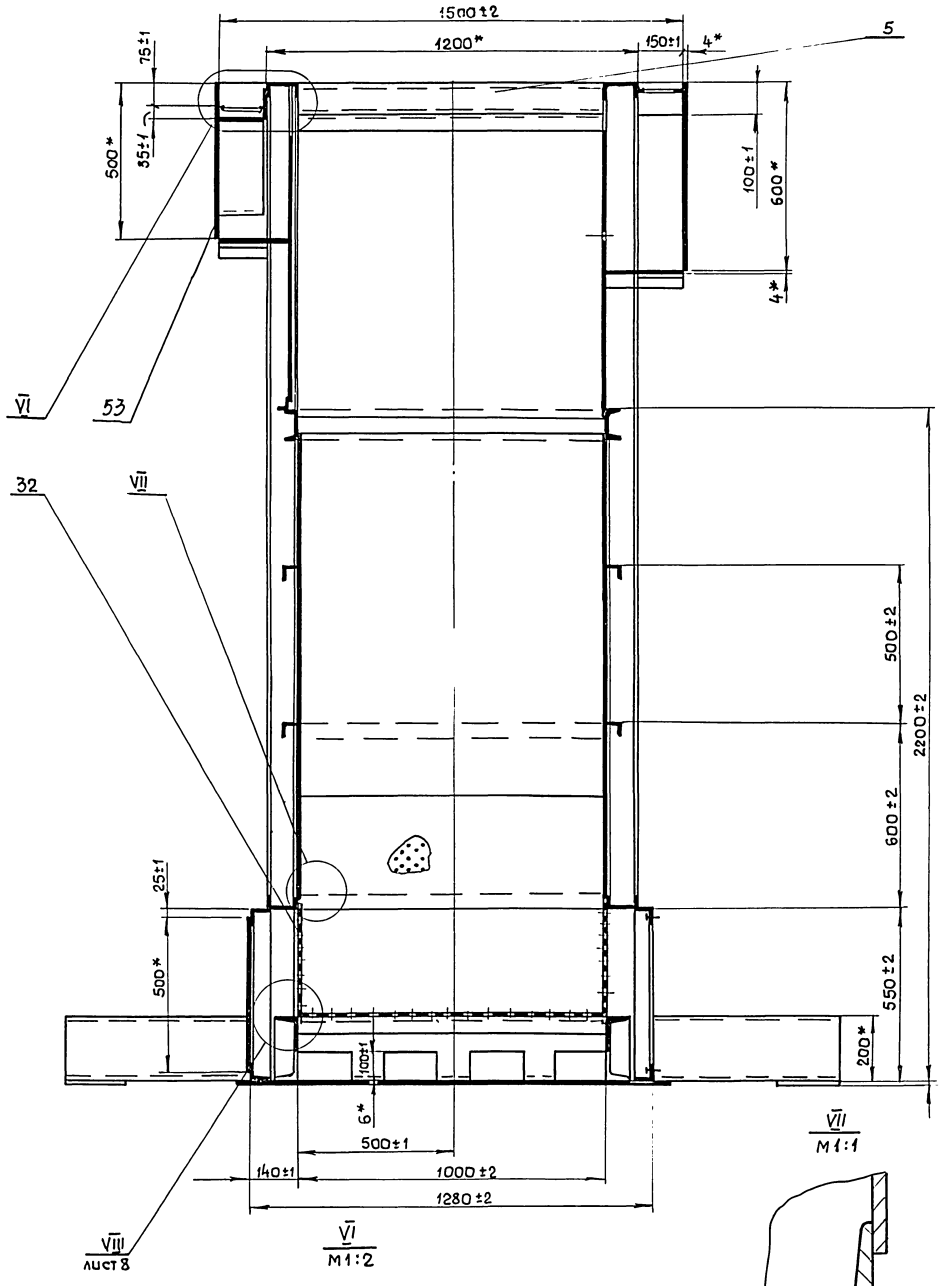

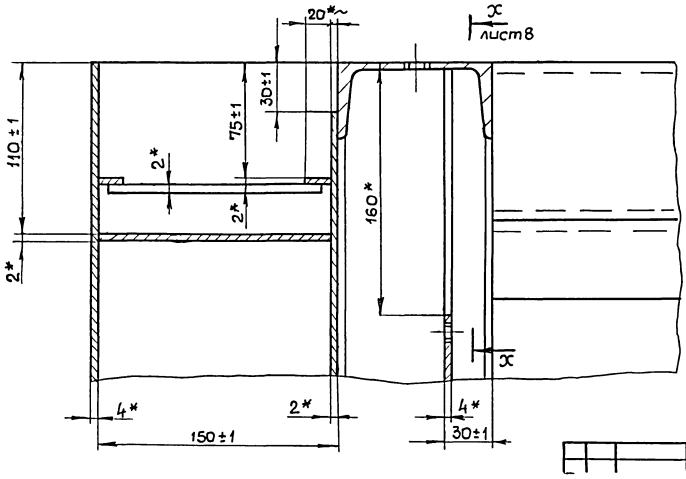

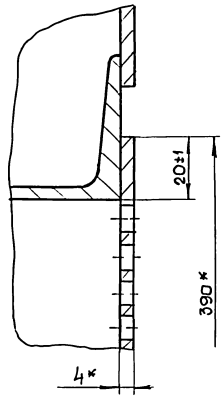

Инв.№подл.	Подп. и дата	Взам.инв.№	Инв.№дубл.	Подп. и дата

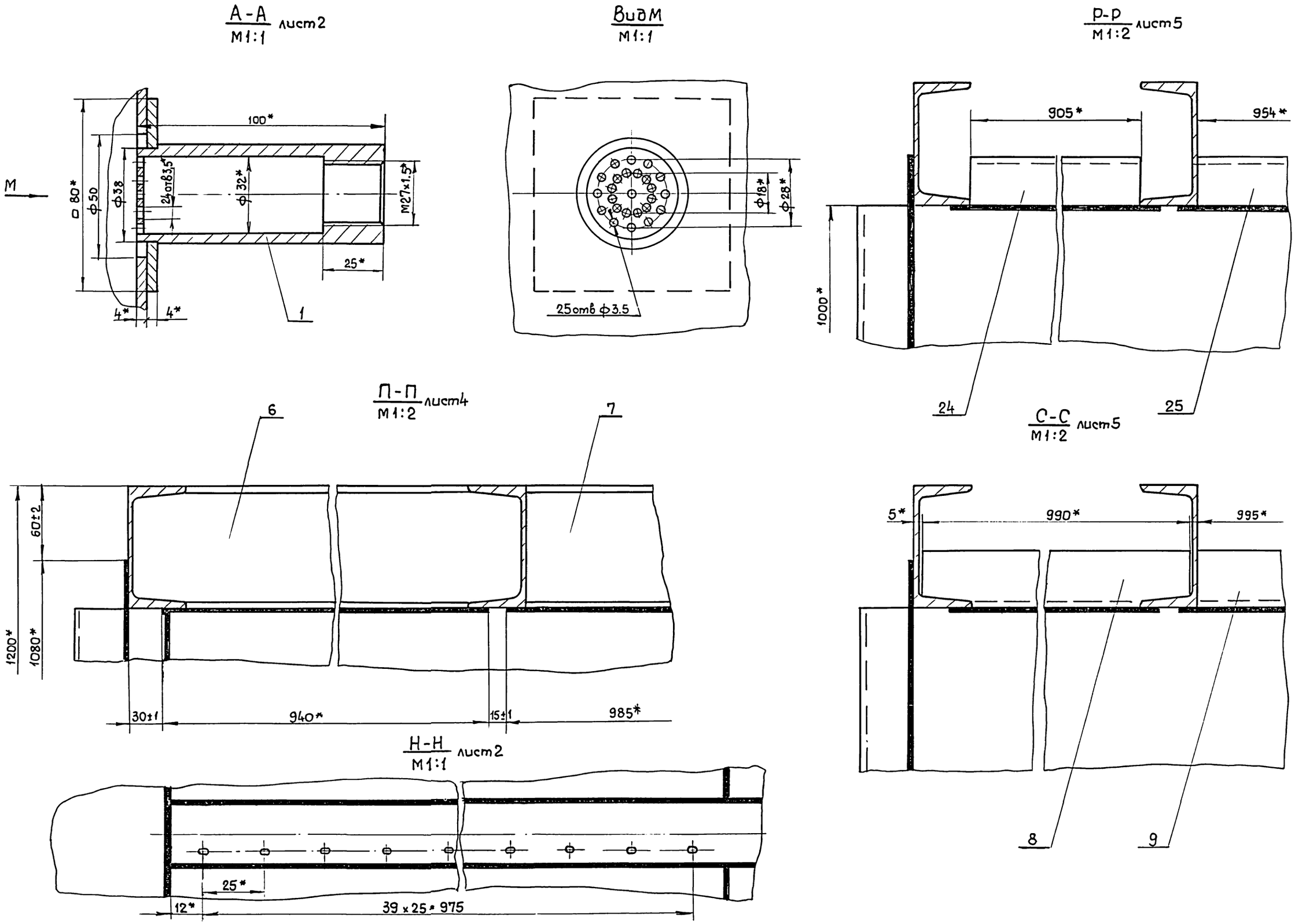

Изм	Лист	N докум	Подп	Дата	М147-01.00.000СБ	Лист 7

VIII / М1:2 лист6

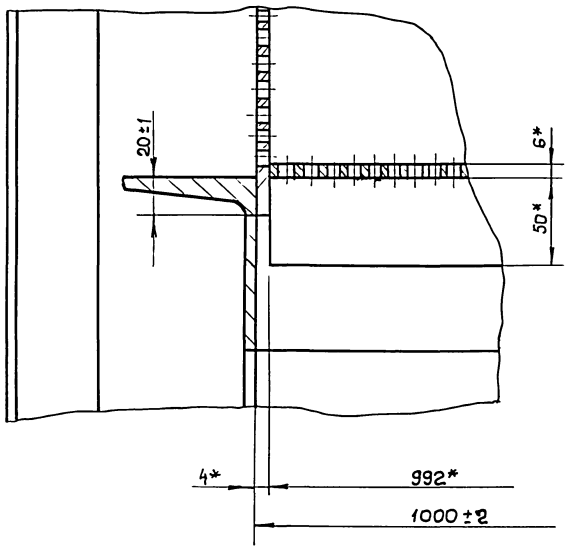

Т-Т / М1:2 лист1

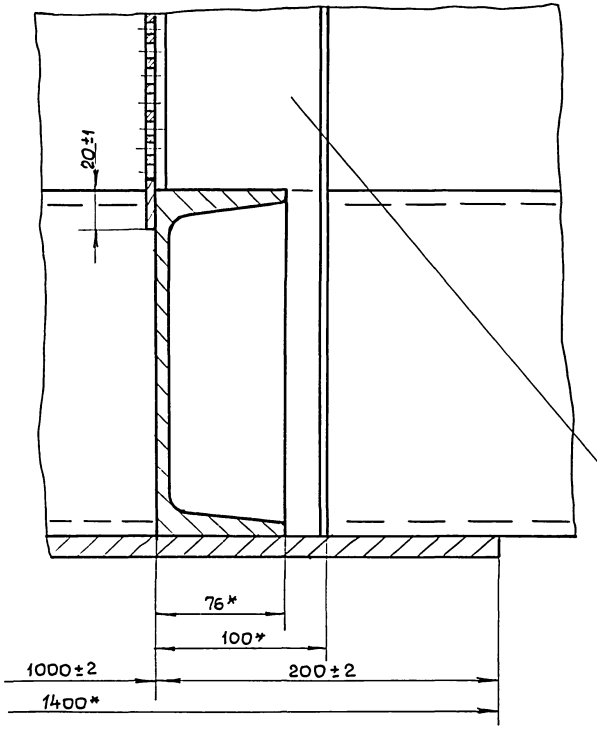

У-У / М1:2 лист3

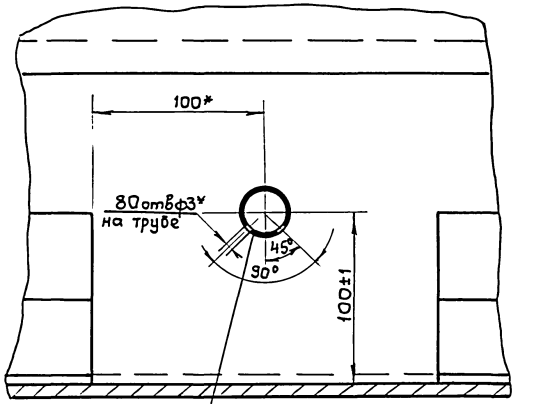

Ф-Ф / М1:1 лист4

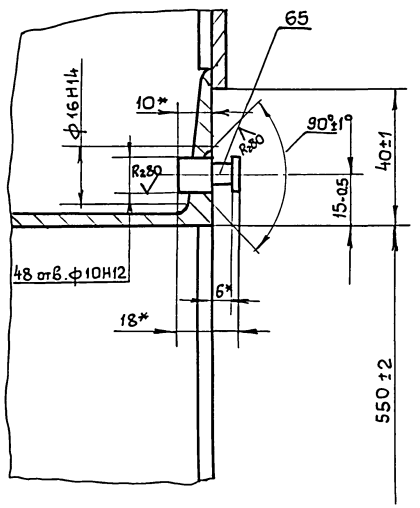

IX / М1:2 лист4

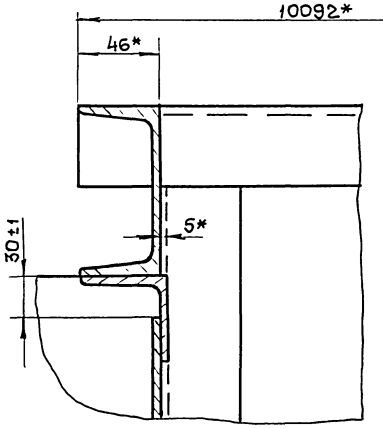

Х-Х / М1:5 лист6

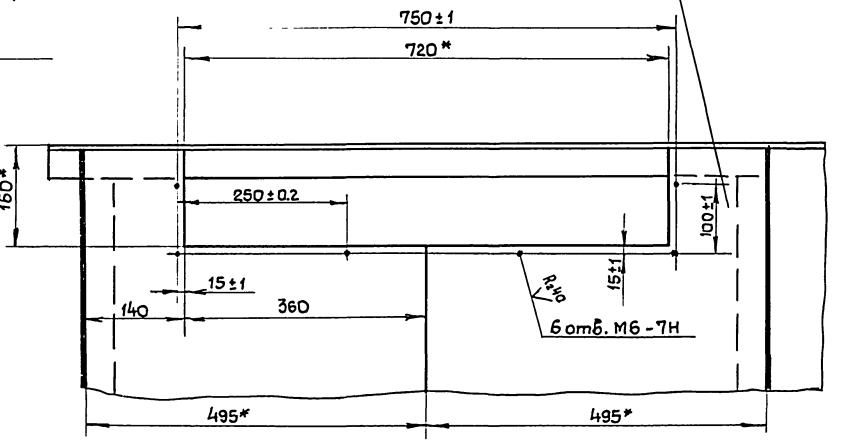

2 66 27

Изм	Лист	N докум.	Подп.	Дата	М147-01.00.000С6	Лист 8

М147-01.00.000СБ

Вид Ч лист2
М1:2

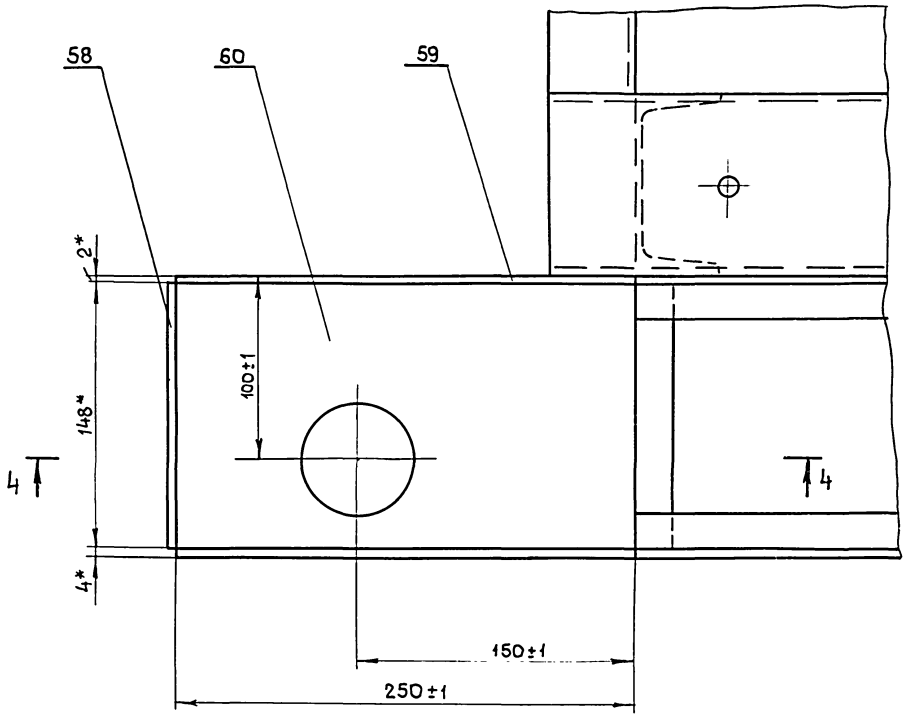

4-4
М1:2

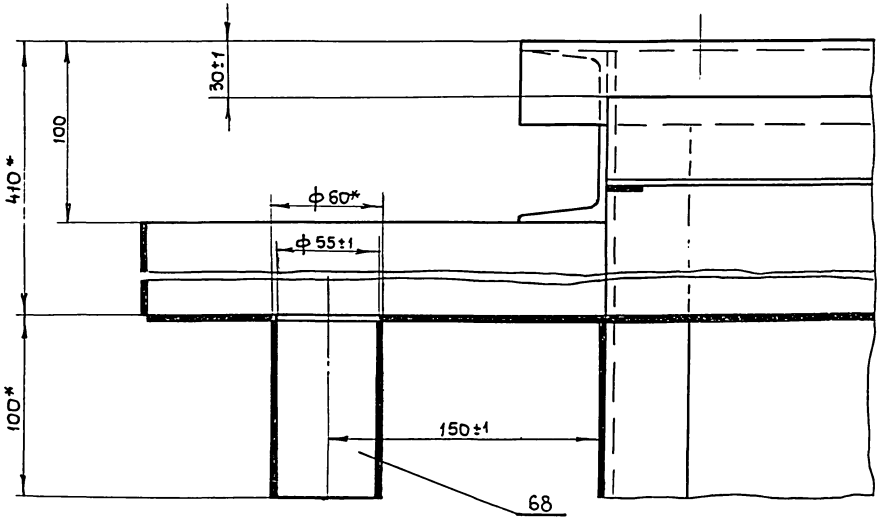

Х лист4
М1:1

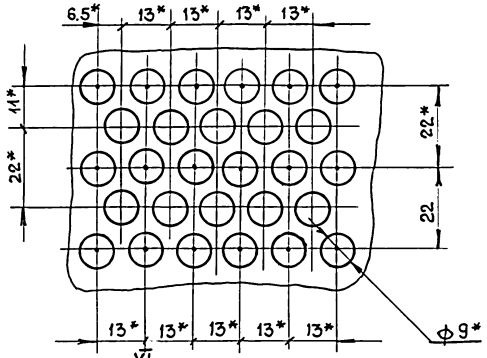

Ш-Ш лист2
М1:2

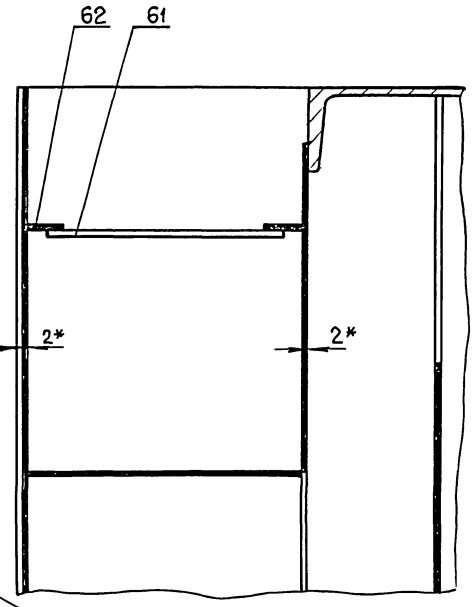

Х1 лист11
М1:2

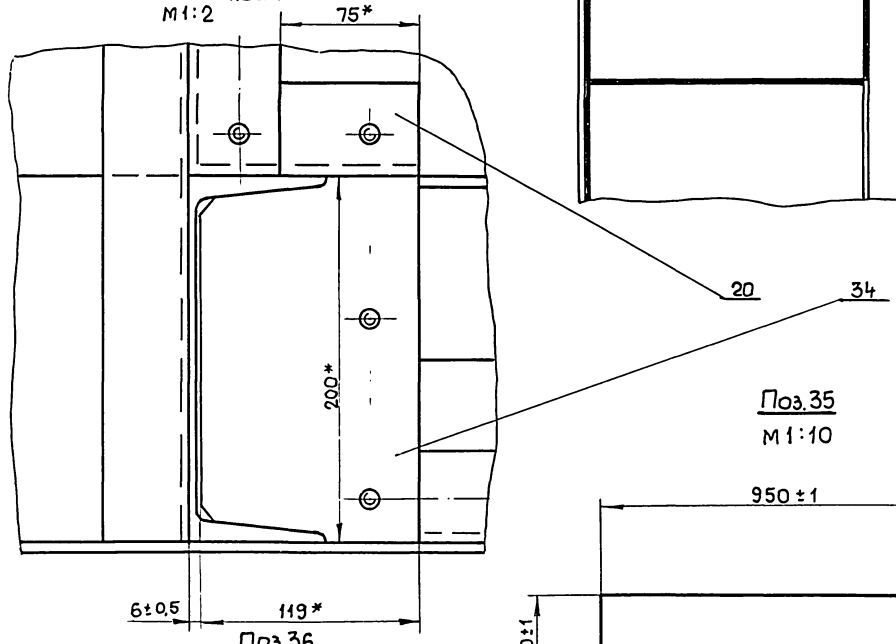

Поз.36
М1:10

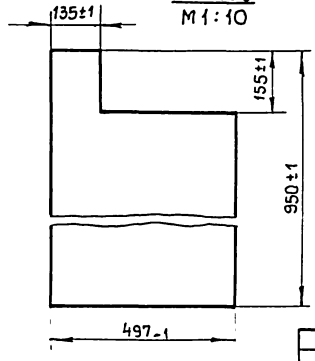

Поз.35
М1:10

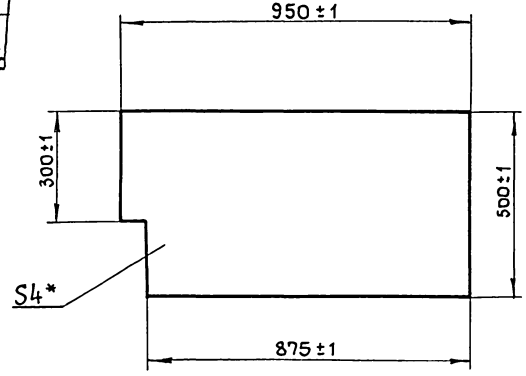

						М147-01.00.000СБ	Лист 9
Изм.	Кол.уч.	Лист	№док.	Подп.	Дата		

Копировал Формат А4

I
М1:10 лист 1

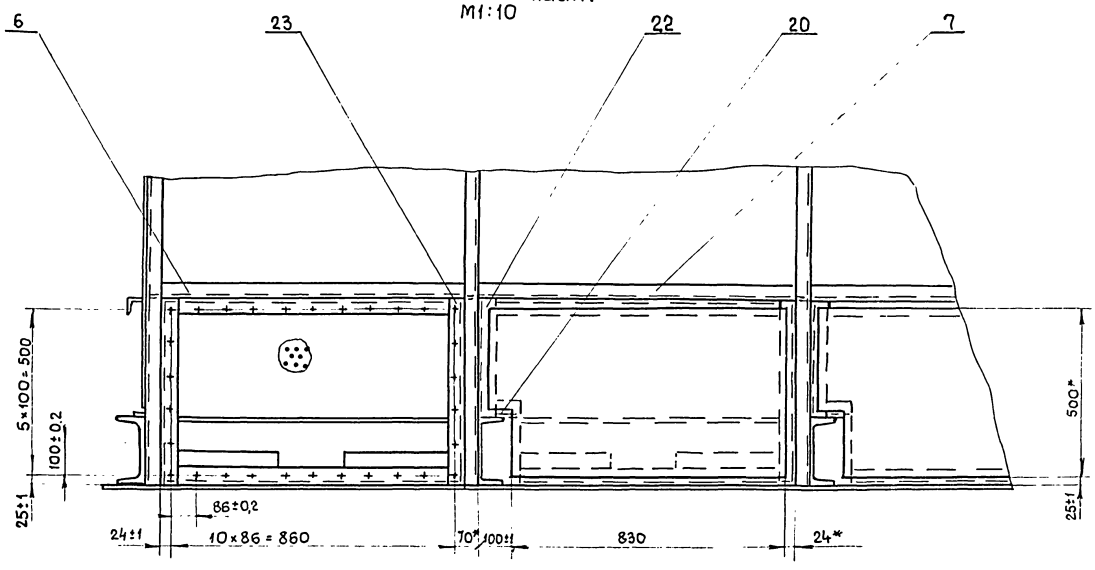

Ш-Ш
М1:10 лист 1

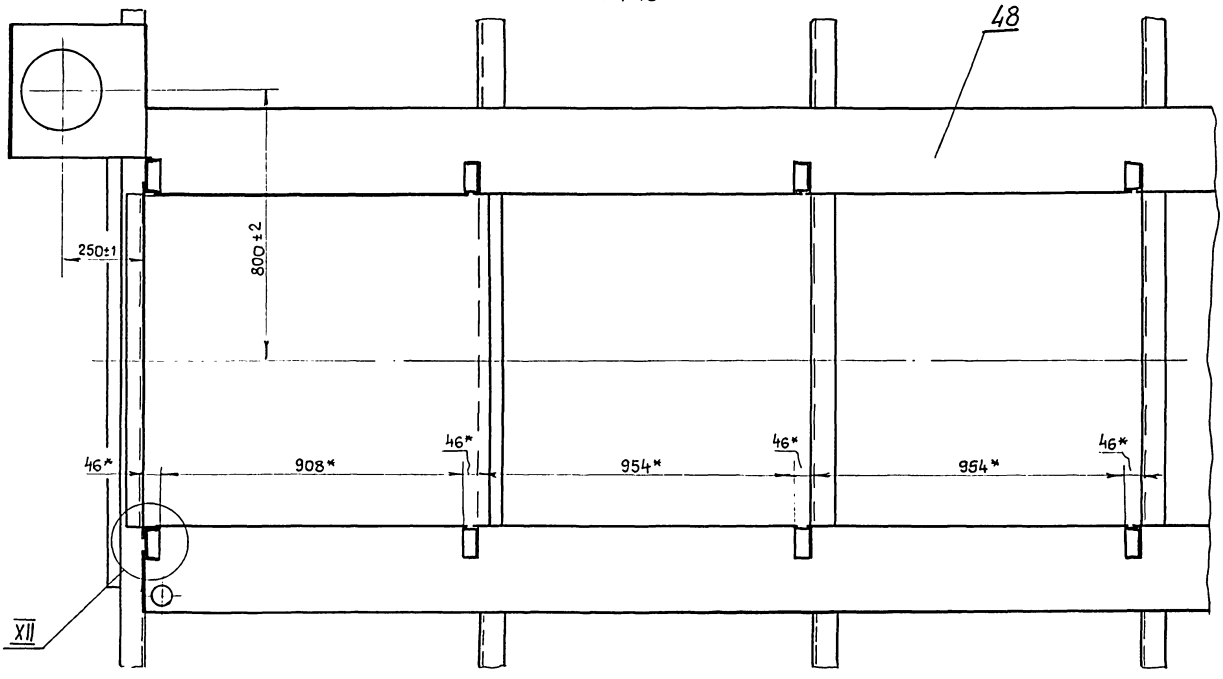

XII
М1:2

Вид 9
М1:5 лист 1

Вид А
М1:5 лист 1

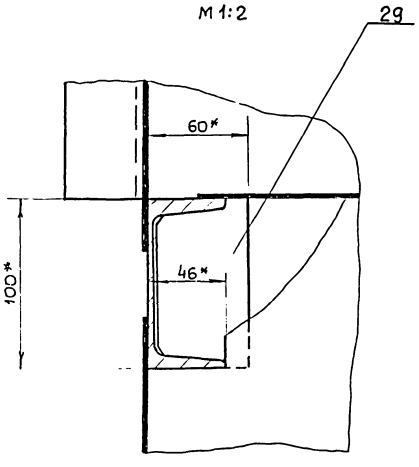

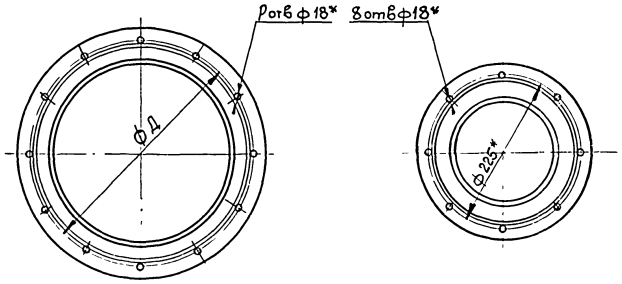

Изм	Лист	№ докум.	Подп.	Дата	М147-01.00.000 СБ	Лист 10

Типовые проектные решения 902-2-0415-86

Альбом II

Инв. № подл. | Подп. и дата | Взам. инв. № | Инв. № дубл. | Подп. и дата

Копировал Годовская 19 21748 02 50 формат А4

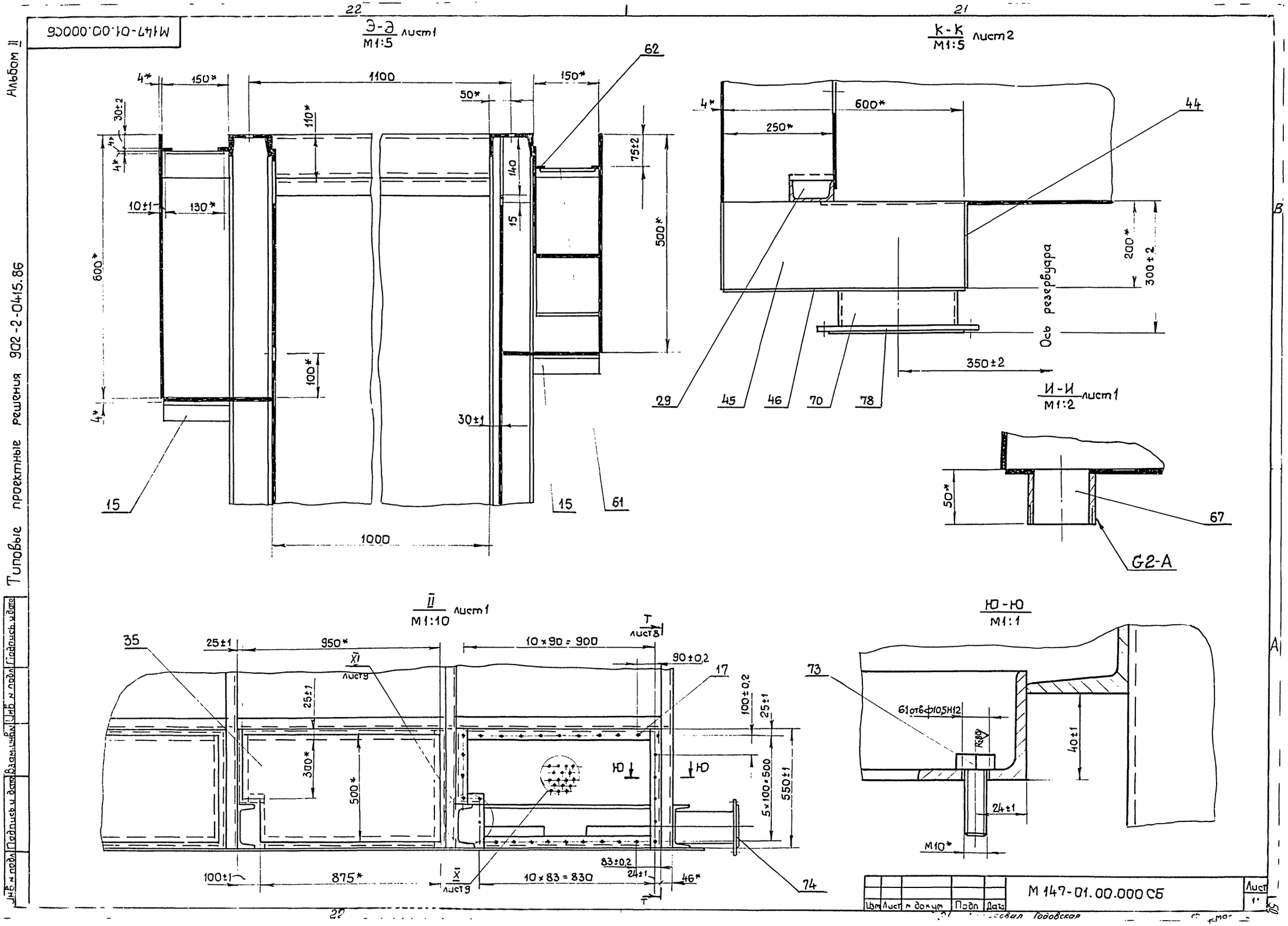

М147-01.00.000СБ
Альбом II
Типовые проектные решения 902-2-0415.86
Э-Э лист1
М1:5
К-К лист2
М1:5
И-И лист1
М1:2
Ось резервуара
G2-A
II лист1
М1:10
Ю-Ю
М1:1
М 147-01.00.000 СБ
Изм Лист № докум Подп Дата
Лист 1

Типовые проектные решения 902-2-0415.86 Альбом II

М147-01.00.001

М147-01.00.001

М147-01.00.001-01-Зеркальное отражение. Остальное-см.черт М147-01.00 001

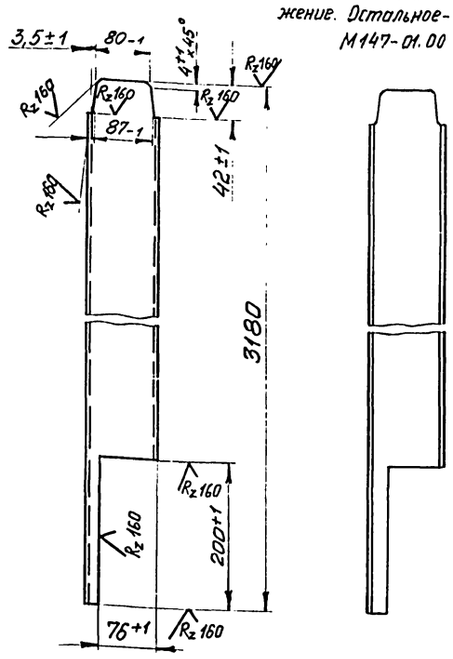

Изм.	Лист	№ докум.	Подп.	Дата
Разраб.		Розенштейн		
Пров.		Толчинский		
Т. контр.		Зельцер		
Н. контр.		Козлов		
Утв.				

М147-01.00.001

Стойка

Лит.	Масса	Масштаб
	26,2	1:5
Лист	Листов 1	

Швеллер 10 ГОСТ 8240-72 / Ст.3 ГОСТ 535-79

Госстрой СССР Союзводоканалниипроект Харьковский Водоканалпроект

Формат А4

М147-01.00.004

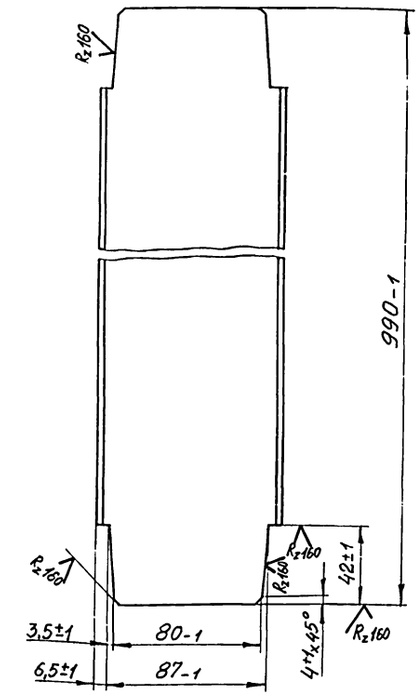

Изм.	Лист	№ докум.	Подп.	Дата
Разраб.		Розенштейн		
Пров.		Толчинский		
Т. контр.		Зельцер		
Н. контр.		Козлов		
Утв.				

М147-01.00.004

Швеллер

Лит.	Масса	Масштаб
	8,2	1:2
Лист	Листов 1	

Швеллер 10 ГОСТ 8240-72 / Ст.3 ГОСТ 535-79

Госстрой СССР Союзводоканалниипроект Харьковский Водоканалпроект

Формат А4

М147-01.00.005

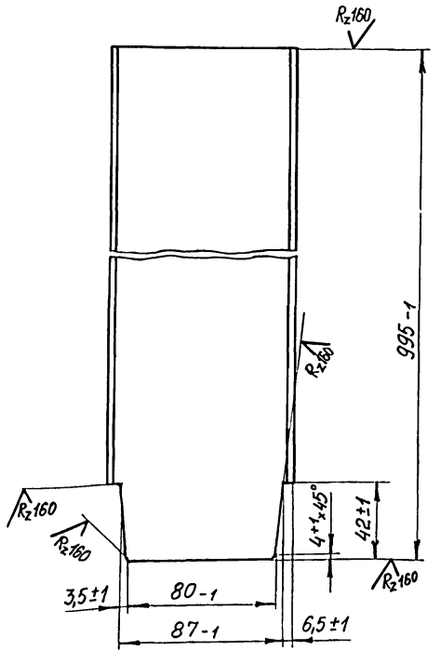

Изм.	Лист	№ докум.	Подп.	Дата
Разраб.		Розенштейн		
Пров.		Толчинский		
Т. контр.		Зельцер		
Н. контр.		Козлов		
Утв.				

М147-01.00.005

Швеллер

Лит.	Масса	Масштаб
	8,4	1:2
Лист	Листов 1	

Швеллер 10 ГОСТ 8240-72 / Ст.3 ГОСТ 535-79

Госстрой СССР Союзводоканалниипроект Харьковский Водоканалпроект

Формат А4

М147-01.00.006

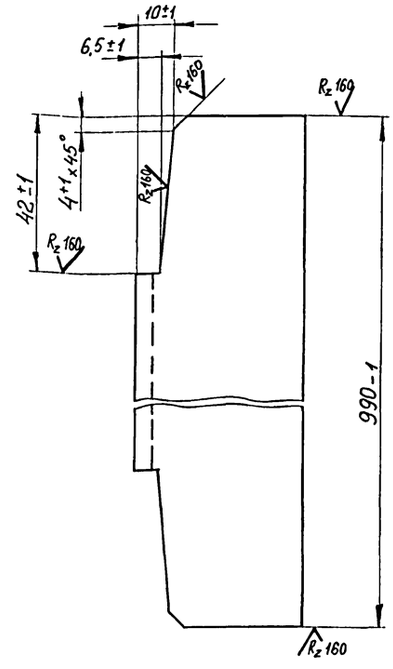

Изм.	Лист	№ докум.	Подп.	Дата
Разраб.		Розенштейн		
Пров.		Толчинский		
Т. контр.		Зельцер		
Н. контр.		Козлов		
Утв.				

М147-01.00.006

Швеллер

Лит.	Масса	Масштаб
	8,3	1:1
Лист	Листов 1	

Швеллер 10 ГОСТ 8240-72 / Ст.3 ГОСТ 535-79

Госстрой СССР Союзводоканалниипроект Харьковский Водоканалпроект

Инв. № подл. | Подп. и дата | Взам. инв. № | Инв. № дубл. | Подп. и дата

Копировал Годовская 21748-02 57 Формат А4

М 147-01.00.007

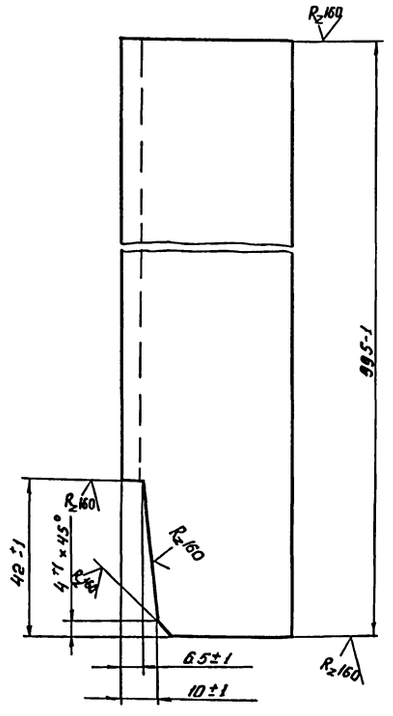

Изм.	Лист	№ докум.	Подп.	Дата
Разраб.		Розенштейн		
Пров.		Толчинский		
Т. контр.		Зельцер		
Н. контр.		Козлов		
Утв.				

М 147-01.00.007

Швеллер

Лит.	Масса	Масштаб
	8,5	1:1

Лист | Листов 1

Швеллер 10 ГОСТ 8240-72 / Ст3 ГОСТ 535-79

Госстрой СССР Союзводоканалниипроект Харьковский Водоканалпроект

Формат А4

М 147-01.00.008

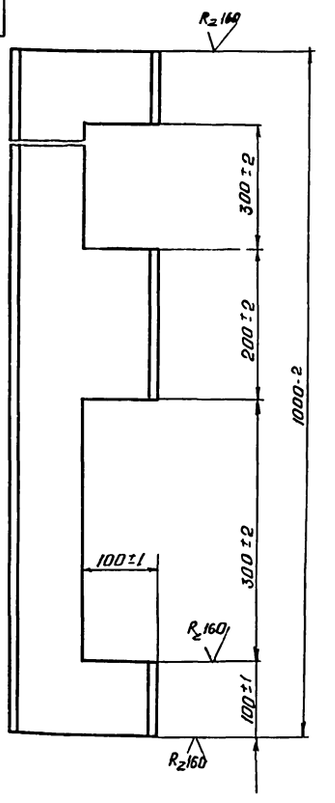

Изм.	Лист	№ докум.	Подп.	Дата
Разраб.		Розенштейн		
Пров.		Толчинский		
Т. контр.		Зельцер		
Н. контр.		Козлов		
Утв.				

М 147-01.00.008

Поперечина

Лит.	Масса	Масштаб
	12,9	1:5

Лист | Листов 1

Швеллер 20 ГОСТ 8240-72 / Ст3 ГОСТ 535-79

Госстрой СССР Союзводоканалниипроект Харьковский Водоканалпроект

Формат А4

М 147-01.00.015

М 147-01.00.015 Зеркальное отражение. Остальное см. черт. М 147-01.00.015

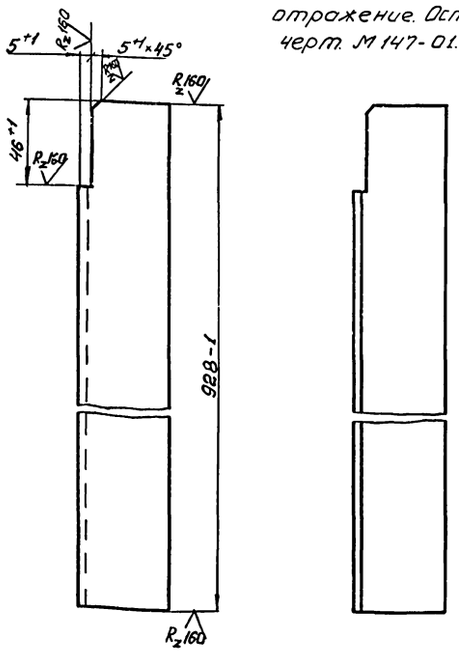

Изм.	Лист	№ докум.	Подп.	Дата
Разраб.		Розенштейн		
Пров.		Толчинский		
Т. контр.		Зельцер		
Н. контр.		Козлов		
Утв.				

М147-01.00.015

Уголок

Лит.	Масса	Масштаб
	2,8	1:2

Лист | Листов 1

Уголок Б-50×50×4 ГОСТ 8509-72 / Ст3 ГОСТ 535-79

Госстрой СССР Союзводоканалниипроект Харьковский Водоканалпроект

Формат А4

М 147-01.00.016

М 147-01.00.016 Зеркальное отражение. Остальное см. черт. М 147-01.00.016

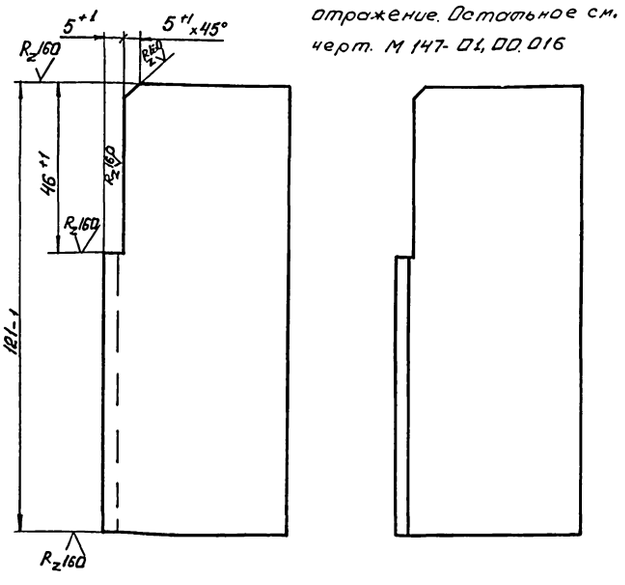

Изм.	Лист	№ докум.	Подп.	Дата
Разраб.		Розенштейн		
Пров.		Толчинский		
Т. контр.		Зельцер		
Н. контр.		Козлов		
Утв.				

М 147-01.00.016

Уголок

Лит.	Масса	Масштаб
	0,34	1:1

Лист | Листов 1

Уголок Б-50×50×4 ГОСТ 8509-72 / Ст3 ГОСТ 535-79

Госстрой СССР Союзводоканалниипроект Узбекский Водоканалпроект

Альбом V

Типовые проектные решения 902-2-04.86

М147-01.00.011

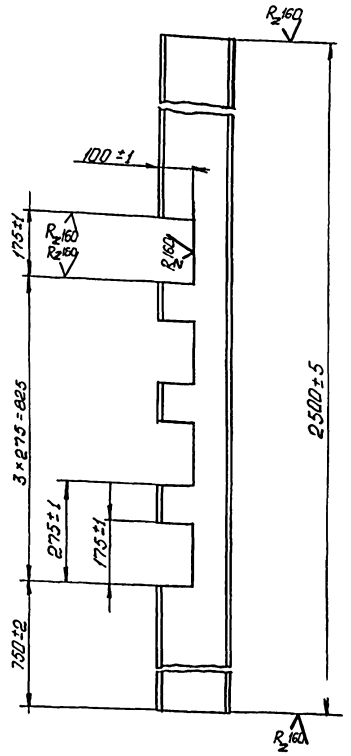

Изм.	Лист	№ докум.	Подп.	Дата
Разраб.		Розенштейн		
Пров.		Ткачинский		
Т.контр.		Зельцер		
Н.контр.		Козлов		
Утв.				

М 147-01.00.011

Швеллер

Лит.	Масса	Масштаб
	39,5	1:10
Лист	Листов 1	

Швеллер 20 ГОСТ 8240-72 / Ст3 ГОСТ 535-79

Госстрой СССР Союзводоканалниипроект Харьковский Водоканалпроект

Формат А4

М147-01.00.014

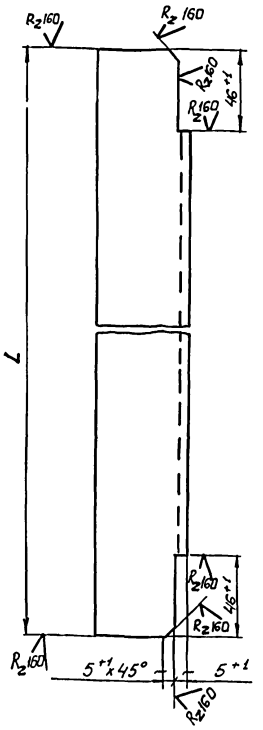

Обозначение	L мм	Масса кг
М147-01.00.014	898-1	2,7
-01	944-1	2,8

Изм.	Лист	№ докум.	Подп.	Дата
Разраб.		Розенштейн		
Пров.		Ткачинский		
Т.контр.		Зельцер		
Н.контр.		Козлов		
Утв.				

М 147-01.00.014

Уголок

Лит.	Масса	Масштаб
	см. табл.	1:2
Лист	Листов 1	

Уголок Б-50×50×4 ГОСТ 8509-72 / Ст3 ГОСТ 535-79

Госстрой СССР Союзводоканалниипроект Харьковский Водоканалпроект

Формат А4

М147-01.00.009

М 147-01.00.009



М147-01.00.009-01. Зеркальное отражение.

Остальное - см. черт. М147-01.00.009

М 1:2,5

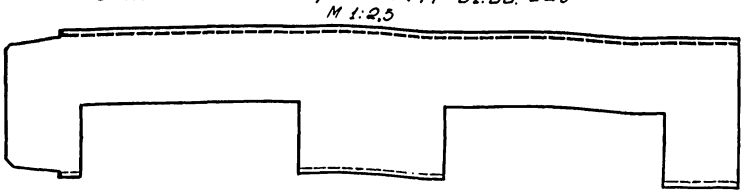

Изм.	Лист	№ докум.	Подп.	Дата
Разраб.		Розенштейн		
Пров.		Ткачинский		
Т.контр.		Зельцер		
Н.контр.		Козлов		
Утв.				

М 147-01.00.009

Швеллер

Лит.	Масса	Масштаб
	12,7	1:2,5
Лист	Листов 1	

Швеллер 20 ГОСТ 8240-72 / Ст3 ГОСТ 535-79

Госстрой СССР Союзводоканалниипроект Харьковский Водоканалпроект

Инв. № подл. | Подп. и дата | Взам. инв. № | Инв. № дубл. | Подп. и дата

Типовые проектные решения 902-2-0415.86 Альбом II

Инв.№подл. | Подп. и дата | Инв.№дубл. | Взам.инв.№ | Подп. и дата

М147-01.00.045

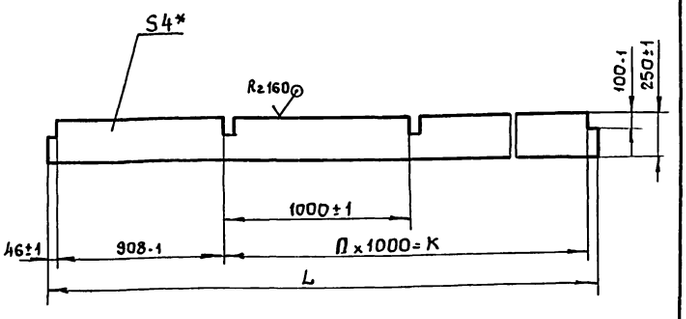

Обозначение	L, мм	Nшт	K, мм	Масса, кг
М147-01.00.045	10000	9	9000	78,0
-01	8000	7	7000	62,8
-02	6000	5	5000	47,1

* Размер для справок.

Изм.	Лист	№ докум.	Подп.	Дата	М147-01.00.045	Лит.	Масса	Масштаб
Разраб.		Розенштейн			Днo		см.табл.	1:5
Пров.		Толчинский				Лист	Листов 1	
Т. контр.		Зельцер				Госстрой СССР Союзводоканалниипроект Харьковский Водоканалпроект		
Н. контр.		Козлов			Лист 4 ГОСТ 19903-74 / Ст3 ГОСТ 14637-79			
Утв.								

Копировал

Формат А4

М147-01.00.025

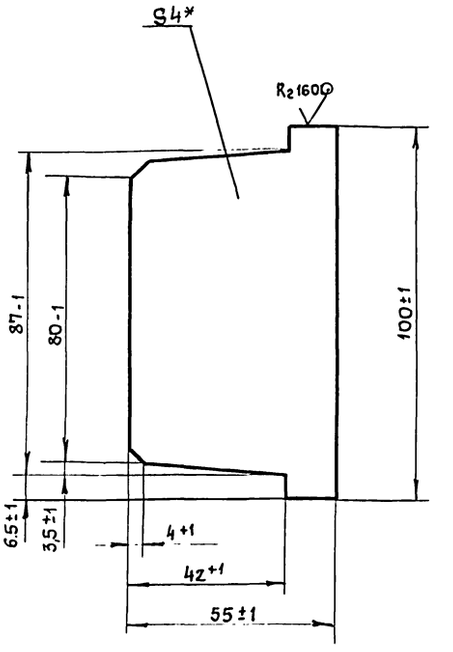

* Размер для справок

Изм.	Лист	№ докум.	Подп.	Дата	М147-01.00.025	Лит.	Масса	Масштаб
Разраб.		Розенштейн			Косынка		0,15	1:1
Пров.		Толчинский				Лист	Листов 1	
Т. контр.		Зельцер				Госстрой СССР Союзводоканалниипроект Харьковский Водоканалпроект		
Н. контр.		Козлов			Лист 4 ГОСТ 19903-74 / Ст3 ГОСТ 14637-79			
Утв.								

Копировал

Формат А4

М147-01.00.028

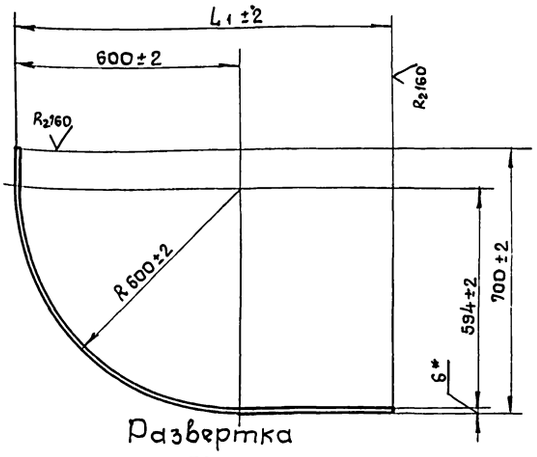

Развертка

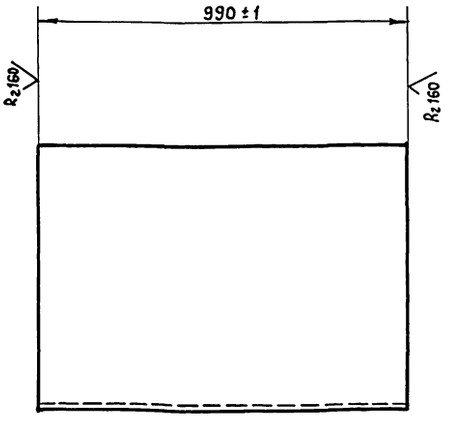

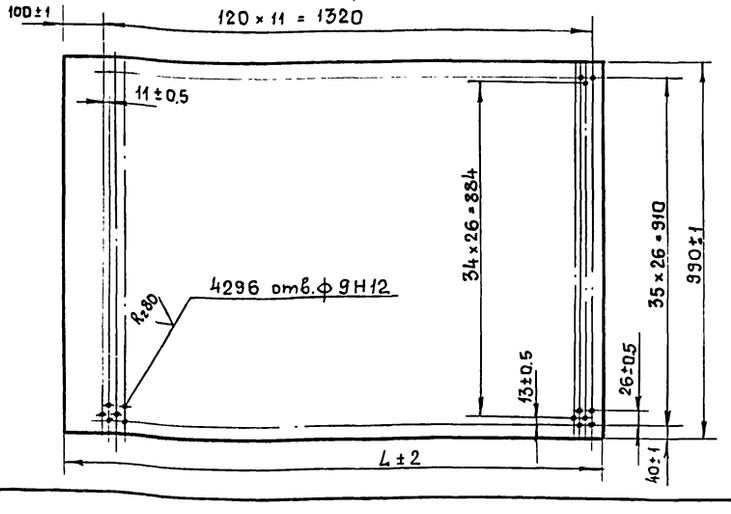

Обозначение	L, мм	L1, мм	Масса, кг
М147-01.00.028	1453	1015	54,8
-01	1480	985	53,6

Изм.	Лист	№ докум.	Подп.	Дата	М147-01.00.028	Лит.	Масса	Масштаб
Разраб.		Розенштейн			Днo		см.табл.	1:10
Пров.		Толчинский				Лист	Листов 1	
Т. контр.		Зельцер				Госстрой СССР Союзводоканалниипроект Харьковский Водоканалпроект		
Н. контр.		Козлов			Лист 6 ГОСТ 19903-74 / Ст3 ГОСТ 14637-79			
Утв.								

Копировал

Формат А3

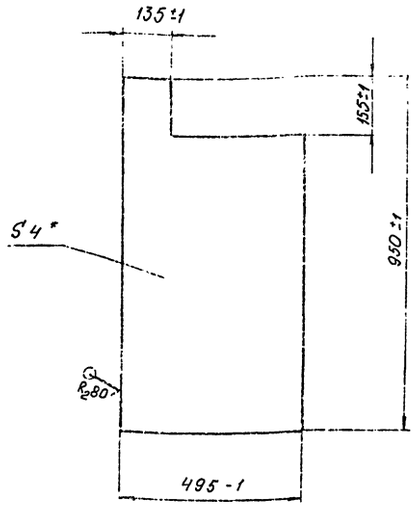

* Размер для справок.

Изм.	Лист	№ докум.	Подп.	Дата	М 147 - 01. 00. 023		
Разраб.		Розенштейн			Стенка	Лит.	Масса 13 / Масштаб 1:10
Пров.		Толчинский				Лист	Листов 1
Т. контр.		Зельцер			Лист 4 ГОСТ 19903-74 / Ст.3 ГОСТ 14637-79	Госстрой СССР Союзводоканалниипроект Харьковский Водоканалпроект	
Н. контр.		Козлов					
Утв.							

Формат А4

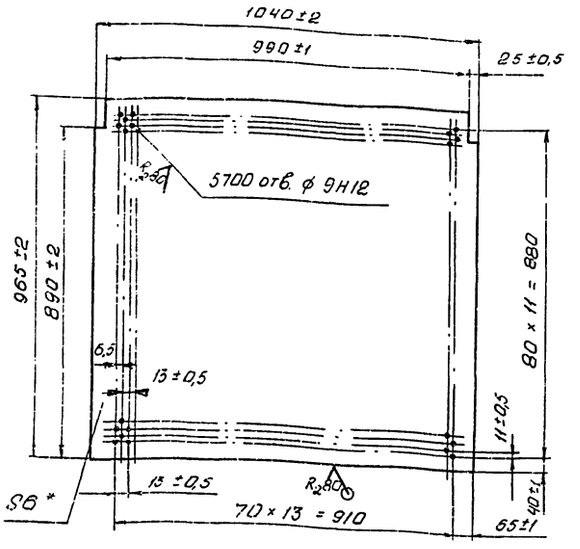

* Размер для справок.

Изм.	Лист	№ докум.	Подп.	Дата	М 147 - 08. 00. 001		
Разраб.		Розенштейн			Лист	Лит.	Масса 19,7 / Масштаб 1:10
Пров.		Толчинский				Лист	Листов 1
Т. контр.		Зельцер			Лист 6 ГОСТ 19903-74 / Ст.3 ГОСТ 14637-79	Госстрой СССР Союзводоканалниипроект Харьковский Водоканалпроект	
Н. контр.		Козлов					
Утв.							

Формат А4

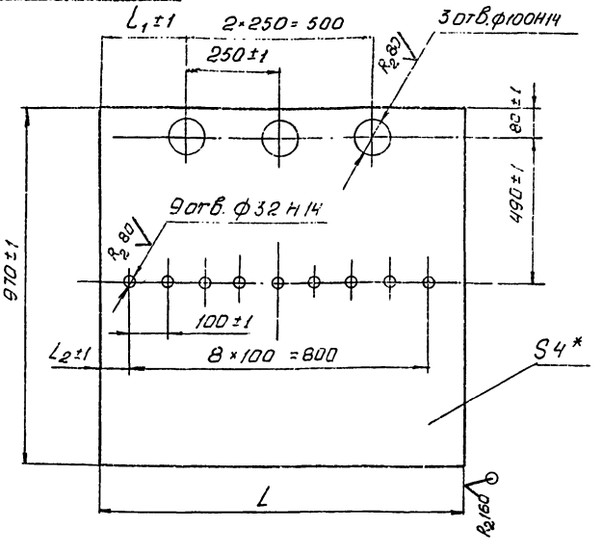

Обозначение	L, мм	L1, мм	L2, мм	Масса, кг
М 147-01. 00. 026	940	70	220	27,8
-01	985	90	240	29,2

* Размер для справок.

Изм.	Лист	№ докум.	Подп.	Дата	М 147 - 01. 00. 026		
Разраб.		Розенштейн			Стенка	Лит.	Масса см. табл. / Масштаб 1:1
Пров.		Толчинский				Лист	Листов 1
Т. контр.		Зельцер			Лист 4 ГОСТ 19903-74 / Ст.3 ГОСТ 14637-79	Госстрой СССР Союзводоканалниипроект Харьковский Водоканалпроект	
Н. контр.		Козлов					
Утв.							

Формат А4

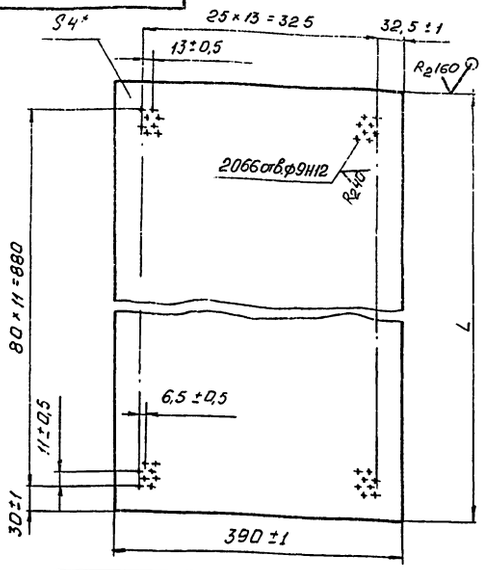

Обозначение	L, мм	Масса, кг
М147-01,00.027	940	7,5
-01	985	7,8

* Размер для справок.

Изм.	Лист	№ докум.	Подп.	Дата	М 147 - 01. 00. 027		
Разраб.		Розенштейн			Стенка	Лит.	Масса см. табл. / Масштаб 1:2
Пров.		Толчинский				Лист	Листов 1
Т. контр.		Зельцер			Лист 4 ГОСТ 19903-74 / Ст.3 ГОСТ 14637-79	Госстрой СССР Союзводоканалниипроект Харьковский Водоканалпроект	
Н. контр.		Козлов					
Утв.							

Типовые проектные решения 902-2-0415.86 Альбом I

М147-01.00.052

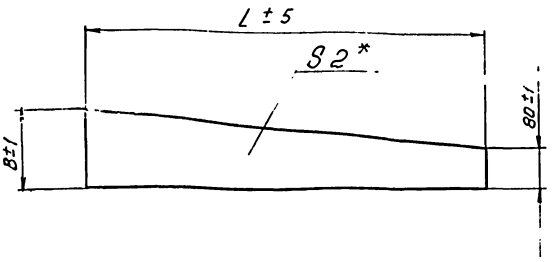

Обозначение	B, мм	L, мм	Масса кг
М147-01.00.052	380	9650	34,8
-01	280	7650	22,0
-02	180	5650	11,8

* Размер для справок.

Изм.	Лист	№ докум.	Подп.	Дата
Разраб.		Розенштейн		
Пров.		Толчинский		
Т. контр.		Зельцер		
Н. контр.		Козлов		
Утв.				

М 147-01.00.052

Лист

Лит.	Масса	Масштаб
	см. тобл	-
Лист	Листов 1	

Госстрой СССР Союзводоканалмонтаж Харьковский Водоканалпроект

Лист 2 ГОСТ 19903-74 / Ст3 ГОСТ 16523-70

Формат А4

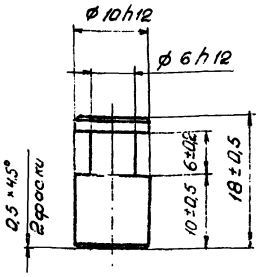

Изм.	Лист	№ докум.	Подп.	Дата
Разраб.		Розенштейн		
Пров.		Толчинский		
Т. контр.		Зельцер		
Н. контр.		Козлов		
Утв.				

М 147-01.00.062

Ось

Лит.	Масса	Масштаб
	0,009	2:1
Лист	Листов 1	

Госстрой СССР Союзводоканалмонтаж Харьковский Водоканалпроект

Ст.3 ГОСТ 380-71

Формат А4

М147-01.00.063

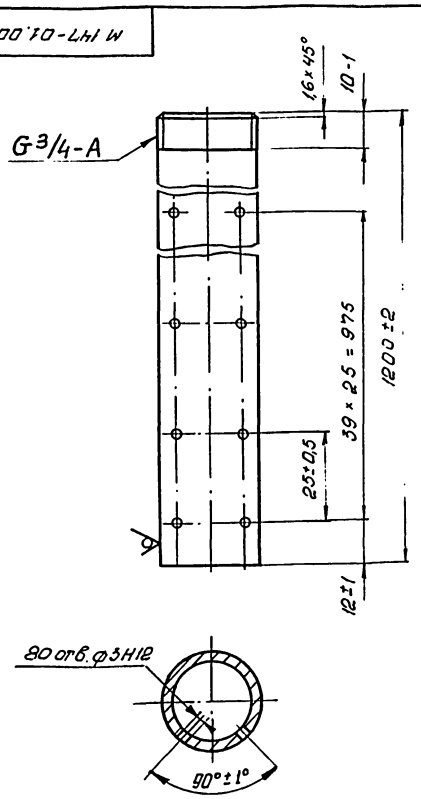

Изм.	Лист	№ докум.	Подп.	Дата
Разраб.		Розенштейн		
Пров.		Толчинский		
Т. контр.		Зельцер		
Н. контр.		Козлов		
Утв.				

М 147-01.00.063

Труба

Лит.	Масса	Масштаб
	2,0	1:1
Лист	Листов 1	

Госстрой СССР Союзводоканалмонтаж Харьковский Водоканалпроект

Труба 20×2,8 ГОСТ 3262-75

Формат А4

М147-01.00.064

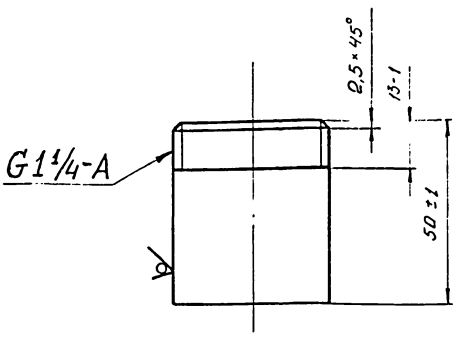

Изм.	Лист	№ докум.	Подп.	Дата
Разраб.		Розенштейн		
Пров.		Толчинский		
Т. контр.		Зельцер		
Н. контр.		Козлов		
Утв.				

М 147-01.00.064

Патрубок

Лит.	Масса	Масштаб
	0,15	1:1
Лист	Листов 1	

Госстрой СССР Союзводоканалмонтаж Харьковский Водоканалпроект

Труба 50×3,5 ГОСТ 3262-75

Копировал Формат А4

Инв. № подл. | Подп. и дата | Взам. инв. № | Инв. № дубл. | Подп. и дата

21748-02 57

Альбом II

Типовые проектные решения 902-2-0415.86

М147-01.01.001

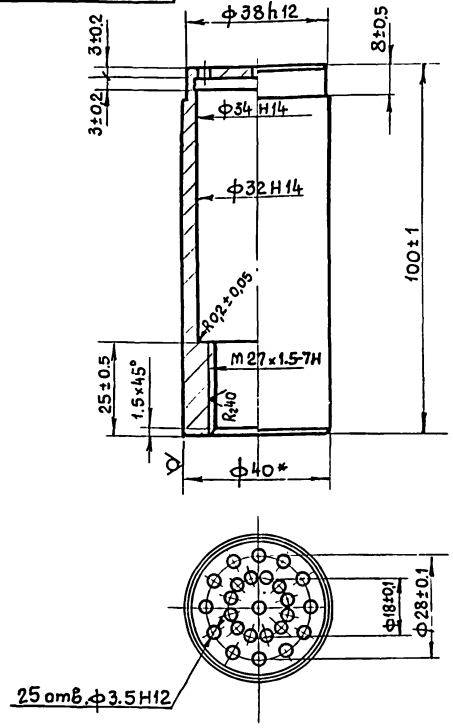

* Размер для справок.

					М147-01.01.001		
Изм.	Лист	№ докум.	Подп.	Дата	Стакан	Лит.	Масса 0.37	Масштаб 1:1
Разраб.		Розенштейн					
Пров.		Толчинский				Лист	Листов 1
Т. контр.		Зельцер					
Н. контр.		Козлов			Круг В-40 ГОСТ 2590-71 / Ст3 ГОСТ 535-79	Госстрой СССР Союзводоканалнижпроект Харьковский Водоканалпроект	
Утв.							

Формат А4

М147-01.00.029

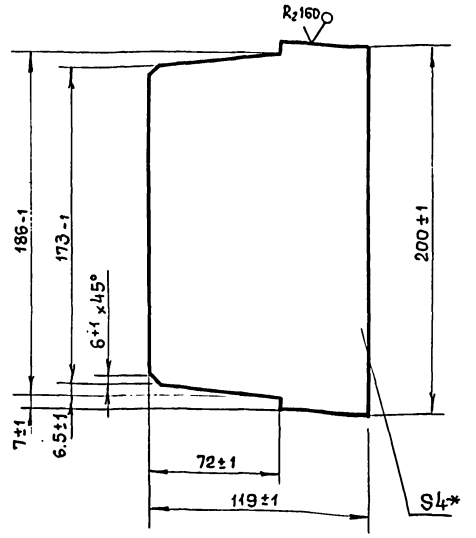

* Размер для справок.

					М147-01.00.029		
Изм.	Лист	№ докум.	Подп.	Дата	Косынка	Лит.	Масса 0.7	Масштаб 1:2
Разраб.		Розенштейн					
Пров.		Толчинский				Лист	Листов 1
Т. контр.		Зельцер					
Н. контр.		Козлов			Лист 4 ГОСТ 19903-74 / Ст3 ГОСТ 14637-79	Госстрой СССР Союзводоканалнижпроект Харьковский Водоканалпроект	
Утв.							

Формат А4

М147-01.01.000СБ

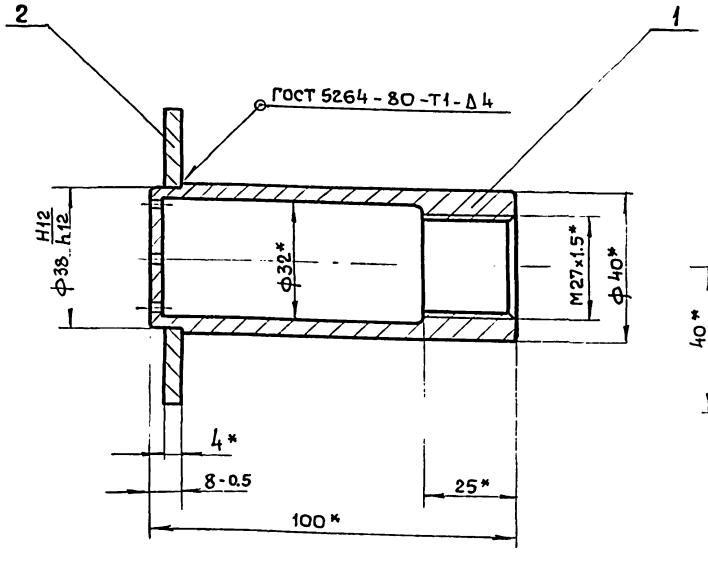

Поз. 2
М 1:2

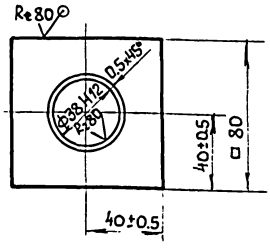

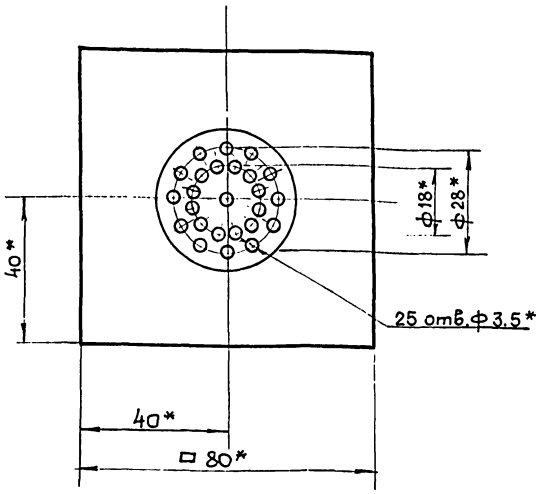

1. Шероховатость необрабатываемых поверхностей дет. поз. 2 – ∀
2. * Размеры для справок.

					М147-01.01.000СБ		
Изм.	Лист	№ докум.	Подп.	Дата	Корпус датчика Сборочный чертеж	Лит.	Масса 0.58	Масштаб 1:1
Разраб.		Розенштейн					
Пров.		Толчинский				Лист	Листов 1
Т. контр.		Зельцер					
Н. контр.		Козлов				Госстрой СССР Союзводоканалнижпроект Харьковский Водоканалпроект	
Утв.							

Копировал Голубская 21748-02 58 Формат А3

Формат	Зона	Поз.	Обозначение	Наименование	Кол.	Примечание
				Документация		
А3			М147-01.01.000 СБ	Сборочный чертеж		
				Детали		
А4		1	М147-01.01.001	Стакан		
Б4		2	М147-01.01.002	Фланец		
				Лист 4 ГОСТ 19903-74 / Ст3 ГОСТ 14637-79		
				80±0,3 × 80±0,3	1	0,19 кг

М147-01.01.000

Изм. Лист N докум. Подпись Дата
Разраб. Резниченкин
Пров. Толчинский
Рук.гр. Зельцер
Н.контр. Козлов

Корпус датчика

Литера | Лист | Листов 1

Госстрой СССР Союзводоканалпроект Водоканалпроект

Формат А3

Инв.№ подл. | Подпись и дата | Взам. инв.№ | Инв.№ дубл. | Подпись и дата

Формат	Зона	Поз.	Обозначение	Наименование	Кол.	Примечание
				Документация		
*			М147-02.00.000 СБ	Сборочный чертеж		*А2х3
				Детали		
Б4		2	М147-02.00.001	Стенка		
				Лист 4 ГОСТ 19903-74 / Ст3 ГОСТ 14637-79		
				710±2 × 1080±2	3	26,1 кг
				Уголки		
				Уголок Б-40х40х4 ГОСТ 8509-72 / Ст3 ГОСТ 535-79		
Б4		5	М147-02.00.002	L=840±1	2	2,03 кг
Б4		6	М147-02.00.003	L=1120±1	2	2,71 кг
Б4		7	М147-02.00.004	L=800±1	2	1,94 кг
Б4		8	М147-02.00.005	L=1110-1	4	2,69 кг
Б4		9	М147-02.00.006	L=2185±1	4	5,29 кг
Б4		10	М147-02.00.007	Швеллер		
				Швеллер 10 ГОСТ 8240-72 / Ст3 ГОСТ 535-79		
				L=790	2	6,79 кг
Б4		11	М147-02.00.008	Косынка		
				Лист 6 ГОСТ 19903-74 / Ст3 ГОСТ 14637-79		
				150±1 × 150±1	4	0,35 кг

М147-02.00.000

Изм. Лист N докум. Подп. Дата
Разраб. Резниченкин
Пров. Толчинский
Рук.гр. Зельцер
Н.контр. Козлов
Утв.

Затвор гидравлический

Лит. | Лист 1 | Листов 3

Госстрой СССР Союзводоканалпроект Водоканалпроект

Формат А3

Инв.№ подл. | Подп. и дата | Взам. инв.№ | Инв.№ дубл. | Подп. и дата

Формат	Зона	Поз.	Обозначение	Наименование	Кол.	Примечание
Б4		14	М147-02.02.009	Направляющая		
				Полоса Б-4х80 ГОСТ 103-76 / Ст3 ГОСТ 535-79		
				L=1300±2	4	3,26 кг
А4		15	М147-02.00.011	Шпилька	8	
А4		16	М147-02.00.012	Ось	12	
				Переменные данные для исполнений		
				М147-02.00.000		
				Детали		
А4		3	М147-02.00.002	Лист	1	
А4		4	М147-02.00.003	Дно	1	
Б4		12	М147-02.00.013	Патрубок		
				Труба 325х4 ГОСТ 8732-72 / 10 ГОСТ 8731-74		
				L=110±1	1	3,91 кг
Б4		13	М147-02.00.014	Патрубок		
				Труба 325х4 ГОСТ 8732-78 / 10 ГОСТ 8731-74		
				L=2300±5	1	81,8 кг
				Стандартные изделия		
		17		Фланец 1-300-25 Вст3сп2 ГОСТ 12820-80	2	

М147-02.00.000

Изм. Лист N докум. Подп. Дата

Лист 2

Формат А3

Инв.№ подл. | Подп. и дата | Взам. инв.№ | Инв.№ дубл. | Подп. и дата

Формат	Зона	Поз.	Обозначение	Наименование	Кол.	Примечание
				М147-02.00.000-01		
				Детали		
А4		3	М147-02.00.002-01	Лист	1	
А4		4	М147-02.00.003-01	Дно	1	
Б4		12	М147-02.00.013-01	Патрубок		
				Труба 273х4 ГОСТ 8732-78 / 10 ГОСТ 8731-74		
				L=110±1	2	2,92 кг
Б4		13	М147-02.00.015	Патрубок		
				Труба 273х4 ГОСТ 8732-78 / 10 ГОСТ 8731-74		
				L=2300±5	1	61,03 кг
				Стандартные изделия		
		17		Фланец 1-250-25 Вст3сп2 ГОСТ 12820-80	2	

М147-02.00.000

Изм. Лист N докум. Подп. Дата

Лист 3

Инв.№ подл. | Подп. и дата | Взам. инв.№ | Инв.№ дубл. | Подп. и дата

Копировал: Формат А3

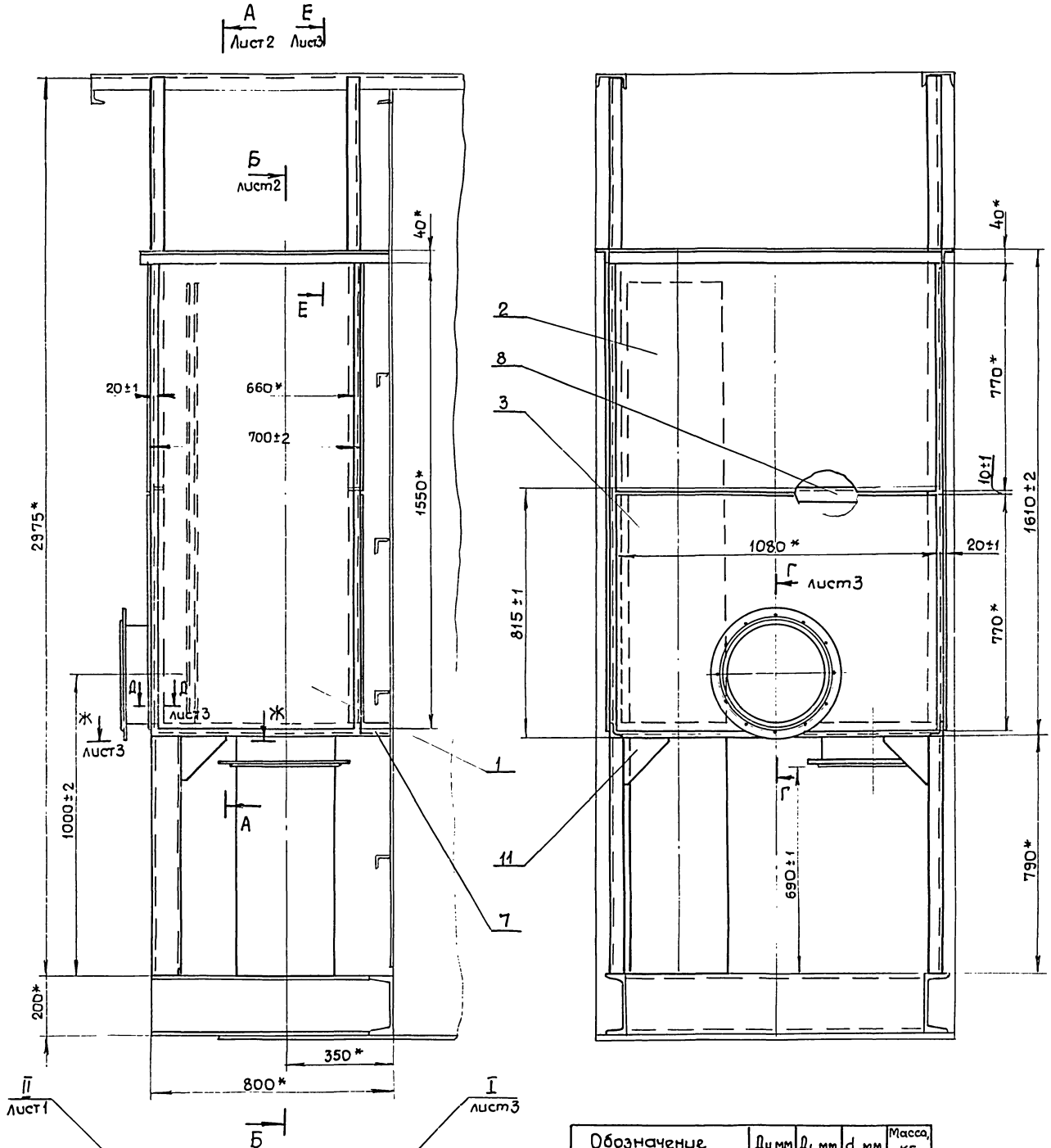

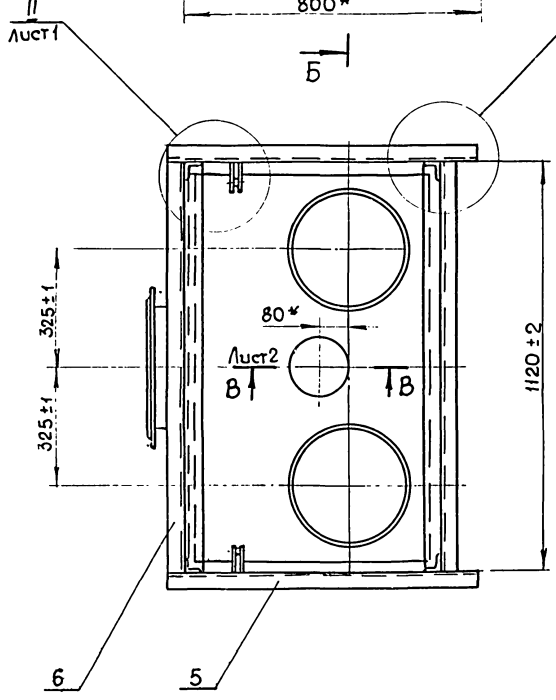

Обозначение	Ду мм	Д1, мм	d, мм	Масса, кг
М147-02.00.000	300	395	23	300р
-01.	250	335	18	280р

1. Шероховатость обработанных поверхностей деталей БЧ $R_z 160$, остальное $\sqrt{}$
2. Конструкция сварная. Сварку производить сплошным швом по линии примыкания деталей в соответствии со стандартом на сварку и технологией, применяемой заводом-изготовителем. Высота катета шва равна 4 мм.
3. * Размеры для справок

Изм	Лист	№ докум.	Подп.	Дата
Разраб.		Розенштейн		
Пров.		Толчинский		
Т. контр.		Зельцер		
Н. контр.		Козлов		
УГБ				

М147-02.00.000СБ

Затвор гидравлический

Сборочный чертеж

Лит.	Масса	Масштаб
		1:10
	Лист 1	Листов 3

Госстрой СССР Союзводоканалмонтаж Харьковский водоканалпроект

Копировал

Формат А2

Б-Б лист 1

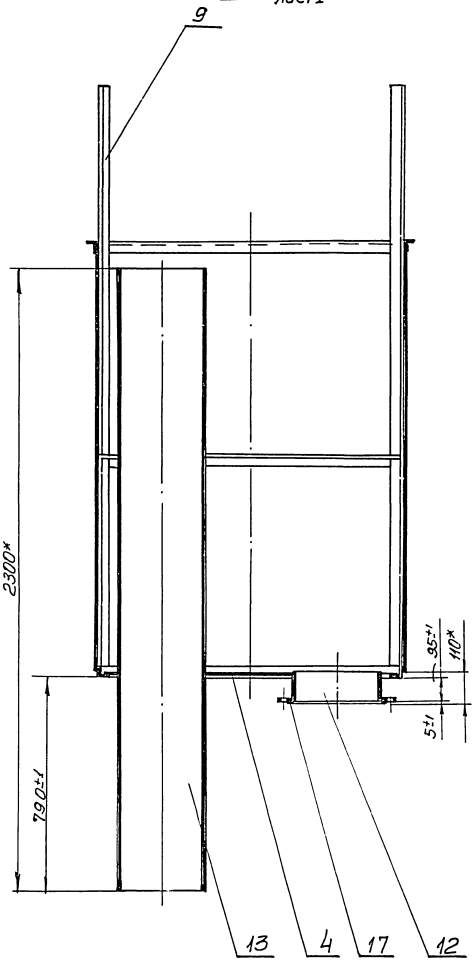

А-А лист 1

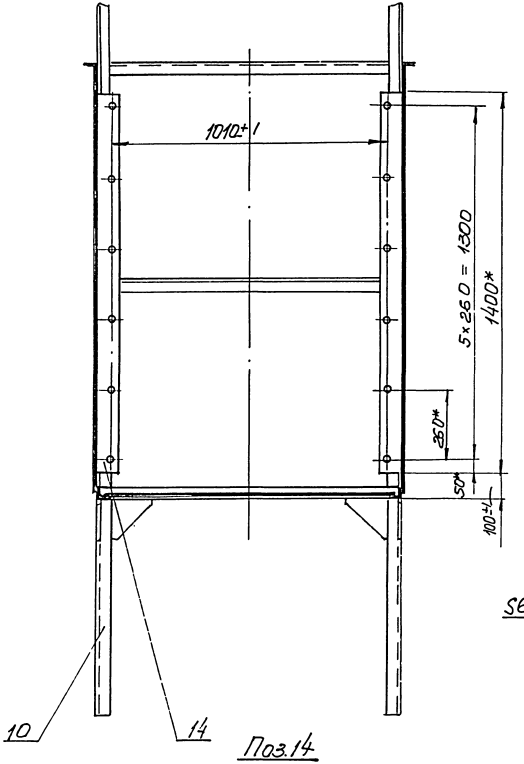

В - В лист 1
М1:2

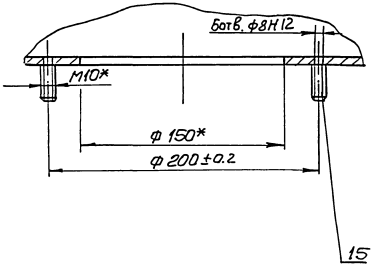

Поз.11
М1:2

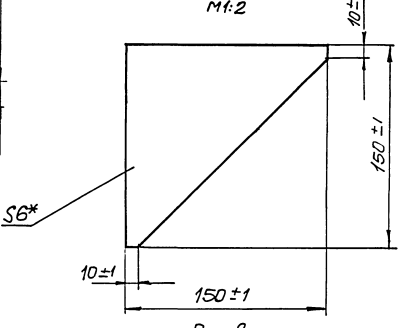

Поз.14
М1:5

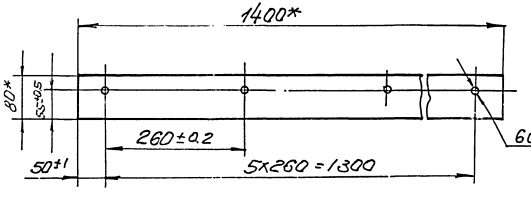

Поз.8
М1:2

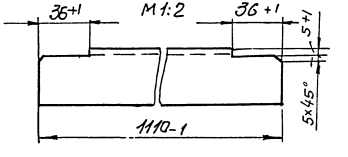

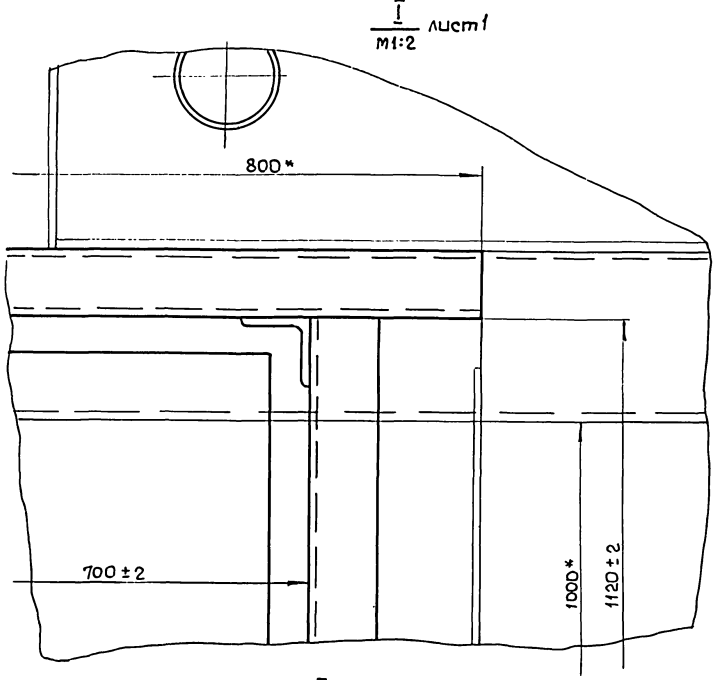
I
М1:2 лист1
800*
700±2
1000*
1120±2

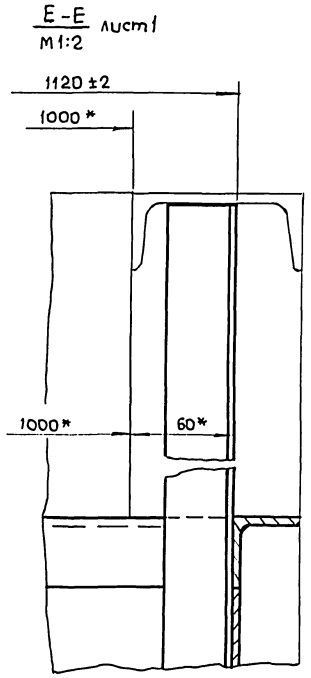
Е-Е
М1:2 лист1
1120±2
1000*
1000*
60*

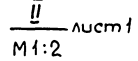
II
М1:2 лист1

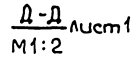
Д-Д
М1:2 лист1

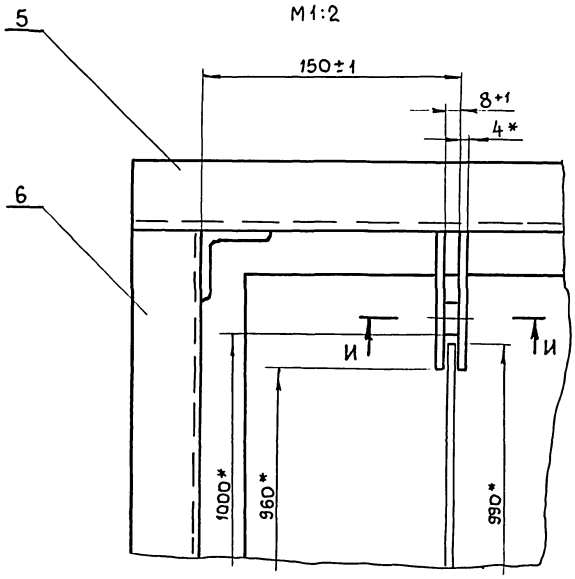
5
6
150±1
8+1
4*
И
И
1000*
960*
990*

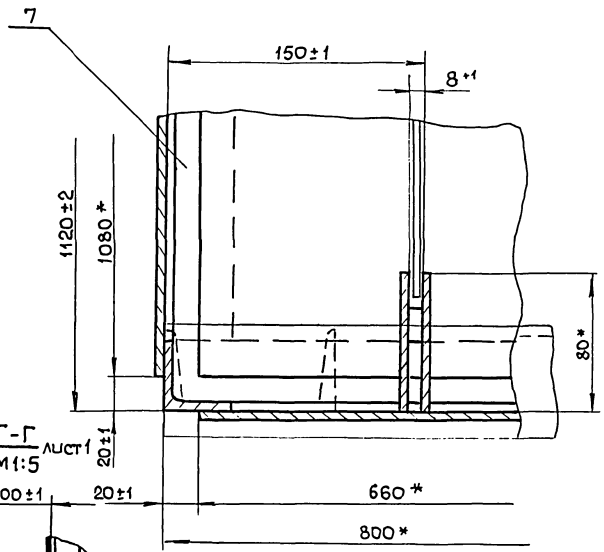
7
150±1
8+1
1120±2
1080*
80*
20±1

Г-Г
М1:5 лист1
100±1
20±1
660*
800*

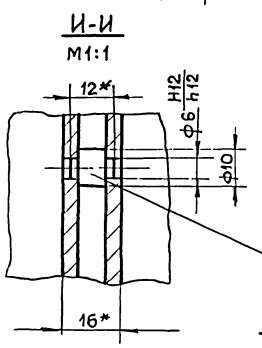
И-И
М1:1
12*
Н12
Ф6
Н12
Ф10
16
16*

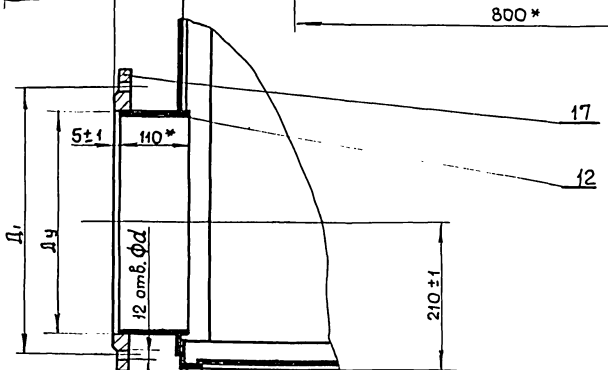
17
12
5±1
110*
Д1
Ду
12 отв. Фd
210±1

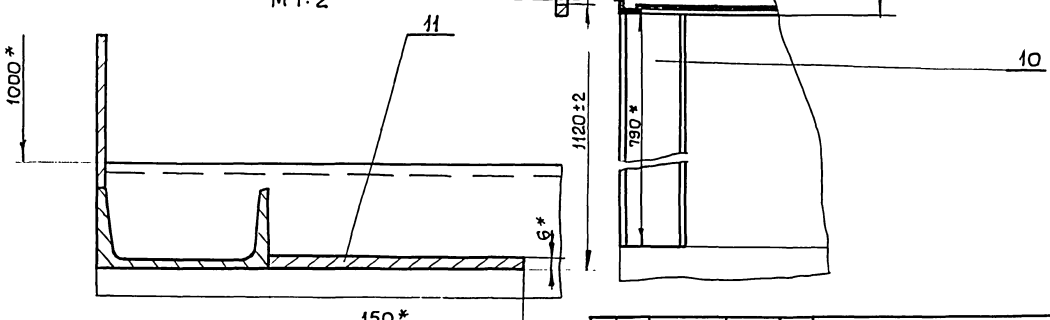
Ж-Ж
М1:2 лист1
11
10
1000*
1120±2
790*
6*
150*

Типовые проектные решения 902-2-041.86 Альбом II

М147-02.00.003

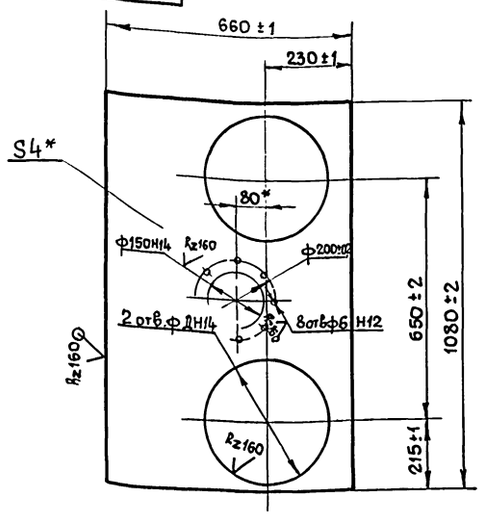

Обозначение	Д мм	Масса кг
М147-02.00.003	328	16,5
-01	275	18.1

* Размер для справок.

М147-02.00.003

Дно

Лит. | Масса | Масштаб: см. табл. | 1:10

Лист | Листов 1

4 ГОСТ 19903-74
Лист Ст.3 ГОСТ 14637-79

Госстрой СССР Союзводоканалпроект Харьковский Водоканалпроект

Разраб. Розенштейн
Пров. Томчинский
Т. контр. Зельцер
Н. контр. Козлов
Утв.

Инв. № подл. | Подп. и дата | Взам. инв. № | Инв. № дубл. | Подп. и дата

Формат А4

М147-02.00.002

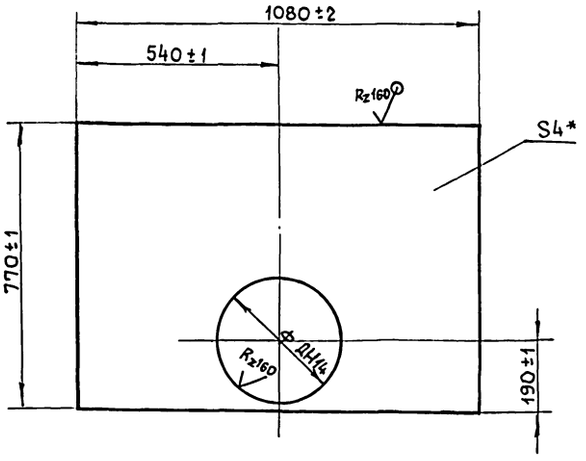

Обозначение	Д мм	Масса кг
М147-02.00.002	328	23,5
-01	275	24.1

М147-02.00.002

Лист

Лит. | Масса | Масса: см. табл. | 1:10

Лист | Листов 1

4 ГОСТ 19903-74
Лист Ст.3 ГОСТ 14637-79

Госстрой СССР Союзводоканалпроект Харьковский Водоканалпроект

Разраб. Розенштейн
Пров. Томчинский
Т. контр. Зельцер
Н. контр. Козлов
Утв.

Инв. № подл. | Подп. и дата | Взам. инв. № | Инв. № дубл. | Подп. и дата

Формат А4

М147-02.00.041

Rz80

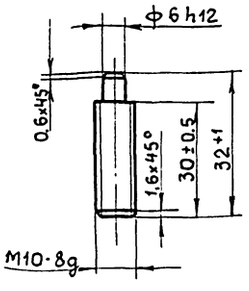

М147-02.00.011

Шпилька

Лит. | Масса: 0.019 | Масштаб: 1:1

Лист | Листов 1

Ст.3 ГОСТ 380-71

Госстрой СССР Союзводоканалпроект Харьковский Водоканалпроект

Разраб. Толчинский
Т. контр. Зельцер
Н. контр. Козлов
Утв.

Инв. № подл. | Подп. и дата | Взам. инв. № | Инв. № дубл. | Подп. и дата

Формат А4

М147-02.00.012

Rz160

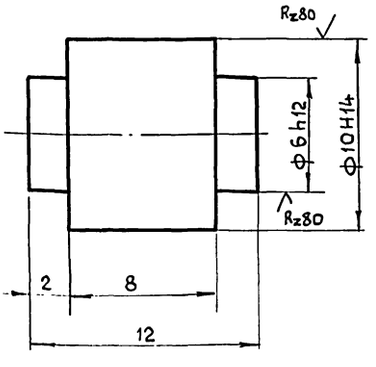

Неуказанные предельные отклонения размеров: $\pm \frac{IT14}{2}$.

М147-02.00.012

Ось

Лит. | Масса: 0.006 | Масштаб: 5:1

Лист | Листов 1

Круг В-12 ГОСТ 2590-71
Ст.3 ГОСТ 535-79

Госстрой СССР Союзводоканалпроект Харьковский Водоканалпроект

Разраб. Болшакова
Пров. Томчинский
Т. контр. Зельцер
Н. контр. Козлов
Утв.

Инв. № подл. | Подп. и дата | Взам. инв. № | Инв. № дубл. | Подп. и дата

Копировал Главлиан 21748-07 Формат А4

gost.e-ecolog.ru