ТИПОВЫЕ ПРОЕКТНЫЕ РЕШЕНИЯ

704-1-0205.87

ТЕПЛОВАЯ ИЗОЛЯЦИЯ СТАЛЬНОГО ВЕРТИКАЛЬНОГО ЦИЛИНДРИЧЕСКОГО РЕЗЕРВУАРА ЕМКОСТЬЮ 100 $м^3$ С НАРУЖНЫМ ОБОГРЕВОМ ДЛЯ ХРАНЕНИЯ ТЕМНЫХ НЕФТЕПРОДУКТОВ И МАСЕЛ

АЛЬБОМ II

СБОРОЧНЫЕ ЧЕРТЕЖИ. ДЕТАЛИ

Привязан

Инв.№

gost.e-ecolog.ru

ВНИИТеплопроект. Зак.2560 от II.II.87 г. Тир.100

ТИПОВЫЕ ПРОЕКТНЫЕ РЕШЕНИЯ

704-1-0205.87

ТЕПЛОВАЯ ИЗОЛЯЦИЯ СТАЛЬНОГО ВЕРТИКАЛЬНОГО ЦИЛИНДРИЧЕСКОГО РЕЗЕРВУАРА ЕМКОСТЬЮ 100 м³ С НАРУЖНЫМ ОБОГРЕВОМ ДЛЯ ХРАНЕНИЯ ТЕМНЫХ НЕФТЕПРОДУКТОВ И МАСЕЛ

АЛЬБОМ II

СОСТАВ

АЛЬБОМ I – ПОЯСНИТЕЛЬНАЯ ЗАПИСКА. РАБОЧИЕ ЧЕРТЕЖИ ТЕПЛОВОЙ ИЗОЛЯЦИИ. ДЕТАЛИ
АЛЬБОМ II – СБОРОЧНЫЕ ЧЕРТЕЖИ. ДЕТАЛИ
АЛЬБОМ III – ВЕДОМОСТИ ПОТРЕБНОСТИ В МАТЕРИАЛАХ
АЛЬБОМ IV – СМЕТЫ

РАЗРАБОТАНЫ
ВНИПИТеплопроектом
ГЛАВНЫЙ ИНЖЕНЕР ИНСТИТУТА С.В. БОЛЬШАКОВ
ГЛАВНЫЙ ИНЖЕНЕР ПРОЕКТА С.Я. САВРАНСКАЯ

УТВЕРЖДЕНЫ МИНМОНТАЖСПЕЦСТРОЕМ СССР с 01.01.87, протокол от 08.08.86.
ВВЕДЕНЫ В ДЕЙСТВИЕ ПРИКАЗОМ ГЛАВТЕПЛОМОНТАЖА от 19.03.87 N° 80

Привязан

Инв. №

Содержание

Обозначение	Наименование	Стр.
	Титульный лист	1
	Содержание	2
7.04-1-0205.87. 01	Конструкция теплоизоляционная полносборная панельная прикарнизная КТПП-П1 (П1-60; П1-80)	3
7.04-1-0205.87. 02	Покрытие ПП1 (ПП1-60; ПП1-80)	4
7.04-1-0205.87. 03	Лист профилированный	5
7.04-1-0205.87. 04	Карниз	6
7.04-1-0205.87. 05	Кронштейн	7
7.04-1-0205.87. 06	Захват	6
7.04-1-0205.87. 07	Штырь	7
7.04-1-0205.87. 08	Конструкция теплоизоляционная полносборная панельная прикарнизная КТПП-П2 (П2-60; П2-80)	8
7.04-1-0205.87. 09	Покрытие ПП2 (ПП2-60; ПП2-80)	9
7.04-1-0205.87. 10	Лист профилированный	10
7.04-1-0205.87. 11	Конструкция теплоизоляционная полносборная ромбическая КТПР-1	11
7.04-1-0205.87.12	Покрытие ППР-1	12
7.04-1-0205.87.13	Лист покрытия	13
7.04-1-0205.87. 14	Захват	7
7.04-1-0205.87. 15	Планка	14
7.04-1-0205.87. 16	Скоба	14
7.04-1-0205.87. 17	Мат Мр-1	13
7.04-1-0205.87 18	Штырь	14
7.04-1-0205.87. 19	Конструкция теплоизоляционная полносборная ромбическая КТПР-2	15
7.04-1-0205.87. 20	Покрытие ППР-2	16
7.04-1-0205.87. 21	Лист покрытия	17
7.04-1-0205.87. 22	Мат Мр-2	17

Н10526-ТМ
Инв. № подл. | Подпись и дата | Взам. инв. №

Альбом II

Типовые проектные решения 704-1-0205.87

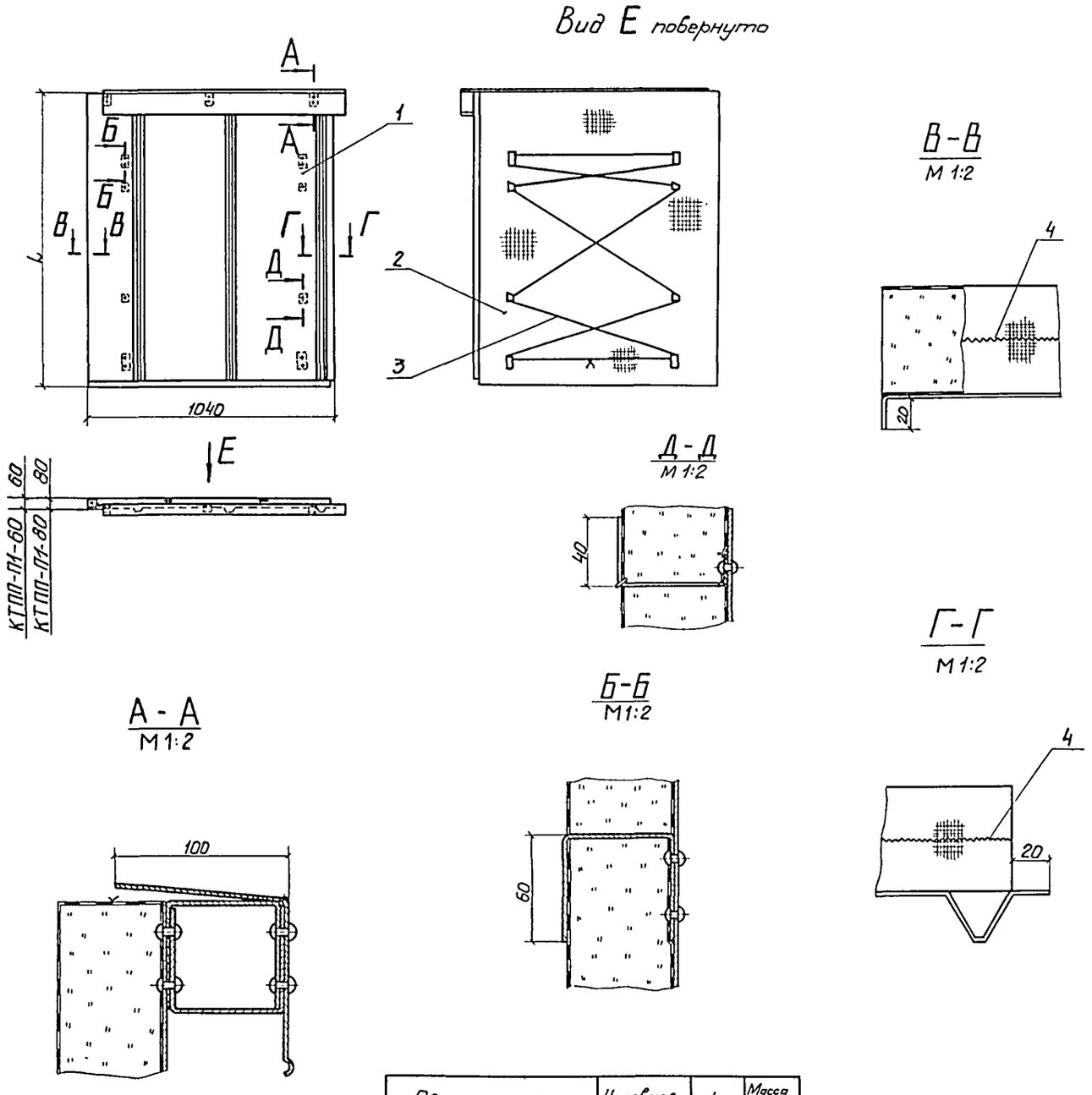

Формат	Зона	Поз	Обозначение	Наименование	Кол на исп. –	Кол на исп. 01	Примечание
				Сборочные единицы			
А2		1	704-1-0205.87. 02	Покрытие ПП1-60	1		
			-01	Покрытие ПП1-80		1	
				Материалы			
		2		Маты минераловатные			
				прошивные 2М-100			
				ГОСТ 21880-76 с обклад-			
				ками с двух сторон из			
				сетки № 12,5/05			
				ТУ 14-4-714-76			
				толщиной 60 мм	0,08 м³		
				толщиной 80 мм		0,1 м³	
				Конструкции тепло-			
				изоляционные			
				ТУ 36-1180-85			
				КТППК-Ш-ММС-А1-1040×1360-60	1		
				КТППК-Ш-ММС-А1-1040×1360-80		1	
				(Заготовки для			
				поз. 1, 2)			
		3		Проволока 1,2-0-2Ц ГОСТ 3282-74			
				из Ст 0 ГОСТ 380-71	7 м	7 м	
		4		Проволока 0,8-0-2Ц ГОСТ 3282-74			
				из Ст 0 ГОСТ 380-71	2,5 м	2,5 м	

Обозначение	Условное наименование	L, мм	Масса, кг
704-1-0205.87. 01	П1-60	1240	13,6
-01	П1-80	1220	15,7

Н10526-ТИ

Взам инв №

Подпись и дата

Инв № подл.

ГИП	Савранская		2011.85
Н контр	Коржихина		2011.85
Н отд	Дибровенко		2011.85
Гл конст	Савранская		2011.85
Рук гр	Сидорова		2011.85
Инж	Орлова		2011.85

Привязан

Инв. №

704-1-0205.87. 01

Конструкция теплоизоляционная полносборная панельная прикарнизная КТПП-П1(П1-60; П1-80)

Стадия	Масса	Масштаб
Р	см табл.	–

Лист | Листов 1

ВНИПИ ТЕПЛОПРОЕКТ Москва

Формат А2

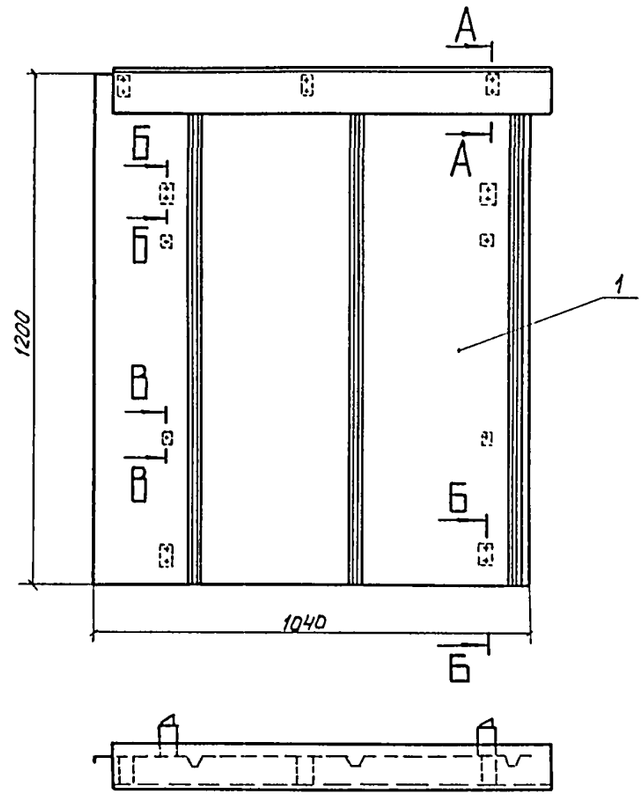

А - А
М 1:2

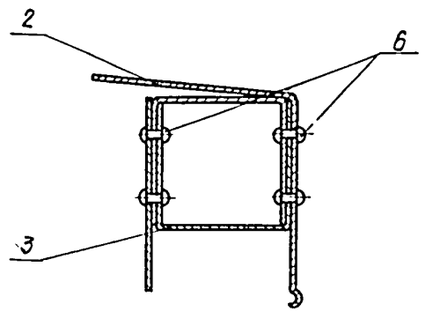

Б - Б
М 1:2

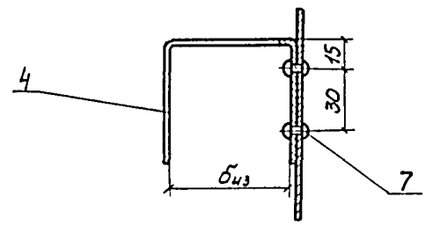

В - В
М 1:2

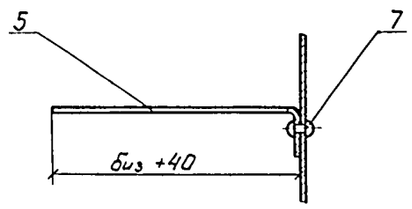

Обозначение	биз, мм	Масса, кг
704-1-0205.87.02	60	5,52
-01	80	5,58

Формат	Зона	Поз.	Обозначение	Наименование	Кол. наим. -	Кол. наим. 01	Примечание
				Детали			
А2		1	704-1-0205.87. 03	Лист профилированный	1	1	
А3		2	704-1-0205.87. 04	Карниз	1	1	
А4		3	704-1-0205.87. 05	Кронштейн	6	6	
А3		4	704-1-0205.87. 06	Захват	4		
			-01	Захват		4	
А3		5	704-1-0205.87 07	Штырь	4		
			-01	Штырь		4	
				Прочие изделия			
				Заклепки комбинированная ТУ36-1598-77 СТД 984	6	6	
		6		СТД 984	6	6	
		7		СТД 985	12	12	

Условное графическое обозначение: ПП1-60 | ПП1-80

биз - толщина изоляции панели

Привязан

Инв. № подл. | Подпись и дата | Взам. инв. №

Н10526-ТМ

ГИП	Собранская		10.11.87
Н. контр.	Коржихино		10.11.87
Н. отд.	Дубровенко		10.11.87
Гл. констр.	Собранская		10.11.87
Рук. гр.	Сидорова		10.11.87
Инж.	Орлова		10.11.87

704-1-0205.87.02

Покрытие ПП1 (ПП1-60; ПП1-80)

Стадия	Масса	Масштаб
Р	см г. табл	1:10
Лист	Листов 1	

ВНИПИ ТЕПЛОПРОЕКТ Москва

Формат А2

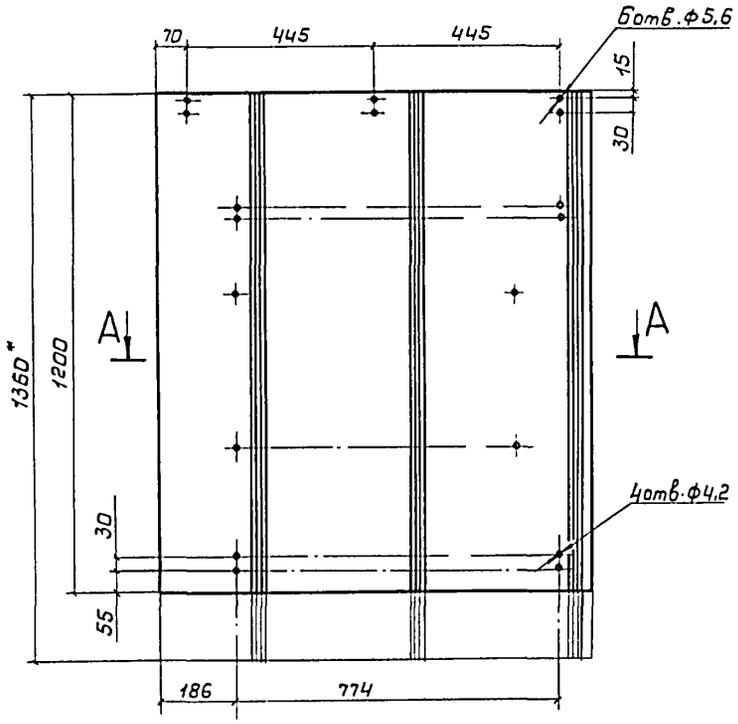

А – А
М 1:5

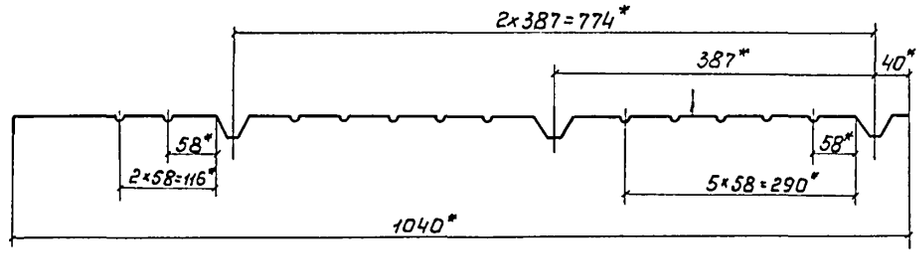

III
М 2:1

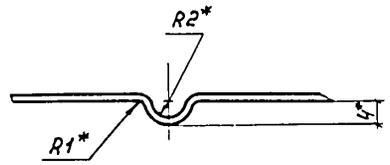

I
М 1:1

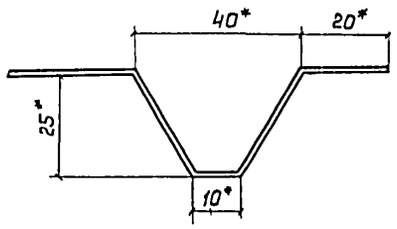

II
М 1:1

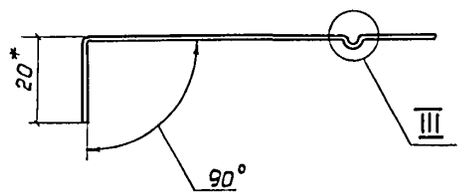

* Размеры для справок.

Н10526-ТМ

Инв. № подл.	Подпись и дата	Взам. инв. №

Привязан				704-1-0205.87.03	
				Лист профилированный	Стадия: Р; Масса: 3,73; Масштаб: 1:10
					Лист; Листов 1
Инв. №	ГИП Совранская; Н.контр Коржихина; Н.отд Дубровенко; Гл.констр Совранская; Рук.гр Сидорова; Инж. Орлова			Заготовка – лист конструкции теплоизоляционной КТПЛК-Ш-ММС-А1-1040×1360 ТУ 36-1180-85	ЦНИПИ ТЕПЛОПРОЕКТ Москва

Формат А2

Типовые проектные решения 704-1-0205.87
Альбом II

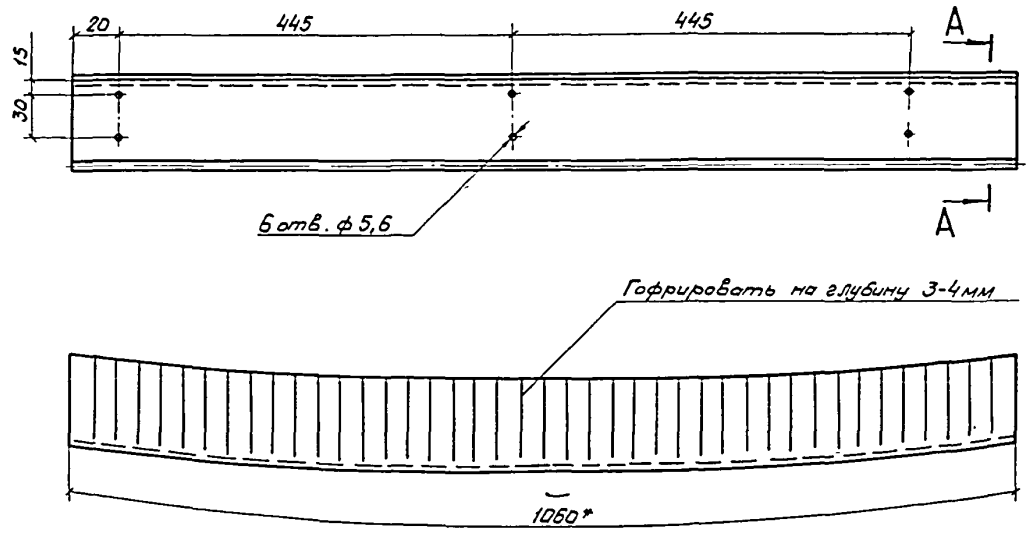

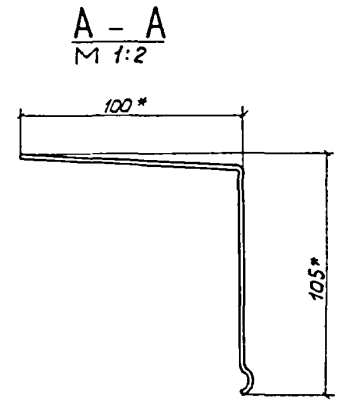

* Размеры для справок

					704-1-0205.87. 04		
Привязан		ГИП	Савранская		Карниз	Стадия: Р	Масса: 0,6	Масштаб: 1:5
		Н. контр.	Кожихина			Лист	Листов 1
		Нач. отд.	Дибровенко				
		Гл. констр.	Савранская		Заготовка-карниз конструкции теплоизоляционная КТППК-Ш-ММС-А1-1040×1360 ТУ 36-1180-85	ВНИПИ ТЕПЛОПРОЕКТ Москва	
		Рук. гр.	Сидорова				
Инв. №		Инж.	Акимова				

Инв. № подл. | Подпись и дата | Взам. инв. №

Формат А3

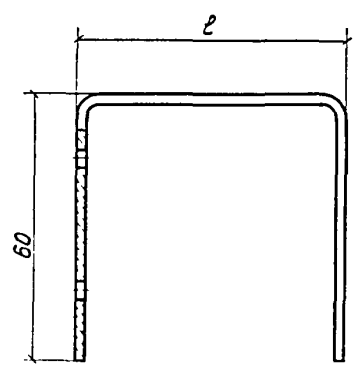

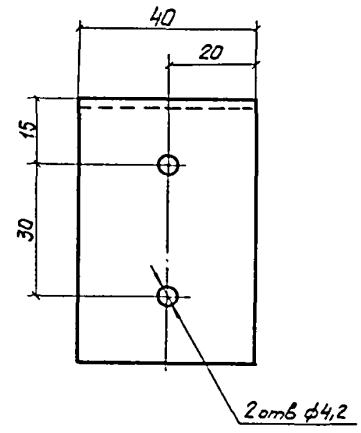

Обозначение	ℓ, мм	Масса, кг
704-1-0205.87.06	62	0,11
-01	82	0,127

Покрытие – лак БТ-577 ГОСТ 5631-79

Н10526-ТИ

					704-1-0205.87. 06		
Привязан		ГИП	Савранская		Захват	Стадия: Р	Масса: см. табл.	Масштаб: 1:1
		Н. контр.	Кожихина			Лист	Листов 1
		Нач. отд.	Дибровенко				
		Гл. констр.	Савранская		Лист 2 ГОСТ 19903-74 / Ст 3 ГОСТ 16523-70	ВНИПИ ТЕПЛОПРОЕКТ Москва	
		Рук. гр.	Сидорова				
Инв. №		Инж.	Акимова				

Инв. № подл. | Подпись и дата | Взам. инв. №

Формат А3

Типовые проектные решения 704-1-0205.87
Альбом II

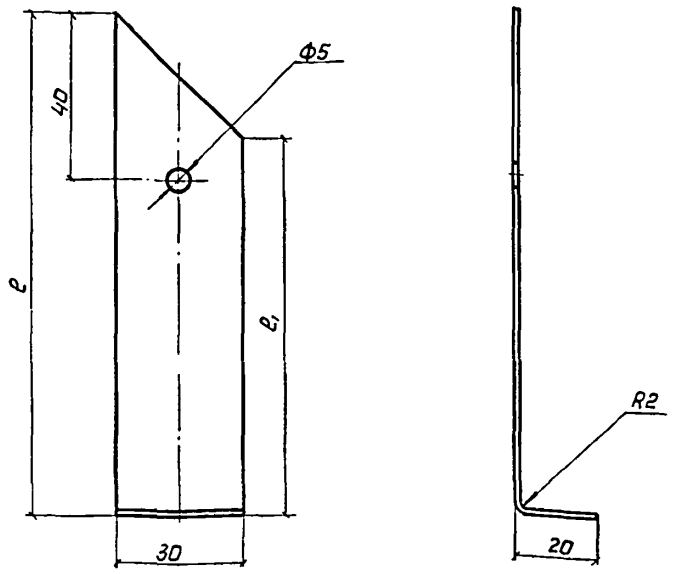

Размеры в мм

Обозначение	P	P_1	Масса, кг
704-1-0205.87.07	100	70	0.009
-01	120	80	0.012

Привязан

Инв №

ГИП	Савранская		20.11.85
Н контр	Коржихина		20.11.85
Нач отд	Добровенко		20.11.85
Гл констр	Савранская		20.11.85
Рук гр	Сидорова		20.11.85
Инж.	Акимова		20.11.85

704-1-0205.87. 07

Штырь

Стадия	Масса	Масштаб
Р	см. табл.	1:1
Лист	Листов 1	

Лист АД (Н-1.0 ГОСТ 21631-76

ВНИПИ ТЕПЛОПРОЕКТ Москва

Формат А3

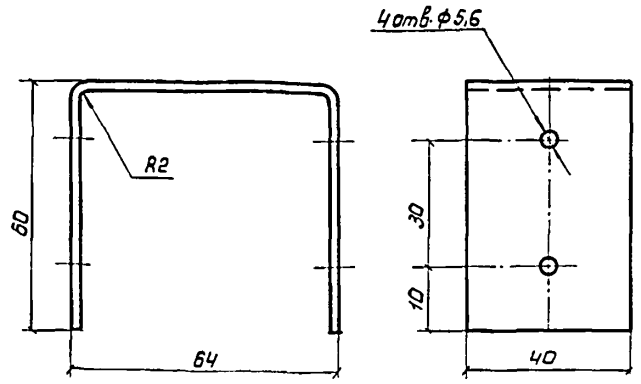

Покрытие - лак БТ-577 ГОСТ 5631-79

Н10526-ТИ

Взам инв №

Подпись и дата

Инв № подл.

Привязан

Инв №

ГИП	Савранская		20.11.85
Н контр	Коржихина		20.11.85
Нач отд	Добровенко		20.11.85
Гл констр	Савранская		20.11.85
Рук гр	Сидорова		20.11.85
Инж	Акимова		20.11.85

704-1-0205.87. 05

Кронштейн

Стадия	Масса	Масштаб
Р	0,11	1:1
Лист	Листов 1	

Лист 2 ГОСТ 19903-74 / Ст3 ГОСТ 16523-70

ВНИПИ ТЕПЛОПРОЕКТ Москва

Формат А4

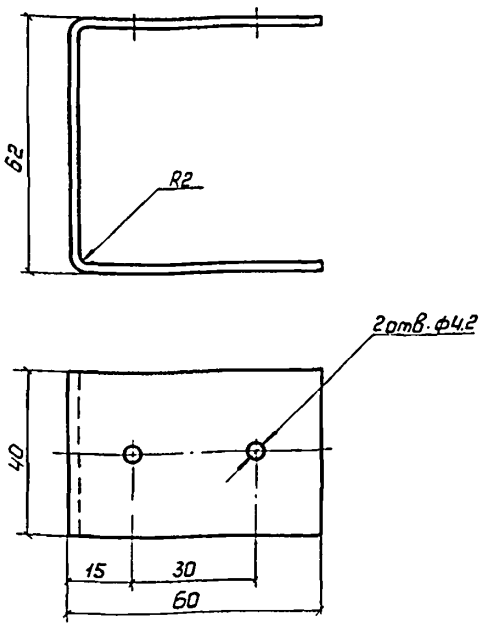

Покрытие - лак БТ-577 ГОСТ 5631-79

Взам инв №

Подпись и дата

Инв № подл.

Привязан

Инв №

ГИП	Савранская		20.11.85
Н контр	Коржихина		20.11.85
Нач отд	Добровенко		20.11.85
Гл констр	Савранская		20.11.85
Рук гр	Сидорова		20.11.85
Инж.	Акимова		20.11.85

704-1-0205.87 14

Захват

Стадия	Масса	Масштаб
Р	0,11	1:1
Лист	Листов 1	

Лист 2 ГОСТ 19903-74 / Ст3 ГОСТ 16523-70

ВНИПИ ТЕПЛОПРОЕКТ Москва

Формат А4

Типовые проектные решения 704-1-0205.87 Альбом II

Вид Г

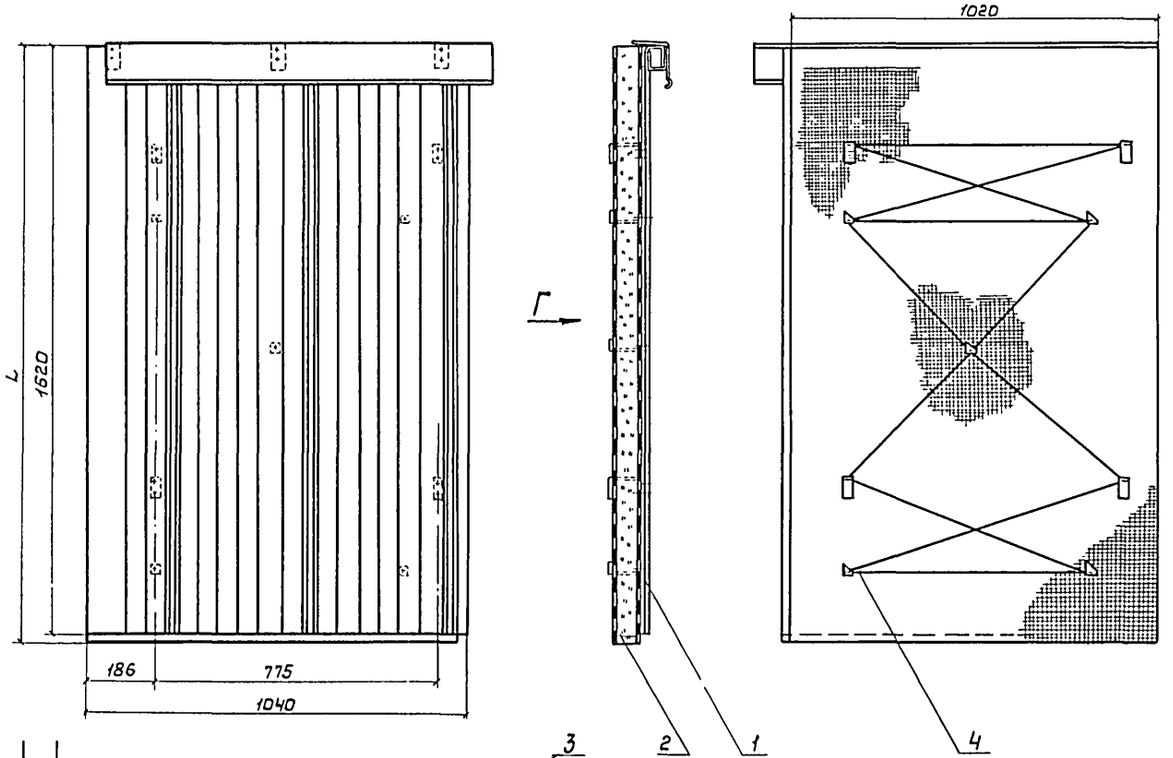

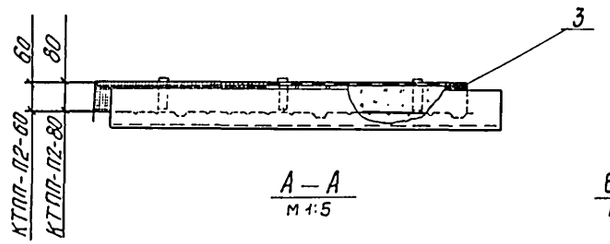

А – А
М 1:5

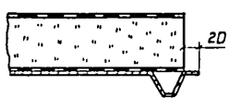

Б – Б
М 1:5

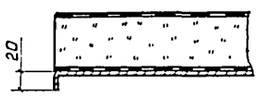

В – В
М 1:5

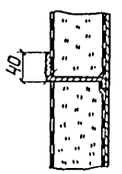

Обозначение	Условное наименование	L, мм	Масса, кг
704-1-0205.87. 08	П2-60	1660	18.32
–01	П2-80	1640	22,66

Формат	Зона	Поз	Обозначение	Наименование	Кол наим —	Кол наим 01	Примечание
				Сборочные единицы			
А2		1	704-1-0205.87. 09	Покрытие ПП2-60	1		
			–01	Покрытие ПП2-80		1	
				Материалы			
		2		Маты минераловатные про-			
				шивные 2М-100ГОСТ 21880-76			
				с обкладками с двух сторон			
				из сетки №125/05ТУ 14-4-744-76			
				толщиной 60мм	0,1м³		
				толщиной 80мм		0,13м³	
				Конструкции теплоизоля-			
				ционные ТУ36-1180-85			
				КТППК-Ш-ММС-А1-1040×1770-60	1		
				КТППК-Ш-ММС-А1-1040×1770-80		1	
				(Заготовки для поз. 1,2)			
		3		Проволока 0,8-О-4ГОСТ 3282-74			
				из Ст О ГОСТ 380-71	10,2м	10,0м	
		4		Проволока 1,2-О-4ГОСТ 3282-74			
				из Ст О ГОСТ 380-71	7,2м	7,2м	

Привязан

Инв №

ГИП	Савранская		20.11.86
Н контр	Каржикина		20.11.86
Нач отд	Дибровенко		20.11.86
Гл констр	Савранская		20.11.86
Рук гр	Сидорова		20.11.86
Инж	Акимова		20.11.86

704-1-0205.87. 08

Конструкция теплоизоляционная полносборная панельная прикарнизная КТПП-П2 (П2-60; П2-80)

Стадия	Масса	Масштаб
Р	см. табл	—
Лист	Листов 1	

ВНИПИ ТЕПЛОПРОЕКТ Москва

Формат А2

Н10526-ТИ

Инв.№ подл | Подпись и дата | Взам. инв.№

Альбом II

Типовые проектные решения 704-1-0205.87

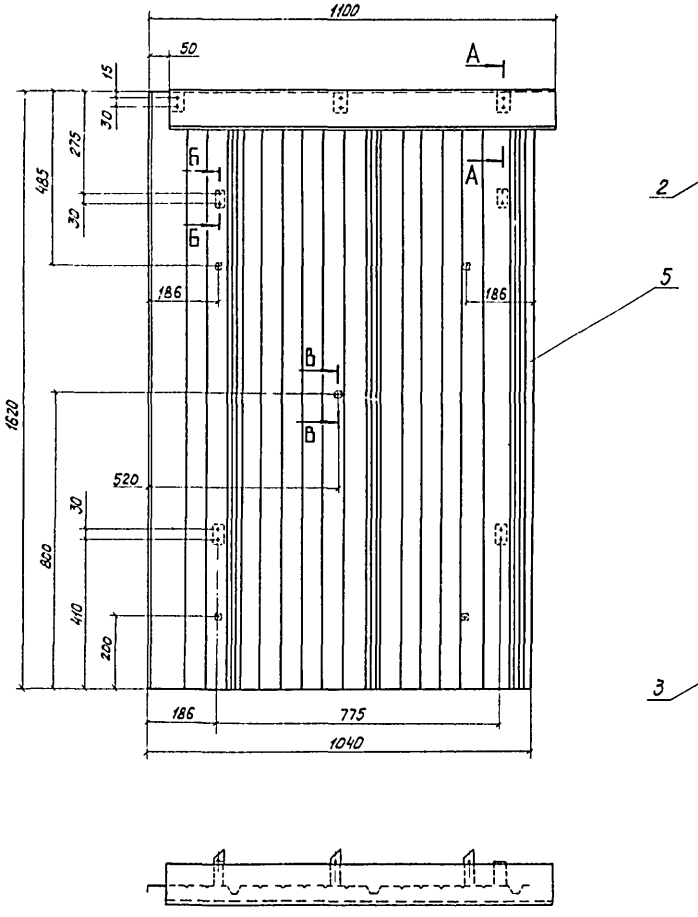

А - А
М 1:2

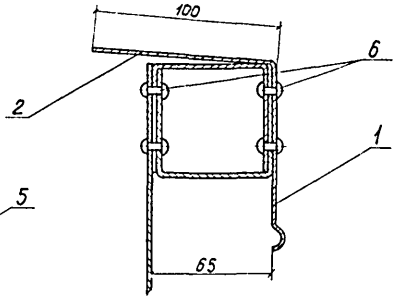

Б - Б
М 1:2

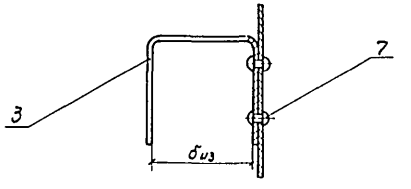

В - В
М 1:2

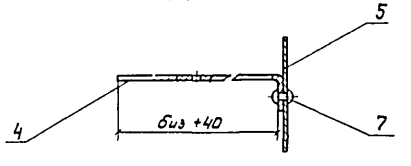

Обозначение	Условное наименование	биз, мм	Масса, кг
704-1-0205.87. 09	ПП2-60	60	5,98
-01	ПП2-80	80	6,48

Формат	Зона	Поз.	Обозначение	Наименование	Кол. на исп. –	Кол. на исп. 01	Примечание
				Детали			
А3		1	704-1-0205.87. 04	Карниз	1	1	
А4		2	704-1-0205.87. 05	Кронштейн	2	2	
А3		3	704-1-0205.87. 06	Захват	4		
			-01	Захват		4	
А3		4	704-1-0205.87. 07	Штырь	5		
			-01	Штырь		5	
А2		5	704-1-0205.87. 10	Лист профилированный	1	1	
				Прочие изделия			
				Заклепки комбинированная ТУ 36-1598-77			
		6		СТД 984	6	6	
		7		СТД 985	13	13	

биз – толщина изоляции панели

Н10526-ТИ

Инв. № подл. | Подпись и дата | Взам. инв. №

Привязан

Инв. №

ГИП	Савранская		20.11.85
Н. контр.	Коржихина		20.11.85
Нач. отд.	Дибровенко		20.11.85
Гл. констр.	Савранская		20.11.85
Рук. гр.	Сидорова		20.11.85
Инж.	Акимова		20.11.85

704-1-0205.87 09

Покрытие ПП2 (ПП2-60; ПП2-80)

Стадия	Масса	Масштаб
Р	см. табл.	1:10

Лист | Листов 1

ВНИПИ ТЕПЛОПРОЕКТ Москва

Формат А2

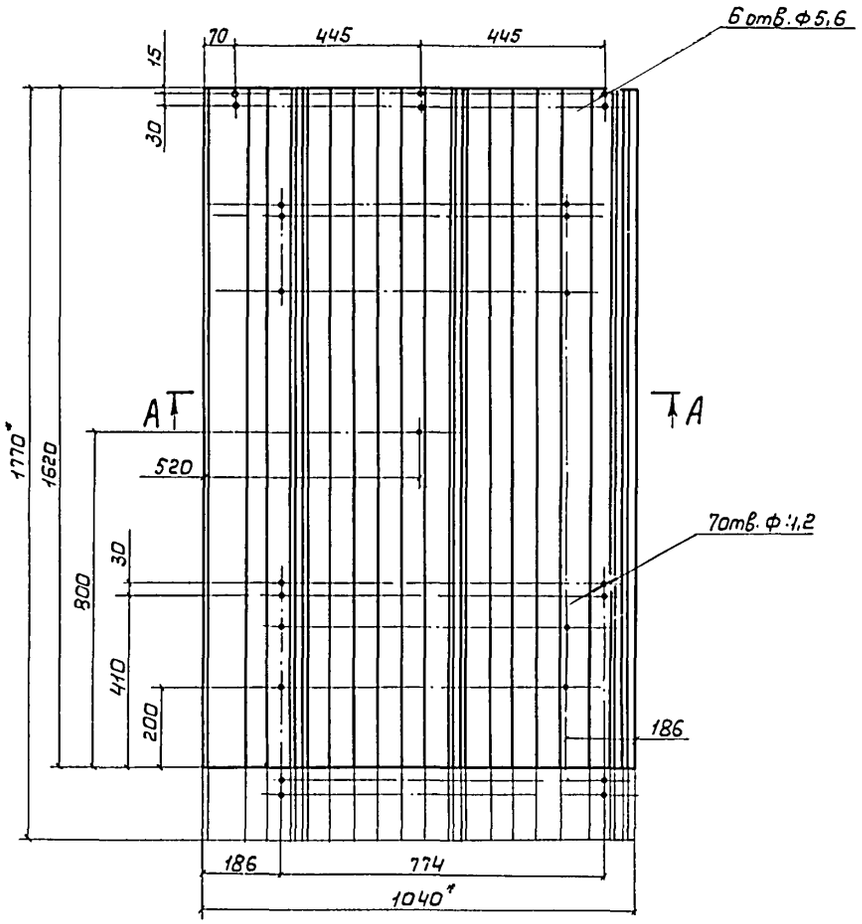

III
М 2:1

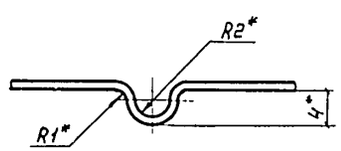

А — А
М 1:5

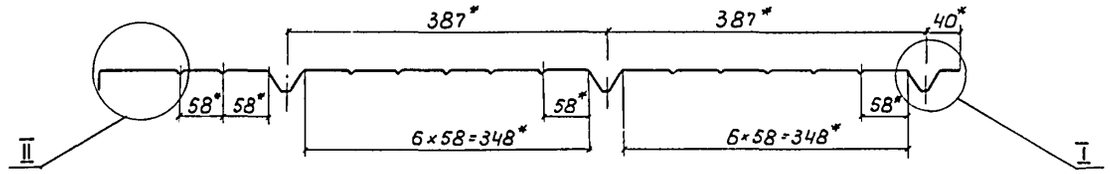

I
М 1:1

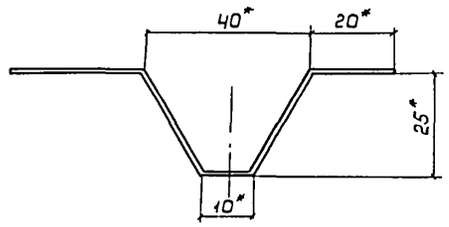

II
М 1:1

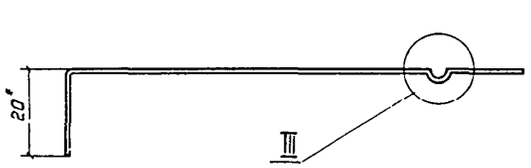

*Размер для справок

Привязан				704-1-0205.87. 10	
	ГИП	Савранская		Лист профилированный	Стадия: Р; Масса: 5,13; Масштаб: 1:10
	Н контр	Коржихина			Лист; Листов 1
	Нач отд	Дибровенко		Заготовка - лист конструкции теплоизоляционной КТППК-Ц-ММС-Д1-1040-1770 ТУ35-1180-85	ВНИПИ ТЕПЛОПРОЕКТ Москва
	Гл констр	Савранская			
	Рук гр	Сидорова			
Инв. №	Инж.	Акимова			

Инв. № подл | Подпись и дата | Взам инв. №

Н10526-ТИ

Формат А2

Типовые проектные решения 704-1-0205.87 Альбом II

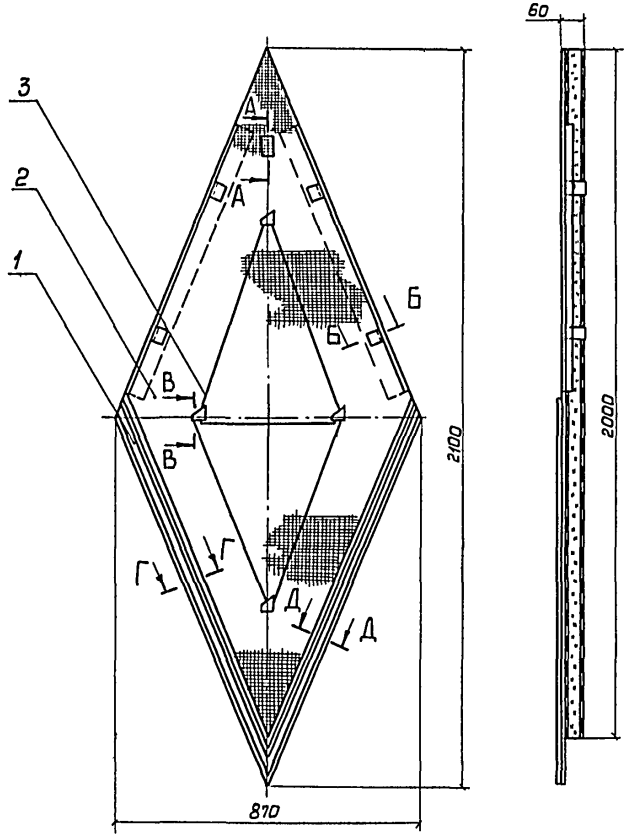

А – А
М 1:2

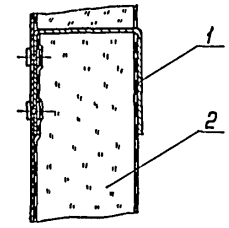

В – В
М 1:2

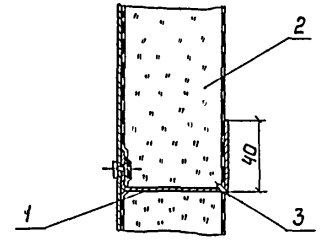

Формат	Зона	Поз.	Обозначение	Наименование	Кол.	Примечание
				Сборочные единицы		
А3		1	704-1-0205.87. 12	Покрытие ППР-1	1	
А3		2	704-1-0205.87. 11	Мат Мр-1	1	
				Материалы		
		3		Проволока 1,2-О-4 ГОСТ 3282-74		
				из Ст0 ГОСТ 380-71	3,1 м	

Б – Б
М 1:2

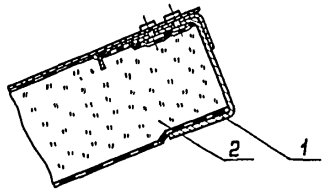

Г – Г
М 1:1

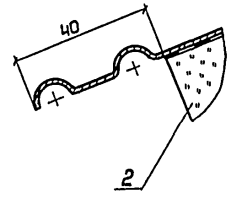

Д – Д
М 1:1

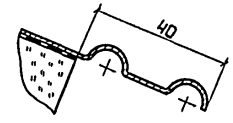

Н10526-ТИ

Инв.№ подл. | Подпись и дата | Взам. инв.№

Привязан

Инв. №

ГИП.	Савранская		
Н.контр.	Коржихина		
Нач.отд	Дибровенко		
Гл.констр.	Савранская		
Рук.гр.	Сидорова		
Инж.	Акимова		

704-1-0205.87. 11

Конструкция теплоизоляционная полносборная ромбическая КТПР-1

Стадия	Масса	Масштаб
Р	9,4	1:10
Лист	Листов 1	

ВНИПИ ТЕПЛОПРОЕКТ Москва

Формат А2

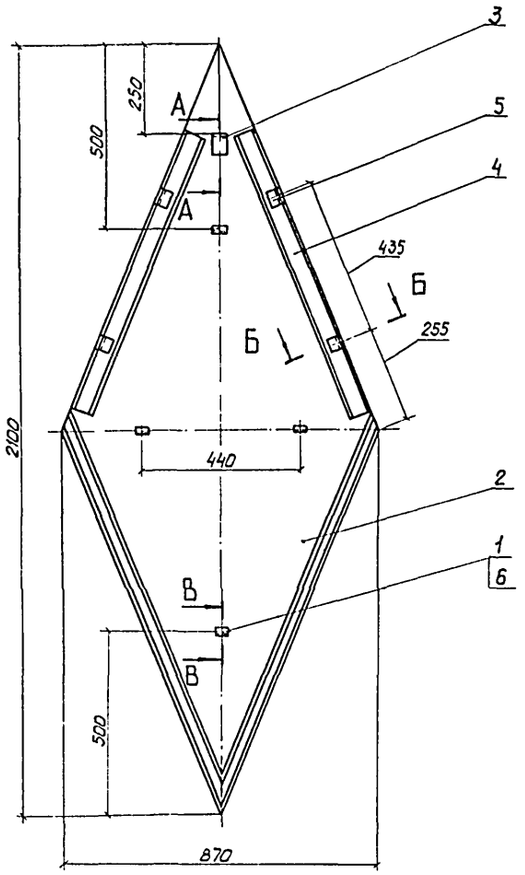

А – А
М 1:2

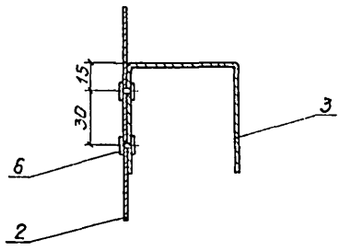

Б – Б
М 1:2

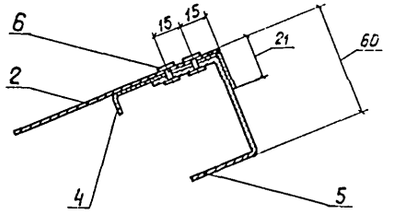

В – В
М 1:2

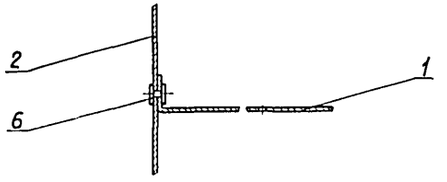

Формат	Зона	Поз	Обозначение	Наименование	Кол.	Примечание
				Детали		
А3		1	704-1-0205.87.07	Штырь	4	
А3		2	704-1-0205.87.13	Лист покрытия	1	
А4		3	704-1-0205.87.14	Захват	1	
А3		4	704-1-0205.87.15	Планка	2	
А4		5	704-1-0205.87.16	Скоба	4	
				Прочие изделия		
		6		Заклепка комбиниро-		
				ванная СТД 985		
				ТУ 36-1598-77	14	

Н 10526-ТМ

Инв. № подл. | Подпись и дата | Взам. инв. №

Привязан

Инв. №

ГИП	Сабранская		01.88
Н.контр.	Коржихина		01.88
Нач.отд.	Дибровенко		01.88
Гл.констр.	Сабранская		01.88
Рук.гр.	Сударева		01.88
Инж.	Акимова		01.88

704-1-0205.87.12

Покрытие ППР-1

Стадия	Масса	Масштаб
Р	3,33	1:10
Лист	Листов 1	

ВНИПИ ТЕПЛОПРОЕКТ Москва

Формат А2

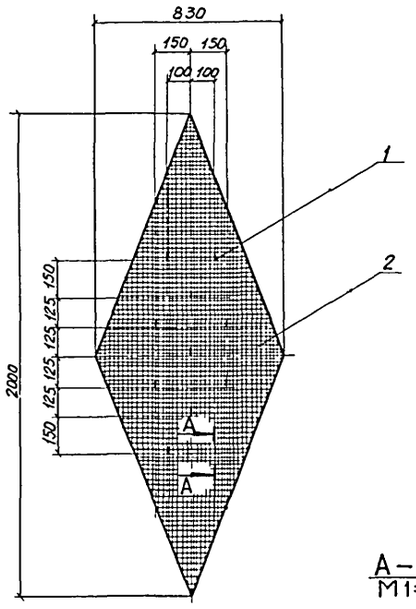

А – А
М 1:2

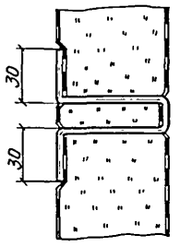

Формат	Зона	Поз	Обозначение	Наименование	Кол.	Примечание
				Детали		
А4		1	704-1-0205.87. 18	Штырь	11	
				Материалы		
		2		Маты минераловатные прошивные 2М1.100 толщ. 60 мм ГОСТ 21880-76 с обкладками с двух сторон из сетки сварной №12,5/65 ТУ 14-4-714-76	0,05 м³	

Сетка матов поз 2 должна быть окрашена лаком БТ-577 ГОСТ 5631-79

				704-1-0205.87. 17			
				Мат Мр-1	Стадия	Масса	Масштаб
ГИП	Савранская		20.11.85		Р	6,0	1:15
Н контр.	Коржихина		20.11.85		Лист	Листов 1	
Нач. отд.	Дибровенко		20.11.85		ВНИПИ ТЕПЛОПРОЕКТ Москва		
Гл. констр.	Савранская		20.11.85				
Рук. гр.	Сидорова		20.11.85				
Инж.	Акимова		20.11.85				

Формат А3

Инв. № подл. | Подпись и дата | Взам. инв. №

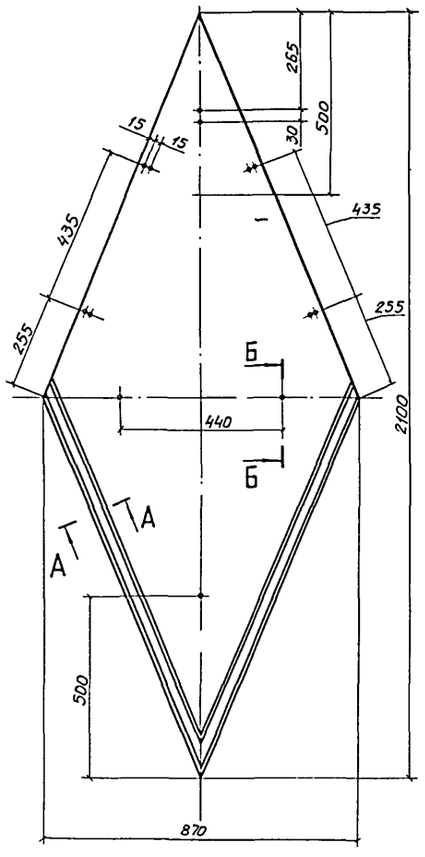

А – А
М 1:1

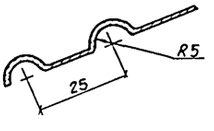

Б – Б
М 1:1

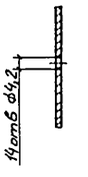

				704-1-0205.87. 13			
				Лист покрытия	Стадия	Масса	Масштаб
ГИП	Савранская		20.11.85		Р	2,48	1:10
Н контр.	Коржихина		20.11.85		Лист	Листов 1	
Нач. отд.	Дибровенко		20.11.85		ВНИПИ ТЕПЛОПРОЕКТ Москва		
Гл. констр.	Савранская		20.11.85				
Рук. гр.	Сидорова		20.11.85	Лист А Д 1.Н-1,0 ГОСТ 21631-76			
Инж.	Акимова		20.11.85				

Формат А3

Н10526-ТИ

Инв. № подл. | Подпись и дата | Взам. инв. №

Типовые проектные решения 704-1-0205.87
Альбом II

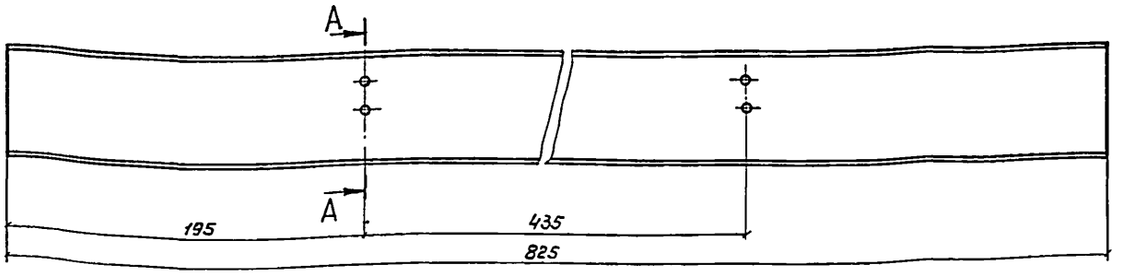

А — А
М1:1

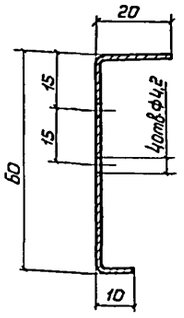

Неуказанные радиусы 4мм.

Привязан	ГИП	Савранская		20.11.85	704-1-0205.87. 15		
	Н.контр	Коржихина		20.11.85	Планка	Стадия	Масса	Масштаб
	Нач.отд.	Дибровенко		20.11.85		Р	0,2	М1:2
	Гл.констр	Савранская		20.11.85		Лист	Листов 1
	Рук.гр.	Сидорова		20.11.85	Лист АД1Н-1,0ГОСТ21631-76	ВНИПИ ТЕПЛОПРОЕКТ Москва	
Инв.№	Инж.	Акимова		20.11.85			

Формат А3

Инв.№ подл. | Подпись и дата | Взам инв.№

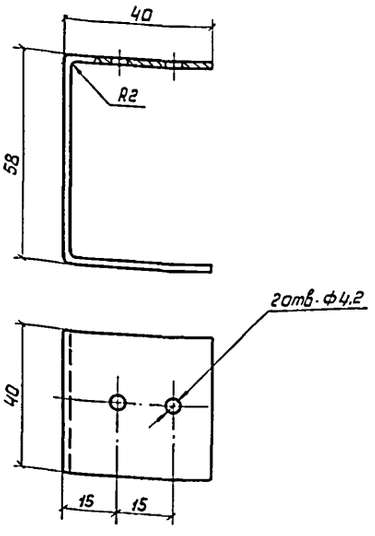

Покрытие - лак БТ-577 ГОСТ 5631-79.

Н10526-ТИ

Привязан							
Инв.№							
					704-1-0205.87. 16		
					Скоба	Стадия	Масса	Масштаб
						Р	0,08	М1:1
						Лист	Листов 1
	ГИП	Савранская		20.11.85			
	Н.контр	Коржихина		20.11.85			
	Нач.отд	Дибровенко		20.11.85			
	Гл.констр	Савранская		20.11.85			
	Рук.гр.	Сидорова		20.11.85	Лист 2ГОСТ 19903-74 / Ст3 ГОСТ 16523-70	ВНИПИ ТЕПЛОПРОЕКТ Москва	
	Инж	Акимова		20.11.85			

Формат А4

Инв.№ подл. | Подпись и дата | Взам инв.№

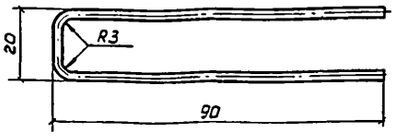

Привязан							
Инв.№							
					704-1-0205.87. 18		
					Штырь	Стадия	Масса	Масштаб
						Р	0,01	М1:1
						Лист	Листов 1
	ГИП	Савранская		20.11.85			
	Н.контр	Коржихина		20.11.85			
	Нач.отд	Дибровенко		20.11.85			
	Гл.констр	Савранская		20.11.85			
	Рук.гр.	Сидорова		20.11.85	Проволока 3,0-0-4ГОСТ3282-74 из Ст0 ГОСТ 380-71	ВНИПИ ТЕПЛОПРОЕКТ Москва	
	Инж.	Акимова		20.11.85			

Формат А4

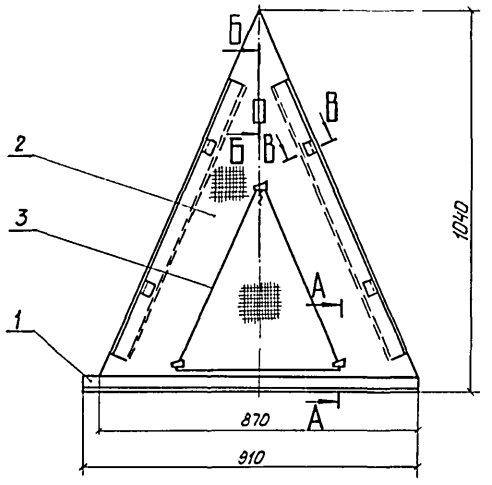

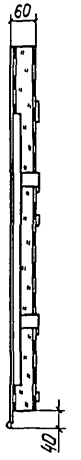

Формат	Зона	Поз.	Обозначение		Наименование	Кол.	Примечание
					Сборочные единицы		
А2		1	704-1-0205.87.	20	Покрытие ППР-2	1	
А3		2	704-1-0205.87.	22	Мат МР-2	1	
					Материалы		
		3			Проволока 1,2-О-4 ГОСТ 3282-74		
					из Ст О ГОСТ 380-71	2м	

А - А
М 1:2

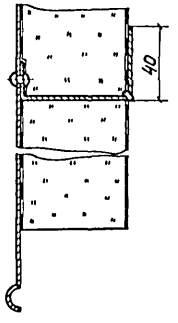

Б - Б
М 1:2

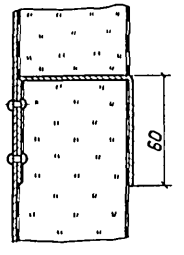

В - В
М 1:2

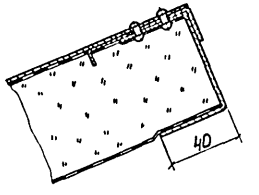

Н10526-ТИ

Инв. № подл. | Подпись и дата | Взам. инв. №

Привязан

Инв. №

ГИП	Савранская		20.11.87
Н.контр.	Коржихина		20.11.87
Нач.отд.	Либровенко		20.11.87
Гл.констр.	Савранская		20.11.87
Рук.гр.	Сидорова		20.11.87
Инж.	Орлова		20.11.87

704-1-0205.87. 19

Конструкция теплоизоляционная полносборная ромбическая КТПР-2

Стадия	Масса	Масштаб
Р	5,95	1:10
Лист	Листов 1	

ВНИПИ ТЕПЛОПРОЕКТ Москва

Формат А2

Типовые проектные решения 704-1-0205.87 Альбом II

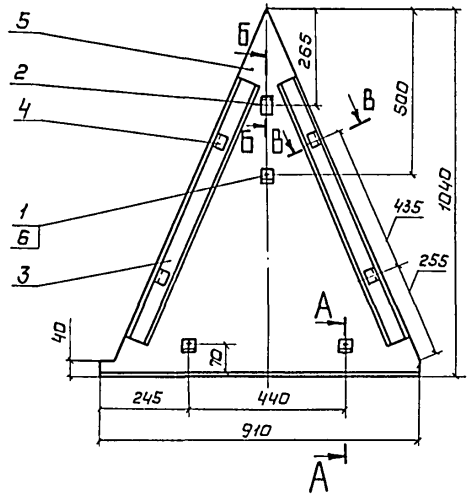

Формат	Зона	Поз	Обозначение		Наименование	Кол	Примечание
					Детали		
А3		1	704-1-0205.87.	07	Штырь	3	
А4		2	704-1-0205.87.	14	Захват	1	
А3		3	704-1-0205.87.	15	Планка	2	
А4		4	704-1-0205.87.	16	Скоба	4	
А3		5	704-1-0205.87.	21	Лист покрытия	1	
					Стандартные изделия		
		6			Заклепка комбинированная		
					СТД 985 ТУ36-1598-77	13	

А – А
М 1:2

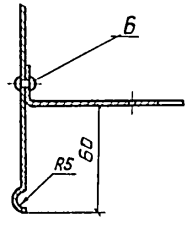

Б – Б
М 1:2

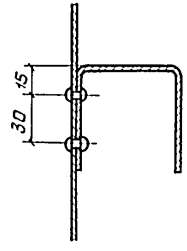

В – В
М 1:2

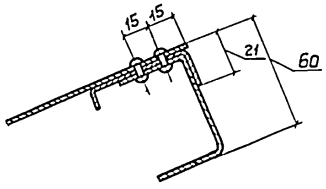

Н10526-ТИ

Инв № подл.	Подпись и дата	Взам. инв №

Привязан

Инв. №

ГИП	Савронская		20.11.85
Н контр	Коржихина		20.11.85
Нач отд	Дибровенко		20.11.85
Гл констр	Савронская		20.11.85
Рук гр	Сидорова		20.11.85
Инж	Орлова		20.11.85

704-1-0205.87. 20

Покрытие ППР-2

Стадия	Масса	Масштаб
Р	2,2	1:10

Лист | Листов 1

ВНИПИ ТЕПЛОПРОЕКТ Москва

Формат А2

Типовые проектные решения 704-1-0205.87
Альбом II

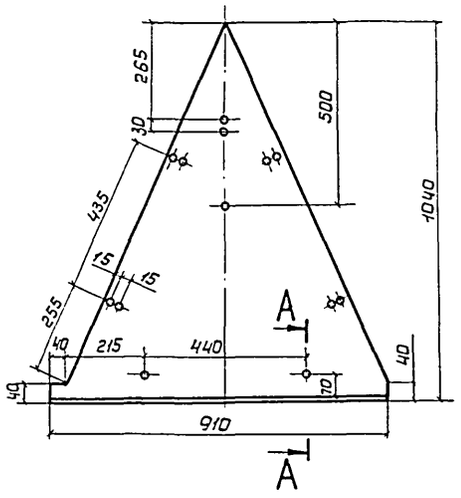

А – А
М 1:1

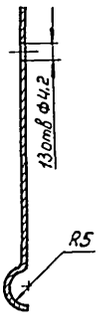

Привязан

Инв №

Взам инв №

Подпись и дата

Инв. № подл.

				704-1-0205.87. 21			
					Стадия	Масса	Масштаб
ГИП	Савранская		20.11.85	Лист покрытия	Р	1,27	1:10
Н.контр.	Коржикина		20.11.85		Лист	Листов 1	
Нач.отд.	Дубровенко		20.11.85		ВНИПИ ТЕПЛОПРОЕКТ Москва		
Гл.констр.	Савранская		20.11.85				
Рук.гр.	Сидорова		20.11.85	Лист АД ТН-1 ГОСТ 21631-76			
Инж.	Орлова		20.11.85				

Формат А3

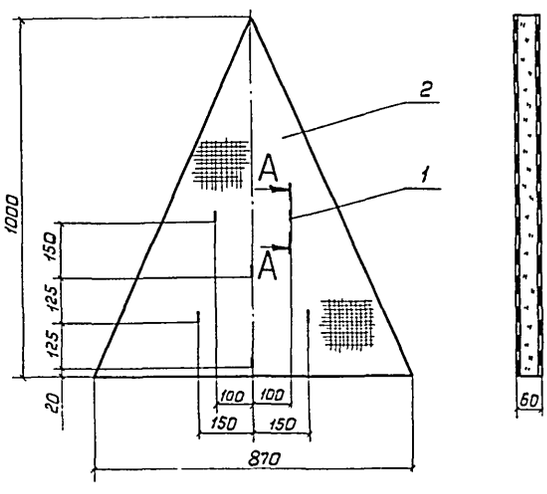

Формат	Зона	Поз.	Обозначение	Наименование	Кол.	Примечание
				Детали		
А4		1	704-1-0205.87. 18	Штырь	6	
				Материалы		
		2		Маты минераловатные прошивные 2м-100 толщиной 60 мм ГОСТ 21880-76 с обкладками с двух сторон из сетки №12,5/05 ТУ14-4-714-76	0,03 м³	

Сетка матов поз 2 должна быть окрашена лаком БТ-577 ГОСТ 5631-79.

А – А
М 1:2

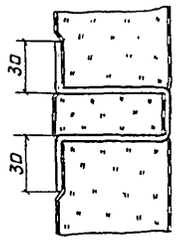

НП0526-ТИ

Взам инв №

Подпись и дата

Инв № подл.

Привязан

Инв. №

				704-1-0205.87. 22			
					Стадия	Масса	Масштаб
ГИП	Савранская		20.11.85	Мат Мр-2	Р	3,73	1:10
Н.контр.	Коржикина		20.11.85		Лист	Листов 1	
Нач.отд.	Дубровенко		20.11.85		ВНИПИ ТЕПЛОПРОЕКТ Москва		
Гл.констр.	Савранская		20.11.85				
Рук.гр.	Сидорова		20.11.85				
Инж.	Орлова		20.11.85				

Формат А3

gost.e-ecolog.ru