ТИПОВОЙ ПРОЕКТ 903-2-10

УСТАНОВКА МАЗУТОСНАБЖЕНИЯ Q=6,5 м³/ч, Р=25(10) кгс/см² С НАЗЕМНЫМИ МЕТАЛЛИЧЕСКИМИ РЕЗЕРВУАРАМИ 2×400(200) м³

АЛЬБОМ VI

СОСТАВ ПРОЕКТА

Альбом I часть 1	Мазутонасосная. Части: тепломеханическая, автоматизация, электротехническая, санитарно-техническая, тепловые сети.
Альбом I часть 2	Мазутонасосная. Архитектурно-строительная часть.
Альбом I часть 3	Мазутонасосная. Нетиповые изделия архитектурно-строительной части.
Альбом I часть 4	Мазутонасосная. Блоки тепломеханического оборудования.
Альбом II часть 1	Сооружения слива и приема мазута и жидких присадок. Части: тепломеханическая, архитектурно-строительная, автоматизация, электротехническая.
Альбом II часть 2	Сооружения слива и приема мазута и жидких присадок. Нетиповые изделия архитектурно-строительной части.
Альбом III	Резервуарный парк. Части: тепломеханическая, архитектурно-строительная, автоматизация, электротехническая, отопление и вентиляция.
Альбом IV	Генеральный план, инженерные сети. Части: тепломеханическая, архитектурно-строительная, автоматизация, электротехническая, водопровод и канализация, тепловые сети.
Альбом V	Задания заводам-изготовителям: на щиты автоматики и КИП, на щиты управления крупноблочные.
Альбом VI	Нестандартизированное оборудование. Тепломеханическая часть – вспомогательное оборудование и устройства.
Альбом VII часть 1	Сметы. Общая часть
Альбом VII часть 2	Сметы. Мазутонасосная.
Альбом VII часть 3	Сметы. Сооружения слива и приема мазута и жидких присадок.
Альбом VII часть 4	Сметы. Резервуарный парк.
Альбом VII часть 5	Сметы. Генеральный план, инженерные сети.
Альбом VIII часть 1	Заказные спецификации. Мазутонасосная.
Альбом VIII часть 2	Заказные спецификации. Сооружения слива и приема мазута и жидких присадок.
Альбом VIII часть 3	Заказные спецификации. Резервуарный парк.
Альбом VIII часть 4	Заказные спецификации. Инженерные сети.

ПРИМЕНЕННЫЕ ТИПОВЫЕ ПРОЕКТЫ

Типовой проект 704-1-52 Альбом I, III	Стальной вертикальный цилиндрический резервуар для нефти и нефтепродуктов емкостью 400 м³ (распространяет Казахский филиал ЦИТП).
Типовой проект 704-1-50 Альбом I, III	Стальной вертикальный цилиндрический резервуар для нефти и нефтепродуктов емкостью 200 м³ (распространяет Казахский филиал ЦИТП).
Типовой проект 704-1-109 Альбом I, III	Резервуар стальной горизонтальный для нефтепродуктов емкостью 25 м³ (распространяет Казахский филиал ЦИТП).
Типовой проект 704-1-107 Альбом I, III	Резервуар стальной горизонтальный для нефтепродуктов емкостью 5 м³ (распространяет Казахский филиал ЦИТП).
Типовой проект 4-18-841 Альбом I, II, IV	Резервуар для воды емкостью 250 м³ железобетонный прямоугольный заглубленный (распространяет Свердловский филиал ЦИТП).
Типовой проект 902-2-157	Нефтеловушки из сборных железобетонных элементов на расход воды 5 л/с (распространяет ЦИТП г. Москва).

Разработан
проектным институтом
ПАТГИПРОПРОМ
Госстроя Латвийской ССР
Главный инженер института В. Фалимонов
Главный инженер проекта А. Дижан

Технический проект
утвержден Главпромстройпроектом
Госстроя СССР
протокол №33 от 7-8 июня 1977 г.
Рабочие чертежи введены в действие с
01.09.78 Латгипропромом
приказ №141 от 5 июня 1978 г.

gost.e-ecolog.ru

Обозначение	Наименование	№ страницы	Обозначение	Наименование	№ страницы
	Спецификации			Чертежи	
26.01.00.000	Фильтр сетчатый Ду 100	3	26.01.00.000 СБ	Фильтр сетчатый Ду 100	18
26.01.01.000	Корпус	3	26.01.01.000 СБ	Корпус	19
26.01.02.000	Каркас с сеткой	3	26.01.01.001	Труба	20
26.01.03.000	Крышка	3	26.01.01.002	Патрубок	20
26.02.01.000	Патрубок	4	26.01.01.003	Днище	20
26.02.01.100	Фланец	4	26.01.02.001	Крышка сетки	20
26.02.01.200	Фланец	4	26.01.02.000 СБ	Каркас с сеткой	21
26.02.02.000	Рама	4	26.01.02.002	Днище	22
26.02.03.000	Ящик с сеткой	5	26.01.02.003	Решётка	22
26.02.03.100	Щит боковой	5	26.01.02.004	Кольцо	22
26.02.03.200	Щит задний	5	26.01.02.007	Пояс жесткости	22
26.02.03.300	Щит передний	5	26.01.02.006	Пояс нижний	23
26.04.00.000	Фильтр грубой очистки мазута Ду 150	6	26.01.02.005	Обечайка	23
26.04.01.000	Корпус с патрубками	6	26.01.02.008	Накладка	24
26.04.02.000	Сетка	6	26.01.03.000 СБ	Крышка	24
26.04.03.000	Крышка	6	26.01.03.001	Ручка	24
28.01.01.000	Крышка люка	7	26.02.01.000 СБ	Патрубок	24
28.04.01.000	Стол	7	26.02.01.001	Стенка	25
28.04.02.000	Кожух	7	26.02.01.002	Стенка	25
28.05.01.000	Крышка	7	26.02.01.100 СБ	Фланец	25
28.05.02.000	Корпус люка Ду 1000	8	26.02.01.101	Уголок	25
28.06.01.000	Короб	8	26.02.01.102	Уголок	26
28.06.01.100	Фланец	8	26.02.01.200 СБ	Фланец	26
28.06.01.200	Фланец	8	26.02.01.201	Уголок	26
28.06.02.000	Крышка	9	26.02.02.001	Уголок	26
28.06.03.000	Плита с кронштейном	9	26.02.02.000 СБ	Рама	27
28.07.00.000	Люк Ду 700	9	26.02.03.000 СБ	Ящик с сеткой	27
28.08.00.000	Люк Ду 700×250	9	26.02.02.002	Консоль	28
33.02.00.000	Стойка	10	26.02.03.100 СБ	Щит боковой	28
33.03.00.000	Труба греющая	10	26.02.03.101	Уголок	28
33.04.00.000	Патрубок	10	26.02.03.102	Ручка	28
33.04.01.000	Труба подводящая	10	26.02.03.200 СБ	Щит задний	29
33.04.02.000	Вилка прижимная	11	26.02.03.300 СБ	Щит передний	29
33.04.03.000	Винт прижимной	11	26.02.03.301	Полоса	29
33.05.00.000	Сальник поворотный Ду 50	11	26.02.03.302	Лист	29
33.05.01.000	Шарнир	11	26.02.03.303	Уголок	30
33.05.01.100	Труба внутренняя	12	26.04.01.001	Корпус	30
33.05.01.200	Корпус	12	26.04.01.000 СБ	Корпус с патрубками	30
33.05.02.000	Грунтбукса	12	26.04.00.000 СБ	Фильтр грубой очистки мазута Д150	31
33.06.00.000	Кое мка с полухомутом и ребром	12	26.04.01.002	Патрубок	32
33.07.00.000	Сальник поворотный Ду 80	13	26.04.01.003	Патрубок	32
33.07.01.000	Корпус	13	26.04.01.004	Патрубок	32
33.07.02.000	Шарнир	13	26.04.01.005	Патрубок	32
33.07.02.100	Грунтбукса	13	26.04.01.006	Днище	33
33.08.00.000	Фланец с патрубком	14	26.04.01.007	Ребро	33
50.03.00.000	Рама	14	26.04.02.000 СБ	Сетка	33
50.04.00.000	Рама	14	26.04.02.001	Сетка	34
60.09.00.000	Опора	14	26.04.02.002	Донышко	34
60.10.00.000	Подставка опоры	15	26.04.02.003	Ручка	34
60.10.01.000	Опора Дн=159, Н=280	15	26.04.02.004	Бортик	34
67.01.01.000	Кольцо зажимное	15	26.04.02.005	Связь	35
67.03.00.000	Штуцер Ду 80	16	26.04.03.000 СБ	Крышка	35
67.03.01.000	Крышка	16	26.04.03.001	Скоба	35
67.03.02.000	Отвод	16	26.04.03.002	Крышка	35
67.05.00.000	Штуцер Ду 150	16	26.04.03.003	Патрубок	36
67.05.01.000	Крышка	17	28.01.01.000 СБ	Крышка люка	36
67.06.00.000	Хомут	17	28.01.01.001	Диск	37
			28.01.01.002	Ручка	36
			28.02.00.001	Крышка люка	37

Типовой проект 903-2-10 Альбом VI

Инв. № подл.	Подп. и дата	Взам. инв. №	Инв. № дубл.	Подп. и дата

Изм.	Лист	№ докум.	Подп.	Дата
Разраб.	Конова			
Пров.	Колмец			
Гл. спец.	Сухоносов			
Н. контр.	Колмец			
Утв.	Рубина			

Содержание альбома

Лит.	Лист	Листов
	1	2

Госстрой Гатв. СССР ПАТГИПРОПРОМ

Копировал: Белоконь Формат 22

Обозначение	Наименование	№ страницы
28.03.00.001	Фланец	37
28.04.00.001	Крышка стола	37
28.04.00.003	Труба направляющая поплавка	37
28.04.00.004	Ушко	38
28.04.01.001	Рама	38
28.04.01.000 СБ	Стол	38
28.04.01.002	Нога	39
28.04.02.002	Штырь	39
28.04.02.000 СБ	Кожух	39
28.04.02.003	Стенка	40
28.04.02.004	Крышка	40
28.04.02.005	Уголок	40
28.05.01.000 СБ	Крышка	40
28.05.01.001	Диск	41
28.05.02.000 СБ	Корпус люка Ду 1000	41
28.05.02.001	Фланец	41
28.05.02.002	Обечайка	41
28.05.02.003	Фланец	42
28.05.01.100 СБ	Фланец	42
28.05.01.000 СБ	Короб	42
28.06.01.001	Стенка	42
28.06.01.002	Стенка	43
28.06.02.000 СБ	Крышка	43
28.06.02.001	Плита	44
28.06.03.000 СБ	Плита с кронштейном	44
28.06.03.001	Кронштейн	45
28.06.03.002	Плита	45
28.07.00.000 СБ	Люк Ду 700	45
28.07.00.00.001	Фланец	45
28.07.00.002	Обечайка	46
28.07.00.003	Фланец	45
28.08.00.000 СБ	Люк Ду 700 х 250	46
28.08.00.001	Фланец	46
28.06.01.200 СБ	Фланец	47
28.09.00.001	Вароотник	47
33.02.00.000 СБ	Стойка	47
33.02.00.001	Консоль	48
33.02.00.002	Раскос	48
33.02.00.003	Скоба	48
33.02.00.004	Стойка	48
33.03.00.000 СБ	Труба греющая	49
33.03.00.001	Втулка соединительная	49
33.03.00.002	Сопло	49
33.03.00.003	Труба подводящая	50
33.03.00.004	Труба распределительная	50
33.03.00.005	Ручка	50
33.04.00.001	Палец	50
33.04.00.000 СБ	Патрубок	51
33.04.01.000 СБ	Труба подводящая	51
33.04.01.001	Втулка прижимная	51
33.04.01.002	Патрубок	52
33.04.02.000 СБ	Вилка прижимная	52
33.04.02.001	Вилка	52
33.04.02.002	Скоба	52
33.04.03.000 СБ	Винт прижимной	53
33.04.03.001	Ручка	53
33.04.03.002	Стержень	53
33.05.00.000 СБ	Сальник поворотный Ду50	53
33.05.01.000 СБ	Шарнир	54
33.05.01.100 СБ	Труба внутренняя	54
33.05.01.101	Кольцо	54
33.05.01.200 СБ	Корпус	54
33.05.01.201	Втулка	55
33.05.02.000 СБ	Грунтбукса	55
33.05.02.001	Втулка	55
33.05.02.002	Фланец	55
33.06.00.000 СБ	Косынка с полухомутом и ребром	56
33.06.00.001	Полухомут	56
33.06.00.002	Косынка	56
33.06.00.003	Ребро	56
33.07.00.000 СБ	Сальник поворотный Ду 80	57
33.07.01.000 СБ	Корпус	57
33.07.00.001	Шайба дроссельная	58
33.07.01.001	Фланец	58
33.07.01.002	Фланец	58
33.07.02.000 СБ	Шарнир	58
33.07.02.001	Патрубок	59
33.07.02.002	Кольцо	59
33.07.02.100 СБ	Грунтбукса	59
33.07.02.101	Втулка	59
33.07.02.102	Фланец	60
33.08.00.000 СБ	Фланец с патрубком	60
33.08.00.001	Фланец	60
33.09.00.001	Упор	60
50.03.00.000 СБ	Рама	61
50.03.00.001	Держатель	61
50.03.00.002	Распорка	61
50.04.00.000 СБ	Рама	62
50.04.00.001	Стойка	62
50.04.00.002	Связь	62
60.09.00.000 СБ	Опора	63
60.09.00.001	Плита	63
60.09.00.002	Косынка	63
60.10.00.000 СБ	Подставка опоры	63
60.10.00.001	Пластина	64
60.10.00.002	Труба	64
60.10.01.000 СБ	Опора Дн=159; Н=230	64
60.10.01.001	Труба	64
62.02.00.001	Наконечник	65
62.02.00.002	Ниппель	65
62.02.00.003	Полухомут	65
67.01.00.001	Лапа	65
67.01.00.002	Скоба защитная	65
67.01.00.003	Хомут	66
67.01.00.004	Ниппель	66
67.01.00.005	Фланец	67
67.01.01.000 СБ	Кольцо зажимное	67
67.01.01.001	Кольцо	67
67.01.01.002	Ушко	67
67.02.00.001	Ниппель	68
67.03.00.001	Втулка	68
67.03.00.000 СБ	Штуцер Ду 80	68
67.03.01.000 СБ	Крышка	69
67.03.01.001	Колпак	69
67.03.02.000 СБ	Отвод	69
67.03.02.001	Труба	69
67.03.02.002	Фланец	70
67.04.00.001	Колпак	70
67.05.00.000 СБ	Штуцер Ду 150	70
67.05.00.001	Втулка	70
67.05.00.002	Втулка	71
67.05.01.000 СБ	Крышка	71
67.05.01.001	Колпак	71
67.06.00.000 СБ	Хомут	71
67.05.00.001	Ушко	72
67.05.00.002	Лента	72
67.07.00.001	Болт откидной	72
67.08.00.001	Фланец	72
67.08.00.002	Фланец	73
67.08.00.003	Фланец	73
67.08.00.004	Фланец	73
67.08.00.005	Фланец	73

Инв. № подл. | Подп. и дата | Взам. инв. № | Инв. № дубл. | Подп. и дата

Изм. Лист. № докум. Подп. Дата

Лист 2

Копировал: Белякова

Формат А4

Типовой проект 903-2-10 Альбом VI

Формат	Зона	Поз.	Обозначение	Наименование	Кол.	Примечание
				Документация		
22			26.01.00.000 СБ	Сборочный чертёж		
				Сборочные единицы		
11		1	26.01.01.000	Корпус	1	
11		2	26.01.02.000	Каркас с сеткой	1	
11		3	26.01.03.000	Крышка	1	
				Стандартные изделия		
		4		Болт М16х60.46		
				ГОСТ 7798-70	12	
		5		Гайка М16.5		
				ГОСТ 5915-70	12	
		6		Прокладка А-250-6		
				ГОСТ 15180-70	1	

Инв. № подл. | Подп. и дата | Взам. инв. № | Инв. № дубл. | Подп. и дата

Изм.	Лист	№ докум.	Подп.	Дата	26.01.00.000	Лит.	Лист	Листов
Разраб.		Зилгалвис		13.01.78	Фильтр сетчатый Ду 100			1
Пров.		Колмец		14.04.78		Госстрой Латв. ССР ЛАТГИПРОПРОМ г. Рига		
Гл. спец.		Сухоносов						
Н. контр.		Колмец		14.04.78				
Утв.		Рубинс						

Копировал: Тук

Формат 11

Типовой проект 903-2-10 Альбом VI

Формат	Зона	Поз.	Обозначение	Наименование	Кол.	Примечание
				Документация		
22			26.01.01.000 СБ	Сборочный чертеж		
				Детали		
11		1	26.01.01.001	Труба	1	
11		2	26.01.01.002	Патрубок	2	
11		3	26.01.01.003	Днище	1	
Б4		4	26.01.01.004	Ребро		
				Полоса 16х10 ГОСТ 103-76		
				Вст3сп3 ГОСТ535-58	1	0,324 кг
				Стандартные изделия		
		5		Фланец 250-6		
				ГОСТ 1255-67	1	
		6		Фланец 100-10		
				ГОСТ 1255-67	2	

Инв. № подл. | Подп. и дата | Взам. инв. № | Инв. № дубл. | Подп. и дата

Изм.	Лист	№ докум.	Подп.	Дата	26.01.01.000	Лит.	Лист	Листов
Разраб.		Зилгалвис		13.01.78	Корпус			1
Пров.		Колмец		14.04.78		Госстрой Латв. ССР ЛАТГИПРОПРОМ г. Рига		
Гл. спец.		Сухоносов						
Н. контр.		Колмец		14.04.78				
Утв.		Рубинс						

Копировал: Тук

Формат 11

Типовой проект 903-2-10 Альбом VI

Формат	Зона	Поз.	Обозначение	Наименование	Кол.	Примечание
				Документация		
22			26.01.02.000 СБ	Сборочный чертёж		
				Детали		
11		1	26.01.02.001	Крышка сетки	1	
11		2	26.01.02.002	Днище	1	
11		3	26.01.02.003	Решетка	1	
11		4	26.01.02.004	Кольцо	1	
12		5	26.01.02.005	Обечайка	1	
12		6	26.01.02.006	Пояс нижний	1	
11		7	26.01.02.007	Пояс жесткости	2	
11		8	26.01.02.008	Накладка	2	
Б4		9	26.01.02.009	Стержень		
				Круг В-8 ГОСТ 2591-71		
				Вст3сп3 ГОСТ535-58	5	0,183 кг
Б4		10	26.01.02.010	Стержень		
				Круг В-8 ГОСТ 2591-71		
				Вст3сп3 ГОСТ535-58	2	0,043 кг
Б4		11	26.01.02.011	Стержень		
				Круг В-8 ГОСТ 2591-71		
				Вст3сп3 ГОСТ535-58	1	0,02 кг
Б4		12	26.01.02.012	Сетка		
				Сетка №4-1 ГОСТ 5336-67		
				330±3,3 х 390±3,8	1	0,525 кг

Инв. № подл. | Подп. и дата | Взам. инв. № | Инв. № дубл. | Подп. и дата

Изм.	Лист	№ докум.	Подп.	Дата	26.01.02.000	Лит.	Лист	Листов
Разраб.		Зилгалвис		13.01.78	Каркас с сеткой			1
Пров.		Колмец		14.04.78		Госстрой Латв. ССР ЛАТГИПРОПРОМ г. Рига		
Гл. спец.		Сухоносов						
Н. контр.		Колмец		14.04.78				
Утв.		Рубинс						

Копировал: Тук

Формат 11

Типовой проект 903-2-10 Альбом VI

Формат	Зона	Поз.	Обозначение	Наименование	Кол.	Примечание
				Документация		
11			26.01.03.000 СБ	Сборочный чертёж		
				Детали		
11		1	26.01.03.001	Ручка	1	
				Стандартные изделия		
		2		Заглушка 250-6		
				ГОСТ 12836-67	1	

Инв. № подл. | Подп. и дата | Взам. инв. № | Инв. № дубл. | Подп. и дата

Изм.	Лист	№ докум.	Подп.	Дата	26.01.03.000	Лит.	Лист	Листов
Разраб.		Донова		13.01.78	Крышка			1
Пров.		Зилгалвис		13.01.78		Госстрой Латв. ССР ЛАТГИПРОПРОМ г. Рига		
Гл. спец.		Сухоносов						
Н. контр.		Колмец		14.04.78				
Утв.		Рубинс						

Копировал: Тук

Формат 11

Типовой проект 903-2-10 Альбом VI

Формат	Зона	Поз.	Обозначение	Наименование	Кол.	Примечание
				Документация		
11			26.02.01.000 СБ	Сборочный чертеж		
				Сборочные единицы		
11		1	26.02.01.100	Фланец	1	
11		2	26.02.01.200	Фланец	1	
				Детали		
11		3	26.02.01.001	Стенка	2	
11		4	26.02.01.002	Стенка	2	

Инв. № подл. | Подп. и дата | Взам. инв. № | Инв. № дубл. | Подп. и дата

Изм.	Лист	№ докум.	Подп.	Дата
Разраб.	Лонсаренко			
Пров.	Зилгалвис			
Гл. спец.	Сухоносов			
Н. контр.	Колмец			
Утв.	Рубинс			

26.02.01.000

Патрубок

Лит. | Лист | Листов 1

Госстрой Латв. ССР ЛАТГИПРОПРОМ г. Рига

Копировал: Тукиш

Формат

Типовой проект 903-2-10 Альбом VI

Формат	Зона	Поз.	Обозначение	Наименование	Кол.	Примечание
				Документация		
11			26.02.01.100 СБ	Сборочный чертеж		
				Детали		
11		1	26.02.01.101	Уголок	2	
11		2	26.02.01.102	Уголок	2	

Инв. № подл. | Подп. и дата | Взам. инв. № | Инв. № дубл. | Подп. и дата

Изм.	Лист	№ докум.	Подп.	Дата
Разраб.	Лонсаренко			
Пров.	Зилгалвис			
Гл. спец.	Сухоносов			
Н. контр.	Колмец			
Утв.	Рубинс			

26.02.01.100

Фланец

Лит. | Лист | Листов 1

Госстрой Латв. ССР ЛАТГИПРОПРОМ г. Рига

Копировал: Тукиш

Формат 11

Типовой проект 903-2-10 Альбом VI

Формат	Зона	Поз.	Обозначение	Наименование	Кол.	Примечание
				Документация		
11			26.02.01.200 СБ	Сборочный чертеж		
				Детали		
11		1	26.02.01.201	Уголок	2	
11		2	26.02.01.101-01	Уголок	2	

Инв. № подл. | Подп. и дата | Взам. инв. № | Инв. № дубл. | Подп. и дата

Изм.	Лист	№ докум.	Подп.	Дата
Разраб.	Лонсаренко			
Пров.	Зилгалвис			
Гл. спец.	Сухоносов			
Н. контр.	Колмец			
Утв.	Рубинс			

26.02.01.200

Фланец

Лит. | Лист | Листов 1

Госстрой Латв. ССР ЛАТГИПРОПРОМ г. Рига

Формат 11

Типовой проект 903-2-10 Альбом VI

Формат	Зона	Поз.	Обозначение	Наименование	Кол.	Примечание
				Документация		
12			26.02.02.000 СБ	Сборочный чертеж		
				Детали		
11		1	26.02.02.001	Уголок	2	
11		2	26.02.02.001-01	Уголок	2	
11		3	26.02.02.001-02	Уголок	2	
11		4	26.02.02.001-03	Уголок	1	
11		5	26.02.02.001-04	Уголок	1	
11		6	26.02.02.002	Консоль	1	
11		7	26.02.02.002-01	Консоль	1	

Инв. № подл. | Подп. и дата | Взам. инв. № | Инв. № дубл. | Подп. и дата

Изм.	Лист	№ докум.	Подп.	Дата
Разраб.	Зеленецкий			
Пров.	Зилгалвис			
Гл. спец.	Сухоносов			
Н. контр.	Колмец			
Утв.	Рубинс			

26.02.02.000

Рама

Лит. | Лист | Листов 1

Госстрой Латв. ССР ЛАТГИПРОПРОМ г. Рига

Копировал: Тукиш

Формат 11

Типовой проект 903-2-10 Альбом VI

Формат	Зона	Поз.	Обозначение	Наименование	Кол.	Примечание
				Документация		
12			26.02.03.000 СБ	Сборочный чертеж		
				Сборочные единицы		
11		1	26.02.03.100	Щит боковой	2	
11		2	26.02.03.200	Щит задний	1	
11		3	26.02.03.300	Щит передний	1	
				Детали		
54		4	26.02.03.001	Сетка нижняя		
				Сетка №12-1,8 ГОСТ 5336-67		
				1150±6 × 650±5	1	3,2 кг

Подп. и дата | Инв. № дубл. | Взам. инв. № | Подп. и дата | Инв. № подл.

Изм.	Лист	№ докум.	Подп.	Дата
Разраб.		Зиновьев		
Пров.		Колмец		
Гл. спец.		Сухоносов		
Н. контр.		Колмец		
Утв.		Рубинс		

26.02.03.000

Ящик с сеткой

Лит. | Лист | Листов 1

Госстрой Латв. ССР ЛАТГИПРОПРОМ г. Рига

Копировал: Тукин

Формат 11

5

Типовой проект 903-2-10 Альбом VI

Формат	Зона	Поз.	Обозначение	Наименование	Кол.	Примечание
				Документация		
11			26.02.03.100 СБ	Сборочный чертеж		
				Детали		
11		1	26.02.03.101	Уголок	2	
11		2	26.02.03.101-01	Уголок	2	
11		3	26.02.03.102	Ручка	1	
54		4	26.02.03.103	Сетка		
				Сетка № 12-1,8		
				ГОСТ 5336-67		
				1830±3,5 × 650±2,5	1	4,84 кг

Подп. и дата | Инв. № дубл. | Взам. инв. № | Подп. и дата | Инв. № подл.

Изм.	Лист	№ докум.	Подп.	Дата
Разраб.		Зеленевский		
Пров.		Зиновьев		
Гл. спец.		Сухоносов		
Н. контр.		Колмец		
Утв.		Рубинс		

26.02.03.100

Щит боковой

Лит. | Лист | Листов 1

Госстрой Латв. ССР ЛАТГИПРОПРОМ г. Рига

Копировал: Тукин

Формат 11

Типовой проект 903-2-10 Альбом VI

Формат	Зона	Поз.	Обозначение	Наименование	Кол.	Примечание
				Документация		
11			26.02.03.200 СБ	Сборочный чертеж		
				Детали		
11		1	26.02.03.303	Уголок	2	
11		2	26.02.03.301	Полоса	2	
54		3	26.02.03.201	Сетка		
				Сетка № 12-1,8		
				ГОСТ 5336-67		
				1830±3,5 × 1040±3	1	7,75 кг

Подп. и дата | Инв. № дубл. | Взам. инв. № | Подп. и дата | Инв. № подл.

Изм.	Лист	№ докум.	Подп.	Дата
Разраб.		Зеленевский		
Пров.		Зиновьев		
Гл. спец.		Сухоносов		
Н. контр.		Колмец		
Утв.		Рубинс		

26.02.03.200

Щит задний

Лит. | Лист | Листов 1

Госстрой Латв. ССР ЛАТГИПРОПРОМ г. Рига

Формат 11

Типовой проект 903-2-10 Альбом VI

Формат	Зона	Поз.	Обозначение	Наименование	Кол.	Примечание
				Документация		
11			26.02.03.300 СБ	Сборочный чертеж		
				Детали		
11		1	26.02.03.301	Полоса	2	
11		2	26.02.03.301-01	Полоса	1	
11		3	26.02.03.302	Лист	1	
11		4	26.02.03.303	Уголок	2	
54		5	26.02.03.304	Сетка		
				Сетка № 12-1,8		
				ГОСТ 5336-67		
				1020±3 × 1040±3	1	4,32 кг

Подп. и дата | Инв. № дубл. | Взам. инв. № | Подп. и дата | Инв. № подл.

Изм.	Лист	№ докум.	Подп.	Дата
Разраб.		Зеленевский		
Пров.		Зиновьев		
Гл. спец.		Сухоносов		
Н. контр.		Колмец		
Утв.		Рубинс		

26.02.03.300

Щит передний

Лит. | Лист | Листов 1

Госстрой Латв. ССР ЛАТГИПРОПРОМ г. Рига

Копировал: Тукин

Формат 11

Типовой проект 903-2-10 Альбом VI

Формат	Зона	Поз.	Обозначение	Наименование	Кол.	Примечание
				Документация		
22			26.04.00.000 СБ	Сборочный чертеж		
				Сборочные единицы		
11		1	26.04.01.000	Корпус с патрубками	1	
11		2	26.04.02.000	Сетка	1	
11		3	26.04.03.000	Крышка	1	
				Стандартные изделия		
		4		Болт М24х90.46		
				ГОСТ 7798-70*	12	
		5		Гайка М24.5		
				ГОСТ 5915-70*	12	
		6		Прокладка А-300-16		
				ГОСТ 15180-70	7	

Подп. и дата | Инв. № дубл. | Взам. инв. № | Подп. и дата | Инв. № подл.

Изм.	Лист	№ докум.	Подп.	Дата
Разраб.		Зилгалвис		
Пров.		Колмец		
Гл. спец.		Сухоносов		
Н. контр.		Колмец		
Утв.		Рубинс		

26.04.00.000

Фильтр грубой очистки мазута Ду 150

Лит. | Лист | Листов 1

Госстрой Литв. ССР ЛАТГИПРОПРОМ г. Рига

Копировал: Тукин

Формат 11

Типовой проект 903-2-10 Альбом VI

Формат	Зона	Поз.	Обозначение	Наименование	Кол.	Примечание
				Документация		
12			26.04.01.000 СБ	Сборочный чертеж		
				Детали		
11		1	26.04.01.001	Корпус	1	
11		2	26.04.01.002	Патрубок	2	
11		3	26.04.01.003	Патрубок	1	
11		4	26.04.01.004	Патрубок	1	
11		5	26.04.01.005	Патрубок	1	
11		6	26.04.01.006	Днище	1	
11		7	26.04.01.007	Ребро	2	
				Стандартные изделия		
	8			Отвод 90° 57х3,5		
				ГОСТ 17375-77	1	
	9			Фланец 50-16		
				ГОСТ 1255-67	1	
	10			Фланец 150-16		
				ГОСТ 1255-67	2	
	11			Фланец 300-16		
				ГОСТ 1255-67	1	

Подп. и дата | Инв. № дубл. | Взам. инв. № | Подп. и дата | Инв. № подл.

Изм.	Лист	№ докум.	Подп.	Дата
Разраб.		Зилгалвис		
Пров.		Колмец		
Гл. спец.		Сухоносов		
Н. контр.		Колмец		
Утв.		Рубинс		

26.04.01.000

Корпус с патрубками

Лит. | Лист | Листов 1

Госстрой Литв. ССР ЛАТГИПРОПРОМ г. Рига

Копировал: Тукин

Формат 11

Типовой проект 903-2-10 Альбом VI

Формат	Зона	Поз.	Обозначение	Наименование	Кол.	Примечание
				Документация		
12			26.04.02.000 СБ	Сборочный чертеж		
				Детали		
11		1	26.04.02.001	Стенка	1	
11		2	26.04.02.002	Донышко	1	
11		3	26.04.02.003	Ручка	1	
11		4	26.04.02.004	Бортик	1	
11		5	26.04.02.005	Связь	1	

Подп. и дата | Инв. № дубл. | Взам. инв. № | Подп. и дата | Инв. № подл.

Изм.	Лист	№ докум.	Подп.	Дата
Разраб.		Зилгалвис		
Пров.		Колмец		
Гл. спец.		Сухоносов		
Н. контр.		Колмец		
Утв.		Рубинс		

26.04.02.000

Сетка

Лит. | Лист | Листов

Госстрой Литв. ССР ЛАТГИПРОПРОМ г. Рига

Копировал: Тукин

Формат 11

Типовой проект 903-2-10 Альбом VI

Формат	Зона	Поз.	Обозначение	Наименование	Кол.	Примечание
				Документация		
11			26.04.03.000 СБ	Сборочный чертеж		
				Детали		
11		1	26.04.03.001	Скоба	1	
11		2	26.04.03.002	Крышка	1	
11		3	26.04.03.003	Патрубок	1	
				Стандартные изделия		
		4		Фланец 32-16		
				ГОСТ 1255-67	1	

Подп. и дата | Инв. № дубл. | Взам. инв. № | Подп. и дата | Инв. № подл.

Изм.	Лист	№ докум.	Подп.	Дата
Разраб.		Зилгалвис		
Пров.		Колмец		
Гл. спец.		Сухоносов		
Н. контр.		Колмец		
Утв.		Рубинс		

26.04.03.000

Крышка

Лит. | Лист | Листов 1

Госстрой Литв. ССР ЛАТГИПРОПРОМ г. Рига

Копировал: Тукин

Формат 11

Типовой проект 903-2-10 Альбом VI

Формат	Зона	Поз.	Обозначение	Наименование	Кол.	Примечание
				Документация		
11			28.01.01.000 СБ	Сборочный чертеж		
				Детали		
11		1	28.01.01.001	Диск	1	
11		2	28.01.01.002	Ручка	2	

Изм.	Лист	№ докум.	Подп.	Дата
Разраб.		Нонова		
Пров.		Колмец		
Гл. спец.		Сухоносов		
Н. контр.		Колмец		
Утв.		Рубина		

28.01.01.000

Крышка люка

Лит. | Лист | Листов 1

Госстрой Латв. ССР ЛАТГИПРОПРОМ г. Рига

Копировал: Белоконь Формат 11

Типовой проект 903-2-10 Альбом VI

Формат	Зона	Поз.	Обозначение	Наименование	Кол.	Примечание
				Документация		
12			28.04.01.000 СБ	Сборочный чертеж	1	
				Детали		
11		1	28.04.01.001	Рама	1	
11		2	28.04.01.002	Нога	2	
11		3	28.04.01.002-01	Нога	2	

Изм.	Лист	№ докум.	Подп.	Дата
Разраб.		Лондаренко		
Пров.		Колмец		
Гл. спец.		Сухоносов		
Н. контр.		Колмец		
Утв.		Рубина		

28.04.01.000

Стол

Лит. | Лист | Листов 1

Госстрой Латв. ССР ЛАТГИПРОПРОМ г. Рига

Копировал: Белоконь Формат 11

Типовой проект 903-2-10 Альбом VI

Формат	Зона	Поз.	Обозначение	Наименование	Кол.	Примечание
				Документация		
12			28.04.02.000 СБ	Сборочный чертеж	1	
				Детали		
11		1	28.01.01.002	Ручка	2	
11		2	28.04.02.002	Штырь	2	
11		3	28.04.02.003	Стенка	4	
11		4	28.04.02.004	Крышка	1	
11		5	28.04.02.005	Уголок	4	
				Стандартные изделия		
		6		Шайба 16 ГОСТ 11371-68	4	

Изм.	Лист	№ докум.	Подп.	Дата
Разраб.		Лондаренко		
Пров.		Колмец		
Гл. спец.		Сухоносов		
Н. контр.		Колмец		
Утв.		Рубина		

28.04.02.000

Кожух

Лит. | Лист | Листов 1

Госстрой Латв. ССР ЛАТГИПРОПРОМ г. Рига

Копировал: Белоконь Формат 11

Типовой проект 903-2-10 Альбом VI

Формат	Зона	Поз.	Обозначение	Наименование	Кол.	Примечание
				Документация		
11			28.05.01.000 СБ	Сборочный чертеж		
				Детали		
11		1	28.05.01.001	Диск	1	
11		2	28.01.01.002	Ручка	2	

Изм.	Лист	№ докум.	Подп.	Дата
Разраб.		Нонова		
Пров.		Колмец		
Гл. спец.		Сухоносов		
Н. контр.		Колмец		
Утв.		Рубина		

28.05.01.000

Крышка

Лит. | Лист | Листов 1

Госстрой Латв. ССР ЛАТГИПРОПРОМ г. Рига

Копировал: Белоконь Формат 11

Типовой проект 903-2-10 Альбом VI

Формат	Зона	Поз.	Обозначение	Наименование	Кол.	Примечание
				Документация		
11			28.05.02.000 СБ	Сборочный чертеж		
				Детали		
11		1	28.05.02.001	Фланец	1	
11		2	28.05.02.002	Обечайка	1	
11		3	28.05.02.003	Фланец	1	

Изм.	Лист	№ докум.	Подп.	Дата
Разраб.	Ионова			12.07.78
Пров.	Полянец			12.07.78
Гл. спец.	Сухоносов			12.07.78
Н. контр.	Колпец			12.07.78
Утв.	Рубина			

28.05.02.003

Корпус люка Ду 1000

Лит.	Лист	Листов
		1

Госстрой УзССР ЛАТГИПРОПРОМ г. Рига

Копировал: Белоконь Формат 11

Типовой проект 903-2-10 Альбом VI

Формат	Зона	Поз.	Обозначение	Наименование	Кол.	Примечание
				Документация		
12			28.06.01.000 СБ	Сборочный чертеж		
				Сборочные единицы		
11		1	28.06.01.100	Фланец	1	
11		2	28.06.01.200	Фланец	1	
				Детали		
11		3	28.06.01.001	Стенка	2	
11		4	28.06.01.002	Стенка	2	

Изм.	Лист	№ докум.	Подп.	Дата
Разраб.	Ионова			12.07.78
Пров.	Зилеславец			12.07.78
Гл. спец.	Сухоносов			12.07.78
Н. контр.	Колпец			12.07.78
Утв.	Рубина			

28.06.01.000

Короб

Лит.	Лист	Листов
		1

Госстрой УзССР ЛАТГИПРОПРОМ г. Рига

Копировал: Белоконь Формат 11

Типовой проект 903-2-10 Альбом VI

Формат	Зона	Поз.	Обозначение	Наименование	Кол.	Примечание
				Документация		
А			28.06.01.100 СБ	Сборочный чертеж		
				Детали		
Б4		1	28.06.01.101	Полка		
				Уголок Б-63×63×6 ГОСТ 8509-72 / Ст3сп3 ГОСТ 535-58*	2	3,01 кг
Б4		2	28.06.01.102	Полка		
				Уголок Б-63×63×6 ГОСТ 8509-72 / Ст3сп3 ГОСТ 535-58*	2	5,15 кг

Изм.	Лист	№ докум.	Подп.	Дата
Разраб.	Ионова			12.07.78
Пров.	Зилеславец			12.07.78
Гл. спец.	Сухоносов			12.07.78
Н. контр.	Колпец			12.07.78
Утв.	Рубина			

28.06.01.100

Фланец

Лит.	Лист	Листов
		1

Госстрой УзССР ЛАТГИПРОПРОМ г. Рига

Копировал: Белоконь Формат 11

Типовой проект 903-2-10 Альбом VI

Формат	Зона	Поз.	Обозначение	Наименование	Кол.	Примечание
				Документация		
11			28.06.01.200 СБ	Сборочный чертеж		
				Детали		
Б4		1	28.06.01.201	Полка		
				Уголок Б-63×63×6 ГОСТ 8509-72 / Ст3сп3 ГОСТ 535-58*	2	3,01 кг
Б4		2	28.06.01.202	Полка		
				Уголок Б-63×63×6 ГОСТ 8509-72 / Ст3сп3 ГОСТ 535-58*	2	5,15 кг

Изм.	Лист	№ докум.	Подп.	Дата
Разраб.	Ионова			12.07.78
Пров.	Зилеславец			12.07.78
Гл. спец.	Сухоносов			12.07.78
Н. контр.	Колпец			12.07.78
Утв.	Рубина			

28.06.01.200

Фланец

Лит.	Лист	Листов
		1

Госстрой УзССР ЛАТГИПРОПРОМ г. Рига

Копировал: Белоконь Формат 11

Типовой проект 903-2-10 Альбом VI

Формат	Зона	Поз.	Обозначение	Наименование	Кол.	Примечание
				Документация		
12			28.06.02.000 СБ	Сборочный чертеж		
				Детали		
12		1	28.06.02.001	Плита	1	
11		2	28.01.01.002	Ручка	2	

Изм.	Лист	№ докум.	Подп.	Дата	28.06.02.000			
Разраб.		Ионова			Крышка	Лит	Лист	Листов 1
Пров.		Зингалевич				Госстрой Латв. ССР ЛАТГИПРОПРОМ г. Рига		
Гл. спец.		Сухоносов						
Н. контр.		Колмец						
Утв.		Рубина						

Инв. № подл. | Подп. и дата | Взам. инв. № | Инв. № дубл. | Подп. и дата

Копировал: Белоконь Формат 11

Типовой проект 903-2-10 Альбом VI

Формат	Зона	Поз.	Обозначение	Наименование	Кол.	Примечание
				Документация		
12			28.06.03.000 СБ	Сборочный чертеж		
				Детали		
11		1	28.06.03.001	Кронштейн	1	
11		2	28.06.03.001-01	Кронштейн	1	
11		3	28.06.03.002	Плита	1	

Изм.	Лист	№ докум.	Подп.	Дата	28.06.03.000			
Разраб.		Ионова			Плита с кронштейном	Лит	Лист	Листов 1
Пров.		Зингалевич				Госстрой Латв. ССР ЛАТГИПРОПРОМ г. Рига		
Гл. спец.		Сухоносов						
Н. контр.		Колмец						
Утв.		Рубина						

Инв. № подл. | Подп. и дата | Взам. инв. № | Инв. № дубл. | Подп. и дата

Копировал: Белоконь Формат 11

Типовой проект 903-2-10 Альбом VI

Формат	Зона	Поз.	Обозначение	Наименование	Кол.	Примечание
				Документация		
11			28.07.00.000 СБ	Сборочный чертеж		
				Детали		
11		1	28.07.00.001	Фланец	1	
11		2	28.07.00.002	Обечайка	1	
11		3	28.07.00.003	Фланец	1	

Изм.	Лист	№ докум.	Подп.	Дата	28.07.00.000			
Разраб.		Ионова			Люк Ду 700	Лит	Лист	Листов 1
Пров.		Колмец				Госстрой Латв. ССР ЛАТГИПРОПРОМ г. Рига		
Гл. спец.		Сухоносов						
Н. контр.		Колмец						
Утв.		Рубина						

Инв. № подл. | Подп. и дата | Взам. инв. № | Инв. № дубл. | Подп. и дата

Копировал: Белоконь Формат 11

Типовой проект 903-2-10 Альбом VI

Формат	Зона	Поз.	Обозначение	Наименование	Кол.	Примечание
				Документация		
11			28.08.00.000 СБ	Сборочный чертеж		
				Детали		
11		1	28.07.00.001	Фланец	1	
11		2	28.07.00.002-02	Обечайка	1	
11		3	28.08.00.001	Фланец	1	

Изм.	Лист	№ докум.	Подп.	Дата	28.08.00.000			
Разраб.		Ионова			Люк Ду 700 х 250	Лит	Лист	Листов 1
Пров.		Колмец				Госстрой Латв. ССР ЛАТГИПРОПРОМ г. Рига		
Гл. спец.		Сухоносов						
Н. контр.		Колмец						
Утв.		Рубина						

Инв. № подл. | Подп. и дата | Взам. инв. № | Инв. № дубл. | Подп. и дата

Копировал: Белоконь Формат 11

Типовой проект 903-2-10 Альбом VI

Формат	Зона	Поз.	Обозначение	Наименование	Кол.	Примечание
				Документация		
12			33.02.00.000 СБ	Сборочный чертеж		
				Детали		
11		1	33.02.00.001	Консоль	1	
11		2	33.02.00.002	Раскос	1	
11		3	33.02.00.003	Скоба	1	
11		4	33.02.00.004	Стойка	1	
				Стандартные изделия		
		5		Отвод 90° 89×3,5		
				ГОСТ 17375-77	1	
		6		Отвод 60° 89×3,5		
				ГОСТ 17375-77	1	
		7		Переход К 89×3,5-57×3 ГОСТ 17378-77	1	
		8		Фланец 80-6 ГОСТ 1255-67	1	

Инв. № подл. | Подп. и дата | Инв. № дубл. | Взам. инв. № | Подп. и дата

Изм.	Лист	№ докум.	Подп.	Дата
Разраб.	Зарекевский			15.04.11
Пров.	Зилевлис			15.04.11
Гл. спец.	Сытоносов			
Н. контр.	Колпец			15.04.11
Утв.	Рубинс			

33.02.00.000

Стойка

Лит.	Лист	Листов
	1	1

Госстрой Латв. ССР ЛАТГИПРОПРОМ г. Рига

Копировал: Белоконь Формат 11

Типовой проект 903-2-10 Альбом VI

Формат	Зона	Поз.	Обозначение	Наименование	Кол.	Примечание
				Документация		
12			33.03.00.000 СБ	Сборочный чертеж		
				Детали		
11		1	33.03.00.001	Втулка соединительная	1	
11		2	33.03.00.002	Сопло	2	
11		3	33.03.00.003	Труба подводящая	1	
11		4	33.03.00.004	Труба распределительная	1	
11		5	33.03.00.005	Ручка	2	

Инв. № подл. | Подп. и дата | Инв. № дубл. | Взам. инв. № | Подп. и дата

Изм.	Лист	№ докум.	Подп.	Дата
Разраб.	Зилевлис			15.04.11
Пров.	Колпец			15.04.11
Гл. спец.	Сытоносов			
Н. контр.	Колпец			15.04.11
Утв.	Рубинс			

33.03.00.000

Труба греющая

Лит.	Лист	Листов
	1	1

Госстрой Латв. ССР ЛАТГИПРОПРОМ г. Рига

Копировал: Белоконь Формат 11

Типовой проект 903-2-10 Альбом VI

Формат	Зона	Поз.	Обозначение	Наименование	Кол.	Примечание
				Документация		
12			33.04.00.000 СБ	Сборочный чертеж		
				Сборочные единицы		
11		1	33.04.01.000	Труба подводящая	1	
11		2	33.04.02.000	Вилка прижимная	1	
11		3	33.04.03.000	Винт прижимной	1	
				Детали		
11		4	33.04.00.001	Полец	1	
				Стандартные изделия		
		5		Шайба 8 ГОСТ 11371-69	2	
		6		Шплинт 2,7×20 ГОСТ 397-66	2	

Инв. № подл. | Подп. и дата | Инв. № дубл. | Взам. инв. № | Подп. и дата

Изм.	Лист	№ докум.	Подп.	Дата
Разраб.	Зилевлис			2.III.11
Пров.	Колпец			15.04.11
Гл. спец.	Сытоносов			
Н. контр.	Колпец			15.04.11
Утв.	Рубинс			

33.04.00.000

Патрубок

Лит.	Лист	Листов
	1	1

Госстрой Латв. ССР ЛАТГИПРОПРОМ г. Рига

Копировал: Белоконь Формат 11

Типовой проект 903-2-10 Альбом VI

Формат	Зона	Поз.	Обозначение	Наименование	Кол.	Примечание
				Документация		
11			33.04.01.000 СБ	Сборочный чертеж		
				Детали		
11		1	33.04.01.001	Втулка прижимная	1	
11		2	33.04.01.002	Патрубок	1	
64		3	33.04.01.003	Труба 57×3 ГОСТ 10704-76 / 20 ГОСТ 10705-63*	1	7,6 кг
64		4	33.04.01.004	Труба 57×3 ГОСТ 10704-76 / 20 ГОСТ 10705-63*	1	0,4 кг
				Стандартные изделия		
		5		Отвод 90° 57×3 ГОСТ 17375-77	1	

Инв. № подл. | Подп. и дата | Инв. № дубл. | Взам. инв. № | Подп. и дата

Изм.	Лист	№ докум.	Подп.	Дата
Разраб.	Зилевлис			15.04.11
Пров.	Колпец			15.04.11
Гл. спец.	Сытоносов			
Н. контр.	Колпец			15.04.11
Утв.	Рубинс			

33.04.01.000

Труба подводящая

Лит.	Лист	Листов
	1	1

Госстрой Латв. ССР ЛАТГИПРОПРОМ г. Рига

Копировал: Белоконь Формат 11

Типовой проект 903-2-10 Альбом VI

Формат	Зона	Поз.	Обозначение	Наименование	Кол.	Примечание
				Документация		
11			33.04.02.000 СБ	Сборочный чертеж		
				Детали		
11		1	33.04.02.001	Вилка	1	
11		2	33.04.02.002	Скоба	1	
				Стандартные изделия		
		3		Гайка М16 4		
				ГОСТ 5915-70	1	

Подпись и дата | Инв. № дубл. | Взам. инв. № | Подпись и дата | Инв. № подл.

Изм.	Лист	№ докум.	Подп.	Дата
Разраб.		Ионова		
Пров.		Зилгалвис		
Гл. спец.		Сухоносов		
Н. контр.		Колмец		
Утв.		Рубинс		

33.04.02.000

Вилка прижимная

Лит | Лист | Листов 1

Госстрой Латв. ССР ЛАТГИПРОПРОМ г. Рига

Копировал: Давыдова

Формат 11

Типовой проект 903-2-10 Альбом VI

Формат	Зона	Поз.	Обозначение	Наименование	Кол.	Примечание
				Документация		
11			33.04.03.000 СБ	Сборочный чертеж		
				Детали		
11		1	33.04.03.001	Ручка	1	
11		2	33.04.03.002	Стержень	1	

Подпись и дата | Инв. № дубл. | Взам. инв. № | Подпись и дата | Инв. № подл.

Изм.	Лист	№ докум.	Подп.	Дата
Разраб.		Ионова		
Пров.		Зилгалвис		
Гл. спец.		Сухоносов		
Н. контр.		Колмец		
Утв.		Рубинс		

33.04.03.000

Винт прижимной

Лит | Лист | Листов 1

Госстрой Латв. ССР ЛАТГИПРОПРОМ

Копировал: Давыдова

Формат 11

Типовой проект 903-2-10 Альбом VI

Формат	Зона	Поз.	Обозначение	Наименование	Кол.	Примечание
				Документация		
11			33.05.00.000. СБ	Сборочный чертеж		
				Сборочные единицы		
11		1	33.05.01.000	Шарнир	1	
11		2	33.05.02.000	Грунтбукса	1	
				Стандартные изделия		
		3		Болт М16×90.46		
				ГОСТ 7798-70	4	
		4		Гайка М16.5		
				ГОСТ 5915-70	8	
				Материалы		
	5			Набивка сальниковая АПП		
				ГОСТ 1779-72	2	м

Подпись и дата | Инв. № дубл. | Взам. инв. № | Подпись и дата | Инв. № подл.

Изм.	Лист	№ докум.	Подпись	Дата
Разраб.		Зилгалвис		
Пров.		Колмец		
Гл. спец.		Сухоносов		
Н. контр.		Колмец		
Утв.		Рубинс		

33.05.00.000

Сальник поворотный Ду 50

Лит | Лист | Листов 1

Госстрой Латв. ССР ЛАТГИПРОПРОМ г. Рига

Копировал: Давыдова

Формат 11

Типовой проект 903-2-10 Альбом VI

Формат	Зона	Поз.	Обозначение	Наименование	Кол.	Примечание
				Документация		
11			33.05.01.000 СБ	Сборочный чертеж		
				Сборочные единицы		
11		1	33.05.01.100	Труба внутренняя	1	
11		2	33.05.01.200	Корпус	1	
				Стандартные изделия		
		3		Переход к 89×6-57×4 ГОСТ 17378-77	1	

Подпись и дата | Инв. № дубл. | Взам. инв. № | Подпись и дата | Инв. № подл.

Изм.	Лист	№ докум.	Подп.	Дата
Разраб.		Зилгалвис		
Пров.		Колмец		
Гл. спец.		Сухоносов		
Н. контр.		Колмец		
Утв.		Рубинс		

33.05.01.000

Шарнир

Лит | Лист | Листов 1

Госстрой Латв. ССР ЛАТГИПРОПРОМ г. Рига

Копировал: Давыдова

Формат 11

Типовой проект 903-2-10 Альбом VI

Формат	Зона	Поз	Обозначение	Наименование	Кол.	Примечание
				Документация		
11			33.05.01.100 СБ	Сборочный чертеж		
				Детали		
11		1	33.05.01.101	Кольцо	1	
БЧ		2	33.05.01.102	Патрубок		
				Труба 57×3,5 ГОСТ 10704-76		
				20 ГОСТ 10705-63	1	0,94 кг

Подп. и дата | Инв. № дубл. | Взам. инв. № | Подп. и дата | Инв. № подл.

Изм.	Лист	№ докум.	Подп.	Дата
Разраб.	Ионова			2.01.78
Пров.	Зилгалвис			3.01.78
Гл. спец.	Сухоносов			
Н. контр.	Колмец			
Утв.	Рубинс			

33.05.01.100

Труба внутренняя

Лит. | Лист | Листов 1

Госстрой Латв. ССР ЛАТГИПРОПРОМ г. Рига

Копировал: Давыдова

Формат 11

Типовой проект 903-2-10 Альбом VI

Формат	Зона	Поз	Обозначение	Наименование	Кол.	Примечание
				Документация		
11			33.05.01.200 СБ	Сборочный чертеж		
				Детали		
11		1	33.05.01.201	Втулка	1	
				Стандартные изделия		
		2		Фланец 80-6		
				ГОСТ 12827-67	1	

Подп. и дата | Инв. № дубл. | Взам. инв. № | Подп. и дата | Инв. № подл.

Изм.	Лист	№ докум.	Подп.	Дата
Разраб.	Ионова			12.01.78
Пров.	Зилгалвис			13.01.78
Гл. спец.	Сухоносов			
Н. контр.	Колмец			17.04.78
Утв.	Рубинс			

33.05.01.200

Корпус

Лит. | Лист | Листов 1

Госстрой Латв. ССР ЛАТГИПРОПРОМ г. Рига

Копировал: Давыдова

Формат 11

Типовой проект 903-2-10 Альбом VI

Формат	Зона	Поз.	Обозначение	Наименование	Кол.	Примечание
				Документация		
11			33.05.02.000 СБ	Сборочный чертеж		
				Детали		
11		1	33.05.02.001	Втулка	1	
11		2	33.05.02.002	Фланец	1	

Подп. и дата | Инв. № дубл. | Взам. инв. № | Подп. и дата | Инв. № подл.

Изм.	Лист	№ докум.	Подп.	Дата
Разраб.	Ионова			12.01.78
Пров.	Зилгалвис			13.01.78
Гл. спец.	Сухоносов			
Н. контр.	Колмец			
Утв.	Рубинс			

33.05.02.000

Грунтбукса

Лит. | Лист | Листов 1

Госстрой Латв. ССР ЛАТГИПРОПРОМ г. Рига

Копировал: Давыдова

Формат 11

Типовой проект 903-2-10 Альбом VI

Формат	Зона	Поз.	Обозначение	Наименование	Кол.	Примечание
				Документация		
11			33.06.00.000 СБ	Сборочный чертеж		
				Детали		
11		1	33.06.00.001	Полухомут	1	
11		2	33.06.00.002	Косынка	1	
11		3	33.06.00.003	Ребро	1	

Подп. и дата | Инв. № дубл. | Взам. инв. № | Подп. и дата | Инв. № подл.

Изм.	Лист	№ докум.	Подп.	Дата
Разраб.	Зилгалвис			5.01.78
Пров.	Колмец			
Гл. спец.	Сухоносов			
Н. контр.	Колмец			
Утв.	Рубинс			

33.06.00.000

Косынка с полухомутом и ребром

Лит. | Лист | Листов 1

Госстрой Латв. ССР ЛАТГИПРОПРОМ г. Рига

Копировал: Давыдова

Формат 11

Типовой проект 903-2-10 Альбом VI

Формат	Зона	Поз.	Обозначение	Наименование	Кол.	Примечание
				Документация		
12			33.07.00.000 СБ	Сборочный чертеж		
				Сборочные единицы		
11		1	33.07.01.000	Корпус	1	
11		2	33.07.02.000	Шарнир	1	
				Детали		
11		3	33.07.00.001	Шайба дросельная	1	
				Стандартные изделия		
		4		Болт М16×100.46 ГОСТ 7798-70	4	
		5		Гайка М16.5 ГОСТ 5915-70	4	
		6		Шайба 16 ГОСТ 11371-65	4	
				Материалы		
		7		Набивка сальниковая ЛПП ГОСТ 1779-72	3	м

Подп. и дата | Инв. № дубл. | Взам. инв. № | Подп. и дата | Инв. № подл.

33.07.00.000

Изм.	Лист	№ докум.	Подп.	Дата
Разраб.		Зилгалвис		15.07.71
Пров.		Колмец		14.07.71
Гл. спец.		Сухоносов		
Н. контр.		Колмец		
Утв.		Рубинс		

Сальник поворотный Ду 80

Лит. | Лист | Листов 1

Госстрой Лат. ССР ЛАТГИПРОПРОМ г. Рига

Копировал: Давыдова

Формат II

Типовой проект 903-2-10 Альбом VI

Формат	Зона	Поз.	Обозначение	Наименование	Кол.	Примечание
				Документация		
12			33.07.01.000 СБ	Сборочный чертеж		
				Детали		
11		1	33.07.01.001	Фланец	1	
12		2	33.07.01.002	Фланец	1	
64		3	33.07.01.003	Патрубок		
				Труба 121×6 ГОСТ 8732-70		
				20 ГОСТ 8731-74	1	1,85 кг

Подпись и дата | Инв. № дубл. | Взам. инв. № | Подп. и дата | Инв. № подл.

33.07.01.000

Изм.	Лист	№ докум.	Подп.	Дата
Разраб.		Зилгалвис		15.07.71
Пров.		Колмец		14.07.71
Гл. спец.		Сухоносов		
Н. контр.		Колмец		
Утв.		Рубинс		

Корпус

Лит. | Лист | Листов 1

Госстрой Лат. ССР ЛАТГИПРОПРОМ г. Рига

Копировал: Давыдова

Формат II

Типовой проект 903-2-10 Альбом VI

Формат	Зона	Поз.	Обозначение	Наименование	Кол.	Примечание
				Документация		
11			33.07.02.000 СБ	Сборочный чертеж		
				Сборочные единицы		
11		1	33.07.02.100	Грунтбукса	1	
				Детали		
11		2	33.07.02.001	Патрубок	1	
11		3	33.07.02.002	Кольцо	1	
				Стандартные изделия		
				Фланец 80-6		
		4		ГОСТ 1255-67	1	

Подп. и дата | Инв. № дубл. | Взам. инв. № | Подп. и дата | Инв. № подл.

33.07.02.000

Изм.	Лист	№ докум.	Подп.	Дата
Разраб.		Зилгалвис		15.07.71
Пров.		Колмец		
Гл. спец.		Сухоносов		
Н. контр.		Колмец		
Утв.		Рубинс		

Шарнир

Лит. | Лист | Листов 1

Госстрой Лат. ССР ЛАТГИПРОПРОМ г. Рига

Копировал: Давыдова

Формат II

Типовой проект 903-2-10 Альбом VI

Формат	Зона	Поз.	Обозначение	Наименование	Кол.	Примечание
				Документация		
11			33.07.02.100 СБ	Сборочный чертеж		
				Детали		
11		1	33.07.02.101	Втулка	1	
11		2	33.07.02.102	Фланец	1	

Подп. и дата | Инв. № дубл. | Взам. инв. № | Подп. и дата | Инв. № подл.

33.07.02.100

Изм.	Лист	№ докум.	Подп.	Дата
Разраб.		Зилгалвис		
Пров.		Колмец		
Гл. спец.		Сухоносов		
Н. контр.		Колмец		
Утв.		Рубинс		

Грунтбукса

Лит. | Лист | Листов 1

Госстрой Лат. ССР ЛАТГИПРОПРОМ г. Рига

Копировал: Давыдова

Формат II

5

Типовой проект 903-2-10 Альбом VI

Формат	Зона	Поз.	Обозначение	Наименование	Кол.	Примечание
				Документация		
11			33.08.00.000 СБ	Сборочный чертеж		
				Детали		
11		1	33.08.00.001	Фланец	1	
54		2	33.08.00.002	Патрубок		
				Труба 89х3 ГОСТ 10704-76		
				20 ГОСТ 10705-63	1	0,99 кг

Подп. и дата | Инв. № дубл. | Взам. инв. № | Подп. и дата | Инв. № подл.

Изм.	Лист	№ докум.	Подп.	Дата
Разраб.		Ионова		11.01.78
Пров.		Зилгалвис		12.01.78
Гл. спец.		Сухоносов		
Н. контр.		Колмец		
Утв.		Рубинс		

33.08.00.000

Фланец с патрубком

Лит. | Лист | Листов 1

Госстрой Латв. ССР ЛАТГИПРОПРОМ г. Рига

Копировал: Давыдова

Формат 11

14

Типовой проект 903-2-10 Альбом VI

Формат	Зона	Поз.	Обозначение	Наименование	Кол.	Примечание
				Документация		
12			50.03.00.000 СБ	Сборочный чертеж		
				Детали		
11		1	50.03.00.001	Держатель	2	
11		2	50.03.00.001.-01	Держатель	2	
11		3	50.03.00.001-02	Держатель	2	
11		4	50.03.00.002	Распорка	2	

Подп. и дата | Инв. № дубл. | Взам. инв. № | Подп. и дата | Инв. № подл.

Изм.	Лист	№ докум.	Подп.	Дата
Разраб.		Пондоренко		12.01.78
Пров.		Колмец		12.01.78
Гл. спец.		Сухоносов		
Н. контр.		Колмец		12.01.78
Утв.		Рубинс		

50.03.00.000

Рама

Лит. | Лист | Листов 1

Госстрой Латв. ССР ЛАТГИПРОПРОМ г. Рига

Копировал:

Формат 11

Типовой проект 903-2-10 Альбом VI

Формат	Зона	Поз.	Обозначение	Наименование	Кол.	Примечание
				Документация		
12			50.04.00.000 СБ	Сборочный чертеж		
				Детали		
11		1	50.04.00.001	Стойка	1	
11		2	50.04.00.001-01	Стойка	1	
11		3	50.04.00.002	Связь	2	

Подп. и дата | Инв. № дубл. | Взам. инв. № | Подп. и дата | Инв. № подл.

Изм.	Лист	№ докум.	Подп.	Дата
Разраб.		Зилгалвис		12.01.78
Пров.		Колмец		12.01.78
Гл. спец.		Сухоносов		
Н. контр.		Колмец		
Утв.		Рубинс		

50.04.00.000

Рама

Лит. | Лист | Листов 1

Госстрой Латв. ССР ЛАТГИПРОПРОМ г. Рига

Копировал: Давыдова

Формат 11

Типовой проект 903-2-10 Альбом VI

Формат	Зона	Поз.	Обозначение	Наименование	Кол.	Примечание
				Документация		
11			60.09.00.000 СБ	Сборочный чертеж		
				Детали		
11		1	60.09.00.001	Плита	1	
11		2	60.09.00.002	Косынка	2	

Подп. и дата | Инв. № дубл. | Взам. инв. № | Подп. и дата | Инв. № подл.

Изм.	Лист	№ докум.	Подп.	Дата
Разраб.		Ионова		11.01.78
Пров.		Зилгалвис		12.01.78
Гл. спец.		Сухоносов		
Н. контр.		Колмец		
Утв.		Рубинс		

60.09.00.000

Опора

Лит. | Лист | Листов 1

Госстрой Латв. ССР ЛАТГИПРОПРОМ г. Рига

Копировал: Давыдова

Формат 11

Типовой проект 903-2-10 Альбом

Формат	Зона	Поз.	Обозначение	Наименование	Кол.	Примечание
				Документация		
11			60.10.00.000 СБ	Сборочный чертёж		
				Детали		
11		1	60.10.00.001	Пластина	2	
			Переменные данные для исполнений:			
				60.10.00.000		
				Детали		
11		2	60.10.00.002	Труба	1	
				60.10.00.000-01		
				Детали		
11		2	60.10.00.002-01	Труба	1	

60.10.00.000

Подставка опоры

Изм. | Лист | № докум. | Подп. | Дата
Разраб. | Ионова | Жмн | Жмн
Пров. | Колмец | Жмн | Жмн
Гл. спец. | Сухоносов | Сухоносов | Сухоносов
Н. контр. | Колмец | Колмец | Колмец
Утв. | Рубинс | Рубинс | Рубинс

Лит. | Лист 1 | Листов 2

Госстрой Латв. ССР ЛАТГИПРОПРОМ г. Рига

Копировал: Тукин

Формат 11

Подп. и дата | Инв. № дубл. | Взам. инв. № | Подп. и дата | Инв. № подл.

15

Типовой проект 903-2-10 Альбом VI

Формат	Зона	Поз.	Обозначение	Наименование	Кол.	Примечание
				60.10.00.000-02		
				Детали		
11		2	60.10.00.002-02	Труба	1	
				60.10.00.000-03		
				Детали		
11		2	60.10.00.002-03	Труба	1	
				60.10.00.000-04		
				Детали		
11		2	60.10.00.002-04	Труба	1	

60.10.00.000

Изм. | Лист | № докум. | Подп. | Дата

Лист 2

Копировал: Тукин

Формат 11

Типовой проект 903-2-10 Альбом VI

Формат	Зона	Поз.	Обозначение	Наименование	Кол.	Примечание
				Документация		
11			60.10.01.000 СБ	Сборочный чертёж		
				Детали		
11		1	60.10.01.001	Труба	1	
11		2	60.10.00.001	Пластина		

60.10.01.000

Опора Дн=159; Н=280.

Изм. | Лист | № докум. | Подп. | Дата
Разраб. | Ионова | Жмн | Жмн
Пров. | Колмец | Жмн | Жмн
Гл. спец. | Сухоносов | Сухоносов | Сухоносов
Н. контр. | Колмец | Колмец | Колмец
Утв. | Рубинс | Рубинс | Рубинс

Лит. | Лист 1 | Листов 1

Госстрой Латв. ССР ЛАТГИПРОПРОМ г. Рига

Копировал: Тукин

Формат 11

Типовой проект 903-2-10 Альбом VI

Формат	Зона	Поз.	Обозначение	Наименование	Кол.	Примечание
				Документация		
11			67.01.01.000 СБ	Сборочный чертёж		
				Детали		
11		1	67.01.01.001	Кольцо	1	
11		2	67.01.01.002	Ушко	4	
				Стандартные изделия		
		3		Гайка М18.5 ГОСТ 5915-70	4	

67.01.01.000

Кольцо зажимное

Изм. | Лист | № докум. | Подп. | Дата
Разраб. | Ионова | Жмн | Жмн
Пров. | Колмец | Жмн | Жмн
Гл. спец. | Сухоносов | Сухоносов | Сухоносов
Н. контр. | Колмец | Колмец | Колмец
Утв. | Рубинс | Рубинс | Рубинс

Лит. | Лист 1 | Листов 1

Госстрой Латв. ССР ЛАТГИПРОПРОМ г. Рига

Копировал: Тукин

Формат 11

Типовой проект 903-2-10 Альбом VI

Формат	Зона	Поз.	Обозначение	Наименование	Кол.	Примечание
				Документация		
12			67.03.00.000 СБ	Сборочный чертёж		
				Сборочные единицы		
11		1	67.03.01.000	Крышка	1	
11		2	67.03.02.000	Отвод	1	
				Детали		
11		3	67.03.00.001	Втулка	1	

67.03.00.000

Изм. Лист | № докум. | Подп. | Дата
Разраб. Зеленевский
Пров. Колмец
Гл. спец. Сухоносов
Н. контр. Колмец
Утв. Рубина

Штуцер Ду 80

Лит. | Лист | Листов 1

Госстрой Латгипропром г. Рига

Копировал: Мак

Формат 118

Типовой проект 903-2-10 Альбом VI

Формат	Зона	Поз.	Обозначение	Наименование	Кол.	Примечание
				Документация		
11			67.03.01.000 СБ	Сборочный чертёж		
				Детали		
11		1	67.03.01.001	Колпак	1	
54		2	67.03.01.002	Ручка		
				Круг В-15 ГОСТ 2590-71 / В Ст3 ГОСТ 535-58*	1	0,250 кг

67.03.01.000

Изм. Лист | № докум. | Подп. | Дата
Разраб. Зеленевский
Пров. Колмец
Гл. спец. Сухоносов
Н. контр. Колмец
Утв. Рубина

Крышка

Лит. | Лист | Листов 1

Госстрой Латгипропром г. Рига

Копировал: Мак

Формат 118

Типовой проект 903-2-10 Альбом VI

Формат	Зона	Поз.	Обозначение	Наименование	Кол.	Примечание
				Документация		
			67.03.02.000 СБ	Сборочный чертёж		
				Детали		
11		1	67.03.02.001	Труба	1	
11		2	67.03.02.002	Фланец	1	
				Стандартные изделия		
		3		Отвод 90° 89×3,5 ГОСТ 17375-77	1	

67.03.02.000

Изм. Лист | № докум. | Подп. | Дата
Разраб. Зеленевский
Пров. Колмец
Гл. спец. Сухоносов
Н. контр. Колмец
Утв. Рубина

Отвод

Лит. | Лист | Листов 1

Госстрой Латгипропром г. Рига

Копировал: Мак

Формат 118

Типовой проект 903-2-10 Альбом VI

Формат	Зона	Поз.	Обозначение	Наименование	Кол.	Примечание
				Документация		
11			67.05.00.000 СБ	Сборочный чертёж		
				Сборочные единицы		
11		1	67.05.01.000	Крышка	1	
				Детали		
11		2	67.05.00.001	Втулка	1	
11		3	67.05.00.002	Втулка	1	

67.05.00.000

Изм. Лист | № докум. | Подп. | Дата
Разраб. Зеленевский
Пров. Колмец
Гл. спец. Сухоносов
Н. контр. Колмец
Утв. Рубина

Штуцер Ду 150

Лит. | Лист | Листов 1

Госстрой Латгипропром г. Рига

Копировал: Мак

Формат 118

Типовой проект 903-2-10 Альбом V

Изм.	Зона	Поз.	Обозначение	Наименование	Кол.	Примечание
				Документация		
11			67.05.01.000 СБ	Сборочный чертёж		
				Детали		
11		1	67.05.01.001	Колпак	1	
БЧ		2	67.05.01.002	Ручка		
				Круг В-15 ГОСТ 2590-71		
				ВСт3сп3 ГОСТ 535-58*	1	0,450кг

Инв. № подл. | Подп. и дата | Взам. инв. № | Инв. № дубл. | Подп. и дата

67.05.01.000

Изм.	Лист	№ докум.	Подп.	Дата
Разраб.	Черкашев			
Пров.	Колмец			
Гл. спец.	Сухоносов			
Н. контр.	Колмец			
Утв.	Рубина			

Крышка

Лит. | Лист | Листов 1

Госстрой Латв. ССР ЛАТГИПРОПРОМ г. Рига

Копировал: Макс

Формат 118

17

Типовой проект 903-2-10 Альбом VI

Изм.	Зона	Поз.	Обозначение	Наименование	Кол.	Примечание
				Документация		
11			67.06.00.000 СБ	Сборочный чертёж		
				Детали		
11		1	67.06.00.001	Ушко	1	
11		2	67.06.00.002	Лента	1	
				Стандартные изделия		
		3		Шплинт 5×16		
				ГОСТ 397-66	1	

Инв. № подл. | Подп. и дата | Взам. инв. № | Инв. № дубл. | Подп. и дата

67.06.00.000

Изм.	Лист	№ докум.	Подп.	Дата
Разраб.	Черкашев			
Пров.	Колмец			
Гл. спец.	Сухоносов			
Н. контр.	Колмец			
Утв.	Рубина			

Хомут

Лит. | Лист | Листов 1

Госстрой Латв. ССР ЛАТГИПРОПРОМ г. Рига

Копировал: Макс

Формат 118

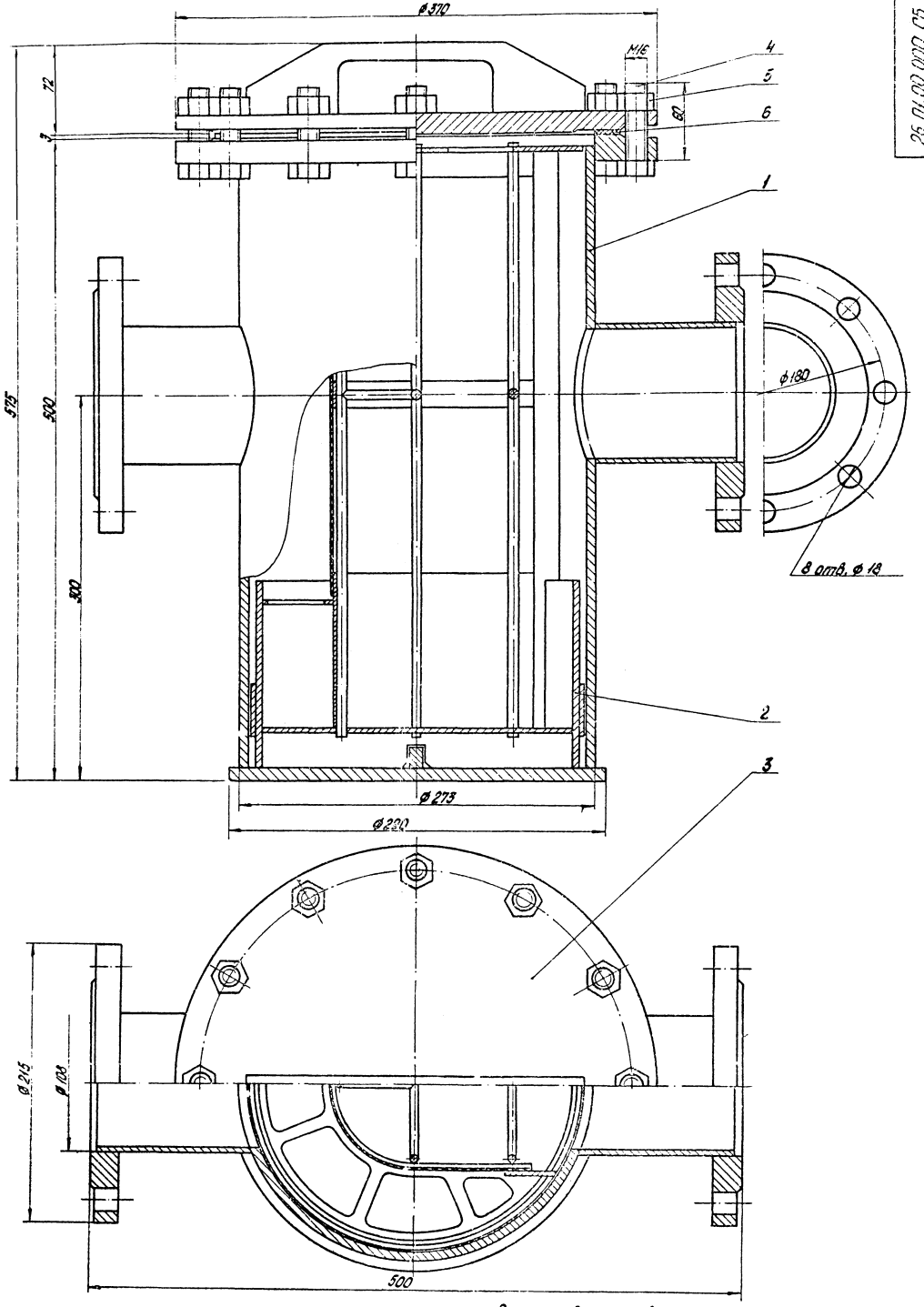

Размеры для справок.

				26.01.00.000 СБ			
Изм.	Лист	№ докум.	Подп.	Дата	Фильтр сетчатый Ду 100 Сборочный чертеж	Лит.	Лист 59,05	Лист 1:2
Разраб.		Зилгалвис						
Пров.		Колмец						
Гл. спец.		Сухоносов				Лист		
Н. контр.		Колмец				Госстрой ЛАТГИПРО		
Утв.		Рудинс						

Копировал О. Янкелович

Формат

Типовой проект 903-2-10 Альбом VI

26.01.00.000 СБ

26.01.01.000 СБ

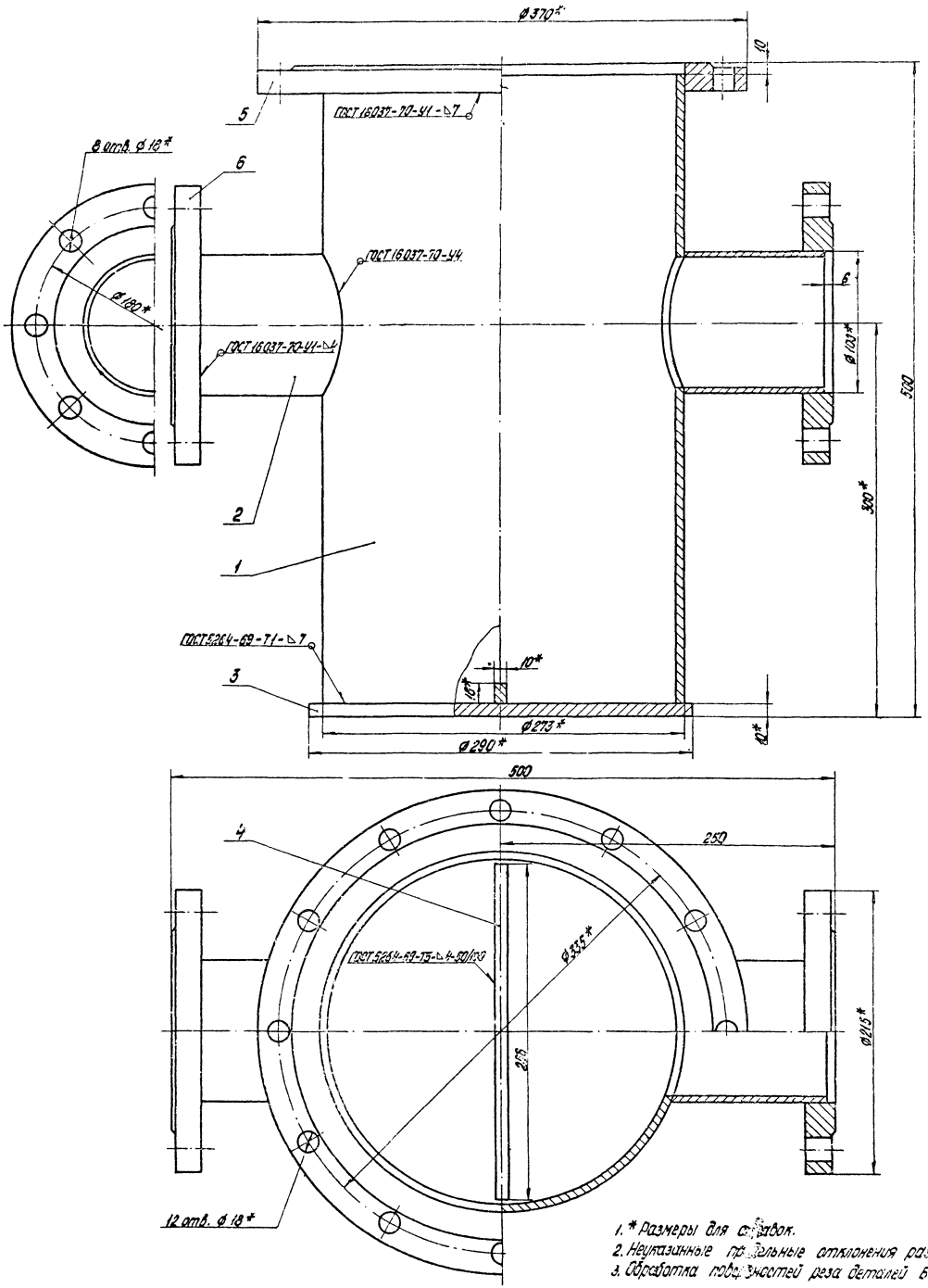

1. * Размеры для справок.
2. Неуказанные предельные отклонения размеров по СТ3.
3. Обработка поверхностей реза деталей БУ R_z160.

				26.01.01.000 СБ			
Изм.	Лист	№ докум.	Подп.	Дата	Корпус	Лит.	Масса	Масштаб
Разраб.		Зуйковский					45	1:2
Пров.		Коммец			Сборочный чертеж	Лист	Листов 1	
Гл. спец.		Сиренко				Литера	Литера	
Н. контр.		Коммец				ЛАТГИПРОПРОМ		
Утв.		Рыбина						

Копировал О. Янкелович

Формат 22

Типовой проект 903-2-10 Альбом III

Инв. № подл. | Подп. и дата | Взам. инв. № | Инв. № дубл. | Подп. и дата

26.01.01.001

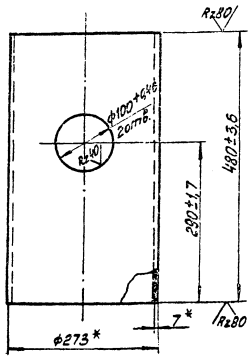

* Размеры для справок.

Изм. Лист	№ докум.	Подп.	Дата	26.01.01.001	
Разраб.	Черепо		10.9.18	Труба	Лист 22,0 Масса 1:5
Пров.	Зиновьев		10.9.18		Листов 1
Т.контр.	Сухонос			Труба 273×7 ГОСТ 8732-70 / 20 ГОСТ 8731-74	Копировал Формат А1
Н.контр.	Сухонос				ЛАТГИПРОПРОМ г. Рига
Утв.	Родина				

Инв.№ подл. | Подп. и дата | Взам.инв.№ | Инв.№ дубл. | Подп. и дата

Типовой проект 503-2-10 Альбом VI

26.01.01.002

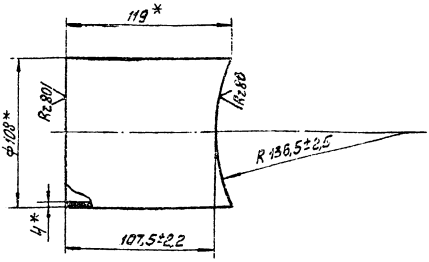

* Размеры для справок.

Изм. Лист	№ докум.	Подп.	Дата	26.01.01.002	
Разраб.	Черепо		10.9.18	Патрубок	Лист 1,22 Масса 1:2
Пров.	Зиновьев		10.9.18		Листов 1
Т.контр.	Сухонос			Труба 108×4 ГОСТ 8732-70 / 20 ГОСТ 8731-74	Копировал Формат А1
Н.контр.	Сухонос				ЛАТГИПРОПРОМ г. Рига
Утв.	Родина				

Инв.№ подл. | Подп. и дата | Взам.инв.№ | Инв.№ дубл. | Подп. и дата

Типовой проект 503-2-10 Альбом VI

26.01.01.003

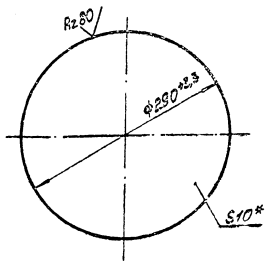

* Размеры для справок.

Изм. Лист	№ докум.	Подп.	Дата	26.01.01.003	
Разраб.	Исмаев		10.9.18	Днище	Лист 5.18 Масса 1:4
Пров.	Зиновьев		10.9.18		Листов 1
Т.контр.	Сухонос			10 ГОСТ 19903-74 / Ест-Зот3 ГОСТ 14637-69	Копировал Формат А1
Н.контр.	Сухонос				ЛАТГИПРОПРОМ г. Рига
Утв.	Родина				

Инв.№ подл. | Подп. и дата | Взам.инв.№ | Инв.№ дубл. | Подп. и дата

Типовой проект 503-2-10 Альбом VI

26.01.02.001

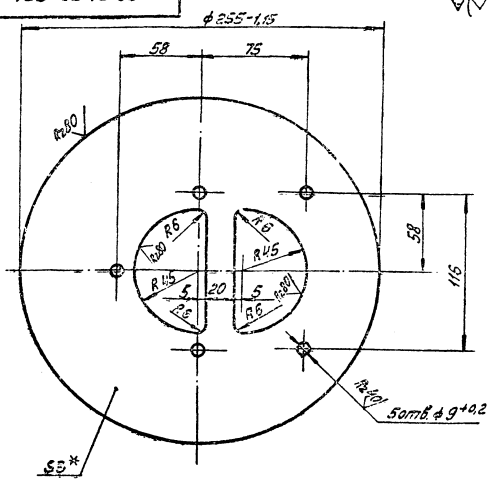

1. *Размер для справок.
2. Неуказанные предельные отклонения размеров по СМ1.

Изм. Лист	№ докум.	Подп.	Дата	25.01.02.001	
Разраб.	Исмаев		10.9.18	Крышка сетки	Лист 1,03 Масса 1:2
Пров.	Зиновьев		10.9.18		Листов 1
Т.контр.	Сухонос			ГОСТ 19903-74 / Ест-Зот3 ГОСТ 14637-69	Копировал Формат А1
Н.контр.	Сухонос				ЛАТГИПРОПРОМ г. Рига
Утв.	Родина				

Инв.№ подл. | Подп. и дата | Взам.инв.№ | Инв.№ дубл. | Подп. и дата

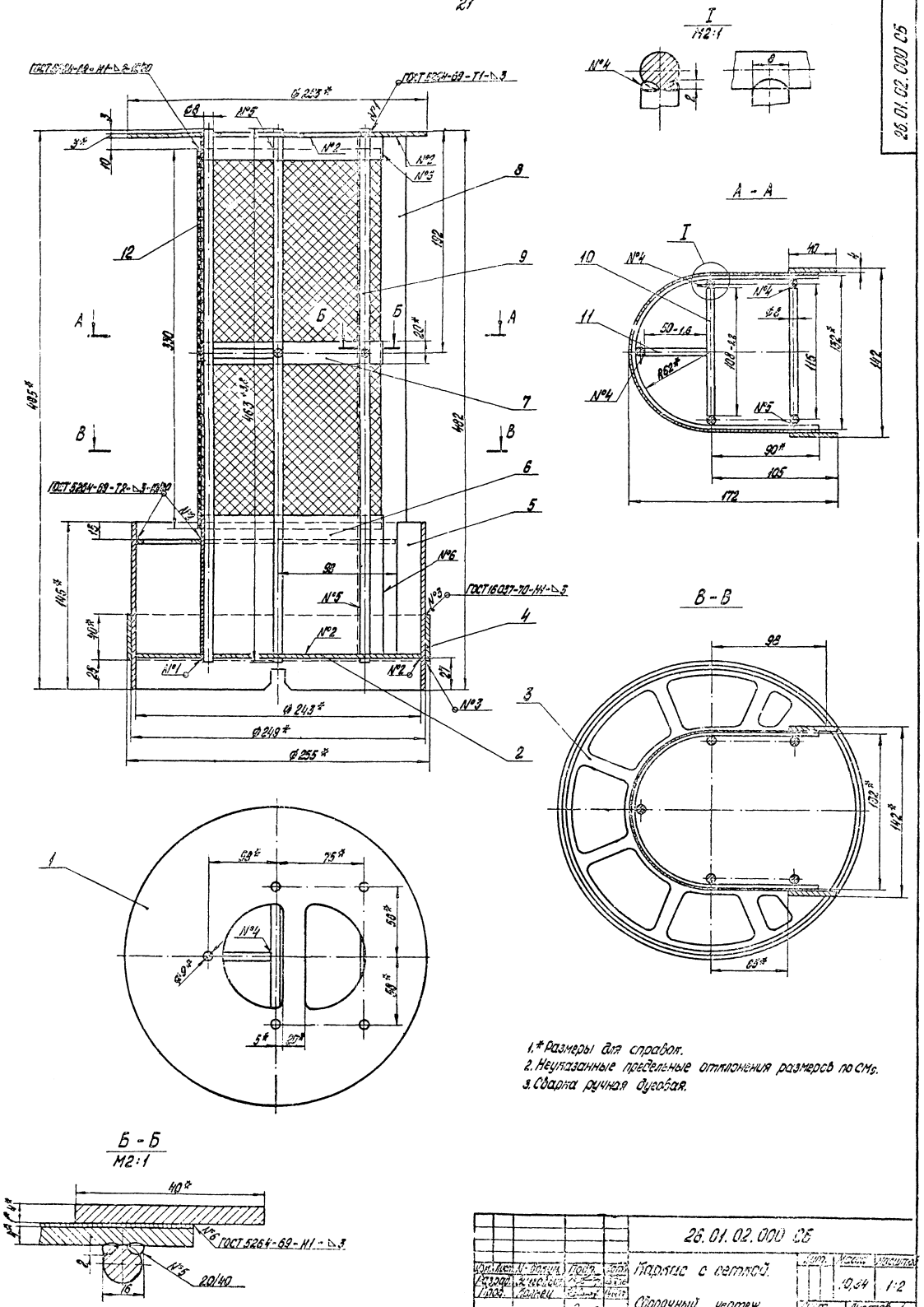

26.01.02.000 СБ

Каркас с сеткой.

Сборочный чертеж

Изм.	Лист	N. докум.	Подп.	Дата	Лит.	Масса	Масштаб
Разраб.		Жиковский				10,34	1:2
Пров.		Колпец			Лист	Листов 1	
Гл. спец.							
Н. контр.		Колпец					
Утв.		Рябинин					

ЛАТГИПРОСЕЛЬМАШ

Копировал О. Ежелевич

Формат 22

Типовой проект 903-2-10 Альбом VI

Инв. № подл. | Подп. и дата | Взам. инв. № | Инв. № дубл. | Подп. и дата

Типовой проект 903-2-10 Альбом VII

26.01.02.002

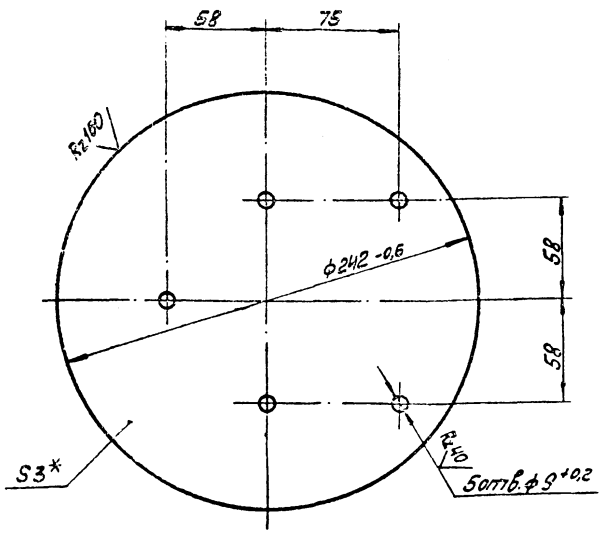

1. * Размер для справок.
2. Неуказанные предельные отклонения размеров по СМ7.

Изм. Лист	№ докум.	Подп.	Дат.	Днище	Лит. / Масса / Масштаб
Разраб.	Окова				1,08 / 1:2
Пров.	Зиланлиев				
Т.контр.	Сухонос			Лист 3 ГОСТ 19903-74	Гос.строительный трест ЛАТГИПРОПРОМ г. Рига
Н.контр.	Колтан			Ст3сп3 ГОСТ 16523-10	
Утв.	Рябцев				

Копировал: Маяк Формат А1

26.01.02.003

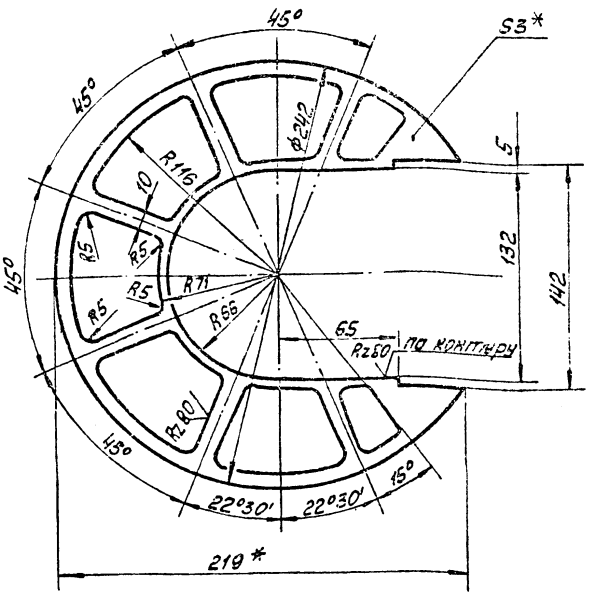

1. * Размеры для справок.
2. Неуказанные предельные отклонения размеров по СМ7.

Изм. Лист	№ докум.	Подп.	Дат.	Решётка	Лит. / Масса / Масштаб
Разраб.	Уланова				0,3 / 1:2
Пров.	Зиланлиев				
Т.контр.	Сухонос			Лист 3 ГОСТ 19903-74	Гос.строительный трест ЛАТГИПРОПРОМ г. Рига
Н.контр.	Колтан			Вст3пс2 ГОСТ 16523-70	
Утв.	Рябцев				

Копировал: Маяк Формат А1

Типовой проект 903-2-10 Альбом VII

26.01.02.004

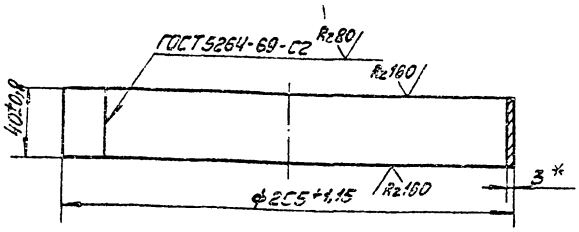

* Размер для справок

Изм. Лист	№ докум.	Подп.	Дат.	Кольцо	Лит. / Масса / Масштаб
Разраб.	Уланова				0,75 / 1:2
Пров.	Зиланлиев				
Т.контр.	Сухонос			Лист 3 ГОСТ 19903-74	Гос.строительный трест ЛАТГИПРОПРОМ г. Рига
Н.контр.	Колтан			Ст3сп3 ГОСТ 16523-70	
Утв.	Рябцев				

Копировал: Маяк Формат А1

Типовой проект 903-2-10 Альбом VII

26.01.02.007

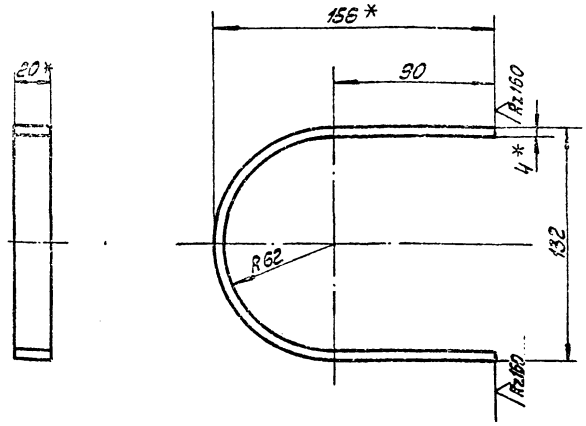

1 * Размеры для справок.
2 Неуказанные предельные отклонения размеров по СМ7.

Изм. Лист	№ докум.	Подп.	Дат.	Пояс жёсткости	Лит. / Масса / Масштаб
Разраб.	Уланова				0,246 / 1:2
Пров.	Зиланлиев				
Т.контр.	Сухонос			Полоса 4*20 ГОСТ 103-76	Гос.строительный трест ЛАТГИПРОПРОМ г. Рига
Н.контр.	Колтан			Ст3сп3 ГОСТ 16523-70	
Утв.	Рябцев				

Копировал: Маяк Формат А1

Типовой проект 903-2-10 Альбом VI

Развёртка

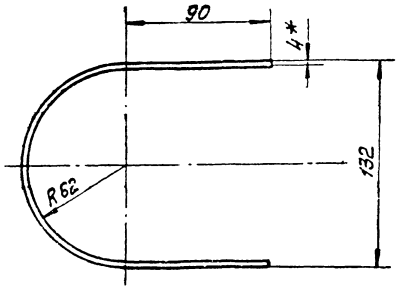

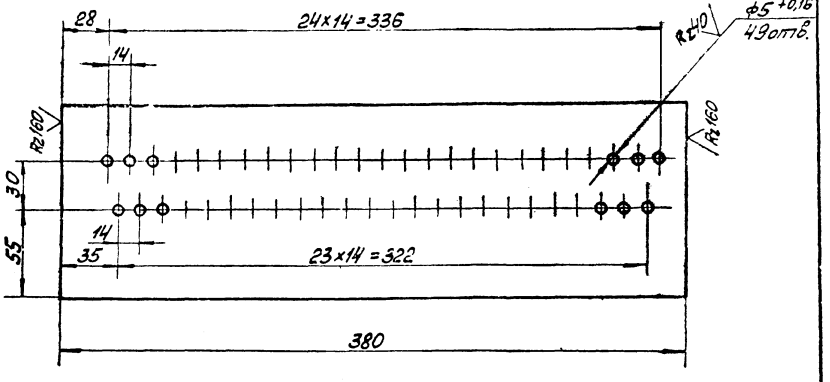

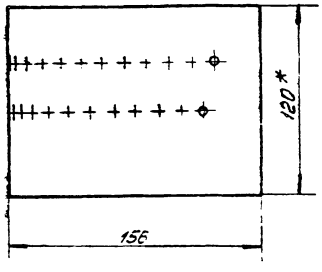

1 * Размеры для справок.
2 Неуказанные предельные отклонения размеров по СМ7.

					26.01.02.006			
Изм.	Лист	№ докум.	Подп.	Дата	Пояс нижний	Лит.	Масса	Масштаб
Разраб.		Ионова		2.8.78			1,43	1:2
Пров.		Зилгалвис		5.8.78				
Гл. спец.		Сухоносов			Лента 4×120 В СМ3 ГОСТ 6009-.			
Н. контр.		Колмец		4.04.78				
Утв.		Рубина						

Копировал: Мик

Формат 1

26.01.02.005

Типовой проект 903-2-10 Альбом VI

Развёртка

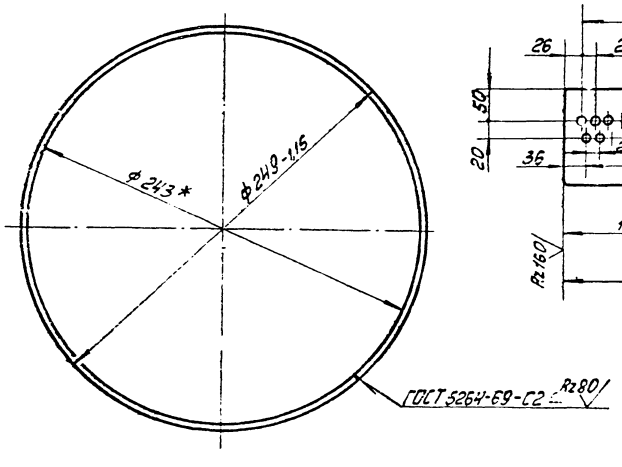

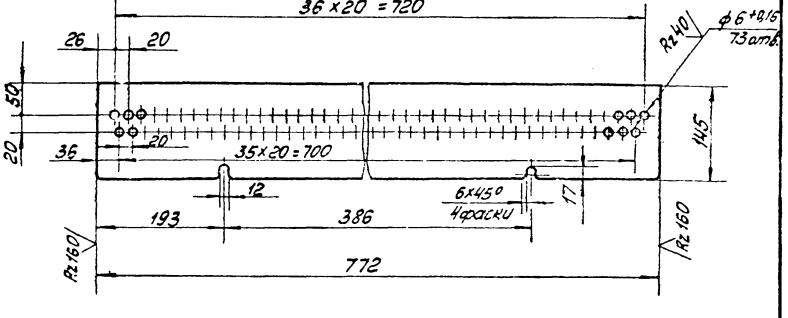

1. * Размеры для справок.
2 Неуказанные предельные отклонения размеров СМ7.

					26.01.02.005			
Изм.	Лист	№ докум.	Подп.	Дата	Обечайка	Лит.	Масса	Масштаб
Разраб.		Ионова		2.8.78			2,58	1:2
Пров.		Зилгалвис		5.8.78				
Гл. спец.		Сухоносов			Лист 3 ГОСТ 1[illegible]903-74			
Н. контр.		Колмец						
Утв.		Рубина						

Копировал: Мик

Формат 1

Типовой проект 903-2-10 Альбом VI

26.01.02.003

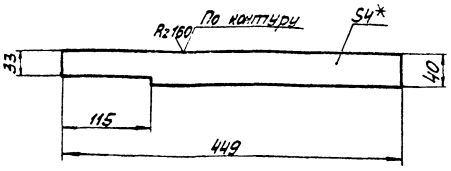

1. * Размер для справок.
2. Неуказанные предельные отклонения размеров по СМ7.

Изм.	Лист	№ докум.	Подп.	Дата	26.01.02.008		
Разраб.		Ионова		10.6.18	Накладка	Лит.	Масса 0,56	Масштаб 1:4
Пров.		Зилгалвис		13.9.18		Лист	Листов 1
Гл.спец.		Сухоносов			Лист 4 ГОСТ 19903-74	Госстрой латв. ССР ЛАТГИПРОПРОМ г. Рига	
Н.контр.		Колмец			ВСт3сп3 ГОСТ 14637-69		
Утв.		Рубина					

Копировал: Формат 11В

Типовой проект 903-2-10 Альбом VI

26.01.03.000 СБ

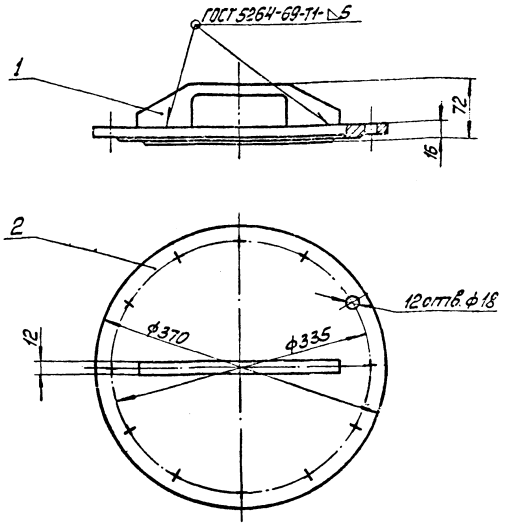

Размеры для справок.

Изм.	Лист	№ докум.	Подп.	Дата	26.01.03.000 СБ		
Разраб.		Ионова		6.9.18	Крышка Сборочный чертёж	Лит.	Масса 12,2	Масштаб
Пров.		Зилгалвис		9.9.18		Лист	Листов
Гл.спец.		Сухоносов				Госстрой латв. ССР ЛАТГИПРОПРОМ г. Рига	
Н.контр.		Колмец					
Утв.		Рубина					

Копировал: Формат 11В

Типовой проект 903-2-10 Альбом VI

26.01.03.001

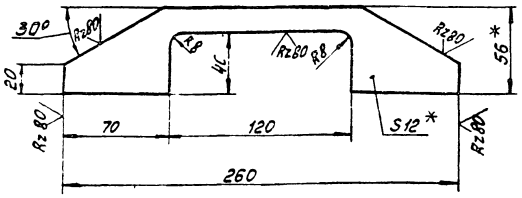

1 * Размеры для справок.
2. Неуказанные предельные отклонения размеров по СМ9.

Изм.	Лист	№ докум.	Подп.	Дата	26.01.03.001		
Разраб.		Ионова		1.8.18	Ручка	Лит.	Масса 0,7	Масштаб 1:2
Пров.		Зилгалвис		1.8.18		Лист	Листов 1
Гл.спец.		Сухоносов			Полоса 12х56 ГОСТ 103-76	Госстрой латв. ССР ЛАТГИПРОПРОМ г. Рига	
Н.контр.		Колмец			ВСт3сп3 ГОСТ 535-58		
Утв.		Рубина					

Копировал: Формат 11В

Типовой проект 903-2-10 Альбом VI

26.02.01.000 СБ

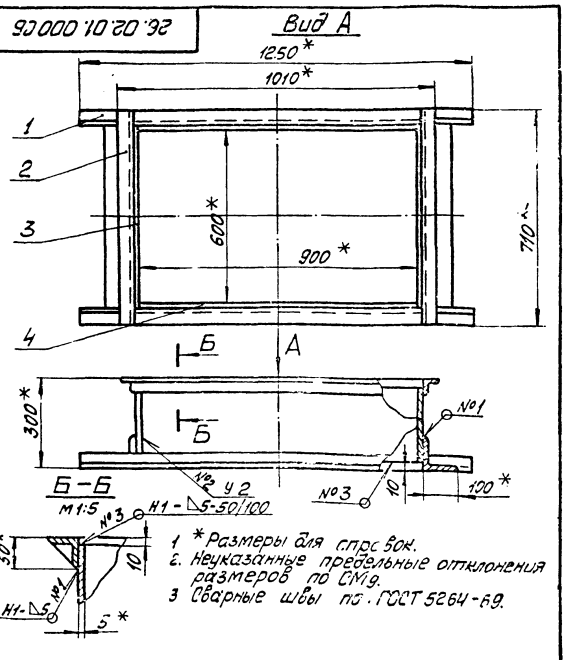

1 * Размеры для справок.
2. Неуказанные предельные отклонения размеров по СМ9.
3 Сварные швы по ГОСТ 5264-69.

Изм.	Лист	№ докум.	Подп.	Дата	26.02.01.000 СБ		
Разраб.		Лондаренко			Патрубок Сборочный чертёж	Лит.	Масса 67,2	Масштаб 1:10
Пров.		Зилгалвис				Лист	Листов 1
Гл.спец.		Сухоносов				Госстрой латв. ССР ЛАТГИПРОПРОМ г. Рига	
Н.контр.		Колмец					
Утв.		Рубина					

Копировал: Формат 11В

25

Типовой проект 903-2-10 Альбом VI

26.02.01.001

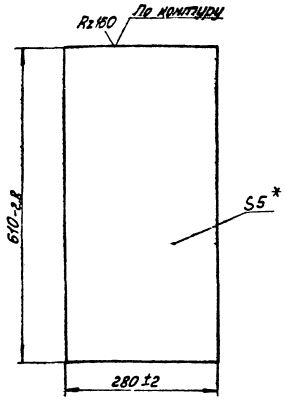

* Размеры для справок

Изм.	Лист	№ докум.	Подп.	Дата
Разраб.		Лейбович		1.8.78
Пров.		Зиновьев		5.8.78
Гл. спец.		Сухоносов		
Н. контр.		Колмец		
Утв.		Рубина		

26.02.01.001

Стенка

Лит.	Масса	Масштаб
	6,7	1:5

Лист 5 ГОСТ 19903-74 / В Ст3пс2 ГОСТ 14637-59

Лист | Листов 1

Госстрой Латв. ССР ЛАТГИПРОПРОМ г. Рига

Копировал: Мак Формат 118

Типовой проект 903-2-10 Альбом VI

26.02.01.002

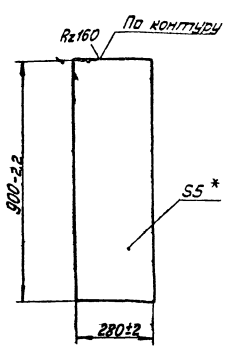

* Размер для справок.

Изм.	Лист	№ докум.	Подп.	Дата
Разраб.		Лейбович		1.8.78
Пров.		Зиновьев		5.8.78
Гл. спец.		Сухоносов		
Н. контр.		Колмец		
Утв.		Рубина		

26.02.01.002

Стенка

Лит.	Масса	Масштаб
	9,9	1:10

Лист 5 ГОСТ 19903-74 / В Ст3пс2 ГОСТ 14637-59

Лист | Листов 1

Госстрой Латв. ССР ЛАТГИПРОПРОМ г. Рига

Копировал: Мак Формат 118

Типовой проект 903-2-10 Альбом VI

26.02.01.100СБ

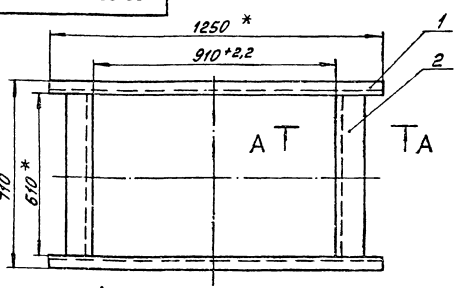

А — А
М1:4

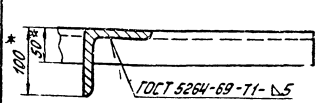

* Размеры для справок.

Изм.	Лист	№ докум.	Подп.	Дата
Разраб.		Лейбович		1.8.78
Пров.		Зиновьев		5.8.78
Гл. спец.		Сухоносов		
Н. контр.		Колмец		
Утв.		Рубина		

26.02.01.100 СБ

Фланец
Сборочный чертёж

Лит.	Масса	Масштаб
	21,8	1:10

Лист | Листов 1

Госстрой Латв. ССР ЛАТГИПРОПРОМ г. Рига

Копировал: Мак Формат 118

Типовой проект 903-2-10 Альбом VI

26.02.01.101

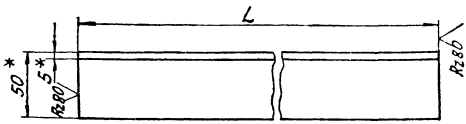

№п/п	Наименование	Размер L, мм	Масса кг
1	26.02.01.101	1250±6	4,71
2	-01	910+2,2	3,42

* Размеры для справок

Изм.	Лист	№ докум.	Подп.	Дата
Разраб.		Лейбович		1.8.78
Пров.		Зиновьев		5.8.78
Гл. спец.		Сухоносов		
Н. контр.		Колмец		
Утв.		Рубина		

26.02.01.101

Уголок

Лит.	Масса	Масштаб
	См. табл.	1:2

Уголок 50х50х5 ГОСТ 8509-72 / В Ст3пс3 ГОСТ 535-58

Лист | Листов 1

Госстрой Латв. ССР ЛАТГИПРОПРОМ г. Рига

Копировал: Мак Формат 118

Типовой проект 903-2-10 Альбом VI

26.02.01.102

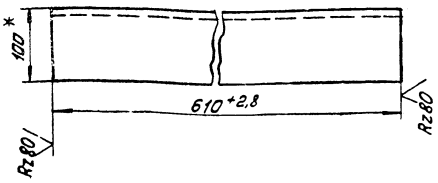

* Размер для справок.

Изм.	Лист	№ докум.	Подп.	Дата	26.02.01.102	Лит.	Масса	Масштаб
Разраб.		Ландаренко		9.10.18	Уголок		6,16	1:4
Пров.		Зилгалвис		10.10.18		Лист	Листов 1	
Гл. спец.		Сухоносов			Уголок 100×100×6,5 ГОСТ 8509-72 / ВСт3сп3 ГОСТ 535-58	Госстрой Латв. ССР ЛАТГИПРОПРОМ г. Рига		
Н. контр.		Колмец						
Утв.		Рудина						

Копировал: Мак Формат 11Б

Типовой проект 903-2-10 Альбом VI

26.02.01.200СБ

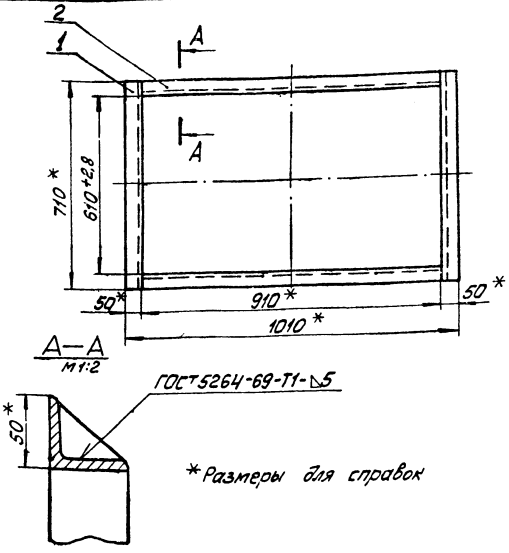

* Размеры для справок

Изм.	Лист	№ докум.	Подп.	Дата	26.02.01.200СБ	Лит.	Масса	Масштаб
Разраб.		Ландаренко		9.10.18	Фланец		12,2	1:10
Пров.		Зилгалвис		10.10.18	Сборочный чертёж.	Лист	Листов 1	
Гл. спец.		Сухоносов				Госстрой Латв. ССР ЛАТГИПРОПРОМ г. Рига		
Н. контр.		Колмец						
Утв.		Рудина						

Копировал: Формат 11Б

Типовой проект 903-2-10 Альбом VI

26.02.01.201

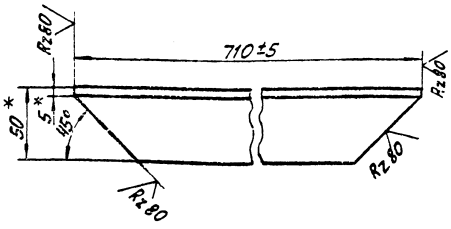

1. * Размеры для справок.
2. Неуказанные предельные отклонения размеров по СМ9.

Изм.	Лист	№ докум.	Подп.	Дата	26.02.01.201	Лит.	Масса	Масштаб
Разраб.		Ландаренко		9.10.18	Уголок		2,67	1:2
Пров.		Зилгалвис		10.10.18		Лист	Листов 1	
Гл. спец.		Сухоносов			Уголок 50×50×5 ГОСТ 8509-72 / ВСт3 ГОСТ 535-58	Госстрой Латв. ССР ЛАТГИПРОПРОМ г. Рига		
Н. контр.		Колмец						
Утв.		Рудина						

Копировал: Мак Формат 11Б

Типовой проект 903-2-10 Альбом VI

26.02.02.001

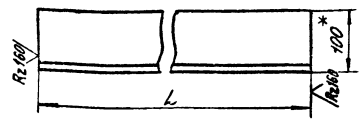

Обозначение	L, мм	Масса, кг
26.02.02.001	2580±9,0	39,0
-01	1920±7,0	29,0
-02	750±5	11,35
-03	2100-8	31,8
-04	1450±6,5	21,9

* Размер для справок

Изм.	Лист	№ докум.	Подп.	Дата	26.02.02.001	Лит.	Масса	Масштаб
Разраб.		Зеленевский		9.10.18	Уголок		См. табл.	—
Провер.		Зилгалвис		10.10.18		Лист	Листов 1	
Гл. спец.		Сухоносов			Уголок 100×100×10 ГОСТ 8509-72 / ВСт3сп2 ГОСТ 535-58	Госстрой Латв. ССР ЛАТГИПРОПРОМ г. Рига		
Н. контр.		Колмец						
Утв.		Рудина						

Копировал: Мак Формат 11Б

26.02.02.000 СБ

Типовой проект 903-2-10 Альбом VII

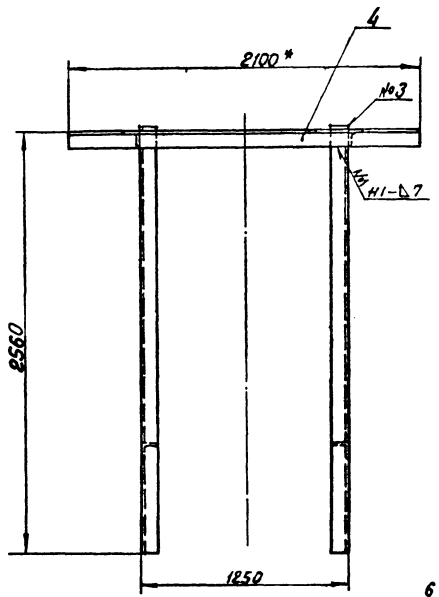

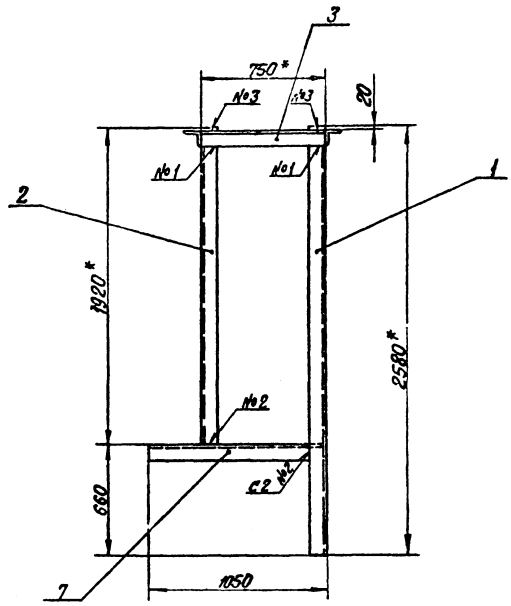

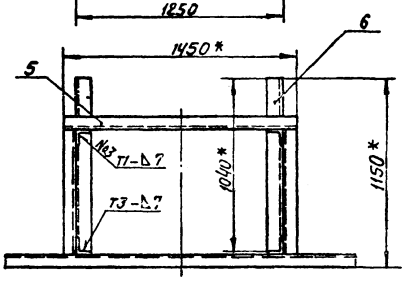

1. * Размеры для справок
2. Неуказанные предельные отклонения размеров по СМд.
3. Сварные швы по ГОСТ 5264-69.

				26.02.02.000 СБ			
Гл.спец.	Суконосов			Рама сборочный чертеж	Лит.	Масса	Масштаб
Разраб.	Зилгалвис					243.8	1:20
Пров.	Колмец				Лист	Листов 1	
Н.контр.	Колмец				Госстрой Латв.ССР ЛАТГИПРОПРОМ г.Рига		
Утв.	Рубинс						

Копир. В.Суч

Формат 12

26.02.03.000 СБ

Типовой проект 903-2-10 Альбом VII

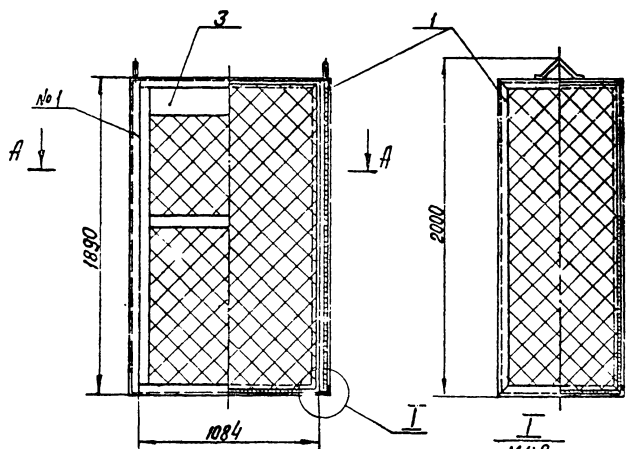

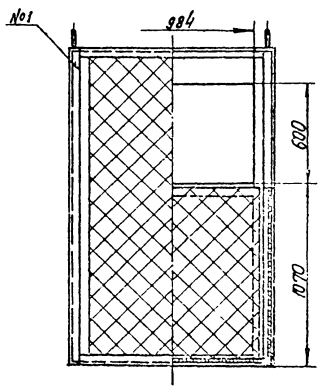

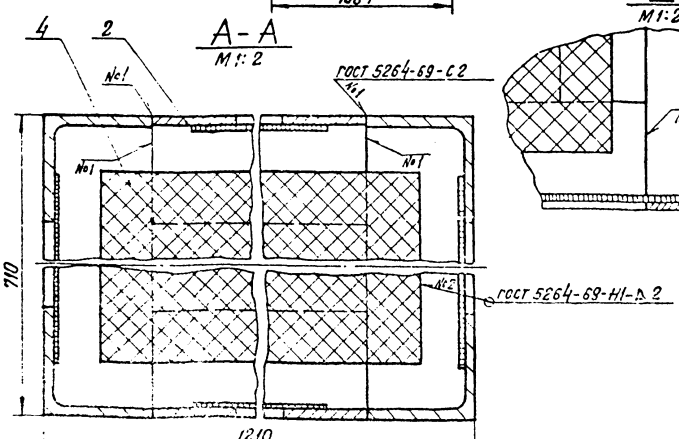

Размеры для справок

				26.02.03.000 СБ			
Гл.спец.	Суконосов			Ящик с сеткой сборочный чертеж	Лит.	Масса	Масштаб
Разраб.	Зилгалвис					130.2	1:20
Пров.	Колмец				Лист	Листов 1	
Н.контр.	Колмец				Госстрой Латв.ССР ЛАТГИПРОПРОМ г.Рига		
Утв.	Рубинс						

Копир. В.Суч

Формат 12

26.02.02.002

Типовой проект 903-2-10 Альбом VI

26.02.02.002

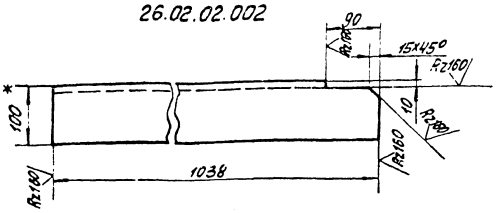

26.02.02.002-01 – зеркальное отражение.
Остальное – см. 26.02.02.002

М1:10



1 * Размер для справок
2 Неуказанные предельные отклонения размеров по СМ9.

Изм.	Лист	№ докум.	Подп.	Дата	26.02.02.002		
Разраб.	Зеленевский			11.8.78	Консоль	Лит.	Масса 15,7	Масштаб 1:5
Пров.	Зилгалвис			10.8.78		Лист	Листов 1
Гл.спец.	Сухоносов				Уголок 100×100×10 ГОСТ 8509-72 / В Ст3пс2 ГОСТ 535-58*	Госстрой Латв. ССР ЛАТГИПРОПРОМ г. Рига	
Н.контр.	Колмец						
Утв.	Рубина						

Копировал: Мак. Формат 11В

26.02.03.100СБ

Типовой проект 903-2-10 Альбом VI

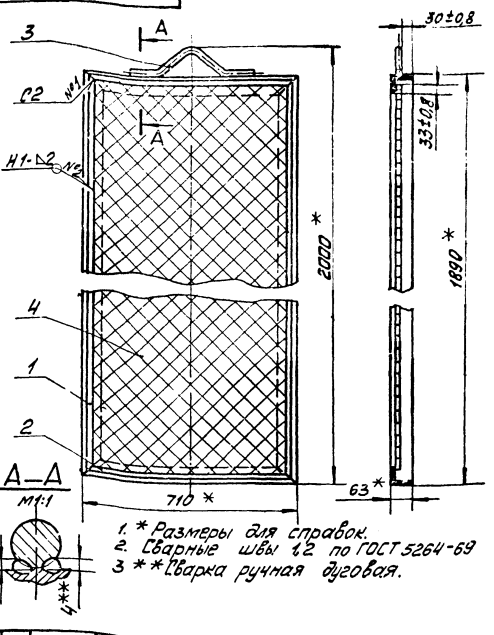

1. * Размеры для справок.
2. Сварные швы 1,2 по ГОСТ 5264-69
3 ** Сварка ручная дуговая.

Изм.	Лист	№ докум.	Подп.	Дата	26.02.03.100 СБ		
Разраб.	Зеленевский			11.8.78	Щит боковой. Сборочный чертёж.	Лит.	Масса 34,1	Масштаб 1:10
Пров.	Зилгалвис			10.8.78		Лист	Листов 1
Гл.спец.	Сухоносов					Госстрой Латв. ССР ЛАТГИПРОПРОМ г. Рига	
Н.контр.	Колмец						
Утв.	Рубина						

Копировал: Мак. Формат 11В

26.02.03.101

Типовой проект 903-2-10 Альбом VI

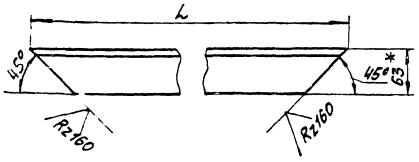

Обозначение	L, мм	Масса, кг
26.02.03.101	1890±3,5	10,3
-01	710±2,5	3,91

* Размер для справок

Изм.	Лист	№ докум.	Подп.	Дата	26.02.03.101		
Разраб.	Зеленевский			11.8.78	Уголок	Лит.	Масса См. табл.	Масштаб —
Пров.	Зилгалвис			10.8.78		Лист	Листов 1
Гл.спец.	Сухоносов				Уголок 63×63×6 ГОСТ 8509-72 / В Ст3пс2 ГОСТ 535-58*	Госстрой Латв. ССР ЛАТГИПРОПРОМ г. Рига	
Н.контр.	Колмец						
Утв.	Рубина						

Копировал: Мак. Формат 11В

26.02.03.102

Типовой проект 903-2-10 Альбом VI

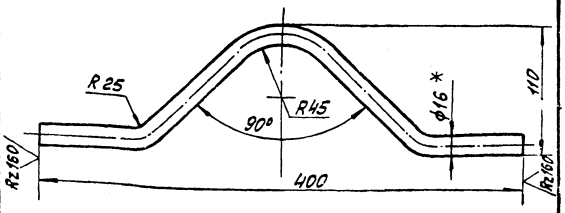

1 * Размер для справок.
2 Неуказанные предельные отклонения размеров по СМ9.

Изм.	Лист	№ докум.	Подп.	Дата	26.02.03.102		
Разраб.	Зеленевский			11.8.78	Ручка	Лит.	Масса 0,757	Масштаб 1:2,5
Пров.	Зилгалвис			10.8.78		Лист	Листов 1
Гл.спец.	Сухоносов				Круг В-16 ГОСТ 2590-71 / В Ст3сп3 ГОСТ 535-58	Госстрой Латв. ССР ЛАТГИПРОПРОМ г. Рига	
Н.контр.	Колмец						
Утв.	Рубина						

Копировал: Мак. Формат 11В

26.02.03.200 СБ

Типовой проект 903-2-10 Альбом VI

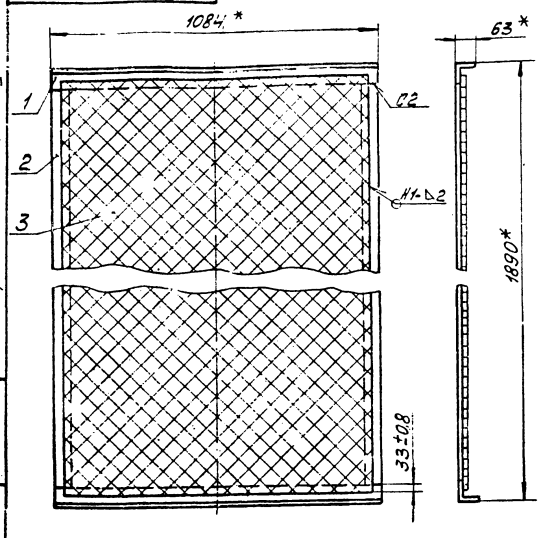

1. * Размеры для справок.
2. Сварные швы по ГОСТ 5264-69.

Изм.	Лист	№ докум.	Подп.	Дата	26.02.03.200 СБ			
Разраб.		Зеленевский			Щит задний. Сборочный чертёж.	Лит.	Масса 27,1	Масштаб 1:10
Провер.		Зилгалвис				Лист	Листов 1	
Гл. спец.		Сухоносов				Госстрой Латгипропром г. Рига		
Н. контр.		Колмец						
Утв.		Рубина						

Копировал: Макс Формат 11В

26.02.03.300 СБ

Типовой проект 903-2-10 Альбом VI

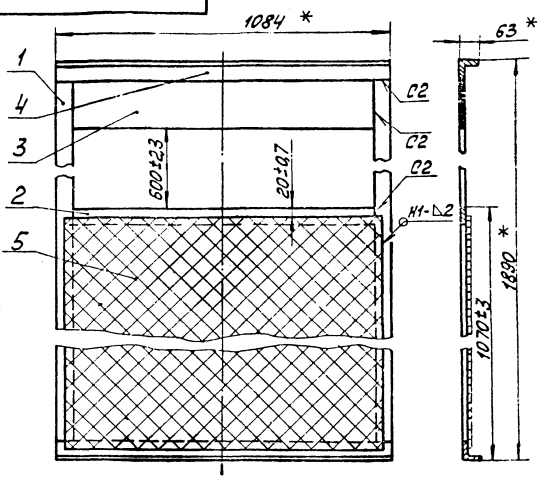

1. * Размеры для справок.
2. Сварные швы по ГОСТ 5264-69.

Изм.	Лист	№ докум.	Подп.	Дата	26.02.03.300 СБ			
Разраб.		Зеленевский			Щит передний. Сборочный чертёж.	Лит.	Масса 31,04	Масштаб 1:10
Пров.		Зилгалвис				Лист	Листов 1	
Гл. спец.		Сухоносов				Госстрой Латгипропром г. Рига		
Н. контр.		Колмец						
Утв.		Рубина						

Копировал: Макс Формат 11В

26.02.03.301

Типовой проект 903-2-10 Альбом VI

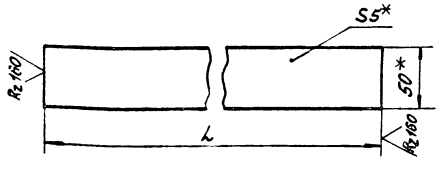

Обозначение	L, мм	Масса, кг
26.02.03.301	1746±3,5	3,46
-01	984±2,8	1,93

* Размеры для справок.

Изм.	Лист	№ докум.	Подп.	Дата	26.02.03.301			
Разраб.		Зеленевский			Полоса	Лит.	Масса см. табл.	Масштаб —
Пров.		Зилгалвис				Лист	Листов 1	
Гл. спец.		Сухоносов			Полоса 5×50 ГОСТ 103-76 / 6 Ст3пс2 ГОСТ 535-58*	Госстрой Латгипропром г. Рига		
Н. контр.		Колмец						
Утв.		Рубина						

Копировал: Макс Формат 11В

26.02.03.302

Типовой проект 903-2-10 Альбом VI

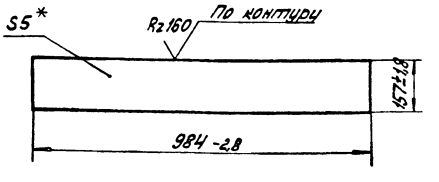

* Размер для справок.

Изм.	Лист	№ докум.	Подп.	Дата	26.02.03.302			
Разраб.		Зеленевский			Лист	Лит.	Масса 6,06	Масштаб 1:10
Провер.		Зилгалвис				Лист	Листов 1	
Гл. спец.		Сухоносов			Лист 5 ГОСТ 19903-74 / 6 Ст3кп4 ГОСТ 19903-74	Госстрой Латгипропром г. Рига		
Н. контр.		Колмец						
Утв.		Рубина						

Копировал: Макс Формат 11В

26.02.03.303

Типовой проект 903-2-10 Альбом VI

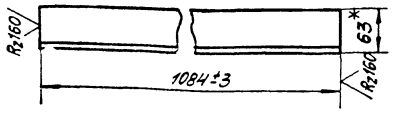

*Размер для справок.

Изм.	Лист	№ докум.	Подп.	Дата
Разраб.		Зиленевский		14.10
Пров.		Вилгалвис		5.8.76
Гл. спец.		Сухоносов		
Н. контр.		Колмец		
Утв.		Рубина		

Уголок

Лит.	Масса	Масштаб
	6,20	1:5

Лист | Листов 1

Уголок 63×63×6 ГОСТ 8509-72 / Вст3пс2 ГОСТ 535-58*

Госстрой Латв. ССР ЛАТГИПРОПРОМ г. Рига

Копировал: Мак Формат 11В

26.04.01.001

Типовой проект 903-2-10 Альбом VI

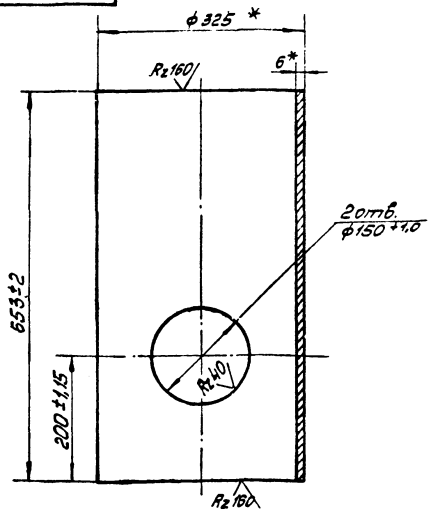

* Размеры для справок

Изм.	Лист	№ докум.	Подп.	Дата
Разраб.		Зилгалвис		28.10
Пров.		Колмец		14.11
Гл. спец.		Сухоносов		
Н. контр.		Колмец		
Утв.		Рубина		

Корпус

Лит.	Масса	Масштаб
	30,8	1:5

Труба 325×6 ГОСТ 10704-76 / Вст3пс5 ГОСТ 380-71

Госстрой Латв. ССР ЛАТГИПРОПРОМ

Копировал: Мак Формат 11В

26.04.01.000 СБ

Типовой проект 903-2-10 Альбом VI

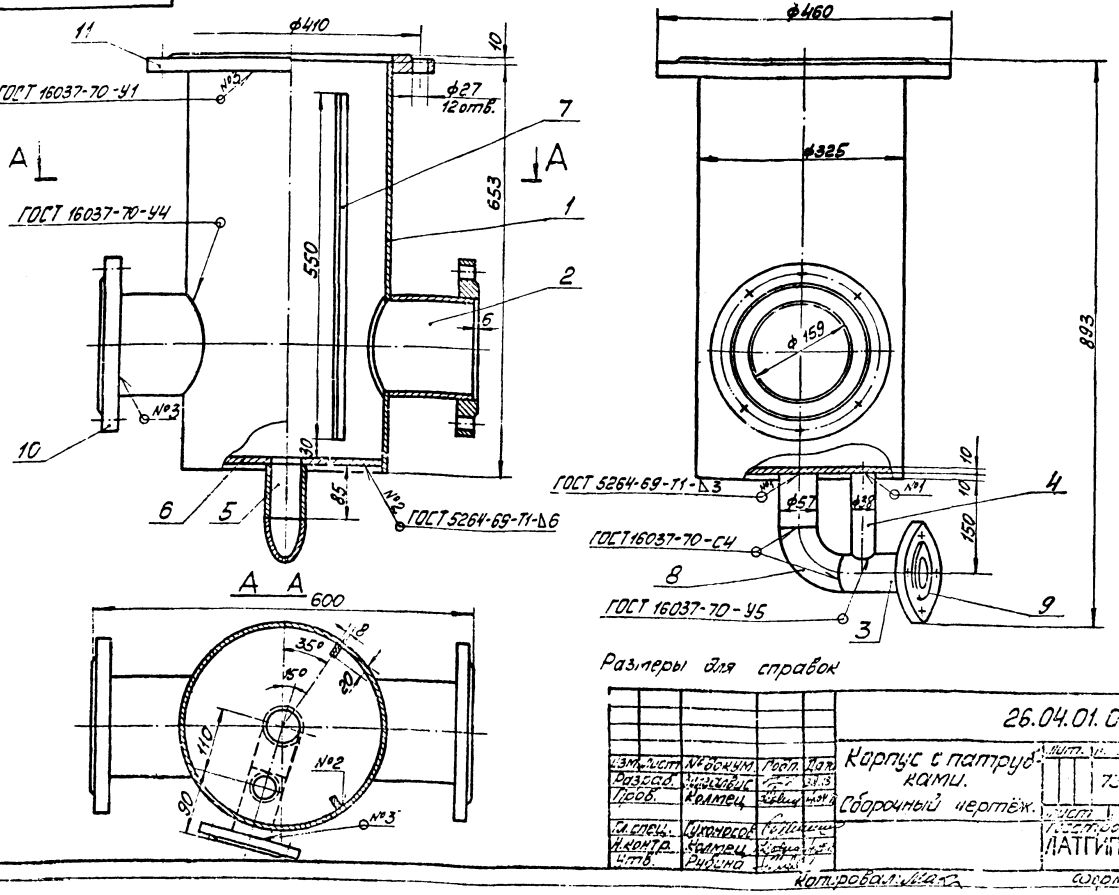

Размеры для справок

26.04.01.000 СБ

Изм.	Лист	№ докум.	Подп.	Дата
Разраб.		Зилгалвис		28.10
Пров.		Колмец		14.11
Гл. спец.		Сухоносов		
Н. контр.		Колмец		
Утв.		Рубина		

Корпус с патрубками. Сборочный чертёж.

Лит.	Масса	Масштаб
	73,3	1:5

Госстрой Латв. ССР ЛАТГИПРОПРОМ г. Рига

Копировал: Мак Формат

26.04.00.000 СБ

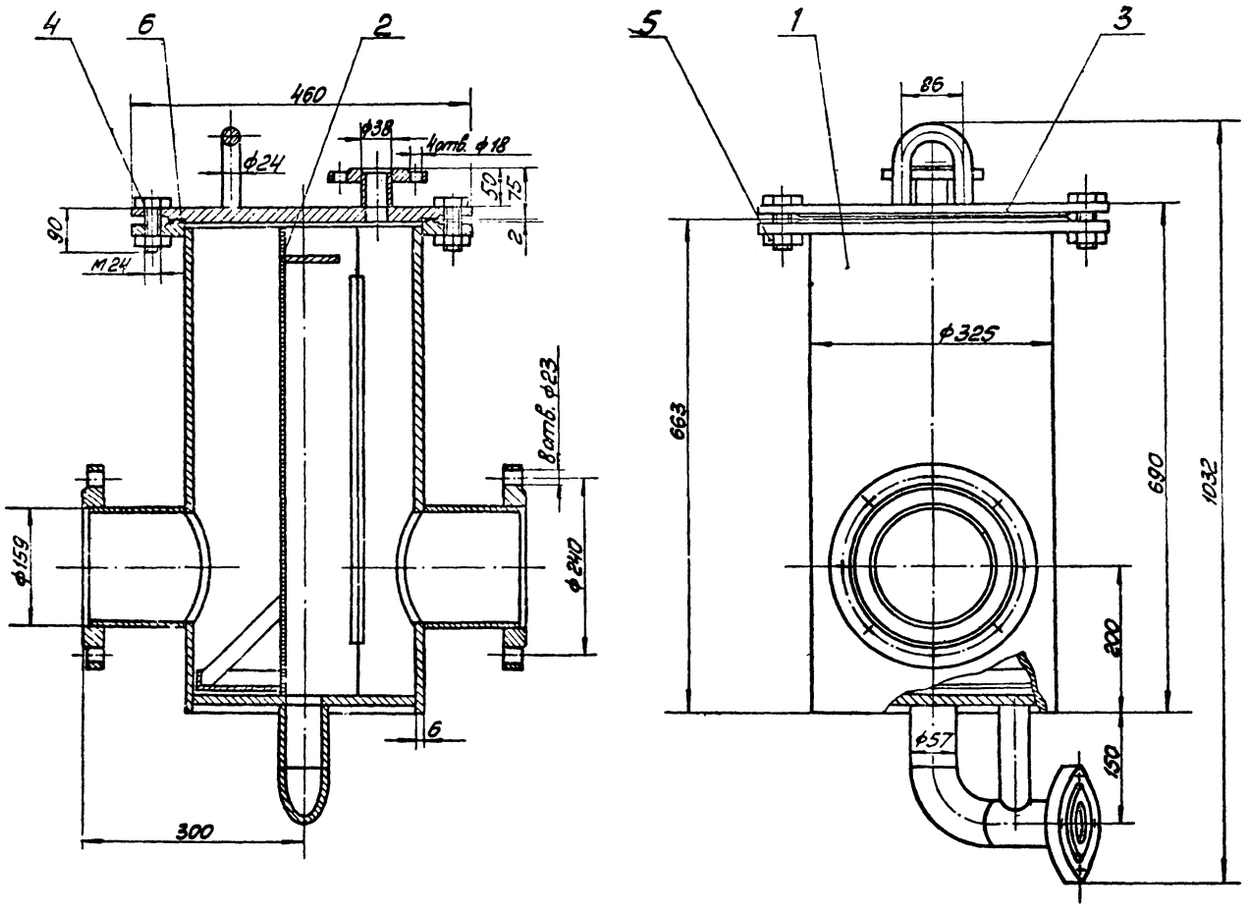

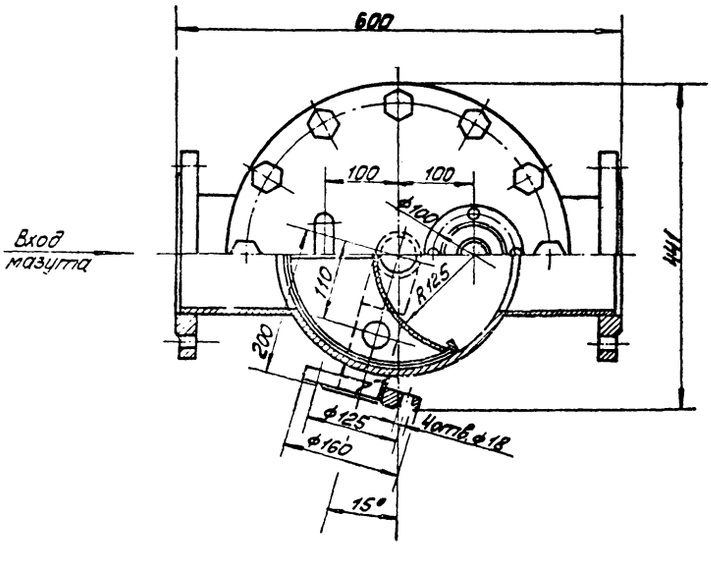

Размеры для справок.

Типовой проект 903-2-10 Альбом VI

Изм.	Лист	№ докум.	Подп.	Дата	26.04.00.000 СБ			
Разраб.		Зулгалвис			Фильтр грубой очистки мазута Д у 150 Сборочный чертёж.	Лит	Масса 123	Масштаб 1:5
Пров.		Колмец				Лист	Листов 1	
Гл. констр.		Сухоносов				Госстрой Латв. ССР ЛАТГИПРОПРОМ г. Рига		
Н. контр.		Колмец						
Утв.		Рубинс						

Копировал: [illegible]

Формат 2.3

Типовой проект 903-2-10 Альбом VI

26.04.01.002

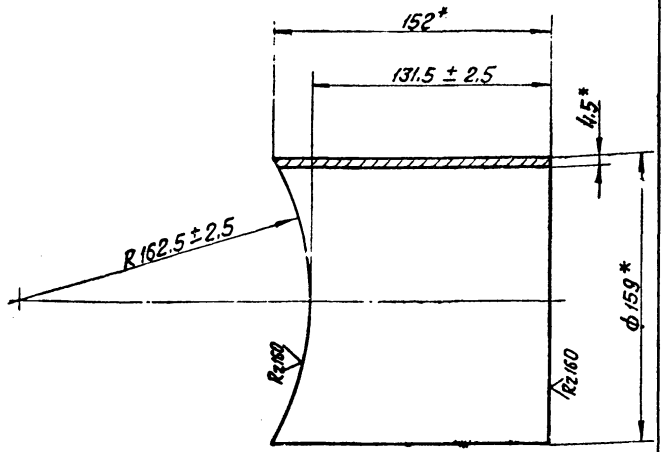

* Размеры для справок.

Изм.	Лист	№ докум.	Подп.	Дата	26.04.01.002	Лит.	Масса	Масштаб
Разраб.		Ионова		28.9.78	Патрубок		2.6	1:2
Пров.		Зилгалвис				Лист	Листов 1	
Гл.спец.		Сухоносов			Труба 159×4.5 ГОСТ 10704-76 / Вст3пс5 ГОСТ 380-71	Госстрой Латв. ССР ЛАТГИПРОПРОМ г. Рига		
Н.контр.		Колмец						
Утв.		Рубинс						

Копировал: В.Бурш Формат 11 В

Типовой проект 903-2-10 Альбом VI

26.04.01.003

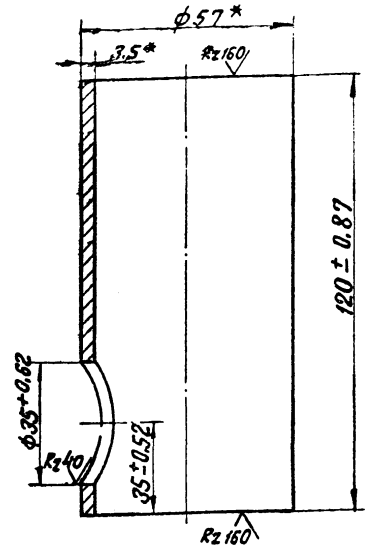

* Размеры для справок

Изм.	Лист	№ докум.	Подп.	Дата	26.04.01.003	Лит.	Масса	Масштаб
Разраб.		Зилгалвис		5.2.78	Патрубок		0.555	1:1
Пров.		Колмец				Лист	Листов 1	
Гл.спец.		Сухоносов			Труба 57×3.5 ГОСТ 10704-76 / Вст3пс5 ГОСТ 380-71	Госстрой Латв. ССР ЛАТГИПРОПРОМ г. Рига		
Н.контр.		Колмец						
Утв.		Рубинс						

Копировал В.Бурш Формат 11 В

Типовой проект 903-2-10 Альбом VI

26.04.01.004

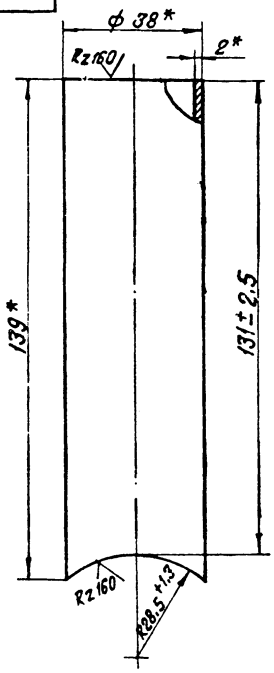

* Размеры для справок

Изм.	Лист	№ докум.	Подп.	Дата	26.04.01.004	Лит.	Масса	Масштаб
Разраб.		Зилгалвис		5.IV.78	Патрубок		0.245	1:1
Пров.		Колмец				Лист	Листов 1	
Гл.спец.		Сухоносов			Труба 38×2 ГОСТ 10704-76 / Вст3пс5 ГОСТ 380-71	Госстрой Латв. ССР ЛАТГИПРОПРОМ г. Рига		
Н.контр.		Колмец						
Утв.		Рубинс						

Копировал В.Бурш Формат 11 В

Типовой проект 903-2-10 Альбом VI

26.04.01.005

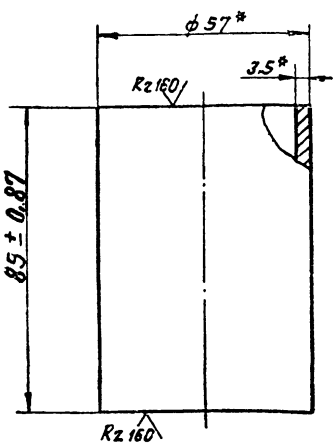

* Размеры для справок

Изм.	Лист	№ докум.	Подп.	Дата	26.04.01.005	Лит.	Масса	Масштаб
Разраб.		Зилгалвис		5.2.78	Патрубок		0.395	1:1
Пров.		Колмец				Лист	Листов 1	
Гл.спец.		Сухоносов			Труба 57×3.5 ГОСТ 10704-76 / Вст3пс5 ГОСТ 380-71	Госстрой Латв. ССР ЛАТГИПРОПРОМ г. Рига		
Н.контр.		Колмец						
Утв.		Рубинс						

Копировал В.Бурш Формат 11 В

Типовой проект 903-2-10 Альбом VI

Инв.№ подл. | Подп. и дата | Взам. инв.№ | Инв.№ дубл. | Подп. и дата

26.04.01.006

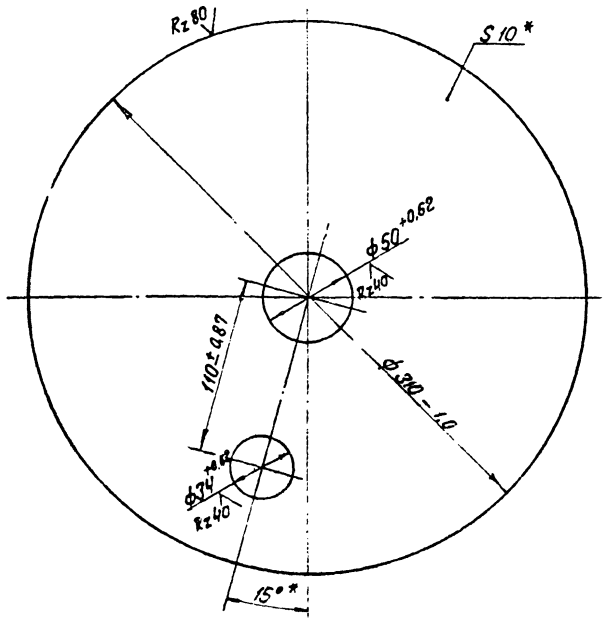

* Размеры для справок

Изм.	Лист	№ докум.	Подп.	Дата	26.04.01.006		
Разраб.		Зингельис			Днище	Лит.	Масса	Масштаб
Пров.		Колмец					6,00	1:2
Гл.спец.		Сухоносов				Лист	Листов 1
Н.контр.		Колмец			Лист 10 ГОСТ 19903-74 Вст3сп3 ГОСТ 14637-69*	Госстрой Латв.ССР ПАТГИПРОПРОМ г. Рига
Утв.		Рубинс				

Копировал В. Бунч Формат 11В

Типовой проект 903-2- Альбом VI

Инв.№ подл. | Подп. и дата | Взам. инв.№ | Инв.№ дубл. | Подп. и дата

26.04.01.007

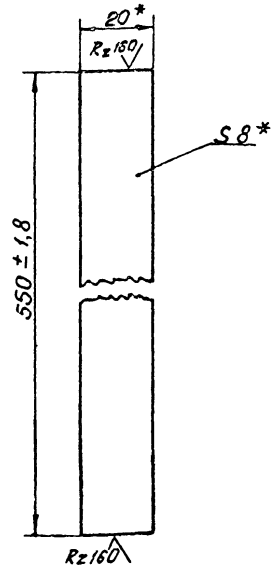

* Размеры для справок.

Изм.	Лист	№ докум.	Подп.	Дата	26.04.01.007		
Разраб.		Зингельис			Ребро	Лит.	Масса	Масштаб
Пров.		Колмец					0,695	1:1
Гл.спец.		Сухоносов				Лист	Листов 1
Н.контр.		Колмец			Полоса 8х20 ГОСТ 103-76 Вст3сп3 ГОСТ 535-58*	Госстрой Латв.ССР Г. ЛАТГИПРОПРОМ г. Рига
Утв.		Рубинс				

Копировал В. Бунч Формат 11В

Типовой проект 903-2-10 Альбом VI

Инв.№ подл. | Подп. и дата | Взам. инв.№ | Инв.№ дубл. | Подп. и дата

26.04.02.000 СБ

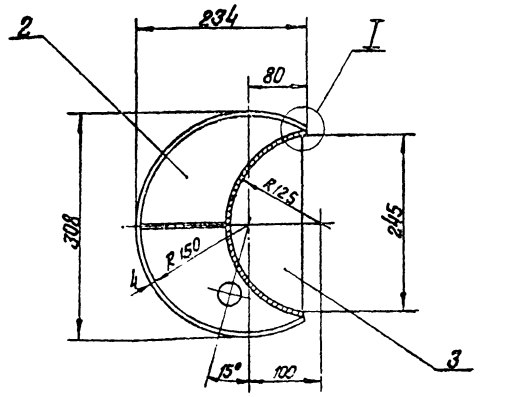

III
М1:1

I
М1:1

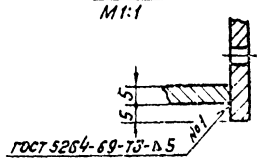

ГОСТ 5264-69-Т5-Л5

II
М1:1

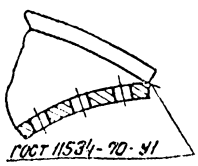

ГОСТ 11534-70-У1

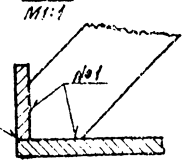

ГОСТ 5264-69-У3

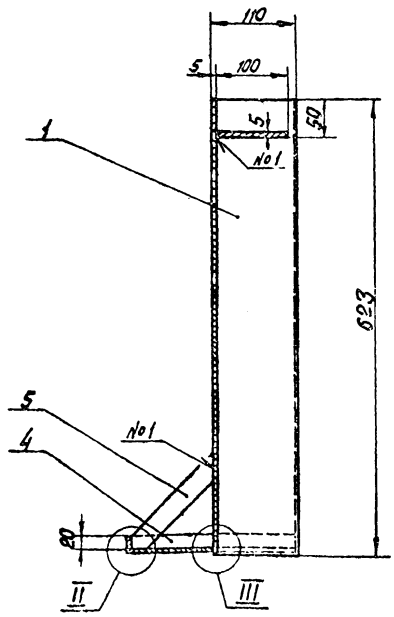

Размеры для справок.

Изм.	Лист	№ докум.	Подп.	Дата	26.04.02.000 СБ		
Разраб.		Зингельис			Сетка Сварочный чертеж	Лит.	Масса	Масштаб
Пров.		Колмец					11,3	1:5
Гл.спец.		Сухоносов				Лист	Листов 1
Н.контр.		Колмец				Госстрой Латв.ССР ЛАТГИПРОПРОМ г. Рига
Утв.		Рубинс				

Копировал В. Бунч Формат 12

Альбом VI

Типовой проект 903-2-10

26.04.02.001

Развертка

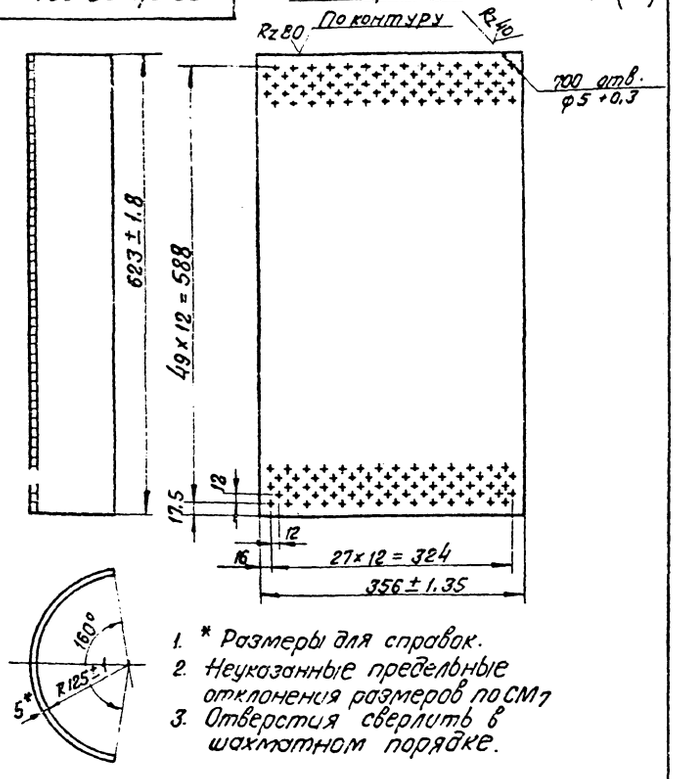

1. * Размеры для справок.
2. Неуказанные предельные отклонения размеров по СМ7
3. Отверстия сверлить в шахматном порядке.

				26.04.02.001			
Изм.	Лист	№ докум.	Подп.	Дата	Сетка	Лит.	Масса 8,2	Масштаб 1:5
Разраб.		Зилгалвис		15.4.16				
Пров.		Колмец		14.4.79		Лист	Листов 1
Гл.спец.		Сухоносов			Лист 5 гост 19903-74 Вст3сп3 гост 14637-69*	Госстрой Латв. ССР ЛАТГИПРОПРОМ г. Рига	
Н.контр.		Колмец					
Утв.		Рубинс					

Копировал В. Бугл

Формат 11В

Альбом VI

Типовой проект 903-2-10

26.04.02.002

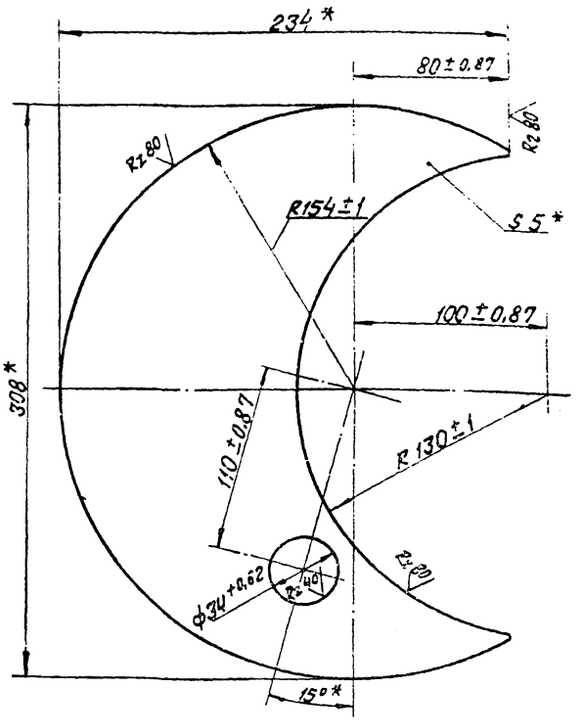

* Размеры для справок.

				26.04.02.002			
Изм.	Лист	№ докум.	Подп.	Дата	Донышко	Лит.	Масса 1,8	Масштаб 1:2
Разраб.		Зилгалвис		15.4.16				
Пров.		Колмец		14.4.79		Лист	Листов 1
Гл.спец.		Сухоносов			Лист 5 гост 19903-74 Вст3сп3 гост 14637-69*	Госстрой Латв. ССР ЛАТГИПРОПРОМ г. Рига	
Н.контр.		Колмец					
Утв.		Рубинс					

Копир. В. Бугл

Формат 11В

Альбом VI

Типовой проект 903-2-10

26.04.02.003

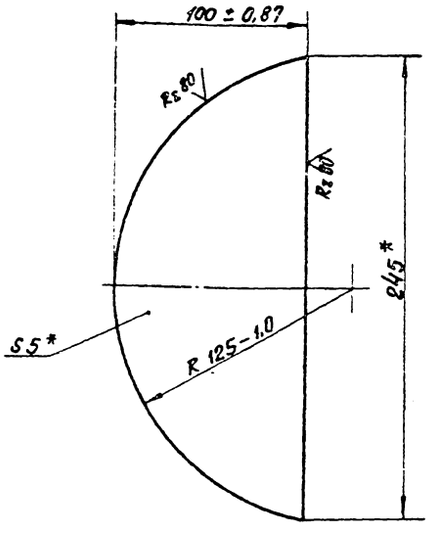

* Размеры для справок

				26.04.02.003			
Изм.	Лист	№ докум.	Подп.	Дата	Ручка	Лит.	Масса 0,72	Масштаб 1:2
Разраб.		Зилгалвис		15.4.16				
Пров.		Колмец		14.4.79		Лист	Листов 1
Гл.спец.		Сухоносов			Лист 5 гост 19903-74 Вст3сп3 гост 14637-69*	Госстрой Латв. ССР ЛАТГИПРОПРОМ г. Рига	
Н.контр.		Колмец					
Утв.		Рубинс					

Копировал В. Бугл

Формат 11В

Альбом VI

Типовой проект 903-2-10

26.04.02.004

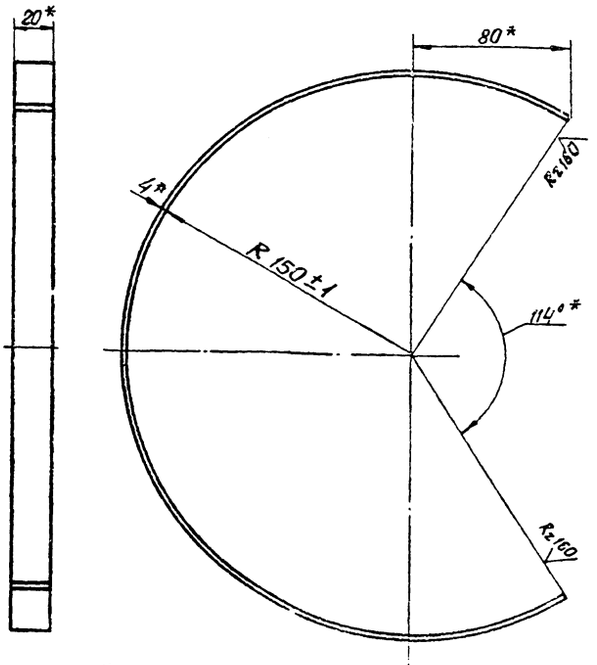

* Размеры для справок

				26.04.02.004			
Изм.	Лист	№ докум.	Подп.	Дата	Бортик	Лит.	Масса 0,41	Масштаб 1:2
Разраб.		Зилгалвис		15.4.16				
Пров.		Колмец		14.4.79		Лист	Листов 1
Гл.спец.		Сухоносов			Полоса [illegible]	Госстрой Латв. ССР ЛАТГИПРОПРОМ г. Рига	
Н.контр.		Колмец					
Утв.		Рубинс					

Копировал В. Бугл

Формат 11В

Типовой проект 903-2-10 Альбом VI

26.04.02.005

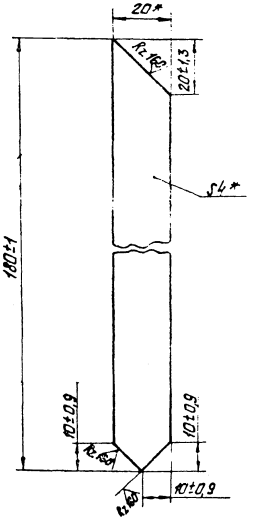

* Размеры для справок

Изм.	Лист	№ докум.	Подп.	Дата	26.04.02.005		
Разраб.	Зулгалбаев				Связь	Лит.	Масса 0,11	Масштаб 1:1
Пров.	Колмец					Лист	Листов 1
Гл. спец.	Сухоносов				Полоса 4×20 ГОСТ 103-76 / Вст 3сп3 ГОСТ 535-58	Госстрой	Латв. ССР
Н. контр.	Колмец					ЛАТГИПРОПРОМ г. Рига	
Утв.	Рубинс						

Копировал: Тукш

Формат 11

Типовой проект 903-2-10 Альбом VI

26.04.03.000 СБ

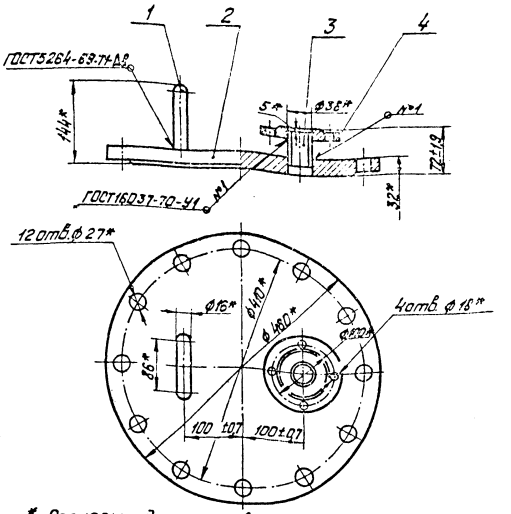

* Размеры для справок

Изм.	Лист	№ докум.	Подп.	Дата	26.04.03.000 СБ		
Разраб.	Зулгалбаев				Крышка	Лит.	Масса 31,6	Масштаб 1:5
Пров.	Колмец				Сборочный чертеж	Лист	Листов 1
Гл. спец.	Сухоносов					Госстрой	Латв. ССР
Н. контр.	Колмец					ЛАТГИПРОПРОМ г. Рига	
Утв.	Рубинс						

Копировал: Тукш

Формат 11

Типовой проект 903-2-10 Альбом VI

26.04.03.001

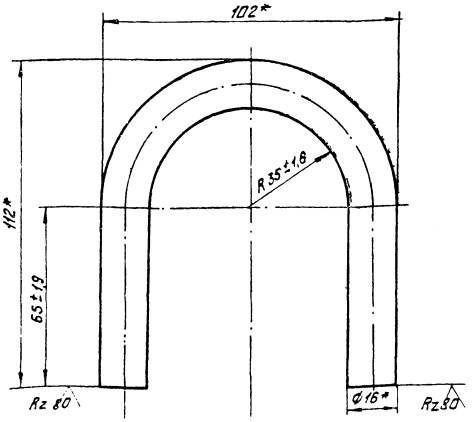

* Размеры для справок.

Изм.	Лист	№ докум.	Подп.	Дата	26.04.03.001		
Разраб.	Зулгалбаев				Скоба	Лит.	Масса 0,60	Масштаб 1:1
Пров.	Колмец					Лист	Листов 1
Гл. спец.	Сухоносов				Круг 8-16 ГОСТ 2590-71 / Вст 3сп3 ГОСТ 535-58*	Госстрой	Латв. ССР
Н. контр.	Колмец					ЛАТГИПРОПРОМ г. Рига	
Утв.	Рубинс						

Копировал: Тукш

Формат 11

Типовой проект 903-2-10 Альбом VI

26.04.03.002

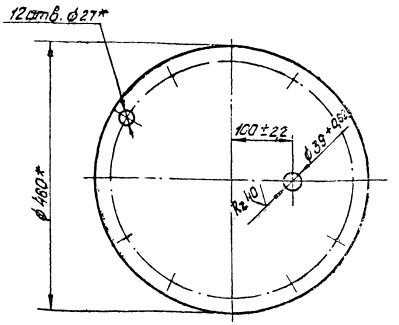

* Размеры для справок

Изм.	Лист	№ докум.	Подп.	Дата	26.04.03.002		
Разраб.	Зулгалбаев				Крышка	Лит.	Масса 29,35	Масштаб 1:5
Пров.	Колмец					Лист	Листов 1
Гл. спец.	Сухоносов				Заглушка 300-16 ГОСТ 12236-67	Госстрой	Латв. ССР
Н. контр.	Колмец					ЛАТГИПРОПРОМ г. Рига	
Утв.	Рубинс						

Копировал: Тукш

Формат 11

Типовой проект 903-2-10 Альбом VI

25.04.03.003

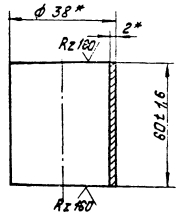

*Размеры для справок

Изм.	Лист	№ докум.	Подп.	Дата	
Разраб.		Зилгалвис			26.04.03.003
Пров.		Колмец			Патрубок
Гл. спец.		Сухоносов			Лит. / Масса / Масштаб: 0,11 / 1:1
Н. контр.		Колмец			Лист / Листов 1
Утв.		Рубинов			Госстрой Латв. ССР ЛАТГИПРОПРОМ г. Рига

Труба 38×2 ГОСТ 10704-76 / Вст3пс5 ГОСТ 380-71

Копировал: Тук — Формат А1

Инв. № подл. | Подп. и дата | Взам. инв. № | Инв. № дубл. | Подп. и дата

Типовой проект 903-2-10 Альбом VI

28.01.01.000СБ

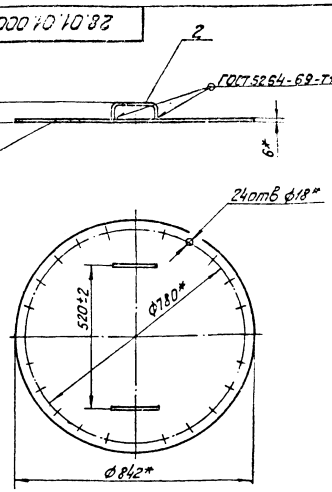

*Размеры для справок

Изм.	Лист	№ докум.	Подп.	Дата	
Разраб.		Цонга			28.01.01.000СБ
Пров.		Колмец			Крышка люка сварочный чертеж
Гл. спец.		Сухоносов			Лит. / Масса / Масштаб: 27 / 1:10
Н. контр.		Колмец			Лист / Листов 1
Утв.		Рубинов			Госстрой Латв. ССР ЛАТГИПРОПРОМ г. Рига

Копировал: Тук — Формат А1

Типовой проект 903-2-10 Альбом VI

28.01.01.001

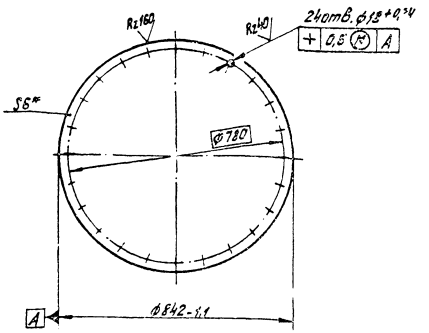

*Размер для справок

Изм.	Лист	№ докум.	Подп.	Дата	
Разраб.		Цонга			28.01.01.001
Пров.		Колмец			Диск
Гл. спец.		Сухоносов			Лит. / Масса / Масштаб: 26,0 / 1:10
Н. контр.		Колмец			Лист / Листов 1
Утв.		Рубинов			Госстрой Латв. ССР ЛАТГИПРОПРОМ г. Рига

Лист 6 ГОСТ 19903-74 / 8 Ст3пс2 ГОСТ 14637-69*

Копировал: Тук — Формат А1

Типовой проект 903-2-10 Альбом VI

28.01.01.002

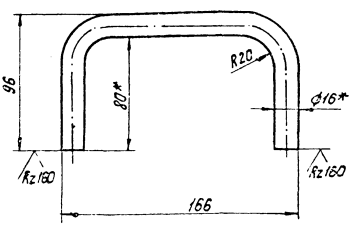

1. * Размеры для справок.
2. Неуказанные предельные отклонения размеров по СМ9.

Изм.	Лист	№ докум.	Подп.	Дата	
Разраб.		Цонга			28.01.01.002
Пров.		Колмец			Ручка
Гл. спец.		Сухоносов			Лит. / Масса / Масштаб: 0,49 / 1:2
Н. контр.		Колмец			Лист / Листов 1
Утв.		Рубинов			Госстрой Латв. ССР ЛАТГИПРОПРОМ г. Рига

Круг 9 ГОСТ 2590-71 / 9 Ст3пс ГОСТ 535-58*

Копировал: Тук — Формат А1

Типовой проект 903-2-10 Альбом VI

28.02.00.001

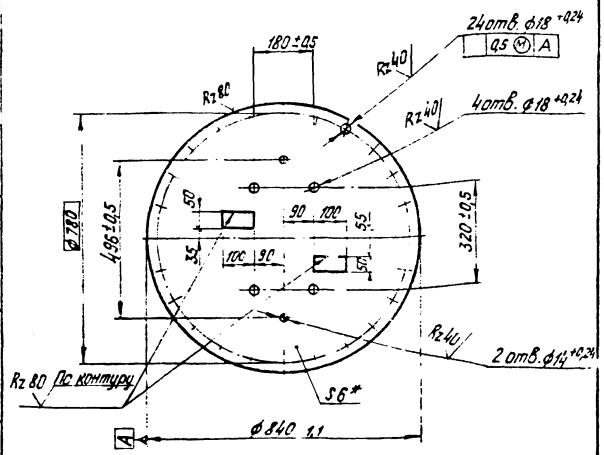

1 * Размеры для справок.

2. Неуказанные предельные отклонения размеров по СМ7.

				28.02.00.001			
Изм.	Лист	№ докум.	Подп.	Дата	Крышка люка	Лит.	Масса	Масштаб
Разраб.		Попова		3.10.18			25,6	1:10
Пров.		Колмец				Лист	Листов 1
Гл. спец.		Сухомасов			Лист 6 ГОСТ 19903-74 Ст3пс2 ГОСТ 14637-69*	Госстрой СССР ЛАТГИПРОПРОМ г. Рига	
Н. контр.		Колмец					
Утв.		Рубина					

Копировал: Тукк Формат А1

Типовой проект 903-2-10 Альбом VI

28.03.00.001

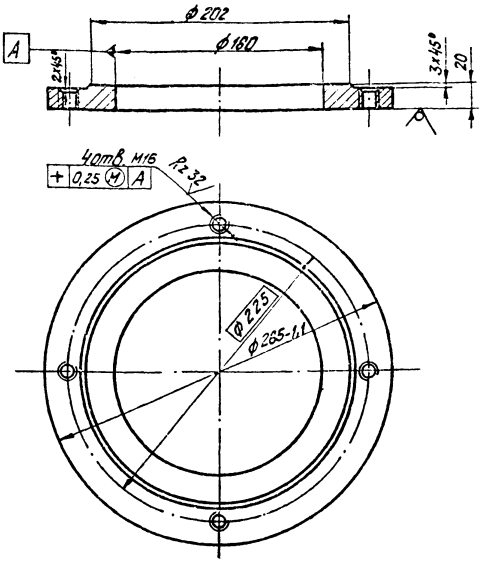

Неуказанные предельные отклонения размеров: диаметров - по А1, В1, остальных - по СМ9.

				28.03.00.001			
Изм.	Лист	№ докум.	Подп.	Дата	Фланец	Лит.	Масса	Масштаб
Разраб.		Попова		3.10.18			5,0	1:2,5
Пров.		Колмец				Лист	Листов 1
Гл. спец.		Сухомасов			Лист 22 ГОСТ 19903-74 Ст3пс2 ГОСТ 14637-69	Госстрой СССР ЛАТГИПРОПРОМ г. Рига	
Н. контр.		Колмец					
Утв.		Рубина					

Копировал: Тукк Формат А1

Типовой проект 903-2-10 Альбом VI

28.04.00.001

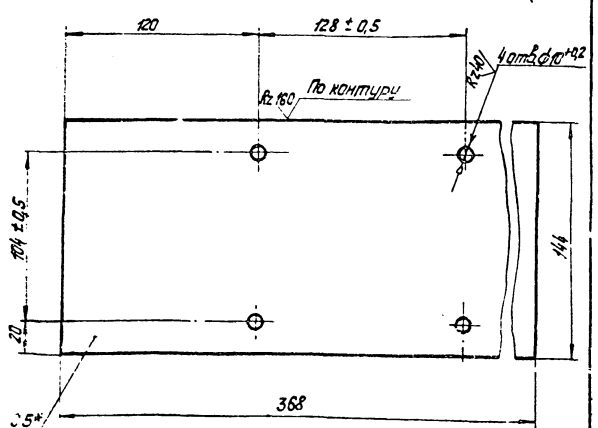

1. * Размеры для справок

2. Неуказанные предельные отклонения размеров по СМ9.

				28.04.00.001			
Изм.	Лист	№ докум.	Подп.	Дата	Крышка стола	Лит.	Масса	Масштаб
Разраб.		Попова		3.10.18			7,08	1:2
Пров.		Колмец				Лист	Листов 1
Гл. спец.		Сухомасов			Лист 5 ГОСТ 19903-74 Ст3пс2 ГОСТ 14637-69*	Госстрой СССР ЛАТГИПРОПРОМ г. Рига	
Н. контр.		Колмец					
Утв.		Рубина					

Копировал: Тукк Формат А1

Типовой проект 903-2-10 Альбом VI

28.04.00.003

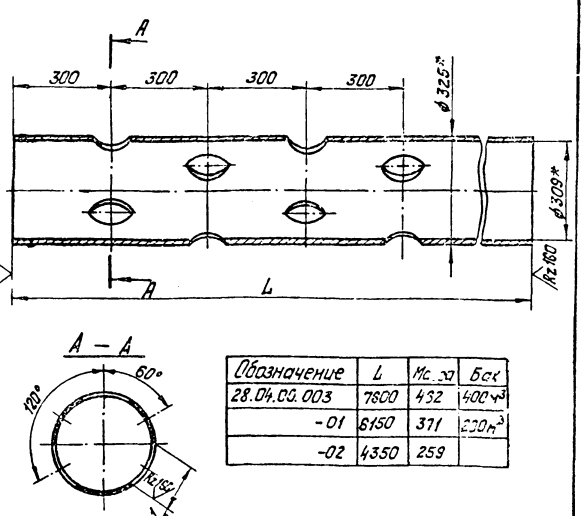

Обозначение	L	Мс, кг	Бск
28.04.00.003	7800	432	400 м³
-01	6150	371	230 м³
-02	4350	259	

1. * Размеры для справок.

2. Неуказанные предельные отклонения размеров по СМ9

				28.04.00.003			
Изм.	Лист	№ докум.	Подп.	Дата	Труба направляющая поплавка	Лит.	Масса	Масштаб
Разраб.		Попова		3.10.18			СМ. спец.	1:10
Пров.		Колмец				Лист	Листов 1
Гл. сп. ц.		Сухомасов			Труба 325 х 8 ГОСТ 10704-76 Ст3пс5 ГОСТ 8731-74	Госстрой СССР ЛАТГИПРОПРОМ г. Рига	
Н. контр.		Колмец					
Утв.		Рубина					

Копировал: Тукк Формат А1

Типовой проект 903-2-10 Альбом VII

28.04.00.004

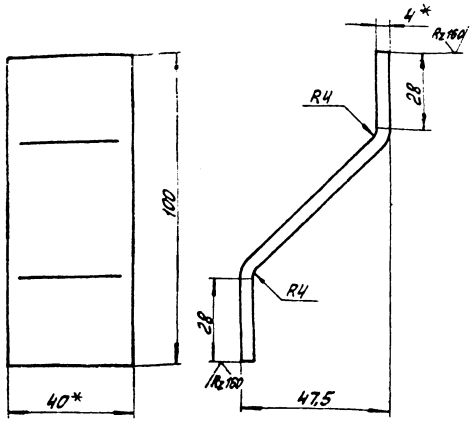

1. * Размеры для справок.
2. Неуказанные предельные отклонения размеров по СМ9.

Изм.	Лист	№ докум.	Подп.	Дата	28.04.00.004	
Разраб.		Ломова			Ушко	Лит. / Масса 0,15 / Масштаб 1:1
Пров.		Колмец				Лист / Листов
Гл.спец.		Сухочов			Полоса 4х40 ГОСТ 103-76 / Эст3сп3 ГОСТ 535-58*	ГОССТРОЙ СССР ЛАТГИПРОПРОМ 2 вуза
Н.контр.		Колмец				
Утв.		Рыбина				

Копировал: Мал Формат А3

Типовой проект 903-2-10 Альбом VII

28.04.01.001

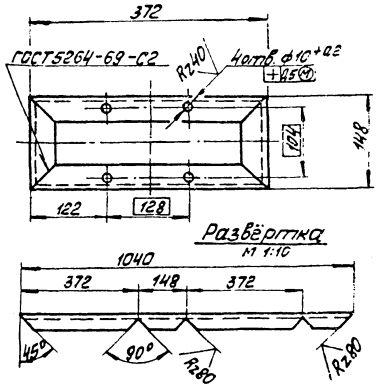

Неуказанные предельные отклонения размеров по СМ9

Изм.	Лист	№ докум.	Подп.	Дата	28.04.01.001	
Разраб.		Ломова			Рама	Лит. / Масса 2,44 / Масштаб 1:5
Пров.		Колмец				Лист / Листов
Гл.спец.		Сухочов			Уголок 40х40х4 ГОСТ 8509-72 / ВСт3пс ГОСТ 535-58	ГОССТРОЙ СССР ЛАТГИПРОПРОМ 2 вуза
Н.контр.		Колмец				
Утв.		Рыбина				

Копировал: Мал Формат А3

Типовой проект 903-2-10 Альбом VII

28.04.01.000СБ

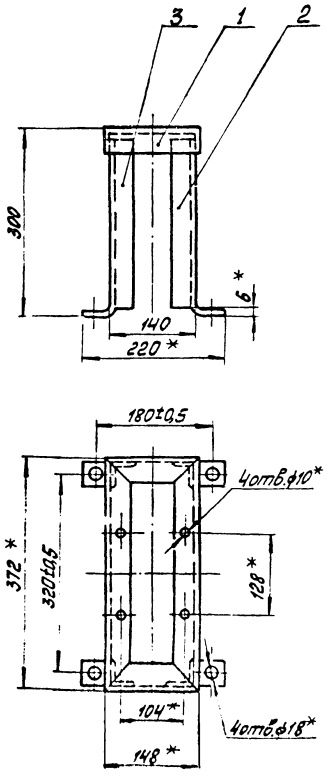

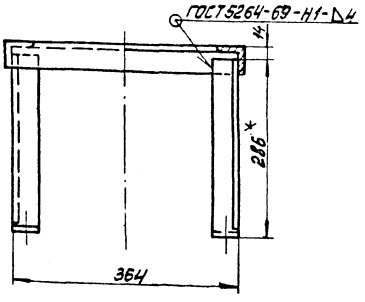

1. * Размеры для справок.
2. Неуказанные предельные отклонения размеров по СМ9.

Изм.	Лист	№ докум.	Подп.	Дата	28.04.01.000СБ	
Разраб.		Ломова			Стол сборочный чертёж	Лит. / Масса Б.Ч. / Масштаб 1:5
Пров.		Колмец				Лист / Листов
Гл.спец.		Сухомосов				ГОССТРОЙ СССР ЛАТГИПРОПРОМ 2 вуза
Н.контр.		Колмец				
Утв.		Рыбина				

Копировал: Мал Формат А3

28.04.01.002

Типовой проект 903-2-10 Альбом VII

28.04.01.002

Rz 160

Вид А

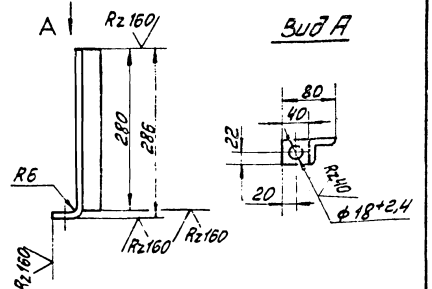

28.04.01.002-01 - зеркальное отображение
остальное - см. 28.04.01.002

м 1:10



Неуказанные предельные отклонения размеров 9 по СМ9.

				28.04.01.002	
Изм.	Лист	№ докум.	Подп.	Дата	
Разраб.	Зиборов			Нога	Лит. / Масса / Масштаб
Пров.	Колмец				0,74 / 1:5
Т.контр.	Сухенков				
Н.контр.	Кислец			Чертеж	ГССПТ ЛАТГИПРОСЕЛЬХОЗ
Утв.	Рыбалко				

Копировал Формат А2

28.04.02.002

Типовой проект 903-2-10 Альбом VII

28.04.02.002

Rz 80

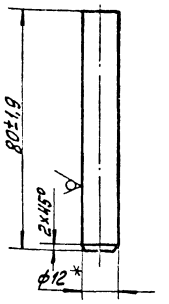

* Размер для справок.

				28.04.02.002	
Изм.	Лист	№ докум.	Подп.	Дата	
Разраб.	Зиборов			Штырь	Лит. / Масса / Масштаб
Пров.	Колмец				0,07 / 1:1
Т.контр.	Сухенков				
Н.контр.	Кислец			Круг	12 ГОСТ 2590-71
Утв.	Рыбалко				20 ГОСТ 2590-71

Копировал Формат А2

28.04.02.000СБ

Типовой проект 903-2-10 Альбом VII

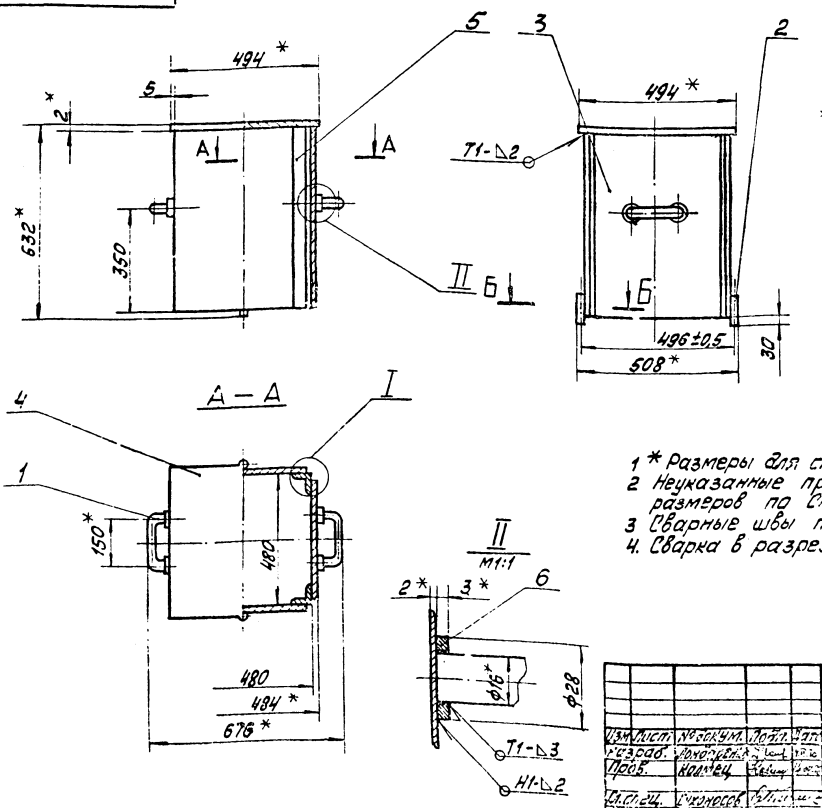

1 * Размеры для справок.
2 Неуказанные предельные отклонения размеров по СМ9.
3 Сварные швы по ГОСТ 5264-80.
4. Сварка в разрезе Б-Б ручная электродуговая.

				28.04.02.000СБ	
Изм.	Лист	№ докум.	Подп.	Дата	
Разраб.	Зиборов			Каток	Лит. / Масса / Масштаб
Пров.	Колмец			Сборочный чертёж	2,4 / 1:10
Т.контр.	Сухенков				
Н.контр.	Кислец			Чертеж	ГССПТ ЛАТГИПРОСЕЛЬХОЗ
Утв.	Рыбалко				

Копировал Формат А2

28.04.02.004

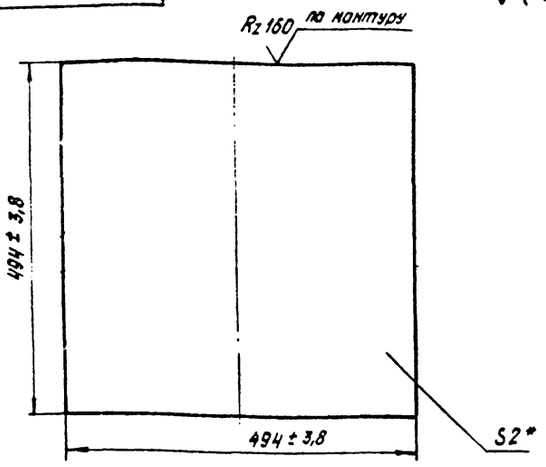

* Размер для справок.

Изм.	Лист	№ докум.	Подп.	Дата
Разраб.		Лондаренко		7.01.76
Пров.		Колмец		
Гл. спец.		Сухоносов		
Н. контр.		Колмец		
Утв.		Рубина		

Крышка

Лит.	Масса	Масштаб
	3,83	1:5

Лист | Листов 1

Лист 2 ГОСТ 19903-74 ВСт3сп3 ГОСТ 16523-70

Госстрой СССР ЛАТГИПРОПРОМ г. Рига

Копировал: Белокань Формат 11

Типовой проект 903-2-10 Альбом VI

Инв. № подл. | Подп. и дата | Взам. инв. № | Инв. № дубл. | Подп. и дата

28.04.02.003

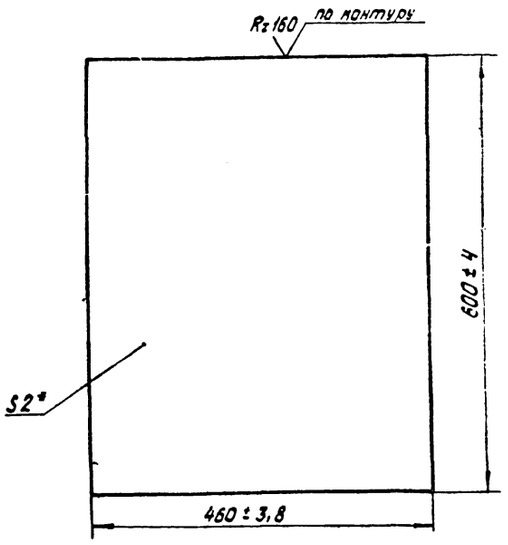

* Размер для справок.

Изм.	Лист	№ докум.	Подп.	Дата
Разраб.		Лондаренко		7.01.76
Пров.		Колмец		
Гл. спец.		Сухоносов		
Н. контр.		Колмец		
Утв.		Рубина		

Стенка

Лит.	Масса	Масштаб
	4,4	1:5

Лист | Листов 1

Лист 2 ГОСТ 19903-74 ВСт3сп3 ГОСТ 16523-70

Госстрой СССР ЛАТГИПРОПРОМ г. Рига

Копировал: Белокань Формат 11

Типовой проект 903-2-10 Альбом VI

Инв. № подл. | Подп. и дата | Взам. инв. № | Инв. № дубл. | Подп. и дата

28.04.02.005

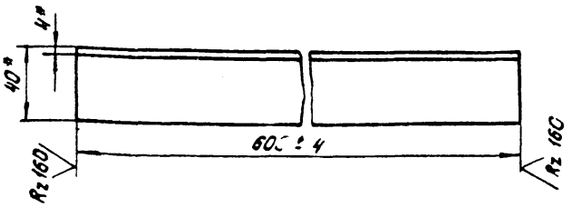

* Размеры для справок

Изм.	Лист	№ докум.	Подп.	Дата
Разраб.		Лондаренко		7.01.76
Пров.		Колмец		
Гл. спец.		Сухоносов		
Н. контр.		Колмец		
Утв.		Рубина		

Уголок

Лит.	Масса	Масштаб
	1,45	1:2

Лист | Листов 1

Уголок 40×40×4 ГОСТ 8509-72 / ВСт3пс ГОСТ 535-58

Госстрой СССР ЛАТГИПРОПРОМ г. Рига

Копировал: Белокань Формат 11

Типовой проект 903-2-10 Альбом VI

Инв. № подл. | Подп. и дата | Взам. инв. № | Инв. № дубл. | Подп. и дата

28.05.01.000

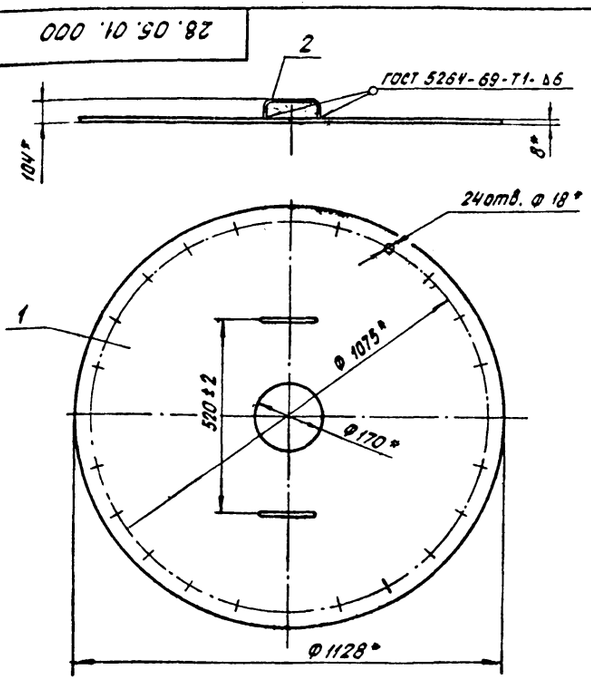

* Размеры для справок

Изм.	Лист	№ докум.	Подп.	Дата
Разраб.		Ионова		9.01.76
Пров.		Колмец		
Гл. спец.		Сухоносов		
Н. контр.		Колмец		
Утв.		Рубина		

28.05.01.000 СБ

Крышка

Сборочный чертеж

Лит.	Масса	Масштаб
	62	1:10

Лист | Листов 1

Госстрой СССР ЛАТГИПРОПРОМ г. Рига

Копировал: Белокань Формат 11

Типовой проект 903-2-10 Альбом VI

Инв. № подл. | Подп. и дата | Взам. инв. № | Инв. № дубл. | Подп. и дата

Типовой проект 903-2-10 Альбом VI

28.05.01.001

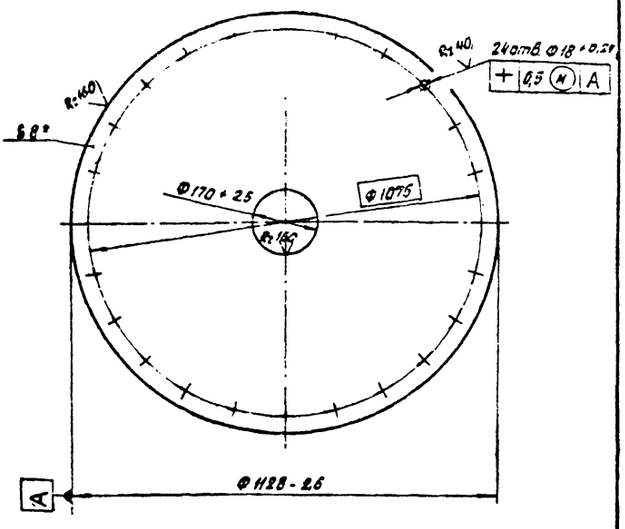

* Размер для справок

Изм. лист	№ докум.	Подп.	Дата	28.05.01.001	Лит.	Масса	Масштаб
Разраб.	Ионова		13.II.78	Диск		61,3	1:10
Пров.	Колмец		14.04.78		Лист	Листов 1	
Гл. спец.	Сухоносов			Лист 8 ГОСТ 19903-74 / В Ст 3 пс 3 ГОСТ 14637-69*	Госстрой Латв. ССР ЛАТГИПРОПРОМ г. Рига		
Н. контр.	Колмец						
Утв.	Рубина						

Копировал: Белоконь Формат 11

Типовой проект 903-2-10 Альбом VI

28.05.02.000 СБ

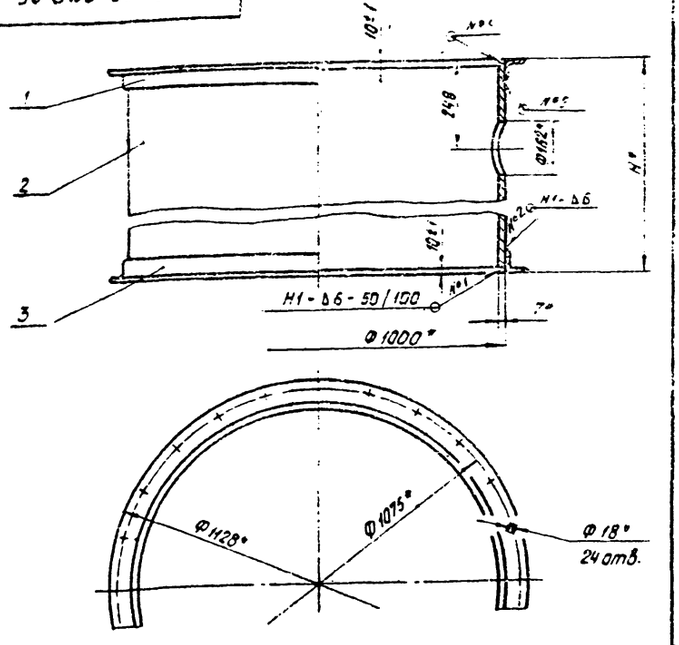

Обозначение	Размеры, мм Н*	Масса кг	Лит.
28.05.02.000	900	188	
-01	1250	248	

1.* Размеры для справок
2. Сварные швы по ГОСТ 5264-69.

Изм. лист	№ докум.	Подп.	Дата	28.05.02.000 СБ	Лит.	Масса	Масштаб
Разраб.	Ионова		13.II.78	Корпус люка Ду 100 Сборочный чертеж	см. табл.	см. табл.	1:10
Пров.	Колмец		14.04.78		Лист	Листов: 1	
Гл. спец.	Сухоносов				Госстрой Латв. ССР ЛАТГИПРОПРОМ г. Рига		
Н. контр.	Колмец		14.04.78				
Утв.	Рубина						

Копировал: Белоконь Формат 11

Типовой проект 903-2-10 Альбом VI

28.05.02.001

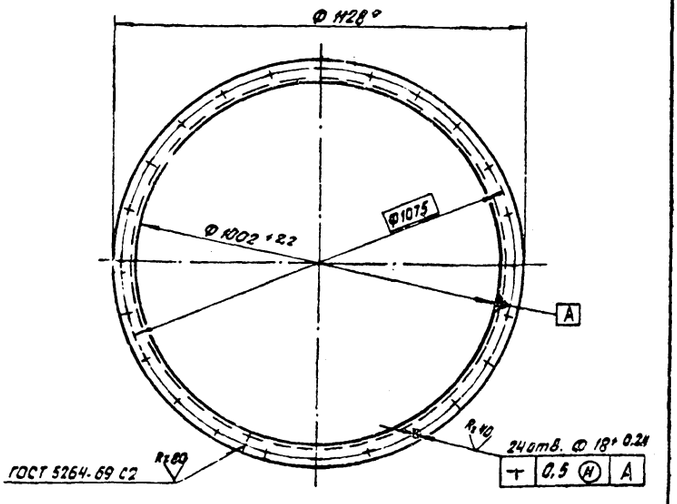

* Размеры для справок.

Изм. лист	№ докум.	Подп.	Дата	28.05.02.001	Лит.	Масса	Масштаб
Разраб.	Ионова		13.II.78	Фланец		18,4	1:10
Пров.	Колмец		14.04.78		Лист	Листов: 1	
Гл. спец.	Сухоносов			Уголок 5-63×63×6 ГОСТ 8509-72 / В Ст 3 сп 3 ГОСТ 535-58*	Госстрой Латв. ССР ЛАТГИПРОПРОМ г. Рига		
Н. контр.	Колмец						
Утв.	Рубина						

Копировал: Белоконь Формат 11

Типовой проект 903-2-10 Альбом VI

28.05.02.002

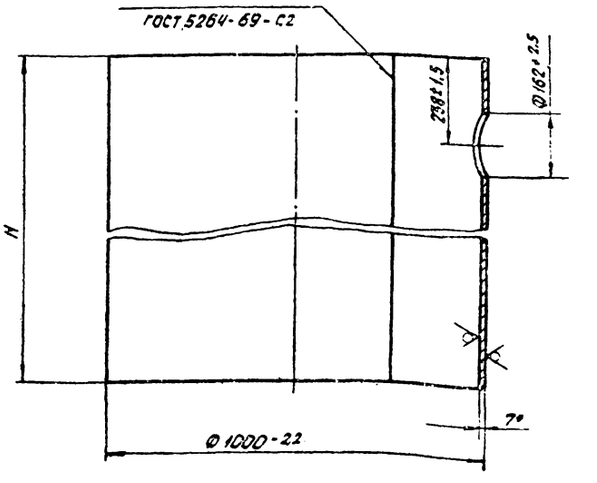

Обозначение	Размеры, мм Н	L зат.	Масса кг	Лит.
28.05.02.000	1230±1,2	3118-4	211	
-01	880±1,1	3118-4	151	

* Размеры для справок

Изм. лист	№ докум.	Подп.	Дата	28.05.02.002	Лит.	Масса	Масштаб
Разраб.	Ионова		14.04.78	Обечайка	см. табл.	см. табл.	1:10
Пров.	Колмец		14.04.78		Лист	Листов: 1	
Гл. спец.	Сухоносов			Лист 7 ГОСТ 19903-74 / В Ст 3 сп 3 ГОСТ 14637-69*	Госстрой Латв. ССР ЛАТГИПРОПРОМ г. Рига		
Н. контр.	Колмец						
Утв.	Рубина						

Копировал: Белоконь Формат

28.05.02.003

Типовой проект 903-2-10 Альбом VI

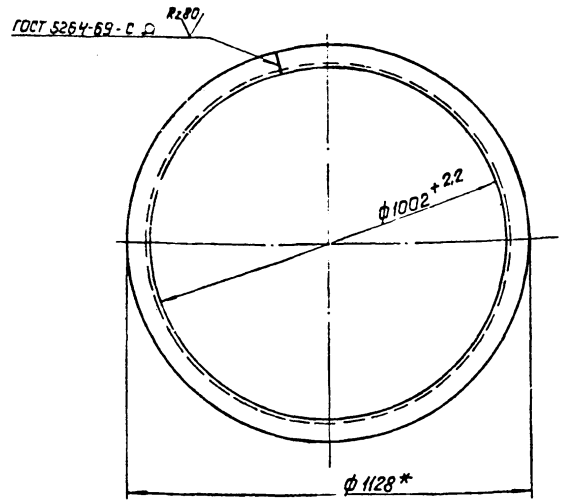

*Размеры для справок

Изм.	Лист	№ докум.	Подп.	Дата	28.05.02.003	Лит.	Масса	Масштаб
Разраб.		Ионова			Фланец		18.7	1:10
Пров.		Колмец				Лист	Листов 1	
Гл.спец.		Сухоносов			Уголок Б-63×63×6 ГОСТ 8509-72 / В-Ст3 сп3 ГОСТ 535-58	Госстрой	Латв. ССР	
Н.контр.		Колмец				ЛАТГИПРОПРОМ		
Утв.		Рубинс				г. Рига		

Копировал: Давыдова

Формат 11

28.06.01.100 СБ

Типовой проект 903-2-10 Альбом VI

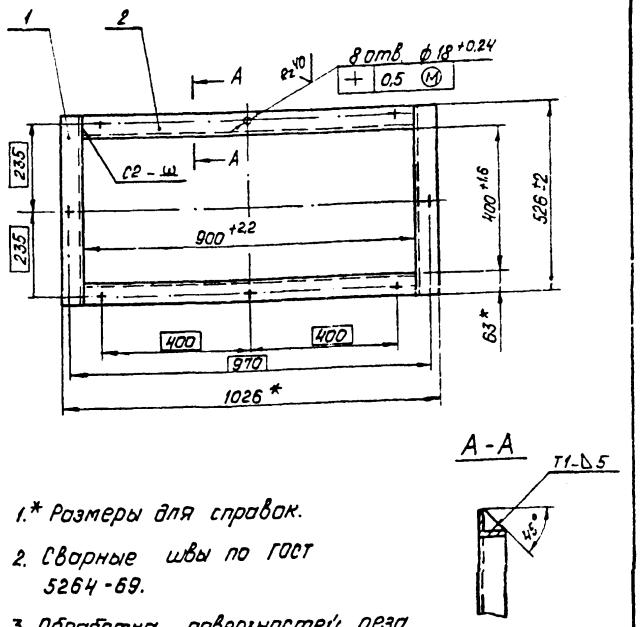

1.* Размеры для справок.
2. Сварные швы по ГОСТ 5264-69.
3. Обработка поверхностей реза деталей Б4 Rz160.

Изм.	Лист	№ докум.	Подп.	Дата	28.06.01.100 СБ	Лит.	Масса	Масштаб
Разраб.		Ионова			Фланец		16.3	1:10
Пров.		Зилгалвис			Сборочный чертеж	Лист	Листов 1	
Гл.спец.		Сухоносов				Госстрой	Латв. ССР	
Н.контр.		Колмец				ЛАТГИПРОПРОМ		
Утв.		Рубинс				г. Рига		

Копировал: Давыдова

Формат 11

28.06.01.000 СБ

Типовой проект 903-2-10 Альбом VI

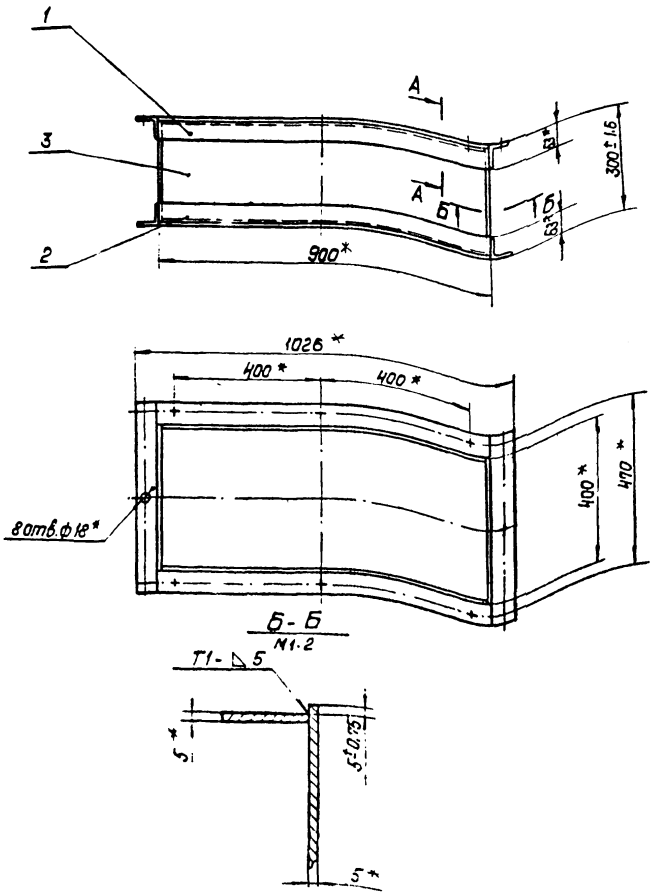

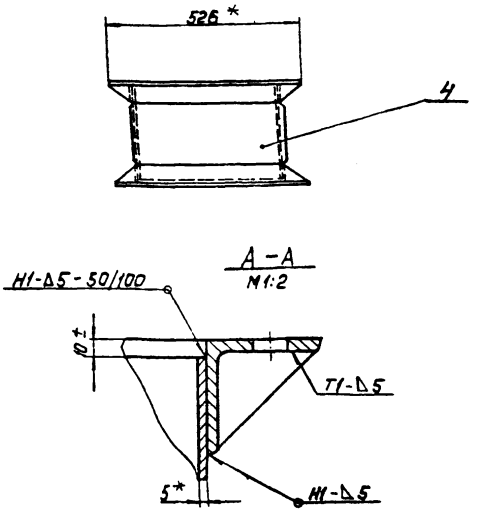

1.* Размеры для справок.
2. Сварные швы по ГОСТ 5264-69.

Изм.	Лист	№ докум.	Подп.	Дата	28.06.01.000 СБ	Лит.	Масса	Масштаб
Разраб.		Ионова			Короб		31.3	1:10
Пров.		Зилгалвис			Сборочный чертеж	Лист	Листов 1	
Гл.спец.		Сухоносов				Госстрой	Латв. ССР	
Н.контр.		Колмец				ЛАТГИПРОПРОМ		
Утв.		Рубинс				г. Рига		

Копировал: Давыдова

Формат 11

Типовой проект 903-2-10 Альбом VI

28.06.01.001

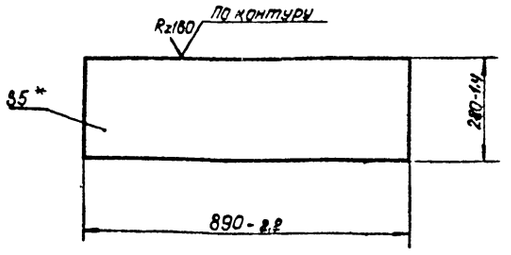

*Размер для справок

Изм.	Лист	№ докум.	Подп.	Дата	28.06.01.001			
Разраб.		Ионова		2.III.78	Стенка	Лит.	Масса	Масштаб
Пров.		Зилгалвис		13.2.78			9.83	1:10
Гл. спец.		Сухоносов				Лист	Листов 1	
Н. контр.		Колмец			Лист 5 ГОСТ 19903-74 / В Ст3 сп3 ГОСТ 14637-69*	Госстрой Латв. ССР ЛАТГИПРОПРОМ г. Рига		
Утв.		Рубинс						

Копировал: Давыдова

Формат 11

Инв. № подл. | Подп. и дата | Взам. инв. № | Инв. № дубл. | Подп. и дата

Типовой проект 903-2-10 Альбом VI

28.06.01.002

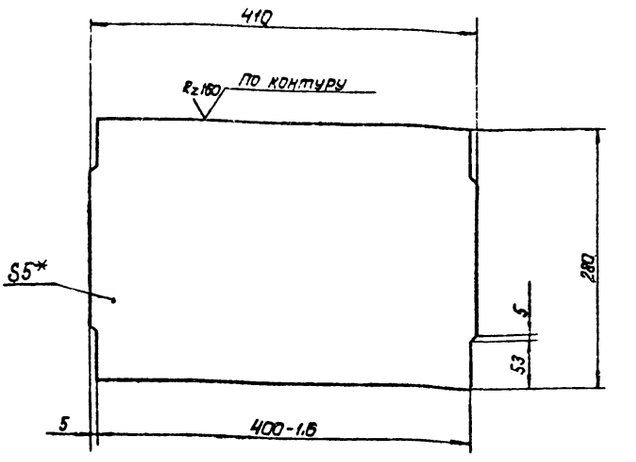

1.* Размер для справок

2. Неуказанные предельные отклонения размеров по СМ9.

Изм.	Лист	№ докум.	Подп.	Дата	28.06.01.002			
Разраб.		Ионова		2.III.78	Стенка	Лит.	Масса	Масштаб
Пров.		Зилгалвис		13.2.78			4.52	1:4
Гл. спец.		Сухоносов				Лист	Листов 1	
Н. контр.		Колмец			Лист 5 ГОСТ 19903-74 / В Ст3 сп3 ГОСТ 14637-69*	Госстрой Латв. ССР ЛАТГИПРОПРОМ г. Рига		
Утв.		Рубинс						

Копировал: Давыдова

Формат 11

Инв. № подл. | Подп. и дата | Взам. инв. № | Инв. № дубл. | Подп. и дата

Типовой проект 903-2-10 Альбом VI

28.06.02.000 СБ

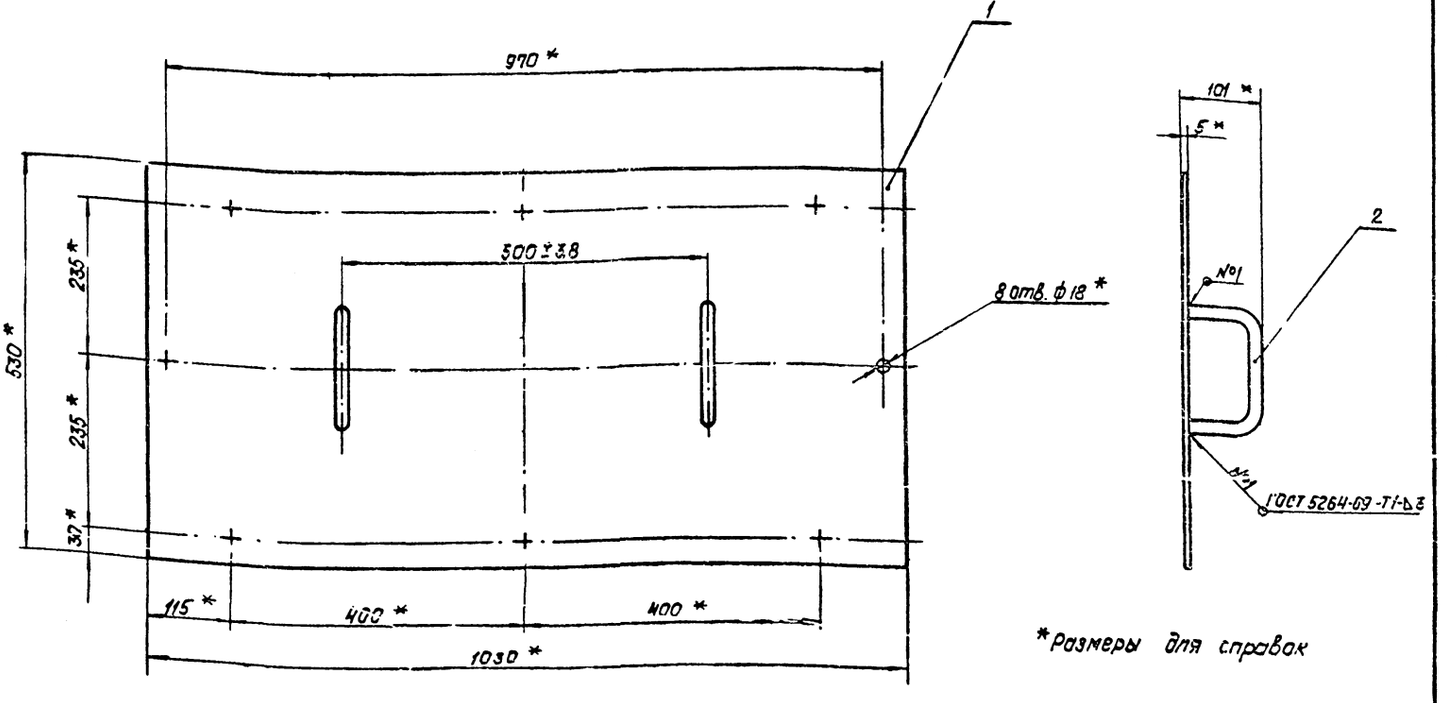

*Размеры для справок

Изм.	Лист	№ докум.	Подп.	Дата	28.06.02.000. СБ			
Разраб.		Ионова		2.III.78	Крышка	Лит.	Масса	Масштаб
Пров.		Зилгалвис		13.2.78	Сборочный чертеж		22	1:5
Гл. спец.		Сухоносов				Лист	Листов 1	
Н. контр.		Колмец				Госстрой Латв. ССР ЛАТГИПРОПРОМ г. Рига		
Утв.		Рубинс						

Копировал: Давыдова

Формат 12

Инв. № подл. | Подп. и дата | Взам. инв. № | Инв. № дубл. | Подп. и дата

28.06.02.001

Типовой проект 903-2-10 Альбом VI

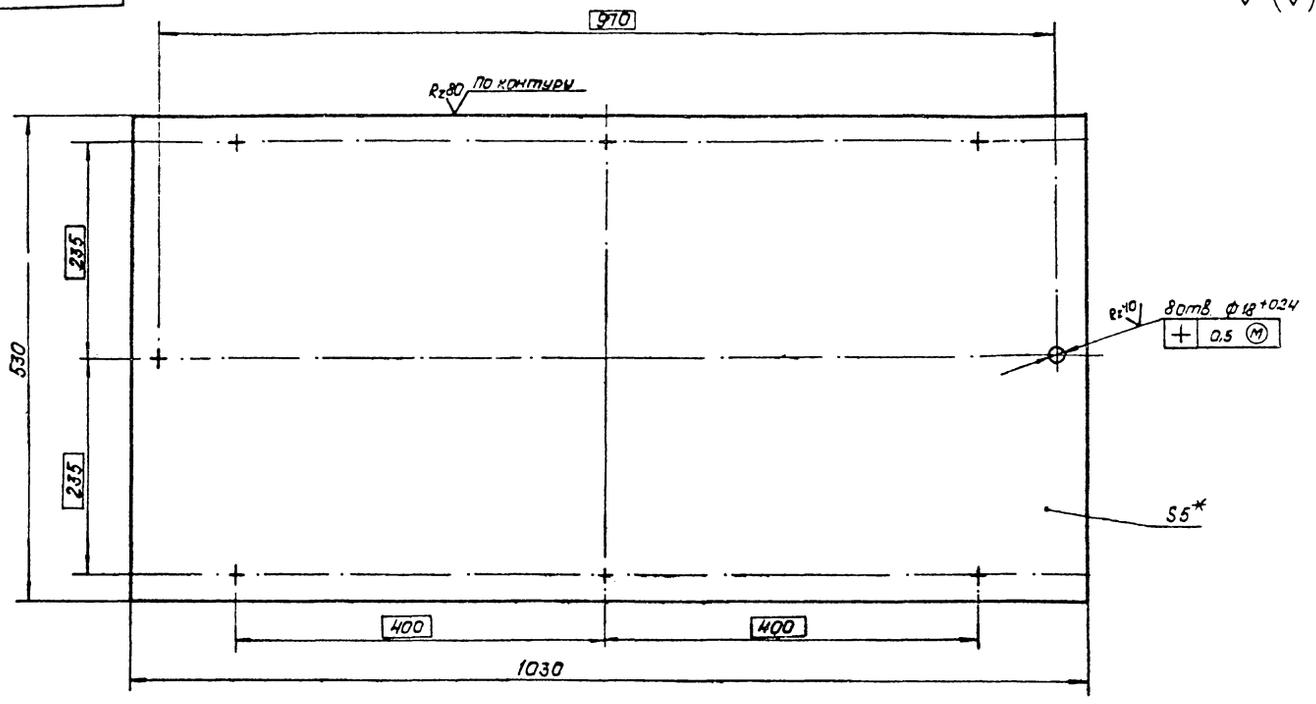

1.* Размер для справок

2. Неуказанные предельные отклонения размеров по СМ9.

					28.06.02.001		
Изм.	Лист	№ докум.	Подп.	Дата	Плита	Лит.	Масса	Масштаб
Разраб.		Ионова					21,5	1:4
Пров.		Зилгалвис				Лист	Листов 1
Гл. спец.		Сухоносов			Лист	5 ГОСТ 19903-74 / 8 ст3 сп3 ГОСТ 14637-69	Госстрой Латв. ССР ЛАТГИПРОПРОМ г. Рига
Н. контр.		Колмец					
Утв.		Рубинс					
Копировал: Давыдова							Формат 11

28.06.03.000 СБ

Типовой проект 903-2-10 Альбом VI

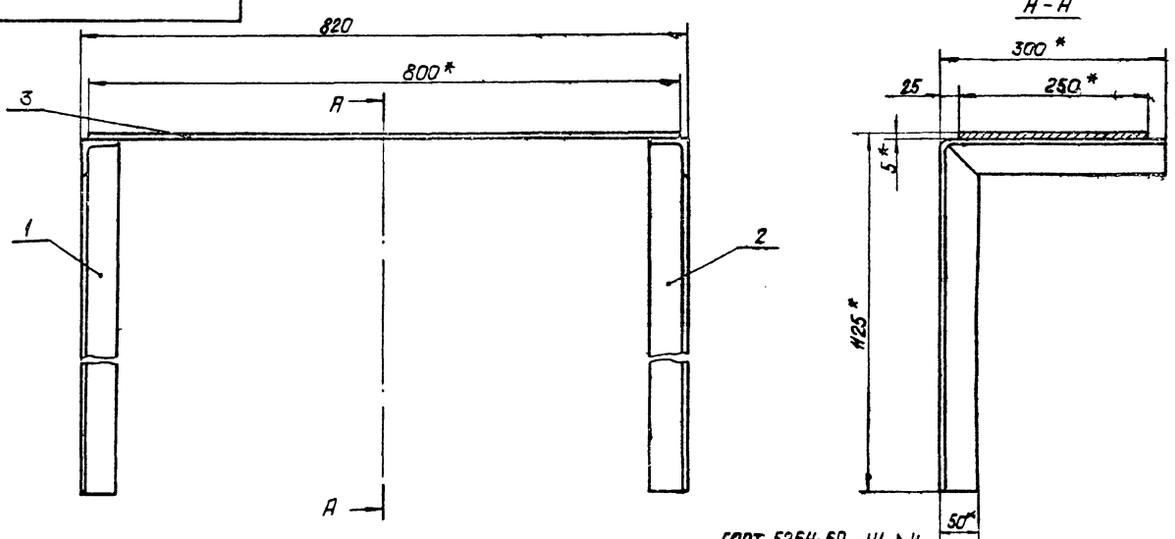

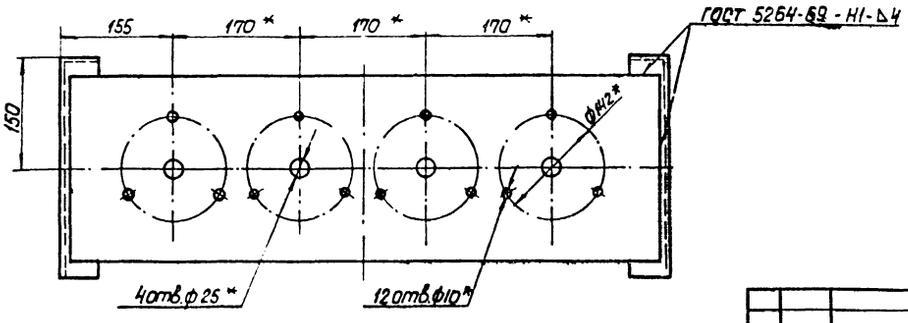

1.* Размеры для справок.

2. Неуказанные предельные отклонения размеров по СМ9.

					28.06.03.000 СБ		
Изм.	Лист	№ докум.	Подп.	Дата	Плита с кронштейном Сборочный чертеж	Лит.	Масса	Масштаб
Разраб.		Ионова					18,5	1:5
Пров.		Зилгалвис				Лист	Листов 1
Гл. спец.		Сухоносов				Госстрой Латв. ССР ЛАТГИПРОПРОМ г. Рига
Н. контр.		Колмец					
Утв.		Рубинс					
Копировал: Давыдова							Формат 11

Типовой проект 903-2-10 Альбом VI

28.06.03.001

28.06.03.001

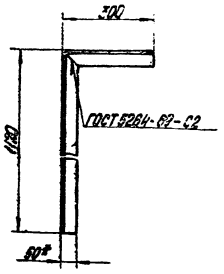

Развертка
М1:5

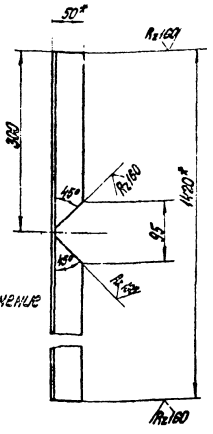

28.06.03.001-01 – зеркальное отражение
Остальное – см. 28.06.03.001

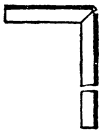

1.* Размеры для справок.
2. Неуказанные предельные отклонения размеров по СМ9.

Изм.	Лист	№ докум.	Подп.	Дата	28.06.03.001			
Разраб.		Ионова			Кронштейн	Лит.	Масса 5,35	Масштаб 1:10
Пров.		Зилгалвис				Лист	Листов 1	
Гл. спец.		Сухоносов			Уголок 5-50×50×5 ГОСТ 8509-72 В Ст3 сп3 ГОСТ 535-58*	Госстрой	Латв. ССР	
Н. контр.		Колмец				ЛАТГИПРОПРОМ		
Утв.		Рубина				г. Рига		

Копировал О. Янкелович

Формат 11

Инв. № подл. | Подп. и дата | Взам. инв. № | Инв. № дубл. | Подп. и дата

Типовой проект 903-2-10 Альбом VI

28.06.03.002

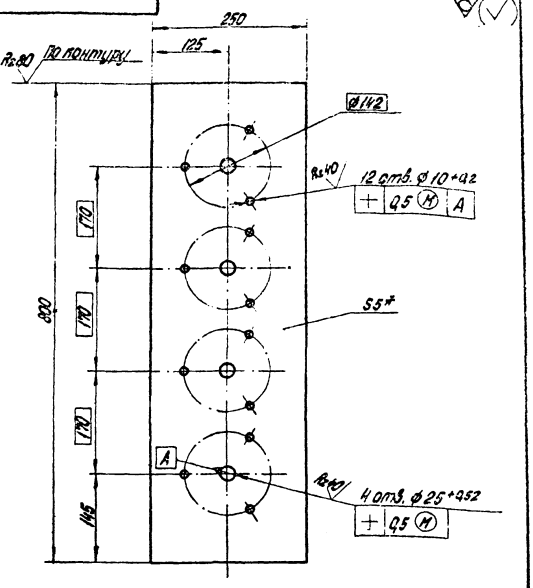

1.* Размер для справок.
2. Неуказанные предельные отклонения размеров по СМ9.

Изм.	Лист	№ докум.	Подп.	Дата	28.06.03.002			
Разраб.		Ионова			Плита	Лит.	Масса 7,05	Масштаб 1:5
Пров.		Зилгалвис				Лист	Листов 1	
Гл. спец.		Сухоносов			Лист 5 ГОСТ 13903-74 В Ст3 сп3 ГОСТ 14637-67*	Госстрой	Латв. ССР	
Н. контр.		Колмец				ЛАТГИПРОПРОМ		
Утв.		Рубина				г. Рига		

Копировал О. Янкелович

Формат 11

Инв. № подл. | Подп. и дата | Взам. инв. № | Инв. № дубл. | Подп. и дата

Типовой проект 903-2-10 Альбом VI

28.07.00.000 СБ

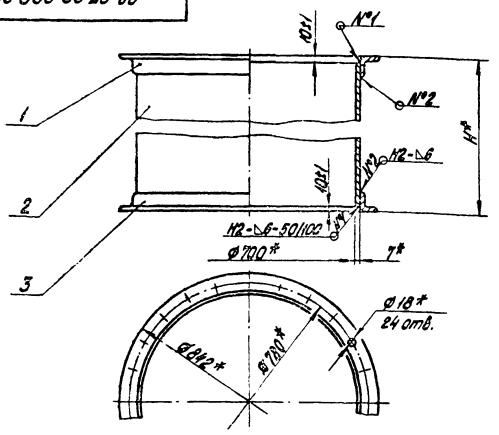

Обозначение	Размеры мм H*	Масса кг	Лит.
28.07.00.000	900	135,4	
-01	1250	178,0	

1.* Размеры для справок.
2. Сварные швы по ГОСТ 5264-69.

Изм.	Лист	№ докум.	Подп.	Дата	28.07.00.000 СБ			
Разраб.		Ионова			Люк Ду 700	Лит. см. табл.	Масса см. табл.	Масштаб 1:10
Пров.		Колмец			Сборочный чертеж	Лист	Листов 1	
Гл. спец.		Сухоносов				Госстрой	Латв. ССР	
Н. контр.		Колмец				ЛАТГИПРОПРОМ		
Утв.		Рубина				г. Рига		

Копировал О. Янкелович

Формат 11

Инв. № подл. | Подп. и дата | Взам. инв. № | Инв. № дубл. | Подп. и дата

Типовой проект 903-2-10 Альбом VI

28.07.00.001

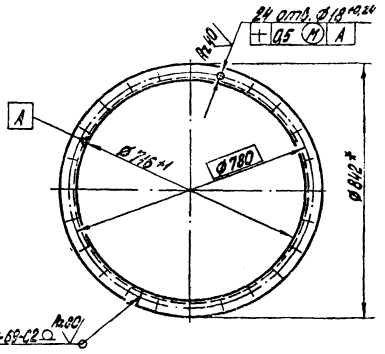

*Размер для справок.

Изм.	Лист	№ докум.	Подп.	Дата	28.07.00.001			
Разраб.		Ионова			Фланец	Лит.	Масса 14	Масштаб 1:10
Пров.		Колмец				Лист	Листов 1	
Гл. спец.		Сухоносов			Уголок 5-63×63×6 ГОСТ 8509-72 В Ст3 сп3 ГОСТ 535-58*	Госстрой	Латв. ССР	
Н. контр.		Колмец				ЛАТГИПРОПРОМ		
Утв.		Рубина				г. Рига		

Копировал О. Янкелович

Формат 11

Инв. № подл. | Подп. и дата | Взам. инв. № | Инв. № дубл. | Подп. и дата

Типовой проект 903-2-10 Альбом VII

28.07.00.002

ГОСТ 5264-69-С2

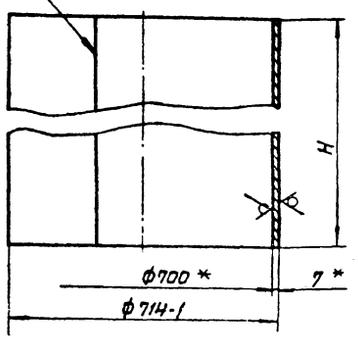

Обозначение	Размеры, мм H	Размеры, мм L зоб.	Масса кг	Лит.
28.07.00.002	1230±12	2220-35	150.0	
-01	880±11	2220-35	107.4	
-02	240±1	2220-35	29,3	

* Размеры для справок

Изм.	Лист	№ докум.	Подп.	Дата
Разраб.		Цонова		4.9.18
Пров.		Колпец		
Гл. спец.		Сухоносов		
Н. контр.		Колпец		
Утв.		Рубинс		

28.07.00.002

Обечайка

Лит. | Масса: см. табл. | Масштаб

Лист | Листов 1

Госстрой Латв. ССР ЛАТГИПРОПРОМ г. Рига

Лист 7 ГОСТ 19903-74
Вст3сп3 ГОСТ 14637-69

Копировал: Давыдова

Формат А4

Типовой проект 903-2-10 Альбом VII

28.07.00.003

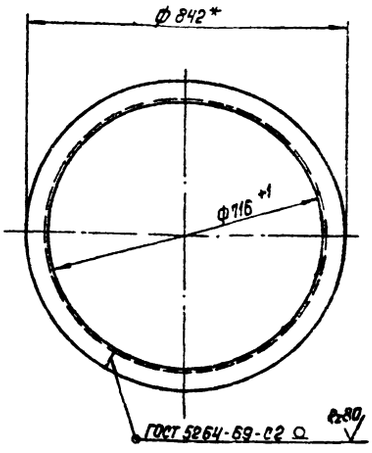

* Размер для справок

Изм.	Лист	№ докум.	Подп.	Дата
Разраб.		Цонова		4.9.18
Пров.		Колпец		
Гл. спец.		Сухоносов		
Н. контр.		Колпец		
Утв.		Рубинс		

28.07.00.003

Фланец

Лит. | Масса: 14 | Масштаб: 1:10

Лист | Листов 1

Госстрой Латв. ССР ЛАТГИПРОПРОМ г. Рига

Уголок Б-63×63×6 ГОСТ 8509-72
Вст3сп3 ГОСТ 535-88

Копировал: Давыдова

Формат А4

Типовой проект 903-2-10 Альбом VII

28.08.00.000 СБ

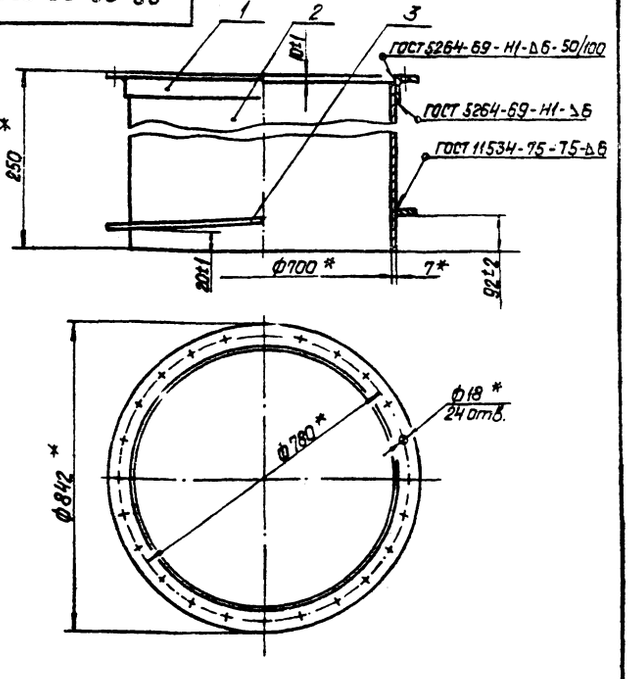

* Размеры для справок

Изм.	Лист	№ докум.	Подп.	Дата
Разраб.		Цонова		4.9.18
Пров.		Колпец		
Гл. спец.		Сухоносов		
Н. контр.		Колпец		
Утв.		Рубинс		

28.08.00.000 СБ

Люк Ду 700×250 Сборочный чертеж

Лит. | Масса: 48 | Масштаб: 1:10

Лист | Листов 1

Госстрой Латв. ССР ЛАТГИПРОПРОМ г. Рига

Копировал: Давыдова

Формат А4

Типовой проект 903-2-10 Альбом VII

28.08.00.001

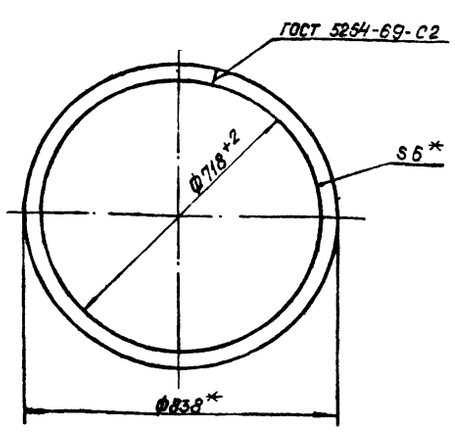

* Размеры для справок

Изм.	Лист	№ докум.	Подп.	Дата
Разраб.		Цонова		4.9.18
Пров.		Колпец		
Гл. спец.		Сухоносов		
Н. контр.		Колпец		
Утв.		Рубинс		

28.08.00.001

Фланец

Лит. | Масса: 7 | Масштаб: 1:10

Лист | Листов 1

Госстрой Латв. ССР ЛАТГИПРОПРОМ г. Рига

Полоса Б-50 ГОСТ 103-76
Вст3сп3 ГОСТ 535-88

Копировал: Давыдова

Формат А4

Типовой проект 903-2-10 Альбом VI

28.06.01.200 СБ

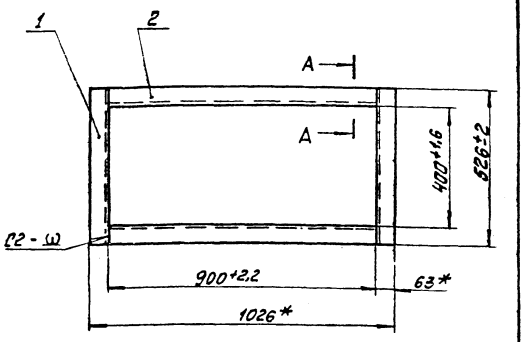

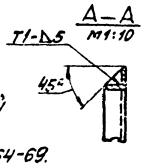

1. * Размеры для справок.
2. Обработка поверхностей реза деталей Б4 Rz160
3. Сварные швы по ГОСТ 5264-69.

Изм.	Лист	№ докум.	Подп.	Дата				
Разраб.		Ионова			Фланец	Лит.	Масса 16,3	Масштаб 1:10
Пров.		Зилгалвис		23.9.8		Лист	Листов 1	
Гл.спец.		Сухоносов				Госстрой Латв.ССР		
Н.контр.		Колмец				ЛАТГИПРОПРОМ г. Рига		
Утв.		Рубина						

Копировал: Мак

Формат 11 В

Типовой проект 903-2-10 Альбом VI

28.09.00.001

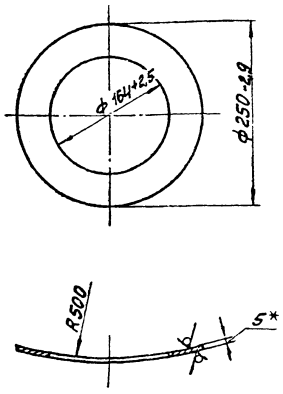

* Размер для справок.

Изм.	Лист	№ докум.	Подп.	Дата				
Разраб.		Ионова			Воротник	Лит.	Масса 1,1	Масштаб 1:4
Пров.		Колмец				Лист	Листов 1	
Гл.спец.		Сухоносов				Госстрой Латв.ССР		
Н.контр.		Колмец				ЛАТГИПРОПРОМ г. Рига		
Утв.		Рубина						

Лист 5 ГОСТ 19903-74 / 8 Ст3 сп5 ГОСТ 14637-69

Копировал: Мак

Формат 11 Б

Типовой проект 903-2-10 Альбом VI

33.02.00.000 СБ

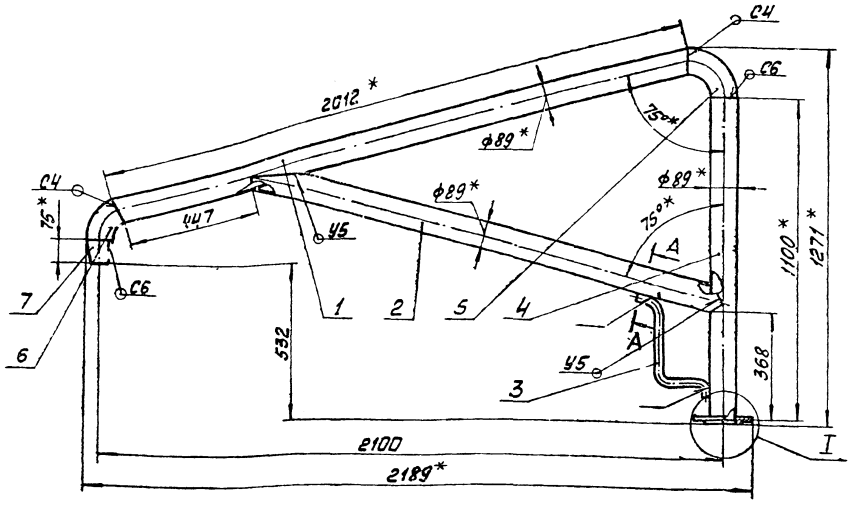

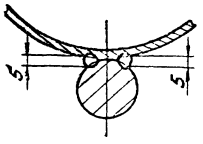

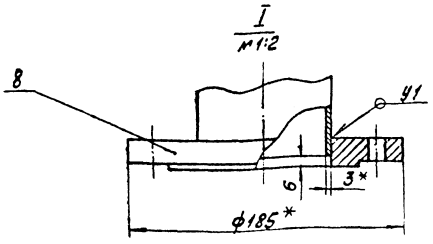

1. * Размеры для справок.
2. Неуказанные предельные отклонения размеров по СМ9.
3. Сварные швы по ГОСТ 16037-70.
4. Сварка ручная дуговая.

Изм.	Лист	№ докум.	Подп.	Дата				
Разраб.		Зеленевский		23.8	Стойка Сборочный чертёж	Лит.	Масса 35,7	Масштаб 1:10
Пров.		Зилгалвис		23.8		Лист	Листов 1	
Гл.спец.		Сухоносов				Госстрой Латв.ССР		
Н.контр.		Колмец				ЛАТГИПРОПРОМ г. Рига		
Утв.		Рубина						

Копировал: Мак

Формат 12

33.02.00.001

Rz 160

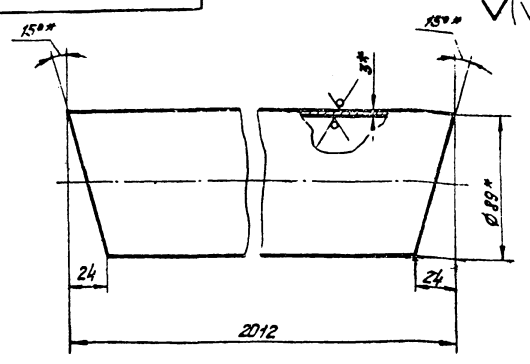

1.* Размеры для справок.
2. Неуказанные предельные отклонения размеров по СМ9.

Изм.	Лист	№ докум.	Подп.	Дата
Разраб.	Зеленевский			30.10
Пров.	Зилгалбис			31.10
Гл. спец.	Сухоносов			
Н. контр.	Колмец			
Утв.	Рубинс			

33.02.00.001 — Консоль

Лит.	Масса	Масштаб
	12,6	1:2

Лист | Листов 1

Труба 89х3 ГОСТ 10704-76 / 20 ГОСТ 1050-74

Госстрой Латв. ССР ЛАТГИПРОПРОМ г. Рига

Копировал: Тукш

Формат А1

Типовой проект 903-2-10 Альбом VII

Инв. № подл. | Подп. и дата | Взам. инв. № | Инв. № дубл. | Подп. и дата

33.02.00.002

Rz 160

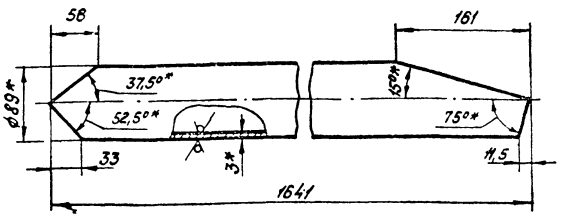

1.* Размеры для справок.
2. Неуказанные предельные отклонения размеров по СМ9.

Изм.	Лист	№ докум.	Подп.	Дата
Разраб.	Зеленевский			30.10
Пров.	Зилгалбис			31.10
Гл. спец.	Сухоносов			
Н. контр.	Колмец			
Утв.	Рубинс			

33.02.00.002 — Раскос

Лит.	Масса	Масштаб
	9,91	1:4

Лист | Листов 1

Труба 89х3 ГОСТ 10704-76 / Вст3пс5 ГОСТ 380-71

Госстрой Латв. ССР ЛАТГИПРОПРОМ г. Рига

Копировал: Тукш

Формат А1

Типовой проект 903-2-10 Альбом VII

Инв. № подл. | Подп. и дата | Взам. инв. № | Инв. № дубл. | Подп. и дата

33.02.00.003

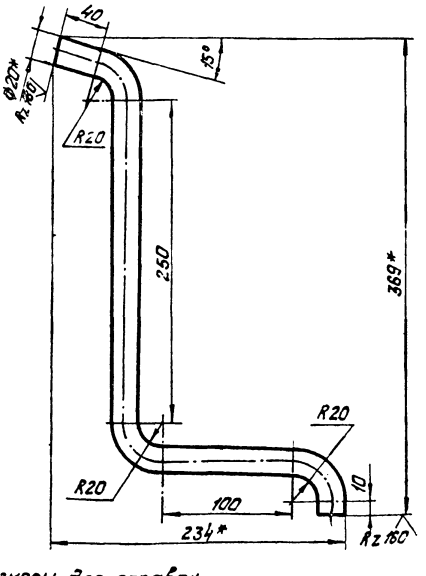

1.* Размеры для справок.
2. Неуказанные предельные отклонения размеров по СМ9.

Изм.	Лист	№ докум.	Подп.	Дата
Разраб.	Зеленевский			30.10
Пров.	Зилгалбис			31.10
Гл. спец.	Сухоносов			
Н. контр.	Колмец			
Утв.	Рубинс			

33.02.00.003 — Скоба

Лит.	Масса	Масштаб
	1,31	1:2,5

Лист | Листов 1

Круг 20 ГОСТ 2590-71 / Вст3кп2 ГОСТ 535-79*

Госстрой Латв. ССР ЛАТГИПРОПРОМ г. Рига

Копировал: Тукш

Формат А1

Типовой проект 903-2-10 Альбом VII

Инв. № подл. | Подп. и дата | Взам. инв. № | Инв. № дубл. | Подп. и дата

33.02.00.004

Rz 160

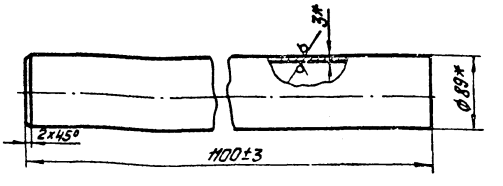

*Размеры для справок.

Изм.	Лист	№ докум.	Подп.	Дата
Разраб.	Зеленевский			30.10
Пров.	Зилгалбис			31.10
Гл. спец.	Сухоносов			
Н. контр.	Колмец			
Утв.	Рубинс			

33.02.00.004 — Стойка

Лит.	Масса	Масштаб
	6,99	1:4

Лист | Листов 1

Труба 89х3 ГОСТ 10704-76 / 20 ГОСТ 1050-74

Госстрой Латв. ССР ЛАТГИПРОПРОМ г. Рига

Копировал: Тукш

Формат А1

Типовой проект 903-2-10 Альбом VII

Инв. № подл. | Подп. и дата | Взам. инв. № | Инв. № дубл. | Подп. и дата

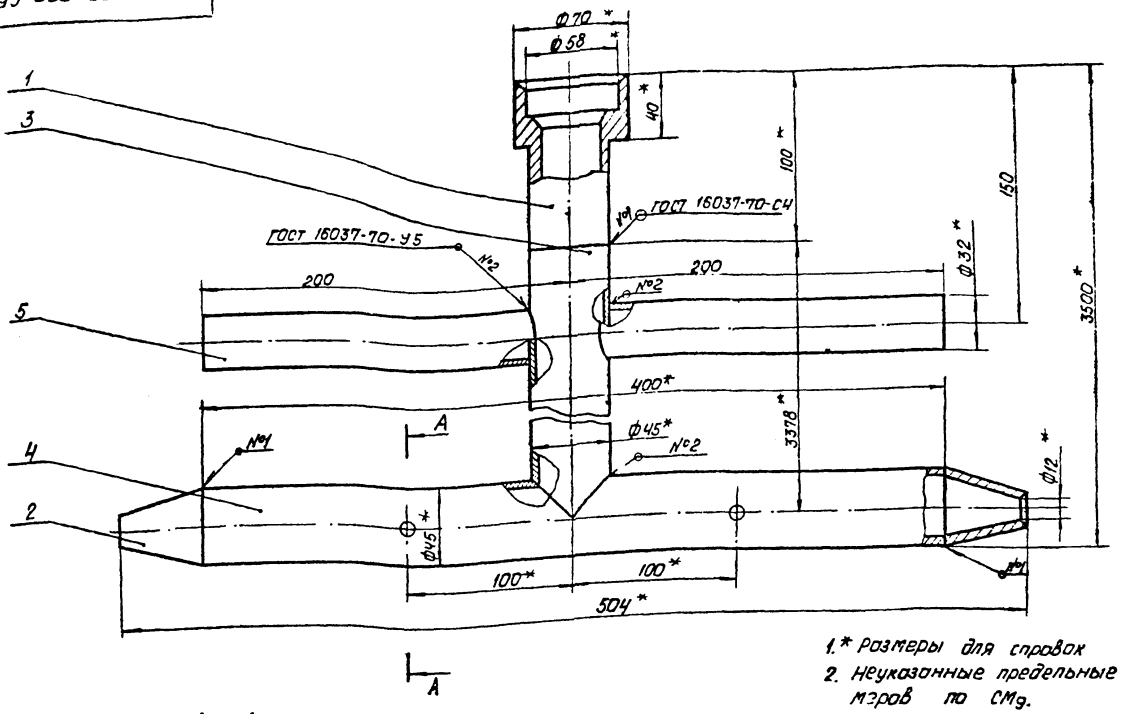

1.* Размеры для справок
2. Неуказанные предельные отклонения размеров по СМд.

А - А

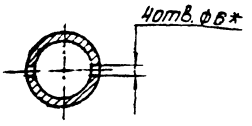

Изм.	Лист	№ докум.	Подп.	Дата	33.03.00.000 СБ		
Разраб.		Зилгалбис			Труба греющая Сборочный чертеж	Лит.	Масса 11.4 / Масштаб 1:2
Пров.		Колтец				Лист	Листов 1
Гл.спец.		Сухомосов				Гостстрой СССР ЛАТГИПРОПРОМ г. Рига	
Н.контр.		Колтец					
Утв.		Рубина					

Копировал: Давыдова

Формат А1

Типовой проект 903-2-10 Альбом VII

Инв.№подл. | Подп. и дата | Взам.инв.№ | Инв.№дубл. | Подп. и дата

Rz 80 (V)

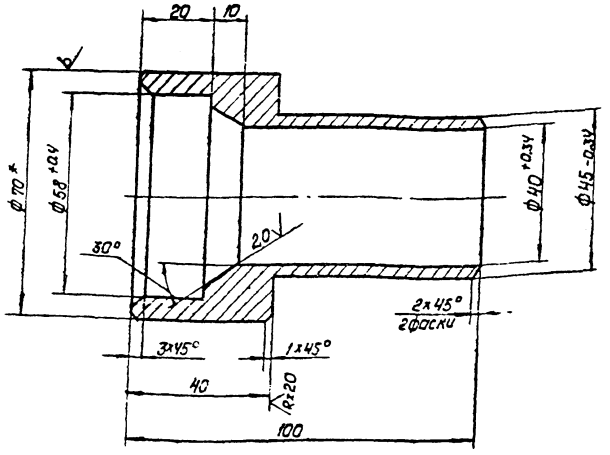

1.*Размер для справок.
2. Неуказанные предельные отклонения размеров по СМд.

Изм.	Лист	№ докум.	Подп.	Дата	33.03.00.001		
Разраб.		Зилгалбис			Втулка соединительная	Лит.	Масса 0.68 / Масштаб 1:1
Пров.		Колтец				Лист	Листов 1
Гл.спец.		Сухомосов			Круг 70 ГОСТ 2590-71 / 20 ГОСТ 1050-74	Гостстрой СССР ЛАТГИПРОПРОМ г. Рига	
Н.контр.		Колтец					
Утв.		Рубина					

Копировал: Давыдова

Формат А1

Типовой проект 903-2-10 Альбом VII

Инв.№подл. | Подп. и дата | Взам.инв.№ | Инв.№дубл. | Подп. и дата

Rz 160 (V)

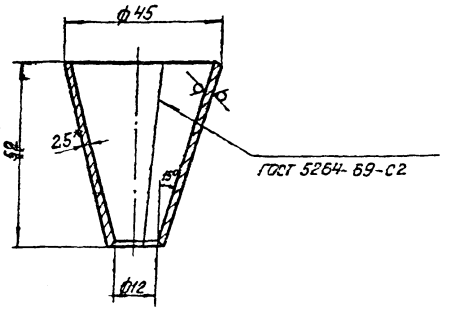

Развёртка

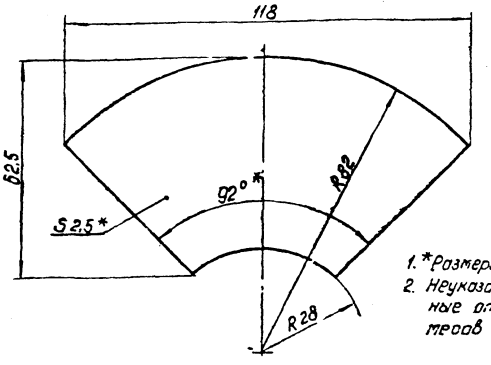

1.*Размеры для справок.
2. Неуказанные предельные отклонения размеров по СМд.

Изм.	Лист	№ докум.	Подп.	Дата	33.03.00.002		
Разраб.		Зилгалбис			Сопло	Лит.	Масса 0.056 / Масштаб 1:1
Пров.		Колтец				Лист	Листов 1
Гл.спец.		Сухомосов			Лист 25 Гост 19903-74 / Ст Эт 2 ГОСТ 8570-71	Гостстрой СССР ЛАТГИПРОПРОМ г. Рига	
Н.контр.		Колтец					
Утв.		Рубина					

Копировал: Давыдова

Формат А1

Типовой проект 903-2-10 Альбом VII

33.03.00.003

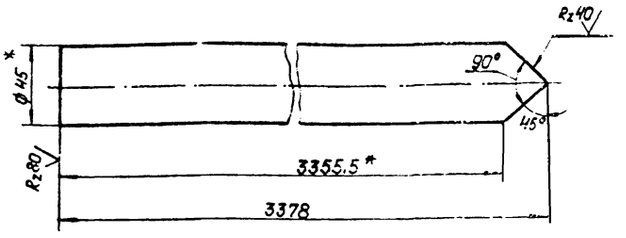

1.* Размеры для справок.
2. Неуказанные предельные отклонения размеров по СМ9.

				33.03.00.003			
Изм.	Лист	№ докум.	Подп.	Дата	Труба подвадящая	Лит.	Масса	Масштаб
Разраб.		Чернышев					8,85	1:2
Пров.		Зилеглвис				Лист	Листов 1
Т. спец.		Сухоносов			Труба 45х2,5 ГОСТ 10704-76 / Вст3пс 5 ГОСТ 380-71	Госстрой СССР ЛАТГИПРОПРОМ г. Рига	
Н. контр.		Колпец					
Утв.		Рубинс					

Инв. № подл. | Подп. и дата | Взам. инв. № | Инв. № дубл. | Подп. и дата

Копировал: Давыдова

Формат А1

Типовой проект 903-2-10 Альбом VII

33.03.00.004

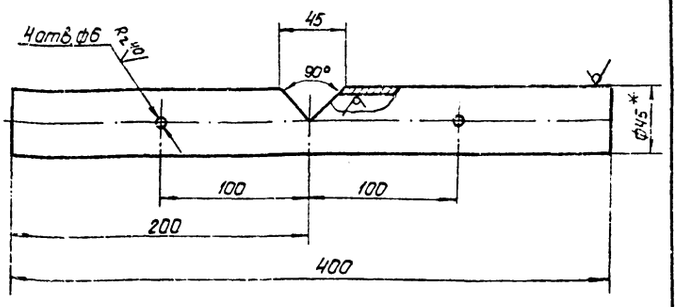

1.* Размеры для справок.
2. Неуказанные предельные отклонения размеров по СМ9.

				33.03.00.004			
Изм.	Лист	№ докум.	Подп.	Дата	Труба распределительная	Лит.	Масса	Масштаб
Разраб.		Чернышев					1.05	1:2,5
Пров.		Зилеглвис				Лист	Листов 1
Т. спец.		Сухоносов			Труба 45х2,5 ГОСТ 10704-76 / Вст3пс 5 ГОСТ 380-71	Госстрой СССР ЛАТГИПРОПРОМ г. Рига	
Н. контр.		Колпец					
Утв.		Рубинс					

Инв. № подл. | Подп. и дата | Взам. инв. № | Инв. № дубл. | Подп. и дата

Копировал: Давыдова

Формат А1

Типовой проект 903-2-10 Альбом VII

33.03.00.005

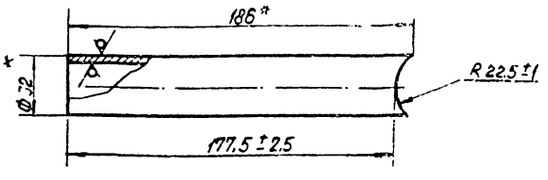

*Размеры для справок

				33.03.00.005			
Изм.	Лист	№ докум.	Подп.	Дата	Ручка	Лит.	Масса	Масштаб
Разраб.		Чернышев					0,3	1:2
Пров.		Зилеглвис				Лист	Листов 1
Т. спец.		Сухоносов			Труба 32х2 ГОСТ 10704-76 / Вст3пс 5 ГОСТ 380-	Госстрой СССР ЛАТГИПРОПРОМ г. Рига	
Н. контр.		Колпец					
Утв.		Рубинс					

Инв. № подл. | Подп. и дата | Взам. инв. № | Инв. № дубл. | Подп. и дата

Копировал: Давыдова

Формат А1

Типовой проект 903-2-10 Альбом VII

33.04.00.001

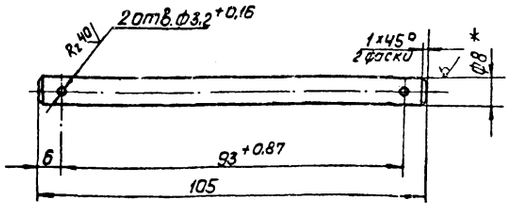

1.* Размер для справок.
2. Неуказанные предельные отклонения размеров по СМ9.

				33.04.00.001			
Изм.	Лист	№ докум.	Подп.	Дата	Палец	Лит.	Масса	Масштаб
Разраб.		Зилеглвис					0,041	1:1
Пров.		Колпец				Лист	Листов 1
Т. спец.		Сухоносов			Круг С ГОСТ 2590-71 / Вст3пс ГОСТ 535-58	Госстрой СССР ЛАТГИПРОПРОМ г. Рига	
Н. контр.		Колпец					
Утв.		Рубинс					

Инв. № подл. | Подп. и дата | Взам. инв. № | Инв. № дубл. | Подп. и дата

Копировал: Давыдова

Формат А1

33.04.00.000 СБ

Типовой проект 903-2-10 Альбом VI

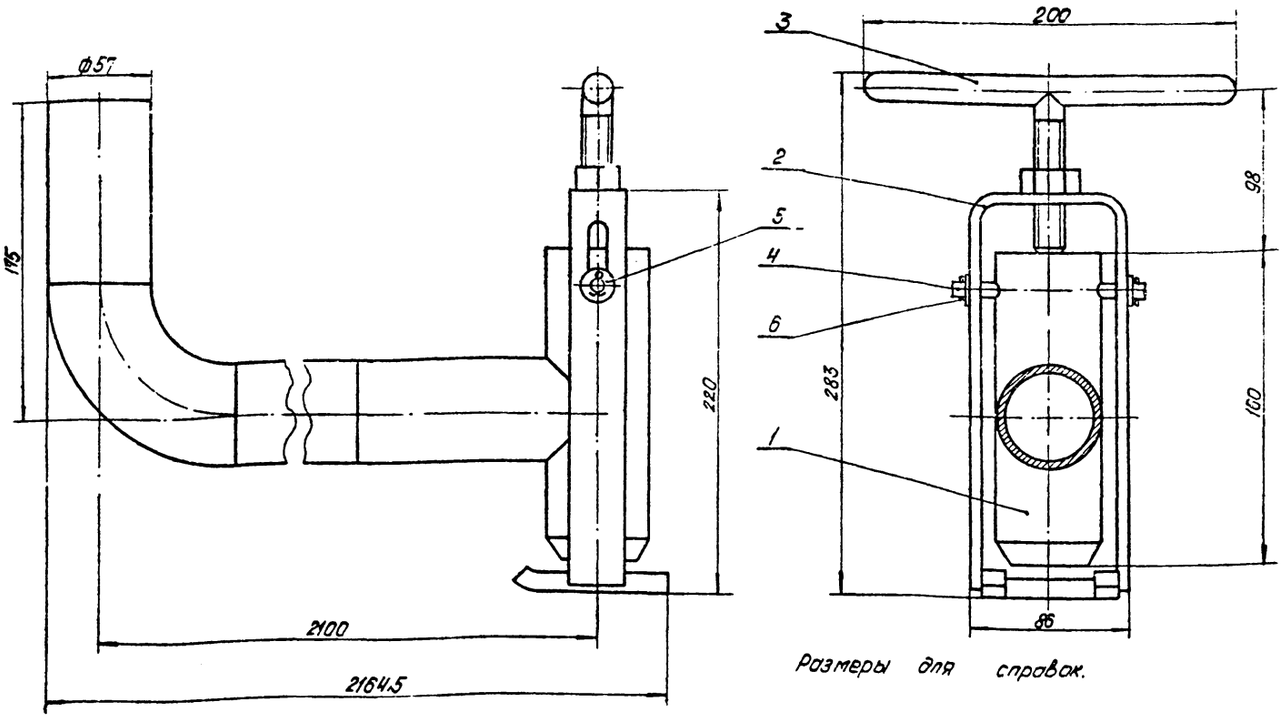

Размеры для справок.

Изм.	Лист	№ докум.	Подп.	Дата	33.04.00.000 СБ		
Разраб.		Зилгалвис		3.IV.78	Патрубок	Лит.	Масса 13,5	Масштаб 1:2
Пров.		Колмец		14.IV.78	Сборочный чертеж	Лист	Листов 1
Гл. спец.		Сухоносов				Госстрой Латв. ССР ЛАТГИПРОПРОМ г. Рига	
Н. контр.		Колмец					
Утв.		Рубинт					

Копировал: Давыдова

Формат 12

33.04.01.000 СБ

Типовой проект 903-2-10 Альбом VI

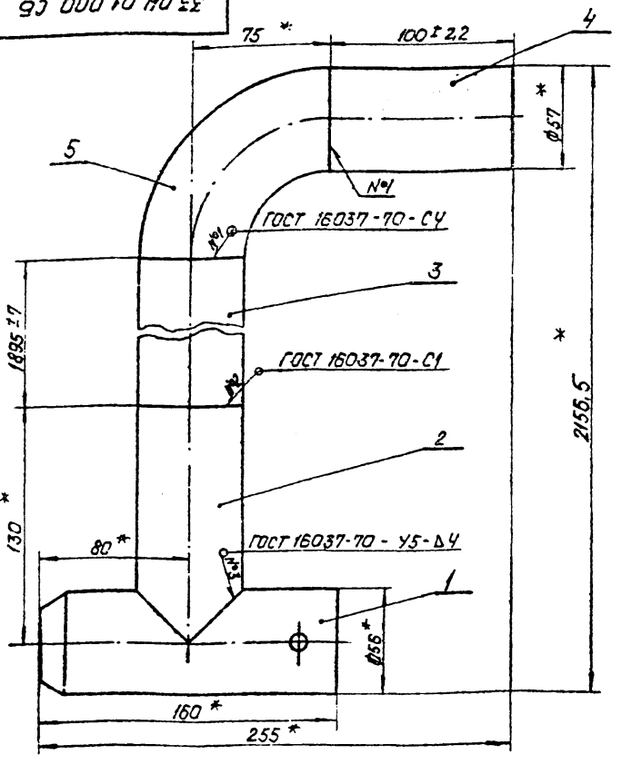

* Размеры для справок

Изм.	Лист	№ докум.	Подп.	Дата	33.04.01.000 СБ		
Разраб.		Зилгалвис		3.IV.78	Труба подводящая	Лит.	Масса 12	Масштаб 1:2
Пров.		Колмец			Сборочный чертеж	Лист	Листов 1
Гл. спец.		Сухоносов				Госстрой Латв. ССР ЛАТГИПРОПРОМ г. Рига	
Н. контр.		Колмец					
Утв.		Рубинт					

Копировал: Давыдова

Формат 11

33.04.01.001

Типовой проект 903-2-10 Альбом VI

$R_z 80$ √ (√)

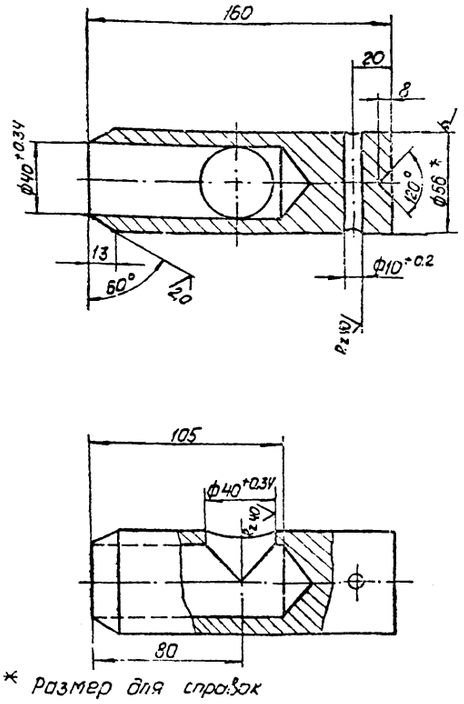

1. * Размер для справок
2. Неуказанные предельные отклонения размеров по СМ9

Изм.	Лист	№ докум.	Подп.	Дата	33.04.01.001		
Разраб.		Зилгалвис		3.IV.78	Втулка прижимная	Лит.	Масса 2,95	Масштаб 1:2
Пров.		Колмец				Лист	Листов 1
Гл. спец.		Сухоносов			Круг 55 ГОСТ 2590-41 / В Ст3 ГОСТ 535-58	Госстрой Латв. ССР ЛАТГИПРОПРОМ г. Рига	
Н. контр.		Колмец					
Утв.		Рубинт					

Копировал: Давыдова

Формат 11

33.04.01.002

Rz 80

Типовой проект 903-2-10 Альбом VI

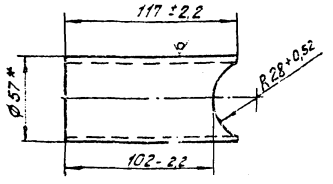

* Размер для справок

Изм.	Лист	№ докум.	Подп.	Дата	33.04.01.002		
Разраб.		Зилгалвис		5.11.78	Патрубок	Лит.	Масса 0,48	Масштаб 1:2
Пров.		Колмец				Лист	Листов 1
Гл. спец.		Сухоносов			Труба 57х3 ГОСТ 10704-76 / 20 ГОСТ 10705-63	Госстрой	Латгипропром г. Рига
Н. контр.		Колмец					
Утв.		Рубинс					

Копировал: Тук

Формат 11

33.04.02.000 СБ

Типовой проект 903-2-10 Альбом VI

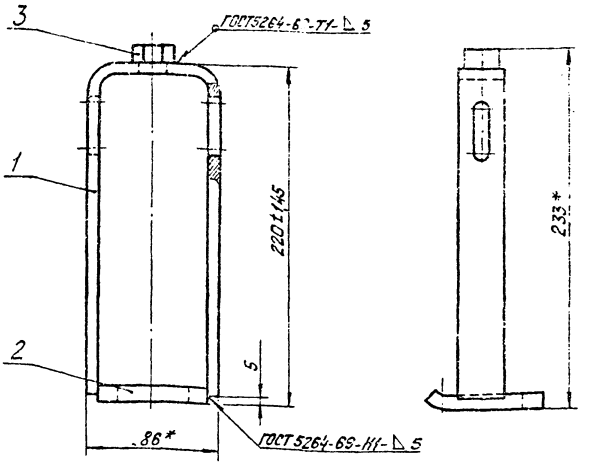

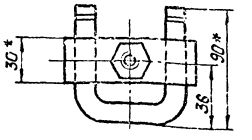

1.* Размеры для справок.
2. Неуказанные предельные отклонения размеров по СМ1

Изм.	Лист	№ докум.	Подп.	Дата	33.04.02.000 СБ		
Разраб.		Зилгалвис		5.11.78	Вилка прижимная Сборочный чертёж	Лит.	Масса 0,97
Пров.		Колмец				Лист	Листов 1
Гл. спец.		Сухоносов				Госстрой	Латгипропром г. Рига
Н. контр.		Колмец					
Утв.		Рубинс					

Копировал: Тук

Формат 11

33.04.02.001

Rz 40

Типовой проект 903-2-10 Альбом VI

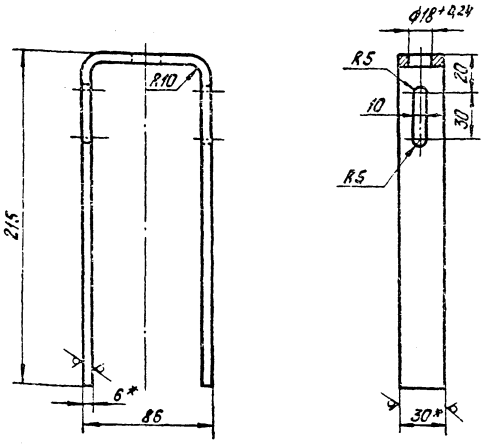

1.* Размеры для справок
2. Неуказанные предельные отклонения размеров по СМ9.

Изм.	Лист	№ докум.	Подп.	Дата	33.01.02.001		
Разраб.		Зилгалвис		5.11.78	Вилка	Лит.	Масса 0,69	Масштаб 1:2
Пров.		Колмец				Лист	Листов 1
Гл. спец.		Сухоносов			Полоса 9х30 ГОСТ 103-76 / ВСт3пс ГОСТ 535-58*	Госстрой	Латгипропром г. Рига
Н. контр.		Колмец					
Утв.		Рубинс					

Копировал: Тук

Формат 11

33.04.01.102

Rz 40

Типовой проект 903-2-10 Альбом VI

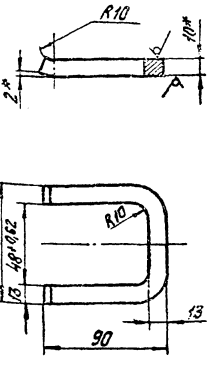

1.* Размер для справок
2. Неуказанные предельные отклонения размеров по СМ9

Изм.	Лист	№ докум.	Подп.	Дата	33.04.02.002		
Разраб.		Зилгалвис		5.11.78	Скоба	Лит.	Масса 0,22	Масштаб 1:2
Пров.		Колмец				Лист	Листов 1
Гл. спец.		Сухоносов			Лист 10 ГОСТ 19903-74 / ВСт3пс2 ГОСТ 14637-[illegible]	Госстрой	Латгипропром г. Рига
Н. контр.		Колмец					
Утв.		Рубинс					

Копировал: Тук

Формат 11

33.04.03.000 СБ

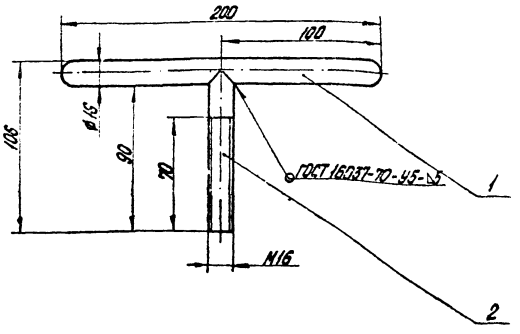

Размеры для справок.

Изм.	Лист	№ докум.	Подп.	Дата	33.04.03.000 СБ		
Разраб.		Зигалвис			Винт прижимной	Лит.	Масса 0,46	Масштаб 1:2
Пров.		Колмец			Сборочный чертеж	Лист	Листов 1
Гл. спец.		Сухоносов				Госстрой	Латв. ССР
Н. контр.		Колмец				ЛАТГИПРОПРОМ	
Утв.		Рудина				г. Рига	

Копировал О. Янкелович — Формат 11

Типовой проект 903-2-10 Альбом VI

33.04.03.001

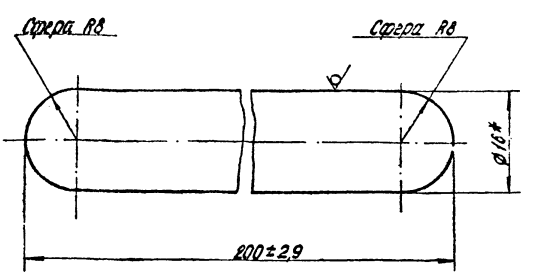

*Размер для справок.

Изм.	Лист	№ докум.	Подп.	Дата	33.04.03.001		
Разраб.		Зеленевская			Ручка	Лит.	Масса 0,307	Масштаб 2:1
Пров.		Зигалвис				Лист	Листов 1
Гл. спец.		Сухоносов			Круг 8-16 ГОСТ 2590-71 / В Ст3 сп2 ГОСТ 535-58*	Госстрой	Латв. ССР
Н. контр.		Колмец				ЛАТГИПРОПРОМ	
Утв.		Рудина				г. Рига	

Копировал О. Янкелович — Формат 11

Типовой проект 903-2-10 Альбом VI

33.04.03.002

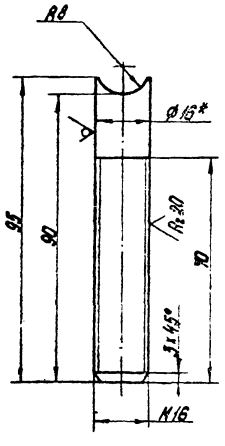

1.* Размер для справок.
2. Неуказанные предельные отклонения размеров по СМ3.

Изм.	Лист	№ докум.	Подп.	Дата	33.04.03.002		
Разраб.		Зеленевская			Стержень	Лит.	Масса 0,149	Масштаб 1:1
Пров.		Зигалвис				Лист	Листов 1
Гл. спец.		Сухоносов			Круг 8-16 ГОСТ 2590-71 / В Ст3 сп3 ГОСТ 535-58*	Госстрой	Латв. ССР
Н. контр.		Колмец				ЛАТГИПРОПРОМ	
Утв.		Рудина				г. Рига	

Копировал О. Янкелович — Формат 11

Типовой проект 903-2-10 Альбом VI

33.05.00.000 СБ

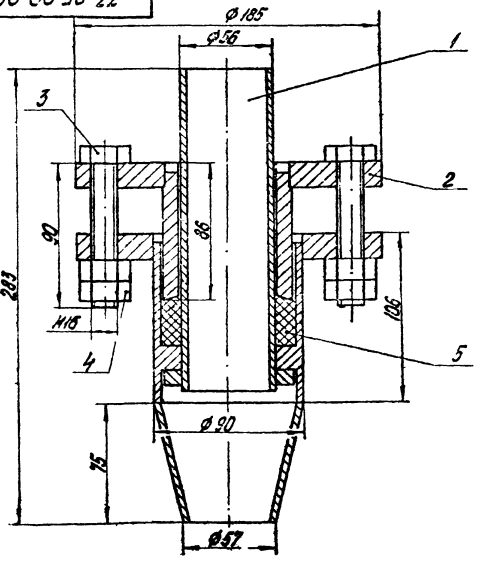

Размеры для справок.

Изм.	Лист	№ докум.	Подп.	Дата	33.05.00.000 СБ		
Разраб.		Зигалвис			Сальник поворотный Ду50	Лит.	Масса 9,6	Масштаб 1:2
Пров.		Колмец			Сборочный чертеж	Лист	Листов 1
Гл. спец.		Сухоносов				Госстрой	Латв. ССР
Н. контр.		Колмец				ЛАТГИПРОПРОМ	
Утв.		Рудина				г. Рига	

Копировал О. Янкелович — Формат 11

33.05.01.000 СБ

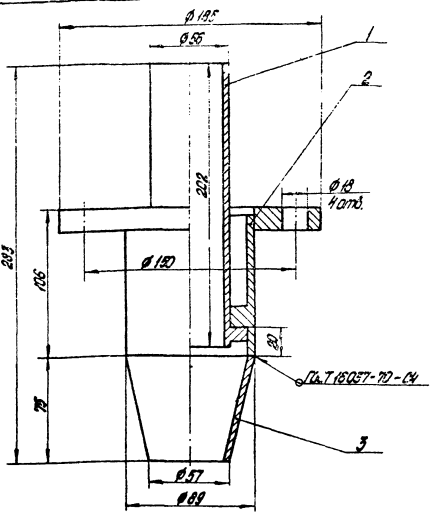

Размеры для справок.

Изм.	Лист	№ докум.	Подп.	Дата	33.05.01.000 СБ	Лит.	Масса	Масштаб
Разраб.		Зилеалвис		13.11.78	Шарнир		5,56	1:2
Пров.		Колмец		14.11.78	Сборочный чертеж	Лист	Листов 1	
Гл. спец.		Сухоносов				Гостроп	Лат. СССР	
Н. контр.		Колмец				ЛАТГИПРОПРОМ		
Утв.		Рубина				г. Рига		

Копировал О. Янкелович — Формат 11

Типовой проект 903-2-10 Альбом VI

33.05.01.100 СБ

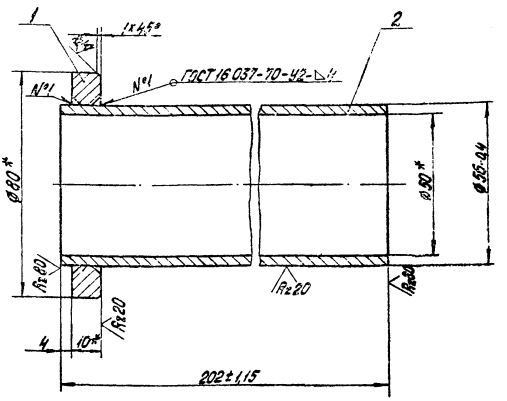

1. * Размеры для справок.
2. Неуказанные предельные отклонения размеров по СМ9.

Изм.	Лист	№ докум.	Подп.	Дата	33.05.01.100 СБ	Лит.	Масса	Масштаб
Разраб.		Зилеалвис		13.11.78	Труба внутренняя		1,13	1:1
Пров.		Зилеалвис		13.11.78	Сборочный чертеж	Лист	Листов 1	
Гл. спец.		Сухоносов				Гостроп	Лат. СССР	
Н. контр.		Колмец				ЛАТГИПРОПРОМ		
Утв.		Рубина				г. Рига		

Копировал О. Янкелович — Формат 11

Типовой проект 903-2-10 Альбом VI

33.05.01.101

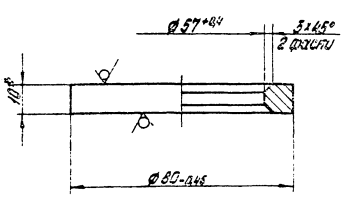

*Размер для справок.

Изм.	Лист	№ докум.	Подп.	Дата	33.05.01.101	Лит.	Масса	Масштаб
Разраб.		Ионова		13.11.78	Кольцо		0,19	1:1
Пров.		Зилеалвис		13.11.78		Лист	Листов 1	
Гл. спец.		Сухоносов			Лист 10 ГОСТ 19903-74	Гостроп	Лат. СССР	
Н. контр.		Колмец			20 ГОСТ 14637-69*	ЛАТГИПРОПРОМ		
Утв.		Рубина				г. Рига		

Копировал О. Янкелович — Формат 11

Типовой проект 903-2-10 Альбом VI

33.05.01.200 СБ

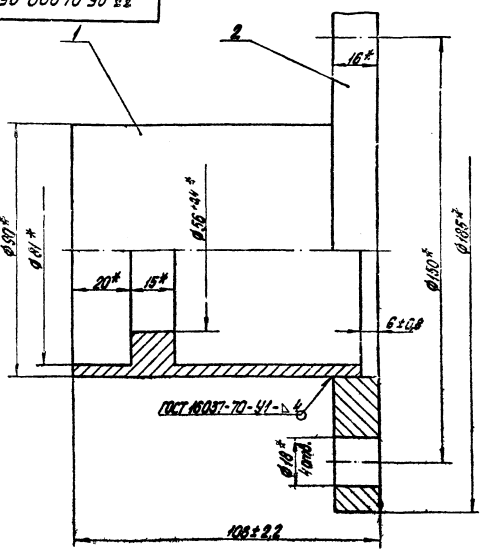

*Размеры для справок.

Изм.	Лист	№ докум.	Подп.	Дата	33.05.01.200 СБ	Лит.	Масса	Масштаб
Разраб.		Зилеалвис		13.11.78	Корпус		3,53	1:1
Пров.		Колмец			Сборочный чертеж	Лист	Листов 1	
Гл. спец.		Сухоносов				Гостроп	Лат. СССР	
Н. контр.		Колмец				ЛАТГИПРОПРОМ		
Утв.		Рубина				г. Рига		

Копировал О. Янкелович — Формат 11

Типовой проект 903-2-10 Альбом VI

33.05.01.201

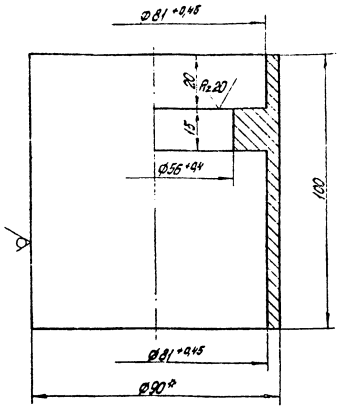

1.* Размер для справок.
2. Неуказанные предельные отклонения размеров по СМ9.

Изм.	Лист	№ докум.	Подп.	Дата	33.05.01.201	Лит.	Масса	Масштаб
Разраб.		Зеленевский		1.9.78	Втулка		1,25	1:1
Пров.		Зилеалов		2.9.78		Лист	Листов 1	
Гл. спец.		Сухоносов			Круг В-90 ГОСТ 2590-71	Гостроп. Латв. ССР		
Н. контр.		Колмец			В Ст3 сп3 ГОСТ 535-58*	ЛАТГИПРОПРОМ		
Утв.		Рудина						

Копировал О. Янкелович — Формат 11

Типовой проект 903-2-10 Альбом VI

33.05.02.000 СБ

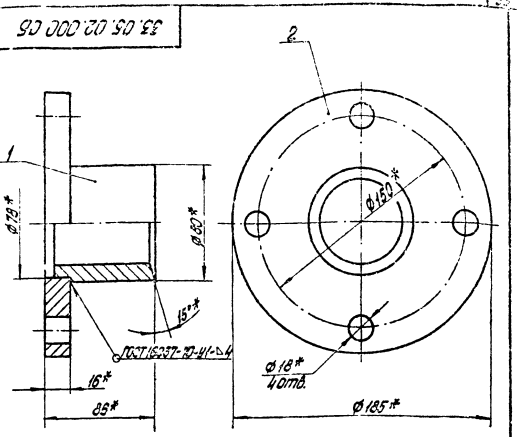

*Размеры для справок.

Изм.	Лист	№ докум.	Подп.	Дата	33.05.02.000 СБ	Лит.	Масса	Масштаб
Разраб.		Зилеалов		10.8.78	Грундбукса		3,75	1:2
Пров.		Колмец		5.9.78	Сборочный чертеж	Лист	Листов 1	
Гл. спец.		Сухоносов				Гостроп. Латв. ССР		
Н. контр.		Колмец				ЛАТГИПРОПРОМ		
Утв.		Рудина						

Копировал О. Янкелович — Формат 11

Типовой проект 903-2-10 Альбом VI

33.05.02.001

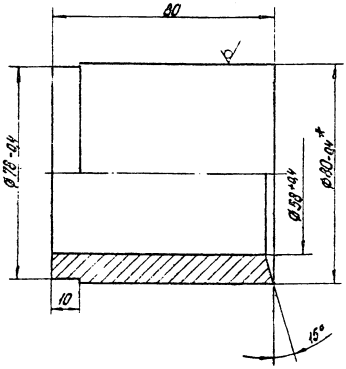

Неуказанные предельные отклонения размеров по СМ9.

Изм.	Лист	№ докум.	Подп.	Дата	33.05.02.001	Лит.	Масса	Масштаб
Разраб.		Зеленевский		11.8.78	Втулка		1,45	1:1
Пров.		Зилеалов		15.9.78		Лист	Листов 1	
Гл. спец.		Сухоносов			Круг В-80 ГОСТ 2590-71	Гостроп. Латв. ССР		
Н. контр.		Колмец			В Ст3 сп3 ГОСТ 535-58*	ЛАТГИПРОПРОМ		
Утв.		Рудина						

Копировал О. Янкелович — Формат 11

Типовой проект 903-2-10 Альбом VI

33.05.02.002

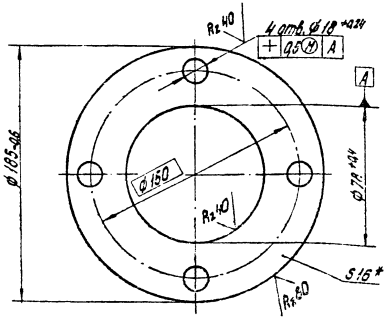

1.* Размер для справок.
2. Неуказанные предельные отклонения размеров по СМ9.

Изм.	Лист	№ докум.	Подп.	Дата	33.05.02.002	Лит.	Масса	Масштаб
Разраб.		Зеленевский		11.8.78	Фланец		2,30	1:2
Пров.		Зилеалов		15.9.78		Лист	Листов 1	
Гл. спец.		Сухоносов			Лист 16 ГОСТ 19903-74	Гостроп. Латв. ССР		
Н. контр.		Колмец			В Ст3 сп2 ГОСТ 14637-69	ЛАТГИПРОПРОМ		
Утв.		Рудина						

Копировал О. Янкелович — Формат 11

33.06.00.000 СБ

Типовой проект 903-2-10 Альбом VI

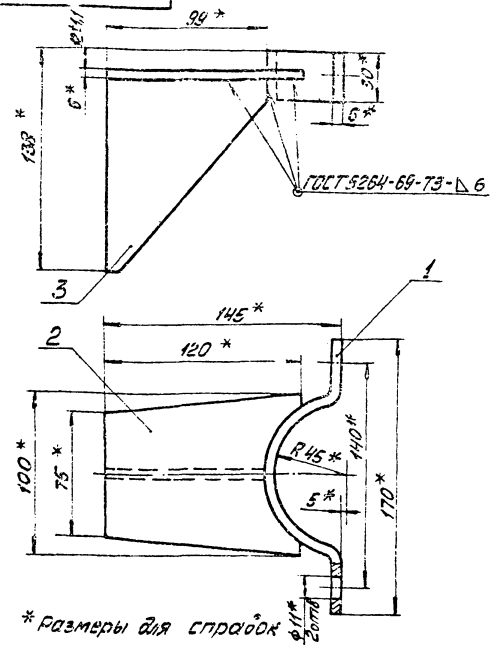

* Размеры для справок

					Косынка с полухомутом и ребром сборочный чертёж	Лит.	Масса	Масштаб
							1,13	1:2
						Лист	Листов 1	
						Госстрой ЛАТГИПРОПРОМ 2 Рига		

Копировал: Мак

Формат 11

33.06.00.001

Типовой проект 903-2-10 Альбом VI

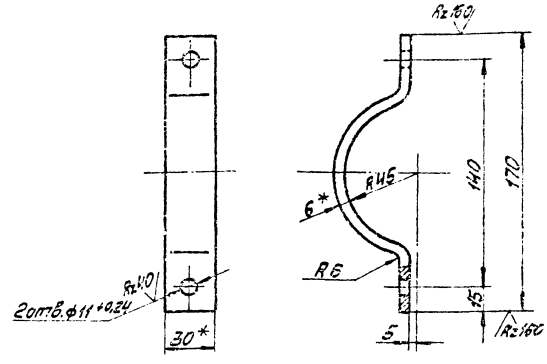

1 * Размеры для справок.
2. Неуказанные предельные отклонения размеров по СМ9.

					Полухомут	Лит.	Масса	Масштаб
							0,33	1:2
					Полоса 6×30 ГОСТ 103-76 / 8 ст 3 ст 3 ГОСТ 535-58	Лист	Листов	
						ЛАТГИПРОПРОМ		

Копировал: Мак

Формат 11

33.06.00.002

Типовой проект 903-2-10 Альбом VI

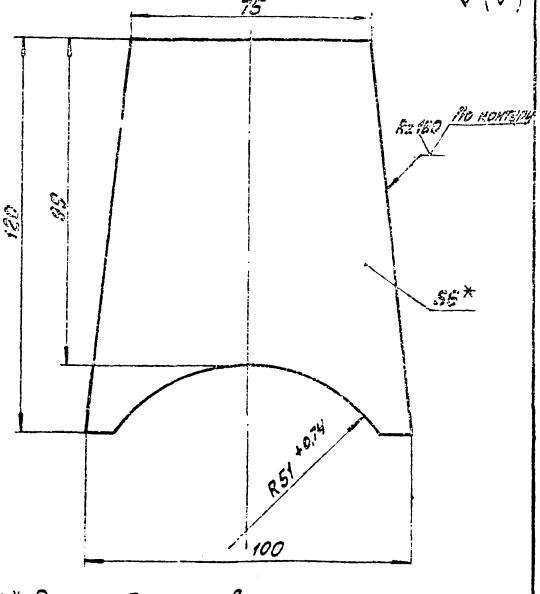

1.* Размер для справок.
2. Неуказанные предельные отклонения размеров по СМ9.

					Косынка	Лит.	Масса	Масштаб
							0,45	1:1
					Лист 6 ГОСТ 19903-74 / 8 ст 3 ст 3 ГОСТ 535-58	Госстрой ЛАТГИПРОПРОМ		

Копировал: Мак

Формат 11

33.06.00.003

Типовой проект 903-2-10 Альбом VI

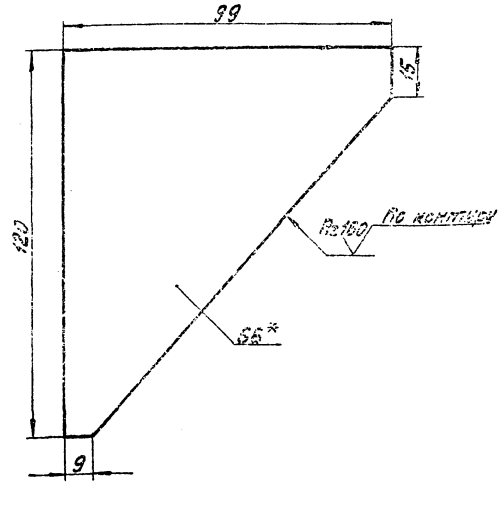

1 * Размер для справок.
2. Неуказанные предельные отклонения размеров по СМ9.

					Ребро	Лит.	Масса	Масштаб
							0,34	1:1
					Лист 6 ГОСТ 19903-74 / 8 ст 3 ст 3 ГОСТ 535-58	ЛАТГИПРОПРОМ		

Копировал: Мак

Формат 11

33.07.00.000 СБ

Типовой проект 903-2-10 Альбом VI

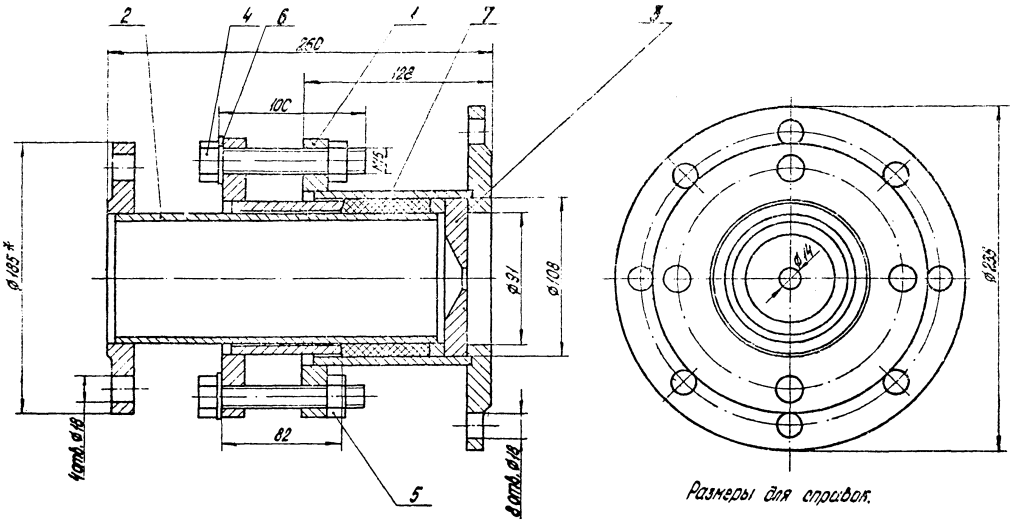

Размеры для справок.

				33.07.00.000 СБ			
Изм.	Лист	№ докум.	Подп.	Дата	Сальник поворотный Ду80	Лит.	Масса	Масштаб
Разраб.		Зилгалвис					13	1:2
Пров.		Колмец			Сборочный чертеж	Лист	Листов 1
Гл.спец.		Сухомлов				ЛАТГИПРОПРОМ	
Н.контр.		Колмец					
Утв.		Рубинс					

Копировал И.Янкелович

Формат 12

33.07.01.000 СБ

Типовой проект 903-2-10 Альбом VI

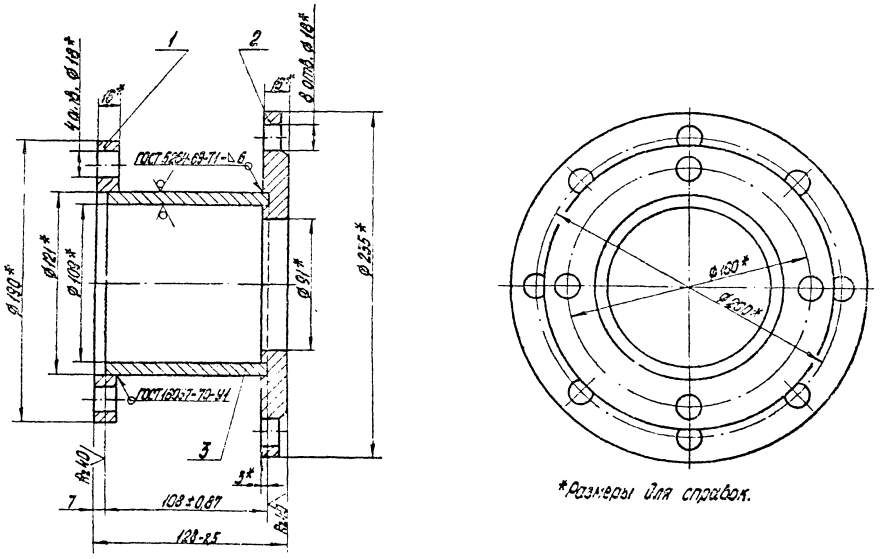

*Размеры для справок.

				33.07.01.000 СБ			
Изм.	Лист	№ докум.	Подп.	Дата	Корпус	Лит.	Масса	Масштаб
Разраб.		Зилгалвис					7,77	1:2
Пров.		Колмец			Сборочный чертеж	Лист	Листов 1
Гл.спец.		Сухомлов				ЛАТГИПРОПРОМ	
Н.контр.		Колмец					
Утв.		Рубинс					

Копировал И.Янкелович

Формат 12

Типовой проект 903-2-10 Альбом VI

33.07.00.001

Rz40

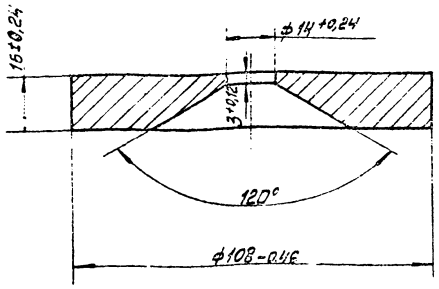

Изм.	Лист	№ докум.	Подп.	Дата	33.07.00.001	Лит.	Масса	Масштаб
Разраб.		Ионова			Шайба дроссельная		0,98	1:1
Пров.		Зилгалвис						
Гл.спец.		Сухоносов			Лист 18 ГОСТ 19903-74 В Ст3пс2ГОСТ14637-69*	Лист	Листов 1	
Н.контр.		Колмец				Госстрой латв. ССР ЛАТГИПРОПРОМ г. Рига		
Утв.		Рубина						

Инв. № подл. | Подп. и дата | Взам. инв. № | Инв. № дубл. | Подп. и дата

Копировал: Макс. Формат 11В

Типовой проект 903-2-10 Альбом VI

33.70.01.001

Rz80 (√)

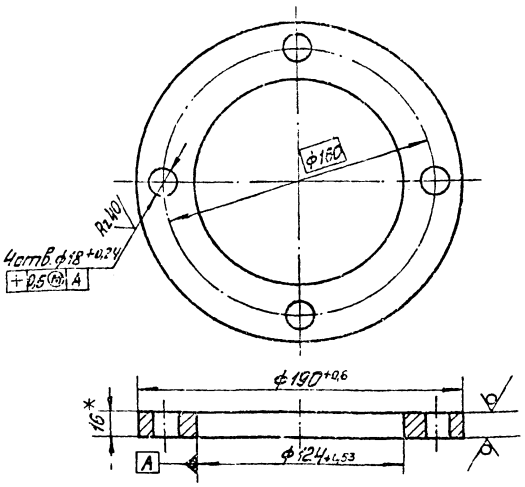

1. * Размер для справок.
2. Неуказанные предельные отклонения размеров по СМ9.

Изм.	Лист	№ докум.	Подп.	Дата	33.07.01.001	Лит.	Масса	Масшт.
Разраб.		Лондарь			Фланец		1,92	1:2
Пров.		Зилгалвис						
Гл.спец.		Сухоносов			Лист 16 ГОСТ 19903-74 В Ст3пс2ГОСТ14637-69	Лист	Листов 1	
Н.контр.		Колмец				Госстрой латв. ССР ЛАТГИПРОПРОМ г. Рига		
Утв.		Рубина						

Инв. № подл. | Подп. и дата | Взам. инв. № | Инв. № дубл. | Подп. и дата

Копировал: Макс. Формат 11В

Типовой проект 903-2-10 Альбом VI

33.07.01.002

Rz80 (√)

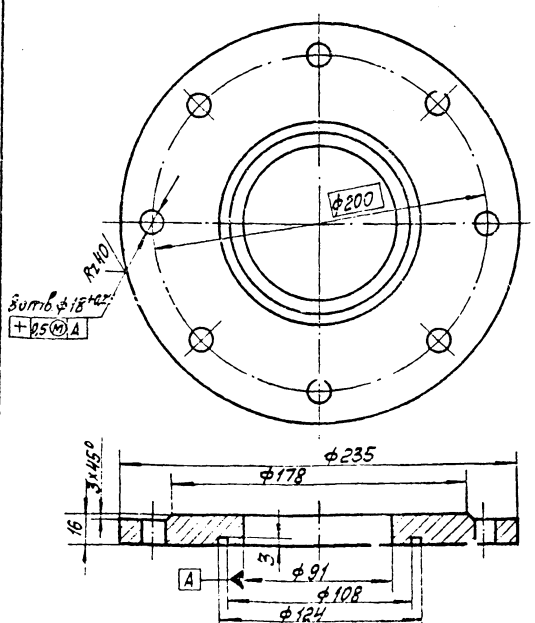

Неуказанные предельные отклонения размеров:
диаметров – по А7, В7,
остальных – по СМ9.

Изм.	Лист	№ докум.	Подп.	Дата	33.07.01.002	Лит.	Масса	Масштаб
Разраб.		Лондарь			Фланец.		4,0	1:2
Пров.		Зилгалвис						
Гл.спец.		Сухоносов			Лист 18 ГОСТ 19903-74 В Ст3пс2ГОСТ14637-69	Лист	Листов 1	
Н.контр.		Колмец				Госстрой латв. ССР ЛАТГИПРОПРОМ г. Рига		
Утв.		Рубина						

Инв. № подл. | Подп. и дата | Взам. инв. № | Инв. № дубл. | Подп. и дата

Копировал: Макс. Формат 11В

Типовой проект 903-2-10 Альбом VI

33.07.02.000 СБ

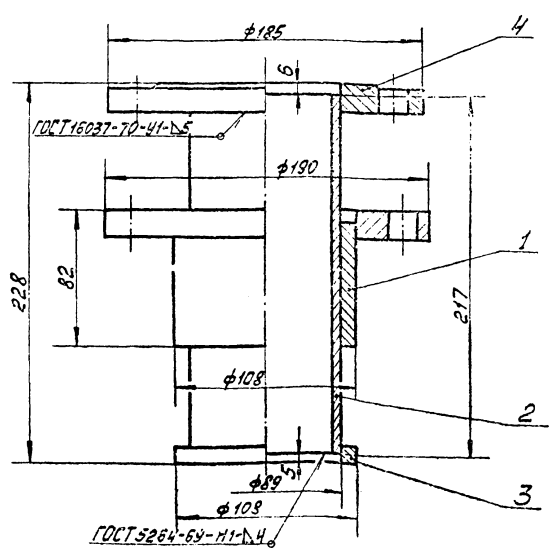

Размеры для справок.

Изм.	Лист	№ докум.	Подп.	Дата	33.07.02.000 СБ	Лит.	Масса	Масшт.
Разраб.		Зилгалвис			Шарнир. Сборочный чертеж.		3,64	1:2
Пров.		Колмец						
Гл.спец.		Сухоносов				Лист	Листов 1	
Н.контр.		Колмец				Госстрой латв. ССР ЛАТГИПРОПРОМ г. Рига		
Утв.		Рубина						

Инв. № подл. | Подп. и дата | Взам. инв. № | Инв. № дубл. | Подп. и дата

Копировал: Макс. Формат 11В

33.07.02.001

Типовой проект 903-2-10 Альбом VI

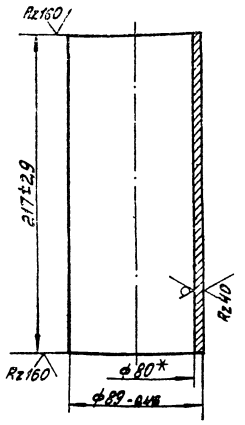

*Размер для справок.

| | | |

33.07.02.102

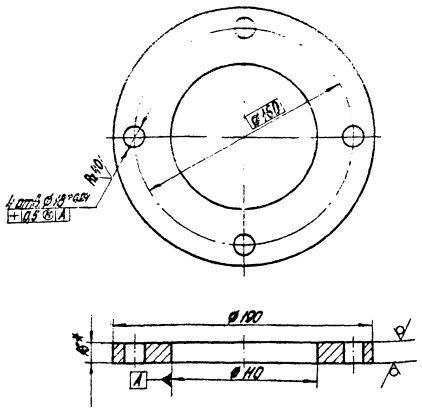

1.* Размер для справок.
2. Неуказанные предельные отклонения размеров диаметров - по A_7, B_7.

Изм.	Лист	№ докум.	Подп.	Дата	33.07.02.102		
Разраб.		Иванова			Фланец	Лит.	Масса	Масштаб
Пров.		Ивгалдис					2,28	1:2
Т. контр.						Лист	Листов
Н. контр.							
Утв.							

Копировал Ф. Яневалович

Формат А4

Типовой проект 903-2-10 Альбом VI

Инв. № подл. | Подп. и дата | Взам. инв. № | Инв. № дубл. | Подп. и дата

33.08.00.000 СБ

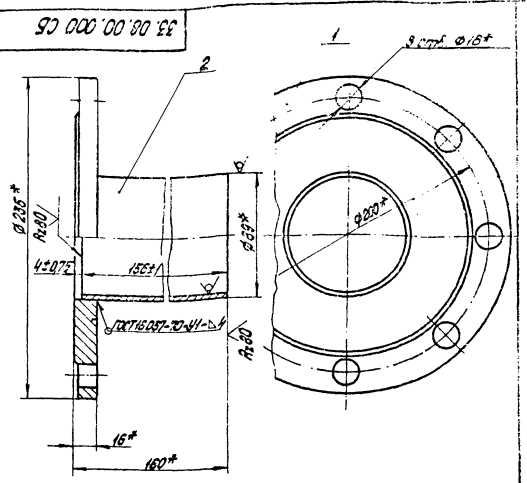

*Размеры для справок.

Изм.	Лист	№ докум.	Подп.	Дата	33.08.00.000 СБ		
Разраб.		Зимина		15.01.81	Фланец с патрубком Сборочный чертеж	Лит.	Масса	Масштаб
Н. контр.		Лоп. 4		15.01.81			4,97	1:2
Гл. спец.		Сухомлинов				Лит.	Листов 1
Н. контр.		Рагина				Литер	Лист 1 Листов 1
Утв.		Рагина					

Копировал Ф. Яневалович

Формат А4

Типовой проект 903-2-10 Альбом VI

Инв. № подл. | Подп. и дата | Взам. инв. № | Инв. № дубл. | Подп. и дата

33.08.00.001

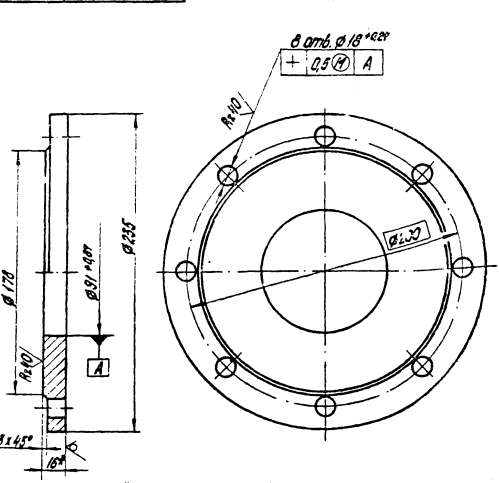

1.*Размер для справок.
2. Неуказанные предельные отклонения размеров: диаметров - по A_7, B_7, остальных - по CH_9.

Изм.	Лист	№ докум.	Подп.	Дата	33.08.00.001		
Разраб.		Иванова			Фланец	Лит.	Масса	Масштаб
Пров.		Ивгалдис					3,93	1:2
Т. контр.						Лист	Листов
Н. контр.							
Утв.							

Копировал Ф. Яневалович

Формат А4

Типовой проект 903-2-10 Альбом VI

Инв. № подл. | Подп. и дата | Взам. инв. № | Инв. № дубл. | Подп. и дата

33.09.00.001

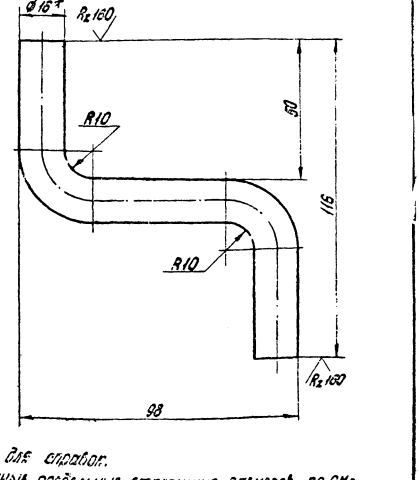

1.* Размер для справок.
2. Неуказанные предельные отклонения размеров по CH_9.

Изм.	Лист	№ докум.	Подп.	Дата	33.09.00.001		
Разраб.		Иванова			Упор	Лит.	Масса	Масштаб
Пров.		Ивгалдис					0,283	1:1
Т. контр.						Лит.	Листов 1
Н. контр.						Литер	Лист 1 Листов 1
Утв.							

Копировал Ф. Яневалович

Формат А4

Типовой проект 903-2-10 Альбом VI

Инв. № подл. | Подп. и дата | Взам. инв. № | Инв. № дубл. | Подп. и дата

50.03.00.000 СБ

61

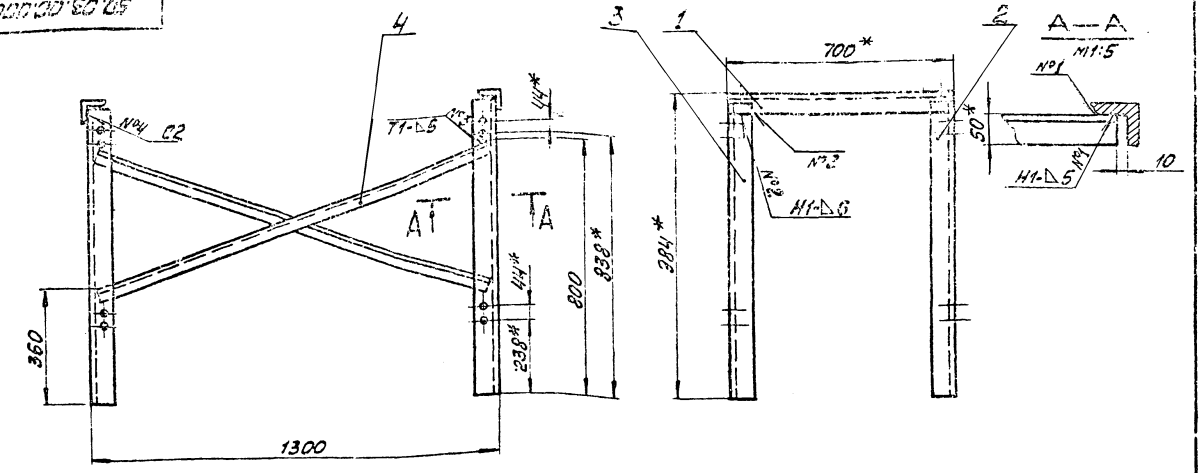

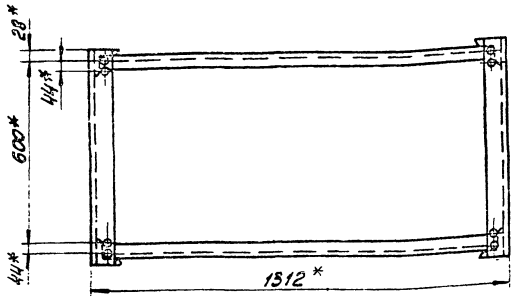

1. * Размеры для справок.
2. Неуказанные предельные отклонения размеров по СМ9.
3. Сварные швы по ГОСТ 5264-69.

					50.03.00.000 СБ			
Изм.	Лист	№ докум.	Подп.	Дата	Рама Сборочный чертёж	Лит.	Масса	Масштаб
Разраб.		Лонбаренко					43	1:10
Пров.		Колмец				Лист	Листов 1	
Гл.спец.		Сухоносов				Госстрой латв.ССР ЛАТГИПРОПРОМ г. Рига		
Н.контр.		Колмец						
Утв.		Рубина						

Копировал: Мак Формат

Типовой проект 903-2-10 Альбом VI

Инв. № подл. | Подп. и дата | Взам. инв. № | Инв. № дубл. | Подп. и дата

50.03.00.001

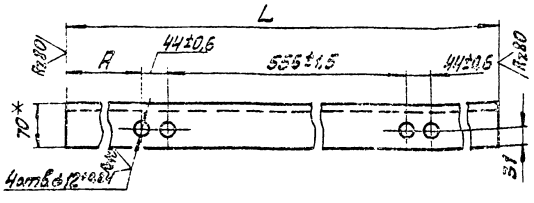

Обозначение	Размеры, мм		Масса кг
	A	L	
50.03.00.001	28±0,28	700-2	4,5
-01	238±0,5	968-2,2	6,0
-02	85±0,4		

* Размер для справок

					50.03.00.001			
Изм.	Лист	№ докум.	Подп.	Дата	Держатель	Лит.	Масса	Масштаб
Разраб.		Лонбаренко					См. табл.	1:5
Пров.		Колмец				Лист	Листов 1	
Гл.спец.		Сухоносов				Госстрой латв.ССР ЛАТГИПРОПРОМ г. Рига		
Н.контр.		Колмец						
Утв.		Рубина						

Копировал: Мак Формат 11В

50.03.00.002

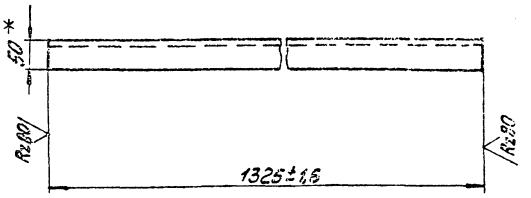

* Размер для справок.

					50.03.00.002			
Изм.	Лист	№ докум.	Подп.	Дата	Распорка	Лит.	Масса	Масштаб
Разраб.		Лонбаренко					5,0	1:5
Пров.		Колмец				Лист	Листов 1	
Гл.спец.		Сухоносов				Госстрой латв.ССР ЛАТГИПРОПРОМ г. Рига		
Н.контр.		Колмец						
Утв.		Рубина						

Копировал: Мак Формат 11В

50.04.00.000СБ

Типовой проект 903-2-10 Альбом VI

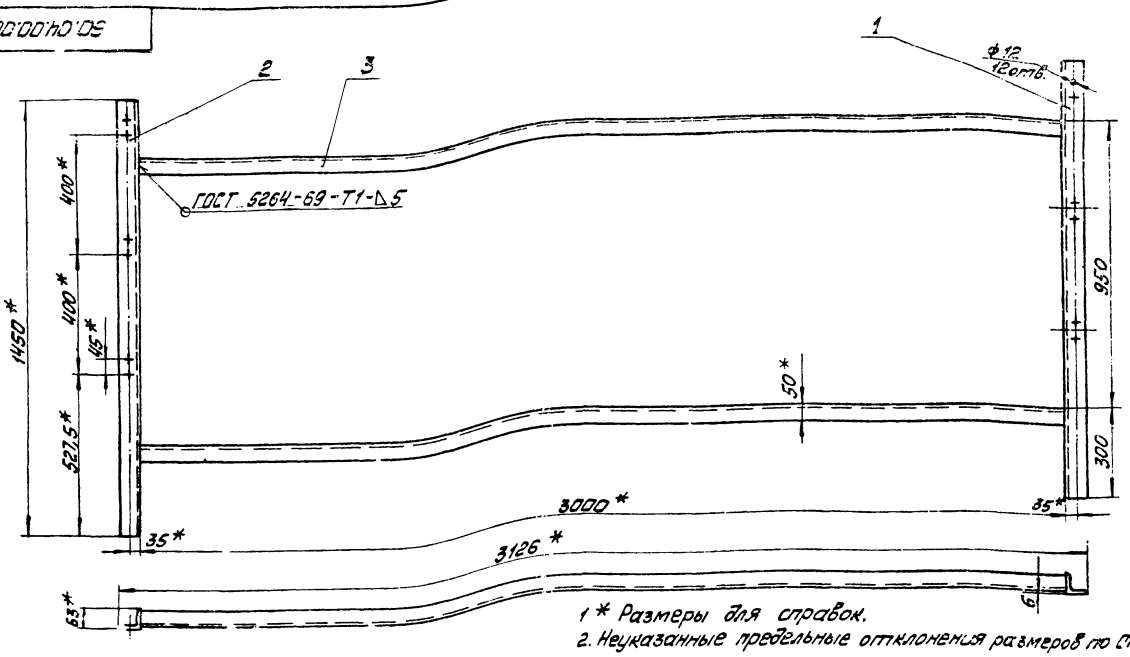

1* Размеры для справок.
2. Неуказанные предельные отклонения размеров по СМ9.

					50.04.00.000 СБ			
Изм.	Лист	№ докум.	Подп.	Дата	Рама	Лит.	Масса	Масштаб
Разраб.		Зигсаль		19.11.76	Сборочный чертёж		39,2	1:10
Пров.		Колмец				Лист	Листов 1	
Гл.спец.		Суконосов				Госстрой Латв.ССР ЛАТГИПРОПРОМ г. Рига		
Н.контр.		Колмец						
Утв.		Рубина						

Копировал: Мак Формат 12

50.04.00.001

Типовой проект 903-2-10 Альбом VI

50.04.00.001

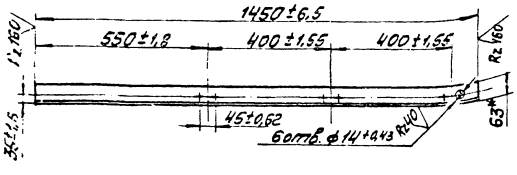

50.04.00.001-01 - зеркальное отражение. Остальное - см. 50.04.00.001

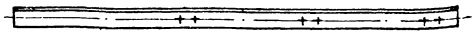

* Размеры для справок.

					50.04.00.001			
Изм.	Лист	№ докум.	Подп.	Дата	Стойка	Лит.	Масса	Масштаб
Разраб.		Зигсаль		19.11.76			8,3	1:10
Пров.		Колмец				Лист	Листов 1	
Гл.спец.		Суконосов				Госстрой Латв.ССР ЛАТГИПРОПРОМ г. Рига		
Н.контр.		Колмец						
Утв.		Рубина						

Уголок 8-63×63×6 ГОСТ 8509-72 Вст3сп3 ГОСТ 535-58*

Копировал: Мак Формат 11Б

50.04.00.002

Типовой проект 903-2-10 Альбом VI

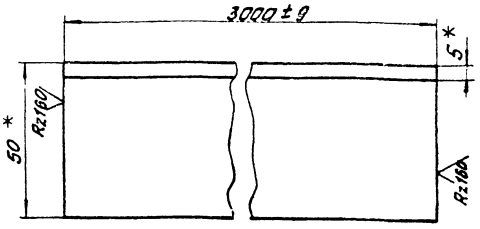

* Размеры для справок

					50.04.00.002			
Изм.	Лист	№ докум.	Подп.	Дата	Связь	Лит.	Масса	Масштаб
Разраб.		Зигсаль		19.11.76			11,3	1:1
Пров.		Колмец				Лист	Листов 1	
Гл.спец.		Суконосов				Госстрой Латв.ССР ЛАТГИПРОПРОМ г. Рига		
Н.контр.		Колмец						
Утв.		Рубина						

Уголок 8-50×50×5 ГОСТ 8509-72 Вст3сп3 ГОСТ 535-58*

Копировал: Мак Формат 11Б

Типовой проект 903-2-10 Альбом VI

60.09.00.000

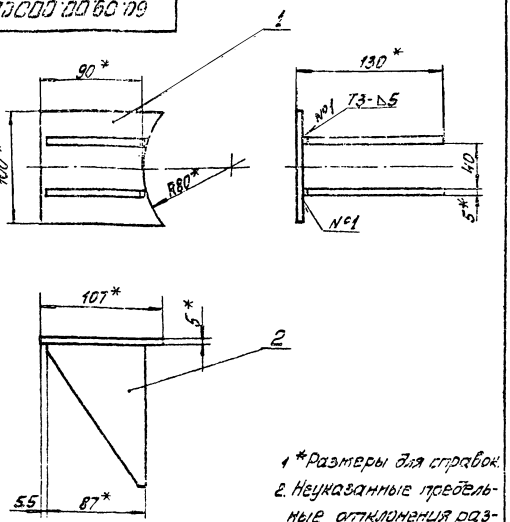

1. *Размеры для справок.
2. Неуказанные предельные отклонения размеров по СМ9.
3. Сварные швы по ГОСТ 5264-69.

60.09.00.000 СБ

Изм.	Лист	№ докум.	Подп.	Дата	Опора. Сборочный чертёж	Лит.	Масса	Масштаб
Разраб.		Ионова					0,86	1:2,5
Пров.		Зилгалвис				Лист	Листов 1	
Гл. спец.		Сухоносов				Госстрой Латв. ССР ЛАТГИПРОПРОМ г. Рига		
Н. контр.		Колмец						
Утв.		Рудина						

Копировал: Мак Формат 11А

Типовой проект 903-2-10 Альбом VI

60.09.00.001

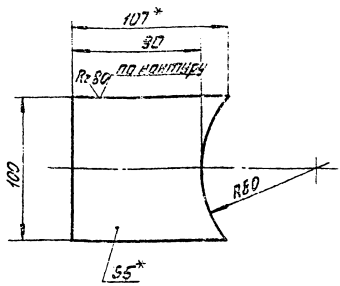

1. * Размеры для справок.
2. Неуказанные предельные отклонения размеров по СМ9.

60.09.00.001

Изм.	Лист	№ докум.	Подп.	Дата	Плита	Лит.	Масса	Масштаб
Разраб.		Ионова					0,4	1:2
Пров.		Зилгалвис				Лист	Листов 1	
Гл. спец.		Сухоносов				Госстрой Латв. ССР ЛАТГИПРОПРОМ г. Рига		
Н. контр.		Колмец						
Утв.		Рудина						

Лист 5 ГОСТ 13903-74 ВСт3сп3 ГОСТ 11637-69

Копировал: Мак Формат 11А

Типовой проект 903-2-10 Альбом VI

60.09.00.002

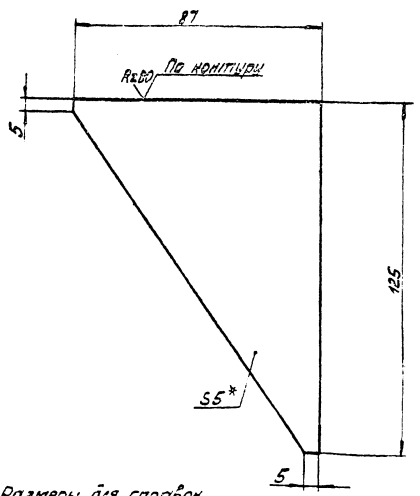

1. *Размеры для справок.
2. Неуказанные предельные отклонения размеров по СМ9.

60.09.00.002

Изм.	Лист	№ докум.	Подп.	Дата	Косынка	Лит.	Масса	Масштаб
Разраб.		Ионова					0,23	1:1
Пров.		Зилгалвис				Лист	Листов 1	
Гл. спец.		Сухоносов				Госстрой Латв. ССР ЛАТГИПРОПРОМ г. Рига		
Н. контр.		Колмец						
Утв.		Рудина						

Лист 5 ГОСТ 13903-74 ВСт3сп3 ГОСТ 11637-69

Копировал: Мак Формат 11А

Типовой проект 903-2-10 Альбом VI

60.10.00.000 СБ

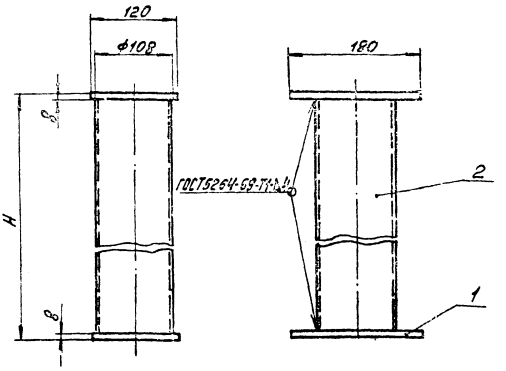

Обозначение	H мм	Масса кг
60.10.00.000	360,5	6,12
-01	101	3,70
-02	126,5	3,99
-03	871,5	12,59
-04	144	4,19

Размеры для справок.

60.10.00.000 СБ

Изм.	Лист	№ докум.	Подп.	Дата	Подставка опоры. Сборочный чертёж	Лит.	Масса	Масштаб
Разраб.		Ионова					см. табл.	1:4
Пров.		Колмец				Лист	Листов 1	
Гл. спец.		Сухоносов				Госстрой Латв. ССР ЛАТГИПРОПРОМ г. Рига		
Н. контр.		Колмец						
Утв.		Рудина						

Копировал: Мак Формат 11А

60.10.00.001

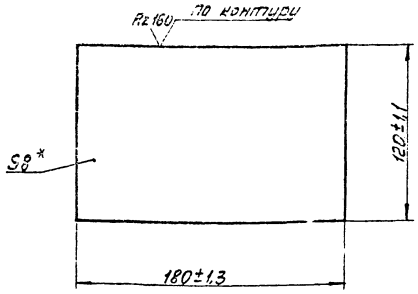

* Размер для справок.

Изм.	Лист	№ докум.	Подп.	Дата
Разраб.		Шачева		
Пров.		Комлец		
Т.контр.				
Н.контр.		Сухомлов		
Утв.		Ремина		

60.10.00.001

Пластина

Лит.	Масса	Масштаб
	1,36	1:2

Лист 1 Листов 1

Материал: Лист 8 ГОСТ 19903-74 / Вст3сп3ГОСТ380-71

Госстрой СССР ЦИТП ЛАТГИПРОГОРМ г. Рига

Типовой проект 903-2-10 Альбом VI

Инв. № подл. | Подп. и дата | Взам. инв. № | Инв. № дубл. | Подп. и дата

60.10.00.002

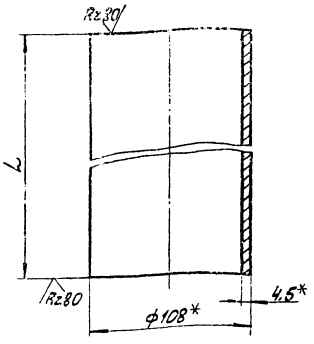

Обозначение	L мм	Допуск мм	Масса
60.10.00.002	295	-0,68	3,40
-01	85	-0,46	0,98
-02	110,5		1,27
-03	855,5	-1,1	9,82
-04	128	-0,6	1,47

* Размеры для справок.

Изм.	Лист	№ докум.	Подп.	Дата
Разраб.		Шачева		
Пров.		Комлец		
Т.контр.				
Н.контр.		Сухомлов		
Утв.		Ремина		

60.10.00.002

Труба

Лит.	Масса	Масштаб
	См. чертеж	1:2

Труба ЮСЮНГОСТ10704-76 / Вст3пс5ГОСТ10-77

Копировал: Мак-2 Формат А4

Типовой проект 903-2-10 Альбом VI

Инв. № подл. | Подп. и дата | Взам. инв. № | Инв. № дубл. | Подп. и дата

60.10.01.000 ПБ

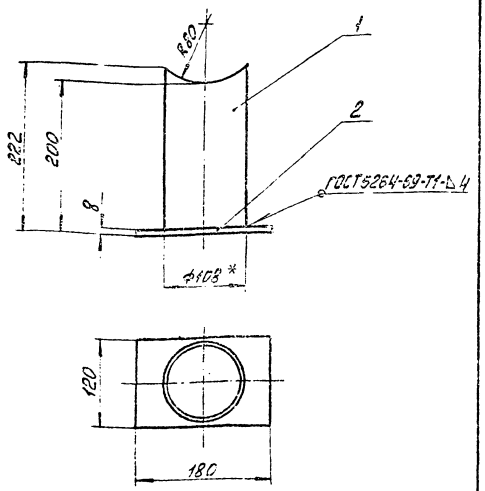

Размеры для справок.

Изм.	Лист	№ докум.	Подп.	Дата
Разраб.		Шачева		
Пров.		Комлец		
Т.контр.				
Н.контр.				
Утв.				

60.10.01.000 ПБ

Опора Дн=159; Н=280

Сборочный чертеж

Лит.	Масса	Масштаб
	3,66	1:4

Материал: Лист 8 ГОСТ 19903-74 / Вст3сп5ГОСТ380-71

Госстрой СССР ЦИТП ЛАТГИПРОГОРМ г. Рига

Копировал: Мак Формат А2

Типовой проект 903-2-10 Альбом VI

Инв. № подл. | Подп. и дата | Взам. инв. № | Инв. № дубл. | Подп. и дата

60.10.01.001

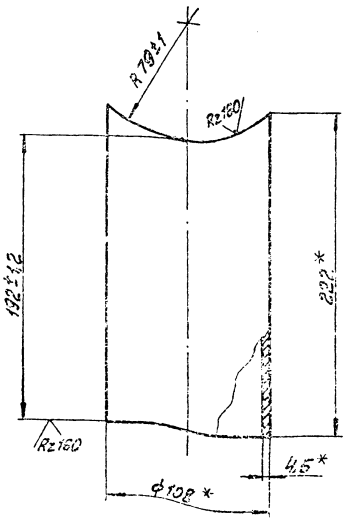

* Размеры для справок

Изм.	Лист	№ докум.	Подп.	Дата
Разраб.		Шачева		
Пров.		Комлец		
Т.контр.				
Н.контр.				
Утв.				

60.10.01.001

Труба

Лит.	Масса	Масштаб
	2,3	1:2

Материал: Труба ЮСЮНГОСТ10704-76 / Вст3пс5ГОСТ10-77

Госстрой СССР ЦИТП ЛАТГИПРОГОРМ г. Рига

Копировал: Формат А4

62.02.00.001

Типовой проект 903-2-10 Альбом VII

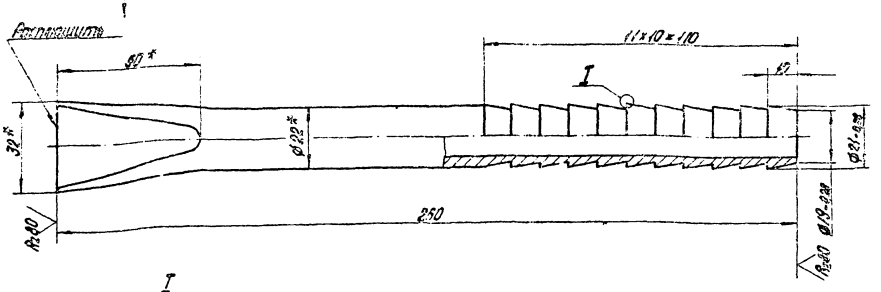

I
М2:1



Вид А
М2:1

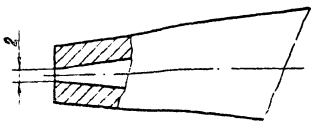

1. *Размеры для справок.
2. Неуказанные предельные отклонения размеров по СМ1.

							62.02.00.001				
Нач. отд.		Кириллов					Наконечник	Лит.	Масса	Масштаб	
Разраб.		Зиновьев							0,419	1:1	
Пров.		Зиновьев						Лист	Листов 1		
Гл. спец.		Гуревич									
Н. контр.		Кантор					Труба 22×4 ГОСТ 8734-75 / В Ст3 ГОСТ 8733-77	Госстрой СССР ЦИТП ЛАТГИПРОПРОМ г. Рига			
Утв.		Рубцов									

Копировал О. Янкелович

Формат А2

62.02.00.002

Типовой проект 903-2-10 Альбом VII

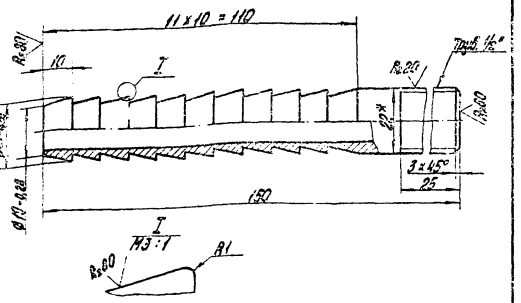

I
М3:1

1. *Размер для справок.
2. Неуказанные предельные отклонения размеров по СМ1.

							62.02.00.002				
Нач. отд.		Кириллов					Ниппель	Лит.	Масса	Масштаб	
Разраб.		Зиновьев							0,223	1:1	
Пров.		Зиновьев						Лист	Листов 1		
Гл. спец.		Гуревич									
Н. контр.		Кантор					Труба 22×4 ГОСТ 8734-75 / В Ст3 ГОСТ 8733-77	Госстрой СССР ЦИТП ЛАТГИПРОПРОМ г. Рига			
Утв.		Рубцов									

Копировал О. Янкелович

Формат А2

62.02.00.003

Типовой проект 903-2-10 Альбом VII

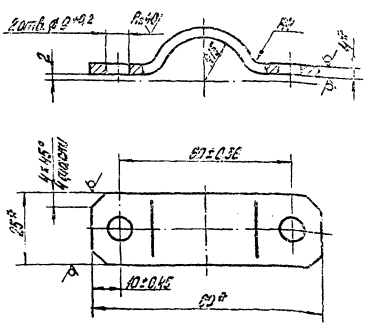
2 отв. ф 2+0,2
R=40
2
4*
4*
4*

Типовой проект 903-2-10 Альбом VI

67.01.00.001

Rz 80

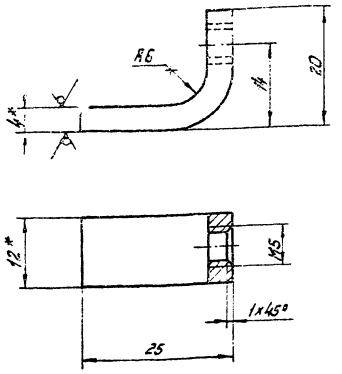

1.* Размеры для справок.
2. Неуказанные предельные отклонения размеров по СМ5.

Изм.	Лист	№ докум.	Подп.	Дата	67.01.00.001			
Разраб.		Ионова			Лапа	Лит.	Масса 0,014	Масштаб 2:1
Пров.		Колмец				Лист	Листов 1	
Гл. спец.		Сухоносов			Полоса 4x12 ГОСТ 103-76 / В Ст3сп3 ГОСТ 535-58*	Госстрой	Лат. ССР	ЛАТГИПРОПРОМ г. Рига
Н. контр.		Колмец						
Утв.		Рубинс						

Копировал: Тукин

Формат 11

Инв. № подл. | Подп. и дата | Взам. инв. № | Инв. № дубл. | Подп. и дата

Типовой проект 903-2-10 Альбом VI

67.01.00.002

Rz 160

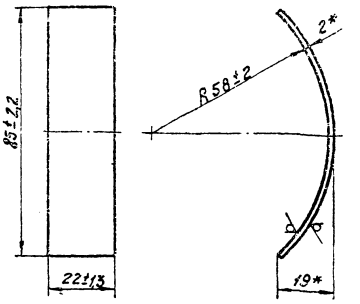

* Размеры для справок

Изм.	Лист	№ докум.	Подп.	Дата	67.01.00.002			
Разраб.		Ионова			Скоба защитная	Лит.	Масса 0,032	Масштаб 1:1
Пров.		Колмец				Лист	Листов 1	
Гл. спец.		Сухоносов			Лист 2 ГОСТ 19903-74 / В Ст3сп3 ГОСТ 16523-70	Госстрой	Лат. ССР	ЛАТГИПРОПРОМ г. Рига
Н. контр.		Колмец						
Утв.		Рубинс						

Копировал: Тукин

Формат 11

Инв. № подл. | Подп. и дата | Взам. инв. № | Инв. № дубл. | Подп. и дата

Типовой проект 903-2-10 Альбом VI

67.01.00.003

Rz 80

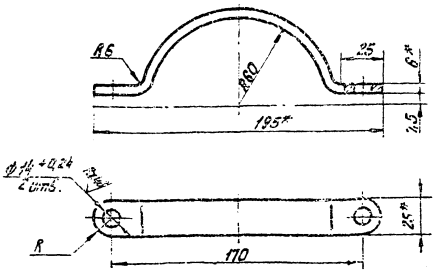

1.* Размеры для справок.
2. Неуказанные предельные отклонения размеров по СМ9.

Изм.	Лист	№ докум.	Подп.	Дата	67.01.00.003			
Разраб.		Ионова			Хомут	Лит.	Масса 0,27	Масштаб 1:2
Пров.		Колмец				Лист	Листов 1	
Гл. спец.		Сухоносов			Полоса 6x25 ГОСТ 103-76 / В Ст3сп3 ГОСТ 535-58*	Госстрой	Лат. ССР	ЛАТГИПРОПРОМ г. Рига
Н. контр.		Колмец						
Утв.		Рубинс						

Копировал: Тукин

Формат 11

Инв. № подл. | Подп. и дата | Взам. инв. № | Инв. № дубл. | Подп. и дата

Типовой проект 903-2-10 Альбом VI

67.01.00.004

Rz 40

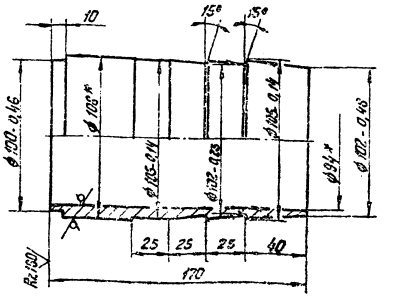

1.* Размеры для справок
2. Неуказанные предельные отклонения размеров по СМ9.

Изм.	Лист	№ докум.	Подп.	Дата	67.01.00.004			
Разраб.		Ионова			Ниппель	Лит.	Масса 2,7	Масштаб 1:2
Пров.		Колмец				Лист	Листов 1	
Гл. спец.		Сухоносов			Труба 108x7-Ст.3-8 / ГОСТ 8732-70	Госстрой	Лат. ССР	ЛАТГИПРОПРОМ г. Рига
Н. контр.		Колмец						
Утв.		Рубинс						

Копировал: Тукин

Формат 11

Инв. № подл. | Подп. и дата | Взам. инв. № | Инв. № дубл. | Подп. и дата

67.01.00.005

Rz 80

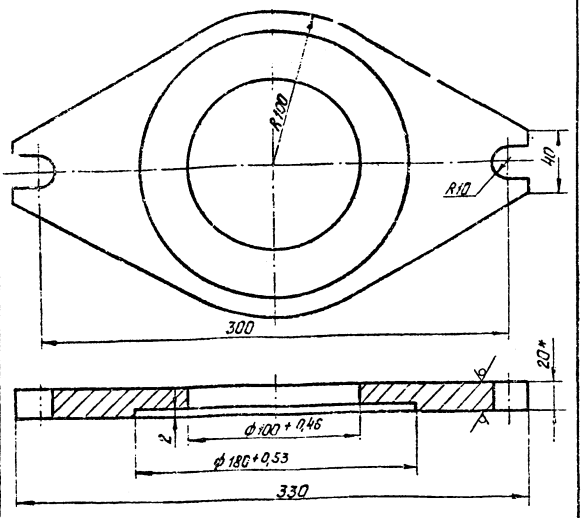

1.* Размер для справок
2. Неуказанные предельные отклонения размеров по СМ9

Изм.	Лист	№ докум.	Подп.	Дата	67.01.00.005		
Разраб.		Цонова			Фланец	Лит.	Масса 4,14	Масштаб 1:2
Пров.		Колмец				Лист	Листов 1
Гл. спец.		Сухоносов			Лист 20 ГОСТ 19903-74 / В Ст3сп3 ГОСТ 14637-69	Госстрой	Лат. ССР ЛАТГИПРОПРОМ г. Рига
Н. контр.		Колмец					
Утв.		Рудинс					

Копировал: Тукин — Формат 11

67.01.01.000 СБ

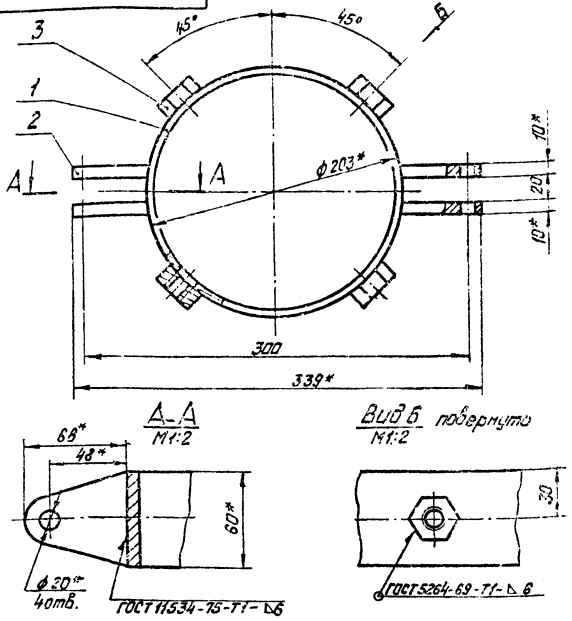

1.* Размеры для справок.
2. Неуказанные предельные отклонения размеров по СМ9.

Изм.	Лист	№ докум.	Подп.	Дата	67.01.01.000 СБ		
Разраб.		Цонова			Кольцо зажимное Сборочный чертеж	Лит.	Масса 4,05	Масштаб 1:2,5
Пров.		Колмец				Лист	Листов 1
Гл. спец.		Сухоносов				Госстрой	Лат. ССР ЛАТГИПРОПРОМ г. Рига
Н. контр.		Колмец					
Утв.		Рудинс					

Копировал: Тукин — Формат 11

67.01.01.001

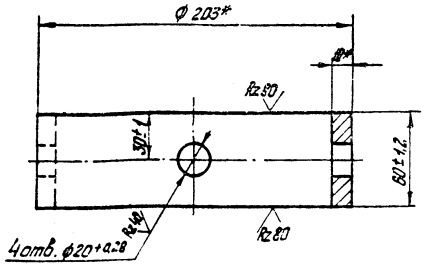

* Размеры для справок.

Изм.	Лист	№ докум.	Подп.	Дата	67.01.01.001		
Разраб.		Цонова			Кольцо	Лит.	Масса 2,8	Масштаб 1:2
Пров.		Колмец				Лист	Листов 1
Гл. спец.		Сухоносов			Труба 203х10 ГОСТ 8732-70 / В20 ГОСТ 8731-74	Госстрой	Лат. ССР ЛАТГИПРОПРОМ г. Рига
Н. контр.		Колмец					
Утв.		Рудинс					

Копировал: Тукин — Формат 11

67.01.01.002

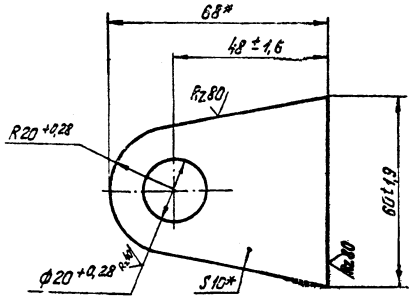

* Размеры для справок.

Изм.	Лист	№ докум.	Подп.	Дата	67.01.01.002		
Разраб.		Цонова			Ушко	Лит.	Масса 0,27	Масштаб 1:1
Пров.		Колмец				Лист	Листов 1
Гл. спец.		Сухоносов			Лист 10 ГОСТ 19903-74 / В Ст3сп3 ГОСТ 14637-69	Госстрой	Лат. ССР ЛАТГИПРОПРОМ г. Рига
Н. контр.		Колмец					
Утв.		Рудинс					

Копировал: Тукин — Формат 11

Типовой проект 903-2-10 Альбом VII
Инв. № подл. | Подп. и дата | Взам. инв. № | Инв. № дубл. | Подп. и дата

67.02.00.001

Rz40 (√)

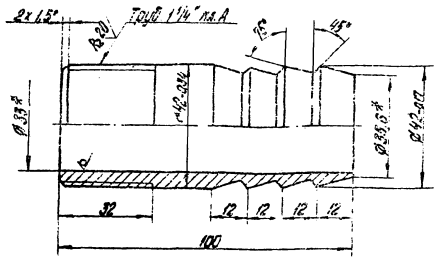

1. *Размеры для справок.
2. Неуказанные предельные отклонения размеров по СМ9.

				67.02.00.001			
Изм.	Лист	№ докум.	Подп.	Дата	Ниппель	Лит.	Масса	Масштаб
Разраб.		Ионова					0,45	1:1
Пров.		Колмец				Лист	Листов 1
Гл. спец.		Сутоносов			Труба 45х5 Ст.3-8 ГОСТ 8734-75	Гостроп	Лат. ССР
Н. контр.		Колмец				ЛАТГИПРОПРОМ	
Утв.		Рубина				2 Рига	

Копировал О. Янкелович

Формат 11

Типовой проект 903-2-10 Альбом VI

Инв. № подл. | Подп. и дата | Взам. инв. № | Инв. № дубл. | Подп. и дата

67.03.00.001

Rz80 (√)

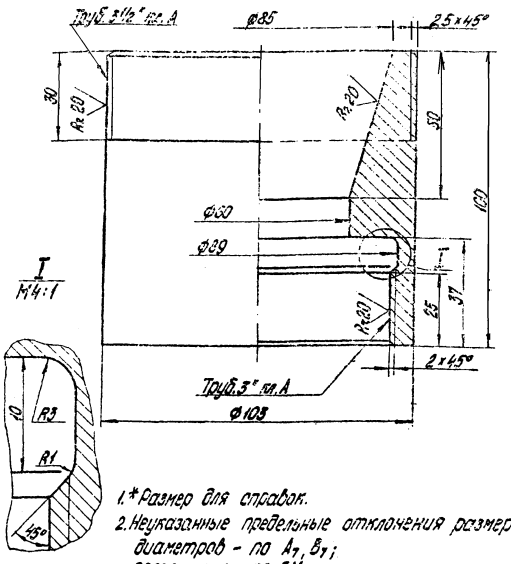

1. *Размер для справок.
2. Неуказанные предельные отклонения размеров: диаметров - по A_7, B_7; остальных - по СМ9.

				67.03.00.001			
Изм.	Лист	№ докум.	Подп.	Дата	Втулка	Лит.	Масса	Масштаб
Разраб.		Зеленовский					2,89	1:1
Пров.		Колмец				Лист	Листов 1
Гл. спец.		Сутоносов			Круг В-105 ГОСТ 2590-71 В Ст.3 сп.3 ГОСТ 535-58*	Гостроп	Лат. ССР
Н. контр.		Колмец				ЛАТГИПРОПРОМ	
Утв.		Рубина				2 Рига	

Копировал О. Янкелович

Формат 11

Типовой проект 903-2-10 Альбом VI

Инв. № подл. | Подп. и дата | Взам. инв. № | Инв. № дубл. | Подп. и дата

67.03.00.000 СБ

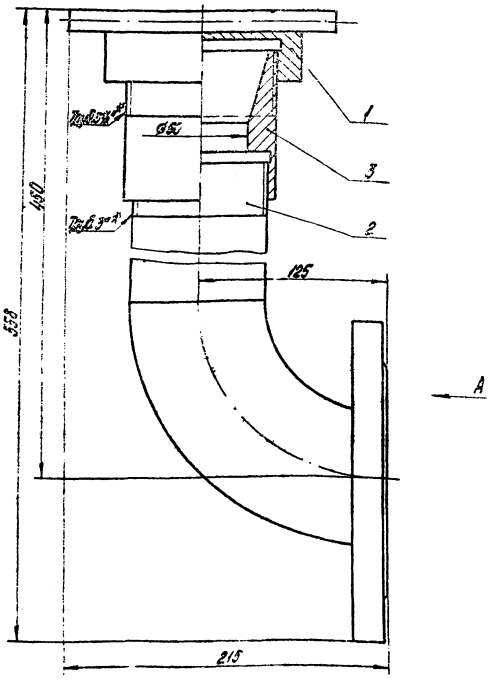

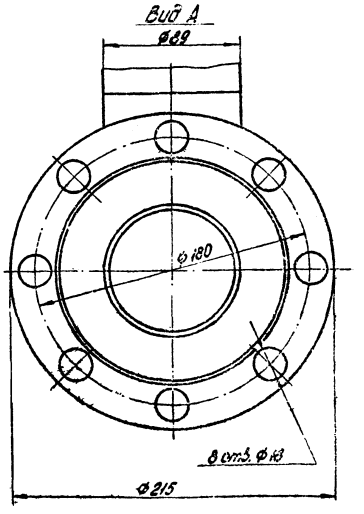

Размеры для справок.

				67.03.00.000 СБ			
Изм.	Лист	№ докум.	Подп.	Дата	Штуцер Ду80	Лит.	Масса	Масштаб
Разраб.		Зеленовский			Сборочный чертеж		10,8	1:2
Пров.		Колмец				Лист	Листов 1
Гл. спец.		Сутоносов				Гостроп	Лат. ССР
Н. контр.		Колмец				ЛАТГИПРОПРОМ	
Утв.		Рубина				2 Рига	

Копировал О. Янкелович

Формат 12

Типовой проект 903-2-10 Альбом VI

67.03.01.000 СБ

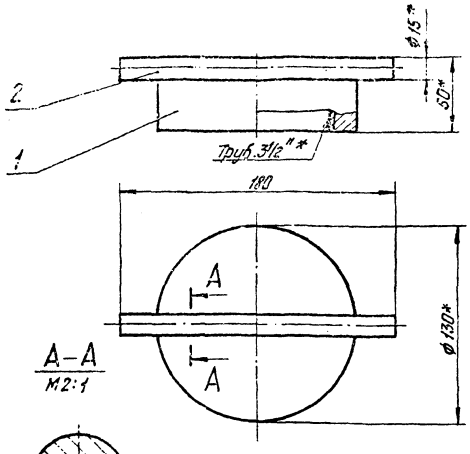

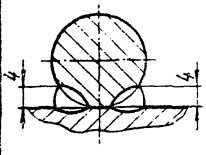

1.* Размеры для справок.
2. Неуказанные предельные отклонения размеров по СМ9.
3. Обработка поверхностей реза детали Б4 Rz 160
4. Сварка ручная дуговая

Изм.	Лист	№ докум.	Подп.	Дата	67.03.01.000 СБ		
Разраб.		Зеленевский			Крышка Сборочный чертеж	Лит.	Масса 2,55	Масштаб 1:2
Пров.		Колмец				Лист	Листов 1
Гл. спец.		Сухоносов				Госстрой	Лит. СССР
Н. контр.		Колмец				ЛАТГИПРОПРОМ г. Рига	
Утв.		Рубинов					

Копировал: Тук

Формат 11

Типовой проект 903-2-10 Альбом VI

67.03.01.001

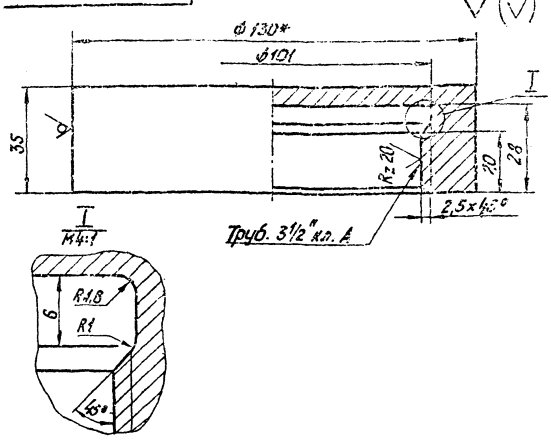

1.* Размер для справок.
2. Неуказанные предельные отклонения размеров по СМ9.

Изм.	Лист	№ докум.	Подп.	Дата	67.03.01.001		
Разраб.		Зеленевский			Колпак	Лит.	Масса 2,28	Масштаб 1:1
Пров.		Колмец				Лист	Листов 1
Гл. спец.		Сухоносов			Круг 3-130 ГОСТ 2590-71 / 3 Ст3сп3 ГОСТ 535-58*	Госстрой	Лит. СССР
Н. контр.		Колмец				ЛАТГИПРОПРОМ г. Рига	
Утв.		Рубинов					

Копировал: Тук

Формат 11

Типовой проект 903-2-10 Альбом VI

67.03.02.000 СБ

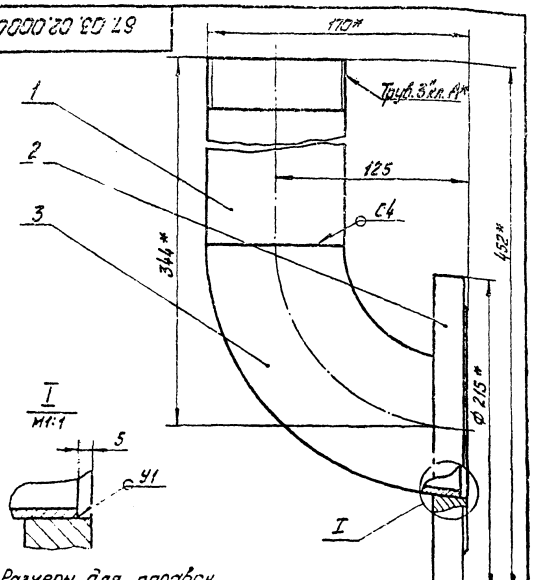

1.* Размеры для справок.
2. Неуказанные предельные отклонения размеров по СМ9.
3. Сварные швы по ГОСТ 16037-70.

Изм.	Лист	№ докум.	Подп.	Дата	67.03.02.000 СБ		
Разраб.		Зеленевский			Отвод Сборочный чертеж	Лит.	Масса 5,42	Масштаб 1:2
Пров.		Колмец				Лист	Листов 1
Гл. спец.		Сухоносов				Госстрой	Лит. СССР
Н. контр.		Колмец				ЛАТГИПРОПРОМ г. Рига	
Утв.		Рубинов					

Копировал: Тук

Формат 11

Типовой проект 903-2-10 Альбом VI

67.03.02.001

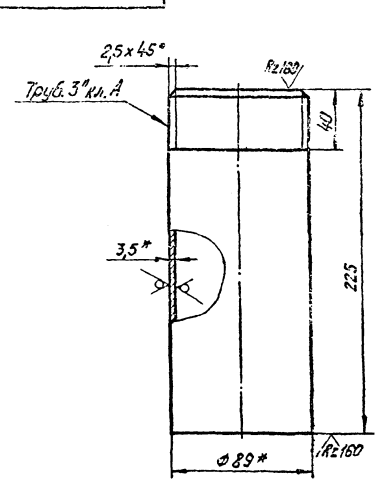

1. * Размеры для справок.
2. Неуказанные предельные отклонения размеров по СМ9.

Изм.	Лист	№ докум.	Подп.	Дата	67.03.02.001		
Разраб.		Зеленевский			Труба	Лит.	Масса 1,66	Масштаб 1:2
Пров.		Колмец				Лист	Листов 1
Гл. спец.		Сухоносов			Труба 89x3,5 ГОСТ 8932-70 / В20 ГОСТ 8731-74	Госстрой	Лит. СССР
Н. контр.		Колмец				ЛАТГИПРОПРОМ г. Рига	
Утв.		Рубинов					

Копировал: Тук

Формат 11

67.03.02.002

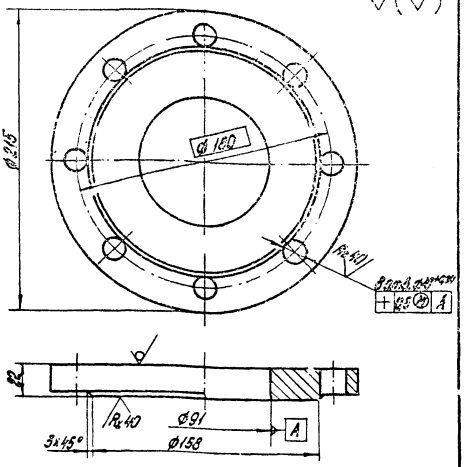

Неуказанные предельные отклонения размеров:
диаметров - по A_7, B_7,
остальных - по Cm_9.

			67.03.02.002		
Изм.	Лист	№ докум.	Подп.	Дата	
Разраб.		Фланец		Лит.	Масса	Масштаб
Пров.					2,16	1:2
Т. контр.				Лист	Листов 1
Н. контр.					ЛАТГИПРОПРОМ
Утв.					
Гл. спец.	Сидоров			Материал: Лист 25 ГОСТ 19903-74	
Нач. сект.	Гаврилов			Сталь 8 Ст3 пс2 ГОСТ 14637-89	
Нач. гр.	Ирдуганов				

Копировал О. Ангелова

Формат А4

67.04.00.001

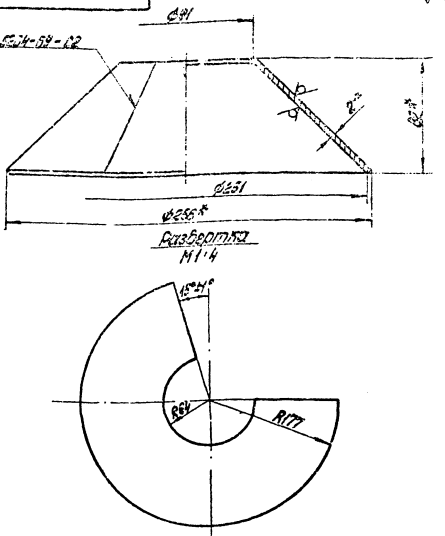

1.* Размеры для справок.
2. Неуказанные предельные отклонения размеров:
диаметров - по A_9, B_9,
остальных - по Cm_9.

			67.04.00.001		
Изм.	Лист	№ докум.	Подп.	Дата	
Разраб.		Колпак		Лит.	Масса	Масштаб
Пров.					0,55	1:2
Т. контр.				Лист	Листов 1
Н. контр.					ЛАТГИПРОПРОМ
Утв.					
Гл. спец.	Сидоров			Материал: Лист 2 ГОСТ 19903-74	
Нач. сект.	Гаврилов			Сталь 6 Ст3 пс2 ГОСТ 16523-70	
Нач. гр.	Ирдуганов				

Копировал О. Ангелова

Формат А4

67.05.00.000 СБ

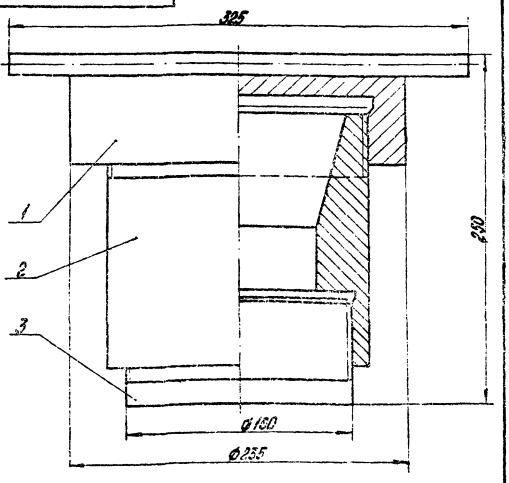

Размеры для справок.

			67.05.00.000 СБ		
Изм.	Лист	№ докум.	Подп.	Дата	
Разраб.		Штуцер Ду 150		Лит.	Масса	Масштаб
Пров.		Сборочный чертеж			35,5	1:2
Т. контр.				Лист	Листов 1
Н. контр.					ЛАТГИПРОПРОМ
Утв.					

Копировал

Формат А4

67.05.00.001

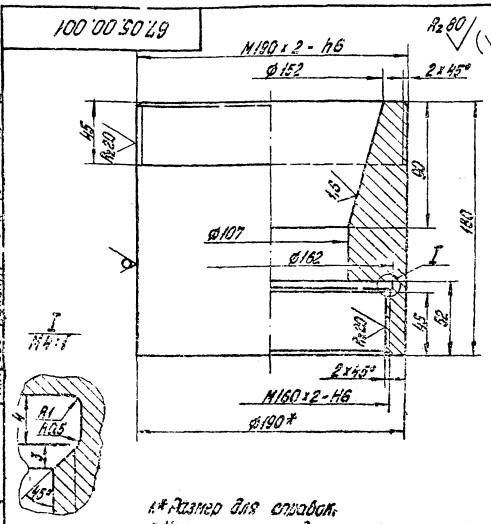

1.* Размер для справок.
2. Неуказанные предельные отклонения размеров: диаметров - по A_7, B_7, остальных - по Cm_9.

			67.05.00.001		
Изм.	Лист	№ докум.	Подп.	Дата	
Разраб.		Втулка		Лит.	Масса	Масштаб
Пров.					12,3	1:2
Т. контр.				Лист	Листов
Н. контр.					ЛАТГИПРОПРОМ
Утв.					
Гл. спец.	Сидоров			Материал: Труба В-190 ГОСТ 8732-71	
Нач. сект.	Гаврилов			Сталь 5 Ст3сп3 ГОСТ 535-88	
Нач. гр.	Ирдуганов				

Копировал О. Ангелова

Формат А4

67.05.00.002

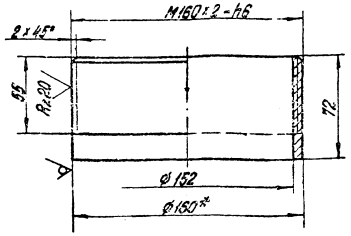

1.* Размер для справок.
2. Неуказанные предельные отклонения размеров:
диаметров по A_7, B_7,
остальных по CM_9.

| | | |

Типовой проект 903-2-10 Альбом VI

67.06.00.001

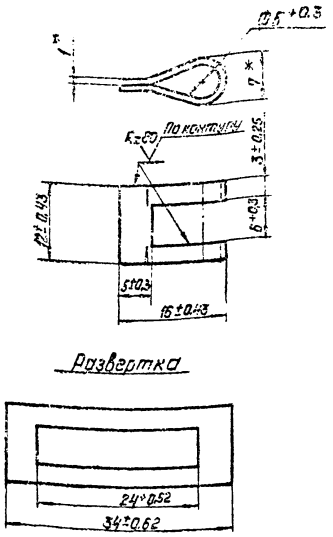

* Размеры для справок.

Изм.	Лист	№ докум.	Подп.	Дата	67.06.00.001	Лит.	Масса	Масштаб
Разраб.		Чернышев			Ушко		0,002	2:1
Провер.		Колмец				Лист	Листов 1	
Гл.спец.		Сухоносов				Госстрой	Латв. ССР	
Н.контр.		Колмец			Лист 1 ГОСТ 19903-74	ЛАТГИПРОПРОМ		
Утв.		Рубинс			Вст.3 сп.3 ГОСТ 16523-70	г. Рига		

Копировал: Давыдова Формат 11

Типовой проект 903-2-10 Альбом VI

67.08.00.002

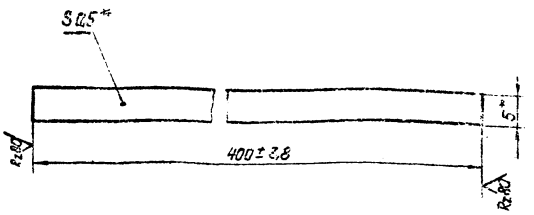

* Размеры для справок.

Изм.	Лист	№ докум.	Подп.	Дата	67.06.00.002	Лит.	Масса	Масштаб
Разраб.		Чернышев			Лента		0,008	2:1
Пров.		Колмец				Лист	Листов 1	
Гл.спец.		Сухоносов				Госстрой	Латв. ССР	
Н.контр.		Колмец			Лента 10пг-М-0,5×5 ГОСТ 503-71	ЛАТГИПРОПРОМ		
Утв.		Рубинс				г. Рига		

Копировал: Давыдова Формат 11

Типовой проект 903-2-10 Альбом VI

67.07.00.001

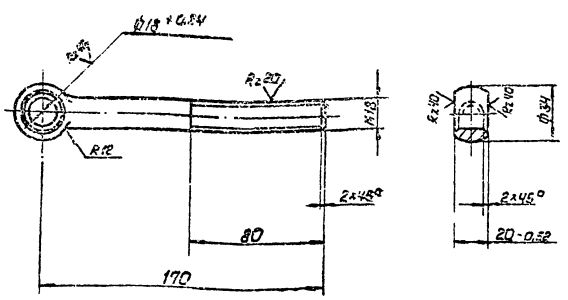

Неуказанные предельные отклонения размеров по CM_5

Изм.	Лист	№ докум.	Подп.	Дата	67.07.00.001	Лит.	Масса	Масштаб
Разраб.		Ионова			Болт откидной М18×170		0,4	1:2
Пров.		Колмец				Лист	Листов 1	
Гл.спец.		Сухоносов				Госстрой	Латв. ССР	
Н.контр.		Колмец			Круг 34 ГОСТ 2590-71 / 35 ГОСТ 1050-74	ЛАТГИПРОПРОМ		
Утв.		Рубинс				г. Рига		

Копировал: Давыдова Формат 11

Типовой проект 903-2-10 Альбом VI

67.03.00.001

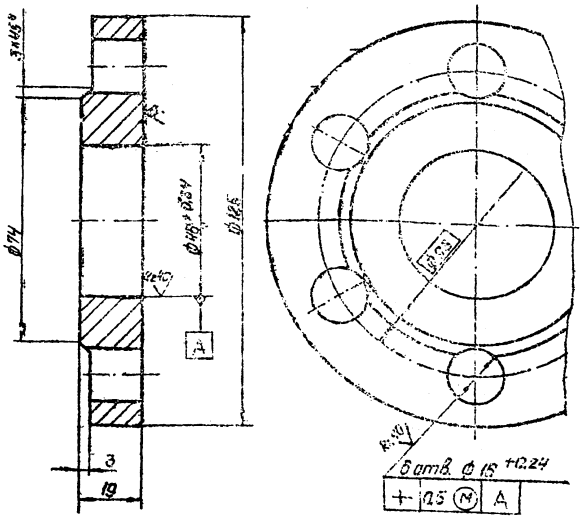

Неуказанные предельные отклонения размеров.
диаметров - по A_7, B_7,
остальных - по CM_7.

Изм.	Лист	№ докум.	Подп.	Дата	67.08.00.001	Лит.	Масса	Масштаб
Разраб.		Ионова			Фланец		1,4	1:1
Пров.		Вилгалвис				Лист	Листов 1	
Гл.спец.		Сухоносов				Госстрой	Латв. ССР	
Н.контр.		Колмец			Лист 20 ГОСТ 19903-74	ЛАТГИПРОПРОМ		
Утв.		Рубинс			Вст.3 сп.3 ГОСТ 14637-69*	г. Рига		

Копировал: Давыдова Формат 11

Типовой проект 903-2-10 Альбом VII

67.08.00.002

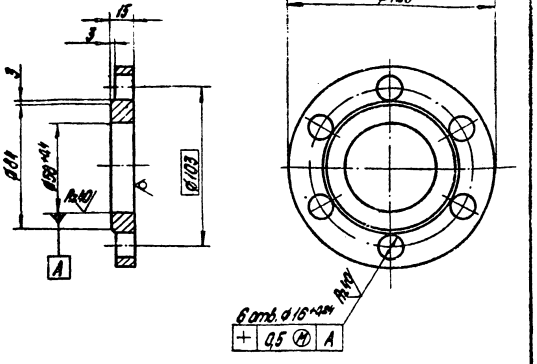

Неуказанные предельные отклонения размеров:
диаметров – по A_7, B_7,
остальных – по CM_7.

					67.08.00.002				
Изм.	Лист	№ докум.	Подп.	Дата	Фланец	Лит.	Масса	Масштаб	
Разраб.		Иванова		5.11.78			1,23	1:2	
Пров.		Зиновьев		5.11.78		Лист	Листов 1		
Н. контр.		Кудинов			Лист 16 ГОСТ 19903-74	Гостпой	Литер. СКР		
Утв.		Ефимов			Ст3сп3 ГОСТ 14637-69*	ЛАТГИПРОПРОМ г. Рига			

Копировал О. Николаева Формат А1

Типовой проект 903-2-10 Альбом VII

67.08.00.003

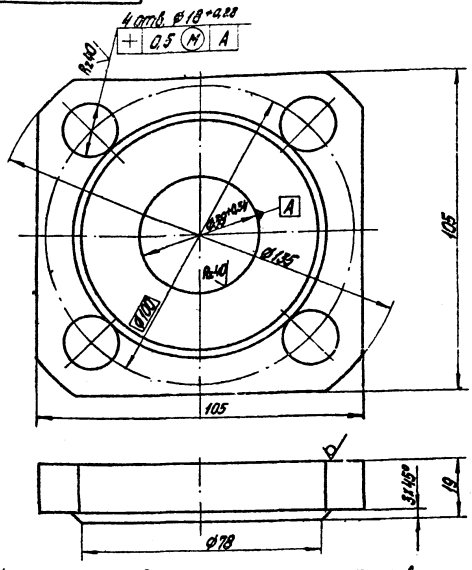

Неуказанные предельные отклонения размеров:
диаметров – по A_7, B_7,
остальных – по CM_7.

					67.08.00.003				
Изм.	Лист	№ докум.	Подп.	Дата	Фланец	Лит.	Масса	Масштаб	
Разраб.		Иванова		5.11.78			1,27	1:1	
Пров.		Зиновьев		5.11.78		Лист	Листов 1		
Н. контр.		Кудинов			Лист 20 ГОСТ 19903-74	Гостпой	Литер. СКР		
Утв.		Ефимов			Ст3сп3 ГОСТ 14637-69*	ЛАТГИПРОПРОМ г. Рига			

Копировал О. Николаева Формат А1

Типовой проект 903-2-10 Альбом VII

67.08.00.004

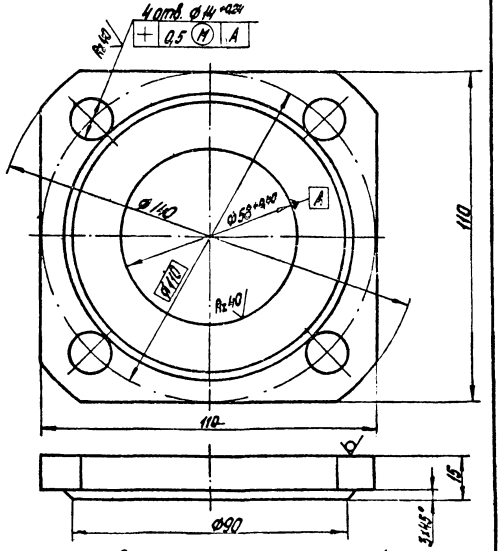

Неуказанные предельные отклонения размеров:
диаметров – по A_7, B_7,
остальных – по CM_7.

					67.08.00.004				
Изм.	Лист	№ докум.	Подп.	Дата	Фланец	Лит.	Масса	Масштаб	
Разраб.		Иванова		5.11.78			1,01	1:1	
Пров.		Зиновьев		5.11.78		Лист	Листов 1		
Н. контр.		Кудинов			Лист 16 ГОСТ 19903-74	Гостпой	Литер. СКР		
Утв.		Ефимов			Ст3сп3 ГОСТ 14637-69*	ЛАТГИПРОПРОМ г. Рига			

Копировал О. Николаева Формат А1

Типовой проект 903-2-10 Альбом VII

67.08.00.005

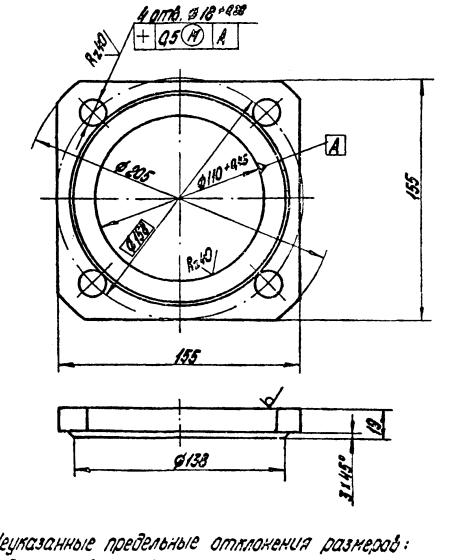

Неуказанные предельные отклонения размеров:
диаметров – по A_7, B_7,
остальных – по CM_7.

					67.08.00.005				
Изм.	Лист	№ докум.	Подп.	Дата	Фланец	Лит.	Масса	Масштаб	
Разраб.		Иванова		5.11.78			1,95	1:2	
Пров.		Зиновьев		5.11.78		Лист	Листов 1		
Н. контр.		Кудинов			Лист 20 ГОСТ 19903-74	Гостпой	Литер. СКР		
Утв.		Ефимов			Ст3сп3 ГОСТ 14637-69*	ЛАТГИПРОПРОМ г. Рига			

Копировал О. Николаева Формат А1

gost.e-ecolog.ru