ТИПОВОЙ ПРОЕКТ
903-2-10

УСТАНОВКА МАЗУТОСНАБЖЕНИЯ Q=6,5 м³/ч, P=25(10) кгс/см² С НАЗЕМНЫМИ МЕТАЛЛИЧЕСКИМИ РЕЗЕРВУАРАМИ 2×400(200) м³

АЛЬБОМ II часть 2

СООРУЖЕНИЯ СЛИВА И ПРИЕМА МАЗУТА И ЖИДКИХ ПРИСАДОК. НЕТИПОВЫЕ ИЗДЕЛИЯ АРХИТЕКТУРНО-СТРОИТЕЛЬНОЙ ЧАСТИ.

gost.e-ecolog.ru

ТИПОВОЙ ПРОЕКТ
903-2-10
УСТАНОВКА МАЗУТОСНАБЖЕНИЯ Q=6,5 м³/ч, P=25(10) кгс/см²
С НАЗЕМНЫМИ МЕТАЛЛИЧЕСКИМИ РЕЗЕРВУАРАМИ 2×400(200) м³
АЛЬБОМ II ЧАСТЬ 2

СОСТАВ ПРОЕКТА

АЛЬБОМ I	ЧАСТЬ 1	Мазутонасосная. Части: тепломеханическая, автоматизация, электротехническая, санитарно-техническая, тепловые сети.
АЛЬБОМ I	ЧАСТЬ 2	Мазутонасосная. Архитектурно-строительная часть.
АЛЬБОМ I	ЧАСТЬ 3	Мазутонасосная. Нетиповые изделия архитектурно-строительной части.
АЛЬБОМ I	ЧАСТЬ 4	Мазутонасосная. Блоки тепломеханического оборудования.
АЛЬБОМ II	ЧАСТЬ 1	Сооружения слива и приема мазута и жидких присадок. Части: тепломеханическая, архитектурно-строительная, автоматизация, электротехническая.
АЛЬБОМ II	ЧАСТЬ 2	Сооружения слива и приема мазута и жидких присадок. Нетиповые изделия архитектурно-строительной части.
АЛЬБОМ III		Резервуарный парк. Части: тепломеханическая, архитектурно-строительная, автоматизация, электротехническая, отопление и вентиляция.
АЛЬБОМ IV		Генеральный план, инженерные сети. Части: тепломеханическая, архитектурно-строительная, автоматизация, электротехническая, водопровод и канализация, тепловые сети.
АЛЬБОМ V		Задания заводам-изготовителям: на щиты автоматики и КИП, на щиты управления приплощадочные.
АЛЬБОМ VI		Нестандартизированное оборудование. Тепломеханическая часть - вспомогательное оборудование и устройства.
АЛЬБОМ VII	ЧАСТЬ 1	Сметы. Общая часть.
АЛЬБОМ VII	ЧАСТЬ 2	Сметы. Мазутонасосная.
АЛЬБОМ VII	ЧАСТЬ 3	Сметы. Сооружения слива и приема мазута и жидких присадок.
АЛЬБОМ VII	ЧАСТЬ 4	Сметы. Резервуарный парк.
АЛЬБОМ VII	ЧАСТЬ 5	Сметы. Генеральный план, инженерные сети.
АЛЬБОМ VIII	ЧАСТЬ 1	Заказные спецификации. Мазутонасосная.
АЛЬБОМ VIII	ЧАСТЬ 2	Заказные спецификации. Сооружения слива и приема мазута и жидких присадок.
АЛЬБОМ VIII	ЧАСТЬ 3	Заказные спецификации. Резервуарный парк.
АЛЬБОМ VIII	ЧАСТЬ 4	Заказные спецификации. Инженерные сети.

ПРИМЕНЕННЫЕ ТИПОВЫЕ ПРОЕКТЫ

Типовой проект 704-1-52 Альбом I, III — Стальной вертикальный цилиндрический резервуар для нефти и нефтепродуктов емкостью 400 м³ (распространяет Казахский филиал ЦИТП).

Типовой проект 704-1-50 Альбом I, III — Стальной вертикальный цилиндрический резервуар для нефти и нефтепродуктов емкостью 200 м³ (распространяет Казахский филиал ЦИТП).

Типовой проект 704-1-109 Альбом I, III — Резервуар стальной горизонтальный для нефтепродуктов емкостью 25 м³ (распространяет Казахский филиал ЦИТП).

Типовой проект 704-1-107 Альбом I, III — Резервуар стальной горизонтальный для нефтепродуктов емкостью 5 м³ (распространяет Казахский филиал ЦИТП).

Типовой проект 4-18-841 Альбом I, II, IV — Резервуар для воды емкостью 250 м³ железобетонный прямоугольный заглубленный (распространяет Свердловский филиал ЦИТП).

Типовой проект 902-2-157 — Нефтеловушки из сборных железобетонных элементов на расход воды 5 л/с (распространяет ЦИТП г. Москва).

Разработан
проектным институтом
ЛАТГИПРОПРОМ
Госстроя Латвийской ССР

Главный инженер института — В. Фолиманов
Главный инженер проекта — А. Думан

Технический проект
утвержден Главпромстройпроектом
Госстроя СССР
протокол № 33 от 7-8 июня 1977 г.
Рабочие чертежи введены в действие с
01.03.78 Латгипропромом
приказ № 141 от 2 июня 1978 г.

Типовой проект 903-2-10 Альбом II часть 2

Обозначение	Наименование	Стр.
	Содержание альбома	2,3
КЖИ - ТТ	Технические требования	4
КЖИ - ПС1-36-Б3а	Панель стеновая балочная ПС1-36-Б3а	5
КЖИ - ПС1-36-Б3в	Панель стеновая балочная ПС-36-Б3в	6
КЖИ - ИП5-6в; - ИП5-6а	Плиты покрытия ИП5-6в; ИП5-6а	7
КЖИ - ИП5-6б	Плита покрытия ИП5-6б л.1	8
КЖИ - ИП5-6б	Плита покрытия ИП5-6б л.2	9
КЖИ - К36-1а	Колонна К36-1а	10
КЖИ - ПС1-36-Б3б	Панель стеновая балочная ПС1-36-Б3б	
КЖИ - С1	Сетка С1	11
КЖИ - С2	Сетка С2	
КЖИ - С5	Сетка С5	12
КЖИ - С6	Сетка С6	
КЖИ - С10	Сетка С10	13
КЖИ - С11	Сетка С11	
КЖИ - ПК1	Арматурный пакет ПК1 л.1	14
КЖИ - ПК1	Арматурный пакет ПК1 л.2	
КЖИ - ПК2	Арматурный пакет ПК2 л.1	15
КЖИ - ПК2	Арматурный пакет ПК2 л.2	
КЖИ - КР1; КР3	Каркасы КР1; КР3	16
КЖИ - КР2; КР4	Каркасы КР2; КР4	
КЖИ - КР5	Каркас КР5	17.
КЖИ - КР6	Каркас КР6	
КЖИ - МН1; МН3; МН11	Закладная деталь МН1; МН3; МН11	18
КЖИ - МН2	Закладная деталь МН2	
КЖИ - МН4	Закладная деталь МН4	19
КЖИ - МН5	Закладная деталь МН5	
КЖИ - МН6; МН7	Закладная деталь МН6; МН7	20
КЖИ - МН8	Закладная деталь МН8	
КЖИ - МН9	Закладная деталь МН9	21
КЖИ - МН10	Закладная деталь МН10	
КЖИ - МН12	Закладная деталь МН12	22
КЖИ - МН13	Закладная деталь МН13	
КЖИ - МН15	Закладная деталь МН15	23
КЖИ - МН16	Закладная деталь МН16	
КЖИ - МН17	Закладная деталь МН17	24
КЖИ - МН18	Закладная деталь МН18	
КЖИ - МН19; МН20	Закладная деталь МН19; МН20	25
КЖИ - МН21; МН22	Закладная деталь МН21; МН22	

Инв. № подл. | Подп. и дата

					ТП 903-2-10			
Изм.	Лист	№ докум.	Подп.	Дата	Содержание альбома	Лит.	Масса	Масшт.
Гл.инж.пр.		Думан				Р		
Нач.СО-1		Калетов						
Гл.конструктор		Андриевский				Лист 1	Листов 2	
Рук.гр.		Шульгина				Госстрой Латв.ССР ЛАТГИПРОПРОМ г. Рига		
Техн.		Кирштук						
Н.контр.		Андреев						
Пров.		Логинов						

Корректор П. Янкелович

Формат 12

Обозначение	Наименование	Стр.
КЖИ - МН 23	Закладная деталь МН23	26
КЖИ - МН 29	Столик МН29	
КЖИ - МН 30	Закладная деталь МН30	27
КЖИ - МН31	Закладная деталь МН31	
КЖИ - МН32	Закладная деталь МН32	28
КЖИ - МН33	Закладная деталь МН33	
КЖИ - МН34	Закладная деталь МН34	29
КЖИ - МС1	Закладная деталь МС1	
КЖИ - МС2	Соединительный элемент МС2	30
КЖИ - В-1	Ворота металлические В-1	31

Типовой проект 903-2-10 Альбом II часть 2

Инв. № подл. | Подпись и дата

Изм.	Лист	№ докум.	Подп.	Дата
Гл. инж. пр.		Думан		
Нач. СО-1		Калетов		
Гл. конст.		Андреев		
Рук. гр.		Шульгина		
Техн.		Кирштук		
Н. контр.		Андреевский		
Пров.		Логинов		

ТП 903-2-10

Содержание альбома

Лит.	Масса	Масштаб
Р		

Лист 2 Листов 2

Проектный Ростов СССР ЛАТГИПРОПРОМ г. Рига

Копировал О. Янкелович

Формат 12

Типовой проект 903-2-10 Альбом II часть 2

Инв. № подл. | Подп. и дата

Технические требования

I.1. Плоские сетки и каркасы изготовлять с помощью контактной точечной сварки.

Точечную сварку производить во всех местах пересечения стержней сеток.

I.2. Сварку следует производить в соответствии с ГОСТ 19292-73 „Соединения сварные элементов закладных деталей сборных железобетонных конструкций. Контактная и автоматическая сварка плавлением. Основные типы и конструктивные элементы" и с „Указаниями по сварке соединений арматуры и закладных деталей железобетонных конструкций" СН-393-69.

I.3. Арматурные изделия должны отвечать требованиям ГОСТ 10922-75 „Арматурные изделия и закладные детали сварные для железобетонных конструкций. Технические требования и методы испытаний."

II.1. Анкеры закладных изделий приваривать к пластинам и прокату втавр дуговой сваркой под слоем флюса на автоматах и полуавтоматах.

Отогнутые анкеры рекомендуется приваривать дуговой ручной или рельефно-точечной контактной сваркой.

Сварку пластин и проката между собой выполнять дуговой ручной электросваркой электродами Э42 по ГОСТ 9467-75.

II.2. Материал пластин и проката - сталь марки ВСт3кп2 по ГОСТ 380-71*. Материал анкеров - арматурная сталь классов АI, АII, АIII по ГОСТ 5781-75.

II.3. Закладные и соединительные элементы должны быть защищены 5-ю слоями эмали ХСЭ-759 (ТУ6-10-1115-71) общей толщиной 130 мкм по грунтовке ХС-059 в соответствии с группой IV таблицы 48 дополнение к СНиП II-28-73 (поверхности, не закладываемые в бетон).

Изм.	Лист	№ докум.	Подп.	Дата
Гл. инж. пр.		Дунаи		
Нач. отд.		Калетов		
Гл. конст.		Андриевский		
Рук. гр.		Шульгина		
Ст. инж.		Логинов		
Ст. техн.		Леонова		
Н. контр.		Андриевский		
Пров.		Шульгина		

ТП 903-2-10 КЖИ-ТТ

Технические требования

Лит.	Масса	Масштаб
Р		

Лист 1 Листов 1

Госстрой Лато. ССР ЛАТГИПРОПРОМ г. Рига

Копировал О. Янкелович

Формат 12

Типовой проект 903-2-10 Альбом V часть 2

Инв.№подл. | Подп. и дата

ПС1-36-63а

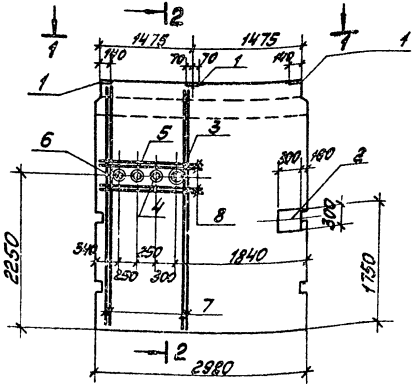

Формат	Зона	Поз.	Обозначение	Наименование	Кол.	Приме-чание
				ПС1-36-63а		
			Дополнительные	сборочные единицы	И	детали
		1	1.400-6	Закладн. эл-т МБ-4	3	
		2	ТП 903-2-10 КЖИ-МН17	—"— —"— МН17	1	
		3	ТП 903-2-10 КЖИ-МН18; МН20	—"— —"— МН19	1	
		4	—"—	—"— —"— МН20	1	
		5	ТП 903-2-10 КЖИ-МН21; МН22	—"— —"— МН21	1	
		6	—"—	—"— —"— МН22	1	
		7-8	ТП 903-2-10 КЖИ-ПС1-36-63.	Стержни отогнутые		

Выборка дополнительной стали на один элемент

Марка эл-та	Арматурные изд.		Итого	Закладные элементы							Итого всего
				Профильная сталь							
	класс AIII	⌀ мм		δ=10	δ=12	Гауб 95х15	Уг.⌀ 63х6	Уг.⌀ 80х8	Гауб 140х		
	кг										
ПС1-36-63а	61,9		61,9	6,32	6,3	0,2	0,3	0,7	1,1		1,5	0,25	7,325	1,564

1. Основную опалубку и армирование панели см. серию 3.900-3 в. 4, 4.1 лист 3 для панели ПС1-36-63.

Ведомость дополнительных стержней на 1 элемент

Марка эл-та	Поз.	Эскиз	⌀ мм	Длина мм	Кол. шт.
ПС1-36-63а	7	3550	16А III	3550	8
	8	1350	16А III	1350	8

ТП 903-2-10 КЖИ-ПС1-36-63а

Изм.	Кол.уч.	Лист	№ докум.	Подп.	Дата
Гл.инж.пр.		Думан			
Нач.отд.		Кантор			
Гл.конст.		Аксельрод			
Рук.гр.		Шкильдина			
Ст.техник		Осипова			
Н.контр.		Кантор			
Техн.		Васильева			

Панель стеновая балочная ПС1-36-63а

Лит.	Масса	Масштаб
Р		
Лист 1	Листов 1	

Госстрой Мат-ЭССР ЛАТГИПРОПРОМ г. Рига

Копировал: Гаврилова

Формат А2

ПС1-36-Б3в

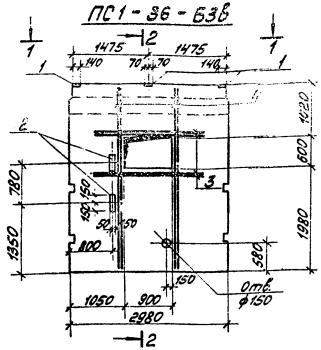

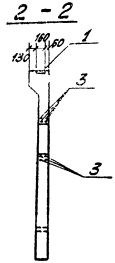

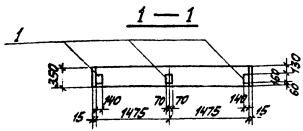

Поз.	Обозначение	Наименование	Кол.	Примечание
		ПС1-36-Б3в		
	Дополнительные	сборочные единицы и детали		
1	1.400-6	Закладн. эл-т МБ-4	3	
2	ТП 903-2-10 КЖИ-ПС1-36	— " — " — МН 1.6	2	
3-4	ТП 903-2-10 КЖИ-ПС1-36 Б3в	Стержни отбельные		

Выборка дополнительной стали на один элемент, кг

Марка эл-та	Арматурн. издел.	Закладные изделия							Всего
	Арматурн. стали по ГОСТ 5781-82* класса A-III	Итого	Прокатн. сталь		Арматурн. стали по ГОСТ 5781-82*		Итого	
			класс A-I		класс A-II			
	ф 6 мм		δ=8	δ=12	ф мм	ф мм		
					10	10		
	т							
ПС1-36-Б3в	68,9	68,9	3,8	6,3	1,5	0,4	12,0	80,9

Ведомость дополнительных стержней на 1 эл-т

Марка эл-та	Поз.	Эскиз	ф мм	Длина мм	Кол. шт.
ПС1-36-Б3в	3	1900	16А III	1900	8
	4	3550	16А III	3556	8

В месте отверстия арматуру сетки вырезать, дополнительно поставить окаймляющие стержни поз.3,4.
2 Привязку каркасов КР-1 к верхней грани панели принять 920 вместо 1000.
3 Основную опалубку и армирование панели см. серию 3.900-3 в.4, часть 1, лист 3 для панели ПС1-36-Б3.

					ТП 903-2-10 КЖИ-ПС1-36-Б3в			
Нач. сект.	Шкарин	Кокурин			Панель стеновая балочная ПС1-36-Б3в	Стадия	Лист	Листов
Гл. инж.	Лукин					Р		
Нач. отд.	Кадесников							
Гл. констр.	Андриевский					Лист 1	Листов 1	
Рук. гр.	Чаусенко					Госстрой СССР ЛАТГИПРОПРОМ г. Рига		
Гл. специ.	Воронова							
Н. контр.	Шкаликов							
Пров.	Аскинов							

Инв. № подл. | Подпись и дата | Взам. инв. №

Типовой проект 903-2-10 Альбом II часть 2

Инв. № подл. | Подп. и дата | Взам. инв. №

ИП5 - 6в
ИП5 - 6а

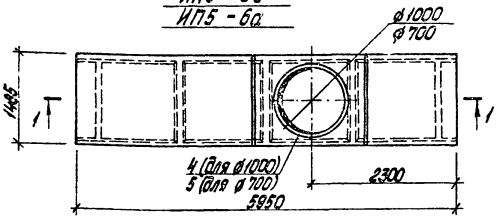

1 - 1

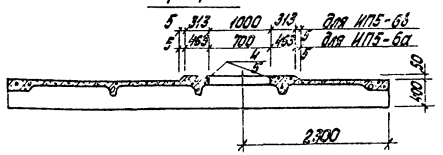

Деталь дополнительного армирования плит с отв. ф700 и ф1000

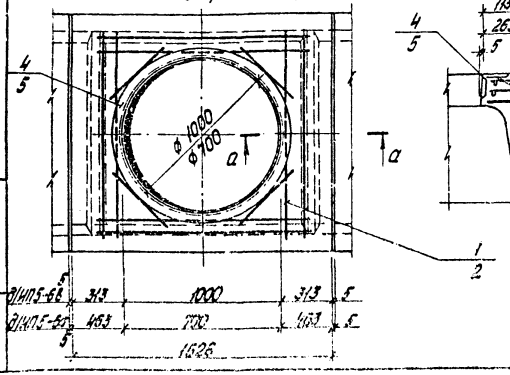

а - а

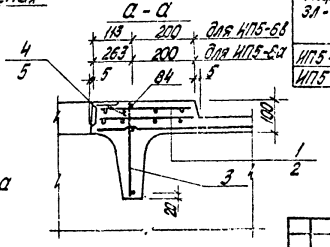

Формат	Зона	Поз.	Обозначение	Наименование	Кол.		Примеч.
				Дополнительные сборочные единицы и детали			
		1	ИИ24-5/70	Сетка армат. С20	–	2	
		2	"	" " С21	2	–	
		3	"	Каркас армат. КР17	2	2	
		4	ТП 903-2-10 ал.2 ч.2 КЖИ-МН23	Закл.эл. дет. МН23	–	1	
		5	" КЖИ-МН32	" " МН32	1	–	
		64	ИИ24-5/70 л.3	Отдельные стержни	2	2	
				Дополнительные материалы			
				Бетон М-400	0,08	0,1	м³

Изм.	Лист	№ докум.	Подп.	Дата	ТП 903-2-10 КЖИ-ИП5-6в; ИП5-6а		
Гл.инж.проекта		Сухан			Плиты покрытия ИП5-6в; ИП5-6а	Лит.	Масса	Масштаб
Нач.отд.		Надетов				Р		
Гл.специалист		Алексеенко				Лист 1	Листов 1	
Рук.гр.		Шильцина				Кировский завод ЖБИ ЛАТГИПРОМ		
Ст.инж.		Ломова						
Инженер		Шульман						
Техн.		Иванова						

Копировал | Формат А3

Выборка дополнительной стали на один элемент, кг

Марка эл-та	Арматурные изделия: арматура класса			Итого	Закладные детали: сталь марки ВСт3кп2		Итого	Всего
	A-I	A-II	A-III		Профильная сталь	Арм. стержни ф 10 мм A-I		
	6	10	12		4	5		
ИП5-6в	2,2	–	23,6	25,8	0,9	18,2	1,2	19,4	45,1
ИП5-6а	2,2	30,2	–	32,4	0,9	12,8	1,2	14,0	47,3

Основную опалубку и армирование плиты см. серию ИИ24-2/70 для плиты ИП5-6.

Типовой проект 903-2-10 Альбом II часть 2

ИП5 - 6б

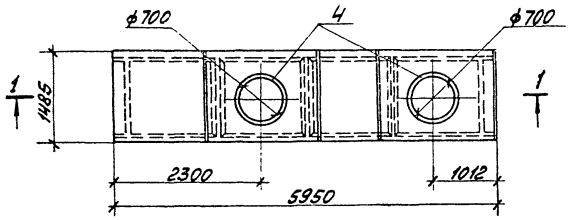

1 — 1

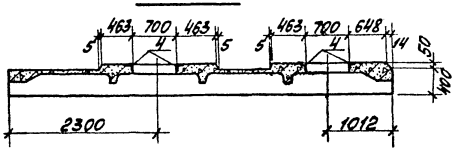

Деталь дополнительного армирования плиты с отв. ф700 в крайнем поле

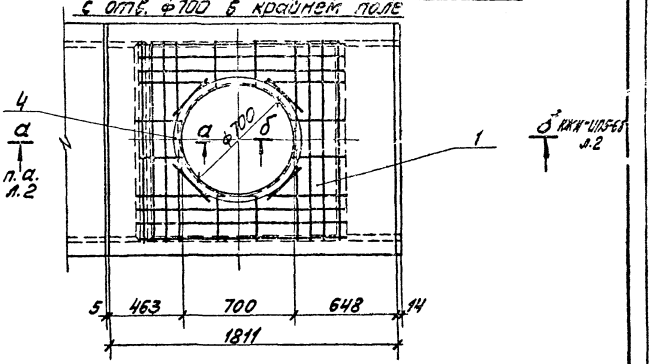

Основную опалубку и армирование плиты см. серию ИИ 24-2/70 для плиты ИП5-6.

Деталь дополнительного армирования плиты с отв. ф700 в среднем поле

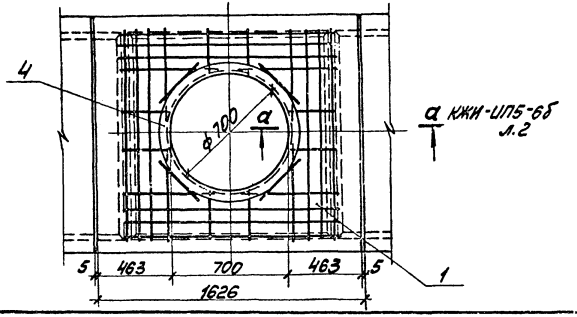

Изм.	Лист	№ докум.	Подп.	Дата	ТП 903-2-10 КЖИ-ИП5-6б			
Гл. инж. пр.		Дутан			Плита покрытия ИП5-6б	Лит.	Масса	Масштаб
Нач. отд.		Калятов				р		
Гл. конст.		Андреев				Лист 1	Листов 2	
Рук. гр.		Шульгина				Госстрой Латв. ССР		
Ст. техн.		Леонова				ЛАТГИПРОПРОМ г. Рига		
Н. контр.		Шульгина						
Пров.		Логинов						

Инв. № подл. | Подп. и дата

Копировал: [illegible]

Формат 12Г

Типовой проект 903-2-10 Альбом II часть 2

а — а

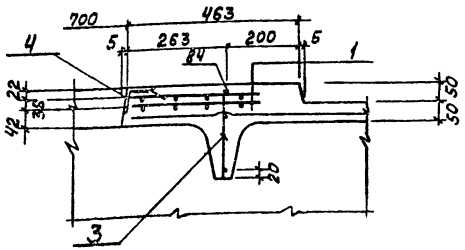

б — б

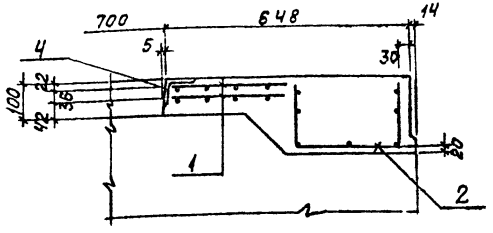

Формат	Зона	Поз.	Обозначение	Наименование	Кол.	Прим.
				ИП5-6б		
			Дополнительные	сборочные единицы и детали		
		1	ИИ24-5/70	Сетка армат. С20	4	
		2	ТП 903-2-10 ал.II ч.2 КЖИ-С11	—"— —"— С11	1	
		3	ИИ24-5/70	Каркас армат. КР17	3	
		4	ТП 903-2-10 ал.II ч.2 КЖИ-МН23	Закладн. дет. МН23	2	
		84	ИИ24-5/70	Отдельные стержни	3	
			Дополнительные материалы			
				Бет. М 400	0,21	м³

Выборка дополнительной стали на один элемент, кг

Марка эл-та	Арматурные изделия: Арматурная сталь ГОСТ 5781-75, класс А III				ГОСТ 6727-53	Закладные детали: Профильн. сталь		Армат. сталь ГОСТ 5781-75, класс А III		Итого	Всего
	8	10	—	Итого	кл В I	L75x5	—	8	—		
ИП5-6б	4,9	60,4	—	65,3	2,8	25,6	—	2,4	—	28,0	96,1

Изм.	Лист	№ докум.	Подп.	Дата
Гл.инж.пр.		Думан		
Нач.отд.		Капетов		
Гл.констр.		Андриевская		
Рук. гр.		Шульгина		
Ст.техн.		Леонова		
Н.контр.		Шульгина		
Пров.		Логинов		

ТП 903-2-10 КЖИ-ИП5-6б

Плита покрытия ИП5-6б

Лит.	Масса	Масшт.
Р		

Лист 2 | Листов 2

Госстрой Латв. ССР ЛАТГИПРОПРОМ г. Рига

Копировал: Волкова

Формат 12 г

Инв. № подл. | Подп. и дата

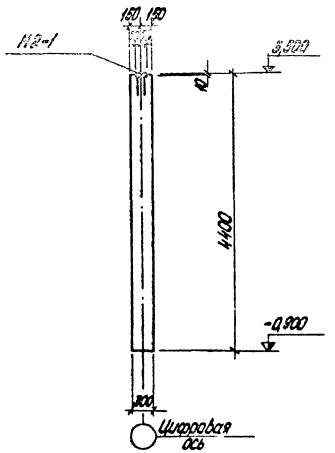

Основную опалубку и армирование колонны см. серию 1.423-3 для колонны К36-1.

Изм.	Лист	№ докум.	Подп.	Дата
Гл. инженер		Думан		
Нач. отд.		Калетов		
Гл. констр.		Андреевский		
Рук. гр.		Шульгина		
Ст. инж.		Литвинова		
Ст. техн.		Райцис		
Н. контр.		Шульгина		
Пров.		Логинов		

ТП 903-2-10 КЖИ-К36-1а

Колонна К36-1а

Лит.	Масса	Масштаб
Р		1:50

Лист 1 Листов 1

Госстрой Латв.ССР ЛАТГИПРОПРОМ г. Рига

Инв. № подл. | Подп. и дата

Копировал О. Янкелович

Формат 11

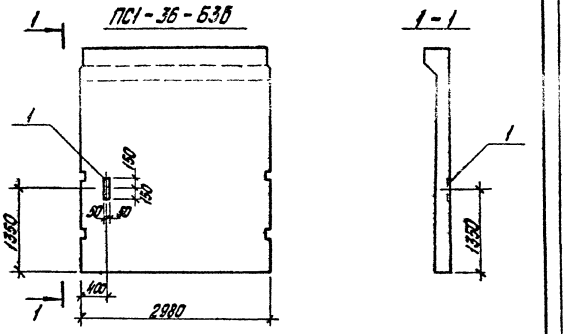

Формат	Зона	Поз.	Обозначение	Наименование	Кол.	Примеч.
				ПС1-36-Б3Б		
			Дополнительные	сборочные единицы и	детали	
		1	ТП903-2-10 КЖИ-МН15	Закладн. дет. МН15	1	

Основную опалубку и армирование панели см. серию 3.900-3 в.4 часть 1, лист 3 для панели ПС1-36-Б3.

Изм.	Лист	№ докум.	Подп.	Дата
Гл. инж. пр.		Думан		
Нач. отд.		Калетов		
Гл. констр.		Андреевский		
Рук. гр.		Шульгина		
Ст. техн.		Леонова		
Н. контр.		Шульгина		
Пров.		Логинов		

ТП 903-2-10 КЖИ-ПС1-36-Б3Б

Панель стеновая балочная ПС1-36-Б3Б

Лит.	Масса	Масштаб
Р		

Лист 1 Листов 1

Госстрой Латв.ССР ЛАТГИПРОПРОМ г. Рига

Инв. № подл. | Подп. и дата

Копировал О. Янкелович

Формат 11

Типовой проект 903-2-10 Альбом II, часть 2

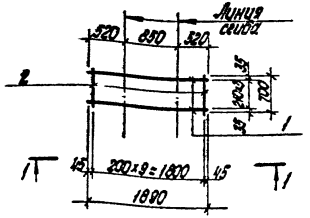

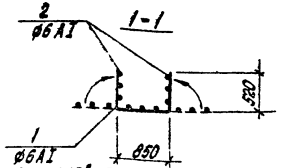

Технические условия на изготовление сетки см. лист КЖИ-ТТ раздел I.

Формат	Зона	Поз.	Обозначение	Наименование	Кол.	Примеч.
		1	ГОСТ 5781-75	Сталь арматурная ø6AI L=1890	4	1,68 кг
		2	ГОСТ 5781-75	" L=530 ø6AI	10	1,18 кг
				Итого		2,86 кг

Изм.	Лист	№ докум.	Подп.	Дата
Гл. инж. пр.		Думан		
Нач. отд.		Калетов		
Гл. контр.		Андреевская		
Рук. гр.		Шульгина		
Ст. инж.		Литвинова		
Ст. техн.		Райцис		
Н. контр.		Шульгина		
Пров.		Легинов		

ТП 903-2-10 КЖИ-С1

Сетка С1

Лит.	Масса	Масштаб
Р	2,86 кг	

Лист 1 Листов 1

ВСт3пс2

Госстрой Латв.ССР ЛАТГИПРОПРОМ г. Рига

Инв. № подл. | Подп. и дата

Копировал О. Янкелович

Формат 11

Типовой проект 903-2-10 Альбом II, часть 2

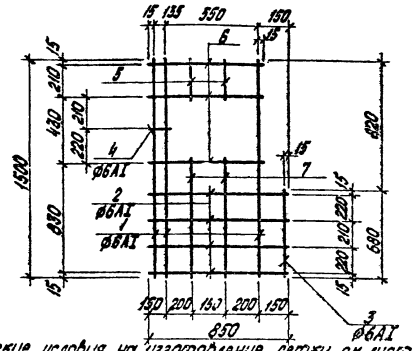

Технические условия на изготовление сетки см. лист КЖИ-ТТ раздел I

Формат	Зона	Поз.	Обозначение	Наименование	Кол.	Примеч.
		1	ГОСТ 5781-75	Сталь арматурная ø6AI, L=1400	3	0,93 кг
		2	ГОСТ 5781-75	" ø6AI, L=850	4	0,75 кг
		3	ГОСТ 5781-75	" ø6AI, L=680	1	0,15 кг
		4	ГОСТ 5781-75	" ø6AI, L=165	1	0,04 кг
		5	ГОСТ 5781-75	" ø6AI, L=240	2	0,10 кг
		6	ГОСТ 5781-75	" ø6AI, L=715	3	0,48 кг
		7	ГОСТ 5781-75	" ø6AI, L=860	2	0,33 кг
				Итого:		2,83 кг

Изм.	Лист	№ докум.	Подп.	Дата
Гл. инж. пр.		Думан		
Нач. отд.		Калетов		
Гл. контр.		Андреевская		
Рук. гр.		Шульгина		
Ст. инж.		Литвинова		
Ст. техн.		Райцис		
Н. контр.		Шульгина		
Пров.		Легинов		

ТП 903-2-10 КЖИ-С2

Сетка С2

Лит.	Масса	Масштаб
Р	2,83	

Лист 1 Листов 1

ВСт3пс2

Госстрой Латв.ССР ЛАТГИПРОПРОМ г. Рига

Инв. № подл. | Подп. и дата

Копировал О. Янкелович

Формат 11

Типовой проект 903-2-10 Альбом II часть 2

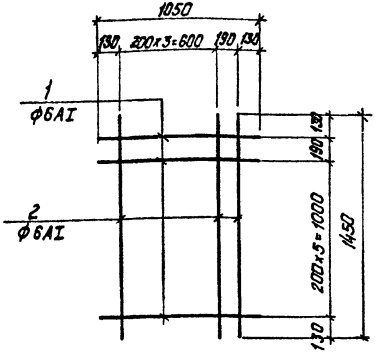

Технические условия на изготовление сетки см. лист КЖИ-ТТ раздел I

Формат	Зона	Поз.	Обозначение	Наименование	Кол.	Примеч.
		1	ГОСТ 5781-75	Сталь арматурная ф6АI, ℓ=1050	7	1,63 кг
		2	ГОСТ 5781-75	Сталь арматурная ф6АI, ℓ=1450	5	1,50 кг
				Итого:		3,23 кг

Изм.	Лист	№ докум.	Подп.	Дата
Гл. инж. пр.		Думан		
Нач. отд.		Калетов		
Гл. констр.		Андриевский		
Рук. гр.		Шульгина		
Ст. инж.		Литвинова		
Ст. техн.		Райцис		
Н. контр.		Шульгина		
Пров.		Логинов		

ТП 903-2-10 КЖИ С5

Сетка С5

Лит.	Масса	Масштаб
Р	3,23	1:20

Лист 1 Листов 1

В Ст 3 п.с 2

Госстрой Латв. ССР ЛАТГИПРОПРОМ г. Рига

Копировал: Тук

Формат 11

Типовой проект 903-2-10 Альбом II часть 2

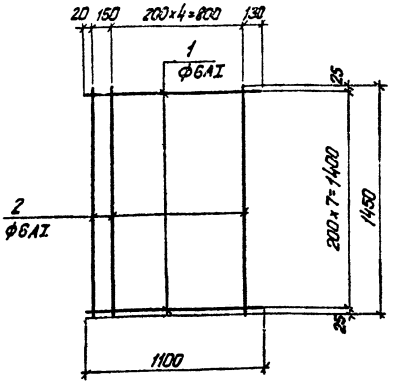

Технические условия на изготовление сетки см. лист КЖИ-ТТ раздел I

Формат	Зона	Поз.	Обозначение	Наименование	Кол.	Примеч.
		1	ГОСТ 5781-75	Сталь арматурн. ф6АI, ℓ=1100	8	1,95 кг
		2	ГОСТ 5781-75	—"— ф6АI, ℓ=1450	6	1,93 кг
				Итого		3,88 кг

Изм.	Лист	№ докум.	Подп.	Дата
Гл. инж. пр.		Думан		
Нач. отд.		Калетов		
Гл. констр.		Андриевский		
Рук. гр.		Шульгина		
Ст. инж.		Литвинова		
Ст. техн.		Райцис		
Н. контр.		Шульгина		
Пров.		Логинов		

ТП 903-2-10 КЖИ С6

Сетка С6

Лит.	Масса	Масштаб
Р	3,88	

Лист 1 Листов 1

В Ст 3 пс 2

Госстрой Латв. ССР ЛАТГИПРОПРОМ г. Рига

Копировал: Тук

Формат 11

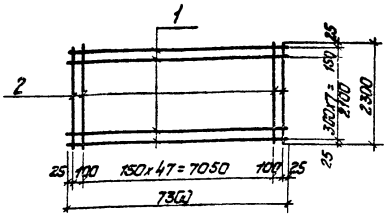

Технические условия на изготовление сетки см. лист КЖИ-ТТ раздел I

Формат	Зона	Поз.	Обозначение	Наименование	Кол.	Примечание
				Сталь		
		1	ГОСТ 5781-75	Сталь арматурная ф6AI, ℓ=7300	9	14,6 кг
		2	ГОСТ 5781-75	—"— ф10AIII ℓ=2300	50	71,0 кг
				Итого:		85,6 кг

Инв.№ подл. | Подп. и дата

Изм.	Лист	№ докум.	Подп.	Дата
Гл. инж. пр.		Думан		
Нач. отд.		Калетов		
Гл. констр.		Андреева		
Рук. гр.		Шульгина		
Ст. техн.		Литвинова		
Н. контр.		Шульгина		
Пров.		Усенов		

ТП 903-2-10 КЖИ-С10

Сетка С10

Лит.	Масса	Масштаб
Р	85,6кг	

Лист 1 Листов 1

АI - 8Ст3пс2
AIII - 25Г2С

Госстрой Латв.ССР ЛАТГИПРОПРОМ г. Рига

Формат А1

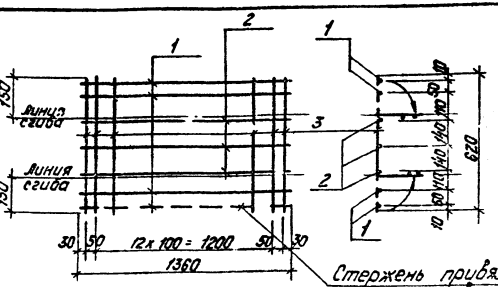

Технические условия на изготовление сетки см. лист КЖИ-ТТ раздел I

Формат	Зона	Поз.	Обозначение	Наименование	Кол.	Примеч.
				С11		
		1	ГОСТ 6727-53*	Проволока арматур. Ф4ВI, ℓ=1360	4	0,5 кг
		2	ГОСТ 5781-75	Сталь арматурн. ф8AIII, ℓ=1360	3	1,6 кг
		3	ГОСТ 6727-53*	Проволока арматур. ф4ВI, ℓ=620	15	0,9 кг
				Итого		3,0 кг

Инв.№ подл. | Подп. и дата

Изм.	Лист	№ докум.	Подп.	Дата
Гл. инж. пр.		Думан		
Нач. отд.		Калетов		
Гл. констр.		Андреева		
Рук. гр.		Шульгина		
Ст. техн.		Гомова		
Н. контр.		Шульгина		
Пров.		Усенов		

ТП 903-2-10 КЖИ-С11

Сетка С11

Лит.	Масса	Масштаб
Р	3,0кг	

Лист 1 Листов 1

25Г2С

Госстрой Латв.ССР ЛАТГИПРОПРОМ г. Рига

Копировал: Гук

Формат А1

Типовой проект 903-2-10 Альбом II часть 2

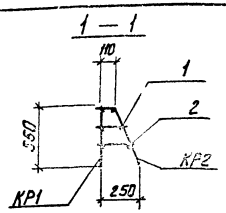

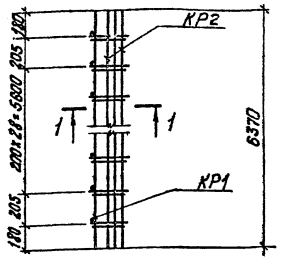

1. Элементы пакета сваривать между собой с помощью электродуговой сварки швами $h_ш$ = 4 мм электродами типа Э-42.

Изм.	Лист	№ докум.	Подп.	Дата
Гл. инж. пр.		Дужин		
Нач. отд.		Калетов		
Гл. конструктор		Андреев		
Рук. гр.		Шильгинов		
Ст. инж.		Литвинов		
Н. контр.		Шильгинов		
Пров.		Лигимов		

ТП 903-2-10 КЖИ-ПК1

Арматурный пакет ПК1

Лит.	Масса	Масштаб
Р		

Лист 1 Листов 2

Госстрой Латв. ССР ЛАТГИПРОПРОМ г. Рига

Инв. № подл. | Подп. и дата

Копировал: Тук

Формат 11

Типовой проект 903-2-10 Альбом II часть 2

Формат	Зона	Поз.	Обозначение	Наименование	Кол.	Примеч.
				Документация		
			ТП 903-2-10 КЖИ-ПК1 лист 1	Сборочный чертеж		
				Сборочные единицы и детали		
			ТП 903-2-10 Ал. II ч.2 КЖИ-КР1	Каркас КР1	1	22,8 кг
			ТП 903-2-10 Ал. II ч.2 КЖИ-КР2	То же КР2	1	15,9 кг
		1	ГОСТ 5781-75	Сталь арматурная ф8АI, С=180	31	2,2 кг
		2	ГОСТ 5781-75	То же ф8АI С=220	31	2,7 кг
				Итого:		43,6 кг

Изм.	Лист	№ докум.	Подп.	Дата
Гл. инж. пр.		Дужин		
Нач. отд.		Калетов		
Гл. конструктор		Андреев		
Рук. гр.		Шильгинов		
Ст. инж.		Литвинов		
Н. контр.		Шильгинов		
Пров.		Лигимов		

ТП 903-2-10 КЖИ-ПК1

Арматурный пакет ПК1.

ВСт 3кп 2

Лит.	Масса	Масштаб
Р	43,6 кг	

Лист 2 Листов 2

Госстрой Латв. ССР ЛАТГИПРОПРОМ г. Рига

Инв. № подл. | Подп. и дата

Копировал: Тук

Формат 11

Типовой проект 903-2-10 Альбом II часть 2

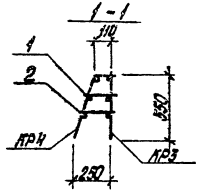

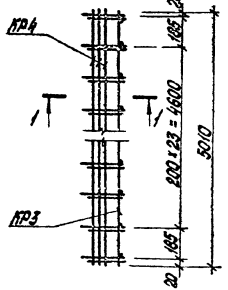

1. Элементы пакета сваривать между собой с помощью электродуговой сварки швами $h_{ш} = 4$ мм электродами типа Э-42.

Формат	Зона	Поз.	Обозначение	Наименование	Кол.	Примечание
				Документация		
			ТП 903-2-10 КЖИ-ПК2.лист1	Сборочный чертеж		
				Сборочные единицы и детали		
			ТП 903-2-10 ал.2 ч.2 КЖИ-ПР3	Каркас КР3	1	28,6 кг
			ТП 903-2-10 ал.2 ч.2 КЖИ-ПР4	То же КР4	1	13,0 кг
		1	ГОСТ 5781-75	Сталь арматурная ⌀8 AI l = 190	26	1,9 кг
		2	ГОСТ 5781-75	То же ⌀8 AI l = 220	26	2,3 кг
				Итого:		45,8 кг

Типовой проект 903-2-10 Альбом II часть 2

Инв.№ подл.	Подп. и дата	Взам. инв.№	ТП 903-2-10 КЖИ-ПК2
Гл.инж. проекта Демин			Арматурный пакет ПК2
Нач.отд. Залетов			
Гл.спец. Кирьянов			
Рук.гр. Шишкина			
Инж. Гайдамак			
Н.контр. Шишкина			
Гип. Лемешко			

Лит.	Масса	Масштаб
Копировал	Формат А4	
ЛАТГИПРОПРОМ Зарья		

Инв.№ подл. | Подп. и дата | Взам. инв.№

Копировал Формат А4

Инв.№ подл.	Подп. и дата	Взам. инв.№	ТП 903-2-10 КЖИ-ПК2
Гл.инж. проекта Демин			Арматурный пакет ПК2
Нач.отд. Залетов			
Гл.спец. Кирьянов			
Рук.гр. Шишкина			
Инж. Гайдамак			
Н.контр. Шишкина			
Гип. Лемешко			

Лит.	Масса	Масштаб
	45,8 кг	
Копировал	Формат А4	
ЛАТГИПРОПРОМ Зарья		

Инв.№ подл. | Подп. и дата | Взам. инв.№

Копировал Формат А4

Типовой проект 903-2-10 Альбом II часть 2

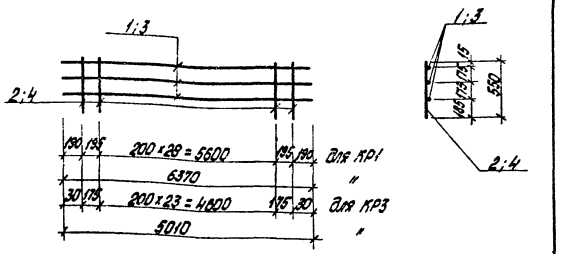

Технические условия на изготовление каркасов см. лист КЖИ-ТТ раздел I.

Формат	Зона	Поз.	Обозначение	Наименование	Кол.	Примечание
				КР1		
		1	ГОСТ 5781-75	сталь арматурная Ø8AI L=6370	3	7,6 кг
		2	ГОСТ 5781-75	" Ø12AIII L=550	31	15,2 кг
				Итого:		22,8 кг
				КР3		
		3	ГОСТ 5781-75	сталь арматурная Ø8AI L=5010	3	6,0 кг
		4	ГОСТ 5781-75	" Ø16AIII L=550	26	22,6 кг
				Итого:		28,6 кг

Изм.	Лист	№ докум.	Подп.	Дата
Гл. инж. пр.		Диман		
Нач. отд.		Калетов		
Гл. конструктор		Андреевский		
Рук. гр.		Шульгина		
Инж.		Литвинова		
Н. контр.		Шульгина		
Пров.		Логинов		

ТП 903-2-10 КЖИ-КР1; КР3

Каркасы КР1; КР3

Лит.	Масса	Масштаб
Р	22,8 кг 28,6 кг	

Лист 1 Листов 1

АI - 8 Ст3 пс2
АIII - 25 Г2С

Госстрой Латв. ССР ЛАТГИПРОПРОМ г. Рига

Инв. № подл. Подп. и дата

Копировал О. Янкелевич

Формат 11

Типовой проект 903-2-10 Альбом II, часть 2

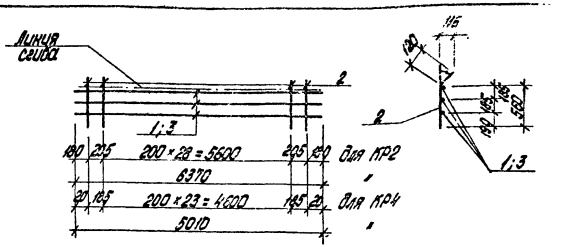

Технические условия на изготовление каркасов см. лист КЖИ-ТТ раздел I.

Формат	Зона	Поз.	Обозначение	Наименование	Кол.	Примечание
				КР2		
		1	ГОСТ 5781-75	сталь арматурная Ø8AI L=6370	3	7,6 кг
		2	ГОСТ 5781-75	" Ø8AI L=680	31	8,3 кг
				Итого:		15,9 кг
				КР4		
		2	ГОСТ 5781-75	сталь арматурная Ø8AI L=680	26	7,0 кг
		3	ГОСТ 5781-75	" Ø8AI L=5010	3	6,0 кг
				Итого:		13,0 кг

Изм.	Лист	№ докум.	Подп.	Дата
Гл. инж. пр.		Диман		
Нач. отд.		Калетов		
Гл. конструктор		Андреевский		
Рук. гр.		Шульгина		
Инж.		Литвинова		
Н. контр.		Шульгина		
Пров.		Логинов		

ТП 903-2-10 КЖИ-КР2; КР4

Каркасы КР2; КР4

Лит.	Масса	Масштаб
Р	15,9 кг 13,0 кг	

Лист 1 Листов 1

8 Ст3 пс2

Госстрой Латв. ССР ЛАТГИПРОПРОМ г. Рига

Инв. № подл. Подп. и дата

Копировал О. Янкелевич

Формат 11

Альбом V часть 2

Типовой проект 903-2-10

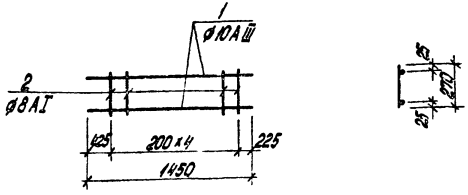

Технические условия на изготовление каркаса см. лист КЖИ-ТТ раздел I.

Позиция	Зона	Поз.	Обозначение	Наименование	Кол.	Примечание
				КР5		
		1	ГОСТ 5781-75	Сталь арматурная ф10AIII L=1450	2	1,8 кг
		2	ГОСТ 5781-75	То же ф8AI L=270	5	0,5 кг
				Итого:		2,3 кг

ТП 903-2-10 КЖИ-КР5

Каркас КР5

Лит. Масса Масштаб
Р 2,3 кг

AI - ВСт3пс2
AIII - 25Г2С

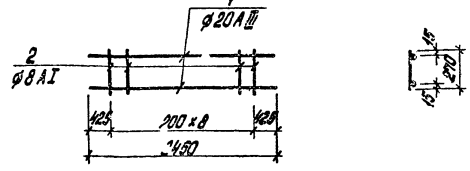

Технические условия на изготовление каркаса см. лист КЖИ-ТТ раздел I

Позиция	Зона	Поз.	Обозначение	Наименование	Кол.	Примечание
				КР6		
		1	ГОСТ 5781-75	Сталь арматурная ф20AIII L=1450	2	12,7 кг
		2	ГОСТ 5781-75	То же ф8AI L=270	9	0,9 кг
				Итого		13,0 кг

ТП 903-2-10 КЖИ-КР6

Каркас КР6

Лит. Масса Масштаб
Р 13,0 кг

AI - ВСт3пс2
AIII - 25Г2С

Типовой проект 903-2-10 Альбом II часть 2

Технические требования по изготовлению изделия ст. лист КЖИ-ТТ

Формат	Зона	Поз.	Обозначение	Наименование	Кол.	Примечан.
				МН 1		
		б.п.	ГОСТ 8510-72	Сталь углов. неравнопол. ∠100×63×6; ℓ=900	1	6,78 кг
				МН 3		
		б.п.	ГОСТ 8509-72*	Сталь угл. равнополочн. ∠100×6,5 ℓ=600	1	6,06 кг
				МН 11		
		б.п.	ГОСТ 8509-72*	Сталь угл. равнополочн. ∠63×6 ℓ=1000	1	5,72 кг

Изм.	Лист	№ докум.	Подп.	Дата
Гл. инж. пр.		Думан		
Нач. отд.		Колетов		
Гл. констр.		Андреевская		
Рук. гр.		Шульгина		
Ст. инж.		Литвинова		
Ст. техн.		Райцис		
Н. контр.		Шульгина		
Пров.		Логинов		

ТП 903-2-10 КЖИ-МН1, МН3, МН11

Закладная деталь МН1, МН3, МН11

Лит.	Масса	Масштаб
	6,78 6,06 13,15	1:20

Лист 1 Листов 1

ВСт 3 кп 2

Госстрой Латв. ССР ЛАТГИПРОПРОМ г. Рига

Копир. В. Бугаев

Формат 11Б

Типовой проект 903-2-10 Альбом II часть 2

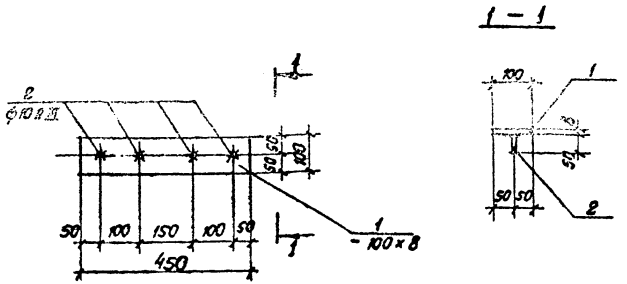

Технические условия на изготовление закладной детали ст. лист КЖИ-ТТ раздел II.

Формат	Зона	Поз.	Обозначение	Наименование	Кол.	Примеч.
				МН 2		
		1	ГОСТ 103-76	Сталь полосовая – 100×8 ℓ=450	1	2,83 кг
		2	ГОСТ 5781-75	Сталь арматурн. ф10 А III ℓ=50	4	0,03 кг
				Итого		2,86 кг

Изм.	Лист	№ докум.	Подп.	Дата
Гл. инж. пр.		Думан		
Нач. отд.		Колетов		
Гл. констр.		Андреевская		
Рук. гр.		Шульгина		
Ст. инж.		Литвинова		
Ст. техн.		Райцис		
Н. контр.		Шульгина		
Пров.		Логинов		

ТП 903-2-10 КЖИ-МН2

Закладная деталь МН 2

Лит.	Масса	Масштаб
Р	2,86 кг	1:20

Лист 1 Листов 1

Прокат ВСт 3 кп 2 арм. – 25 Г 2 С

Госстрой Латв. ССР ЛАТГИПРОПРОМ г. Рига

Копир. В. Бугаев

Формат 11Б

Типовой проект 903-2-10 Альбом II часть 2

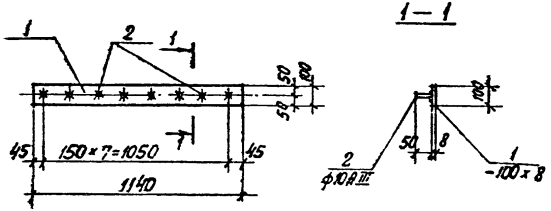

Технические условия на изготовление закладной детали см. лист КЖИ-ТТ раздел II

Формат	Зона	Поз.	Обозначение	Наименование	Кол.	Примеч.
				МН4		
		1	ГОСТ 103-76	Сталь полосовая -100×8 l=1140	1	7,15 кг
		2	ГОСТ 5781-75	Сталь арматурн. ф10АIII l=50	8	0,03 кг
				Итого		7,19 кг

Изм.	Лист	№ докум.	Подп.	Дата
Гл.инж.пр.		Думан		
Нач.отд.		Калетов		
Гл.конс.		Андриевская		
Рук. гр.		Шульгина		
Ст.инж.		Литвинова		
Ст.техн.		Рейцис		
Н.контр.		Шульгина		
Пров.		Логинов		

ТП 903-2-10 КЖИ-МН4

Закладная деталь МН 4

Лит.	Масса	Масштаб
Р	7,19	1:20

Лист 1 Листов 1

Прокат ВСт3кп2 арм. 25Г2С

Госстрой Литв. ССР ЛАТГИПРОПРОМ г. Рига

Подп. и дата

Инв. № подл.

Формат

Типовой проект 903-2-10 Альбом II часть 2

Технические требования по изготовлению изделия см. лист КЖИ-ТТ, раздел II

Формат	Зона	Поз.	Обозначение	Наименование	Кол.	Примеч.
				МН5		
		5	ГОСТ 8240-72	Швеллер [10; l=900	1	7,73 кг

Изм.	Лист	№ докум.	Подп.	Дата
Гл.инж.пр.		Думан		
Нач.отд.		Калетов		
Гл.конс.		Андриевская		
Рук. гр.		Шульгина		
Ст.инж.		Литвинова		
Ст.техн.		Рейцис		
Н.контр.		Шульгина		
Пров.		Логинов		

ТП 903-2-10 КЖИ-МН5

Закладная деталь МН 5

Лит.	Масса	Масштаб
Р	7,73	1:10

Лист Листов 1

ВСт3кп2

Госстрой Литв. ССР ЛАТГИПРОПРОМ г. Рига

Подп. и дата

Инв. № подл.

Копия В.Сулин

Формат

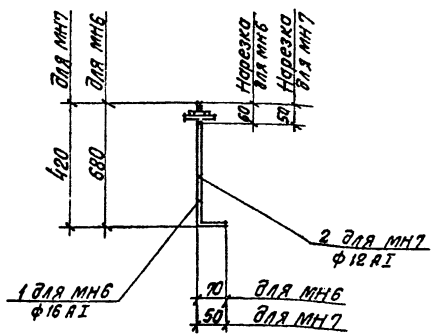

Технические требования по изготовлению изделия см. лист КЖИ-ТТ, раздел II

Формат	Зона	Поз.	Обозначение	Наименование	Кол.	Примеч.
				МН6		
		1	ГОСТ 5781-75	Сталь арматурная ф16АI, l=750	1	1,2 кг
				МН 7		
		2	ГОСТ 5781-75	Сталь арматурная ф12АI, l=470	1	0,5 кг

Изм.	Лист	№ докум.	Подп.	Дата
Гл. инж. пр.		Думан		
Нач. отд.		Калетов		
Гл. констр.		Андриевская		
Рук. гр.		Шульгина		
Ст. инж.		Литвинова		
Ст. техн.		Райцис		
Н. контр.		Шульгина		
Пров.		Логинов		

Подп. и дата

Инв. № подл.

ТП 903-2-10 КЖИ-МН6, МН7

Закладная деталь МН6, МН 7

Лит.	Масса	Масштаб
Р	1,2 кг 0,5 кг	1:20

Лист | Листов

ВСт 3 пс 2

Госстрой Латв. ССР ЛАТГИПРОПРОМ г. Рига

Копир. В. Бурц

Формат 11В

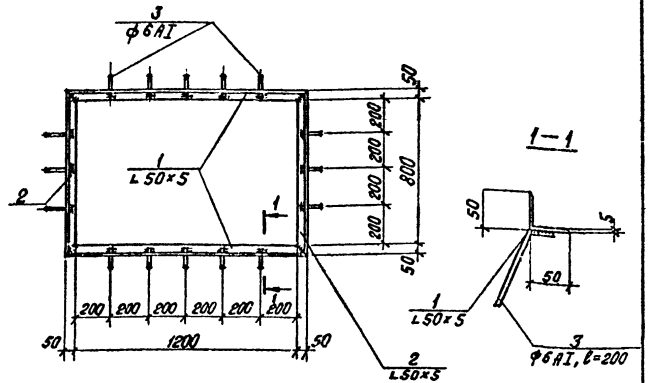

Технические условия на изготовление закладной детали см. лист КЖИ-ТТ, раздел II

Формат	Зона	Поз.	Обозначение	Наименование	Кол.	Примеч.
				МН8		
		1	ГОСТ 8509-72*	Сталь углов. равнопол. L50×5; l=1300	2	8,76 кг
		2	ГОСТ 8509-72*	—"— L50×5; l=900	2	6,07 кг
		3	ГОСТ 5781-75	Сталь арматурная ф6АI	16	0,71 кг
				Итого		15,54 кг

Изм.	Лист	№ докум.	Подп.	Дата
Гл. инж. пр.		Думан		
Нач. отд.		Калетов		
Гл. констр.		Андриевская		
Рук. гр.		Шульгина		
Ст. инж.		Литвинова		
Ст. техн.		Райцис		
Н. контр.		Шульгина		
Пров.		Логинов		

Подп. и дата

Инв. № подл.

ТП 903-2-10 КЖИ-МН8

Закладная деталь МН8

Лит.	Масса	Масштаб
Р	15,54 кг	М1:20

Лист 1 | Листов 1

Прокат ВСт3кп2 арм. ВСт.3 пс 2

Госстрой Латв. ССР ЛАТГИПРОПРОМ г. Рига

Копир. В. Бурц

Формат 11В

Типовой проект 903-2-10 Альбом II часть 2

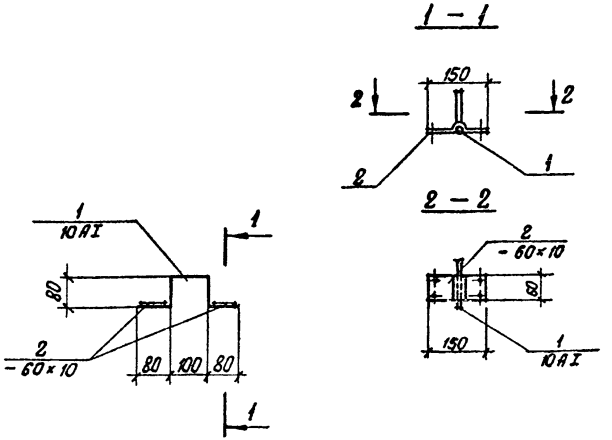

Технические требования по изготовлению изделия см. лист КЖИ-ТТ, раздел II

Формат	Зона	Поз.	Обозначение	Наименование	Кол.	Примеч.
				МН 9		
		1	ГОСТ 5781-75	сталь арматурн. ф10AI, l=420	1	0,3 кг
		2	ГОСТ 103-76	сталь полосовая –60×10, l=150	2	0,8 кг
				Итого:		1,2 кг

Изм.	Лист	№ докум.	Подп.	Дата
Гл. инж. пр.		Думан		
Нач. отд.		Калетов		
Гл. констр.		Андриевская		
Рук. гр.		Шульгина		
Ст. инж.		Питвинова		
Ст. техн.		Радцис		
Н. контр.		Шульгина		
Пров.		Логинов		

ТП 903-2-10 КЖИ-МН 9

Закладная деталь МН 9

Прокат ВСт 3 кп 2 арм. ВСт 3 пс 2

Лит.	Масса	Масштаб
Р	1,2 кг	

Лист 1 Листов 1

Госстрой Латв. ССР ЛАТГИПРОПРОМ, Рига

Формат 11Б

Копир. В. Бугаев

Инв. № подл. | Подп. и дата

Типовой проект 903-2-10 Альбом II часть 2

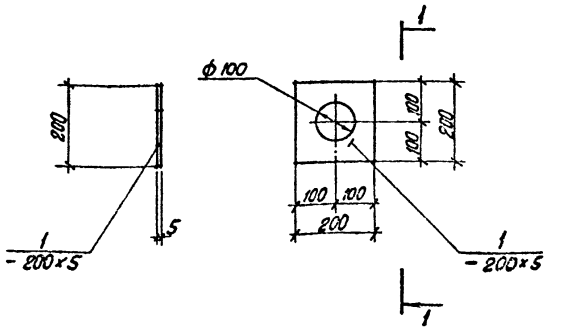

Технические требования по изготовлению изделия см. лист КЖИ-ТТ, раздел II.

Формат	Зона	Поз.	Обозначение	Наименование	Кол.	Примеч.
				МН 10		
		1	ГОСТ 103-76	сталь полосовая –200×5, l=200	1	1,57 кг

Изм.	Лист	№ докум.	Подп.	Дата
Гл. инж. пр.		Думан		
Нач. отд.		Калетов		
Гл. констр.		Андриевская		
Рук. гр.		Шульгина		
Ст. инж.		Питвинова		
Ст. техн.		Радцис		
Н. контр.		Шульгина		
Пров.		Логинов		

ТП 903-2-10 КЖИ-МН 10

Закладная деталь МН 10

ВСт 3 кп 2

Лит.	Масса	Масштаб
Р	1,57 кг	1:10

Лист 1 Листов 1

Госстрой Латв. ССР ЛАТГИПРОПРОМ, Рига

Инв. № подл. | Подп. и дата

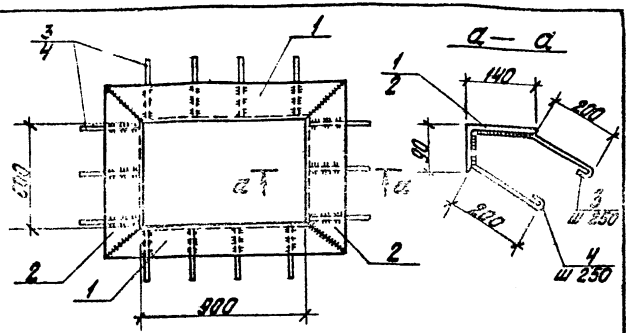

Формат	Зона	Поз.	Обозначение	Наименование	Кол.	Примеч.
				МН 12		
		1	ГОСТ 8510-72	Сталь угловая неравнополочная ∟140х90х8 ℓ=1180	2	33,3
		2	ГОСТ 8510-72	Сталь угловая неравнополочная ∟140х90х8 ℓ=880	2	24,8
		3	ГОСТ 5781-75	Сталь арматурн. Ф10 А I ℓ=3[illegible]	14	3,3
		4	ГОСТ 5781-75	Сталь арматурн. Ф10 А I ℓ=340	14	2,9
				Итого		64,3 кг

Технические условия на изготовление закладной детали см. лист КЖИ-ТТ раздел II

Типовой проект 903-2-10 Альбом II часть 2

Инв. № подл. | Подп. и дата

Изм.	Лист	№ докум.	Подп.	Дата
Гл. инж. пр.		Думан		
Нач. отд.		Калетов		
Гл. конст.		Андриевская		
Рук. гр.		Шульгина		
Ст. техн.		Леонова		
Н. контр.		Шульгина		
Пров.		Логинов		

ТП 903-2-10 КЖИ-МН12

Закладная деталь МН 12

Лит.	Масса	Масштаб
Р	64,3 кг	

Лист 1 | Листов 1

прокат ВСт3 кп2
арм. ВСт3 пс2

Госстрой Латв. ССР
ЛАТГИПРОПРОМ
г. Рига

Копировал Бралина | Формат 11Б

2

1. Технические требования по изготовлению изделия см. лист КЖИ-ТТ раздел II

Формат	Зона	Поз.	Обозначение	Наименование	Кол.	Примеч.
				МН 13		
		Б.п.	ГОСТ 8510-72	Сталь угловая неравнополочная ∟140х70х8 ℓ=1000	1	10,9 кг

Типовой проект 903-2-10 Альбом II часть 2

Инв. № подл. | Подп. и дата

Изм.	Лист	№ докум.	Подп.	Дата
Гл. инж. пр.		Думан		
Нач. отд.		Калетов		
Гл. конст.		Андриевская		
Рук. гр.		Шульгина		
Ст. техн.		Леонова		
Н. контр.		Шульгина		
Пров.		Логинов		

ТП 903-2-10 КЖИ-МН13

Закладная деталь МН 13

Лит.	Масса	Масштаб
Р	10,9 кг	

Лист 1 | Листов 1

В Ст3 кп2

Госстрой Латв. ССР
ЛАТГИПРОПРОМ
г. Рига

Копировал Бралина | Формат 11Б

Типовой проект 903-2-10 Альбом II часть 2

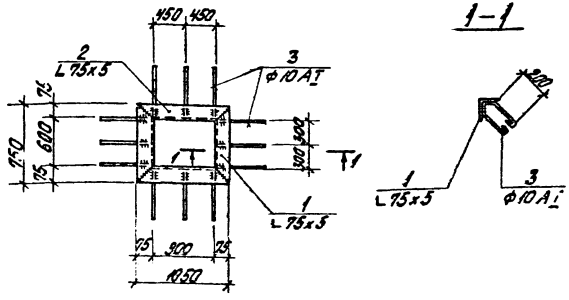

Технические условия на изготовление закладной детали см. лист КЖИ-ТТ раздел II

Формат	Зона	Поз.	Обозначение	Наименование	Кол.	Примечание
				МН 15		
		1	ГОСТ 8509-72*	Сталь угловая равнополочная L 75x5	2	8,7 кг
		2	ГОСТ 8509-72*	—"— L 75x5	2	12,1 кг
		3	ГОСТ 5781-75	Сталь арматурная Ф10 АI, l=700	12	5,2 кг
				Итого		25,0 кг

ТП 903-2-10 КЖИ-МН15

Закладная деталь МН 15

Лит.	Масса	Масштаб
Р	25,0	1:50

Лист 1 Листов 1

Проект В Ст 3 кп 2 арм В Ст 3 пс 2

Госстрой Латгипропром

ЛАТГИПРОПРОМ

Фармат 113

Копировал Бронина

Альбом II часть 2

Типовой проект 903-2-10

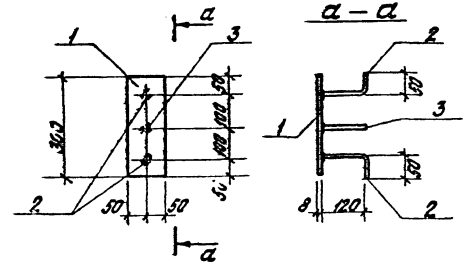

Формат	Зона	Поз.	Обозначение	Наименование	Кол.	Прим.
				МН 16		
		1	ГОСТ 103-76	Сталь полосовая [illegible]	1	1,[illegible] кг
		2	ГОСТ 5781-75	Сталь арматурн. Ф10 АII l=170	2	0,13 кг
		3	ГОСТ 5781-75	Сталь арматурн. Ф8 АIII l=100	1	0,0[illegible] кг
				Итого		2,[illegible] кг

Технические условия на изготовление закладной детали см. лист КЖИ-ТТ раздел II

ТП 903-2-10 КЖИ-МН16

Закладная деталь МН 16

Лит.	Масса	Масштаб
Р	2,06 кг	

Лист 1 Листов 1

Проект В Ст 3 кп 2 арм В Ст 3 пс 2

Госстрой Латгипропром

ЛАТГИПРОПРОМ

Фармат 113

Копировал Бронина

Типовой проект 903-2-10 Альбом II часть 2

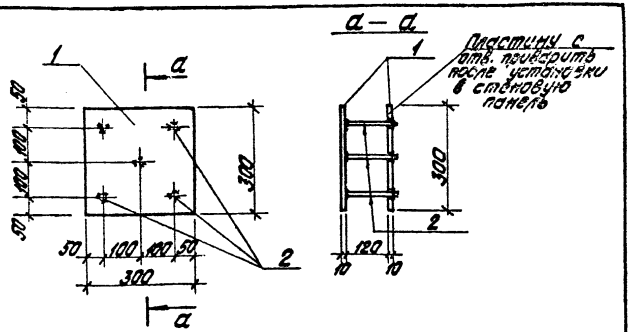

Формат	Зона	Поз.	Обозначение	Наименование	Кол.	Прим.
				МН 17		
		1	ГОСТ 19903-74	Сталь толстолистов. −300×10 ℓ=300	2	14,0
		2	ГОСТ 5781-75	Сталь арматурн. ф 10 А III ℓ=140	5	0,25
				Итого		14,25

Технические условия на изготовление закладной детали см. лист КЖИ-ТТ раздел II

Изм.	Лист	№ докум.	Подп.	Дата
Гл. инж. пр.		Думан		
Нач. отд.		Калетов		
Гл. конст.		Андреевская		
Рук. гр.		Шульгина		
Ст. техн.		Пепнова		
Н. контр.		Шульгина		
Пров.		Логинов		

ТП 903-2-10 КЖИ-МН17

Закладная деталь МН 17

Лит.	Масса	Масштаб
Р	14,25кг	

Лист 1 Листов 1

прокат ВСт3 кп 2 арм. 25Г2с

Госстрой Латв. ССР ЛАТГИПРОПРОМ г. Рига

Инв. № подл. | Подп. и дата

Копировал Бролиша Формат 11В

Типовой проект 903-2-10 Альбом II часть 2

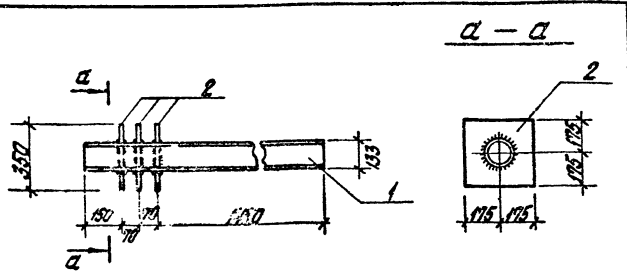

Формат	Зона	Поз.	Обозначение	Наименование	Кол.	Прим.
				МН 18		
		1	ГОСТ 10704-76	Труба 133×3; ℓ=1740	1	16,7
		2	ГОСТ 19903-74	Сталь листовая −350×10 ℓ=350	3	28,8
				Итого		45,5 кг

Технические условия на изготовление закладной детали см. лист КЖИ-ТТ раздел II

Изм.	Лист	№ докум.	Подп.	Дата
Гл. инж. пр.		Думан		
Нач. отд.		Калетов		
Гл. конст.		Андреевская		
Рук. гр.		Шульгина		
Ст. техн.		Леонова		
Н. контр.		Шульгина		
Пров.		Логинов		

ТП 903-2-10 КЖИ-МН18

Закладная деталь МН18

Лит.	Масса	Масштаб
Р	45,5кг	

Лист 1 Листов 1

В Ст3 кп 2

Госстрой Латв. ССР ЛАТГИПРОПРОМ г. Рига

Инв. № подл. | Подп. и дата

Копировал Бролиша Формат 11В

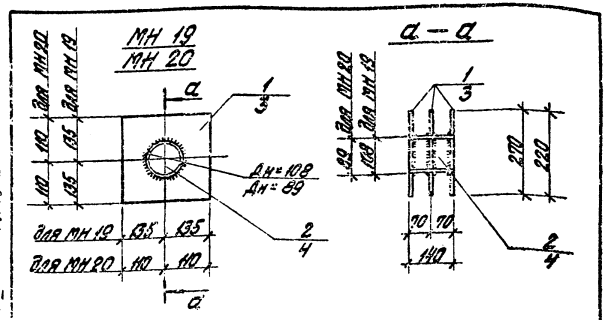

Формат	Зона	Поз.	Обозначение	Наименование	Кол.	Примеч.
				МН 19		
		1	ГОСТ 19903-74	Сталь листовая 220х10 ℓ=220	3	17,1 кг
		2	ГОСТ 10704-76	Труба Ф108х3; ℓ=140	1	1,1 кг
				Итого:		18,2 кг
				МН 20		
		3	ГОСТ 19903-74	Сталь листовая 220х10 ℓ=220	3	11,4 кг
		4	ГОСТ 10704-76	Труба Ф89х2,5; ℓ=140	1	0,7 кг
				Итого:		12,1 кг

Технические условия на изготовление закладной детали см. лист КЖИ-ТТ раздел II

Типовой проект 903-2-10 Альбом II часть 2

Изм.	Лист	№ докум.	Подп.	Дата
Гл. инж. пр.		Думан		
Нач. отд.		Калетов		
Гл. конструк.		Ф. Тесовская		
Рук. пр.		Шульгина		
Гл. инж. пр.		Леонова		
Гл. конструк.		Шульгина		
Пров.		Логинов		

ТП 903-2-10 КЖИ-МН19, МН20

Закладные детали МН 19, МН 20

Лит. | Масса | Масштаб
Р | 13,2 кг | 12,1 кг

Лист 1 | Листов 1

Госстрой Латв. ССР ЛАТГИПРОПРОМ г. Рига

Б Ст 3 кп 2

Инв. № подл. | Подп. и дата

Копировал Бролиша

Формат 11 Б

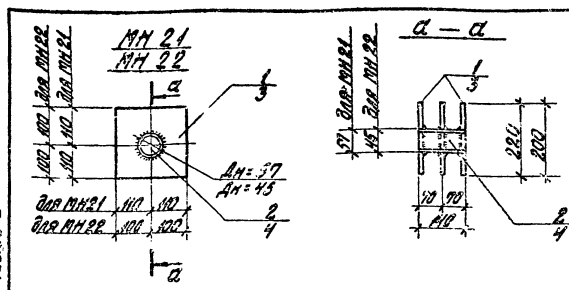

Формат	Зона	Поз.	Обозначение	Наименование	Кол.	Примеч.
				МН 21		
		1	ГОСТ 19903-74	Сталь листовая 220х10 ℓ=220	3	11,4 кг
		2	ГОСТ 10704-76	Труба Ф57х1,5; ℓ=140	1	0,3 кг
				Итого:		11,7 кг
				МН 22		
		3	ГОСТ 19903-74	Сталь листовая 200х10 ℓ=200	3	9,3 кг
		4	ГОСТ 10704-76	Труба Ф45х1,4; ℓ=140	1	0,2 кг
				Итого:		9,5 кг

Технические условия на изготовление закладной детали см. лист КЖИ-ТТ раздел II

Типовой проект 903-2-10 Альбом II часть 2

Изм.	Лист	№ докум.	Подп.	Дата
Гл. инж. пр.		Думан		
Нач. отд.		Калетов		
Гл. конструк.		Ф. Тесовская		
Рук. пр.		Шульгина		
Гл. инж. пр.		Леонова		
Гл. конструк.		Шульгина		
Пров.		Логинов		

ТП 903-2-10 КЖИ-МН21, МН22

Закладные детали МН 21, МН 22

Лит. | Масса | Масштаб
Р | 11,7 кг | 9,5 кг

Лист 1 | Листов 1

Б Ст 3 кп 2

Инв. № подл. | Подп. и дата

Копировал

Формат 11 Б

Типовой проект 903-2-10 Альбом II часть 2

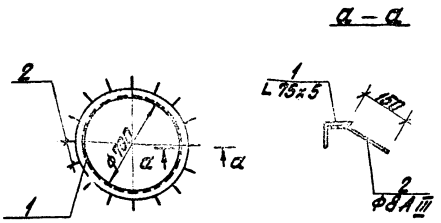

Формат	Зона	Поз.	Обозначение	Наименование	Кол.	Примечание
				МН 23		
		1	ГОСТ 8509-72*	сталь угловая равнополочн. L75x5, ℓ=2200	1	12,8 кг
		2	ГОСТ 5781-75	сталь арматурная Ф8А III, ℓ=200	16	1,2 кг
				Итого:		14,0 кг

Технические условия на изготовление закладной детали см. лист КЖИ-ТТ раздел II

Изм.	Лист	№ докум.	Подп.	Дата
Гл. инж. пр.		Думан		
Нач. отд.		Калетов		
Гл. констр.		Андреевская		
Рук. гр.		Шульгина		
Ст. инж.		Литвинова		
Инженер		Шарапова		
Н. контр.		Шульгина		
Пров.		Логинов		

ТП 903-2-10 КЖИ-МН23

Закладная деталь МН 23

Лит.	Масса	Масштаб
Р	14,0 кг	

Лист 1 Листов 1

Прокат В Ст 3 кп 2 арм. 25 Г 2С

Госстрой Латв. ССР ЛАТГИПРОПРОМ г. Рига

Инв. № подл. | Подп. и дата

Копировал Бралиша

Формат 11В

Типовой проект 903-2-10 Альбом II часть 2

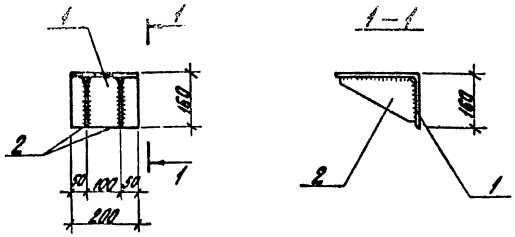

Технические условия на изготовление столика см. лист КЖИ-ТТ раздел II

Формат	Зона	Поз.	Обозначение	Наименование	Кол.	Примеч.
				МН 29		
		1	ГОСТ 8510-72	сталь угловая нерaвнополочн. L 250x160x16	1	10,0 кг
		2	ГОСТ 103-76	сталь полосовая – 140x8, ℓ = 230	2	3,75 кг
				Итого:		13,75 кг

Изм.	Лист	№ докум.	Подп.	Дата
Гл. инж. пр.		Думан		
Нач. отд.		Калетов		
Гл. констр.		Андреевская		
Рук. гр.		Шульгина		
Ст. инж.		Ягодовская		
Н. контр.		Шульгина		
Пров.		Логинов		

ТП 903-2-10 КЖИ-МН 29

Столик МН 29

Лит.	Масса	Масштаб
Р	13,75 кг	1:10

Лист 1 Листов 1

В Ст 3 кп 2

Госстрой Латв. ССР ЛАТГИПРОПРОМ г. Рига

Инв. № подл. | Подп. и дата

Копировал Бралиша

Формат 11В

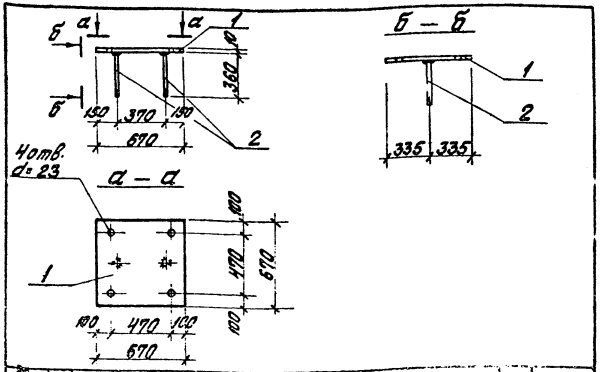

Позиция	Зона	Поз.	Обозначение	Наименование	Кол.	Примеч.
				МН30		
		1	ГОСТ 19903-74	Сталь толстолист. Ст.3 δ=10	1	35,4 кг
		2	ГОСТ 5781-75	Арматур. сталь ф14 AIII, L=350	2	0,88 кг
				Итого:		36,28 кг

Технические условия на изготовление закладной детали см. лист КЖИ-ТТ раздел II

Изм.	Лист	№ докум.	Подп.	Дата	ТП 903-2-10 КЖИ-МН30			
Гл.инж.пр.		Думан			Закладная деталь МН30	Лит.	Масса	Масштаб
Нач.отд.		Клименов				Р	36,28кг	
Н.контр.		Аксенова				Лист 1	Листов 1	
Рук.гр.		Шкляров			прокат В Ст3 кп 2 ГОСТ 23 Г2 с	Гастройпроект Госстроя СССР ЛАТГИПРОПРОМ г. Рига		
Ст.техн.		Лосевко						
Н.контр.		Аксенова						
Гипро		Лосев						

Копировал Баранова

Формат А3

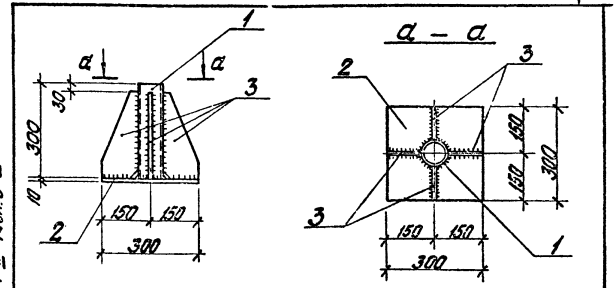

Позиция	Зона	Поз.	Обозначение	Наименование	Кол.	Примеч.
				МН31		
		1	ГОСТ 8732-70*	Труба ф 530х5,0 L=300	1	12,5 кг
		2	ГОСТ 19903-74	Сталь толстолист. δ=10 S=0,08 м²	1	2,0 кг
		3	——"——	——"—— δ=10 S=0,03 м²	4	0,8 кг
				Итого:		15,3 кг

Технические условия на изготовление закладной детали см. лист КЖИ-ТТ раздел II

Изм.	Лист	№ докум.	Подп.	Дата	ТП 903-2-10 КЖИ-МН31			
Гл.инж.пр.		Думан			Закладная деталь МН31	Лит.	Масса	Масштаб
Нач.отд.		Клименов				Р	13,5кг	
Н.контр.		Аксенова				Лист 1	Листов 1	
Рук.гр.		Шкляров			С Ст3 кп 2	Гастройпроект Госстроя СССР ЛАТГИПРОПРОМ г. Рига		
Ст.техн.		Лосевко						
Н.контр.		Аксенова						
Гипро		Лосев						

Копировал Баранова

Формат А3

Типовой проект 903-2-10 Альбом II часть 2

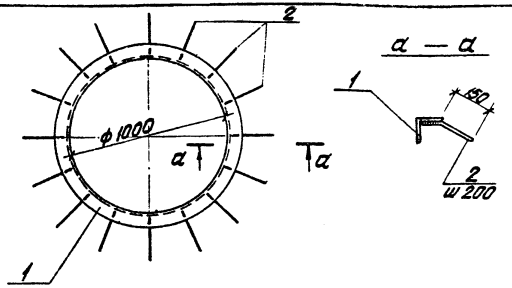

Формат	Зона	Поз.	Обозначение	Наименование	Кол.	Примеч.
				МН32		
		1	ГОСТ 8509-72*	Сталь угловая равнопол. 75×5; ℓ=3140	1	18,2 кг
		2	ГОСТ 5781-75	Сталь арматурн. ф8АIII; ℓ=200	16	1,2 кг
				Итого:		19,4 кг

Технические условия на изготовление закладной детали см. лист КЖИ-ТТ раздел II

Изм.	Лист	№ докум.	Подп.	Дата
Гл. инж. пр.		Думан		
Нач. отд.		Калетов		
Гл. констр.		Андреевская		
Рук. гр.		Шульгина		
Ст. техн.		Леонова		
Н. контр.		Шульгина		
Пров.		Логинов		

ТП 903-2-10 КЖИ-МН32

Закладная деталь МН32

Лит.		Масса	Масштаб
Р		19,4 кг	1:10 1:20

Лист 1 Листов 1

Прокат ВСт3 кп2 арм. 25Г2С

Госстрой Латв. ССР ЛАТГИПРОПРОМ г. Рига

Инв. № подл. Подп. и дата

Копировал Бролиша Формат 11В

Типовой проект 903-2-10 Альбом II часть 2

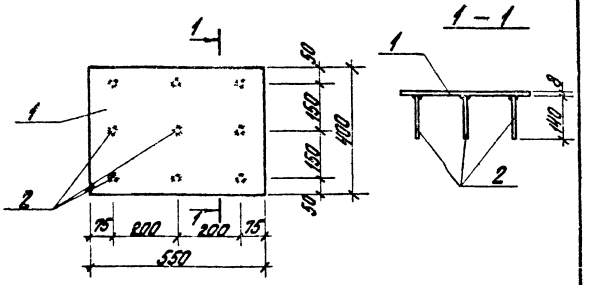

Технические условия на изготовление закладной детали см. лист КЖИ-ТТ раздел II

Формат	Зона	Поз.	Обозначение	Наименование	Кол.	Примеч.
		1	ГОСТ 103-76	− 400×8 ℓ=550	1	13,8 кг
		2	ГОСТ 5781-75	ф8АIII ℓ=140	9	0,5 кг
				Итого:		14,3 кг

Изм.	Лист	№ докум.	Подп.	Дата
Гл. инж. пр.		Думан		
Нач. отд.		Калетов		
Гл. констр.		Андреевская		
Рук. гр.		Шульгина		
Ст. техн.		Леонова		
Н. контр.		Шульгина		
Пров.		Логинов		

ТП 903-2-10 КЖИ-МН33

Закладная деталь МН33

Лит.		Масса	Масштаб
Р		14,3 кг	1:10

Лист 1 Листов 1

Прокат ВСт3 кп2 арм. 25Г2С

Госстрой Латв. ССР ЛАТГИПРОПРОМ г. Рига

Инв. № подл. Подп. и дата

Копировал Бролиша Формат 11В

Типовой проект 903-2-10 Альбом II часть 2

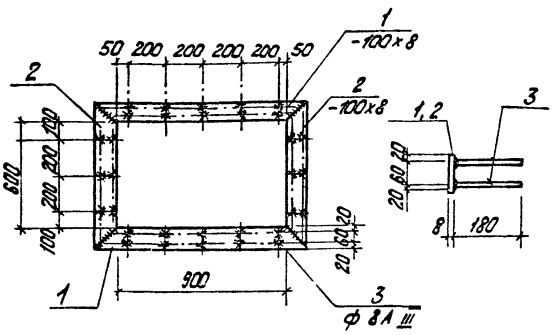

Технические условия на изготовление закладной детали см. лист КЖИ-ТТ раздел II

Формат	Зона	Поз.	Обозначение	Наименование	Кол.	Примечание
				МН 34		
		1	ГОСТ 103-76	Сталь полосовая - 100x8; ℓ=1100	2	13,8 кг
		2	ГОСТ 103-76	То же - 100x8; ℓ=800	2	10,0 кг
		3	ГОСТ 5781-75	Сталь арматурная ф8А III ℓ=180	32	2,2 кг
				Итого		26,0 кг

Изм.	Лист	№ докум.	Подп.	Дата
Гл. инж. пр.		Думан		
Нач. отд.		Калетов		
Гл. конст.		Андриевская		
Рук. гр.		Шульгина		
Ст. инж.		Литвинова		
Инж.		Шарапова		
Н. контр.		Шульгина		
Пров.		Лагунов		

ТП 903-2-10 КЖИ-МН 34

Закладная деталь МН 34

Лит.	Масса	Масштаб
Р	26,0 кг	

Прокат. Вст 3 кп 2
арм. 25 Г2С

Лист 1 Листов 1
Госстрой Латв. ССР
ЛАТТИПРОПРОМ г. Рига

Инв. № подл. | Подп. и дата

Копировал: Тук...

Формат 11

Типовой проект 903-2-10 Альбом II часть 2

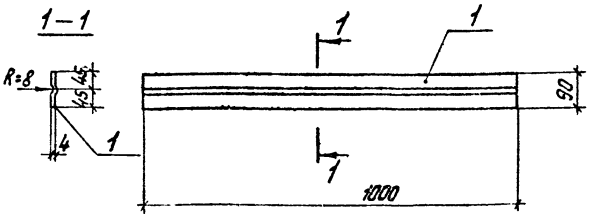

1. Технические требования по изготовлению изделия см лист КЖИ-ТТ, раздел II

Формат	Зона	Поз.	Обозначение	Наименование	Кол.	Примеч.
				МС1		
		1	ГОСТ 103-76	Сталь полосовая -100x4	1	3,2 кг

Изм.	Лист	№ докум.	Подп.	Дата
Гл. инж. пр.		Думан		
Нач. отд.		Калетов		
Гл. конст.		Андриевская		
Рук. гр.		Шульгина		
Ст. инж.		Литвинова		
Ст. техн.		Райцис		
Н. контр.		Шульгина		
Пров.		Лагунов		

ТП 903-2-10 КЖИ-МС1

Закладная деталь МС1

Лит.	Масса	Масштаб
Р	3,2 кг	1:10

В Ст 3 кп 2

Лист 1 Листов 1
Госстрой Латв. ССР
ЛАТТИПРОПРОМ г. Рига

Инв. № подл. | Подп. и дата

Копировал: ...

Формат

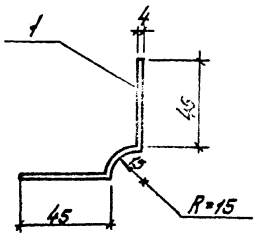

1. Технические требования по изготовлению изделия см. лист КЖИ-ТТ, раздел II.

Формат	Зона	Поз.	Обозначение	Наименование	Кол.	Примеч.
				МС2		
		1	ГОСТ 103-76	Сталь полосо- вая $\frac{-115\times4}{l=1000}$	1	3,6 кг

Инв. № подл. | Подп. и дата | Взам. инв. №

Изм.	Лист	№ докум.	Подп.	Дата
Гл. инж. пр.		Дымов		
Нач. отд.		Кадетов		
Гл. конст.		Андриевская		
Рук. гр.		Шульгина		
Ст. техн.		Леонова		
Н. контр.		Шульгина		
Пров.		Логинов		

ТП 903-2-10 КЖИ-МС2

Соединительный элемент МС2

Лит.	Масса	Масштаб
Р	3,6 кг	

Лист	Листов

8 Ст 3 кп 2

Госстрой Латв. ССР ЛАТГИПРОПРОМ г. Рига

Копировал: Тихая

Формат А4

Типовой проект 903-2-10 Альбом II часть 2

Инв.№ подл. | Подп. и дата

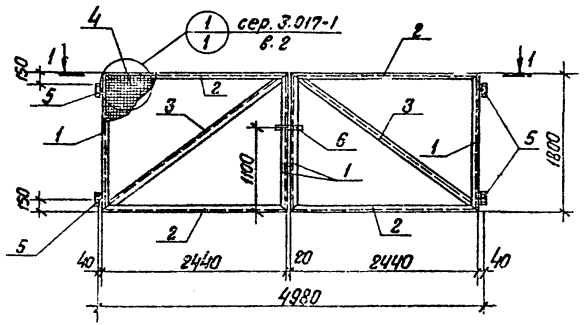

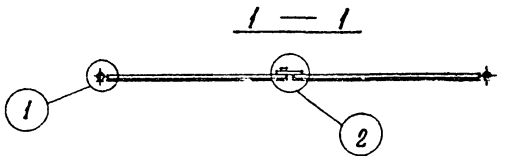

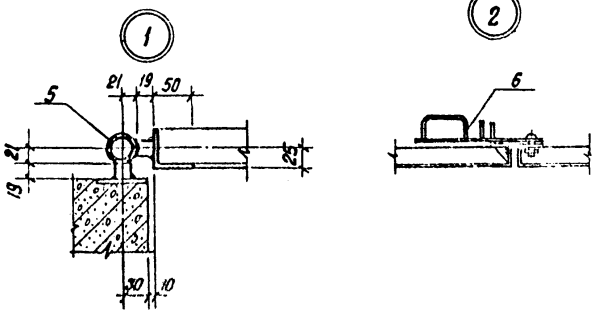

Формат	Зона	Поз.	Обозначение	Наименование	Кол.	Примечание
		1	ГОСТ 8509-72*	Сталь угловая равнополочная L 50×5 ℓ=1800	4	27,2 кг
		2	——"——	——"—— L 50×5 ℓ=2470	4	36,8 кг
		3	——"——	——"—— L 50×5 ℓ=3080	2	22,8 кг
		4	ГОСТ 5336-67	Сетка № 50-2,5	8,6 м²	19,4 кг
		5	сер. 3.017-1 в. 5 3.017-1.05.110.100 СБ	Петля	4	8,0 кг
		6	сер. 3.017-1 в. 5 3.017-1.05.110.200 СБ	Защелка	1	2,6 кг
				Итого:		116,8 кг

Указания по изготовлению см. сер. 3.017-1 в. 5 лист 3.017-1.05.100.000. ТО.

						ТП 903-2-10 КЖИ-В-1			
Изм.	Лист	№ докум.	Подп.	Дата					
Гл.инж.пр.		Дуплан			Ворота металлические В-1		Лит.	Масса	Масштаб
Нач.отд.		Калетов					Р	116,8 кг	1:50
Гл.конструктор		Снарскевич					Лист 1	Листов 1	
Рук. гр.		Лиепиньш							
Ст.инж.пр.		Литвинова							
Инженер		Шульгина			ВОиС кл 2		Госстрой Латв. ССР ЛАТГИПРОПРОМ г. Рига		
Конструктор		Кузнецова							

Копир. 9 Формат А2

gost.e-ecolog.ru