ТИПОВОЙ ПРОЕКТ
903-2-10

УСТАНОВКА МАЗУТОСНАБЖЕНИЯ Q=6,5 м³/ч, P=25(10) кгс/см²
С НАЗЕМНЫМИ МЕТАЛЛИЧЕСКИМИ РЕЗЕРВУАРАМИ 2×400(200) м³

АЛЬБОМ I ЧАСТЬ 3

МАЗУТОНАСОСНАЯ. НЕТИПОВЫЕ ИЗДЕЛИЯ АРХИТЕКТУРНО-СТРОИТЕЛЬНОЙ ЧАСТИ

gost.e-ecolog.ru

ТИПОВОЙ ПРОЕКТ
903-2-10
УСТАНОВКА МАЗУТОСНАБЖЕНИЯ Q=6,5 м³/ч, P=25(10) кгс/см²
С НАЗЕМНЫМИ МЕТАЛЛИЧЕСКИМИ РЕЗЕРВУАРАМИ 2×400(200) м³
АЛЬБОМ I ЧАСТЬ 3

СОСТАВ ПРОЕКТА

АЛЬБОМ I	ЧАСТЬ 1	Мазутонасосная. Части: тепломеханическая, автоматизация, электротехническая, санитарно-техническая, тепловые сети.
АЛЬБОМ I	ЧАСТЬ 2	Мазутонасосная. Архитектурно-строительная часть.
АЛЬБОМ I	ЧАСТЬ 3	Мазутонасосная. Нетиповые изделия архитектурно-строительной части.
АЛЬБОМ I	ЧАСТЬ 4	Мазутонасосная. Блоки тепломеханического оборудования.
АЛЬБОМ II	ЧАСТЬ 1	Сооружения слива и приема мазута и жидких присадок. Части: тепломеханическая, архитектурно-строительная, автоматизация, электротехническая.
АЛЬБОМ II	ЧАСТЬ 2	Сооружения слива и приема мазута и жидких присадок. Нетиповые изделия архитектурно-строительной части.
АЛЬБОМ III		Резервуарный парк. Части: тепломеханическая, архитектурно-строительная, автоматизация, электротехническая, отопление и вентиляция.
АЛЬБОМ IV		Генеральный план, инженерные сети. Части: тепломеханическая, архитектурно-строительная, автоматизация, электротехническая, водопровод и канализация, тепловые сети.
АЛЬБОМ V		Задания заводам-изготовителям: на щиты автоматики и КИП, на щиты управления крупноблочные.
АЛЬБОМ VI		Нестандартизированное оборудование. Тепломеханическая часть - вспомогательное оборудование и устройства.
АЛЬБОМ VII	ЧАСТЬ 1	Сметы. Общая часть.
АЛЬБОМ VII	ЧАСТЬ 2	Сметы. Мазутонасосная.
АЛЬБОМ VII	ЧАСТЬ 3	Сметы. Сооружения слива и приема мазута и жидких присадок.
АЛЬБОМ VII	ЧАСТЬ 4	Сметы. Резервуарный парк.
АЛЬБОМ VII	ЧАСТЬ 5	Сметы. Генеральный план, инженерные сети.
АЛЬБОМ VIII	ЧАСТЬ 1	Заказные спецификации. Мазутонасосная.
АЛЬБОМ VIII	ЧАСТЬ 2	Заказные спецификации. Сооружения слива и приема мазута и жидких присадок.
АЛЬБОМ VIII	ЧАСТЬ 3	Заказные спецификации. Резервуарный парк.
АЛЬБОМ VIII	ЧАСТЬ 4	Заказные спецификации. Инженерные сети.

ПРИМЕНЕННЫЕ ТИПОВЫЕ ПРОЕКТЫ

Типовой проект Альбом I, II	704-1-52	Стальной вертикальный цилиндрический резервуар для нефти и нефтепродуктов емкостью 400 м³ (распространяет Казахский филиал ЦИТП).
Типовой проект Альбом I, II	704-1-50	Стальной вертикальный цилиндрический резервуар для нефти и нефтепродуктов емкостью 200 м³ (распространяет Казахский филиал ЦИТП).
Типовой проект Альбом I, II	704-1-109	Резервуар стальной горизонтальный для нефтепродуктов емкостью 25 м³ (распространяет Казахский филиал ЦИТП).
Типовой проект Альбом I, II	704-1-107	Резервуар стальной горизонтальный для нефтепродуктов емкостью 5 м³ (распространяет Казахский филиал ЦИТП).
Типовой проект Альбом I, II, IV	4-18-84/1	Резервуар для воды емкостью 250 м³ железобетонный прямоугольный заглубленный (распространяет Свердловский филиал ЦИТП).
Типовой проект	902-2-157	Нефтеловушки из сборных железобетонных элементов на расход воды 5 л/с (распространяет ЦИТП г. Москва).

Разработан
проектным институтом
ЛАТГИПРОПРОМ
Госстроя Латвийской ССР

Главный инженер института В. Фоминов
Главный инженер проекта А. Дуган

Технический проект
утвержден Главпромстройпроектом
Госстроя СССР
протокол № 33 от 7-8 июня 1977 г.
Рабочие чертежи введены в действие
с 01.01.78 Латгипропромом
письмо № 141 от 5 июня 1978 г.

Типовой проект 903-2-10 альбом I часть 3.

Инв.№подл. | Подп. и дата

Содержание альбома

Обозначение	Наименование	стр.
	Содержание альбома	2
КЖИ-ТТ	Технические требования	3
КЖИ-К36-2а, К36-3а, К36-4а	Колонны К36-2а, К36-3а, К36-4а	4
КЖИ-К36-2б; К36-3б; К36-4б; К36-2е; К36-3е; К36-4е.	Колонны К36-2б К36-3б, К36-4б, К36-2е, К36-3е, К36-4е	5
КЖИ-К36-2в, К36-3в; К36-4в; К36-2д; К36-3д; К36-4д	Колонны К36-2в, К36-3в К36-4в, К36-2д, К36-3д, К36-4д	6
КЖИ-К36-2г, К36-3г, К36-4г	Колонны К36-2г, К36-3г, К36-4г	7
КЖИ-Б39-4-Аτ V а, Б39-5-Аτ V а Б39-4-Аτ V б; Б39-5-Аτ V б	Балки Б39-4-Аτ V а, Б39-4-Аτ V б Б39-5-Аτ V а, Б39-5-Аτ V б.	8
КЖИ-Б39-4-Аτ V б; Б39-5-Аτ V б; Б39-4-Аτ V г; Б39-5-Аτ V г	Балки Б39-4-Аτ V б, Б39-4-Аτ V г, Б39-5-Аτ V б, Б39-5-Аτ V г.	9
КЖИ - КФМ 1а	Колонна КФМ 1а	10
КЖИ - СФ 1а	Стойка СФ-1а	
КЖИ - КР1	Каркас КР1	11
КЖИ - КР2	Каркас КР2	
КЖИ - КР3	Каркас КР3	12
КЖИ - КР4	Каркас КР4	
КЖИ - С1, С2	Сетки С1, С2	13
КЖИ - С3, С4	Сетки С3, С4	
КЖИ - С5, С6	Сетки С5, С6	14
КЖИ - С7, С8	Сетки С7, С8	
КЖИ - С9, С10	Сетки С9, С10	15
КЖИ - С11	Сетка С11	
КЖИ - С12	Сетка С12	16
КЖИ - С13	Сетка С13	
КЖИ - С14	Сетка С14	17
КЖИ - МН1	Закладное изделие МН1	
КЖИ - МН2	Закладное изделие МН2	18
КЖИ - МН3	Закладное изделие МН3	
КЖИ - МН4	Закладное изделие МН4	19
КЖИ - МН5	Закладное изделие МН5	
КЖИ - МН6	Закладное изделие МН6	20
КЖИ - МН7	Закладное изделие МН7	
КЖИ - МН8	Закладное изделие МН8	21
КЖИ - МН9	Закладное изделие МН9	
КЖИ - МН10	Закладное изделие МН10	22
КЖИ - МН11	Закладное изделие МН11	
КЖИ - МН13	Закладное изделие МН13	23
КЖИ - МН14	Закладное изделие МН14	
КЖИ - МН15, МН12	Закладные изделия МН15, МН12	24
КЖИ - МС1, МС2	Соединительные элементы К*1, МС2	
КЖИ - К1*, К1**	Соединительные элементы К1*, К1**	25
КЖИ ПСЛ16 1,8×6,0 - 212а; ПСЛ20 1,8×6,0 - 212а	Стеновые панели ПСЛ16 1,8×6,0 - 212а; ПСЛ20 1,8×6,0 - 212а	26
КЖИ ПСЛ16 1,2×3,0 - 122а; ПСЛ20 1,2×3,0 - 122а	Стеновые панели ПСЛ16 1,2×3,0 - 122а; ПСЛ20 1,2×3,0 - 122а	27

Изм.	Лист	№ докум.	Подп.	Дата
ГИП		Думон		
Нач.отд.		Костетов		
Гл.констр.		Андриевский		
Рук.гр.		Шульгина		
Ст.инж.		Логинов		
Н.контр.		Андрие		
Пров.		Шульгина		

ТП 903-2-10 КЖИ

Содержание альбома.

Лит.	Масса	Масштаб
Р		

Лист 1 | Листов 1

Госстрой Латв. ССР
ЛАТГИПРОПРОМ
г.Рига

Копировал: Давыдова

Формат 12Г

Типовой проект 903-2-10 альбом I. часть 3

Технические требования:

I. 1. Плоские сетки и каркасы изготовлять с помощью контактной точечной сварки. Точечную сварку производить во всех местах пересечения стержней сеток и каркасов.

I. 2. Сварку следует производить в соответствии с ГОСТ 19292-73 „Соединения сварные элементов закладных деталей сборных железобетонных конструкций. Контактная и автоматическая сварка плавлением. Основные типы и конструктивные элементы" и с „Указаниями по сварке соединений арматуры и закладных деталей железобетонных конструкций" СН-393-69.

I. 3. Арматурные изделия должны отвечать требованиям ГОСТ 10922-75 „Арматурные изделия и закладные детали сварные для железобетонных конструкций. Технические требования и методы испытаний".

II. 1. Анкеры закладных изделий приваривать к пластинам и прокату втавр дуговой сваркой под слоем флюса на автоматах и полуавтоматах. Отогнутые анкеры рекомендуется приваривать дуговой ручной или рельефно-точечной контактной сваркой. Сварку пластин и проката между собой выполнять дуговой ручной электросваркой электродами типа 342 по ГОСТ 9467-75.

II. 2. Материал пластин и проката - сталь марки В ст3 кп2 по ГОСТ 380-71*. Материал анкеров - арматурная сталь классов А I; А II; А III по ГОСТ 5781-75.

II. 3. Закладные и соединительные элементы, кроме специально оговоренных, должны быть защищены цинковым покрытием согласно требованиям СН и П II-28-73. Толщина цинкового металлизационного покрытия - 120-150 мкм, покрытия, наносимого горячим цинкованием - 50-60 мкм.

Изм.	Лист	№ докум.	Подп.	Дата
Гл. инж.		Думан		
Нач. отд.		Калетов		
Гл. конст.		Андреевская		
Рук. гр.		Шульгина		
Ст. инж.		[illegible]		
Ст. инж.		[illegible]		
Инж.		[illegible]		
Инж.		[illegible]		

ТП 903-2-10 КЖИ-ТТ

Технические требования.

Лит.	Масса	Масштаб
Р		

Инв. № подл. | Подп. и дата | Взам. инв. №

Типовой проект 903-2-10 Альбом I часть 3

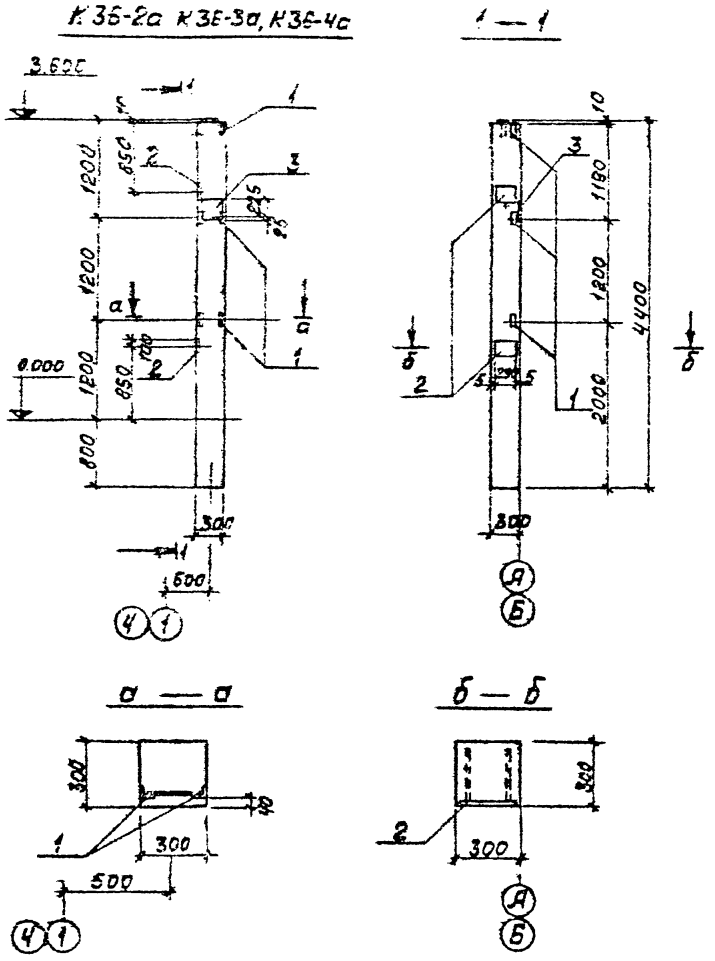

Формат	Зона	Поз.	Обозначение	Наименование	Кол.	Примеч.
			Дополнительные закладные детали			
		1	Серия 1.423-3 в.2	Закладн. деталь М1-13	3	
		2	—— " ——	—— " —— " —— М1-12	2	
		3	—— " ——	—— " —— " —— НМ1-2	1	

Марка	Лит.
К36-2а К36-3а К36-4а	Р

Выборка стали на дополнительные закладные детали на один элемент, кг

Марка элемента	Закладные детали										Всего
	Профильн. сталь			Итого	Арматурная сталь ГОСТ 5781-75					Итого	
					Кл. А I	Класса А III					
	δ=10	L63×5			6	12	14	22			
К36-2а К36-3а К36-4а	14,9	4,3		19,2	0,2	3,55	2,0	1,4		7,15	26,35

1. Колонны К36-2а; К36-3а; К36-4а изготовить по чертежам колонн К36-2, К36-3, К36-4 сер. 1.423-3 в.0,1,2 с дополнительными закладными элементами по данному чертежу.
2. Указания по изготовлению колонн см. пояснительную записку сер. 1.423-3.
3. Дополнительно см. лист КЖИ-ТТ раздел II

Инв. № подл.	Подп. и дата

Изм.	Лист	№ докум.	Подп.	Дата
Инж. пр.	Думан			
Нач. отд.	Клетов			
Гл. конс.	Андриевская			
Рук. гр.	Шульгина			
Ст. инж.	Логинов			
Ст. техн.	Леонова			
Н. контр.	Андриевская			
Пров.	Шульгина			

ТП 903-2-10 КЖИ-К36-2а, К36-3а, К36-4а

Колонны К36-2а; К36-3а, К36-4а.

Лит.	Масса	Масшт.
Р	1.0Т	1:50

Лист 1 | Листов 1

Госстрой Латв. ССР ЛАТГИПРОПРОМ г. Рига

Копировал: Волкова

Формат 12Г

Типовой проект 903-2-10 Альбом I часть 3

К36-2б, К36-3б, К36-4б
К36-2в, К36-3в, К36-4в

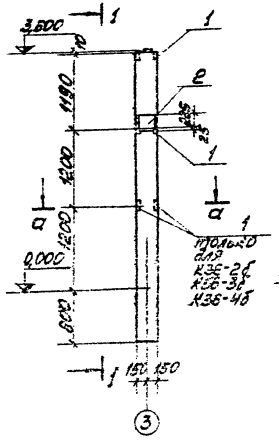

1 — 1

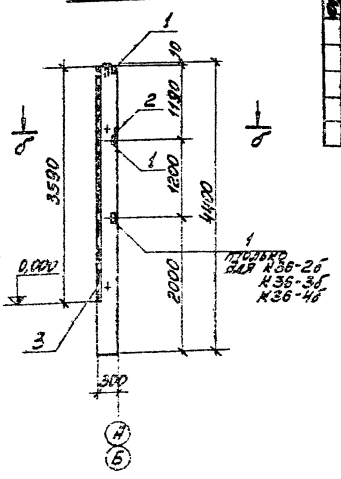

б — б

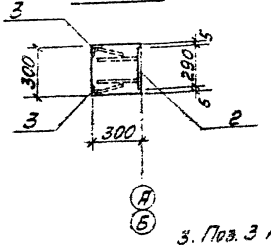

а — а

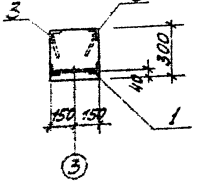

3. Поз. 3 покрыть одним слоем грунтовки ГФ-020, остальные - цинковать (см. лист КЖИ-1, раздел II).

Изм.	Зона	Поз.	Обозначение	Наименование	Кол.		Примечание
				Дополнительные закладные детали			
		1	серия 1.423-3 в.2	Закладная деталь М1-13	3	2	
		2	— " —	— " — " — М1-2	1	1	
		3	серия 3.400-6	— " — " — МН4-13	7,2	7,2	п.м.

Марка	Лист	Масса	Примечание
К36-2б			
К36-3б			
К36-4б			
К36-2в			
К36-3в			
К36-4в			

Выборка
стали на дополнительные закладные детали на один элемент, кг

Марка элемента	Закладные детали										Всего
	Прокатная сталь			Итого	Арматурная сталь ГОСТ 5781-75 класс А III					Итого	
	δ=10	L63×5	L50×5		Ø6	Ø8	Ø12	Ø14	Ø16		
К36-2б	5,7	4,3	27,4	37,4	0,2	2,9	0,75	2,0	1,4	7,25	44,65
К36-3б											
К36-4б											
К36-2в	5,7	2,9	27,4	36,0	0,2	2,9	0,5	2,0	1,4	7,0	43,0
К36-3в											

1. Колонны К36-2б, К36-3б, К36-4б, К36-2в, К36-3в, К36-4в изготовить по чертежам колонн К36-2, К36-3, К36-4 сер. 1.423-3 вып. 0,1,2 с дополнительными элементами по данному чертежу.
2. Указания по изготовлению колонн см. пояснительную записку сер. 1.423-3.

Изм.	Кол.	№ докум.	Подп.	Дата
Гип		Гуман		
Нач.отд		Шестер		
Гл.спец.		Кислова		
Нач.гр.		Абызгина		
Стажер		Абызгина		
Техник		Зорина		
Н.контр.		Зорина		
Зав.лаб.		Абызгина		

ТП 903-2-10 КЖИ-К36-2б; К36-3б; К36-4б; К36-2в; К36-3в; К36-4в

Колонны К36-2б; К36-3б; К36-4б; К36-2в; К36-3в; К36-4в

Лит.	Масса	Масштаб
Р	1,0т	1:50

Копировал: Формат А3

ЛАТГИПРОПРОМ

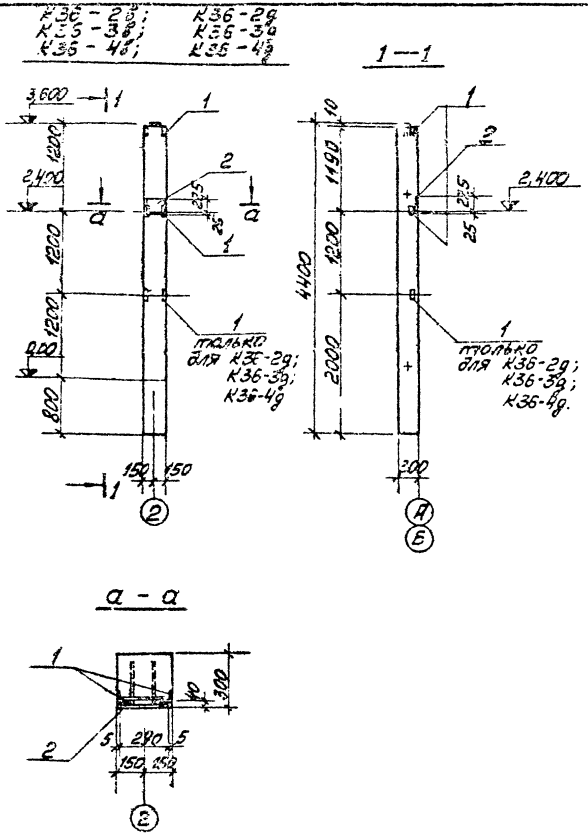

Фирма	Зона	Поз.	Обозначение	Наименование	Колич.		Примечание
			Дополнительные закладные детали				
		1	серия 1.423-3 в.2	Закладная деталь М1-13	2	3	
		2	— " —	— " — " — НМ1-2	1	1	

Марка	Лит.	
[illegible]	р	
[illegible]	р	

Выборка стали на дополнительные закладные детали на один элемент, кг

Марка элемента	Закладные детали										Всего
	Профильн. сталь			Итого	Арматурн. сталь ГОСТ 5781-75					Итого	
					Кл. А I	Класс А III					
	δ=10	∟63×5			6	12	14	22			
К36-2в; К36-3в; К36-4в	5,7	2,9		8,6	0,2	0,5	2,0	1,4		4,1	12,7
К36-2д; К36-3д; К36-4д	5,7	4,3		10,0	0,2	0,75	2,0	1,4		4,35	14,35

1. Колонны К36-2в; К36-3в; К36-4в; К36-2д; К36-3д; К36-4д изготовить по чертежам колонн К36-2; К36-3; К36-4 сер. 1.423-3 в. 0,1,2 с дополнительными закладными элементами по данному чертежу.
2. Указания по изготовлению колонн см. пояснительную записку сер. 1.423-3.
3. Дополнительно см. лист КЖИ-ТТ раздел II.

Изм.	Лист	№ докум.	Подп.	Дата
Гл. инж. пр.		Думан		
Нач. отд.		Калетов		
Гл. констр.		Андреевская		
Рук. гр.		Шульгина		
Ст. инж.		Логинов		
Ст. техн.		Лосчова		
Н. контр.		Андреевская		
Пров.		Шульгина		

ТП 903-2-10

КЖИ-К36-2в; К36-3в; К36-4в; К36-2д; К36-3д; К36-4д

Колонны К36-2в; К36-3в; К36-4в; К36-2д; К36-3д; К36-4д

Лит.	Масса	Масштаб
р	1,0т	1:50

Лист 1 Листов 1

Госстрой Латв. ССР
ПАТГИПРОПРОМ
г. Рига

Копировал: [illegible]

Формат 12А

Типовой проект 903-2-10 Альбом I часть 3

Инв. № подл. | Подп. и дата

Типовой проект 903-2-10 альбом I часть 3

К36-2г; К36-3г; К36-4г 1 – 1

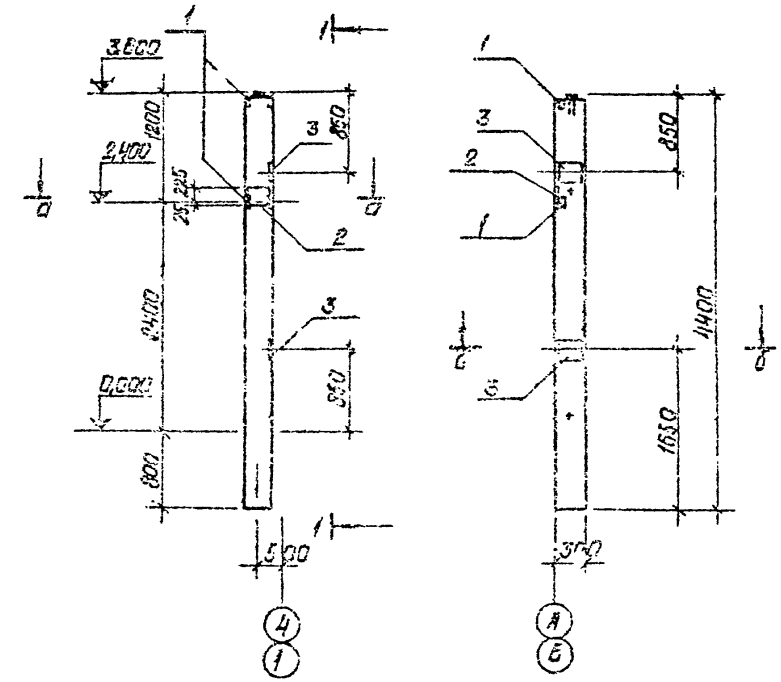

а — а

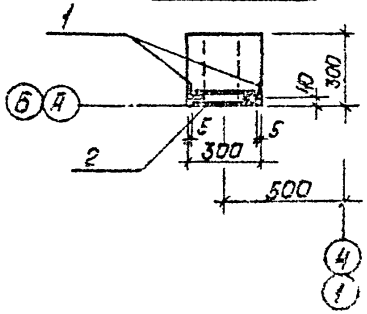

б — б

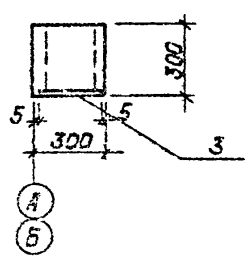

Формат	Зона	Поз.	Обозначение	Наименование	Кол.	Приме-чание
				Дополнительные закладные детали		
		1	серия 1.423-3 в.2	Закладн. деталь М1-13	2	
		2	——"——	——"—— НМ1-2	1	
		3	——"——	——"—— М1-12	2	
					Р	

Копировал

Выборка стали на дополнительные закладные детали на один элемент, кг

Марка элемента	Закладные детали: Профильная сталь δ=10	Профильная сталь L63×5			Итого	Арматурн. сталь ГОСТ 5781-75* Кл. AI 6	Кл. AII 12	Кл. AII 14	Кл. AII 22	Итого	Всего
К36-2г; К36-3г	14,9	2,9			17,8	0,2	3,3	2,0	1,4	6,9	24,7

1. Колонны К36-2г, К36-3г, К36-4г изготавливать по чертежам колонн К36-2, К36-3, К36-4 сер. 1.423-3 в. 0,1,2 с дополнительными закладными элементами по данному чертежу.
2. Указания по изготовлению колонн см. пояснительную записку серии 1.423-3.
3. Дополнительно см. лист КЖИ-11, раздел 5.

Изм.	Кол. уч.	Лист	№ докум.	Подп.	Дата
Разраб.		Думан			
Нач. отд.		Калинов			
Гл. констр.		Гайдукевич			
Рук. гр.		Шаронина			
Гл. инж.		Ерошкин			

ТП 903-2-10 КЖИ – К36-2г, К36-3г, К36-4г.

Колонны К36-2г; К36-3г; К36-4г.

Лит.	Масса	Масштаб
Р	10т	1:50

Инв. № подл. | Подп. и дата | Взам. инв. №

Типовой проект 903-2-10 Альбом I часть 3

Балки БЭ9-4-АтV а; БЭ9-4-АтV б; БЭ9-5-АтV а; БЭ9-5-АтV б

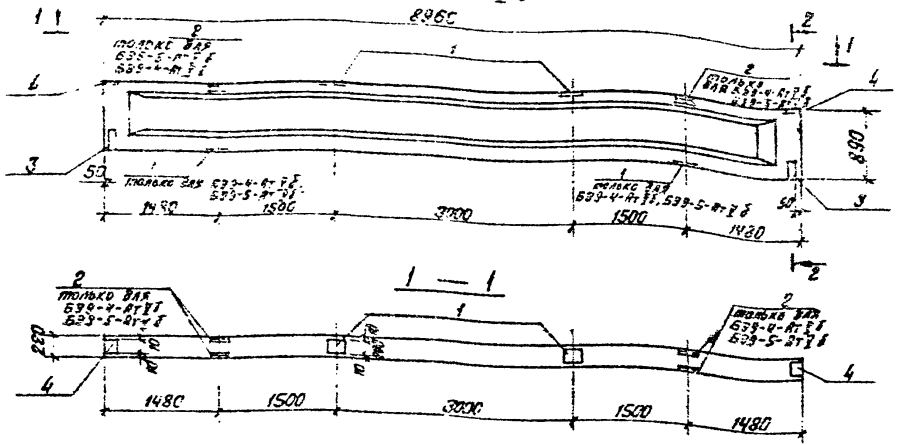

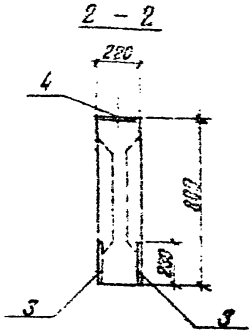

Выборка дополнительных закладных деталей на один элемент, кг

Марка эл-та	Закладные детали								Всего
	Прокатная сталь			Итого	Арматур. ст. ГОСТ 5781-75			Итого	
	δ=6	δ=8	∠90×56×8		Класс А-I				
					6	10			
БЭ9-4-АтV а; БЭ9-5-АтV а	4,4	9,6	—	14,0	0,4	1,2		1,6	15,6
БЭ9-4-АтV б; БЭ9-5-АтV б	4,4	15,6	4,8	24,8	0,4	3,4		3,8	28,0

1. Балки БЭ9-4-АтV а; БЭ9-5-АтV а; БЭ9-4-АтV б; БЭ9-5-АтV б изготовить по чертежам балок БЭ9-4-АтV и БЭ9-5-АтV сер. 1.462-10 в. 1,2 с дополнительными закладными элементами по данному чертежу.
2. Указания по изготовлению балок см. пояснительную записку серии 1.462-10.
3. Поз. 2 и 1 по нижней плоскости балки покрыть одним слоем грунтовки ГФ-020, остальные – цинковать (см. лист КЖИ-ТТ, раздел II.

Форм.	Зона	Поз.	Обозначение	Наименование		Колич.		Примеч.
			Дополнительные закладные детали					
		1	1.462-10 в.2	Закладн. дет.	М8	2	4	
		2	—"—	—"— —"—	М10	—	2	
		3	3.400-6	—"— —"—	МК4-1	4	4	
		4	1.462-10 в.2	—"— —"—	М7	2	2	

Марка	Лит
БЭ9-4-АтV а; БЭ9-5-АтV а	р
БЭ9-4-АтV б; БЭ9-5-АтV б	р

Изм.	Кол.уч.	№докум.	Подп.	Дата
Разраб.		Думан		
Нач.отд.		[illegible]тов		
Гл.конст.		[illegible]евская		
Рук.гр.		Шульгина		
Ст.инж.		Логинов		
Ст.техн.		Леонова		
Н.контр.		Андриевская		
Пров.		Шульгина		

ТП 903-2-10
КЖИ-БЭ9-4-АтV а; БЭ9-4-АтV б; БЭ9-5-АтV а; БЭ9-5-АтV б

Балки БЭ9-4-АтV а, БЭ9-4-АтV б, БЭ9-5-АтV а, БЭ9-5-АтV б.

Лит.	Масса	Масштаб
р		1:50

Лист | Листов 1

Госстрой Латв. ССР
ЛАТГИПРОПРОМ
г. Рига

Копир. [illegible]

Формат 12 Г

Инв.№ подл. | Подп. и дата

Типовой проект 903-2-10 Альбом I часть 3

Балки БЭ9-4-АтV6; БЭ9-4-АтV2 БЭ9-5-АтV6; БЭ9-5-АтV2

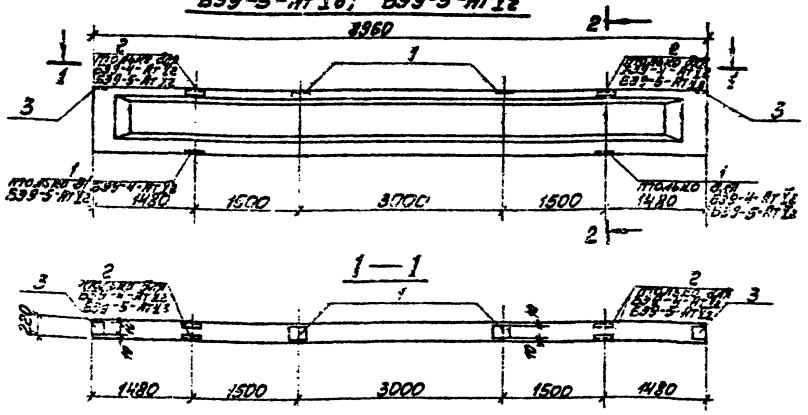

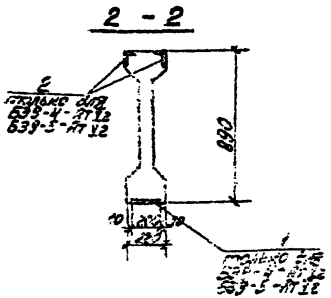

Формат	Зона	Поз.	Обозначение	Наименование	Колич.		Примеч.
			Дополнительные закладные детали				
		1	1.462-10 в.2	Закладная деталь М8	2	4	
		2	—"—	—"— М10	—	2	
		3	—"—	—"— М7	2	2	

Марка	Лит.	
БЭ9-4-АтV6	р	
БЭ9-5-АтV6	р	
БЭ9-4-АтV2	р	
БЭ9-5-АтV2	р	

Выборка дополнительных закладных деталей на один элемент, кг

Марка элемента	Закладные детали										Всего
	Профильная сталь				Итого	Армат. сталь ГОСТ 5781-79				Итого	
	δ=6	δ=8	L 90×56×8			Класс А III					
						Б	В				
БЭ9-4-АтV6 БЭ9-5-АтV6	—	7,6	—		7,6	—	1,2			1,2	8,8
БЭ9-4-АтV2 БЭ9-5-АтV2		15,6	4,8		20,4	—	3,4			3,4	23,8

1. Балки БЭ9-4-АтV6, БЭ9-4-АтV2, БЭ9-5-АтV6; БЭ9-5-АтV2 изготовить по чертежам балок БЭ9-4-АтV и БЭ9-5-АтV сер. 1.462-10 в 1,2 с дополнительными закладными элементами по данному чертежу.
2. Указания по изготовлению балок см. пояснительную записку серии 1.462-10.
3. Поз. 2 покрыть слоем грунтовки Гф-020, остальные - цинковать (см. лист КЖИ-ТТ, раздел II).

Изм.	Лист	№ докум.	Подп.	Дата
Разраб.		Ауман		
Нач. отд.		Калетов		
Н. контр.				
Гл. инж.				
Гл. инж.				
Гл. инж.				
Гл. инж.				

ТП 903-2-10
КЖИ - БЭ9-4-АтV6; БЭ9-5-АтV6; - БЭ9-4-АтV2; - БЭ9-5-АтV2

Балки БЭ9-4-АтV6, БЭ9-4-АтV2, БЭ9-5-АтV6, БЭ9-5-АтV2

Лит.	Масса	Масштаб
р		1:50

ЛАТГИПРОПРОМ

Типовой проект 903-2-10 альбом I часть 3

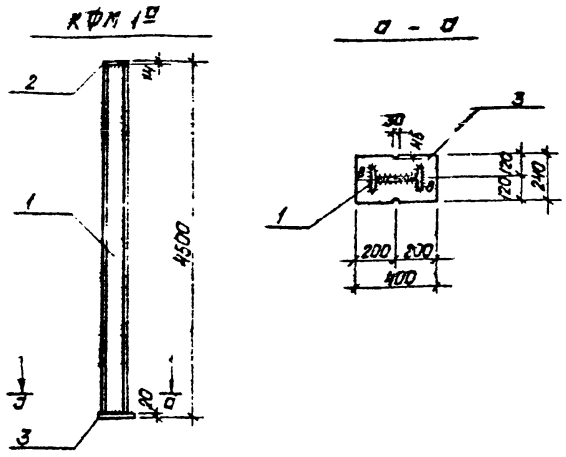

Формат	Зона	Поз.	Обозначение	Наименование	Кол.	Примеч.
				КФМ 1а		
		1	ГОСТ 8239-72*	Балка двутавр. I 24; l=4466	1	0,122т
		2	ГОСТ 19903-74	Сталь толстолист. $\frac{-150\times14}{240}$	1	0,004т
		3	ГОСТ 19903-74	— " — $\frac{-240\times20}{400}$	1	0,015т
						0,141т

1. Материал конструкций - В ст3 кп2 по ГОСТ 380-71*
2. Сварку производить электродами типа Э-42 по ГОСТ 9467-75
3. Сварные швы, кроме обозначенных $h_{ш}$=6мм.
4. Изделие окрасить двумя слоями эмали ПФ-115 по грунтовке ГФ-020, общая толщина покрытия - 55 мкм

Изм.	Лист	№ докум.	Подп.	Дата
Гл. инж.		Думан		
Нач. отд.		Калетов		
Гл. констр.		Андриевская		
Рук. гр.		Шульгина		
Ст. инж.		Логинов		
Ст. техн.		Леонова		
Н. контр.		Андриевская		
Пров.		Шульгина		

ТП 903-2-10 КЖИ-КФМ 1а

Колонна КФМ 1а

Лит.	Масса	Масштаб
Р	0,141т	1:50

Лист 1 | Листов 1

В ст3 кп2

Госстрой Латв. ССР ЛАТГИПРОПРОМ г. Рига

Копировал: Давыдова

Формат 1В

Типовой проект 903-2-10 альбом I часть 3

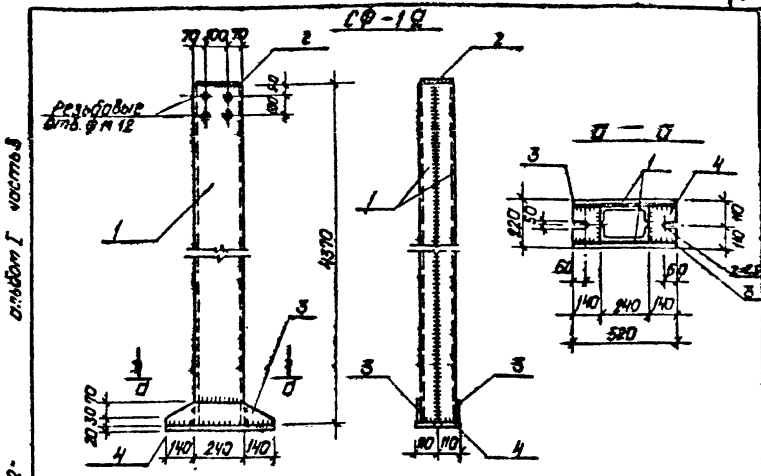

Формат	Зона	Поз.	Обозначение	Наименование	К-во	Прим.
				СФ-1а		
		1	ГОСТ 8240-72	Швеллер [24; l=4370	2	209,8
		2	ГОСТ 103-76	Сталь полосовая $\frac{-170\times8}{230}$	1	2,4
		3	ГОСТ 103-76	Сталь полосовая $\frac{-100\times8}{520}$	2	6,8
		4	ГОСТ 19903-74	Сталь толстолистов. $\frac{-220\times20}{520}$	1	18,0
						236,8кг

1. Материал конструкций - В ст3 кп2 по ГОСТ 380-71*.
2. Сварку производить электродами типа Э-42 по ГОСТ 9467-75.
3. Сварные швы $h_{шв}$=6мм.
4. Изделие окрасить двумя слоями эмали ПФ-115 по грунтовке ГФ-020, общая толщина покрытия - 55 мкм.

Изм.	Лист	№ докум.	Подп.	Дата
Гл. инж.		Думан		
Нач. отд.		Калетов		
Гл. констр.		Андриевская		
Рук. гр.		Шульгина		
Ст. инж.		Логинов		
Ст. техн.		Леонова		
Н. контр.		Андриевская		
Пров.		Шульгина		

ТП 903-2-10 КЖИ-СФ-1а

Стойка СФ-1а.

Лит.	Масса	Масштаб
Р	235,8кг	1:20

Лист 1 | Листов 1

В ст3 кп2

Госстрой Латв. ССР ЛАТГИПРОПРОМ г. Рига

Копировал: Давыдова

Формат 1В

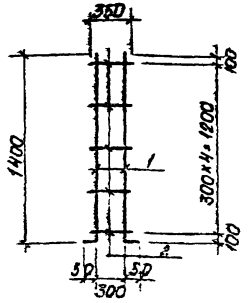

Формат	Зона	Поз	Обозначение	Наименование	Кол.	Примеч.
				КР1		
		1	ГОСТ 5781-75	Сталь армат. ф 10 А II; ℓ=1450	2	1,8 кг
		2	ГОСТ 5781-75	" " ф 6 А I; ℓ=350	5	0,4 кг
						2,2 кг

1 Технические требования по изготовлению изделия см. лист КЖИ-ТТ Раздел I.

Типовой проект 903-2-10 альбом I часть 3

Изм.	Лист	№ докум.	Подп.	Дата
Гл. инж. пр.		Думан		
Нач. отд.		Калетов		
Гл. конст.		Сидоровская		
Рук. гр.		Шульгина		
Ст. инж.		Логинов		
Ст.		Лерхова		
Н. кон.		[illegible]		
Пров.		[illegible]		

ТП 903-2-10 КЖИ-КР1

Каркас КР1

Лит.	Масса	Масштаб
Р	2,2 кг	

Лист 1 Листов 1

Госстрой Латв ССР ЛАТГИПРОПРОМ г. Рига

8 ст 5 пс 2
8 ст 3 кп 2

Инв. № подл. | Подп. и дата

Типовой проект 903-2-10 альбом I часть 3

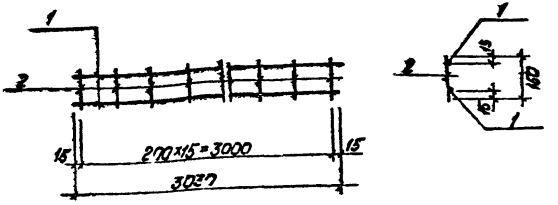

Формат	Зона	Поз	Обозначение	Наименование	Кол.	Примеч.
				КР2		
		1	ГОСТ 5781-75	Сталь арматурн. ф6АI / 3030	2	1,3 кг
		2	ГОСТ 5781-75	Сталь арматурн. ф6АI / 150	16	0,5 кг
						1,8 кг

1. Технические требования по изготовлению изделия см. лист КЖИ-ТТ, раздел I

Изм.	Лист	№ докум.	Подп.	Дата
Гл. инж. пр.		Думан		
Нач. отд.		Калетов		
Гл. конст.		Сидоровская		
Рук. гр.		Шульгина		
Ст. инж.		Логинов		
Ст.		Лерхова		
Н. кон.		[illegible]		
Пров.		[illegible]		

ТП 903-2-10 КЖИ-КР2

Каркас КР2

Лит.	Масса	Масштаб
Р	1,8 кг	

Лист 1 Листов 1

Госстрой Латв ССР ЛАТГИПРОПРОМ г. Рига

8 ст 3 кп 2

Инв. № подл. | Подп. и дата

Типовой проект 903-2-10 Альбом I часть 3

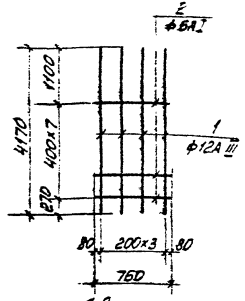

1. Технические требования по изготовлению изделия см. лист КЖИ-ТТ, раздел I.

Позиция	Обозначение	Наименование	Кол.	Примечание
		КР3		
1	ГОСТ 5781-75	Сталь арматурная ф12AIII ℓ=4170	4	14,8кг
2	ГОСТ 5781-75	То же ф6AI ℓ=760	8	1,3кг
		Итого:		16,1кг

ТП 903-2-10 КЖИ-КР3

Каркас КР3

35 Гс
В ст3 кп2

Лит. Р | Масса | Масштаб

Лист 1 Листов 1

Госстрой Латв. ССР
ЛАТГИПРОПРОМ
г. Рига

Копировал: Иванс Формат А3

Типовой проект 903-2-10 Альбом I часть 3

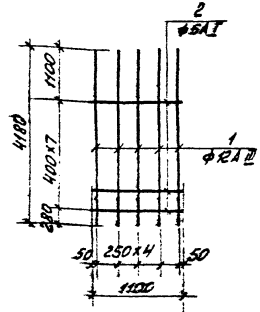

1. Технические требования по изготовлению изделия см. лист КЖИ-ТТ, раздел I.

Позиция	Обозначение	Наименование	Кол.	Примечание
		КР4		
1	ГОСТ 5781-75	Сталь арматурная ф12AIII ℓ=4180	5	18,6кг
2	ГОСТ 5781-75	То же ф6AI ℓ=1100	8	1,9кг
		Итого		20,5кг

ТП 903-2-10 КЖИ-КР4

Каркас КР4

35 Гс
В ст3 кп2

Лит. Р | Масса 205 | Масштаб

Лист 1 Листов 1

Госстрой Латв. ССР
ЛАТГИПРОПРОМ
г. Рига

Копировал: Иванс Формат А3

Типовой проект 903-2-10 Альбом I часть 3

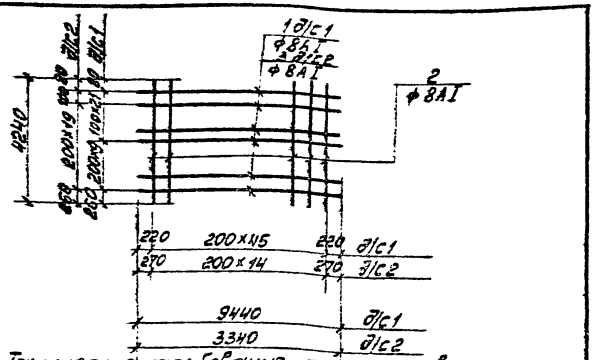

1. Технические требования по изготовлению изделия см. лист КЖИ-7Т, раздел I

Поз	Обозначение	Наименование	Кол.	Примечание
		С1		
1	ГОСТ 5781-75	Сталь арматурная ф8AI ℓ=9440	30	110,4кг
2	ГОСТ 5781-75	То же ф8AI, ℓ=4240	46	76,0кг
		Итого:		186,4кг
		С2		
3	ГОСТ 5781-75	Сталь арматурная ф8AI ℓ=3340	21	28,2кг
2	ГОСТ 5781-75	То же ф8AI ℓ=4240	15	25,1кг
		Итого:		53,3кг

ТП 903-2-10	КЖИ-С1, С2	
Сетки С1, С2.	Лит.	Масса
	Лист 1	Листов 1
В ст3 кп2	ЛАТГИПРОПРОМ г. Рига	

Типовой проект 903-2- Альбом I часть 3

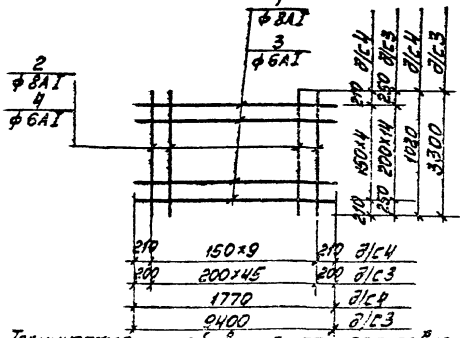

1. Технические требования по изготовлению изделия см. лист КЖИ-7Т, раздел I

Поз	Обозначение	Наименование	Кол.	Примечание
		С3		
1	ГОСТ 5781-75	Сталь арматурная ф8AI ℓ=9400	46	168,6кг
2	ГОСТ 5781-75	То же ф8AI ℓ=3300	15	19,6кг
		Итого		188,2кг
		С4		
3	ГОСТ 5781-75	Сталь арматурная ф6AI ℓ=1770	5	1,9кг
4	ГОСТ 5781-75	То же ф6AI ℓ=1020	10	2,2кг
		Итого		4,1кг

ТП 903-2-10	КЖИ-С3, С4	
Сетки С3, С4	Лит.	Масса
	Р	
	Лист 1	Листов 1
В ст3 кп2	ЛАТГИПРОПРОМ г. Рига	

Альбом I часть 3

Типовой проект 903-2-10

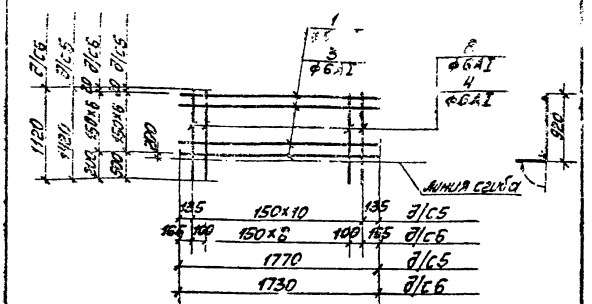

1. Технические требования по изготовлению изделия см. лист КЖИ-ТТ, раздел I

Формат	Зона	Поз.	Обозначение	Наименование	Кол.	Примечание
				С5		
		1	ГОСТ 5781-75	Сталь арматурная ф6АI l=1770	11	4,3кг
		2	ГОСТ 5781-75	То же ф6АI l=1420	7	2,2кг
				Итого:		6,5кг
				С6		
		3	ГОСТ 5781-75	Сталь арматурная ф6АI l=1730	11	4,2кг
		4	ГОСТ 5781-75	То же ф6АI l=1120	7	1,7кг
				Итого:		5,9кг

Изм.	Лист	№ докум.	Подп.	Дата
ГИП		Руман		
Нач.отд.		Кацетов		
Гл.констр.		Андреевская		
Рук.гр.		Шульгина		
Ст.инж.		Логинов		
Инж.		Шарапова		
Н.контр.		Андреевская		
Пров.		Шульгина		

ТП 903-2-10 КЖИ-С5, С6

Сетки С5, С6

В ст 3 кп2

Лит.	Масса	Масштаб
р		

Лист 1 Листов 1

Госстрой Лат. ССР ЛАТГИПРОПРОМ г. Рига

Инв. № подл. | Подп. и дата

Копировал: Мак

Формат 11В

Альбом I часть 3

Типовой проект 903-2-

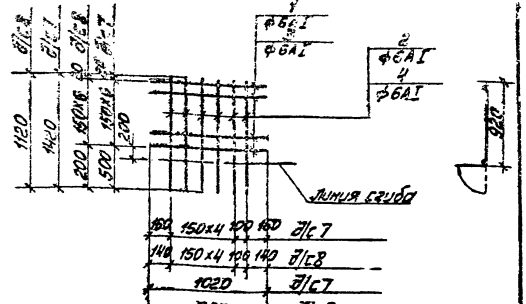

1. Технические требования по изготовлению изделия см. лист КЖИ-ТТ, раздел I

Формат	Зона	Поз.	Обозначение	Наименование	Кол.	Примечание
				С7		
		1	ГОСТ 5781-75	Сталь арматурная ф6АI l=1020	7	1,5кг
		2	ГОСТ 5781-75	То же ф6АI l=1420	6	1,9кг
				Итого		3,7кг
				С8		
		3	ГОСТ 5781-75	Сталь арматурная ф6АI l=980	7	1,5кг
		4	ГОСТ 5781-75	То же ф6АI l=1120	6	1,5кг
				Итого		3,0кг

Изм.	Лист	№ докум.	Подп.	Дата
ГИП		Руман		
Нач.отд.		Кацетов		
Гл.констр.		Андреевская		
Рук.гр.		Шульгина		
Ст.инж.		Логинов		
Инж.		Шарапова		
Н.контр.		Андреевская		
Пров.		Шульгина		

ТП 903-2-10 КЖИ-С7, С8

Сетки С7, С8.

В ст 3 кп2

Лит.	Масса	Масштаб
р		

Лист 1 Листов 1

Госстрой Латв. ССР ЛАТГИПРОПРОМ г. Рига

Инв. № подл. | Подп. и дата

Копировал: Мак

Формат 11В

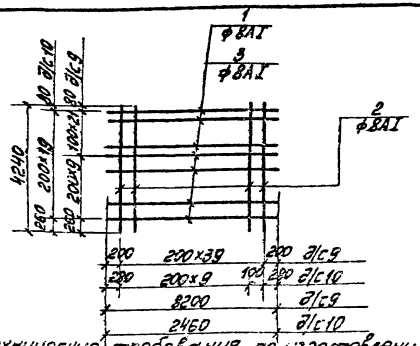

1. Технические требования по изготовлению изделия см. лист КЖИ-ТТ, раздел I.

Формат	Зона	Поз.	Обозначение	Наименование	Кол.	Примечание
				С9		
		1	ГОСТ 5781-75	Сталь арматурная ф8AI; ℓ=8200	30	97,2кг
		2	ГОСТ 5781-75	То же ф8AI, ℓ=4240	40	67,0кг
				Итого		164,2кг
				С10		
		3	ГОСТ 5781-75	Сталь арматурная ф8AI, ℓ=2460	20	19,4кг
		2	ГОСТ 5781-75	То же ф8AI, ℓ=4240	10	16,5кг
				Итого		35,9кг

Инв.№ подл.	Подп. и дата	Взам. инв.№	ТП 903-2-10 КЖИ-С9, С10		
ГИП	Буткин			Лист	Масса	Масштаб
Нач.отд.	Кадатов		Сетки С9, С10	Р		
Гл.констр.	Анфилов			Лист 1	Листов 1
Рук.гр.	Шульгина			Госстрой РСФСР Латгипропром г. Рига
Ст.инж.	Гаранин		В ст 3 кп 2	
Инж.	Цветкова			
Н.контр.	Шульгина			

Копировал: Ильина Формат А1Б

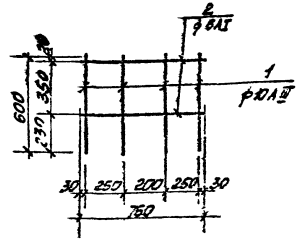

1. Технические требования по изготовлению изделия см. лист КЖИ-ТТ, раздел I.

Формат	Зона	Поз.	Обозначение	Наименование	Кол.	Примечание
				С11		
		1	ГОСТ 5781-75	Сталь арматурная ф10AIII ℓ=600	4	1,5кг
		2	ГОСТ 5781-75	То же ф 6AI ℓ=760	2	0,3кг
				Итого		1,8кг

Инв.№ подл.	Подп. и дата	Взам. инв.№	ТП 903-2-10 КЖИ-С11		
ГИП	Буткин			Лист	Масса	Масштаб
Нач.отд.	Кадатов		Сетка С11	Р		
Гл.констр.	Анфилов			Лист 1	Листов 1
Рук.гр.	Шульгина			Госстрой РСФСР Латгипропром г. Рига
Ст.инж.	Гаранин		35 ГС 3 ст 3 кп 2	
Инж.	Цветкова			
Н.контр.	Шульгина			

Копировал: Ильина Формат А1Б

Типовой проект 903-2-10 альбом I часть 2

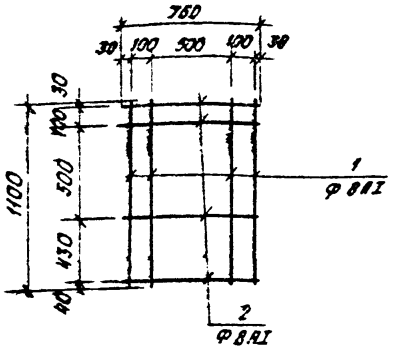

1. Технические требования по изготовлению изделия см. лист КЖИ-ТТ, раздел I

Формат	Зона	Поз.	Обозначение	Наименование	Кол.	Примечание
				С 12		
		1	ГОСТ 5781-75	сталь арматурная Ф8АI l=1100	4	1,7 кг
		2	ГОСТ 5781-75	то же Ф8АI l=750	4	1,2 кг
				итого		2,9 кг

Инв. № подл.	Подп. и дата	Изм.	Лист	№ докум.	Подп.	Дата
		Гип		Думан		
		Нач. отд.		Колетов		
		Гл. конс.		Андреевская		
		Рук. гр.		Шульгина		
		Ст. инж.		Логинов		
		Инж.		Шарапова		
		Н. контр.		Андреевская		
		Пров.		Шульгина		

ТП 903-2-10 КЖИ-С12

Сетка С12

Лит.	Масса	Масштаб
Р		

Лист 1 Листов 1

В ст 3 кп 2

Госстрой Латв. ССР ЛАТГИПРОПРОМ г. Рига

Копировал: Белоконь Формат 11

Типовой проект 903-2- альбом I часть 2

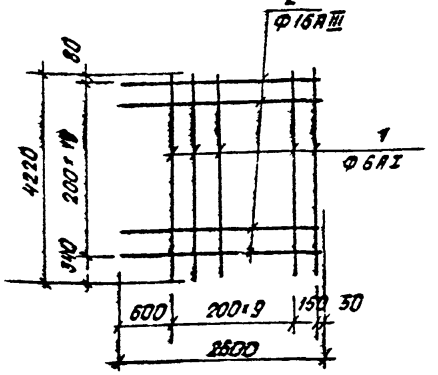

Формат	Зона	Поз.	Обозначение	Наименование	Кол.	Примечание
				С 13		
		1	ГОСТ 5781-75	сталь арматурная Ф6АI l=4220	11	10,2
		2	ГОСТ 5781-75	то же Ф16АIII l=2600	20	82,2
				итого		92,4

1. Технические требования по изготовлению изделия см. лист КЖИ-ТТ, раздел I

Инв. № подл.	Подп. и дата	Изм.	Лист	№ докум.	Подп.	Дата
		Гип		Думан		
		Нач. отд.		Колетов		
		Гл. конс.		Андреевская		
		Рук. гр.		Шульгина		
		Ст. инж.		Логинов		
		Инж.		Шарапова		
		Н. контр.		Андреевская		
		Пров.		Шульгина		

ТП 903-2-10 КЖИ-С13

Сетка С13

Лит.	Масса	Масштаб
Р	92,4	

Лист 1 Листов 1

В ст 3 кп 2 35 ГС

Госстрой Латв. ССР ЛАТГИПРОПРОМ г. Рига

Копировал: Белоконь Формат 11

Типовой проект 903-2-10 альбом I часть 3

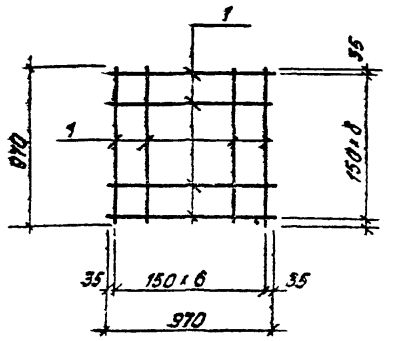

Формат	Зона	Поз.	Обозначение	Наименование	Кол.	Примеч.
				С14		
		1	ГОСТ 5781-75	Сталь арматурн. Ф 10 в II; l=970	14	8,4 кг

1. Технические требования по изготовлению изделия см. лист КЖИ-ТТ, раздел I

Изм.	Лист	№ докум.	Подп.	Дата
Гл. инж. пр.		Думан		
Нач. отд.		Калетов		
Гл. констр.		Андриевская		
Рук. гр.		Шульгина		
Ст. инж.		Лохинов		
Ст. техн.		Леонова		
Н. контр.		Андриевская		
Пров.		Шульгина		

ТП 903-2-10 КЖИ-С14

Сетка С14

Лит.	Масса	Масштаб
Р	8,4 кг	

Лист 1 Листов 1

В ст 5 пс 2

Госстрой Латв. ССР ЛАТГИПРОПРОМ г. Рига

Копировал: Белоконь Формат 11

Типовой проект 903-2 альбом I часть 3

МН1 Рама Вал МН1

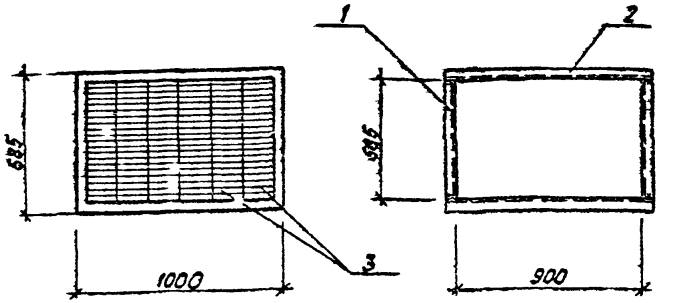

			Обозначение	Наименование	Кол.	Примечание
				МН1		
		1	ГОСТ 8278-75	Гнутый профиль С60×50×3 l=585	2	4,18 кг
		2	ГОСТ 8278-75	То же С60×50×3 l=1000	2	7,08 кг
		3	Механический з-д № 1 треста „Сантехбеталь" г. Горький	Жалюзийные решетки ТУ36-1517-71 № 2	6	
			ГОСТ 1491-72*	Винт М3×6	26	

1. Технические требования по изготовлению изделия см. лист КЖИ-ТТ, раздел II
2. Монтаж жалюзей в раму выполнить на винтах М3×6 по месту.
3. Изделие покрыть одним слоем грунтовки ГФ-020

Изд.	Лист	№ докум.	Подп.	Дата
Гип		Думан		
Нач. СО-1		Калетов		
Гл. констр.		Андриевская		
Рук. гр.		Шульгина		
Архит.		Ашмане		
Техник		Кисштук		
Н. контр.		Андриевская		
Пров.		Лохинов		

ТП 903-2-10 КЖИ-МН1

Закладное изделие МН1

Лит.	Масса	Масштаб
Р	11,26 кг	

Лист 1 Листов 1

В Ст 3 кп 2

Госстрой Латв. ССР ЛАТГИПРОПРОМ г. Рига

Копировал: Белоконь Формат 11

Альбом I часть 3

Типовой проект 903-2-10

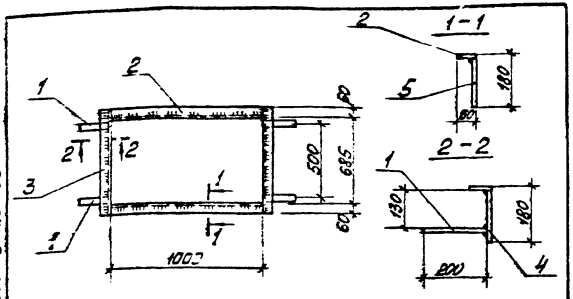

Формат	Зона	Поз.	Обозначение	Наименование	Кол.	Примечание
				Мн. 2		
		1	ГОСТ 103-76	Сталь полосовая 60×4 ℓ=300	4	1,0 кг
		2	ГОСТ 103-76	То же 60×4 ℓ=1050	2	3,76 кг
		3	ГОСТ 103-76	— " — 60×10 ℓ=605	2	3,05 кг
		4	ГОСТ 19903-74	Прокат толстолистовой 170×4 ℓ=176	2	9,16 кг
		5	ГОСТ 19903-74	То же 170×4 ℓ=2000	2	11,5 кг
				Итого:		28,27 кг

1. Технические требования по изготовлению изделия см. лист КЖИ-ТТ, раздел II.
2. Изделие покрыть одним слоем грунтовки ГФ-020.

Изм.	Кол.уч.	Лист	№ докум.	Подп.	Дата	ТП 903 2-10	КЖИ-МН2
ГИП			Думан			Закладное изделие МН2	Лит. / Масса / Масштаб: Р / 28,27 кг
Нач.сект.			Кулагина				Лист 1 / Листов 1
Гл.спец.			Шульгина				
Архитект.			Ашурмо				
Техник			Кузнецова				
Конструктор			Чернова				
Пров.			Чернова			В ст3 кп2	Госстрой РСФСР ЛАТГИПРОПРОМ г. Рига

Альбом I часть 3

Типовой проект 903-2-10

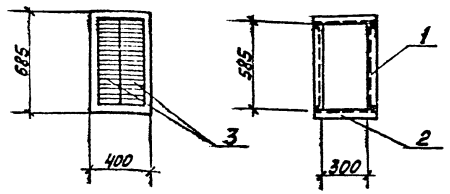

Формат	Зона	Поз.	Обозначение	Наименование	Кол.	Примечание
				МН3		
		1	ГОСТ 8278-75	Гнутый профиль ⌊ 60×30×3 ℓ=585	2	4,18 кг
		2	ГОСТ 8278-75	То же ⌊ 60×30×3 ℓ=400	2	2,83 кг
		3	Метал. жалюзийная 3 ф 1 пр. стальная с 2 прямыми планками	Жалюзийные решетки 4Ж6-1511-11 №2	2	
			ГОСТ 1491-72*	Винт М3х6	10	шт.

1. Технические требования по изготовлению изделия см. лист КЖИ-ТТ, раздел II.
2. Монтаж жалюзей в раму выполнить на винтах М3х6 по месту.
3. Изделие покрыть одним слоем грунтовки ГФ-020

Изм.	Кол.уч.	Лист	№ докум.	Подп.	Дата	ТП 903-2-10	КЖИ-1143
ГИП			Думан			Закладное изделие МН3	Лит. / Масса / Масштаб: Р / кг
Нач.сект.			Кулагина				Лист 1 / Листов 1
Гл.спец.			Шульгина				
Архитект.			Ашурмо				
Техник			Кузнецова				
Конструктор			Чернова			В ст 3 кп2	Госстрой РСФСР ЛАТГИПРОПРОМ г. Рига
Пров.			Чернова				

Альбом I часть 3

Типовой проект 903-2-10

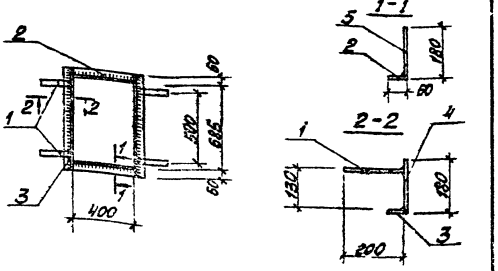

Формат	Зона	Поз.	Обозначение	Наименование	Кол.	Примечание
				МН4		
		1	ГОСТ 103-76	Сталь полосовая -40×4 ℓ=200	4	1,01 кг
		2	ГОСТ 103-76	То же -50×4 ℓ=400	2	1,50 кг
		3	ГОСТ 103-76	—"— -60×4 ℓ=805	2	3,01 кг
		4	ГОСТ 19903-74	Сталь прокатная толстолистовая -176×4 ℓ=805	2	9,04 кг
		5	ГОСТ 19903-74	То же -176×4 ℓ=400	2	4,52 кг
				Итого:		19,08 кг

1. Технические требования по изготовлению изделия см. лист КЖИ-ТТ, раздел II.
2. Изделие покрыть одним слоем грунтовки ГФ-020.

Изм.	Лист	№ докум.	Подп.	Дата
ГИП		Думан		
Нач.ОСТ		Калетов		
Гл.конст.		Ахвалевский		
Рук.гр.		Шульгина		
Архит.		Ишкова		
Техн.		Кирпичев		
Инж.		Ахвалевский		
Инж.		Ахвалевский		

ТП 903-2-10 КЖИ-МН4

Закладное изделие МН4

Лит.	Масса	Масштаб
Р	19,08 кг	

Лист 1 Листов 1

Госстрой Латвийской ЛАТИПРОПРОМ г. Рига

Копировал: [illegible]

Формат 11В

Альбом I часть 3

Типовой проект 903-2-

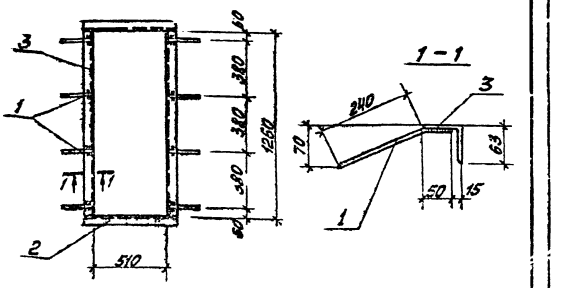

Формат	Зона	Поз.	Обозначение	Наименование	Кол.	Примеч.
				МН5		
		1	ГОСТ 5781-75	Сталь арматур. ФВА III, ℓ=290	8	0,96 кг
		2	ГОСТ 8509-72	Сталь угловая разнополочная L 63×5 ℓ=640	2	6,16 кг
		3	ГОСТ 8509-72	То же L 63×5 ℓ=1260	2	12,12 кг
				Итого:		19,24 кг

1. Технические требования по изготовлению изделия см. лист КЖИ-ТТ, раздел II.
2. Изделие покрыть одним слоем грунтовки ГФ-020.

Изм.	Лист	№ докум.	Подп.	Дата
ГИП		Думан		
Нач.ОСТ		Калетов		
Гл.конст.		Ахвалевский		
Рук.гр.		Шульгина		
Архит.		Ишкова		
Техн.		Кирпичев		
Инж.		Ахвалевский		
Инж.		Ахвалевский		

ТП 903-2-10 КЖИ-МН5

Закладное изделие МН5

Лит.	Масса	Масштаб
Р	19,24 кг	

Лист 1 Листов 1

Госстрой Латвийской ЛАТИПРОПРОМ г. Рига

Копировал: [illegible]

Формат 11В

Типовой проект 903-2-10 Альбом I часть 3

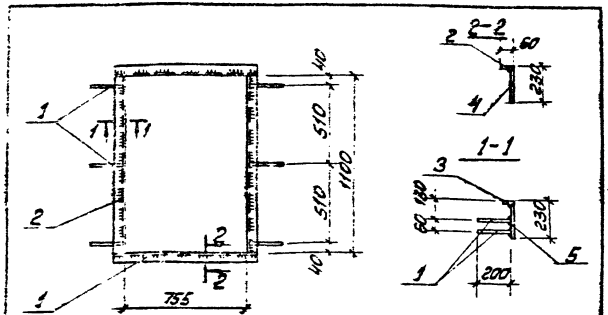

Поз.	Обозначение	Наименование	Кол.	Примеч.
		МН6		
1	ГОСТ 5781-75	Сталь арматурная ϕ8 A III, ℓ=210	12	0,96 кг
2	ГОСТ 103-76	Сталь полосовая 60×4, ℓ=234	2	3,28 кг
3	ГОСТ 103-76	То же 40×4, ℓ=430	2	4,14 кг
4	ГОСТ 19903-74	Сталь прокатная толстолистовая 225 Ст3кп2 δ=6, ℓ=230	2	12,53 кг
5	ГОСТ 19903-74	То же 225 Ст3кп2 δ=6, ℓ=1100	2	15,84 кг

1. Технические требования по изготовлению изделия см. лист КЖИ-ТТ, раздел II.
2. Изделие покрыть одним слоем грунтовки ГФ-020.

	ТП 903-2-10	КЖИ-МН6	
Гип	Цуман	Закладное изделие МН6	Лит. О; Масса 36,25 кг; Масштаб
Нач. отд.	Кс лепта		Лист 1; Листов 1
Рук. гр.	Цуман	Армат. - 35ГС Прокат - Вст3кп2	Госстрой Латв. ССР ЛАТГИПРОПРОМ г. Рига
Рук. ГП	Цуман		
Н. контр.	Кс лепта		
Провер.	Лизунов		

Инв. № подл. | Подп. и дата | Взам. инв. №

Копировал: Маш

Формат А3

Типовой проект 903-2-10 Альбом I часть 3

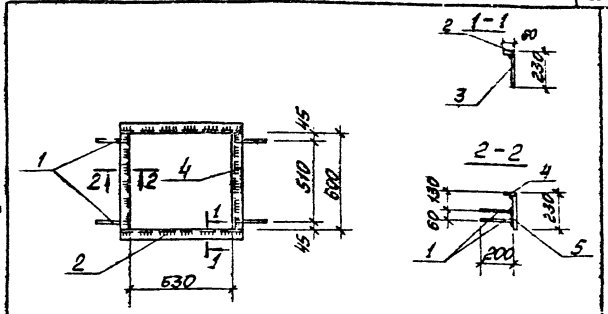

Поз.	Обозначение	Наименование	Кол.	Примеч.
		МН7		
1	ГОСТ 5781-75	Сталь арматурная ϕ8 A III, ℓ=210	8	0,64 кг
2	ГОСТ 103-76	Сталь полосовая 60×4, ℓ=750	2	2,82 кг
3	ГОСТ 19903-74	Сталь прокатная толстолистовая 225 Ст3кп2 δ=6, ℓ=750	2	10,80 кг
4	ГОСТ 103-76	Сталь полосовая 60×4, ℓ=560	2	2,26 кг
5	ГОСТ 19903-74	Сталь прокатная толстолистовая 225 Ст3кп2 δ=6, ℓ=530	2	8,64 кг

1. Технические требования по изготовлению изделия см. лист КЖИ-ТТ, раздел II.
2. Изделие покрыть одним слоем грунтовки ГФ-020.

	ТП 903-2-10	КЖИ-МН7	
Гип	Цуман	Закладное изделие МН7	Лит. О; Масса 25,16 кг; Масштаб
Нач. отд.	Кс лепта		Лист 1; Листов 1
Рук. гр.	Цуман	Армат. - 35ГС Прокат - Вст3кп2	Госстрой Латв. ССР ЛАТГИПРОПРОМ г. Рига
Рук. ГП	Цуман		
Н. контр.	Кс лепта		
Провер.	Лизунов		

Инв. № подл. | Подп. и дата | Взам. инв. №

Копировал: Маш

Формат А3

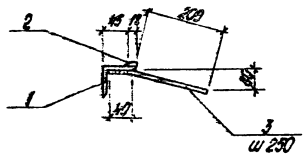

Позиция	Обозначение	Наименование	Кол.	Примеч.
		МН8		
1	ГОСТ 8509-72	Сталь уголк. равнобок. L 50×5	1 п.м.	3,8 кг
2	ГОСТ 103-76	Сталь полосовая -6×12	1 п.м.	0,6 кг
3	ГОСТ 5781-75	Сталь арматурн. Ø 8 AIII L=250	4	0,4 кг
				4,8 кг

1. Технические требования по изготовлению изделия см. лист КЖИ-ТТ, раздел II.
2. Изделие покрыть одним слоем грунтовки ГФ-020.

Изм.	Лист	№ докум.	Подп.	Дата
Разраб.		Дынкин		
Нач. отд.		Кулетов		
Гл. спец.		Шульгина		
Ст. инж.		Зинов		
Ст. техник		Чуба		
Н. контр.		Кобзарь		
Гип.		Шульгина		

ТП 903-2-10 КЖИ-МН8

Закладное изделие МН8

Лит.	Масса	Масштаб
Р	4,8 кг	1:10

Арматура - 35 ГС
Прокат - Вст3кп2

Лист 1 Листов 1

Госстрой УССР ЛАТГИПРОПРОМ г. Рига

Копировал О. Янкевич

Формат А4

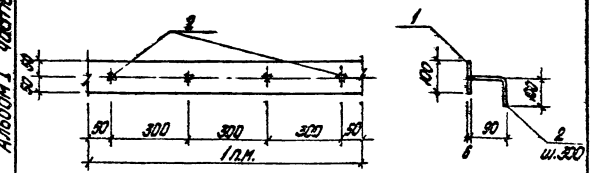

Позиция	Обозначение	Наименование	Кол.	Примеч.
		МН9		
1	ГОСТ 103-76	Сталь полосовая -100×6	1 п.м.	4,7 кг
2	ГОСТ 5781-75	Сталь арматурн. Ø 8 AIII L=300	4	0,3 кг
				5,0 кг

1. Технические требования по изготовлению изделия см. лист КЖИ-ТТ, раздел II.
2. Изделие покрыть одним слоем грунтовки ГФ-020.

Изм.	Лист	№ докум.	Подп.	Дата
Разраб.		Дынкин		
Нач. отд.		Кулетов		
Гл. спец.		Шульгина		
Ст. инж.		Зинов		
Ст. техник		Чуба		
Н. контр.		Кобзарь		
Гип.		Шульгина		

ТП 903-2-10 КЖИ-МН9

Закладное изделие МН9

Лит.	Масса	Масштаб
Р	5,0 кг	1:10

Прокат - Вст3кп2
Арматура - 35 ГС

Лист 1 Листов 1

Госстрой УССР ЛАТГИПРОПРОМ г. Рига

Копировал О. Янкевич

Формат А4

Типовой проект 903-2-10 Альбом I часть 3

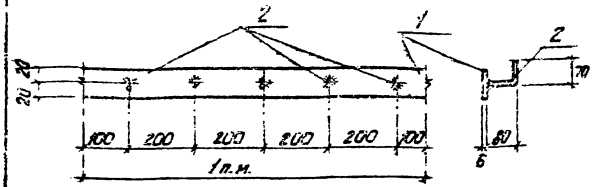

Формат	Зона	Поз.	Обозначение	Наименование	Кол.	Примеч.
				МН10		
		1	ГОСТ 103-76*	Сталь полосовая $-\frac{40\times4}{1000}$	1п.м	1,25 кг
		2	ГОСТ 5781-76	Сталь фигурная $\phi\frac{22\,II}{450}$	5	0,3 кг
						1,55 кг

1. Технические требования по изготовлению изделия см. лист КЖИ-ТТ, раздел II.
2. Изделие покрыть одним слоем грунтовки ГФ-020.

Изм.	Лист	№ докум.	Подп.	Дата
Гл. инж. пр.	Дунаев			
Нач. отд. КС	Костюкевич			
Гл. конструктор	Ашмарин			
Рук. гр.	Шульгина			
Ст. инж.	Лошинов			
Ст. техн.	Веронова			
Н. контр.	Андреева			
Пров.	Шульгина			

ТП 903-2-10 КЖИ-МН10

Закладное изделие МН10

Лит.	Масса	Масштаб
Р	1,55 кг	1:10
Лист 1	Листов 1	

Прокат – Вст3 кп 2
арматура – 35ГС

Госстрой Латв. АССР
ЛАТГИПРОПРОМ
г. Рига

Копировал:

Формат А1

Альбом I часть 3 Типовой проект 903-2-10

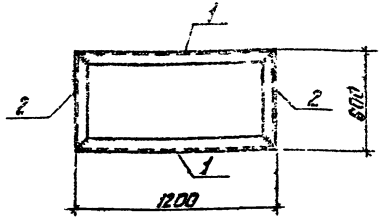

Формат	Зона	Поз.	Обозначение	Наименование	Кол.	Примеч.
				МН11		
		1	ГОСТ 8240-72	Швеллер [18; ℓ=1200	2	39,1 кг
		2	ГОСТ 8240-72	—"— [18; ℓ=600	2	19,5 кг
						58,6 кг

1. Технические требования по изготовлению изделия см. лист КЖИ-ТТ, раздел II.
2. Изделие покрыть одним слоем грунтовки ГФ-020.

Изм.	Лист	№ докум.	Подп.	Дата
Гл. инж. пр.	Дунаев			
Нач. отд. КС	Костюкевич			
Гл. конструктор	Ашмарин			
Рук. гр.	Шульгина			
Ст. инж.	Лошинов			
Ст. техн.	Веронова			
Н. контр.	Андреева			
Пров.	Шульгина			

ТП 903-2-10 КЖИ-МН11

Закладное изделие МН11

Лит.	Масса	Масштаб
Р	58,6 кг	1:20
Лист 1	Листов 1	

Вст3кп2

Госстрой Латв. АССР
ЛАТГИПРОПРОМ
г. Рига

Копировал:

Формат А1

Альбом I часть 3

Типовой проект 903-2-10

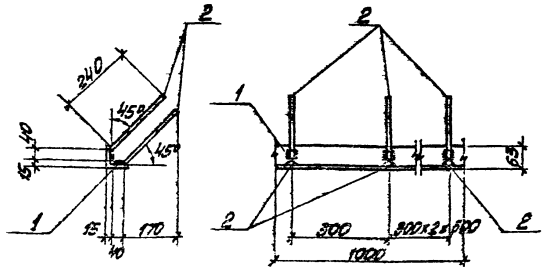

Формат	Зона	Поз.	Обозначение	Наименование	Кол.	Примечание
				МН 13		
		1	ГОСТ 5781-75	Сталь арматурная Ф8А III ℓ=250	8	0,9 кг
		2	ГОСТ 8509-72	Сталь угловая равнополочная L 63×6 ℓ=1000	1	5,7 кг
						6,6 кг

1. Технические требования по изготовлению изделия см. лист КЖИ-ТТ, раздел II
2. Изделие покрывать одним слоем грунтовки ГФ-020. (поверхности, не закладываемые в бетон).

Изм.	Лист	№ докум.	Подп.	Дата
ГИП		Думан		
Нач. отд.		Калетов		
Гл. конст.		Андриевский		
Рук. гр.		Шульгина		
Ст. инж.		Логинов		
Инж.		Шарапов		
Инж.		Ивановский		

ТП 903-2-10 КЖИ-МН 13

Закладное изделие МН 13

Лит.	Масса	Масштаб
р	6,6 кг	

Лист 1 Листов 1

Госстрой Латв. ССР ЛАТГИПРОПРОМ г. Рига

Формат 11В

Альбом I часть 3

Типовой проект 903-2-

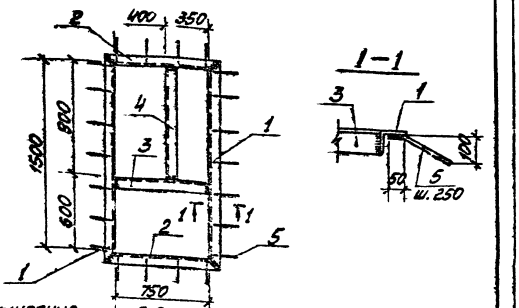

1. Технические требования по изготовлению изделия см. лист КЖИ-ТТ, раздел II.
2. Изделие покрыть одним слоем грунтовки ГФ-020. (поверхности, не закладываемые в бетон).

Формат	Зона	Поз.	Обозначение	Наименование	Кол.	Примечание
		1	ГОСТ 8509-72	Сталь угловая равнополочная L 75×8 ℓ=1650	2	14,9
		2	ГОСТ 8509-72	То же L 75×8 ℓ=900	2	8,1
		3	ГОСТ 8509-72	То же L 75×8 ℓ=750	1	6,8
		4	ГОСТ 8509-72	То же L 75×8 ℓ=900	1	8,1
		5	ГОСТ 5781-75	Сталь арматурная Ф8 AI, ℓ=150	22	1,3
				Итого:		39,2

Изм.	Лист	№ докум.	Подп.	Дата
ГИП		Думан		
Нач. отд.		Калетов		
Гл. конст.		Андриевский		
Рук. гр.		Шульгина		
Ст. инж.		Логинов		
Инж.		Шарапов		
Инж.		Ивановский		

ТП 903-02-10 КЖИ-МН14

Изделие закладное МН 14.

Лит.	Масса	Масштаб
р	39,2	

Лист 1 Листов 1

Госстрой Латв. ССР ЛАТГИПРОПРОМ г. Рига

Формат 11В

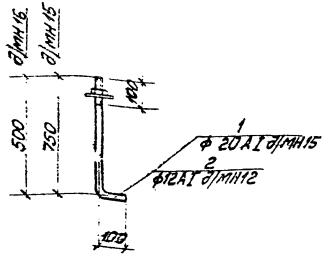

1. Технические требования по изготовлению изделия см. лист КЖИ-ТТ, раздел II.

Позиция	Поз.	Обозначение	Наименование	Кол.	Примечание
			МН 15		
	1	ГОСТ 5781-75	ф 20 AI, ℓ=850	1	2,1 кг
			МН 12		
	2	ГОСТ 5781-75	ф 12 AI, ℓ=600	1	0,5 кг

Изм.	Кол.уч.	Лист	№ докум.	Подп.	Дата
ГИП		Гуман			
Н.контр.		Котова			
Рук.гр.		Ильин			
Ст.инж.		Зимов			
Сост.		Шевцов			
Н.контр.		Ильин			
Пров.		Ильин			

ТП 903-2-10 КЖИ-МН15, МН12

Изделия закладные МН 15, МН 12.

Лит.	Масса	Масштаб
О		

Лист 1 Листов 1

Госстрой АССР ЛатНИИПромстроительных конструкций 2.Рига

Вст 3 кп2

Копировал: [illegible] Формат А4

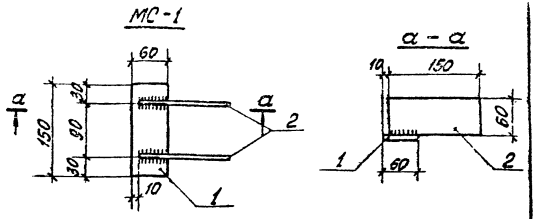

Позиция	Поз.	Обозначение	Наименование	К-во	Примечание
			МС-1		
	1	ГОСТ 103-76	Сталь полосов. 60×8 / 150	1	0,6
	2	ГОСТ 103-76	— " — 60×6 / 150	2	0,8
					1,4 кг
			МС-2		
	1	ГОСТ 103-76	Сталь полосов. 60×8 / 150	1	0,6 кг

1. Технические требования по изготовлению изделия см. лист КЖИ-ТТ, раздел II.

Изм.	Кол.уч.	Лист	№ докум.	Подп.	Дата
ГИП		Гуман			
Н.контр.		Котова			
Рук.гр.		Ильин			
Ст.инж.		Зимов			
Сост.		Шевцов			
Н.контр.		Ильин			
Пров.		Ильин			

ТП 903-2-10 КЖИ-МС-1; МС-2

Соединительные элементы МС-1, МС-2

Лит.	Масса	Масштаб
С		

Лист 1 Листов 1

Госстрой АССР ЛатНИИПромстроительных конструкций 2.Рига

Вст 3 кп2

Копировал: [illegible] Формат А4

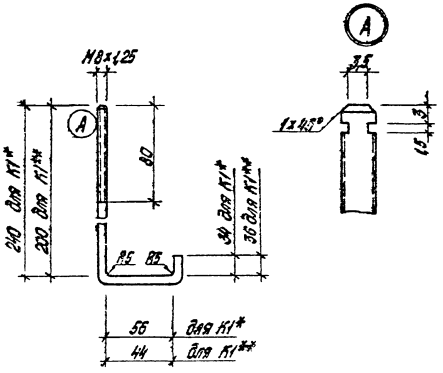

Формат	Зона	Поз.	Обозначение	Наименование	Кол.	Примечание
				К1*		
		1	ГОСТ 7798-70*	Винт М8×1,25 L=330	1	0,14 кг
				К1**		
		2	ГОСТ 7798-70*	Винт М8×1,25 L=280	1	0,12 кг

1. Технические требования по изготовлению изделия см. лист КЖИ-ТТ, раздел II.

Изм.	Лист	№ докум.	Подп.	Дата
Гл.		Ликан		
Гл. СС		Колетов		

ТП 903-2-10 КЖИ-К1*; КЖИ-К1**

Соединительные элементы К1*; К1**

Лит.	Масса	Масштаб
Р		

Лист 1 Листов 1

В Ст 3 кп 2

Гостроп Латв. ССР ЛАТГИПРОПРОМ г. Рига

Копировал О. Янкелович

Формат 11

Типовой проект 903-2-10 Альбом I часть 3

Альбом I часть 3

Типовой проект 903-2-10

Формат	Зона	Поз.	Обозначение	Наименование	Кол.		Примеч.
			Дополнительные закладные детали				
		1	КЖИ-МН9	Закладн. дет. МН9	1.3	1.3	п.м

Марка	Лит.	
ПСЛ 16/1.8×6.0 -212а	Р	
ПСЛ 20/1.8×6.0 -212а	Р	

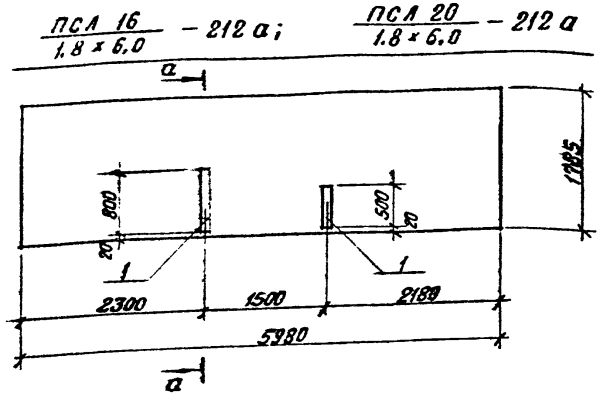

а — а

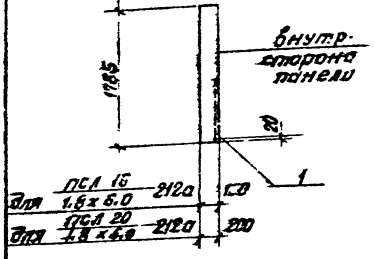

Выборка стали на дополнительные закладные детали на один элемент, кг

Марка элемента	Закладные детали									Всего
	Профильная сталь				Армат. сталь ГОСТ 5781-75					
					Класс А-I					
	δ=10			Итого	ф 8					
ПСЛ 16/1.8×6.0 -212а	6.1			6.1	0.4					6.5
ПСЛ 20/1.8×6.0 -212а	6.1			6.1	0.4					6.5

1. Панели ПСЛ 16/1.8×6.0 -212а и ПСЛ 20/1.8×6.0 -212а изготовить по чертежам панелей ПСЛ 16/1.8×6.0 -212 и ПСЛ 20/1.8×6.0 -212 сер. 1.432-5 в. 0,1 с дополнительными закладными деталями по данному чертежу.
2. Указания по изготовлению панелей см. пояснительную записку сер. 1.432

Изм.	Лист	№ докум.	Подп.	Дата
Гл. инж. пр.		Думан		
Нач. отд.		Кэлетов		
Гл. конст.		Андриевская		
Рук. пр.		Шульгина		
Ст. инж.		Логинов		
Ст. техн.		Леонова		
Н. контр.		Андриевская		
Пров.		Шульгина		

ТП 903-2-10 КЖИ ПСЛ 16/1.8×6.0 -212а, ПСЛ 20/1.8×6.0 -212а

Стеновые панели ПСЛ 16/1.8×6.0 -212а; ПСЛ 20/1.8×6.0 -212а

Лит	Масса	Масштаб
Р		

Лист 1 | Листов 1

Госстрой Латв. ССР ЛАТГИПРОПРОМ г. Рига

Инв. № подл. | Подп. и дата

Копир. А. Пуцов

Формат 12 Г

Типовой проект 903-2-10 Альбом I часть 3

$\frac{ПСЛ\,16}{1,2\times3,0}-122а$; $\frac{ПСЛ\,20}{1,2\times3,0}-122а$

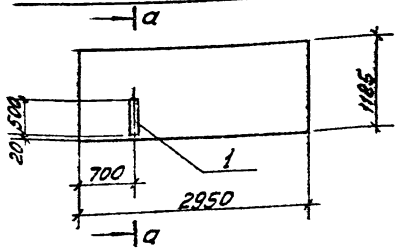

а – а

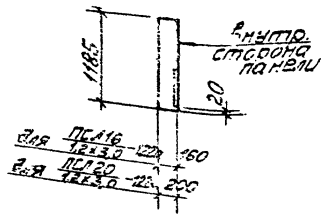

Формат	Зона	Поз.	Обозначение	Наименование	Кол.		Примеч.
				Дополнительные закладные детали			
		1	КЖИ-МН9	Закладн. дет. МН9	0,5	0,5	п.м.

Марка	Лист
ПСЛ16 1,2×3,0 –122а; ПСЛ20 1,2×3,0 –122а	

Выборка стали на дополнительные закладные детали на один элемент, кг

Марка элемента	Закладные детали									Всего
	Прокатная сталь			Итого	Арматурная сталь ГОСТ 5781-75*					
					Класс А III					
	δ=10				⌀8					
ПСЛ16 1,2×3,0 –122а	2,35			2,35	0,15					2,5
ПСЛ20 1,2×3,0 –122а	2,35			2,35	0,15					2,5

1. Панели $\frac{ПСЛ\,16}{1,2\times3,0}-122а$ и $\frac{ПСЛ\,20}{1,2\times3,0}-122а$ изготовить по чертежам панелей $\frac{ПСЛ\,16}{1,2\times3,0}-122$ и $\frac{ПСЛ\,20}{1,2\times3,0}-122$ сер. 1.432-5 вып. 0,1 с дополнительными закладными деталями по данному чертежу.
2. Указания по изготовлению панелей см. пояснительную записку сер. 1.432-5.

| | | | | | | | | |