ТИПОВОЙ ПРОЕКТ
903-2-10

УСТАНОВКА МАЗУТОСНАБЖЕНИЯ Q=6,5 м³/ч, P=25 (10) кгс/см² С НАЗЕМНЫМИ МЕТАЛЛИЧЕСКИМИ РЕЗЕРВУАРАМИ 2×400 (200) м³

АЛЬБОМ I ЧАСТЬ 2

МАЗУТОНАСОСНАЯ. АРХИТЕКТУРНО-СТРОИТЕЛЬНАЯ ЧАСТЬ.

gost.e-ecolog.ru

ТИПОВОЙ ПРОЕКТ
903-2-10

УСТАНОВКА МАЗУТОСНАБЖЕНИЯ Q-6,5 м³/ч, P-25(10) кгс/см²
С НАЗЕМНЫМИ МЕТАЛЛИЧЕСКИМИ РЕЗЕРВУАРАМИ 2×400(200) м³

АЛЬБОМ I ЧАСТЬ 2

СОСТАВ ПРОЕКТА

Альбом I	часть 1	Мазутонасосная. Части: теплонеханическая, автоматизация, электротехническая, санитарно-техническая, тепловые сети.
Альбом I	часть 2	Мазутонасосная. Архитектурно-строительная часть.
Альбом I	часть 3	Мазутонасосная. Нетиповые изделия архитектурно-строительной части.
Альбом I	часть 4	Мазутонасосная. Блоки теплонеханического оборудования.
Альбом II	часть 1	Сооружения слива и приема мазута и жидких присадок. Части: теплонеханическая, архитектурно-строительная, автоматизация, электротехническая.
Альбом II	часть 2	Сооружения слива и приема мазута и жидких присадок. Нетиповые изделия архитектурно-строительной части.
Альбом III		Резервуарный парк. Части: теплонеханическая, архитектурно-строительная, автоматизация, электротехническая, отопление и вентиляция.
Альбом IV		Генеральный план, инженерные сети. Части: теплонеханическая, архитектурно-строительная, автоматизация, электротехническая, водопровод и канализация, тепловые сети.
Альбом V		Задания заводам-изготовителям: на щиты автоматики и КИП, на щиты управления крупноблочные.
Альбом VI		Нестандартизированное оборудование. Теплонеханическая часть - вспомогательное оборудование и устройства.
Альбом VII	часть 1	Сметы. Общая часть.
Альбом VII	часть 2	Сметы. Мазутонасосная.
Альбом VII	часть 3	Сметы. Сооружения слива и приема мазута и жидких присадок.
Альбом VII	часть 4	Сметы. Резервуарный парк.
Альбом VII	часть 5	Сметы. Генеральный план, инженерные сети.
Альбом VIII	часть 1	Заказные спецификации. Мазутонасосная.
Альбом VIII	часть 2	Заказные спецификации. Сооружения слива и приема мазута и жидких присадок.
Альбом VIII	часть 3	Заказные спецификации. Резервуарный парк.
Альбом VIII	часть 4	Заказные спецификации. Инженерные сети.

ПРИМЕНЕННЫЕ ТИПОВЫЕ ПРОЕКТЫ

Типовой проект 704-1-52.Ал.I,II	Стальной вертикальный цилиндрический резервуар для нефти и нефтепродуктов емкостью 400 м³ (распространяет Казахский филиал ЦИТП).
Типовой проект 704-1-50.Ал.I,II	Стальной вертикальный цилиндрический резервуар для нефти и нефтепродуктов емкостью 200 м³ (распространяет Казахский филиал ЦИТП).
Типовой проект 704-1-109.Ал.I,II	Резервуар стальной горизонтальный для нефтепродуктов емкостью 25 м³ (распространяет Казахский филиал ЦИТП).
Типовой проект 704-1-107.Ал.I,II	Резервуар стальной горизонтальный для нефтепродуктов емкостью 5 м³ (распространяет Казахский филиал ЦИТП).
Типовой проект 4-18-241.Ал.I,II,III	Резервуар для воды емкостью 250 м³ железобетонный прямоугольный заглубленный (распространяет Свердловский филиал ЦИТП).
Типовой проект 902-2-157	Нефтеловушки из сборных железобетонных элементов на расход воды 5 л/с (распространяет ЦИТП г. Москва).

Разработан
проектным институтом
ЛАТГИПРОПРОМ
Госстроя Латвийской ССР

Главный инженер института В.Фоликанов
Главный инженер проекта А.Думан

Технический проект
утвержден Главпромстройпроектом
Госстроя СССР
протокол №33 от 7-8 июня 1977 г.
Рабочие чертежи введены в действие с 01.09.78
Латгипропромом
Приказ №141 от 5 июня 1978 г.

Содержание альбома

Марка	Наименование	Стр.
	Архитектурно-строительная	
	Содержание альбома	2
	Пояснительная записка	3
	Архитектурно-строительные решения	4
АР-1	Общие данные (начало)	4
АР-2	Общие данные (продолжение)	5
АР-3	Общие данные (окончание)	6
АР-4	План на отм. 0,000. Разрезы, фасады, узлы. (вариант с кирпичными стенами)	7
АР-5	План на отм. 0,000. Разрезы, фасады, узлы. (вариант с панельными стенами)	8
АР-6	Схема расположения закладных деталей в стенах.	9
АР-7	Пристройка для хранения пожарного инвентаря. Планы, разрезы, фасады, узлы.	10
АР-8	Схема расположения молниеотвода на кровле.	11
	Конструкции	
	железобетонные	
КЖ-1	Общие данные (начало)	12
КЖ-2	Общие данные (продолжение 1)	13
КЖ-3	Общие данные (продолжение 2)	14
КЖ-4	Общие данные (окончание)	15
КЖ-5	Маркировочная схема фундаментов (вариант с кирпичными стенами)	16
КЖ-6	Маркировочная схема фундаментов (вариант с панельными стенами)	17
КЖ-7	Монолитные фундаменты ФА1-1÷ФА1-4, Фм1 (вариант с панельными стенами)	18
КЖ-8	Монолитные фундаменты ФА4-1; ФА6-1; Фм1 (вариант с панельными стенами)	19
КЖ-9	Маркировочный план подземных конструкций. (вариант с кирпичными стенами)	20
КЖ-10	Подземные конструкции. Сечения, узлы. Монолитный фундамент ФОм1	21
1	2	3

1	2	3
КЖ-11	Маркировочный план подземных конструкций (вариант с панельными стенами)	22
КЖ-12	Монолитный приямок ПРм-1. Опалубка. (вариант с кирпичными стенами) Узлы 1, 2, 3	23
КЖ-13	Монолитный приямок ПРм-1. Армирование (вариант с кирпичными стенами	24
КЖ-14	Монолитный приямок ПРм-1. Сечение 7-7, таблицы (вариант с кирпичными стенами) Узлы 4, 5, 6	25
КЖ-15	Монолитный приямок ПРм-1. Опалубка. (вариант с панельными стенами)	26
КЖ-16	Монолитный приямок ПРм-1 Армирование. (вариант с панельными стенами)	27
КЖ-17	Монолитный приямок ПРм-1 Армирование, узлы, таблицы (вариант с панельными стенами)	28
КЖ-18	Маркировочные схемы балок и плит покрытия ОП1, ОП2 (вариант с кирпичными стенами)	29
КЖ-19	Маркировочные схемы колонн, балок и плит покрытия (вариант с панельными стенами)	30
КЖ-20	Маркировочные схемы стоек фахверка, насадок и опорных столиков (вариант с панельными стенами)	31
КЖ-21	Маркировочные схемы стеновых панелей (вариант с панельными стенами)	32
КЖ-22	Фрагменты „5 ÷ 12" (вариант с панельными стенами	33
КЖ-23	Фрагмент плана 1	34
1	2	3

1	2	3
	Конструкции	
	металлические	
КМ-1	Общие данные (начало)	35
КМ-2	Общие данные (окончание)	36
КМ-3	Монтажные схемы стальных переплетов (вариант с панельными стенами) Подвесной транспорт.	37
КМ-4	Маркировочная схема площадок и лестниц.	38
КМ-5	Пристройка для хранения пожарного инвентаря. Маркировочная схема конструкций пристройки.	39
КМ-6	Пристройка для хранения пожарного инвентаря. Узлы 4 ÷ 13.	40

Типовой проект 903-2-10 Альбом I, часть 2

Изм.	Лист	№ докум.	Подп.	Дата
Гл. инж. пр.		Луман		
Нач. отд.		Калетов		
Гл. констр.		Андриевская		
Рук. гр.		Шульгина		
Ст. инж.		Логинов		
Ст. техн.		Леонова		
Н. контр.		Андриевская		
Пров.		Шульгина		

ТП 903-2-10

Установка мазутоснабжения В=6,5м³/ч; Р=25(10) кг/см² с наземными металлическими резервуарами В=100 м³

Мазутонасосная

Лит.	Лист	Листов
Р		

Содержание альбома

Госстрой Латв. ССР ЛАТГИПРОПРОМ г. Рига

Инв. № подл. | Подп. и дата

Копир. В. Гуриев

Формат 22

Альбом I, часть 2

Типовой проект 903-2-10

Архитектурно-строительные решения.

Общая часть.

Проект здания мазутонасосной разработан для строительства в районах со следующими природными условиями:

а) расчетная зимняя температура наружного воздуха (средняя наиболее холодной пятидневки,) -20°С; -30°С; -40°С.

б) скоростной напор ветра для I, II, III и IV географических районов

в) вес снегового покрова для I, II, III и IV районов. Сочетания IV ветрового и IV снегового районов не рассматриваются.

г) рельеф территории спокойный, грунтовые воды отсутствуют, сейсмичность не выше 6 баллов.

д) грунты в основании непучинистые, непросадочные со следующими нормативными характеристиками:

$\varphi^н = 28°$; $C^н = 0{,}02^{кг}/см^2$; $E = 150^{кг}/см^2$; $\gamma_0 = 1{,}8^т/м^3$.

грунтовые воды отсутствуют.

Объемно-планировочные решения.

Здание мазутонасосной относится по капитальности к II классу сооружений, по долговечности ко II степени. По взрыво-пожарной опасности производства помещение насосной - категории „Б," остальные помещения - категории „Д".

Здание одноэтажное с размерами в плане 18.0 × 9.0 м и высотой 3.6 м до низа строительных конструкций.

Конструктивные решения.

Здание мазутонасосной разработано в двух вариантах:

с кирпичными несущими стенами со сборным железобетонным покрытием и каркасное с навесными панельными стенами.

Продольная и поперечная жесткость каркасного здания с навесными панельными стенами обеспечивается жесткой заделкой колонн в стаканы фундаментов и диском покрытия.

I-вариант - здание с кирпичными несущими стенами.

Фундаменты ленточные из сборных бетонных блоков по серии 1.116-1 в.1.

Стены из одинарного кирпича М75 на цементно-известковом растворе М25 под расшивку швов с наружной стороны.

II-вариант - каркасное здание с навесными панельными стенами.

Фундаменты под колонны монолитные железобетонные столбчатые в инвентарной опалубке по серии 1.412-1 в. I-1, I-2, и из сборных блоков.

Фундаментные балки - сборные по серии 1.415-1 вып. 1.

Колонны каркаса - сборные железобетонные по серии 1.423-3 в.1

Стены из навесных керамзитобетонных панелей с объемным весом $\gamma = 1100 кг/м^3$. по серии 1.432-5 вып. 1.

Для обоих вариантов:

Балки покрытия - сборные железобетонные по серии 1.462-10 вып. 1, 2.

Плиты покрытия - сборные железобетонные по серии 1.465-7.

Кровля - рулонная с наружным водостоком.

Утеплитель - газобетонные плиты с $\gamma = 500^{кг}/м^3$.

Каналы, приямки, фундаменты под оборудование - бетонные и железобетонные монолитные.

Перегородки - кирпичные.

Вокруг здания устраивается асфальтовая отмостка по щебеночному основанию шириной 750 мм.

Неотапливаемое помещение для хранения пожарного инвентаря запроектировано в облегченных конструкциях: ограждение из асбестоцементных листов по ГОСТ 16233-77 по металлическому каркасу.

Антикоррозионная защита.

Боковые поверхности каналов и приямков, соприкасающиеся с грунтом, покрываются битумной мастикой за 2 раза по холодной битумной огрунтовке.

Закладные детали и соединительные элементы для крепления стеновых панелей и элементов покрытия покрываются цинковым покрытием способом металлизации толщиной 150 мкм согласно СНиП II-28-73.

Остальные закладные детали и металлоконструкции покрываются двумя слоями эмали ПФ-115 по грунтовке ГФ-020 общей толщиной 55 мкм.

Противопожарные мероприятия

Принятые в проекте конструкции имеют предел огнестойкости требуемый СНиП для зданий II степени огнестойкости.

В здании предусмотрен хозяйственно-противопожарный водопровод.

Необходимость пристройки для хранения пожарного инвентаря (передвижных средств пожаротушения) согласуется при привязке типового проекта с органами Госпожнадзора, исходя из отдаленности профессиональной пожарной части.

Указания по применению проекта.

Проект разработан для 2-х вариантов здания: с кирпичными стенами и каркасного с навесными панельными стенами, и для различных климатических условий.

При привязке проекта на заглавных листах и листах монтажных схем выбираются соответствующие применяемому варианту и конкретным климатическим условиям таблицы и переменные данные, а остальные вычеркиваются.

Неиспользуемые листы изымаются.

Фундаменты обоих вариантов разработаны для II снегового района, II ветрового района и для расчетной температуры наружного воздуха -30°С и дорабатываются в каждом конкретном случае отдельно согласно главе СНиП II-15-74 с учетом реальных климатических и грунтовых условий.

Указания по подготовке основания и меры по уплотнению грунтов при обратной засыпке также разрабатываются при привязке проекта с учетом фактических характеристик грунта. Проект разработан для летних условий производства работ.

Конкретные указания по ведению работ в зимних условиях разрабатываются при привязке типового проекта.

Изм.	Лист	№ докум.	Подп.	Дата	ТП 903-2-10			
Гл.инж.пр.		Думан			Установка мазутоснабжения $Q = 6{,}5 м^3/ч$; $P = 25(10)^{кгс}/см^2$ с наземными металлическими резервуарами 2×450 (220) м³			
Нач.отд.		Колетов						
Гл.констр.		Андриевская			Мазутонасосная.	Лит.	Лист	Листов
Рук.гр.		Шульгина				Р		
Ст.инж.		Логинов						
Ст.техн.		Леонова			Пояснительная записка	Госстрой Латв.ССР ЛАТГИПРОПРОМ г. Рига		
Н.контр.		Андриевская						
Пров.		Шульгина						

Копир. В. Гуш

Формат 22

Инв. № подл. | Подп. и дата

Типовой проект 903-2-10 Альбом I часть 2

Ведомость основных комплектов

Обозначение		Наименование	Примечание
ТП 903-2-10	АР	Архитектурно-строительные решения	Ал.I ч.2
ТП 903-2-10	КЖ	Конструкции железобетонные	Ал.I ч.2
ТП 903-2-10	КМ	Конструкции металлические	Ал.I ч.2;4
ТП 903-2-10	ВК	Внутренние водопровод и канализация	Ал.I ч.1
ТП 903-2-10	ОВ	Отопление и вентиляция	Ал.I ч.1
ТП 903-2-10	ТС	Тепловые сети	Ал.I ч.1
ТП 903-2-10	КИП	Автоматизация	Ал.I ч.1
ТП 903-2-10	ТМ	Тепломеханическая часть	Ал.I ч.1.4
ТП 903-2-10	Э	Электротехническая часть	Ал.I ч.1

Ведомость чертежей основного комплекта 903-2- „АР"

	Лист	Наименование	Примечание
22Г	1	Общие данные (начало)	
"	2	Общие данные (продолжение)	
"	3	Общие данные (окончание)	
"	4	План на отм. 0,000 Разрезы. Фасады. Узлы (вариант с кирпичными стенами)	
"	5	План на отм. 0.000. Разрезы. Фасады. Узлы. (вариант с панельными стенами)	
"	6	Схема расположения закладных деталей в стенах, фрагменты плана на отм. - 4.000	
"	7	Пристройка для хранения пожарного инвентаря. Планы. Разрезы. Фасады. Узлы	
"	8	Схема расположения молниеотвода на кровле. Разрез 4-4, разрез 5-5	

Ведомость примененных и ссылочных документов (вариант с кирпичными стенами)

Обозначение	Наименование	Примечание
ГОСТ 14624-69	Двери деревянные для зданий промышленных предприятий	
ГОСТ 6629-74	Двери деревянные внутренние для жилых и общественных зданий	
ГОСТ 12506-67	Окна деревянные для зданий промышленных предприятий	
Сер. 2435-6 в.2	Противопожарные двери и ворота промышленных предприятий	
Сер. 2.430-3 в.1.2	Типовые архитектурно-строительные детали промышленных зданий с кирпичными стенами	
Сер. 2.460-1 в1	Типовые архитектурно-строительные детали одноэтажных промышленных неотапливаемых зданий с покрытиями из асбестоцементных волнистых листов.	
Сер. 2.430-2 в.1	Типовые архитектурно-строительные детали одноэтажных промышленных неотапливаемых зданий со стенами из асбестоцементных волнистых листов	
Сер. 1.139-1 в.1	Перемычки для стен из одинарного кирпича.	
ТП 903-2-10 Альбом I часть 3	Мазутонасосная. Нетиповые изделия. архитектурно-строительной части	
2.460-15 в.1	Типовые узлы покрытий промышленных зданий в местах установки крышных вентиляторов.	
Сер. 1.136-3	Окна и балконные двери для жилых зданий	
Сер. 1.459-2,6,2	Стальные лестницы, переходные площ. и огражд.	

Ведомость примененных и ссылочных докчментов (вариант с панельными стенами)

Обозначение	Наименование	Примечание
ГОСТ 14624-69	Двери деревянные для зданий промышленных предприятий	
ГОСТ 6629-74	Двери деревянные внутренние для жилых и общественных зданий	
Сер. 2.435-6 в.2	Противопожарные двери и ворота промышленных предприятий	
ГОСТ 12506-67	Окна деревянные для зданий промышленных предприятий	
Сер. 1.436-4 в.1.2	Стальные переплеты с повышенным уплотнением и механизмами открывания для отапливаемых зданий промышленных предприятий	
Сер. 2.436-2 в.1.2	Типовые архитектурно-строительные детали оконных проемов со стальными переплетами по сер. 1.436-4 для зданий промышленных предприятий.	
Сер. 2.460-5 в.1	Архитектурные детали утепленных покрытий одноэтажных промышленных зданий	
Сер. 2.430-3 в.1	Типовые архитектурно-строительные детали промышленных зданий с кирпичными стенами.	
Сер. 1.431-6	Кирпичные перегородки для одноэтажных и многоэтажных производственных зданий	
Сер. 2.460-1 в.1	Типовые архитектурно-строительные детали одноэтажных промышленных неотапливаемых зданий с покрытиями из асбестоцементных волнистых листов	
Сер. 2.430-2 в.1	Типовые архитектурно-строительные детали одноэтажных промышленных неотапливаемых зданий со стенами из асбестоцементных волнистых листов	
Сер. 1.139-1 в.1	Перемычки для стен из одинарного кирпича	
Т.П. 903-2-10 Альбом I часть 3	Мазутонасосная, нетиповые изделия архитектурно-строительной части	
2.460-15 в.1	Типовые узлы покрытий промышленных зданий в местах установки крышных вентиляторов	
Сер. 1.136-3	Окна и балконные двери для жилых зданий	
Сер. 1.459-2,8,2	Стальные лестницы, переходные площ. и огражд.	

Ведомость проемов дверей

Проемы			Элементы заполнения проема		
Тип по проекту	Размер в кладке в х h мм	Кол.	Марка	Обозначение	Кол.
1	1060 × 2100	4	Д 56П	ГОСТ 14624-69	1
		2	Д 56Л	То же	1
2	1020 × 2080	1	Д 37П	"	1
		1	Д 37Л	"	1
3	1550 × 2400	1	Д 52	"	1
4	720 × 2100	1	ДГ 21-7П	ГОСТ 6629-74	1
		1	ДГ 21-7Л	То же	1
5	960 × 2050	2	ПДИ-6П	Сер. 2.435-6 в. 2	1

Спецификация заполнения оконных проемов (вариант с кирпичными стенами).

Марка	Обозначение	Наименование	Кол.	Примечание
		Проем ОК-1		
НС2-94	ГОСТ 12506-67	Оконный блок	1	
		Проем ОК-2		
НС1-94	ГОСТ 12506-67	Оконный блок	1	
		Проем ОК-3		
ОС15.12А	сер. 1.136-3	Оконный блок	1	

Спецификация заполнения оконных проемов (вариант с панельными стенами)

Марка	Обозначение	Наименование	Кол.	Примечание
		Проем ОК-1		
НС1-94	ГОСТ 12506-67	Оконный блок	1	
		Проем ОК-2		
ПРС-6.0-1.2	Сер.1.436-4. в.1.2	Оконный блок	1	Монтажную схему металлических переплетов
К-1	Сер.1.436-4. в.1	Стальной слив	2	см. листы КН
		Проем ОК-3		
ПРС-3.0-1.2	Сер.1.436-4, в.1.2	Оконный блок	1	
К-2	Сер.1.436-4, в.1	Стальной слив	2	
НС-1	То же	Нащельник	1	на здание
		Проем ОК-4		
ОС15.12А	Сер.1.136-3	Оконный блок	1	

Типовой проект разработан в соответствии с действующими нормами и правилами и предусматривает мероприятия, обеспечивающие взрывную, взрывопожарную и пожарную безопасность при эксплуатации здания.

Главный инженер проекта (Думан)

Инв. № подл.	Подп. и дата
132-е	

Изм.	Лист	№ докум.	Подп.	Дата
Гл. инж. ин.		Шалимонов		
Гл. инж. пр.		Думан		
Нач. отд.		Колетов		
Гл. арх. отд.		Буйвите		
Гл. констр.		Андриевская		
Рук. гр.		Шульгина		
Арх.		Ашмане		
Н. контр.		Буйвите		
Пров.		Демидова		

ТП 903-2-10 АР

Установка мазутоснабжения Q=6,5 м³/ч P=25(10) кгс/см² с наземными металлическими резервуарами 2×400(200) м³

Мазутонасосная	Лит.	Лист	Листов
	Р	1	8

Общие данные (начало)

Госстрой ЛатвССР ПАТГИПРОПРОМ г. Рига

Копировал: Белоконь

Формат 22Г

Типовой проект 903-2-10 Альбом I часть 2

Ведомость перемычек (Вариант с кирпичными стенами)

Перемычки: Марка по проекту	Схема сечения	Кол. мест	Элементы перемычки: Марка	Обозначение	Кол. для толщины стен 380	Кол. для толщины стен 250
ПР-1	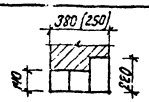	2	БУ 15	Сер. 1.139-1 в.1	1	1
			Б 15	То же	2	1
ПР-2		2	БУ19	"	1	1
			Б 19	"	2	1
ПР-3		7	Б 19	"	3	2
ПР-4		1	Б 15	"	3	2
ПР-5		1	Б 27	"	3	2
ПР-6	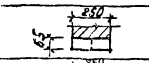	5	Б 13	"	2	2
ПР-7	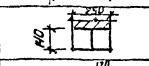	1	Б 15	"	2	2
ПР-8	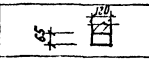	4	Б 13	"	1	1

Ведомость перемычек (вариант с панельными стенами)

Перемычки: Марка по проекту	Схема сечения	Кол. мест	Элементы перемычки: Марка	Обозначение	Кол. для толщины стен 380	Кол. для толщины стен 250
ПР-1	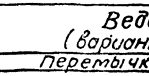	2	Б 13	Сер. 1.139-1 в.1	3	2
ПР-2	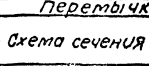	1	Б 15	То же	3	2
ПР-3		1	Б 27	"	3	2
ПР-4	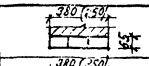	1	Б 15	"	2	2
ПР-5	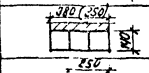	5	Б 13	"	2	2
ПР-6	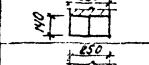	4	Б 13	"	1	1

Основные строительные показатели

№ п/п	Наименование	Ед. изм.	Кол.	Примечание
1	Площадь застройки	м²	181.8	
2	Строительный объем	м³	871.6	
3	Полезная площадь	м²	159.3	

Сводная спецификация к чертежам архитектурно-строительных решений (вариант с кирпичными стенами)*

Марка	Обозначение	Наименование	Кол.	Примечание
		Изделия деревянные		
		Дверные блоки		см. ведомость на листе АР-1
НС1-94	ГОСТ 12506-67	Оконный блок	2	
НС2-94	ГОСТ 12506-67	То же	6	
ОС15.12П	Сер. 1.136-3	"	1	
		Изделия бетонные и железобетонные при t°-20°С		
Б13	Сер. 1.139-1 в.1	Перемычка	14	
Б15	То же	То же	6	
БУ15	"	"	2	
Б19	"	"	16	
БУ19	"	"	2	
Б27	"	"	2	
		При t°-30°С; -40°С		
Б13	Сер. 1.139-1 в.1	Перемычка	14	
Б15	То же	То же	9	
БУ15	"	"	2	
Б19	"	"	25	
БУ19	"	"	2	
Б27	"	"	3	
		Изделия металлические		
	ГОСТ 8478-66	Сетка 150/250/6/4 шир.900	7,5м	
МН1	ТП903-2-10 Альбом I ч.3 КЖИ-МН1	Закладное изделие	1	11,26 кг
МН2	ТП903-2-10 Альбом I ч.3 КЖИ-МН2	То же	1	37,32 кг
МН3	ТП903-2-10 Альбом I ч.3 КЖИ-МН3	"	1	7,01 кг
МН4	ТП903-2-10 Альбом I ч.3 КЖИ-МН4	"	1	19,08 кг
МН5	ТП903-2-10 Альбом I ч.3 КЖИ-МН5	"	2	38,48 кг
МН6	ТП903-2-10 Альбом I ч.3 КЖИ-МН6	"	1	36,75 кг
МН7	ТП903-2-10 Альбом I ч.3 КЖИ-МН7	"	1	25,16 кг
МН9	ТП903-2-10 Альбом I ч.3 КЖИ-МН9	"	8,6м	43,0 кг
МН13	ТП903-2-10 Альбом I ч.3 КЖИ-МН13	"	44м	95,04 кг
ПП4	Сер. 1.459-2; в. 2	Ограждение лестницы	1	19,00 кг

Сводная спецификация к чертежам архитектурно-строительных решений (вариант с панельными стенами)*

Марка	Обозначение	Наименование	Кол.	Примечание
		Изделия деревянные		
		Дверные блоки		см. ведомость на листе АР-1
НС1-94	ГОСТ 12506-67	Оконный блок	2	
ОС15.12П	Сер. 1.136-3	То же	1	

1	2	3	4	5
		Изделия бетонные и железобетонные при t°-20°С		
Б13	Сер. 1.139-1 в.1	Перемычка	18	
Б15	То же	То же	4	
Б27	"	"	2	
		При t°-30°С; -40°С		
Б13	Сер. 1.139-1 в.1	Перемычка	28	
Б15	То же	То же	5	
Б27	"	"	3	
		Изделия металлические		
ПОС-6,0-1,2	Сер. 1.436-4 в. 1,2	Оконный блок	2	
ПОС-3,0-1,2	То же	То же	1	
К-1	Сер. 1.436-4 в.1	Стальной слив	1/4	
К-2	То же	То же	2	
НС-1	"	Нащельник	1	
	ГОСТ 8478-66	Сетка 150/250/6/4 шир.900	7,5м	
МН1	ТП903-2- Альбом I ч.3 КЖИ-МН1	Закладное изделие	1	11,25 кг
МН2	ТП903-2- Альбом I ч.3 КЖИ-МН2	То же	1	37,32 кг
МН3	ТП903-2- Альбом I ч.3 КЖИ-МН3	"	1	7,01 кг
МН4	ТП903-2- Альбом I ч.3 КЖИ-МН4	"	1	19,08 кг
МН5	ТП903-2- Альбом I ч.3 КЖИ-МН5	"	2	38,48 кг
МН6	ТП903-2- Альбом I ч.3 КЖИ-МН6	"	1	36,75 кг
МН7	ТП903-2- Альбом I ч.3 КЖИ-МН7	"	1	25,16 кг
МН9	ТП903-2- Альбом I ч.3 КЖИ-МН9	"	8,8м	34,0 кг
ПП4	Сер. 1.459-2; в. 2	Ограждение лестницы	1	19,00 кг

* Элементы навеса для хранения пожарного инвентаря в сводную спецификацию не включены. см. лист АР-7.

Изм.	Лист	№ докум.	Подп.	Дата	ТП 903-2-10 АР		
Гл. инж. пр.		Фомичев			Установка мазутонасосная Q=6,5м³/ч, P=25(10) кгс/см² с металлическим резервуаром 2×400(600) м³		
Нач. отд.		Думан				Лит.	Лист	Листов
Гл. спец.		Колетов			Мазутонасосная	Р	2	
Гл. спец.		Буйлите						
Рук. гр.		Антрейская						
Арх.		Шульгина			Общие данные (продолжение)	Госстрой Латв. ССР ЛАТГИПРОПРОМ г. Рига		
Н. контр.		Ашманис						
Пров.		Буйлите						
		Пенидова						

Копир А1(п=4) Формат 22Г.

Инв. № подл. | Подп. и дата | Взам. инв. №

Типовой проект 903-2-10 Альбом I часть 2

Экспликация полов и состав кровли

Тип по проекту	Конструкция пола	Материал слоя	Тип слоя СНиП II-В В.71	Толщ. слоя мм	Дополнительные указания
1	3 1 2 4 6	1. Мозаичные (терраци) плиты 2. Прослойка и заполнение швов из цементно-песчаного раствора М100 3. Стяжка из керамзитобетона М75 4. Подстилающий слой из бетона М100. 4а Жел. бет. днище 5а Щебеночная подготовка 6 Грунт основания с втрамбованным щебнем	П-41	20 25 15 100 250	Применить щебень и песок, исключающий искрообразование при ударах металлическими или каменными предметами (известняковый и др)
1а	3 1 2 4а 5а 6				
2	1 2 3	1. Бетон М200 2. Подстилающий слой из бетона М200 3. Грунт основания	П-9	20 100	План полов см. лист АР-3
3	1 2 3	1. Цементно-песчаный раствор М200 2. Подстилающий слой из бетона М100 3. Грунт основания с втрамбованным щебнем	П-10	20 100	
4	1 2 3 4	1. Керамическая плитка (ГОСТ 6787-69) 2. Прослойка и заполнение швов из цементно-песчаного раствора М150 3. Подстилающий слой из бетона М100 4. Грунт основания с втрамбованным щебнем	П-43	13 10 100	
5	3 1 2 4 5 6 7	1. Слой гравия размером зерен 5÷10 мм втопленного в антисептированную битумную мастику 2. 4 слоя рубероида РМ-350 на битумной мастике МБК-Г- (МБК-Х-) 3. Огрунтовка раствором битума 5-ой марки в керосине 1:2 по весу 4. Стяжка из цементно-песчаного раствора М50 5. Плиты из ячеистого бетона $\gamma=500$ кг/м³ см. табл. № 1 6. Набетонка керамзитобетоном 7. Сборные ж/бет. плиты покрытия	Кровля	15 80÷90	См. совместно с табл. № 1 и № 2
5а	2 3 1 4 7				

Спецификация элементов крепления и армирования кирпичных перегородок и стен (вариант с панельными стенами)

Марка	Обозначение	Наименование	Кол.	Примечание
МС-10	Сер. 1.431-6	Изделие закладное МС-10	12	шт.
МС-11	То же	То же МС-11	14	шт.
МС-12	"	" МС-12	15	шт.
ДГ-XII	"	" ДГ-XII	30	шт.
ф16АI	Сер.1.431-6 ГОСТ 5781-75	Арматура ф16АI	25.0	кг
ф12АI	То же	То же ф12АI	7.5	кг
ф4ВI	ГОСТ 5781-75	Сталь арматурная ф4ВI	69.0	кг
ф6АI	ГОСТ 5781-75	Арматура ф6АI	6.5	кг

Спецификация элементов армирования кирпичных перегородок и стен (вариант с кирпичными стенами)

Марка	Обозначение	Наименование	Кол.	Примечание
ф4ВI	ГОСТ 5781-75	Сталь арматурная ф4ВI	68.0	кг
ф6АI	ГОСТ 5781-75	Арматура ф6АI	6.5	кг

Ведомость отделки помещений

Наименование помещения	Потолок: Штукатурка или затирка	Потолок: Окраска	Стены и перегородки: Штукатурка или затирка	Стены и перегородки: Окраска или облицовка	Отделка низа стен и перегородок (панель): Окраска или облицовка	Отделка низа стен и перегородок (панель): Высота мм
Мазутонасосная	Затирка	Известковая	Затирка	Известковая		
Электрощитовая и кип	Затирка	Эмульсионная	Штукатурка затирка	Эмульсионная	Масляная	2100
Венткамера Тепловой узел	Затирка	Известковая	Затирка	Известковая		
Курительная	Затирка	Известковая	Штукатурка затирка	Эмульсионная		
Санузел	Затирка	Известковая	Штукатурка затирка	Эмульсионная	Глазурованная плитка	2100
Коридор	Затирка	Известковая	Штукатурка затирка	Известковая		
Пристройка для хранения пожарного инвентаря						
1 Пом. для хранения пож. инвентаря 2 Пом. для установки вентиляторов	Из асбестоцементных волнистых листов		Из асбестоцементных волнистых листов		Известковая	1000

План полов М 1:200

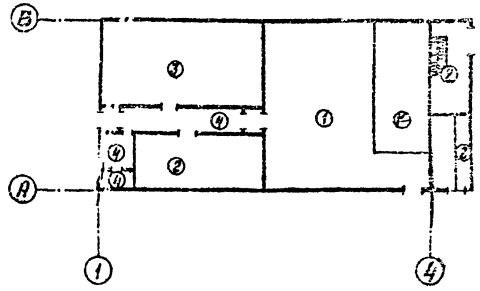

Таблица № 1

Расчетная наружная t° (для массивных конструкций)	Толщина стен (мм): Кирпичных а	Кирпичных б	Панельных	Толщина утеплителя кровли (мм)
-20°С	250	120	160	60
-30°С	380	250	200	80
-40°С	380	250	200	100

Таблица № 2

Районы строительства	Марка мастик для устройства: кровли $0 \le l < 2,5$	мест примыкания $0 \le l < 2,5$
Севернее географической широты 50° для европейской и 53° для азиатской части СССР	МБК-Г-55 МБК-Х-65	МБК-Г-85
Южнее этих районов	МБК-Г-65 МБК-Х-75	МБК-Г-100

План кровли М 1:200

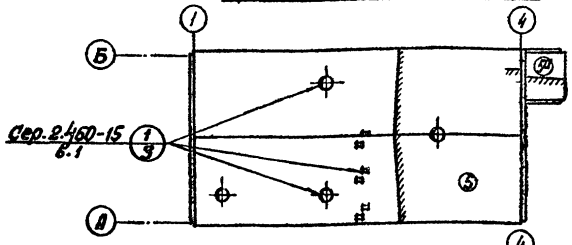

План кровли пристройки для хранения пожарного инвентаря

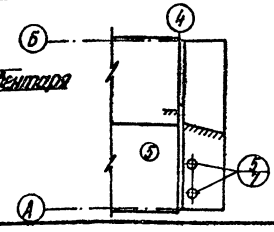

1. За уровень 0,000 принята отметка чистого пола насосной соответствующая абсолютной отметке [ ]
2. Отметка уровня земли - низ отмостки -0,150.
3. Гидроизоляция стен на отм. -0,030; +0,970; +0,670 из цементного раствора состава 1:2 толщиной 30 мм.
4. Кирпичные стены и перегородки выполнить из обыкновенного одинарного кирпича М75 на растворе М25 (стены) и М50 (перегородки толщиной 120 мм)
5. При кладке стен и перегородок в откосах оконных и дверных проемов для крепления коробок заложить деревянные антисептированные пробки, не менее двух с каждой стороны.
6. Откосы оконных и дверных проемов оштукатурить цементным раствором.
7. Деревянные изделия окрасить масляной краской (отделка улучшенная)
8. Работы по устройству полов производить с соблюдением правил, приведенных в СНиП III В-14-72. Полы выполнить после укладки электропроводки.
9. Над всеми технологическими отверстиями шириной 600 мм и менее, в наружных стенах и перегородках положить сварные сетки из арматуры ф4ВI с ячейками 50х50 мм с опиранием на кладку не менее 250 мм.
10. В местах примыкания кровли к парапетам и вентиляционным стаканам усилить водоизоляционный ковер наклейкой дополнительных 3-х слоев рубероида.
11. Фасадную сторону наружных кирпичных стен выполнить из отборного кирпича с расшивкой вогнутым швом.
12. Кирпичные перегородки толщиной 120 мм армировать каркасами из 2ф4ВI в продольном направлении и ф4ВI с шагом 200 мм в поперечном направлении через 6 рядов кладки согласно детали армирования на листе 33 с. 1.431-6.
13. В пределах обсыпки грунтом, кирпичную кладку выполнить из кирпича не ниже МРЗ 35 и обмазать горячим битумом за 2 раза по огрунтовке.
14. Панельные стены в пределах обсыпки грунтом обмазать горячим битумом за 2 раза по огрунтовке.
15. Двери венткамеры и электрощитовой с внутренней стороны обшить кровельной сталью по асбестовому картону толщ. 5 мм.

Изм.	Лист	№ докум.	Подп.	Дата	ТП 903-2-10 АР			
Гл.инж.пр.		Фолитонов			Установка мазутоснабжения Q=6,5 м³/ч, P=25(10) кгс/см² с наземными металлическими резервуарами 2х400 [illegible]			
Гл.инж.пр.		Думан						
Нач.отд.		Калетов						
Гл.арх.отд.		Буйвите			Мазутонасосная.	Лит.	Лист	Листов
Гл.констр.		[illegible]				Р	3	
Рук. гр.		Шульгина						
Арх.		Ашмане			Общие данные (окончание)	Госстрой Латв. ССР ЛАТГИПРОПРОМ г. Рига		
Н.контр.		Буйвите						
Пров.		Демидова						

Копир. [illegible] Формат 22Г

Типовой проект 903-2-10 Альбом I часть 2

Фасад 1-4

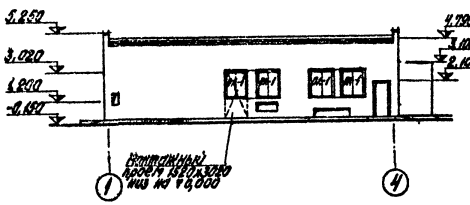

Фасад А-Б

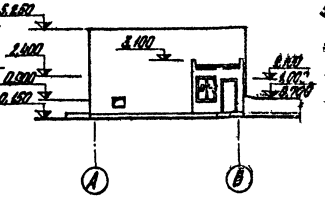

Фасад 4-1

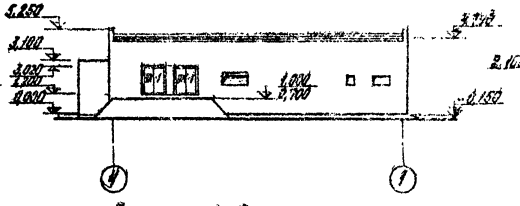

Фасад Б-А

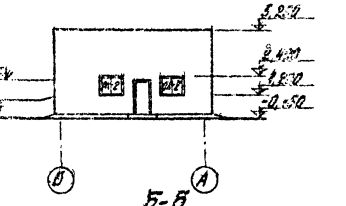

Разрез 1-1

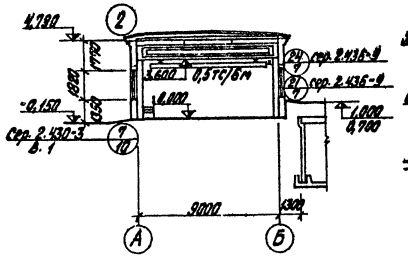

Разрез 2-2

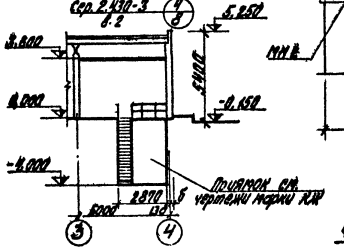

Разрез 3-3

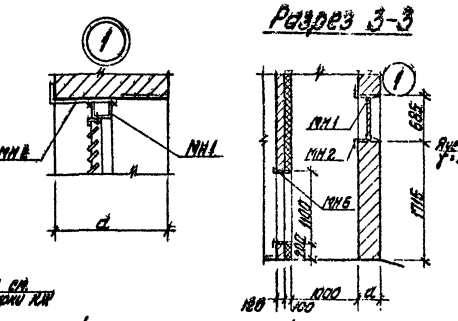

а - и

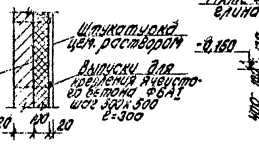

Б-Б

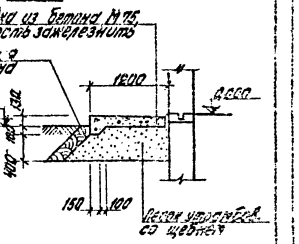

План на отм. 0,000

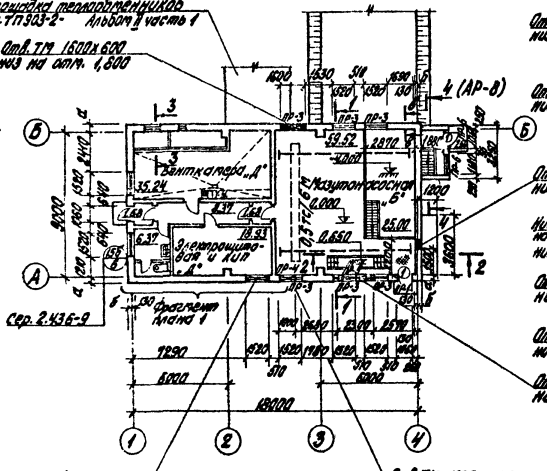

Фрагмент плана 1

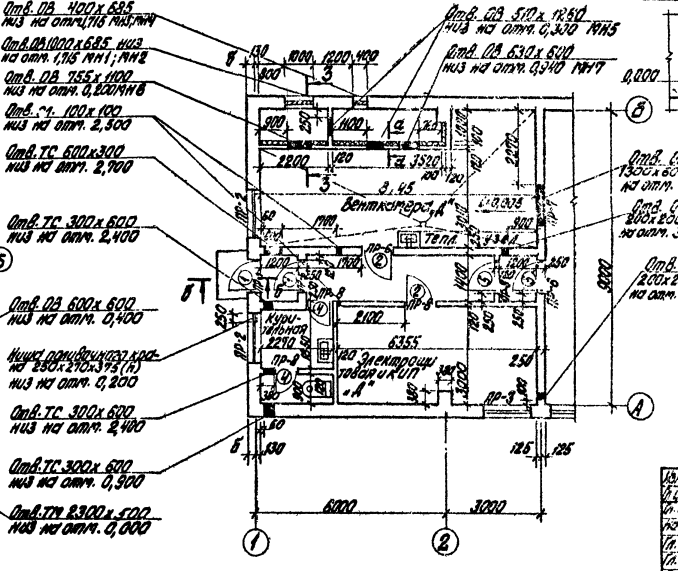

В-В

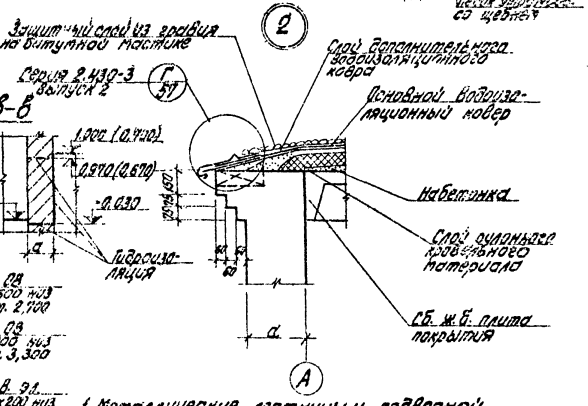

1. Металлические лестницы и подвесной кран см. чертежи марки КМ.

| | | |

Типовой проект 903-2-10 Альбом I выпуск 2

Фасад 1-4

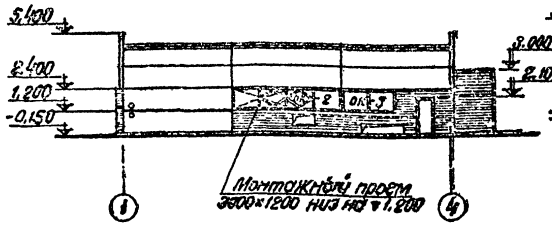

Фасад А-Б

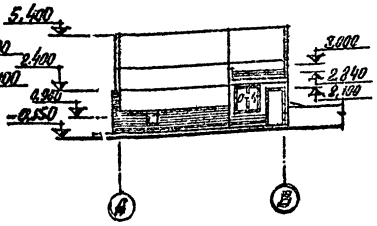

Фасад 4-1

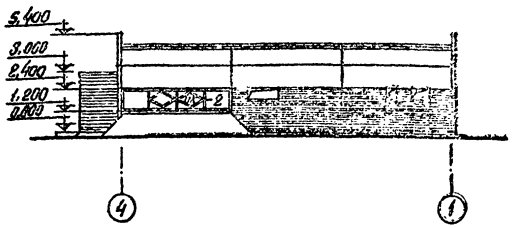

Фасад Б-А

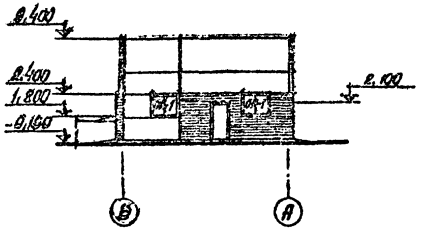

Разрез 1-1

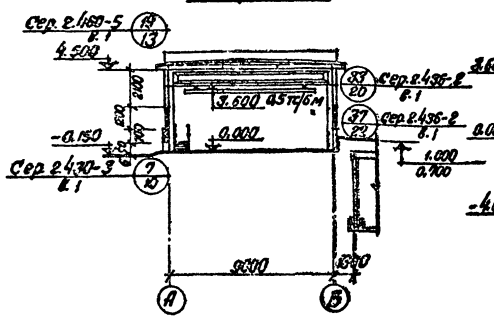

Разрез 2-2

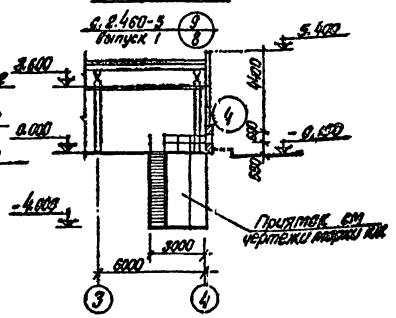

Разрез 3-3

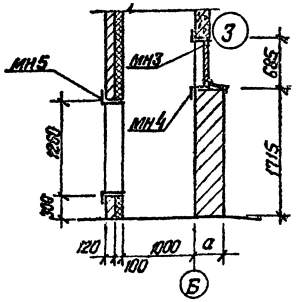

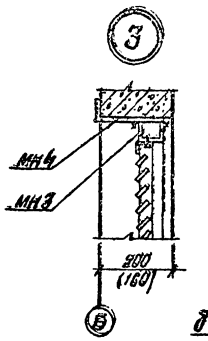

а - а

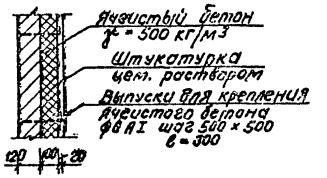

План на отм. 0.000

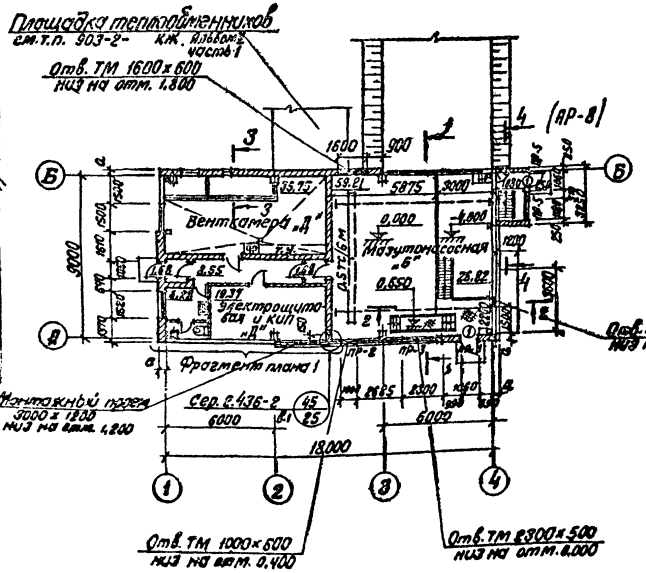

Фрагмент плана 1

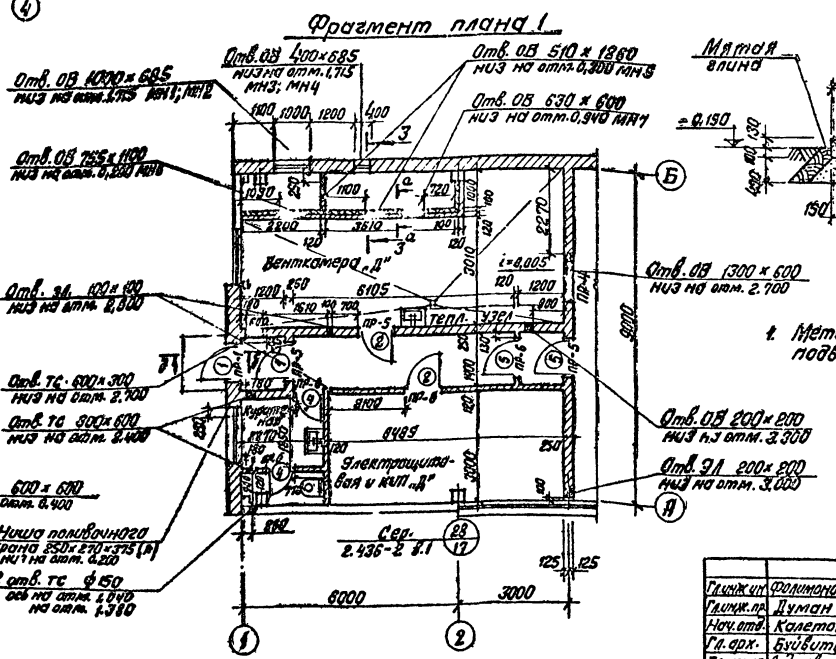

Д - Б

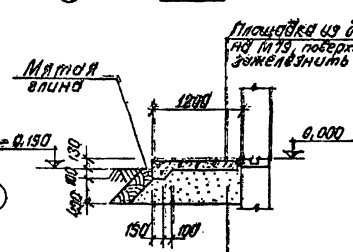

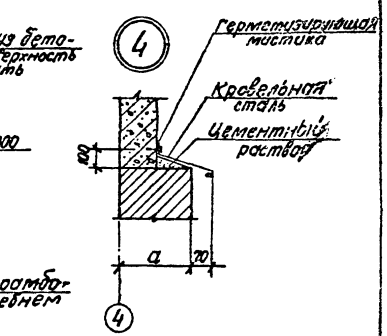

1. Металлические лестницы и крепление путей подвесного транспорта см. чертежи марки КМ

Согласовано: Отд. ОВ Меликов; Отд. ЭЛ Жуликов; Отд. ТС Лукина; Отд. ВК Морозов; Отд. КИП Гобузи; Гл. арх. то Брауман; Гл. констр. то Гудис; Отд. ТМ Лукин; Отд. ГП Блюгер

Инв. № подл. | Подп. и дата | Взам. инв. №

				ТП 903-2-10 АР		
Гл. инж. пр.	Фалимонов					
Руководитель	Думан			Установка мазутохозяйства В=6,5 м³ (р=25/10) кгс/см² с подземными металлическими резервуарами		
Нач. отд.	Калетов					
Гл. арх.	Буйвите					
Гл. констр.	Андриевская			Мазутонасосная	Стадия	Лист	Листов
Рук. гр.	Шульгина				Р	5	
Арх.	Ашмане			План на отм. 0.000. Разрезы. Фасады. Узлы. (Вариант с панельными стенами)	Госстрой Латв. ССР ЛАТГИПРОПРОМ г. Рига	
Техник	Куриттук					
Н. контр.	Буйвите					
Пров.	Демидова					

Копир. В.Бугай Формат А2 г

Типовой проект 903-2-10 Альбом I часть 2

Б-Б

В-В

А-А

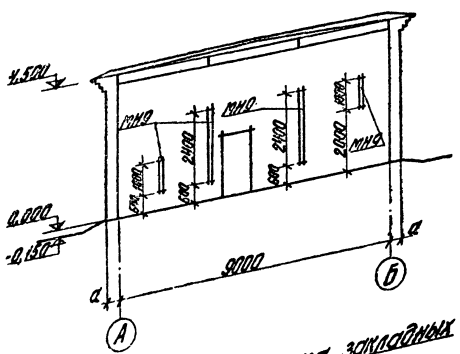

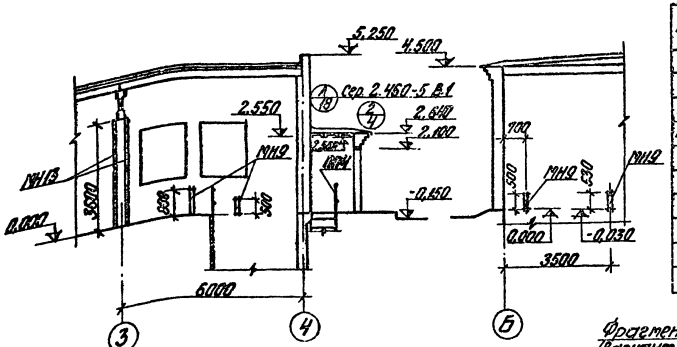

Спецификация элементов к маркировочным схемам закладных деталей

Марка	Обозначение	Наименование	Кол.	Приме-чание
	Маркировочная схема закладных деталей (Вариант с кирпичными стенами)			
МН9	ТП903-2-10 Альбом 3 Изд. МН-МН9	Закладное изделие	9,1 т	45,7 кг
МН13	ТП903-2-10 Альбом 3 Изд. МН-МН13	То же	14 т	65,9 кг
ТП4	Сер. 1.459-2, в. 2	Ограждение лестницы	1 шт.	19,0 кг
	Маркировочная схема закладных деталей (Вариант с панельными стенами)			
МН9	ТП903-2-10 Альбом 4 Изд. МН-МН9	Закладное изделие	6,2 т	34,0 кг
ТП4	Сер. 1.459-2, в. 2	Ограждение лестницы	1 шт.	19,0 кг

Фрагмент плана на отм.-4,000 (Вариант с кирпичными стенами)

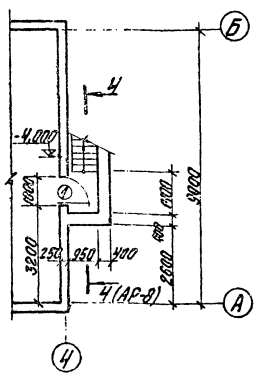

Фрагмент плана на отм.-4,000 (Вариант с панельными стенами)

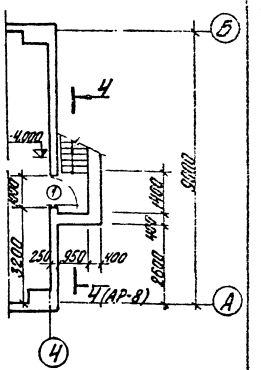

Маркировочная схема закладных деталей (Вариант с кирпичными стенами) План на отм. 0,000

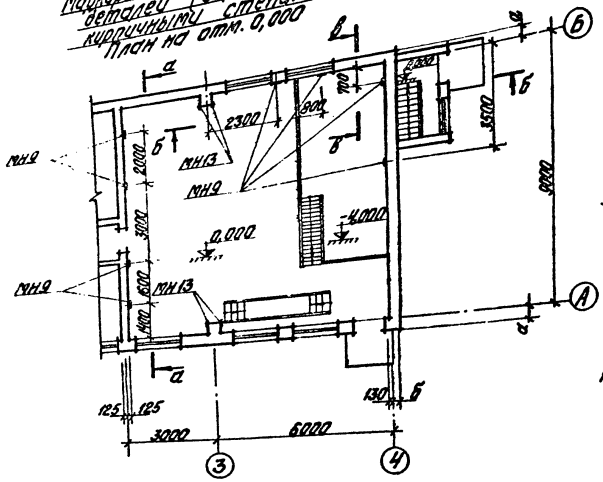

Маркировочная схема закладных деталей (Вариант с панельными стенами) План на отм. 0,000

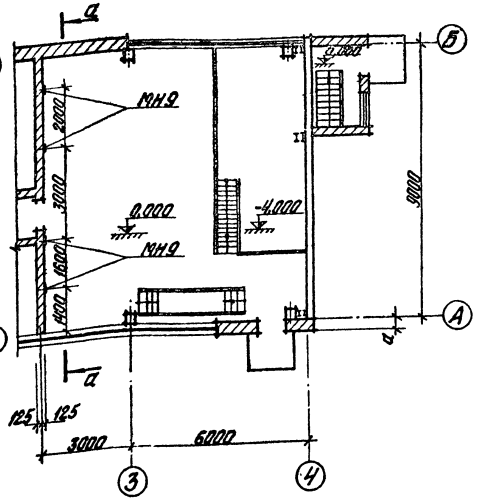

1. Закладные детали, указанные на данном листе заложить при кладке стен.

Инв. № подл.	№ докум.	Подп.	Дата	ТП 903-2-10 АР		
Гл. инж. пр.	Ачкин					
Нач. ОТ	Колесов			Установка технологического оборудования 6-5-3-РН (2-237.0) (кес 6 стр 3 с последующей механической разбуривания 2-420 (2260) п-3		
Гл. арх.	Оськина			Мазутонасосная	Лит.	Листов
Гл. конструктор	Ананьина				Р	6
Рук. ед.	Шульгина					
Архит.	Ланчиков			Схема расположения закладных деталей в стенах. Фрагменты плана на отм. -4,000.	Типового Проекта СССР ЛАТГИПРОПРОМ г. Рига	
Техник	Харитонов					
Н. контр.	Оськина					
Проб.	Ланчиков					

Копировал

Инв. № подл. | Подп. и дата | Взам. инв. №

Формат А4

Фасад А-Б

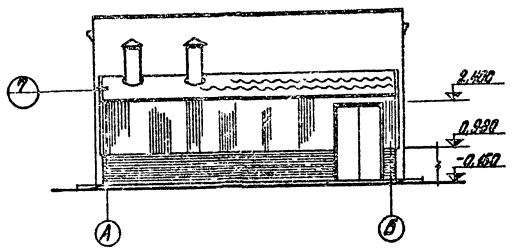

Фасад по оси А

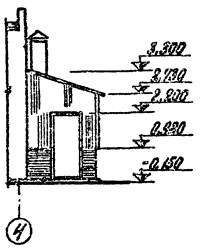

Фасад по оси Б

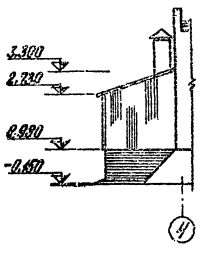

План на отм. 0,000
/Вариант с кирпичными стенами/

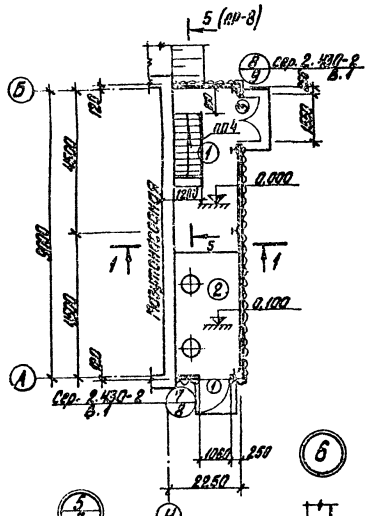

План на отм. 0,000
/Вариант с панельными стенами/

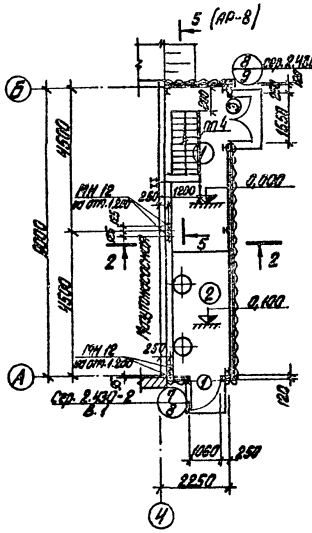

Разрез 1-1

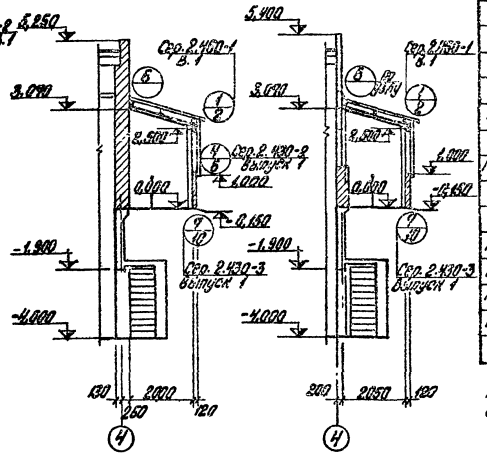

Разрез 2-2

Спецификация элементов на монтажную схему

Марка	Обозначение	Наименование	Кол.	Примеч.
		Изделия деревянные		
УБ-6-1750	ГОСТ 16233-77	Щиты деревянные	1 шт.	
УБ-6-2500	ГОСТ 16233-77	То же	3 шт.	
РУ-1	ГОСТ 16233-77	Розетка узловая фигурная	8 шт.	
ГУ	ГОСТ 16233-77	Гребенка	3 шт.	
ПУ	ГОСТ 16233-77	Переходная доска	1 шт.	
		Изделия металлические		
К1*	1.462-2-10 Альбом I и 3, КЖИ-К1*	Металлическое крепление	13 шт.	5,05 кг
Г	То же	То же	12 шт.	0,31 кг
Ш1	"	"	25 шт.	0,4 кг
Ш2	"	"	2 шт.	0,1 кг
В1	"	"	1 шт.	0,31 кг
L 110х70	ГОСТ 8510-72	L 110 х 70 х 7	1,05 м	5,25 кг
К1**	1.462-2-10 Альбом I и 3, КЖИ-К1**	Металлическое крепление	52 шт.	5,24 кг
Г	То же	То же	23 шт.	0,34 кг
Ш1	"	"	5 шт.	0,07 кг
Ш2	"	"	5 шт.	0,04 кг
В1	"	"	9 шт.	0,14 кг
L36	ГОСТ 8509-72	L 36х36х3	4,6 м	2,60 кг
Ф10	ГОСТ 5781-75	Ф10 Хомут	3,2 м	1,97 кг
ПП12	1.038.2-10 Альбом I и 3, КЖИ-КЖИ3	Закладное изделие	1 шт.	1,6 кг
		Всего:		38,17 кг
		Прокладки мягкие		
ПП1	Сер. 2.460-1 выпуск 1	Прокладка	35 шт.	0,11 кг
ПП2	То же	То же	12 шт.	0,13 кг
ПП1	Сер. 2.430-2 выпуск 1	"	52 шт.	0,16 кг
ПП2	То же	"	12 шт.	0,03 кг

К*; К** соответствует детали К по узлам серии 2.430-2 выпуск 1.

5/3

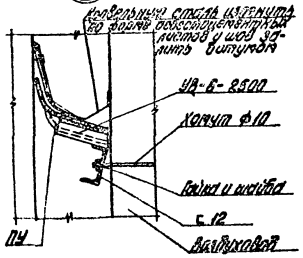

6

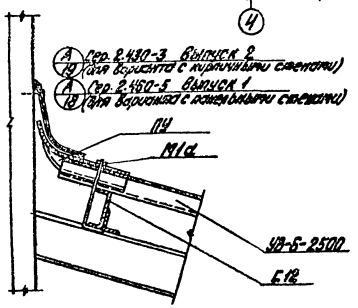

7

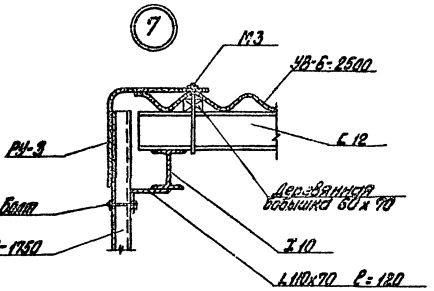

					ТП 903-2-10 АР		
Нач. отд.	Дутов				Установка мазутосливных Q=6,5 т/ч, P=25 кг/см², с изолированными металлическими резервуарами 2х50 м³		
Гл. спец.	Ефимов						
Гл. инж. пр.	Кулешов					Лит.	Лист	Листов
Рук. гр.	Шишкина				Мазутонасосная	Р	7	
Техник	Хорошун				Принципиальная схема. Планы, разрезы, фасады, узлы.	Госстрой СССР ЛАТГИПРОПРОМ г. Рига		

Копировал Бычкова

Формат 22 г

Типовой проект 903-2-10 Альбом V, часть 2
Инв. № подл. | Подп. и дата | Взам. инв. №
Инв. № дубл. | Подп. и дата
Инв. № подл. | Подп. и дата | Взам. инв. №
Гл. спец. | Гл. инж. проекта | Нач. отд.
Техническое освидетельствование
Монтаж оборудования
Строительная часть
Отопление и вентиляция
Электрическое освещение
Силовое электрооборудование
Автоматизация

Схема расположения молниеотвода на кровле

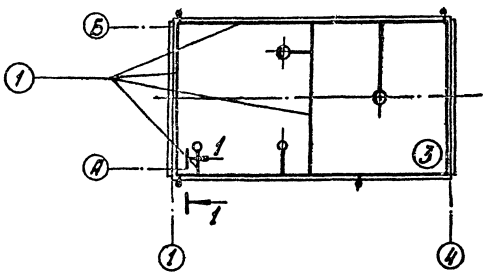

1—1

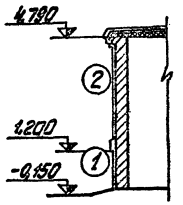

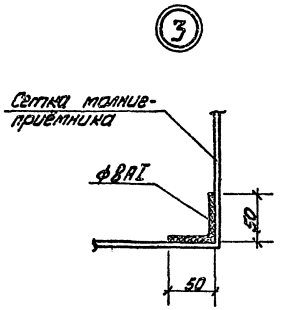

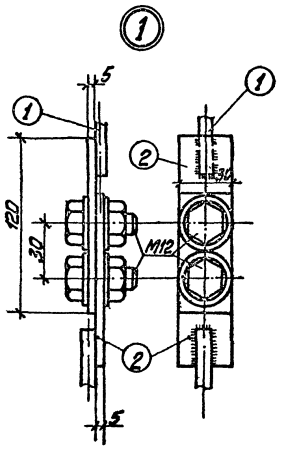

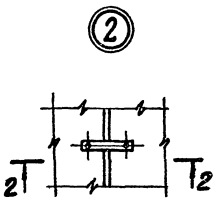

2 - 2

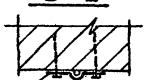

Кляммер закрепить в горизонтальных швах шаг 1000 мм

Спецификация металла на лист

Изм.	Лист	Поз.	Обозначение	Наименование	Кол.	Примечание
			Сетка	молниеприёмника		
		1	ГОСТ 5781-75	8АI L=93000	—	37,2 кг
		2	ГОСТ 103 - 76	-30×5 L=120	8	1,13 кг
		3	ГОСТ 5915-70	Болт М12 L=35	8	0,4 кг
				Всего		38,73 кг

Разрез 4-4 (см. л. АР-4; АР-5; АР-6)

Разрез 5-5 (см. л. АР-7)

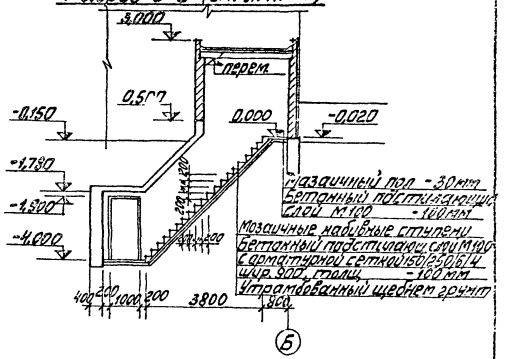

1. На кровле молниеприёмную сетку уложить в слое стяжки.
2. Открытые поверхности закладных деталей покрыть двумя слоями эмали ПФ-115 по грунтовке ГФ-ого
3. Для разреза 5-5 кирпичную надстройку не делать.

Изм.	Лист	№ докум.	Подп.	Дата	ТП 903-2-10	АР
Гл. инж.		Думан			Установка мазутоснабжения Q=6,5м³/ч; P=25(10) кгс/см² с наземными металлическими резервуарами	
Нач. отд.		Калегов				
Гл. арх.		Буйвите			Мазутонасосная	Лит. Р; Лист 8; Листов
Гл. констр.		Скорчевский				
Рук. гр.		Шульгина				
Архит.		Ишмане			Схема расположения молниеотвода на кровле. Разрез 4-4, 5-5.	Госстрой Латв. ССР ЛАТГИПРОПРОМ г. Рига
Техник		Кирштук				
Н. контр.		Буйвите				
Пров.		Гриндова				

Типовой проект 903-2-10 Альбом I часть 2

Инв. № подл. | Подп. и дата | Отв. з. | Согласовано: | Инв. № дубл.

Типовой проект 903-2-10 Альбом I часть 2

Ведомость основных комплектов

Обозначение		Наименование	Примеч.
ТП903-2-10	АР	Архитектурно-строительные решения	Ал. I ч. 2
ТП903-2-10	КЖ	Конструкции железобетонные	Ал. I ч. 2
ТП903-2-10	КМ	Конструкции металлические	Ал. I ч. 2,4
ТП903-2-10	ВК	Внутренние водопровод и канализация	Ал. I ч. 1
ТП903-2-10	СВ	Отопление и вентиляция	Ал. I ч. 1
ТП903-2-10	ТС	Тепловые сети	Ал. I ч. 1
ТП903-2-10	КИП	Автоматизация	Ал. I ч. 1
ТП903-2-10	ТМ	Тепломеханическая часть	Ал. I ч. 1,4
ТП903-2-10	Э	Электротехническая часть	Ал. I ч. 1

Ведомость чертежей основного комплекта 903-2- „КЖ"

Формат	Лист	Наименование	Примеч.
22	КЖ-1	Общие данные (начало)	Стр. 12
"	КЖ-2	Общие данные (продолжение 1)	" 13
"	КЖ-3	Общие данные (продолжение 2)	" 14
"	КЖ-4	Общие данные (окончание)	" 15
"	КЖ-5	Маркировочная схема фундаментов (вариант с кирпичными стенами)	" 16
"	КЖ-6	Маркировочная схема фундаментов (вариант с панельными стенами)	" 17
"	КЖ-7	Монолитные фундаменты ФА1-1÷ФА1-4; Фм8 (вариант с панельными стенами)	" 18
"	КЖ-8	Монолитные фундаменты ФА4-1; ФА6-1; Фм1 (вариант с панельными стенами)	" 19
"	КЖ-9	Маркировочный план подземных конструкций (вариант с кирпичными стенами)	" 20
"	КЖ-10	Подземные конструкции. Сечения, узлы. Монолитный фундамент ФДм1	" 21
"	КЖ-11	Маркировочный план подземных конструкций (вариант с панельными стенами)	" 22
"	КЖ-12	Монолитный приямок ПРм-1. Опалубка. (вариант с кирпичными стенами) Узлы 1,2,3.	" 23
"	КЖ-13	Монолитный приямок ПРм-1. Армирование. (вариант с кирпичными стенами)	" 24
1	2	3	4
22	КЖ-14	Монолитный приямок ПРм-1. Сечение „7-7" таблицы (вариант с кирпичными стенами) Узлы 4,5,6	Стр. 25
"	КЖ-15	Монолитный приямок ПРм-1. Опалубка (вариант с панельными стенами)	" 26
"	КЖ-16	Монолитный приямок ПРм-1. Армирование (вариант с панельными стенами)	" 27
"	КЖ-17	Монолитный приямок ПРм-1. Сечения 6-6, 7-7, 8-8. Таблицы. (вариант с панельными стенами)	" 28
"	КЖ-18	Маркировочные схемы балок и плит покрытия. ОП1, ОП2 (вариант с кирпичными стенами)	" 29
"	КЖ-19	Маркировочные схемы колонн, балок и плит покрытия (вариант с панельными стенами)	" 30
"	КЖ-20	Маркировочные схемы стоек фахверка, насадок и опорных столиков (вариант с панельными стенами)	" 31
"	КЖ-21	Маркировочные схемы стеновых панелей (вариант с панельными стенами)	" 32
"	КЖ-22	Фрагменты „5÷12" (вариант с панельными стенами)	" 33
"	КЖ-23	Фрагмент плана 1	

Ведомость примененных и ссылочных документов (вариант с кирпичными стенами)

Обозначение	Наименование	Примеч.
серия 1.116-1	Блоки бетонные для стен подвала	
серия 1.462-10 в. 1,2	Железобетонные балки пролетами 6 и 9 м для покрытий зданий с плоской кровлей	
серия 1.465-7 в. 1 ч. 1,2	Сборные железобетонные предварительно напряженные плиты для покрытий производственных зданий. Плиты размером 3х6 м	
серия 1.465-7 в. 5	—"—"— Железобетонные стаканы для крепления дефлекторов, зонтов и крышных вентиляторов	
серия 1.423-3 в. 2	Железобетонные колонны прямоугольного сечения для одноэтажных производственных зданий. Арматурные и закладные изделия	
903-2-10 альбом I часть 3	Мазутонасосная. Нетиповые изделия архитектурно-строительной части	
серия 1.112-1	Плиты железобетонные для ленточных фундаментов	

Ведомость примененных и ссылочных документов (вариант с панельными стенами)

Обозначение	Наименование	Примеч.
серия 1.116-1	Блоки бетонные для стен подвала	
серия 1.412-1 в. II; I-1	Монолитные железобетонные фундаменты под типовые колонны прямоугольного сечения одноэтажных промышленных зданий. Арматурные изделия для фундаментов	
серия 1.462-10 в. 1,2	Железобетонные балки пролетами 6 и 9 м для покрытий зданий с плоской кровлей	
серия 1.465-7 в. 1 ч. 1,2	Сборные железобетонные предварительно напряженные плиты для покрытий производственных зданий. Плиты размером 3х6 м	
Серия 1.465-7 в. 5	—"—"— Железобетонные стаканы для крепления дефлекторов, зонтов и крышных вентиляторов	
серия 1.432-5 в. 0 в. 1	Стеновые панели для производственных зданий с шагом колонн 6 м. Материалы для проектирования. Панели для стен отапливаемых зданий	
серия 1.439-1	Стальные изделия крепления панельных стен одноэтажных производственных зданий с железобетонным каркасом	
серия 2.430-4 в. 0,1	Монтажные детали панельных стен одноэтажных производственных зданий с железобетонным каркасом (ТДМ)	
1	2	3

(продолжение см. лист КЖ-2)

Типовой проект разработан в соответствии с действующими нормами и правилами и предусматривает мероприятия, обеспечивающие взрывную, взрывопожарную и пожарную безопасность при эксплуатации здания.

Главный инженер проекта [подпись] Луман

Инв. № подл. | Подп. и дата

Изм.	Лист	№ докум.	Подп.	Дата
Отв. инж.		Филимонов	[подпись]	
Гл. инж. пр.		Луман	[подпись]	
Нач. отд.		Калетов	[подпись]	
Гл. конст.		Андреевская	[подпись]	
Рук. гр.		Шульгина	[подпись]	
Ст. инж.		Логинов	[подпись]	
Ст. техн.		Леонова	[подпись]	
Н. контр.		Бердичевская	[подпись]	
Пров.		Шульгина	[подпись]	

ТП 903-2-10 КЖ

Установка мазутоснабжения Q=6,5 м³/ч, P=25 (10) кгс/см² с наземными металлическими резервуарами 2х400 (200) м³

Мазутонасосная	Лит.	Лист	Листов
	Р	1	22

Общие данные (начало)

Госстрой Дагн. ССР ЛАТГИПРОПРОМ г. Рига

Копировал Бралина

Формат 22 Г

Типовой проект 903-2-10 Альбом I часть 2

Ведомость примененных и ссылочных документов (вариант с панельными стенами) (продолжение)

Обозначение	Наименование	Примеч.
Серия 1.423-3 в.0-1; 1; 2	Железобетонные колонны прямоугольного сечения для одноэтажных производственных зданий без мостовых кранов высотой до 9,6 м	
Серия 1.139-1 в.2	Перемычки железобетонные сборные для стен из модульного кирпича	
Серия 1.415-1 в.1	Железобетонные фундаментные балки для стен производственных зданий с шагом колонн 6 м	
903-2-10 альбом I часть 3	Мазутонасосная. Нетиповые изделия архитектурно-строительной части	
Серия 3.400-6	Унифицированные закладные детали сборных железобетонных конструкций инженерных сооружений промышленных предприятий	
Серия ПК-01-08	Железобетонные плиты для покрытия производственных зданий	

Сводная спецификация к чертежам железобетонных конструкций (вариант с кирпичными стенами)

Марка	Обозначение	Наименование	К-во	Примеч.
		Мазутонасосная		
		Сборные железобетонные и бетонные конструкции		
		для t°-20°C; -30°C; -40°C		
а	серия 1.116-1	Блоки для стен подвала ФС4-8	80	0,42 т
б	—"—	—"— ФС4	51	1,30 т
в	серия 1.112-1	Плиты для ленточн. фунд. Ф12-12	2	0,9 т
г	—"—	—"— Ф8-12	2	0,7 т
д	—"—	Блоки для стен подвала ФС3	3	0,975 т
е	—"—	—"— ФС3-8	1	0,31 т
БУ13м	Серия 1.139-1 в.2	Перемычка БУ13м	3	0,074 т
сш4	серия 1.465-7 в.5	Стакан сш4	2	0,088 т
сш7	—"—	Стакан сш7	2	0,143 т
1	2	3	4	5

1	2	3			4	5
		Снеговые районы				
		I, II	III	IV		
П1	серия 1.465-7	Плита ПАт V/3х6 - 2	Плита ПАт V/3х6 - 3	Плита ПАт V/3х6 - 4	3	2,65 т
П2	—"—	ПАт V-7/3х6 - 3		ПАт V-7/3х6 - 4	2	2,65 т
П3	—"—	ПАт V-4/3х6 - 3		ПАт V-4/3х6 - 4	2	2,65 т
П4	—"—	ПАт V/3х6 - 3		ПАт V/3х6 - 4	2	2,65 т
П5	Серия ПК-01-08	Плита покрытия ПЖ1-3			3	0,18 т
Б1	Серия 1.462-10 в.1,2 ТП 903-2-10 ал. I ч.3 КЖН-БЭ9-4-Ат V а; БЭ9-5-Ат V в; БЭ9-4-Ат V г;	Балка БЭ9-4-Ат V в		Балка БЭ9-5-Ат V в	1	2,75 т
Б2		БЭ9-4-Ат V г		БЭ9-5-Ат V г	1	2,75 т
		Монолитные железобетонные и бетонные конструкции				
		для t°-20°C; -30°C; -40°C				
ПРм1	КЖ-12÷14	Приямок ПРм1			1	
Кн1	КЖ-9, -10	Канал Кн1			1	
Кн2	КЖ-9, -10	—"— Кн2			1	
Пм1	КЖ-23	Плита Пм1			1	
ФОм1	КЖ-10	Фундамент под оборудование ФОм1			1	
		Переменные данные				
		для t°-20°C				
ОП1	КЖ-18	Опорная подушка ОП1			4	
		для t°-30°C, -40°C				
ОП2	КЖ-18	Опорная подушка ОП2			4	
		Стальные элементы				
		для t°-20°C; -30°C; -40°C				
МН9	ТП 903-2-10 ал. I ч.3 КЖН-МН9	Закладн. эл-т МН9			3	
МК-22	2.430-3 ТДА	Соединит. эл-т МК-22			4	

Сводная спецификация к чертежам железобетонных конструкций (вариант с панельными стенами)

Марка	Обозначение	Наименование	Кол.	Примеч.
		Мазутонасосная		
		Сборные железобетонные и бетонные конструкции		
		для t°-20°C; -30°C; -40°C		
б	серия 1.116-1	Блоки стен подвала ФС4	7	1,3 т
а	—"—	—"— ФС4-8	5	0,42 т
д	—"—	—"— ФС3	3	0,975 т
е	—"—	—"— ФС3-8	1	0,31 т
сш4	Серия 1.465-7 в.5	Стакан сш4	2	0,088 т
сш7	—"—	—"— сш7	2	0,143 т
		Снеговые районы		
		I, II	III	IV
П1	Серия 1.465-7	Плита ПАт V/3х6 - 2в	Плита ПАт V/3х6 - 3в	Плита ПАт V/3х6 - 4в	3	2,65 т
П2	—"—	ПАт V-7/3х6 - 3а		ПАт V-7/3х6 - 4а	1	2,65 т
П3	—"—	ПАт V/3х6 - 3б		ПАт V/3х6 - 4б	1	2,65 т
П4	—"—	ПАт V/3х6 - 3		ПАт V/3х6 - 4	1	2,65 т
П5	—"—	ПАт V-7/3х6 - 3б		ПАт V-7/3х6 - 4б	1	2,65 т
П6	—"—	ПАт V-4/3х6 - 3в		ПАт V-4/3х6 - 4в	1	2,65 т
П7	—"—	ПАт V-4/3х6 - 3а		ПАт V-4/3х6 - 4а	1	2,65 т
П8	Серия ПК-01-08	Плита покрытия ПЖ1-3			3	0,18 т
Б1	Серия 1.462-10 в.1,2 ТП 903-2-10 ал. I ч.3 КЖН-БЭ9-4-Ат V а; БЭ9-5-Ат V а; БЭ9-4-Ат V в; БЭ9-5-Ат V в	Балка БЭ9-4-Ат V а		Балка БЭ9-5-Ат V а	2	2,75 т
Б2		БЭ9-4-Ат V б		БЭ9-5-Ат V б	2	2,75 т
1	2	3			4	5

(продолжение см. лист КЖ-3)

Изм.	Лист	№ докум.	Подп.	Дата
Гл. инж. пр.		Фолиновов		
Гл. инж. пр.		Дуган		
Нач. отд.		Калетов		
Гл. констр.		Андреевская		
Рук. гр.		Шульгина		
Ст. инж.		Логинов		
Ст. инж.		Леонова		
Н. контр.		Андреевская		
Пров.		Шульгина		

ТП 903-2-10 КЖ

Установка мазутоснабжения Q=6,5 м³/ч, P=25 (10) кгс/см² с наземными металлическими резервуарами 2×400 (200) м³

Мазутонасосная	Лит.	Лист	Листов
	Р	2	22

Общие данные (продолжение 1)

Госстрой Латв. ССР ЛАТГИПРОПРОМ г. Рига

Инв. № подл. | Подп. и дата

Сводная спецификация к чертежам железобетонных конструкций (вариант с панельными стенами) (продолжение)

Марка	Обозначение	Наименование			Кол.	Примеч.
		Мазутонасосная				
		Сборные железобетонные и бетонные конструкции				
		для t°-20°С; -30°С; -40°С				
		снеговые районы I; II; III; IV				
		ветровые районы I; II	III	IV		
К1	серии 1.423-3 в.1 т.п. 903-2-10 сл.в.I ч.3 КЖИ-К36-2а, К36-3а; К36-4а	Колонна К36-2а	Колонна К36-3а	Колонна К36-4а	2	1,0т
К2	тп 903-2-10 сл.в.I ч.3 КЖИ-К36-2б, К36-3б, К36-4б, К36-2е; К36-3е; К36-4е	К36-2б	К36-3б	К36-4б	1	1,0т
К3	тп 903-2-10 сл.в.I ч.3 КЖИ-К36-2б, К36-3д, К36-4д, К36-2д; К36-3д; К36-4д	К36-2в	К36-3в	К36-4в	1	1,0т
К4	тп 903-2-10 сл.в.I ч.3 КЖИ-К36-2г; К36-3а, К36-4а	К36-2г	К36-3г	К36-4г	2	1,0т
К5	тп 903-2-10 сл.в.I ч.3 КЖИ-К36-2д, К36-3д, К36-2ж, К36-3ж, К36-4д	К36-2д	К36-3д	К36-4д	1	1,0т
К6	тп 903-2-10 сл.в.I ч.3 КЖИ-К36-2б, К36-3б, К36-4б, К36-2е, К36-3е, К36-4е	К36-2е	К36-3е	К36-4е	1	1,0т
		Переменные данные				
		для t°-20°С				
БФ1	серия 1.415-1 в.1	фундамент. балка ФБ6-4			1	1,2т
БФ2	——"——	——"—— ФБ6-2			3	1,3т
БФ5	——"——	——"—— ФБ6-43			1	0,6т
БФ3	серия 1.139-1 в.2	Перемычка БУ-24м			1	0,29т
БФ4	——"——	——"—— БУ-24м			1	0,29т
БФ6	——"——	——"—— Б-22м			2	0,125т
ПС1	серия 1.432-5 в.0,1	стеновая панель	ПСЛ 16 1,2х6,0 -112		2	1,6т
ПС2	——"——	——"——	ПСЛ 16 1,8х6,0 -112		2	2,3т
ПС3	тп 903-2-10 сл.в.I ч.3 КЖИ К1.1-122а; К1.2-122а; серия 1.432-5 в.0,1	——"—— Блок	ПСЛ 16 1,2х3,0 -122а БЛ-19		1 1	0,8т 0,04т
ПС4	серия 1.432-5 в.0,1	стеновая панель	ПСЛ 16 1,8х3,0 -122		2	1,2т
ПС5	——"——	——"——	ПСЛ 16 1,2х6,0 -211		2	1,6т
ПС6	——"——	——"——	ПСЛ 16 1,2х6,0 -212		5	1,6т
ПС7	——"——	——"——	ПСЛ 16 1,2х3,0 -212		1	0,8т
ПС8	——"——	——"——	ПСЛ 16 0,9х6,0 -421		6	1,2т
ПС9	——"——	——"——	ПСЛ 20 1,2х1,5 -022		1	0,5т
1	2	3			4	5

1	2	3		4	5
ПС10	серия 1.432-5 в.0,1	стеновая панель	ПК-1	6	1,2т
ПС11	——"——	стеновая панель Блок	ПСЛ 20 1,2х3,0 -212 БЛ-19	3 3	0,8т 0,04т
ПС12	——"——	стеновая панель Блок	ПСЛ 20 1,2х6,0 -212 БЛ-19	2 2	1,6т 0,04т
ПС13	——"——	Блок	БЛ-3	4	0,06т
ПС14	тп 903-2-10 сл.в.I ч.3 КЖИ ПСЛ 16 1,8х6,0 -212а; ПСЛ 20 1,8х6,0 -212а	Стеновая панель	ПСЛ 20 1,8х6,0 -212а	1	1,6т
		для t°-30°С; -40°С			
БФ1	серия 1.415-1 в.1	фундамент. балка	ФБ6-14	1	1,3т
БФ2	——"——	——"——	ФБ6-12	3	1,5т
БФ5	——"——	——"——	ФБ6-43	1	0,6т
БФ3	серия 1.139-1 в.2	Перемычка	БУ-24п	1	0,29т
БФ4	——"——	——"——	БУ-24п Б-24м	1 1	0,29т 0,14т
БФ6	——"——	——"——	Б-22м	2	0,125т
ПС1	серия 1.432-5 в.0,1	Стеновая панель	ПСЛ 20 1,2х6,0 -112	2	1,9т
ПС2	——"——	——"——	ПСЛ 20 1,8х6,0 -112	2	2,8т
ПС3	тп 903-2-10 сл.в.I ч.3 сп.К1.1,2,3 -122а; ВСА 20 1,2х3 -122а серия 1.432-5 в.0,1	——"—— Блок	ПСЛ 20 1,2х3,0 -122а БЛ-24	1 1	0,9т 0,06т
ПС4	серия 1.432-5 в.0,1	Стеновая панель	ПСЛ 20 1,8х3,0 -122	2	1,4т
ПС5	——"——	——"——	ПСЛ 20 1,2х6,0 -211	2	1,9т
ПС6	——"——	——"——	ПСЛ 20 1,2х6,0 -212	5	1,9т
ПС7	——"——	——"——	ПСЛ 20 1,2х3,0 -212	1	0,9т
ПС8	——"——	——"——	ПСЛ 20 0,9х6,0 -421	6	1,4т
ПС9	——"——	——"——	ПСЛ 20 1,2х1,5 -022	1	0,5т
ПС10	——"——	——"——	ПК-1	6	1,2т
ПС11	——"——	Блок	ПСЛ 20 1,2х3,0 -212 БЛ-24	3 3	0,9т 0,06т
ПС12	——"——	Стеновая панель Блок	ПСЛ 20 1,2х6,0 -212 БЛ-24	2 2	1,9т 0,06т
ПС13	——"——	Блок	БЛ-42	4	0,09т
ПС14	тп 903-2-10 сл.в.I ч.3 КЖИ ПСЛ 16 1,8х6,0 -212а; ПСЛ 20 1,8х6,0 -212а	Стеновая панель	ПСЛ 20 1,8х6,0 -212а	1	1,9т
1	2	3		4	5

1	2	3	4	5
	Монолитные железобетонные и бетонные конструкции			
		для t°-20°С; -30°С; -40°С		
Фм1	КЖ-7	Фундамент ФА1-3	1	
Фм2	КЖ-7	——"—— ФА1-1	1	
Фм3	КЖ-8	——"—— ФБ-1	1	
Фм4	КЖ-8	——"—— Фм1	1	
Фм5	КЖ-7	——"—— ФА1-4	1	
Фм6	КЖ-7	——"—— ФА1-2	1	
Фм7	КЖ-8	——"—— ФА4-1	1	
ФОм1	КЖ-10	Фундамент под оборудование ФОм1	1	
Км1	КЖ-10,-11	Канал Км1	1	
Км2	——"——	——"—— Км2	1	
ПРм1	КЖ-15÷17	Приямок Прм1	1	
Пм1	КЖ-23	Плита Пм1	1	
	Стальные элементы			
		для t°-20°С; -30°С; -40°С		
КФ	тп 903-2-10 КЖИ-КФМ 1а сл.в.I ч.3	Колонна КФМ 1а	2	
СФ-1а	тп 903-2-10 КЖИ-СФ-1а сл.в.I ч.3	Стойка фахверк. СФ-1а	4	
НУ-2	серия 1.439-1	Насадка НУ-2	4	
НФ-1	——"——	——"—— НФ-1	2	
МН9	тп 903-2-10 КЖИ-МН9 сл.в.I ч.3	Закладной эл-т МН9	3	
	1.455-7 в.0	Соединит. эл-т ПС1	16	
	1.400-7	——"—— ММ23	2	
1	2	3	4	5

(продолжение см. лист КЖ-4)

Изм.	Лист	№ докум.	Подп.	Дата	ТП 903-2-10 КЖ
Гл.инж.пр.		Гончаренко			Установка мазутонасосная И=6,5 м-1ч, Р=25(10) кгс/см² с изотермич. каталитическим резервуаром 2х400(200) м³
Рук.гр.		Антонов			
Нач.отд.		Кочергов			Мазутонасосная
Гл.конс.		Лифшиц			Лит. Р; Лист 3; Листов 22
Рук.гр.		Шульгина			
Ст.инж.		Лесина			Общие данные (продолжение 2)
Ст.инж.		Лесина			Госстрой Латв.ССР ЛАТГИПРОПРОМ г. Рига
Н.контр.		Кочергов			
Пров.		Шульгина			

Копировал Брагина

Формат 22 Г

Инв. № подл. | Подпись и дата | Взам. инв. №

Типовой проект 903-2-10 Альбом I часть 2

Сводная спецификация к чертежам железобетонных конструкций (вариант с панельными стенами) (продолжение)

Марка	Обозначение	Наименование	Кол.	Примеч.
		Мазутонасосная		
		Стальные элементы		
		для t° -20°C; -30°C; -40°C		
	1.400-7	Соединит. эл-т ММ48	4	
У-1	1.439-1	—"— У-1	4	
МС-1	ТП 903-2-10 кжи-мс-1;2 Ал. I ч. 3	—"— МС-1	16	
МС-2	—"—	—"— МС-2	16	
Т1	1.439-1	Соединит. деталь Т1	12	
Т2	—"—	—"— Т2	16	
Т5	—"—	—"— Т5	40	
Т9	—"—	—"— Т9	15	
Т11	—"—	—"— Т11	12	
Т14	—"—	—"— Т14	8	
Т16	—"—	—"— Т16	2	
Т23	—"—	—"— Т23	12	
Т26	—"—	—"— Т26	18	
		Переменные данные		
		для t° -20°C		
ТК	1.439-1	Опорный столик ТК-3	8	
РК	—"—	—"— РК-3	4	
ФК	—"—	—"— ФК-3	2	
	—"—	Соединит. деталь Т17	11	
		для t° -30°C; -40°C		
ТК	1.439-1	Опорный столик ТК-2	8	
РК	—"—	—"— РК-2	4	
ФК	—"—	—"— ФК-2	2	
	—"—	Соединит. деталь Т18	11	

Сводная спецификация к чертежам железобетонных конструкций

Марка	Обозначение	Наименование	Кол.	Примеч.
		Пристройка для хранения пожарного инвентаря		
		Сборные железобетонные и бетонные конструкции		
г	Серия 1.116-1	Блок стен подвала ФС3-8		0,31 т
		Монолитные конструкции		
Фм8	КЖ-7	Фундамент Фм8	4	
		монолитн. заделки бет. М150	0,2	м3

1. За относительную отметку 0,000 принята отметка чистого пола здания мазутонасосной, которая соответствует абсолютной отметке ▭ по генплану.
2. Монтаж сборных железобетонных конструкций выполнять согласно указаниям пояснительных записок примененных серий, а также требованиям СНиП III-16-73, СНиП III-А. 11-70

Условные обозначения:

1. Ссылка на узел в чертежах той же марки

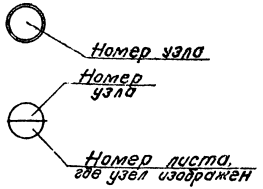

2. Ссылка на узлы по стандартам и типовым чертежам

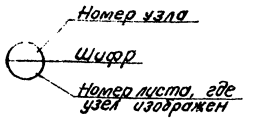

Инв. Лист	Кр. Вокум.	Подп.	Дата	ТП 903-2-10	КЖ
Гл. инж. пр.	Долинский			Установка мазутоснабжения Q=6,5 м³/ч; P=25 (10) кгс/см² с наземными металлическими резервуарами	
Гл. инж. п.	Думан				
Нач. отд.	Калетов				
Гл. конструк.	Андриевская			Мазутонасосная	Лит. Р; Лист 4; Листов 22
Рук. гр.	Шульгина				
Ст. инж.	Логинов				
Ст. техн.	Леонова			Общие данные (окончание)	Госстрой Латв. ССР ЛАТГИПРОПРОМ г. Рига
Н. конструк.	Андриевская				
Пров.	Шульгина				

Копировал В. [illegible]

Типовой проект 903-2-10 Альбом I часть 2

Маркировочная схема фундаментов

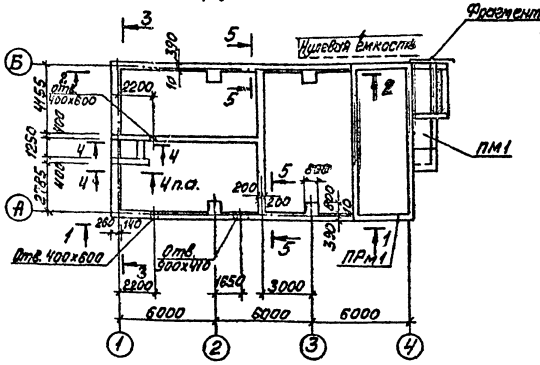

3 — 3

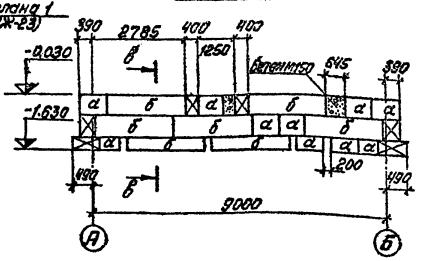

б — б

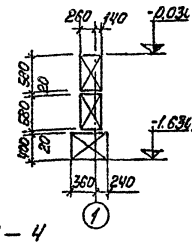

д — д

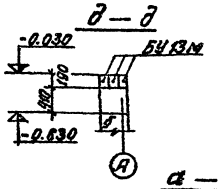

ч — ч

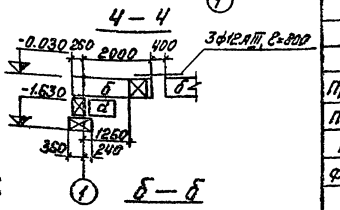

1 — 1

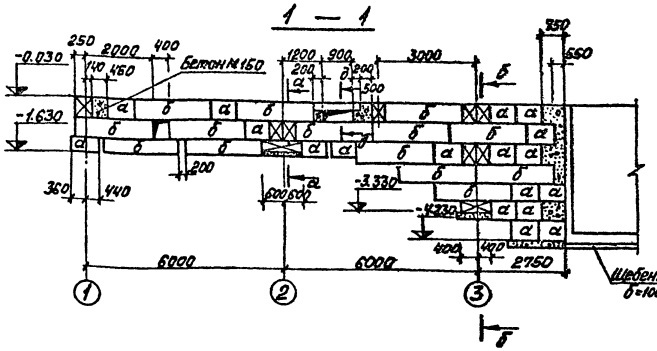

а — а

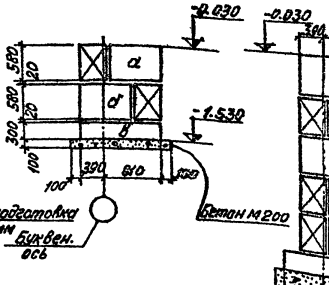

б — б

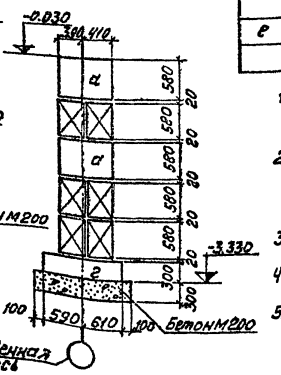

2 — 2

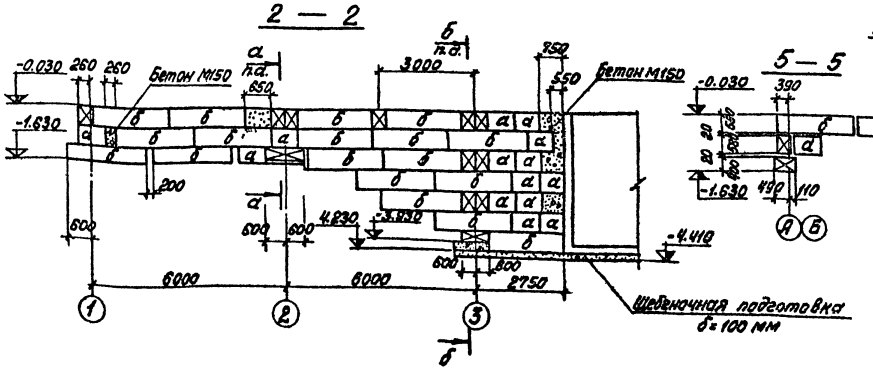

5 — 5

Спецификация элементов к маркировочным схемам расположенным на листах КЖ-5,23

Марка	Обозначение	Наименование	К-во	Примеч.
		Мазутонасосная		
а	Серия 1.125-1	Блоки для стен подвала ФС4-8	80	0,42т
б	—"—	—"— ФС4	51	1,30т
в	Серия 1.112-1	Плиты для ленточн. фунд. ф12-12	2	0,9т
г	—"—	—"— ф8-12	2	0,7т
д	Серия 1.116-1	Блоки стен подвала ФС-3	3	0,975т
е	"	То же ФС3-8	1	0,31т
БУ13м	Серия 1.139-1 в.2	Перемычка БУ13м	3	0,074т
		Монолитн. заделки Бет. М-150	1,41	м³
		" Бет. М-200	1,66	м³
	ГОСТ 5781-75	Сталь армат. ф12 А III l=800	3	2,1 кг
Прм.1	КЖ-12÷14	Приямок монолитн. ПРМ1	1	
Пм1	КЖ-23	Плита монолитная ПМ1	1	
Пристройка для хранения пожарного инвентаря				
Фм8	КЖ-7	Фундамент монолитн. Фм8	4	
е	Серия 1.116-1	Блоки для стен подвала ФС3-8	5	0,31т
		Монолитн. бет. М150 заделки	0,2	м³

1. Под сборные фундаменты выполняется выравнивание дна котлована с поверхностным уплотнением основания.
2. Обратную засыпку фундаментов производить грунтом без включения строительного мусора и растительного грунта с уплотнением слоями не более 200 мм до γск =1,6 т/м³.
3. Фундаментные блоки укладывать на цементном растворе М50.
4. Под монолитные фундаментные плиты выполнить щебеночную подготовку толщ. 100 мм.
5. Фундаменты рассчитаны для следующих климатологических условий: 1. Расчетная зимняя температура наружного воздуха -30°С 2. II район по толщине снегового покрова 3. II район по скоростному напору ветра.

Согласовано

Отд. ВК	Модулин	
Отд. ТМ	Ульянин	
Гл. спец.	Кристинин	

Инв. № подл. | Подпись и дата | Взам. инв. №

Изм.	Лист	№ докум.	Подп.	Дата	ТП 903-2-10 КЖ
Гл. инж. пр.		Дуплин			Установка мазутонасосная 8=6,5м³/ч, P=25(10) кгс/см² с наземными металлическими резервуарами 2×100(200) м³
Нач. СОГ		Колетов			
Н. контр.		Андриевский			
Рук. гр.		Шульгина			Мазутонасосная.
Ст. инж.		Логинов			
Ст. техн.		Леонова			Маркировочная схема фундаментов (Вариант с кирпичными стенами)
Н. контр.		Андриевский			
Пров.		Шульгина			

Лит.	Лист	Листов
Р	5	

Госстрой Латв. ССР ЛАТГИПРОПРОМ г. Рига

Копировал: Волкова Формат 22

Типовой проект 903-2-10 Альбом I часть 2

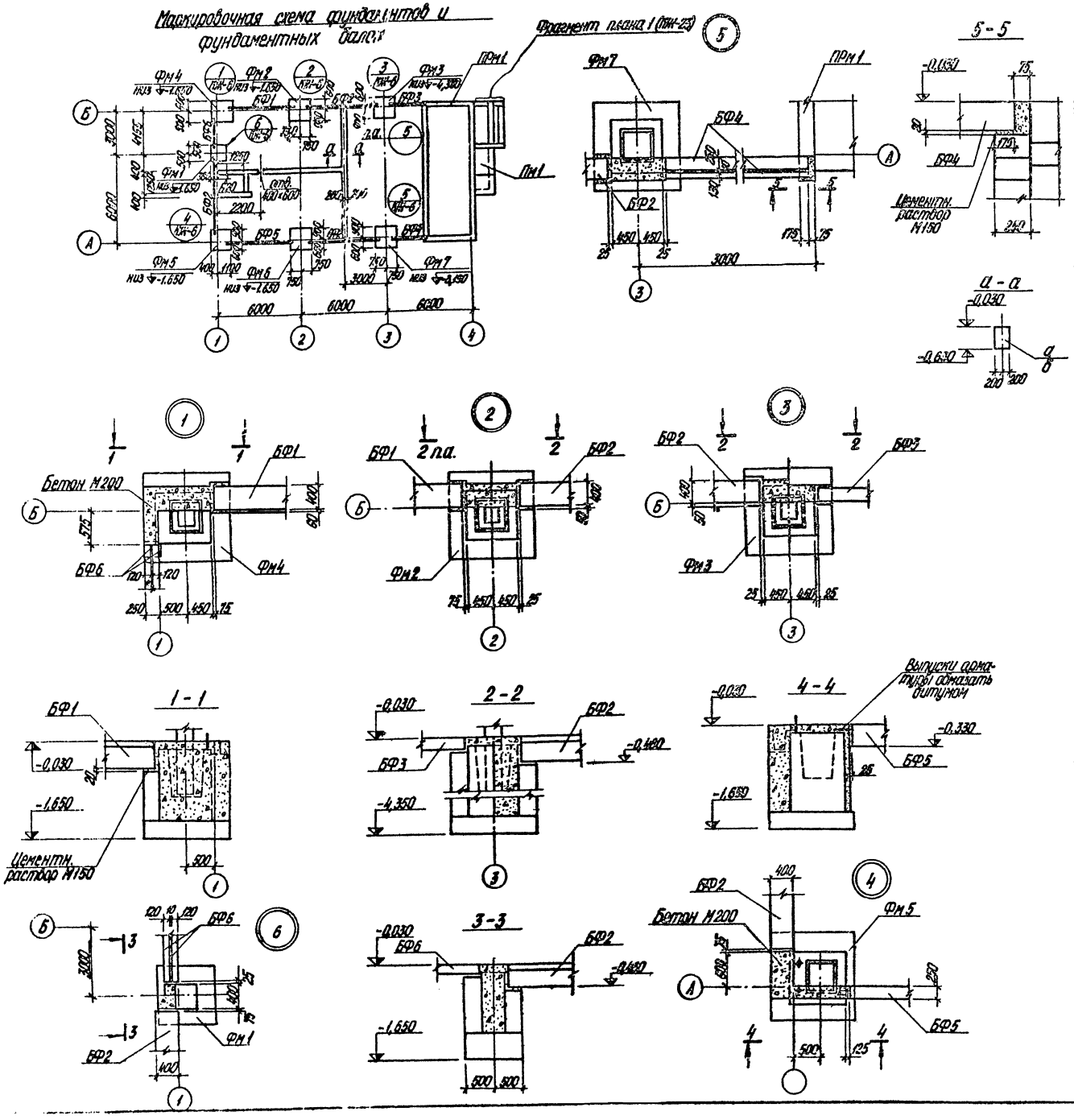
Маркировочная схема фундаментов и фундаментных балок

Спецификация элементов к маркировочным схемам, расположенным на листах КЖ-6, КЖ-23

Марка	Обозначение	Наименование		Кол.	Примеч.
		Мазутонасосная			
Фм1	КЖ-8	Фундамент ФМ1		1	
Фм2	КЖ-7	" ФА1-1		1	
Фм3	КЖ-8	" ФА6-1		1	
Фм4	КЖ-7	" ФА1-3		1	
Фм5	"	" ФА1-4		1	
Фм6	"	" ФА1-2		1	
Фм7	КЖ-8	" ФА4-1		1	
		Монолитн. заделки бет. М200		1,86	м³
ПРм1	КЖ-15÷17	Приямок ПРм1		1	
		Для t° -20°С	Для t° -30°,-40°С		
		Фундаментные балки			
БФ1	1.415-1 В.1	ФБ6-4	ФБ6-14	1	1,2т / 1,3т
БФ2	"	ФБ6-2	ФБ6-12	3	1,3т / 1,5т
БФ5	"	ФБ6-43	ФБ6-43	1	0,6т
		Перемычки			
БФ3	1.139-1 В.2	БУ-24М	БУ-24М	1	0,29т
БФ4	"	БУ-24М	БУ-24М + Б-24М	1 / 1+1	0,29т / 0,29т / 0,15т
БФ6	"	Б-22М	Б-22М	2	0,125т
а	Серия 1.116-1	Блоки стен подвала	ФС4-8	5	0,42т
б	"	"	ФС4	7	1,3т
д	"	"	ФС3	3	0,975т
е	"	"	ФС3-8	1	0,31т
		Пристройка для хранения пожарного инвентаря			
е	"	Блоки стен подвала	ФС3-8	5	0,31т
Фм8	КЖ-7	Фундамент	ФМ8	4	

1. Под сборные фундаменты выполняется выравнивание дна котлована с поверхностным уплотнением основания. Под монолитные фундаменты выполнить щебеночную подготовку толщиной 100 мм, превышающую габарит подошвы фундамента на 100 мм в каждую сторону.
2. Фундаментные балки укладывать на цементный раствор М150 толщиной 20 мм. Зазоры между торцами балок и фундаментом заделать бетоном М200.
3. Обратную засыпку фундаментов производить грунтом без включения строительного мусора и растительного грунта с уплотнением слоями не более 200 мм до $\gamma_{ск} = 1,6$ т/м³.
4. Фундаментные блоки укладывать на цементном растворе М50.
5. Опирание фундаментных балок на фундамент ФМ6 выполнить согласно узлам „4", „5".

Изм.	Лист	№ докум.	Подп.	Дата	ТП 903-2-10 КЖ			
Гл. инж. пр.		Думан			Установка мазутоснабжения Q=6,5 м³/ч; P=25(10) кгс/см² с наземными металлическими резервуарами 2×500 (200) м³			
Нач. СО-1		Калетов						
Гл. конструктор		Андриевская			Мазутонасосная	Лит.	Лист	Листов
Рук. гр.		Шильгина				Р	6	
Ст. инж.		Лозинов						
Ст. техн.		Леонова			Маркировочная схема фундаментов. (Вариант с панельными стенами)	Госстрой	Латв. ССР	
Н. контр.		Андриевская				ЛАТГИПРОПРОМ г. Рига		
Пров.		Шильгина						

Формат 22

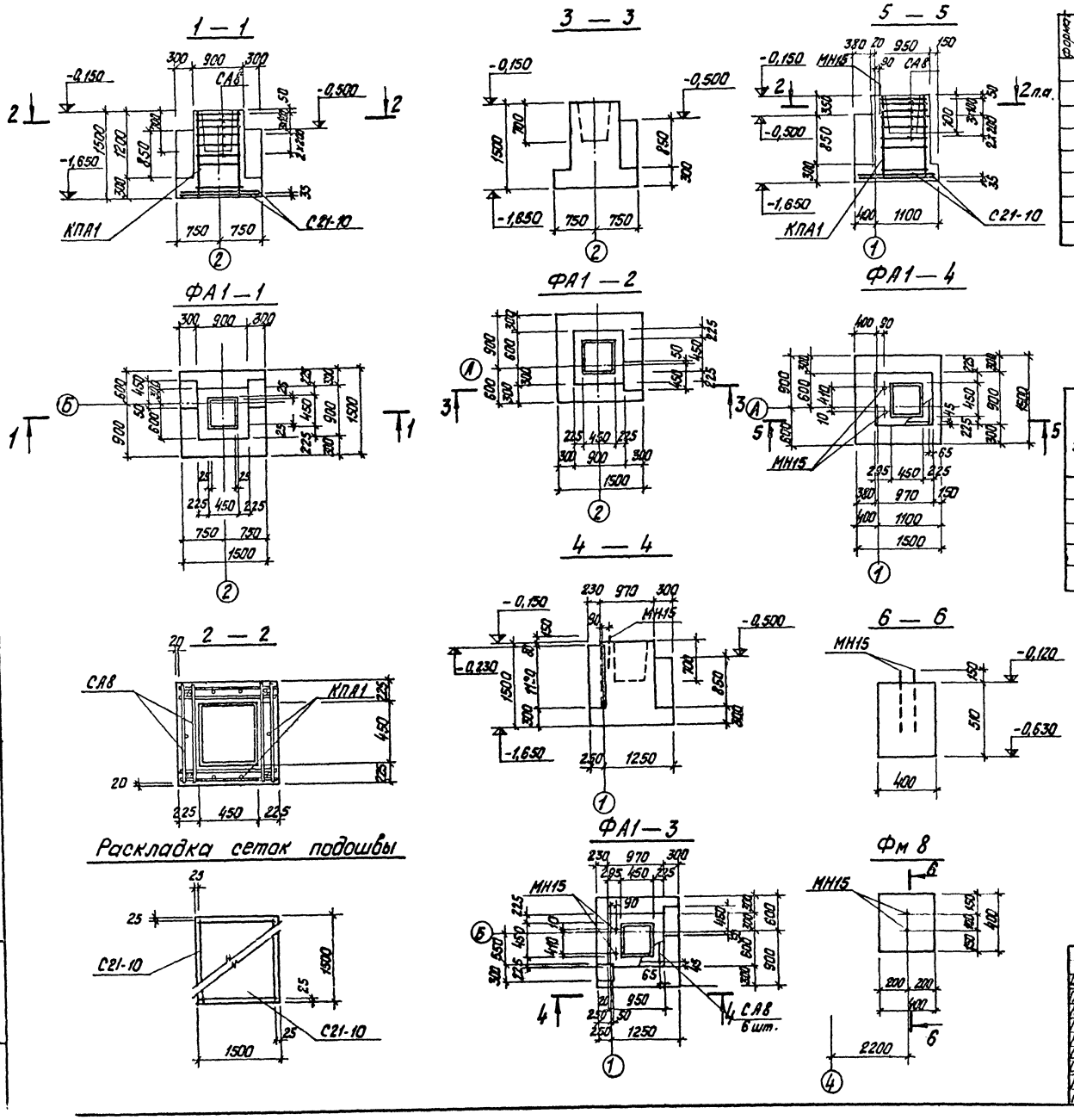

Формат	Зона	Поз.	Обозначение	Наименование	Кол. на исполнен.					
				Сборочные единицы и детали						
			Серия 1.412-1 в. II	Каркас простр. КПА1	1	1	1	1	—	
			—— " ——	Сетка армат. СА8	6	6	6	6	—	
			—— " ——	Сетка армат. С21-10	2	2	2	2	—	
			ТП 903-2-10 КЖ1-МН15, ул. I ч. 3 МН12	Закладн. эл-т МН15	—	—	2	2	2	
				Материалы						
				Бетон М 200	1,74	1,62	1,73	1,60	0,08	м³
				Марка / Лит.	ФА1-1 Р	ФА1-2 Р	ФА1-3 Р	ФА1-4 Р	Фм 8 Р	

Выборка стали на один элемент, кг.

Марка элемента	Арматурные изделия. Арматурная сталь ГОСТ 5781-75. Класс А I. Ф мм 6	8		Итого	Класс А II. Ф мм 10	12		Итого	Закладные издел. Арматурная сталь ГОСТ 5781-75. Класс А I. Ф мм 20			—	—	Всего
ФА1-1	5,6	16,2		21,8	14,4	17,8		32,2				—	—	54,0
ФА1-2	5,6	16,2		21,8	14,4	17,8		32,2				—	—	54,0
ФА1-3	5,6	16,2		21,8	14,4	17,8		32,2	3,4			—	—	57,4
ФА1-4	5,6	16,2		21,8	14,4	17,8		32,2	3,4			—	—	57,4
Фм 8	—	—		—	—	—		—	3,4			—	—	3,4

1. Фундаменты бетонировать согласно указаний серии 1.412-1 вып. I-1

Изм.	Лист	№ докум.	Подп.	Дата
Гл. инж. пр.		Думан		
Нач. СО-1		Калетов		
Гл. констр.		Андриевская		
Рук. гр.		Шульгина		
Ст. инж.		Логинов		
Ст. техн.		Леонова		
Н. контр.		Андриевская		
Пров.		Шульгина		

ТП 903-2-10 КЖ

Установка мазутоснабжения Ц=6,5 м³/ч; Р=25 (10) кгс/см² с наземными металлическими резервуарами 2×400 (200) м³

Мазутонасосная

Лит.	Лист	Листов
Р	7	

Монолитные фундамен. ФА1-1 ÷ ФА1-4; ФМ-8 (вариант с панельными стенами)

Госстрой Латв. ССР ЛАТГИПРОПРОМ г. Рига

Типовой проект 903-2-10 Альбом I часть 2

Инв. № подл. | Подп. и дата

Копировал

Формат 22

Типовой проект 903-2-10 Альбом I часть 2

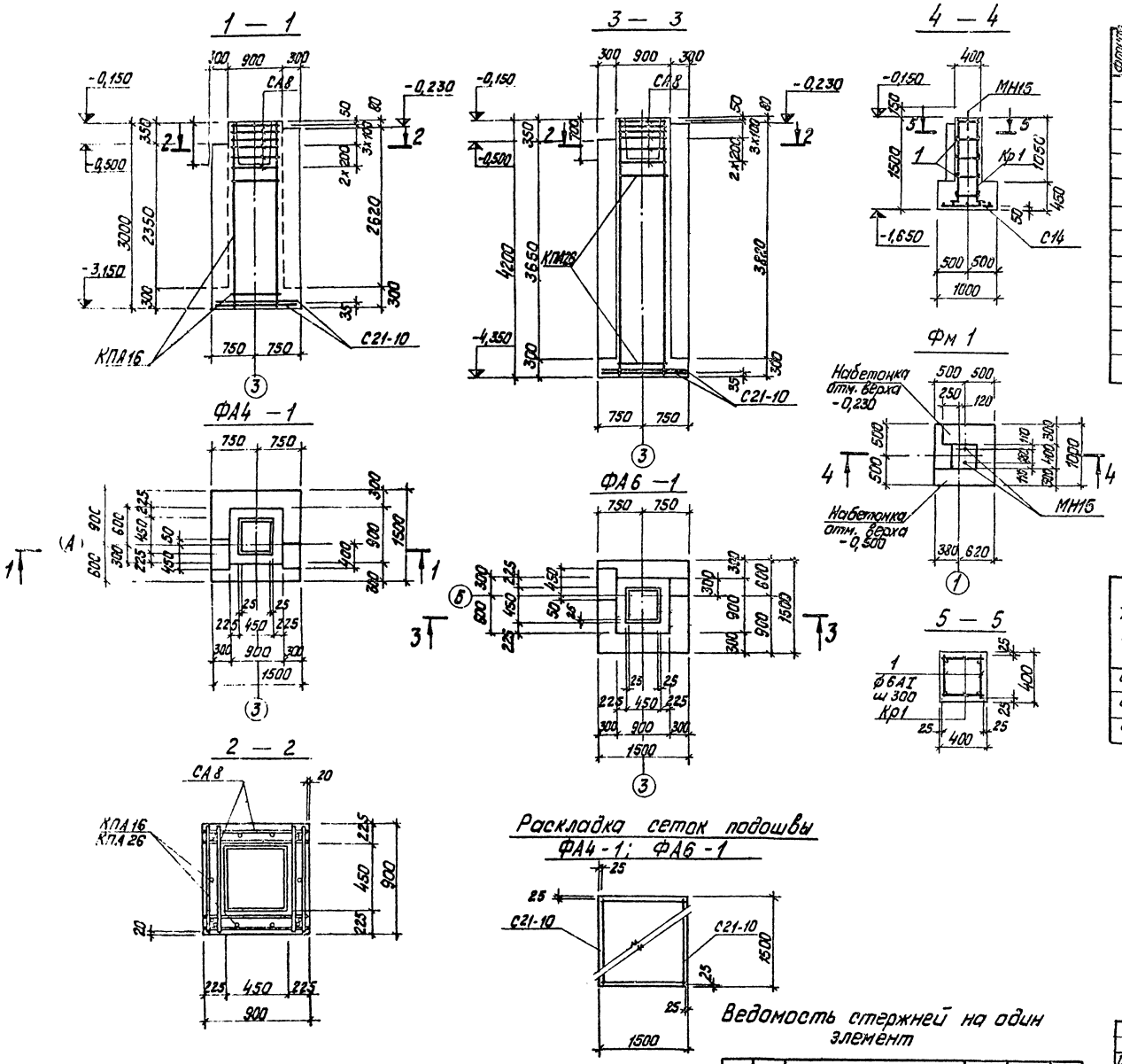

Формат	Зона	Поз.	Обозначение	Наименование	Кол. на испол.			Примечан.
				Сборочные единицы и детали				
			Серия 1.412-1 в. I	Каркас простр. КПА16	1	—	—	
			— " —	— " — " — КПА26	—	1	—	
			ТП 903-2-10 КЖИ Кр1 ал. I ч.3	Каркас плоск. Кр1	—	—	2	
			Серия 1.412-1 в. II	Сетка армат. СА8	6	6	—	
			— " —	— " — " — С21-10	2	2	—	
			ТП 903-2-10 КЖИ-С14 ал. I ч.8	— " — " — С14	—	—	1	
		1	КЖ-8	Стержни одиночн.	—	—	10	
			ТП 903-2-10 КЖИ-МН15 ал. I ч.3 МН-8	Изделие закл. МН15	—	—	2	
				Материалы				
				Бетон М-200	3,37	3,74	0,78	м³

Марка	Литера			
ФА4-1	р	ФА6-1	р	Фм 1 р

Выборка стали на один элемент, кг

Марка элемента	Арматурные изделия. Арматурная сталь ГОСТ 5781-75. Класс AI, ф мм 6	8		Итого	Класс AII, ф мм 10	12		Итого	Закладные изделия. Арматурная сталь ГОСТ 5781-75. Класс AI, ф мм 20	—	—	—	—	Всего
ФА4-1	12,8	16,2		29,0	14,4	36,4		50,8	—	—	—	—	—	79,8
ФА6-1	18,4	16,2		34,6	14,4	51,6		66,0	—	—	—	—	—	100,6
Фм 1	1,6	—		1,6	12,0	—		12,0	3,4	—	—	—	—	17,0

Ведомость стержней на один элемент

Марка эл-та	Поз.	Эскиз	ф мм	Длина мм	Кол.
Фм1	1	350	6AI	350	10

Изм.	Лист	№ докум.	Подп.	Дата
Гл. инж. пр.		Думан		
Нач. СО 1		Калетов		
Гл. констр.		Андриевская		
Рук. гр.		Шульгина		
Ст. инж.		Логинов		
Ст. техн.		Летнова		
Н. контр.		Андриевская		
Пров.		Шульгина		

ТП 903-2-10 КЖ

Установка мазутоснабжения Q=0,5 м³/ч; P=25(10) кгс/см² с наземными металлическими резервуарами 2×400 (200) м³

Мазутонасосная

Лит.	Лист	Листов
Р	8	

Монолитные фундаменты ФА4-1, ФА6-1, Фм1 (вариант с пакетными стенами)

Госстрой Латв. ССР ЛАТТИПРОПРОМ г. Рига

Инв. № подл. | Подп. и дата

Типовой проект 903-2-10 Альбом I часть 2

Маркировочный план подземных конструкций

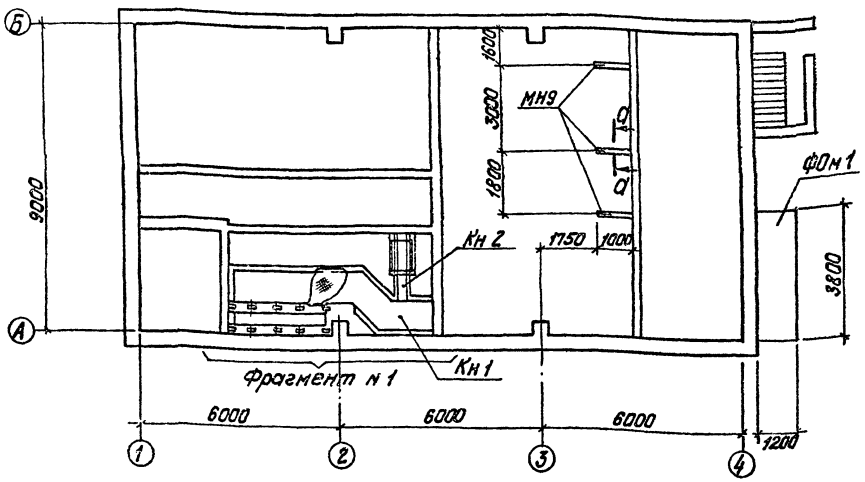

Фрагмент №1

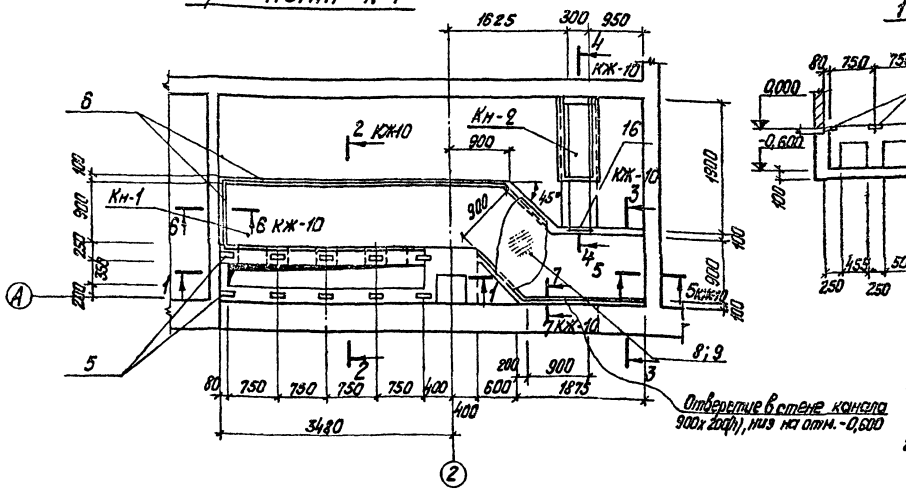

д – д

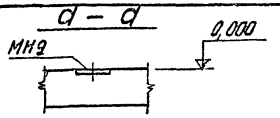

Пример устройства щита перекрытия

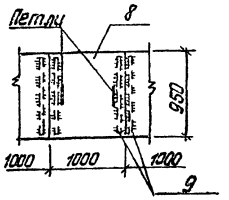

1 — 1

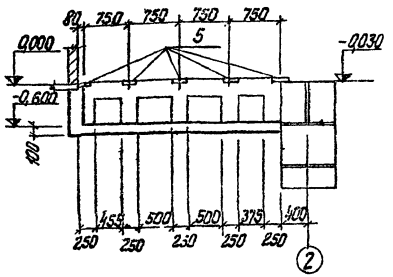

Спецификация элементов к маркировочным схемам расположенным на листе

Марка	Обозначение	Наименование	Кол.	Примеч.
Кн 1	КЖ-9-10,	Канал Кн 1	1	
Кн 2	КЖ-9, -10	—"— Кн-2	1	
ФОм 1	КЖ-10	Фундамент под оборудов. ФОм 1	1	
МН9	ТП 903-2-10 ал.I ч.3 КЖИ-МН9	Закладн. эл-т МН9	3,0 п.м	15,0 кг

Формат	Зона	Поз.	Обозначение	Наименование	Кол. на испол.			Примеч.
				Сборочные единицы и детали				
		1	ГОСТ 8478-66	Сетка арм. 250/150/3/4 900	10,0 п.м	—	—	согнуть см. п. КЖ-10
		2	ГОСТ 8478-66	—"— 250/150/3/4 1700	3,0 п.м	—	—	
		3	ГОСТ 8478-66	—"— 250/150/3/4 900	3,6 п.м	—	—	
		4	ГОСТ 8478-68	—"— 100/100/8/8 400	7,5 п.м	4,0 п.м	—	
		12	ТП 903-2-10 ал.I ч.3 КЖИ-КР2	Каркас армат. КР2	3	—	—	
		И,17 13-55	КЖ-10	Стержни одиночн.				
		5	3.400-6	Закладн. эл-т МИЗ-2	10	—	—	
		6	ТП 903-2-10 ал.I ч.3 КЖИ-МН8	—"— —"— МН8	13,0 п.м	1,6 п.м	—	
		7	ТП 903-2-10 ал.I ч.3 КЖИ-МН10	—"— —"— МН10	21,2 п.м	—	—	
		10	ТП 903-2-10 ал.I ч.3 КЖИ-МН11	—"— —"— МН11	—	1	—	
		8	ГОСТ 8568-77*	Сталь рифл. δ=5	6,75 м²	0,24 м²	—	
		9	ГОСТ 103-76*	Сталь полосов. 60х6 280	13	—	—	
		16	ГОСТ 8509-72*	Сталь уголовая L 60х5; ℓ=300	—	0,3 п.м	—	
				Материалы				
				Бетон М 200	2,25	0,23	3,19	м³

Марка	Лит.
Кн 1	Р
Кн 2	Р
ФОм 1	Р

Выборка стали на один элемент, кг

Марка элемента	Арматурные изделия: Арматурная сталь ГОСТ 5781-75* Класс A-I 6	8	Итого	Сетки сварн. ГОСТ 8478-66 Класс B-I 3 мм	Класс A-I 6	8	Итого	Закладные изделия: Итого	Профильная сталь ГОСТ 8509-72 L 18	ГОСТ 103-76* 60х6	Рифл. сталь δ=5	8-4	δ=6	δ=10	δ=12	Армат. стали ГОСТ 5781-75 Кл. A-III Ø мм 12	8	Всего
Кн 1	7,1	3,3	10,4	12,2	4,8	24,4	41,4	—	49,4	285,5	26,5	29,9	16,0	7,8	3,0	11,6	481,5
Кн 2	—	—	—	—	—	13,0	13,0	58,6	7,2	10,1	—	—	—	1,0	—	0,6	90,5
ФОм 1	6,6	35,0	41,6	—	—	—	—	—	—	—	—	—	—	—	—	—	41,6

1. Закладные детали поз. 5 заложить по уровню в одной плоскости.
2. Перекрытие каналов рассчитано на полезную нормативную нагрузку 600 кг/м² и выполняется в виде съемных щитов из рифленой стали весом до 150 кг.
3. Под каналы выправлять щебеночную подготовку толщиной 100 мм.

Изм.	Кол.уч.	№ докум.	Подп.	Дата	ТП 903-2-10 КЖ
Гл. инж.	Аимин				Установка мазутонасосная Q=6,5 м³/ч, h=25 м, с подземными металлическими резервуарами V=2×100 м³
Нач. сект.	Колетов				
Гл. конст.	Андриевская				Мазутонасосная
Рук. гр.	Шильгина				Лит. Р; Лист 9; Листов
Ст. инж.	Зарипов				
Ст. техн.	Леонова				Маркировочный план подземных конструкций (вариант с кирпичными стенами)
Н. контр.	Петриевская				Госстрой Латв. ССР ЛАТГИПРОПРОМ г. Рига
Пров.	Шильгина				

Инв. № подл. | Подп. и дата | Взам. инв. №

Типовой проект 903-2-10 Альбом I часть 2

Ст. техн. Кашин
Отд. КИП Усвяцов
Гл. инж. проекта Аимин
Гл. специалист Жилинский

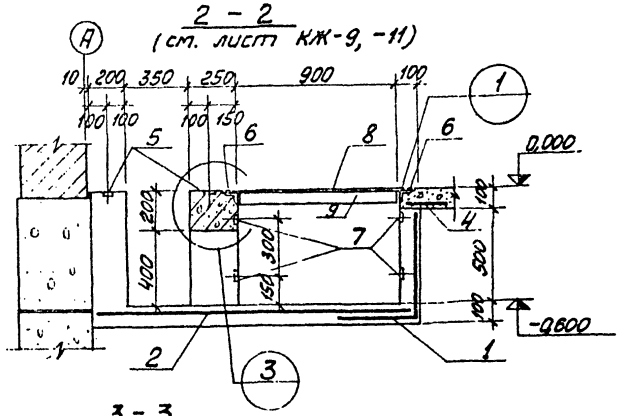

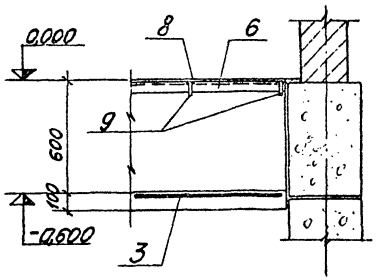

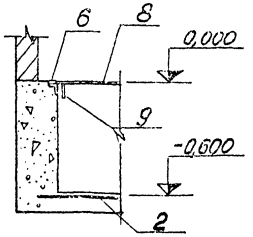

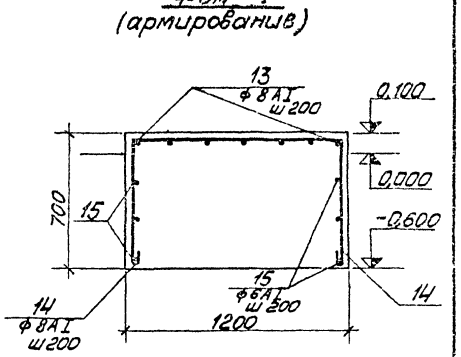

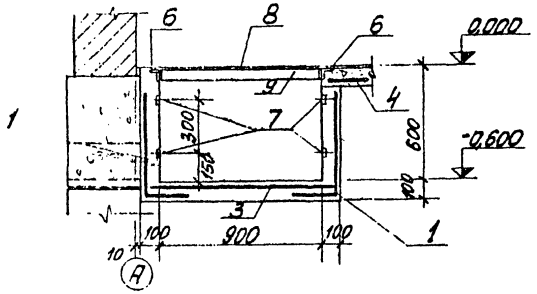

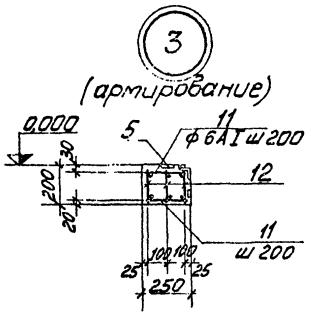

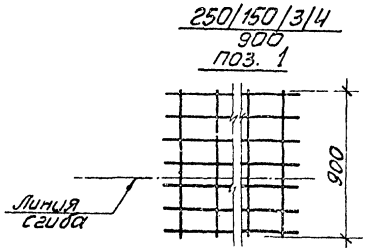

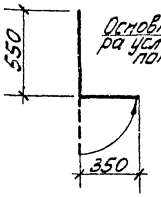

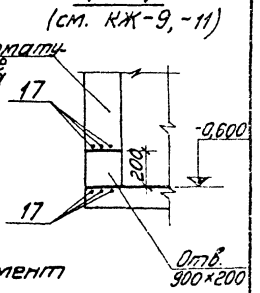

Ведомость стержней на один элемент

Марка эл-та	Поз.	Эскиз	ф мм	Длина мм	Кол.
Кн-1	11	220	6AI	220	36
	17	1400	8AI	1400	6
ФОм-1	13	640 3750 640	8AI	5150	7
	14	650 1150 650	8AI	2570	20
	15	распр.	6AI	—	—

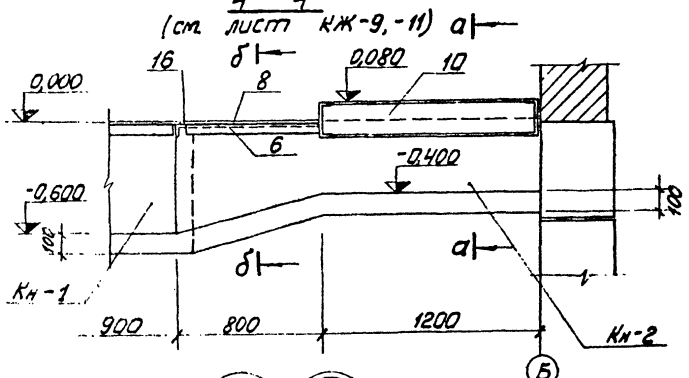

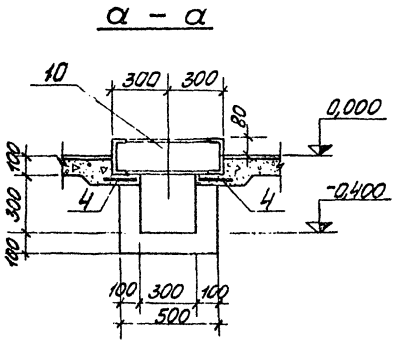

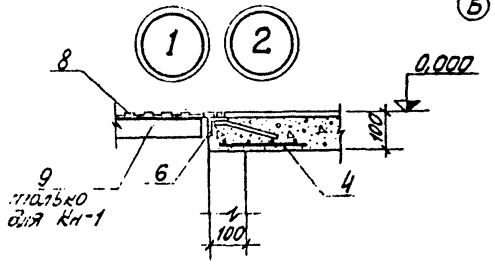

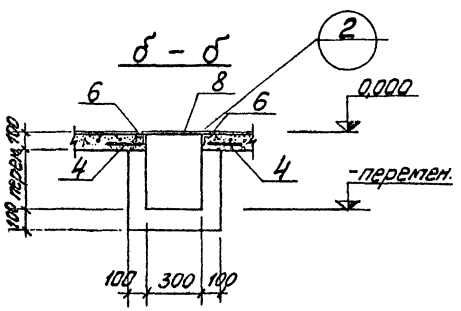

Изм.	Лист	№ докум.	Подп.	Дат.
Гл. инж. пр.		Думан		
Нач. СО1		Колетов		
Гл. констр.		Андреевск.		
Рук. гр.		Шульгин		
Ст. инж.		Логинов		
Ст. техн.		Леонова		
Н. контр.		Андреевск.		
Пров.		Шульгин		

ТП 903-2-10 КЖ

Установка мазутоснабжения Q=6,5м³/ч; P=25,10 кгс/см² с наземными металлическими резервуарами 2×400 (200) м³

Мазутонасосная

Лит.	Лист	Листов
Р	10	

Подземные конструкции. Ведения, узлы. Монолитный фундамент ФОм-1.

Госстрой Латв. ССР ЛАТТИПРОПРОМ г. Рига

Типовой проект 903-2-10 Альбом I часть 2

Типовой проект 903-2-10 Альбом I часть 2

Маркировочный план подземных конструкций

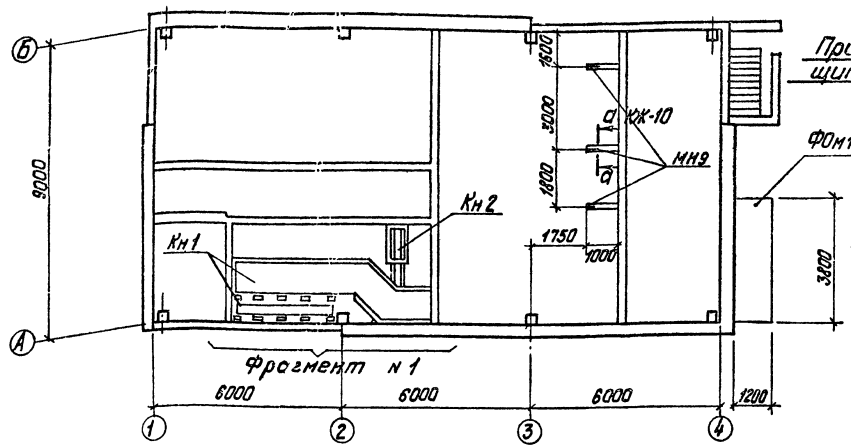

а — а

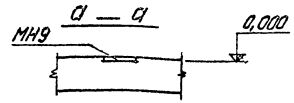

Пример устройства щита перекрытия

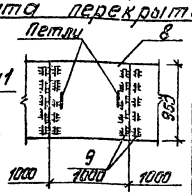

Спецификация элементов к маркировочным схемам расположенным на листе

Марка	Обозначение	Наименование	Кол.	Примеч.
Кн 1	КЖ-10, -11	Канал Кн 1	1	
Кн 2	КЖ-10-11	—"— Кн 2	1	
ФОм 1	КЖ-10	Фундамент под дефлект. ФОм 1	1	
МН9	ТП 903-2-10 вып. I ч. 3 КЖИ-МН9	Закладн. эл-т МН9	30 шт	15,0 кг

Зона	Поз.	Обозначение	Наименование	Кол. на испол.			Примеч.
			Сборочные единицы и детали				
	1	ГОСТ 8478-66	Сетка армат. 250/150/3/4 900	10,3 п.м	—	—	Согнуть см. л. КЖ-11
	2	ГОСТ 8478-66	—"— 250/150/3/4 1100	3,2 п.м	—	—	
	3	ГОСТ 8478-66	—"— 250/150/3/4 900	3,6 п.м	—	—	
	4	ГОСТ 8478-66	—"— 100/100/8/8 400	7,6 п.м	4,0 п.м	—	
	12	ТП 903-2-10 вып. I ч. 3 КЖИ-КР2	Каркас армат. КР2	3	—	—	
	13-15	КЖ-10	Стержни одиночн.				
	5	3.400-6	Закладной эл-т МИЗ-2	10	—	—	
	6	ТП 903-2-10 вып. I ч. 3 КЖИ-МН8	—"— МН8	13,8 п.м	1,6 п.м	—	
	7	ТП 903-2-10 вып. I ч. 3 КЖИ-МН10	—"— МН10	21,2 п.м	—	—	
	10	ТП 903-2-10 вып. I ч. 3 КЖИ-МН11	—"— МН11	—	1	—	
	8	ГОСТ 8568-77*	Сталь рифл. δ=5	5,85 м²	0,24 м²	—	
	9	ГОСТ 103-76*	Сталь полосов. -60×6 880	13	—	—	
	16	ГОСТ 8509-72*	Сталь угловая L 50×5 l=300		0,3 п.м		
			Материалы				
			Бетон М-200	2,3	0,23	3,19	м³

Марка	Лит.			
Кн1	Р			
Кн2	Р			
ФОм1	Р			

Фрагмент № 1

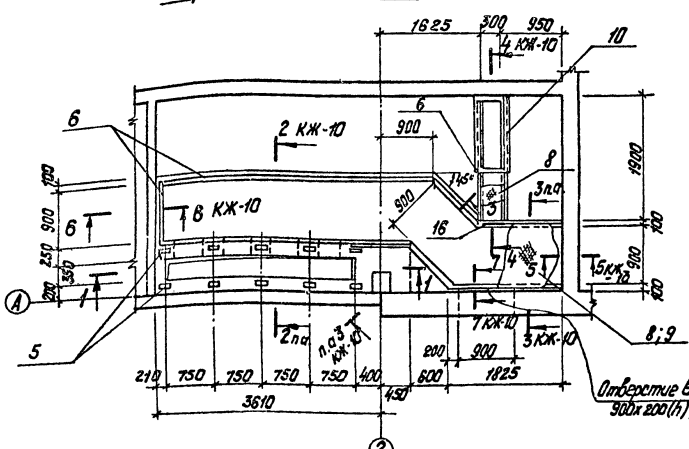

1 — 1

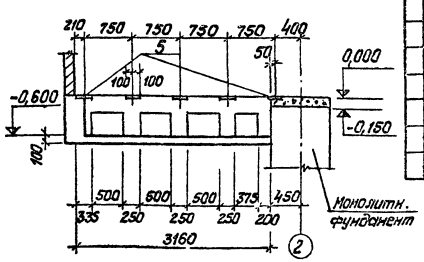

Выборка стали на один элемент, кг.

Марка эл-та	Арматурные изделия: Арматурный каркас ГОСТ 5781-75 Класс А I		Итого	Сетки сварные ГОСТ 8478-66 Класс В I		Класс А I	Итого	Закладные изделия: Профильная сталь						Арматурный каркас ГОСТ 5781-75		Всего
	⌀ мм 6	8		250/150/3/4 900	250/150/3/4 1100	100/100/8/8 400		С18	Швеллер 16	Лист δ=5	δ=4	δ=6	δ=8	δ=12	Класс А I ⌀ мм 12	8	
Кн 1	7,1	3,3	10,4	12,5	5,1	24,7	42,3	—	52,4	23,7	26,5	29,9	16,0	8,3	3,0	12,0	490,5
Кн 2	—	—	—	—	—	13,0	13,0	58,5	7,2	10,1	—	—	—	1,0	—	0,6	90,5
ФОм 1	6,5	35,0	41,6	—	-	—	—	—	—	—	—	—	—	—	—	—	41,6

1. Закладные детали поз. 6 заложить по уровню в одной плоскости.
2. Перекрытие каналов рассчитано на полезную нормативную нагрузку 600 кг/м² и выполняется в виде сборных щитов из рифленой стали весом до 50 кг.
3. Под каналы выполнить щебеночную подготовку толщиной 100 мм

Согласовано:
Зам. отд. Кулагина
Отд. КЖИ Чернышева
Отд. ТМ Кашицына

Инв. № подл. | Подп. и дата | Взам. инв. №

ГИП	Листов.	Подп.	Дата
Д. инж. пр.	Дунаев		
Нач. отд.	Калетов		
Д. конс.	Андреевский		
Рук. гр.	Шульгина		
Гл. инж.	Ерошов		
Гл. техн.	Зернова		
Н. контр.	Андреевский		
Пров.	Шульгина		

ТП 903-2-10 КЖ

Мазутонасосная

Установка мазутоснабжения Q=6,5 т/ч; P=2,5 кгс/см²; с наземными металлическими резервуарами 2×2000 м³

Лит.	Лист	Листов
Р	11	

Маркировочный план подземных конструкций вариант с панельными стенами

Госстрой СССР ЛАТГИПРОПРОМ г. Рига

Копировал

Формат А2Г

Прм 1. Опалубка.
(Вариант с кирпичными стенами

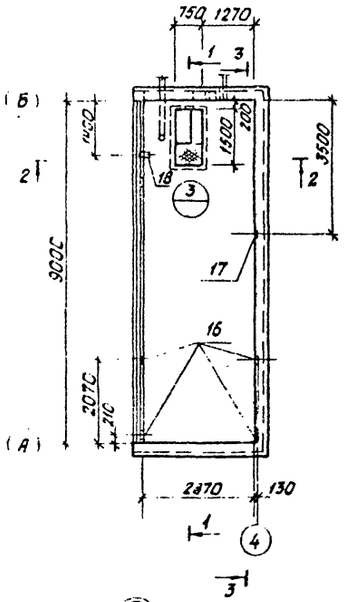

1-1

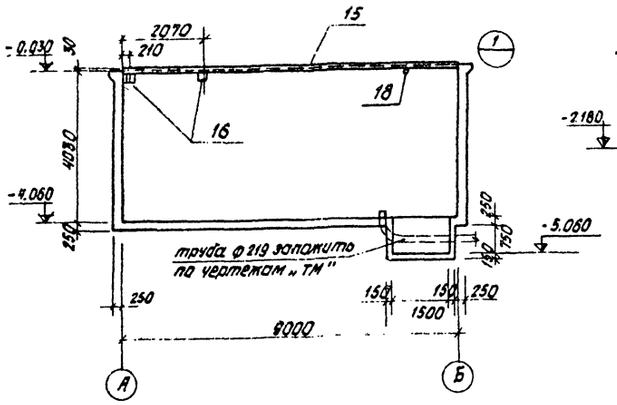

2-2

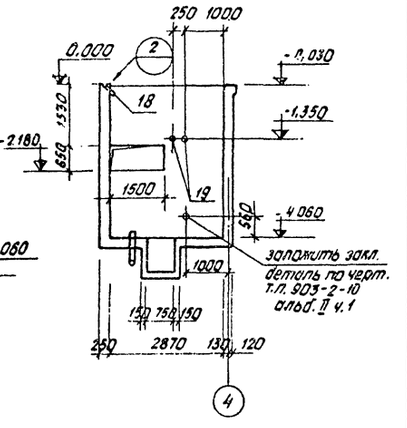

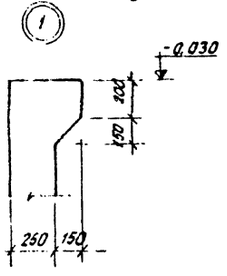

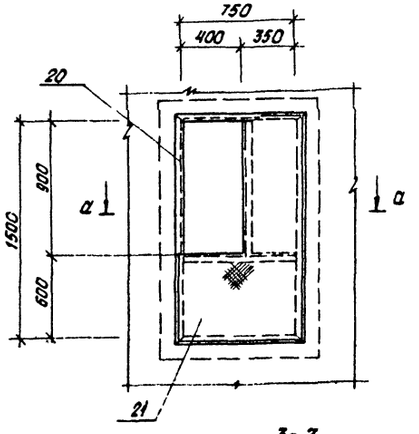

а-а

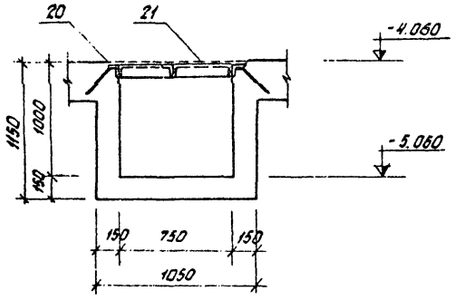

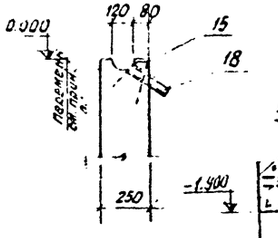

4-4

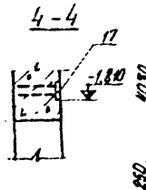

3-3

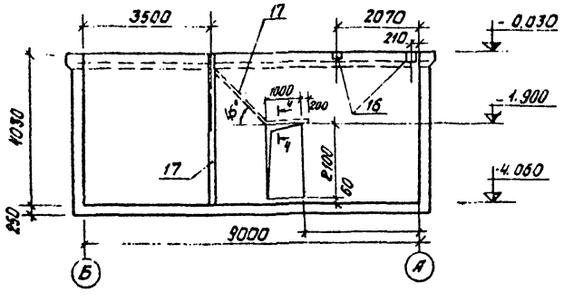

1. Желоб в стене по узлу 2 выполнить с уклоном i=0,01 в сторону поз. 18
2. Под днище приямка выполнить щебеночную подготовку толщиной 100мм по утрамбованному щебнем грунту.
3. Консоль согласно узлу "1" при толщине наружных стен 250мм не выполняется.

Формат	Зона	Поз.	Обозначение	Наименование	Кол. шт.	Примечание
				прм 1 (Вариант с кирп. стенами)		
		1-5, 22,23	КЖ-14	Отдельные стержни	1	компл.
		6	ТП 903-2-10 ал.IV.3-КЖИ-С1, С2	Сетка С1	4	
		7	То же	то же С2	4	
		8	ТП 903-2-10 ал.IV.3-КЖИ-С3, С4	то же С3	2	
		9	то же	то же С4	2	
		10	ТП 903-2-10 ал.IV.3-КЖИ-С5, С6	то же С5	2	
		11	то же	то же С6	2	
		12	ТП 903-2-10 ал.IV.3-КЖИ-С7, С8	то же С7	2	
		13	то же	то же С8	2	
		14	ГОСТ 8478-66	Сетка 250/150/5Ø9 / 1100	18,1	п.м
		15	3.400-6	Изделие закладное МИЧ-21	9,0	п.м
		16	то же	то же МИЧ-9	4	
		17	то же	то же МИ1-8	7,33	п.м.
		18	ГОСТ 8732-70*	Трубы ф 76, ℓ=250	1	
		19	сер. 3.901-5	Сальник d_y=100, ℓ=200	2	
		20	ТП 903-2-10 ал.IV.3-КЖИ-МН 14	Изделие закладное МН 14	1	
		21	ГОСТ 8568-77*	Сталь рифленая δ=5	0,9	м²
				Материалы		
				Бетон марки 150	34,9	м³

Изм.	Лист	№ докум.	Подп.	Дата	ТП 903-2-10 КЖ
Гл. инж. пр.		Думан			Установки мазутоснабжения Q=6,5 м³/ч, P=25(10) кгс/см², с наземными металлическими резервуарами 2×400, 2×200 м³
Нач. отд.		Халетов			
Гл. констр.		Андриевская			Мазутонасосная
Рук. гр.		Шульгина			Лит. Р; Лист 12; Листов
Ст. инж.		Логинов			
Инженер		Шарапова			Насосный приямок прм 1 опалубка (Вариант с кирпичными стенами) узлы 1, 2, 3
Н. контр.		Андриевская			Госстрой СССР ЛАТГИПРОПРОМ г. Рига
Пров.		Шульгина			

Копировал: Сергеева

Пр.м 1. Армирование (повёрнуто)

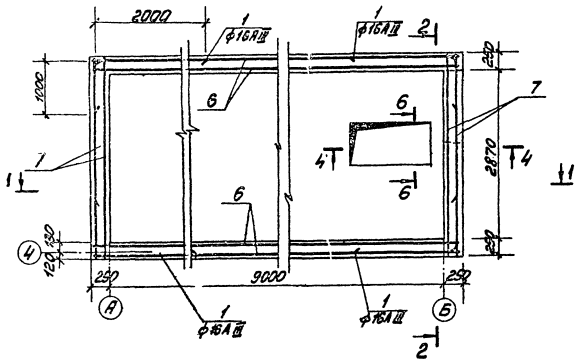

1-1

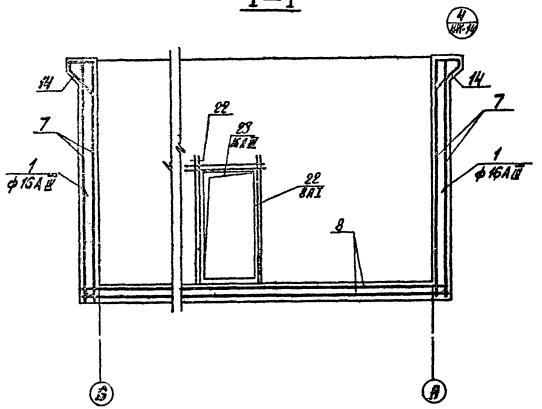

2-2

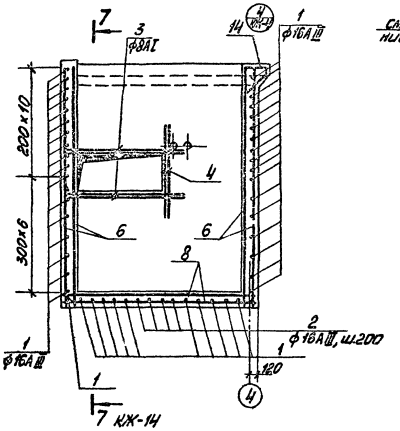

6-6

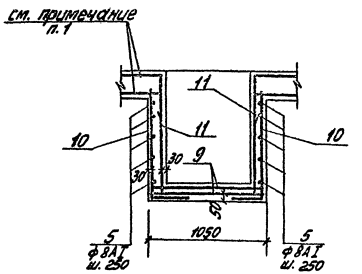

4-4

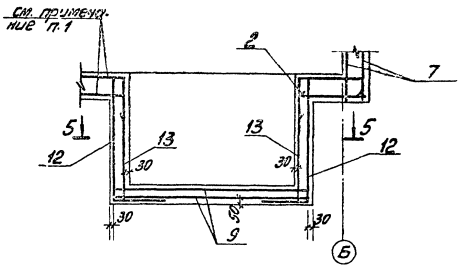

5-5

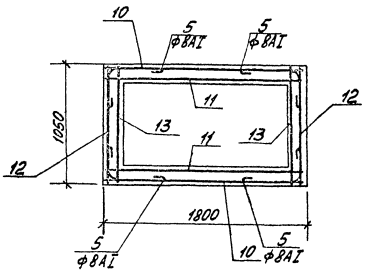

1. Арматуру блица разрезать и завести в стенки приямка на 250 мм.
2. Выборку арматуры см. лист КЖ-14.

| | | |

Ведомость стержней на один конструктивный элемент
(вариант с кирпичными стенами)

Марка	Поз.	Эскиз	ф мм	ℓ мм	Кол. шт.
Отдельные стержни	1	1200, R=105, 2050	16 AIII	3000	142
	2	400, R=105, 2000	16 AIII	2400	4
	3	2000	8 AI	2000	8
	4	1300	8 AI	1300	4
	5	350, 500	8 AI	900	44
	22	2400	8 AI	2400	8
	23	1500	16 AIII	1500	4

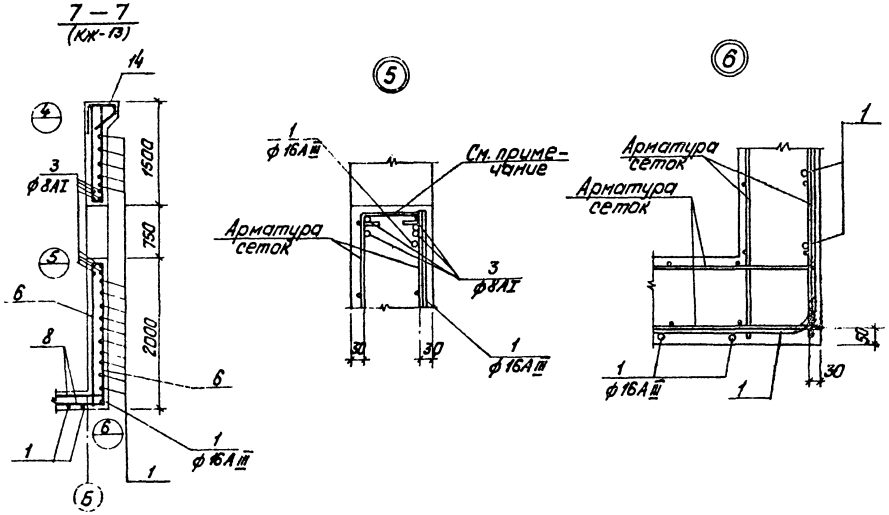

Выборка стали на один элемент, кг
(вариант с кирпичными стенами)

Марка элемента	Арматурные изделия: Сетка ГОСТ 8478-66	Арматурная сталь ГОСТ 5781-75: Класс AIII ф	Класс AIII Итого	Класс AI ф 8	Класс AI ф 6	Класс AI Итого	Закладные изделия: Профильная сталь L 75х8	δ=6	δ=8	Рифл. δ=5	Рифл. ф 76	Арм. сталь ГОСТ 5781-75 Класс AIII ф 8	Итого	Всего
Прм 1	85,4	688,5	688,5	1364,4	46,4	1410,8	118,9	6,0	46,6	38,0	1,8	19,4	233,7	2418,4

Арматуру сеток в пределах отверстий разрезать и загнуть

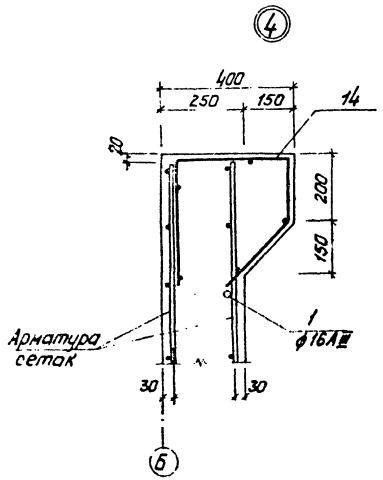

Схема сгиба поз. 14

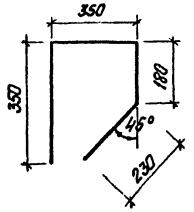

Изм.	Лист	№ докум.	Подп.	Дата	ТП 903-2-10 КЖ
Гл. инж. пр.		Ауман			Установка мазутонасосная Ц=65 м³ Р=25 (пожарный) с наземными металлическими резервуарами 2×400/200 м³
Нач. отд.		Калетов			
Гл. констр.		Андриевская			Мазутонасосная — Лит. Р; Лист 14; Листов
Рук. гр.		Шильгина			
Ст. инж.		Логинов			
Инж.		Шарапова			Монолитный приямок Прм 1 сечение 1-1 стальной (вариант с кирпичными стенами) узлы 4,5,6.
Н. контр.		Андриевская			Госстрой Латв. ССР ЛАТГИПРОПРОМ г. Рига
Проб.		Шильгина			

Копировал

Формат А2

Типовой проект 903-2-10 Альбом I часть 2

Прм 1 (опалубка)

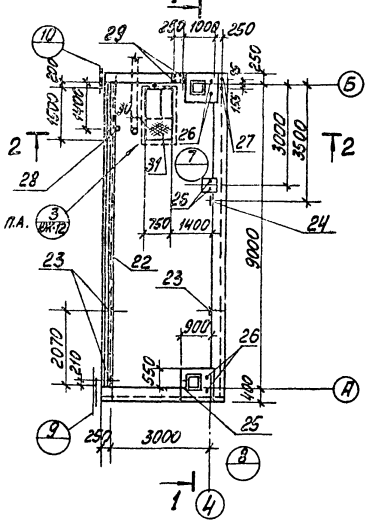

1 – 1

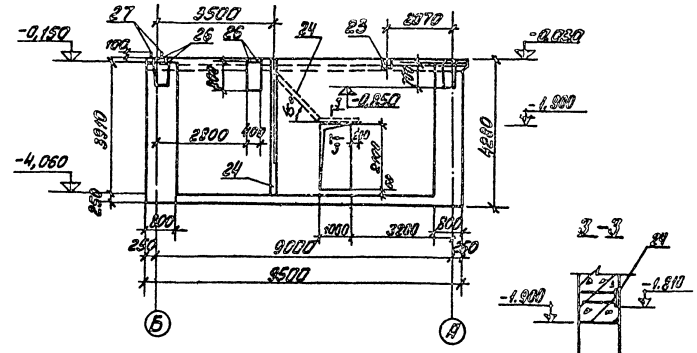

2 – 2

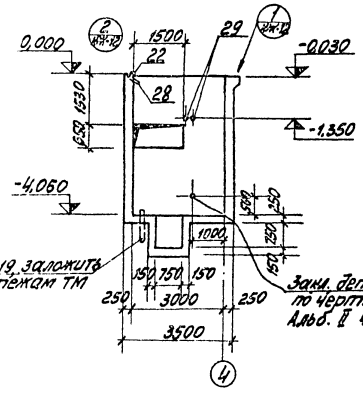

а – а

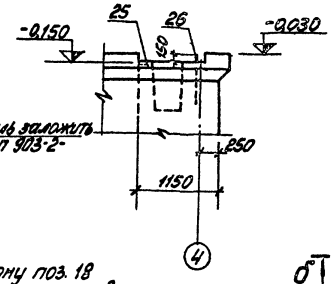

б – б

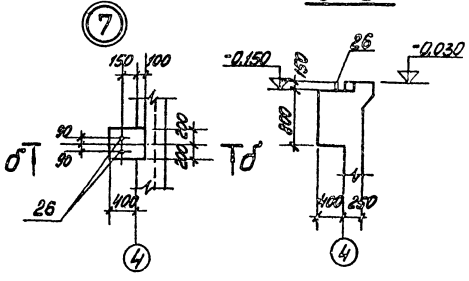

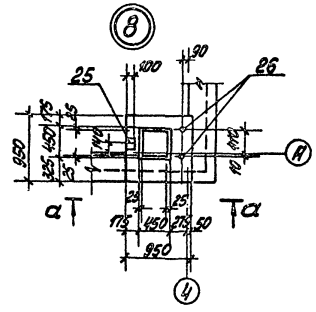

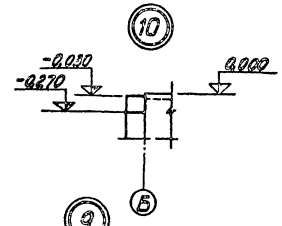

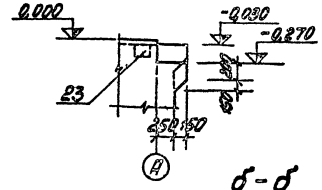

Поз.	Обозначение	Наименование	Кол.	Примечание
		Прм 2		
	КЖ-17	Отдельные стержни	1	компл.
7	тп 903-2-10 Вып I ч.3 - КЖИ С1, С2	Сетка С1	2	
8	тп 903-2-10 Вып I ч.3 - КЖИ-С3, С4	То же С3	2	
9	То же	— " — С4	2	
10	тп 903-2-10 Вып I ч.3 - КЖИ-С5, С6	— " — С5	2	
11	То же	— " — С6	2	
12	тп 903-2-10 Вып I ч.3 - КЖИ-С7, С8	— " — С7	2	
13	То же	— " — С8	2	
14	тп 903-2-10 Вып I ч.3 - КЖИ-С9, С10	— " — С9	2	
15	То же	— " — С10	4	
16	тп 903-2-10 Вып I ч.3 - КЖИ-С13	— " — С13	2	
17	тп 903-2-10 Вып I ч.3 - КЖИ-С12	— " — С12	7	
18	тп 903-2-10 Вып I ч.3 - КЖИ-С11	— " — С11	3	
19	тп 903-2-10 Вып I ч.3 - КЖИ-КР4	Каркас КР4	2	
20	тп 903-2-10 Вып I ч.3 - КЖИ-КР3	То же КР3	2	
21	ГОСТ 8478-66	Сетка 250\150\5\5 по 1100	12,75	п.м.
22	3.400-6	Изделие закладное МИ4-21	9,0	п.м.
23	То же	То же МИ4-9	3	
24	— " —	— " — МИ1-8	7,33	п.м.
25	— " —	— " — МИ3-1	1	
26	тп 903-2-10 Вып I ч.3 - КЖИ-МН15	Изделие закладное МН15	6	
27	То же	То же МН12	2	
28	ГОСТ 8732-70*	Труба ф76 ℓ=250	1	
29	сер. 3.901-5	Сальник D_y=100, ℓ=200	2	
30	тп 903-2- Вып I ч.3 - КЖИ-МН14	Изделие закладное МН14	1	
31	ГОСТ 8508-77*	Сталь бифлекта δ=5	0,9	м²
		Материалы		
		Бетон марки 200	38,0	м³

1. Жёлоб выполнить с уклоном i=0,01 в сторону поз. 18
2. Под днище приямка выполнить щебеночную подготовку толщиной 100мм по утрамбованному грунту
3. Консоль согласно узлу „1" при толщине наружных стен 250мм не выполняется.
4. Поз. 26 у оси „Б" заложить по узлу „В"

ТП 903-2-10 КЖ

Установка мазутонасосная $Q_т$=3м³/ч; P=35,10⁵ Н/м²; мазут малосернистый вязкостью 2,4°ВУ

Мазутонасосная

Лит.	Лист	Листов
	15	

Госстрой Латв. ССР ЛАТГИПРОНИИ

Копировал: Фарфорт 22

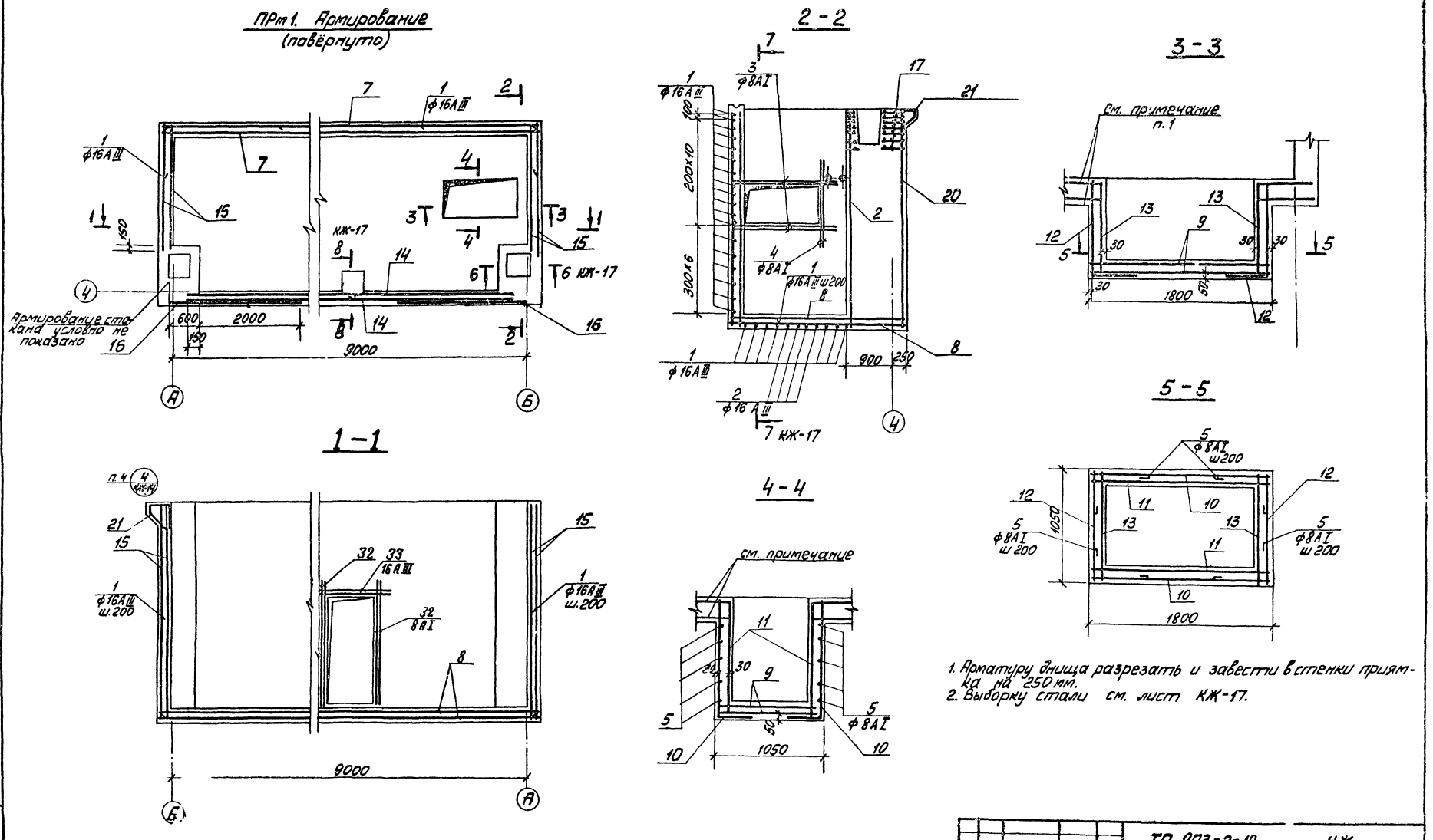

1. Арматуру днища разрезать и завести в стенки приямка на 250 мм.
2. Выборку стали см. лист КЖ-17.

					ТП 903-2-10		КЖ	
Изм.	Лист	№ докум.	Подп.	Дата				
Гл. инж. пр.		Думан			Установка мазутоснабжения Q=6,5м³/ч; P=25 (10 кгс/см²) сказемными металлическими резервуарами 2×400 (200) м³			
Нач. отд.		Калетов						
Гл. констр.		Андриевский			Мазутонасосная	Лит.	Лист	Листов
Рук. гр.		Шульгина				Р	16	
Ст. инж.		Логинов						
Инженер		Шарапова			Монолитный приямок ПРм1 Армирование. (вариант с панельными стенами)	Госстрой Латв. ССР ЛАТГИПРОПРОМ г. Рига		
Н. контр.		Андриевский						
Пров.		Шульгина						

Копировал Мак

Формат 22

Типовой проект 903-2-10 Альбом I часть 2

Инв. № подл. | Подп. и дата

Типовой проект 903-2-10 Альбом I часть 2

6 - 6
см. КЖ-16

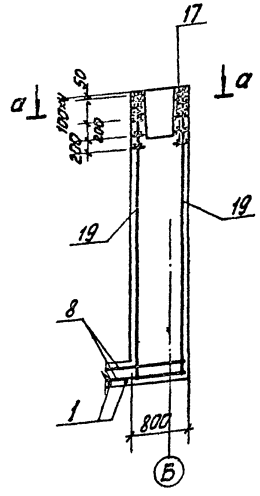

7 - 7
см. КЖ-16

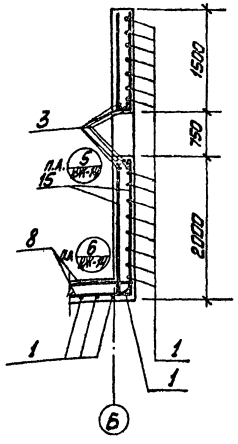

8 - 8
см. КЖ-16

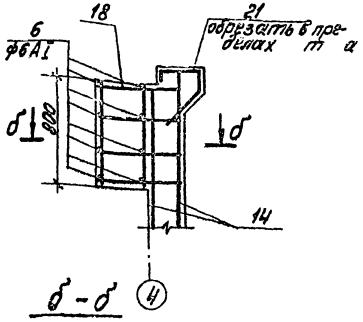

б - б

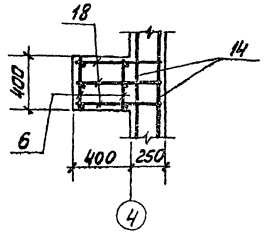

Ведомость стержней на один конструктивный элемент.

Марка	Поз.	Эскиз	ф мм	l мм	Кол. шт.
Отдельные стержни	1	1000 A=105 2000	16AIII	3000	100
	2	400 R=105 2000	16AIII	2400	4
	3	2000	8AI	2000	8
	4	1500	8AI	1500	4
	5	300 500	8AI	900	44
	5	380	6AI	380	8
	32	2400	8AI	2400	8
	33	1500	16AIII	1500	4

а - а

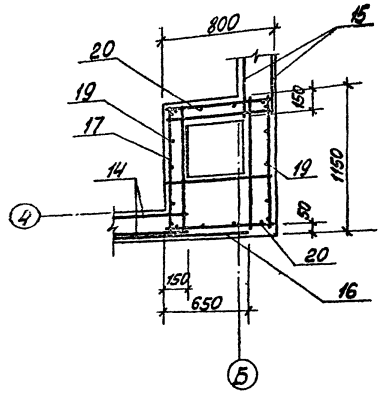

Выборка стали на один элемент, кг

Марка элемента	Арматурные изделия: Сетка ГОСТ 8478-66		Арматурная сталь ГОСТ 5781-75: Класс AIII ф мм				Класс AI ф мм			Закладные изделия: Профильная сталь						Арм. сталь ГОСТ 5781-75: Класс AI ф мм		Класс AII ф мм			Итого	Всего
	250/150/5/9 1100		16	12	10	Итого	8	6	Итого	L 75×8	δ=10	δ=8	δ=6	Рифл. δ=5	Тр. δ=16	20	12	8AIII	12AII			
ПРм 1	60,2		653,8	66,8	4,5	725,1	1278,3	74,6	1352,9	118,9	1,2	46,6	4,5	38,0	1,8	10,2	1,0	19,0	1,0		245,2	2383,4

Схема сгиба поз. 21

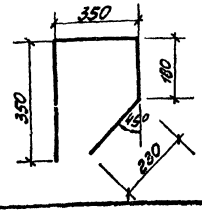

Изм.	Лист	№ докум.	Подп.	Дата
Гл. инж. пр.		Думан		
Нач. отд.		Калетов		
Гл. констр.		Андреевская		
Рук. гр.		Шильгина		
Ст. инж.		Логинов		
Инженер		Шарапова		
Н. контр.		Андреевская		
Пров.		Шильгина		

ТП 903-2-10 КЖ

Установка мазутоснабжения Q=6,5 м³/ч; P=25/10 кгс/см² с наземными металлическими резервуарами 2×400 (200) м³

Мазутонасосная

Лит.	Лист	Листов
Р	17	

Монолитный приямок ПРм 1 Сечения 6-6, 7-7, 8-8. Таблицы. (Вариант с панельными стенами)

Госстрой Латв. ССР ЛАТГИПРОПРОМ г. Рига

Копировал: [signature]

Формат 22

Маркировочная схема плит покрытия

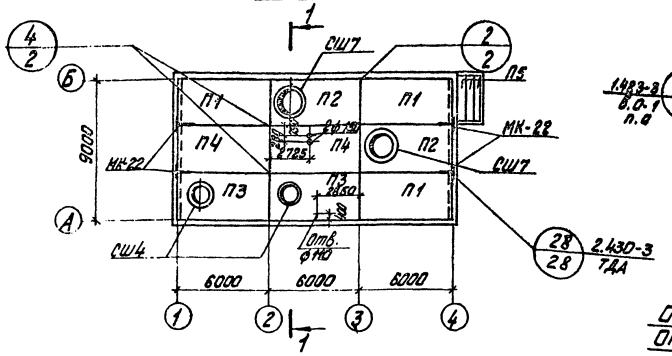

1 — 1

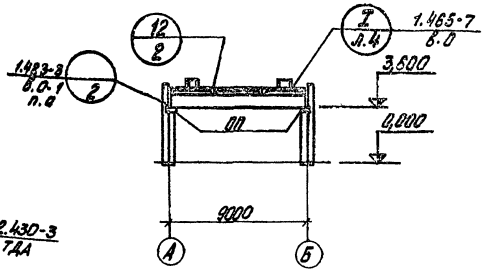

Маркировочная схема балок покрытия

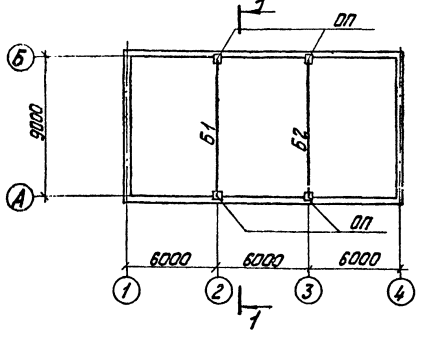

ОП1 ОП2

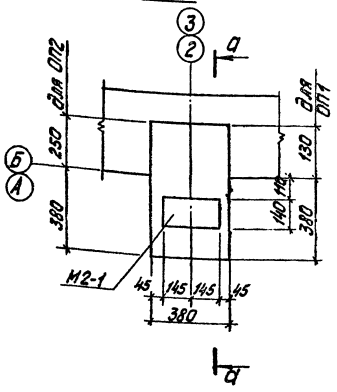

а — а

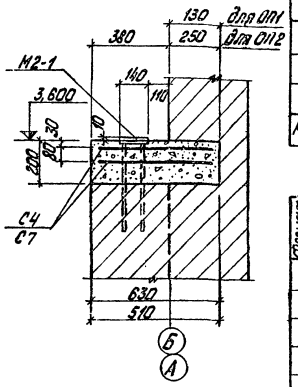

Спецификация элементов к маркировочным схемам

Марка	Обозначение	Наименование			Кол.	Примеч.
		Снеговые районы				
		I, II	III	IV		
П1	Серия 1.465-7 в.4 ч.1	Плита ПАт V-2 ЗхБ	Плита ПАт V-3 ЗхБ	Плита ПАт V-4 ЗхБ	3	2,65т
П2	—"—	ПАт V-3 ЗхБ	ПАт V-4 ЗхБ		2	2,65т
П3	—"—	ПАт V-4 ЗхБ	ПАт V-4 ЗхБ		2	2,65т
П4	—"—	ПАт V ЗхБ	ПАт V ЗхБ		2	2,65т
П5	Серия ПК-01-08	Плита пок. ПК1-3			3	0,187
СШ4	Серия 1.465-7 в.5	Стакан СШ4			2	0,088т
СШ7	—"—	Стакан СШ7			2	0,148т
Б1	Серия 1.462-10 в.12 Т.п. 903-2-10 альбом Т43	Балка Б39-4-АтУ8	Балка Б39-5-АтУ8		1	2,75т
Б2	КЖИ-Б39-4-АтУ8, Б39-5-АтУ8; Б29-4-АтУ2; Б39-5-АтУ2	Б39-4-АтУ2	Б39-5-АтУ2		1	2,75т
		Расчётная t° наружного воздуха				
		-20°	-30°	-40°		
ОП	КЖ-18	Опорная подушка ОП1	Опорная подушка ОП2		4	
МК-22	2.430-3 ТДА	Соединительный элемент МК-22			4	0,001т

Формат	Зона	Поз.	Обозначение	Наименование	Кол.		Примеч.
			1.423-3 в.2 л.116	Сетка армат. С4	2	—	
			—"— л.117	Сетка армат. С7	—	2	
			—"— л.126	Закладной элемент М2-1	1	1	
				Материалы			
				Бетон М200	0,04	0,05	м³

Марка Ал.т
ОП1 А
ОП2 А

Выборка стали на один элемент, кг

Марка элемента	Арматурные изделия: Арматурная сталь Гост 5781-75 Класс А-I ⌀ мм 6	8	Класс А-II ⌀ мм —	—	—	Итого	Закладные изделия: Профильная сталь ⌀ мм 6-20	Арматурная сталь Класс А-II ⌀ мм 10	20	Всего
ОП1	—	4,8	—	—	—	4,8	6,4	2,0		13,2
ОП2	—	5,2	—	—	—	5,2	6,4	2,0		13,6

1. Отверстия ⌀150 и ⌀110 в плитах покрытия пробивать по месту, предварительно рассверлив по контуру.
2. Все узлы, кроме оговоренных, приняты по серии 2.460-2 в.2.

				ТП 903-2-10 КЖ		
Изм.	Лист	№ докум.	Подп.	Дата		
Гл. инж.	Дулман				Установка мазутонасосных ЦНС-6,5×44, Р=25 кгс/см² с наземными металлическими резервуарами 2×700 м³	
Нач. ОПС	Кулагина					
Гл. констр.	Андреева					
Рук. гр.	Шульгина				Мазутонасосная	Лит. Р; Лист 18; Листов
Ст. инж.	Тазина					
Ст. техн.	Лезнова				Маркировочные схемы покрытия ОП1 и ОП2 (вариант с одиночными стенами)	Госстрой Латв. ССР ЛАТГИПРОПРОМ г. Рига
Н. контр.	Андреева					
Пров.	Шульгина					

Инв. № подл. | Подп. и дата | Взам. инв. №

Отд. ОПС Кулагина
Отд. ТС Калнина
Отд. ТХ Кашкина

Согласовано:
Госстрой СССР
Госстрой Латв. ССР
Госкомитет СССР по делам строительства

Типовой проект 903-2-10 альбом I часть 2

Маркировочная схема плит покрытия

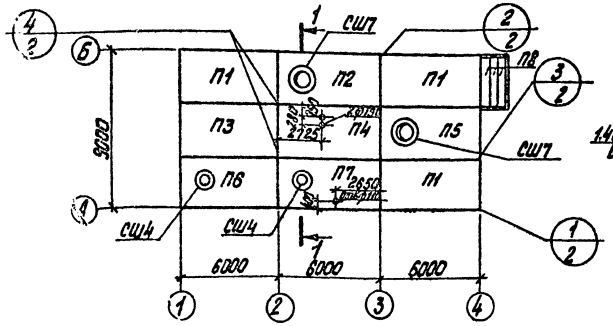

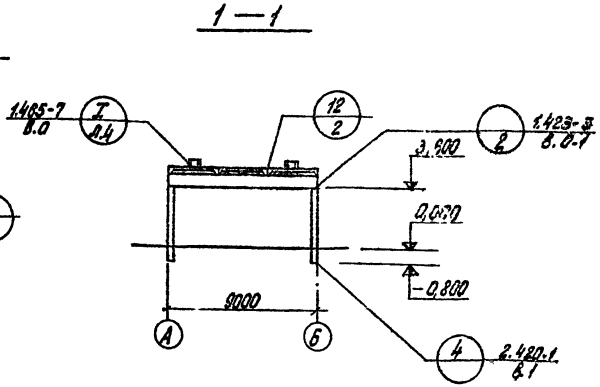

Маркировочная схема балок покрытия

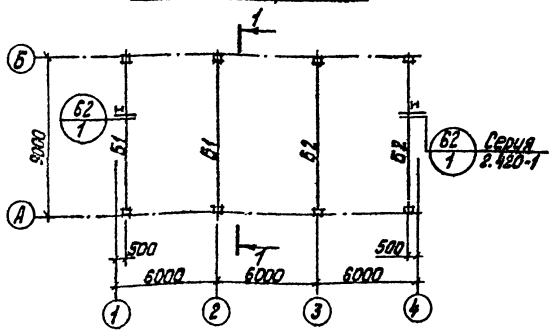

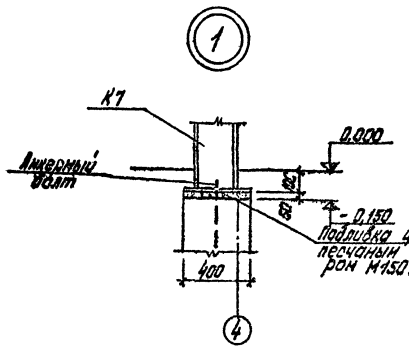

Маркировочная схема колонн

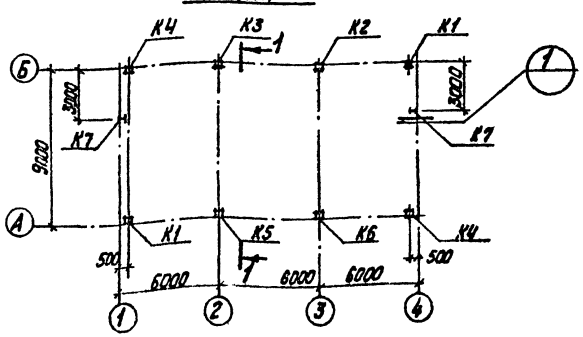

1. Отверстия ф 150 и ф 110 в плитах покрытия пробивать по месту, предварительно рассверлив по контуру.
2. Все узлы, кроме оговоренных, приняты по серии 2.460-2 в.2.

Спецификация элементов к маркировочным схемам

Марка	Обозначение	Наименование			Кол.	Примеч.
		Снеговые районы				
		I, II	III	IV		
П1	Серия 1.465-7 в.2.41	Плита ПАтУ 3х6 -2в	Плита ПАтУ 3х6 -3в	Плита ПАтУ 3х6 -4в	3	2,65т
П2	——— " ———	ПАтУ-7 3х6 -3а		ПАтУ-7 3х6 -4а	1	2,65т
П3	——— " ———	ПАтУ 3х6 -3б		ПАтУ 3х6 -4б	1	2,65т
П4	——— " ———	ПАтУ 3х6 -3		ПАтУ 3х6 -4	1	2,65т
П5	——— " ———	ПАтУ-7 3х6 -3б		ПАтУ-7 3х6 -4б	1	2,65т
П6	——— " ———	ПАтУ-4 3х6 -3в		ПАтУ-4 3х6 -4в	1	2,65т
П7	——— " ———	ПАтУ-4 3х6 -3а		ПАтУ-4 3х6 -4а	1	2,65т
П8	Сер. ПК-01-88	Плита покр. ПЖ1-3			3	0,18т
СШ4	Серия 1.465-7, вып.5	Стакан СШ4			2	0,038т
СШ7	——— " ———	Стакан СШ7			2	0,143т
Б1	Серия 1.462-10 в.1,2 ТП 903-2-10 ал.в.I ч.3 КЖИ-Б39-4-АтУа; Б39-5-АтУа, Б39-4-АтУб; Б39-5-АтУб	Балка Б39-4-АтУа		Балка Б39-5-АтУа	2	2,75т
Б2		Б39-4-АтУб		Б39-5-АтУб	2	2,75т
		Снеговые районы I, II, III и IV				
		Ветровые районы				
		I; II	III	IV		
К1	Серия К-422-3 в.1 ТП 903-2-10 ал.в.I ч.3 КЖИ: К36-2а; К36-3а; К36-4а	Колонна К36-2а	Колонна К36-3а	Колонна К36-4а	2	1,0т
К2	ТП 903-2-10 ал.в.I ч.3; КЖИ-К36-2б, К36-3б; К36-4б; К35-2е; К36-3е; К36-4е	К36-2б	К36-3б	К36-4б	1	1,0т
К3	ТП 903-2-10 ал.в.I ч.3, КЖИ-К36-2в, К36-3в; К36-4в; К36-2д; К36-3д; К36-4д	К36-2в	К36-3в	К36-4в	1	1,0т
К4	ТП 903-2-10 ал.в.I ч.3 КЖИ-К35-2а; К36-3г; К36-4г	К36-2г	К36-3г	К36-4г	2	1,0т
К5	ТП 903-2-10 ал.в.I ч.3 КЖИ-К36-2д; К35-3б; К36-4б; К35-2д; К35-3д; К36-4д	К36-2д	К36-3д	К36-4д	1	1,0т
К6	ТП 903-2-10 ал.в.I ч.3 КЖИ-К35-2б, К36-3б; К36-4б; К36-2е; К35-3е; К36-4е	К36-2е	К36-3е	К36-4е	1	1,0т
К7	ТП 903-2-ал.I ч.3 КЖИ-КФМ1д	КФМ 1д			2	
МС1	1.465-7 в.0	Соединит. эл-т МС1			16	
МН23	1.400-7	——— " ——— МН23			2	
МН48	——— " ———	——— " ——— МН48			4	

Согласовано:

Отд. ПЗ	Чернова	
Отд. ТС	Кузнецов	
Отд. ТМ	Ефимов	

Инв. № подл. | Подп. и дата | Взам. инв. №

Изм.	Лист	№ докум.	Подп.	Дата	ТП 903-2-10 КЖ	
Гл. инж. пр.		Думан			Установка мазутонасосная Q=83 м³/ч; P=2 кгс/см² с наземными металлическими резервуарами V=3000 м³	
Нач. СОК		Колетов				
Гл. конструктор		Антриевская			Мазутонасосная	Лит. Р; Лист 19; Листов
Рук. гр.		Шульгина				
Ст. инж.		Логинов			Маркировочные схемы плит покрытия, балок и плит перекрытия. Развязка с панельными стенами	Госстрой Латв. ССР ЛАТГИПРОПРОМ г. Рига
Ст. техн.		Леонова				
Н. контр.		Антриевская				
Проб.		Шульгина				

Копировал: Давыдова

Формат А2

Типовой проект 903-2-10 альбом I часть 2

Инв. № подл. | Подп. и дата

План стоек фахверка

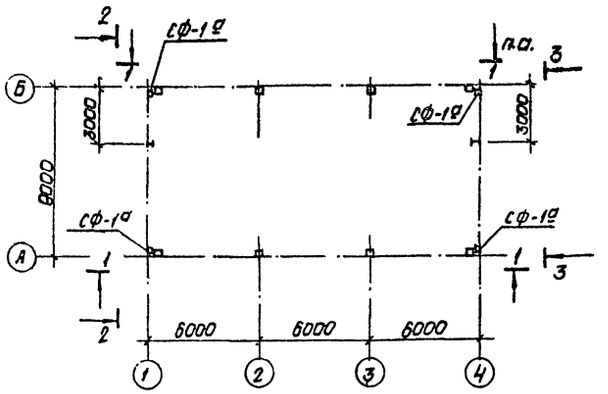

2 - 2

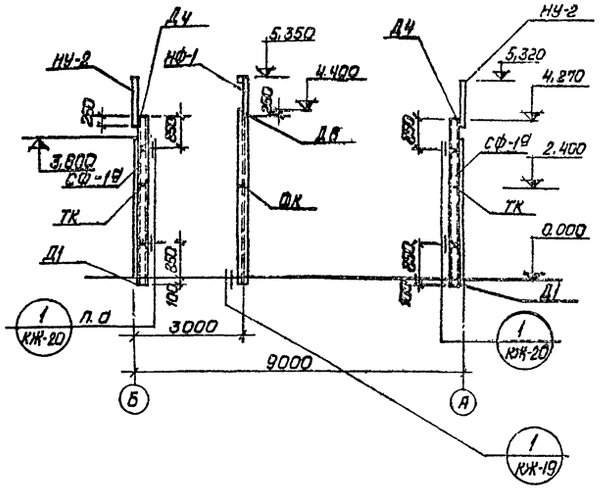

1 - 1

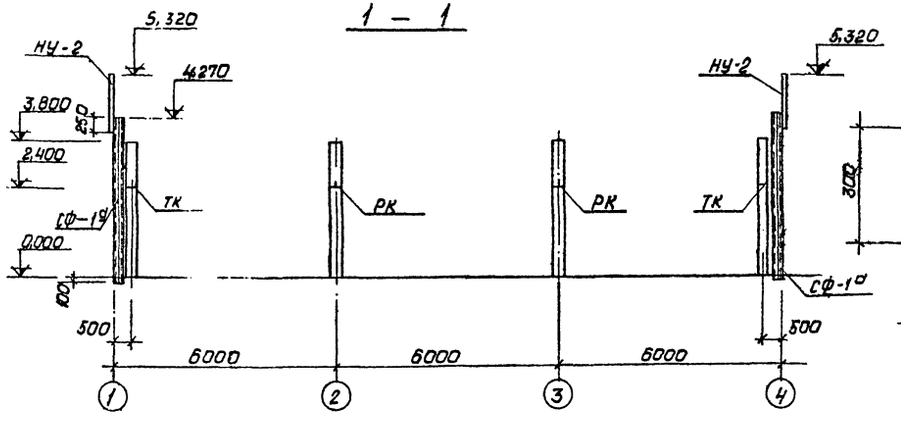

Д — Д

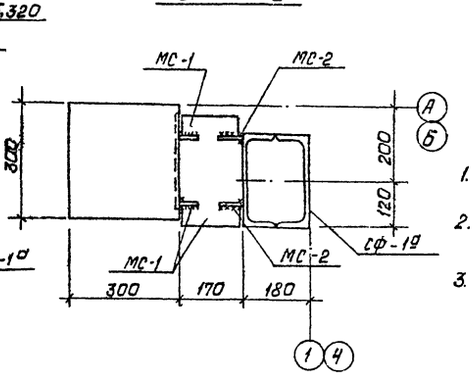

3 — 3

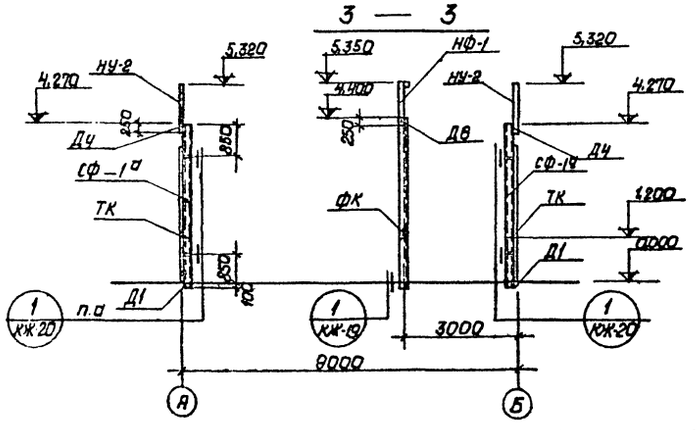

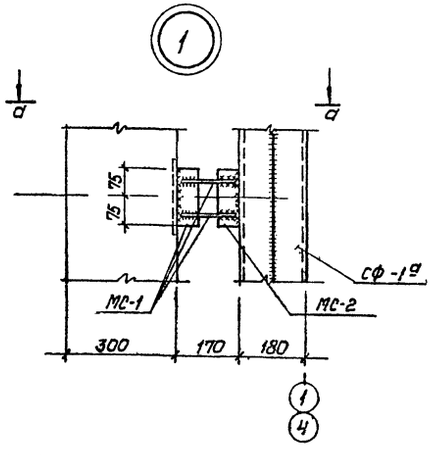

Спецификация элементов к маркировочным схемам расположенным на листе

Марка	Обозначение	Наименование		кол.	Примеч.
СФ-1д	ТП 903-2-10 КЖИ-СФ-1д ал. I, ч. 3	Стойка фахверковая СФ-1д		4	
НУ-2	серия 1.439-1	Насадка НУ-2		4	25,8 кг
НФ-1	—"—	—"— НФ-1		2	23,0 кг
		t° -20°С	t° -30°; -40°С		
ТК	1.439-1	Опорный столик ТК-3	Опорный столик ТК-2	8	12,2 кг / 17,5 кг
РК	—"—	РК-3	РК-2	4	10,0 кг / 14,7 кг
ФК	—"—	ФК-3	ФК-2	2	11,7 кг / 17,1 кг
У-1	1.439-1	Соединительный эл-т У-1		4	2,9 кг
МС-1	ТП 903-2-10 КЖИ-МС-1,2 ал. I, ч. 3	—"— МС-1		16	
МС-2	—"—	—"— МС-2		16	

1. Узлы крепления фахверковых стоек, насадок и столиков приняты по серии 2.430-4 в. 1.
2. Сварку на монтаже вести электродами типа Э-42А. Высоту шва принимать не более наименьшей толщины свариваемых деталей.
3. См. примечания п.п. 4.5 на листе КЖ-21.

Изм.	Лист	№ докум.	Подп.	Дата	ТП 903-2-10 КЖ
Гл. инж. пр.		Думан			Установка мазутонасосного ф-ла 8,5 КЖ; Р=25(10) № 204 с наземными металлическими резервуарами 2×400(200) м³
Нач. СОП		Колетов			
Гл. констр.		Андриевский			
Рук. гр.		Шульгина			Мазутонасосная — Лит. Р. — Лист 20 — Листов
Ст. инж.		Логинов			
Ст. техн.		Леонова			Маркировочные схемы стоек фахверка, насадок и опорных столиков. (Вариант с панельными стенами)
Н. контр.		Андриевский			Госстрой Лит. ПР — ПАТГИПРОПРОМ г. Рига
Пров.		Шульгина			

Копировал Дозорцева

Формат 22Г

Типовой проект 903-2-10 Альбом I часть 2

Маркировочные схемы стеновых панелей

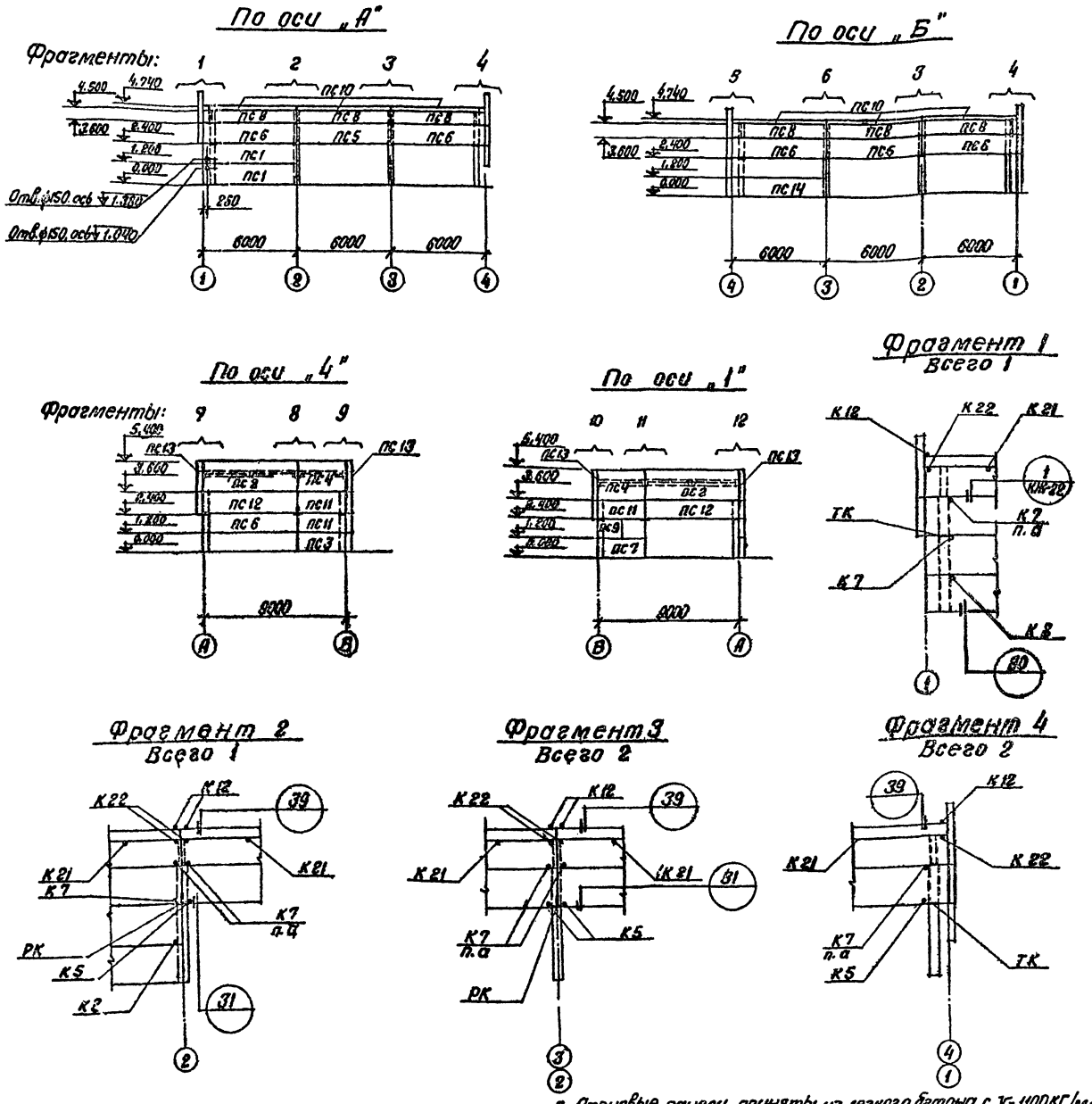

7. Стеновые панели приняты из легкого бетона с $\gamma = 1100$ кг/м³.
8. Узлы крепления стеновых панелей замаркированы по серии 2.430 4 в.0.
9. Фрагменты „5+12" см. на листе КЖ-22.
10. Отверстия в стеновых панелях пробивать, предварительно рассверлив по контуру.

Спецификация элементов к маркировочным схемам расположенным на листе

Марка	Обозначение	Наименование для $t°$ −20°С	Наименование для $t°$ −30°, −40°С	Кол.	Примеч.
		Стеновые панели			
ПС 1	1.432-5 в.0.1	ПСЛ 16 / 1.2×6.0 − 112	ПСЛ 20 / 1.2×6.0 − 112	2/2	1.6т / 1.9т
ПС 2	— " —	ПСЛ 16 / 1.8×6.0 − 112	ПСЛ 20 / 1.8×6.0 − 112	2/2	2.3т / 2.8т
ПС 3	Т.П 903-2-10 ал. I ч. 3 КЖИ ПСЛ 16 / 1.2×3.0 − 122а; ПСЛ 20 / 1.2×3.0 − 122а 1.432-5 в.0.1.	ПСЛ 16 / 1.2×3.0 − 122а + Блок БЛ-19	ПСЛ 20 / 1.2×3.0 − 122а + Блок БЛ-24	1/1 / 1/1	0.8т / 0.04т; 0.9т / 0.06т
ПС 4	1.432-5 в.0.1	ПСЛ 16 / 1.8×3.0 − 122	ПСЛ 20 / 1.8×3.0 − 122	2/2	1.2т / 1.4т
ПС 5	— " —	ПСЛ 16 / 1.2×6.0 − 211	ПСЛ 20 / 1.2×6.0 − 211	2/2	1.6т / 1.9т
ПС 6	— " —	ПСЛ 16 / 1.2×6.0 − 212	ПСЛ 20 / 1.2×6.0 − 212	5/5	1.6т / 1.9т
ПС 7	— " —	ПСЛ 16 / 1.2×3.0 − 212	ПСЛ 20 / 1.8×3.0 − 212	1/1	0.8т / 0.9т
ПС 8	— " —	ПСЛ 16 / 0.9×6.0 − 421	ПСЛ 20 / 0.9×6.0 − 421	6/6	1.2т / 1.4т
ПС 9	— " —	ПСЛ 20 / 1.2×1.5 − 022		1	0.5т
ПС 10	— " —	ПК-1		6	1.2т
ПС 11	— " —	ПСЛ 16 / 1.2×3 − 212 + Блок БЛ-19	ПСЛ 20 / 1.8×3.0 − 212 + Блок БЛ-24	3/3 / 3/3	0.8т / 0.04т; 0.9т / 0.06т
ПС 12	— " —	ПСЛ 16 / 1.2×6.0 − 212 + Блок БЛ-19	ПСЛ 20 / 1.2×6.0 − 212 + Блок БЛ-24	2/2 / 2/2	1.6т / 0.04т; 1.9т / 0.06т
ПС 13	— " —	Блок БЛ-37	Блок БЛ-42	4/4	0.06т / 0.09т
ПС 14	ТП 903-2-10 Ал. I ч. 3 КЖИ ПСЛ 16 / 1.8×6.0 − 212а, ПСЛ 20 / 1.8×6.0 − 212а	ПСЛ 16 / 1.8×6.0 − 212а	ПСЛ 20 / 1.8×6.0 − 212а	1/1	1.6т / 1.9т

продолжение см. на листе КЖ-22.

1. Монтаж стеновых панелей производить в соответствии с указаниями серии 1.432-5 в.0 и серии 2.430-4 в.0
2. Швы заполняются цементным раствором М50 и герметизирующей мастикой УМС-50 по детали на л. 19 серии 2.430-4 в.1
3. Монтажную сварку производить электродами типа Э-42А по ГОСТ 9467-75.
4. Стальные соединительные элементы и опорные консоли стеновых панелей защищаются цинковым покрытием толщиной 150 мкм в соответствии с указаниями п.3.18 ÷ 3.20 СНиП II-28-73.
5. Монтажные соединения после сварки и места с нарушением цинкового покрытия защищаются протекторным грунтом по тщательно очищенной и подготовленной поверхности.
6. Угловые блоки до отм. 3.000 и карнизные панели крепятся к стеновым панелям до подъема по деталям К 20, К 21, К 22.

Изм.	Лист	№ докум.	Подп.	Дата	ТП 903-2-10 КЖ			
Гл.инж.пр.		Думан			Установка мазутоснабжения Q=6.5 м³/ч; P=25(10) кгс/см³ с наземными металлическими резервуарами 2×400 (200) м³			
Нач.отд.		Калетов						
Гл.констр.		Андриевская			Мазутонасосная.	Лит	Лист	Листов
Рук.гр.		Шульгина				Р	21	
Инж.		Логинов						
Ст.техн.		Леонова			Маркировочная схема стеновых панелей (вариант с панельными стенами)	Госстрой Латв. ССР ЛАТГИПРОПРОМ г. Рига		
Н.контр.		Андриевская						
Пров.		Шульгина						

Копир. В. Сухий Формат 22 Г

Фрагмент 5
Всего 1

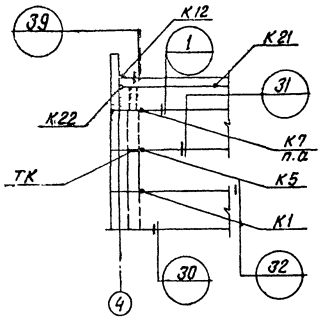

Фрагмент 6
Всего 1

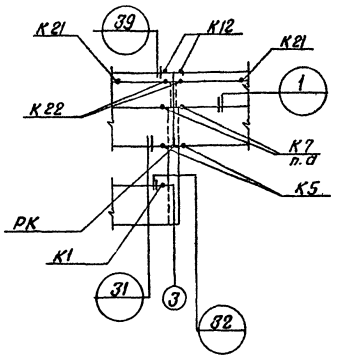

Фрагмент 7
Всего 1

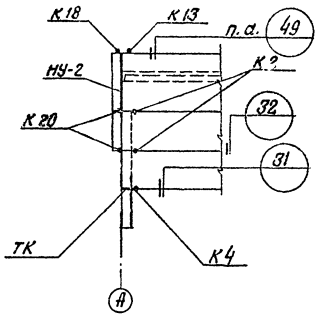

Фрагмент 8
Всего 1

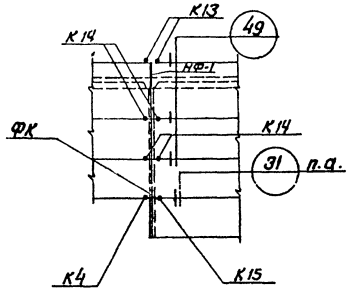

Фрагмент 9
Всего 1

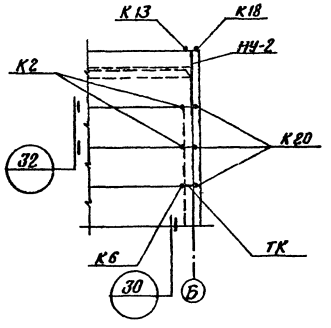

Фрагмент 10
Всего 1

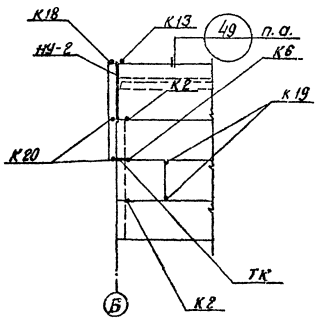

Фрагмент 11
Всего 1

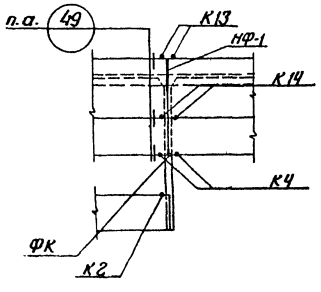

Фрагмент 12
Всего 1

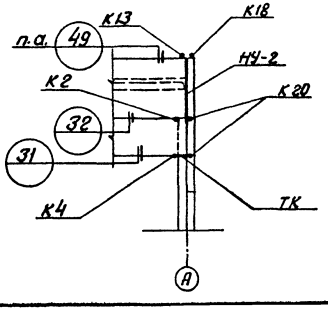

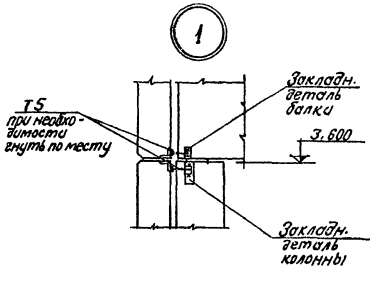

Спецификация элементов к маркировочным схемам расположенным на листах КЖ-21, КЖ-22

Марка	Обозначение	Наименование	Кол.	Примеч.
		для t° -20° / для t° -30°-40°		
Т1	Серия 1.433-1	Соединит. деталь Т1	12	0,5 кг
Т2	—"—	—"— —"— Т2	16	0,3 кг
Т5	—"—	—"— —"— Т5	4/8	0,6 кг
Т9	—"—	—"— —"— Т9	15	0,6 кг
Т11	—"—	—"— —"— Т11	12	1,3 кг
Т14	—"—	—"— —"— Т14	8	0,2 кг
Т16	—"—	—"— —"— Т16	2	0,7 кг
Т17 / Т18	—"—	Соед. деталь Т17 / Соед. деталь Т18	11 / 11	0,4 кг / 0,5 кг
Т23	—"—	Соединит. деталь Т23	12	1,2 кг
Т26	—"—	—"— —"— Т26	18	0,4 кг

1. Узлы крепления стеновых панелей замаркированы по серии 2.430-4 в. 0.
2. Фрагменты „5 ÷ 12" замаркированы на листе КЖ-21.
3. Сварку на монтаже вести электродами типа Э42А по ГОСТ 9467-75, $h_{шв.}$ = 4 мм.

				ТП 903-2-10	КЖ
Изм.	Лист	№ докум.	Подп.	Дата	
Гл.инж.пр.		Думан			Установка мазутонасосная $G_в$=6,5 м³/ч; $P_н$=25 (10) кгс/см²; с наземными металлическими резервуарами V=400 (200) м³
Нач.отд.		Колотов			
Гл.констр.		Андреевская			
Рук. гр.		Шульгина			Мазутонасосная
Ст.инж.		Логинов			Лит. Р; Лист 22; Листов
Ст.техн.		Леонова			
Н.контр.		Андреевская			Фрагменты „5 ÷ 12" (вариант с панельными стенами)
Пров.		Шульгина			Госстрой СССР ЛАТГИПРОПРОЕКТ г. Рига

Копир. В

Фрагмент плана 1 (КЖ-5;6)

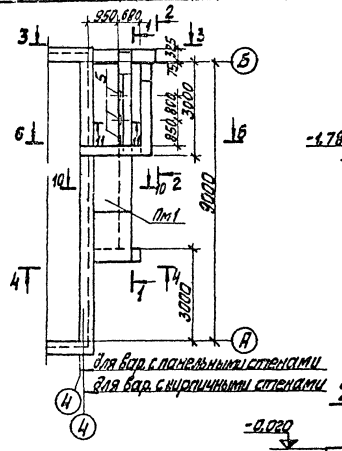

1—1

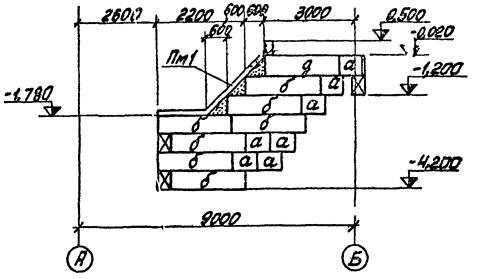

4—4

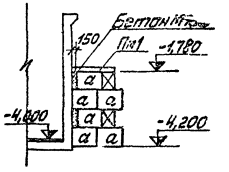

2—2

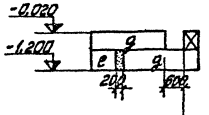

5—5

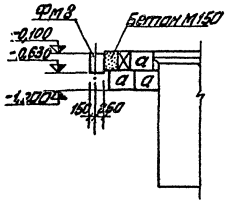

3—3

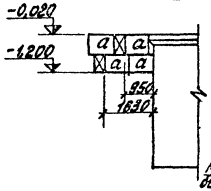

11—11

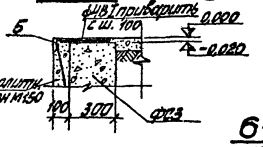

6—6

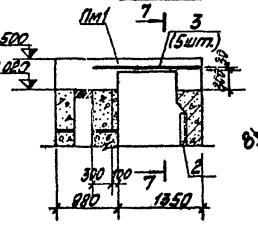

7—7

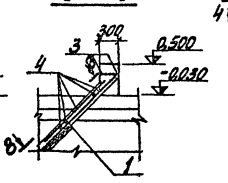

10—10

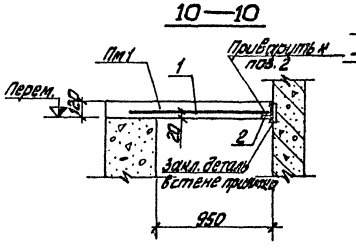

8—8

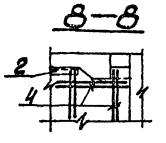

9—9

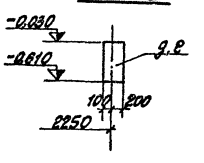

Фрагмент плана 1 (КЖ-5-6)

(при наличии пристройки для хранения пожарного инвентаря)

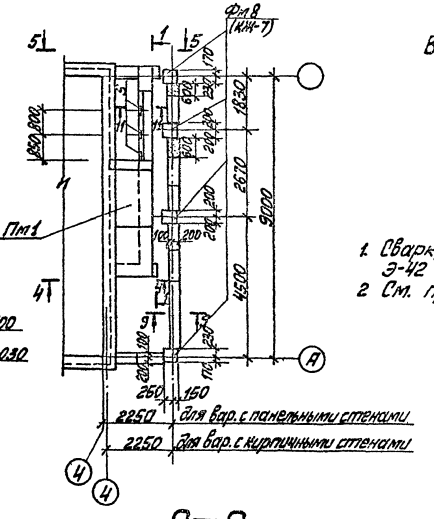

Формат	Зона	Поз.	Обозначение	Наименование	Кол.	Примечание
				Пм1		
				Сборочные единицы и детали		
		1	ГОСТ 8478-66	Сетка 250/200/4/8, ш=1100	4,2	п.м.
		2	ГОСТ 8509-72*	Сталь уголковая равнополочная L 90×8	3,5	"
		3	ГОСТ 5781-75	Арматурный стержень ф8 А III, L=1650	5	шт.
		4	ГОСТ 5781-75	То же ф8 А III	8,5	п.м.
		5	сер. 3.400-6	Закладная деталь МН4-38	3	
				Материалы		
				Бетон М200	1,04	м³

Выборка стали на один элемент, кг

Марка элемента	Арматурные изделия: сетка ГОСТ 8478-66 250/200 4/8 ш1100	Арматурные изделия: каркасы ГОСТ 5781-75 класса А-II Ø, мм	Арматурные изделия: каркасы ГОСТ 5781-75 класса А-II В	Арматурные изделия: каркасы ГОСТ 5781-75 класса А-II Итого	Закладные изделия: прокатная сталь ∟ 90×8	Закладные изделия: прокатная сталь ∟ 75×8	Закладные изделия: прокатная сталь Итого	Всего
Пм1	19,9		7,4	27,3	38,2	8,1	46,3	73,6

1. Сварку на монтаже вести электродами типа Э-42 высота шва h_w = 6 мм.
2. См. примечания лист КЖ-5.

Типовой проект 903-2-10 Альбом I часть 2

Инв. № подл. | Подп. и дата

Изм.	Лист	№ докум.	Подп.	Дата	ТП 903-2-10 КЖ
ГИП		Лунтан			Установка мазутонасосная 8=6,5 м³/ч, Р=25 (10) кгс/см² с заглубленными металлическими резервуарами 2×50 м³ и 2×100 м³
Нач. отд.		Калетин			Мазутонасосная. Стадия Р, Лист 23, Листов
Гл. констр.		Антропова			Фрагмент плана 1
Рук. гр.		Шульгина			Госстрой. Латгипропром г. Рига
Ст. инж.		Логинов			
Н. контр.		Ефимова			
Пров.		Ульянина			

Копировал: Лапе

Формат А2г

Типовой проект 903-2-10 Альбом I часть 2

Ведомость основных комплектов

Обозначение		Наименование	Примечан.
ТП903-2-10	АР	Архитектурно-строительные решения	
ТП903-2-10	КЖ	Конструкции железобетонные	
ТП903-2-10	КМ	Конструкции металлические	
ТП903-2-10	ВК	Внутренние водопровод и канализация	
ТП903-2-10	ОВ	Отопление и вентиляция	
ТП903-2-10	ТС	Тепловые сети	
ТП903-2-10	КИП	Автоматизация	
ТП903-2-10	ТМ	Тепломеханическая часть	
ТП903-2-10	Э	Электротехническая часть	

Ведомость чертежей основного комплекта 903-2- КМ

Формат	Лист	Наименование	Примеч.
22	КМ-1	Общие данные (начало)	Стр. 34
"	КМ-2	Общие данные (окончание)	" 35
"	КМ-3	Монтажные схемы стальных переплетов (вариант с панельными стенами). Подвесной транспорт.	" 36
"	КМ-4	Маркировочная схема площадок и лестниц	" 37
"	КМ-5	Пристройка для хранения пожарного инвентаря. Маркировочная схема конструкций пристройки.	" 38
"	КМ-6	Пристройка для хранения пожарного инвентаря. Узлы 4÷13.	" 39

Ведомость примененных и ссылочных документов

Обозначение	Наименование	Примечан.
серия 2.436-2 в.2	Типовые архитектурно-строительные детали оконных проемов со стальными переплетами для зданий промышленных предприятий	Комплект (для варианта с панельными стенами)
1	2	3
серия 1.436-4 в.1,2	Стальные переплеты с повышенным уплотнением и механизмами открывания для отапливаемых зданий промышленных предприятий	Комплект (для варианта с панельными стенами)
серия 1.459-2 в.1,2	Стальные лестницы, переходные площадки и ограждения	Комплект
серия 1.426-1 в.3	Балки путей подвесного транспорта пролетом 6,0м	"

Настоящий проект разработан в соответствии с действующими нормами и правилами и предусматривает в части „металлических конструкций" мероприятия, обеспечивающие взрывную, взрывопожарную и пожарную безопасность при эксплуатации здания.

Главный инженер проекта [подпись] (Думан)

Техническая спецификация стали (вариант с кирпичными стенами)

Вид профиля и ГОСТ	Марка металла и ГОСТ	Обозначение и размер профиля (мм)	N/N по порядку	Количество (шт)	Длина (мм)	Масса металла по эл-там конструк. т: Подвесной транспорт	Лестницы, площадки, ограждения	Пристройка для хранения пожарн. инв.		Общая масса (т)
Балки двутавровые ГОСТ 19425-74	ВСт3сп5 ГОСТ 380-71*	I 24м	1	—	—	0,724				0,724
	Итого:		2	—	—	0,724				0,724
Всего	профиля:		3	—	—	0,724				0,724
Балки двутавровые ГОСТ 8239-72*	ВСт3кп2 ГОСТ 380-71*	I 10	4					0,174		0,174
		I 16	5					0,007		0,007
	Итого:		6					0,181		0,181
Всего	профиля:		7					0,181		0,181
Швеллеры ГОСТ 8240-72	ВСт3кп2 ГОСТ 380-71*	[8	8					0,170		0,170
		[10	9				0,067			0,067
		[12	10					0,283		0,283
		[14	11				0,070			0,070
	Итого:		12				0,137	0,453		0,590
Всего	профиля:		13				0,137	0,453		0,590
Сталь угловая равнополочная ГОСТ 8509-72*	ВСт3пс6 ГОСТ 380-71*	L 50×5	14			0,004				0,004
		L 100×8	15			0,010				0,010
	Итого:		16			0,014				0,014
1	2	3	4	5	6	7	8	9	10	11
Сталь угловая равнополочная ГОСТ 8509-72*	ВСт3кп2 ГОСТ 380-71*	L 75×6	17				0,014	0,076		0,090
		L 100×8	18				0,005	0,007		0,012
	Итого:		19				0,019	0,083		0,102
Всего	профиля:		20			0,014	0,019	0,083		0,116
Сталь угловая неравнополочная ГОСТ 8510-72	ВСт3кп2 ГОСТ 380-71*	L 75×50×5	21					0,007		0,007
	Итого:		22					0,007		0,007
	ВСт3пс6 ГОСТ 380-71*	L 100×90×10	23			0,021				0,021
	Итого:		24			0,021				0,021
Всего	профиля:		25			0,021		0,007		0,028
Сталь круглая ГОСТ 5781-75	ВСт3кп2 ГОСТ 380-71*	⌀ 12 А I	26					0,013		0,013
	Итого:		27					0,013		0,013
Всего	профиля:		28					0,013		0,013
Гнутый профиль ГОСТ 8278-75	ВСт3пс6 ГОСТ 380-71*	[50×32×3	29			0,012				0,012
	Итого:		30			0,012				0,012
Всего	профиля:		31			0,012				0,012
Сталь рифленая ГОСТ 8568-77*	ВСт3кп2 ГОСТ 380-71*	δ = 6	32				0,032			0,032
	Итого:		33				0,032			0,032
Всего	профиля:		34				0,032			0,032
1	2	3	4	5	6	7	8	9	10	11

(Продолжение см. лист КМ-2)

Изм.	Лист	№ докум.	Подп.	Дата
Гл. инж. пр.		Фоминдов		
Гл. инж. пр.		Думан		
Нач. отд.		Калгов		
Гл. конструк.		Андреевская		
Рук. гр.		Шильгина		
Ст. инж.		Логинов		
Ст. техн.		Леонова		
Н. контр.		Андреевская		
Пров.		Шильгина		

ТП 903-2-10 КМ

Установка мазутоснабжения Q=6,5 м³/ч; P=25(10) кгс/см² с наземными металлическими резервуарами 2×400 м³

Мазутонасосная

Лит.	Лист	Листов
Р	1	6

Общие данные (начало)

Гострой Латгипропром г. Рига

Копировал О. Янкелович

Формат 22

1	2	3	4	5	6	7	8	9	10	11
Сталь полосовая ГОСТ 103-76 толстолистовая ГОСТ 19903-74	Вст3пс6 ГОСТ 380-71*	d = 8	34			0,026				0,026
		d = 10	35			0,014				0,014
	Итого:		36			0,040				0,040
	Вст3кп2 ГОСТ 380-71*	d = 8	37				0,004	0,007		0,011
	Итого:		38				0,004	0,007		0,011
Всего	профиля:		39			0,040	0,004	0,007		0,051
Итого масса металла:			40			0,814	0,159	0,671		1,671
Различные по серии 1.463-2 в.1,2	профили		41				0,487			0,487
Всего масса металла:			42							2,234
В том числе по маркам	Вст3сп5		43			0,724				0,724
	Вст3пс6		44			0,087				0,087
	Вст3кп2		45				0,679	0,744		1,423

Техническая спецификация стали (вариант с панельными стенами)

Вид профиля и ГОСТ	Марка металла и ГОСТ	Обозначение и размер профиля мм	№№ по порядку	Количество (шт)	Длина (мм)	Масса металла по эл-там монтаж. т: Подсчетная транспортная	Петли, планки, накладки	Закладные детали для крепления тех. оборудования	Стальные перегородки	Общая масса (т)
Балки двутавровые ГОСТ 19425-74	ВСт3сп5 ГОСТ 380-71*	I 24М	1			0,708				0,703
	Итого:		2			0,703				0,703
Всего	профиля:		3			0,708				0,708
Балки двутавровые ГОСТ 8239-72*	Вст3кп2 ГОСТ 380-71*	I 10	4					0,168		0,168
		I 16	5					0,007		0,007
	Итого:		6					0,175		0,175
Всего	профиля:		7					0,175		0,175
Швеллеры ГОСТ 8240-72	Вст3кп2 ГОСТ 380-71*	[8	8					0,170		0,170
		[10	9				0,064			0,064
		[12	10					0,353		0,353
		[14	11				0,062			0,062
1	2	3	4	5	6	7	8	9	10	11

1	2	3	4	5	6	7	8	9	10	11
Швеллеры ГОСТ 8240-72	Вст3кп2 ГОСТ 380-71*	[24	12					0,003		0,1105
	Итого:		13				0,126	0,529		0,655
Всего	профиля:		14				0,126	0,529		0,655
Сталь угловая равнополочная ГОСТ 8509-72*	Вст3кп2 ГОСТ 380-71*	L 75×6	15				0,017	0,075		0,092
		L 100×8	16				0,004			0,004
	Итого						0,021	0,075		0,096
	Вст3пс6 ГОСТ 380-71*	L 50×6	17			0,007				0,007
		L 63×6	18			0,017				0,017
		L 100×8	19			0,010				0,010
	Итого:		20			0,034				0,034
Всего	профиля:		21			0,034	0,021	0,075		0,130
Сталь угловая неравнополочная ГОСТ 8510-72	Вст3кп2 ГОСТ 380-71*	L 75×80×6	22					0,007		0,007
	Итого:		23					0,007		0,007
	Вст3пс6 ГОСТ 380-71*	L 100×80×6	24			0,010				0,010
	Итого:		25			0,010				0,010
Всего	профиля:		26			0,010		0,007		0,017
Сталь круглая ГОСТ 5781-75	Вст3кп2 380-71*	⌀ 12 А I	27					0,013		0,013
	Итого:		28					0,013		0,013
Всего	профиля:		29					0,013		0,013
Гнутый профиль ГОСТ 8278-75	Вст3пс6 380-71*	[60×30×3	30			0,023				0,023
	Итого:		31			0,023				0,023
Всего	профиля:		32			0,023				0,023
Сталь рифленая ГОСТ 8568-77	Вст3кп2 380-71*	d = 6	33				0,300			0,300
	Итого:		34				0,300			0,300
Всего	профиля:		35				0,300			0,300
Сталь полосовая ГОСТ 103-76 толстолистовая ГОСТ 19903-74	Вст3кп2 380-71*	d = 8	36				0,003	0,020		0,023
	Итого:		37				0,003	0,020		0,023
	Вст3пс6 ГОСТ 380-71*	d = 6	38			0,007				0,007
		d = 8	39			0,052				0,052
		d = 10	40			0,028				0,028
	Итого:		41			0,087				0,087
Всего	профиля:		42			0,087	0,003	0,020		0,110
Итого масса металла:			43			0,862	0,450	0,819		2,056
Различные профили по сер. 1.463-2 в.1,2			44				0,487			0,487
Различные профили по сер. 1.465-4 вып.1			45						0,452	0,452
Всего масса металла:			46							3,070
В том числе по маркам:	Вст3сп5		47			0,708				0,708
	Вст3пс6		48			0,154				0,154
	Вст3кп2		49				0,937	0,819	0,452	2,209

Условные обозначения

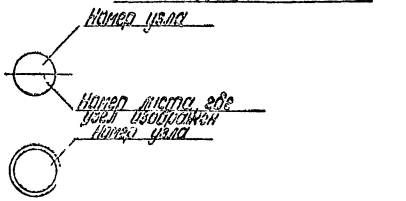

- сварной шов видимый заводской
- сварной шов невидимый заводской
- контактный сварной шов
- п.а. по аналогии

1. Стальные конструкции разработаны на основании главы СНиП II-В-3-72 на стадии КМ и являются исходным материалом для разработки рабочих чертежей на стадии КМД.
2. За относительную отметку 0,000 принята отметка чистого пола мазутонасосной, которая соответствует абсолютной отм. ____ по генплану.
3. Заводские соединения приняты сварными.
4. Монтажные соединения выполняются на болтах нормальной точности и на монтажной сварке согласно ГОСТ 5264-69.
5. Сварку производить электродами типа Э42 ГОСТ 9467-75.
6. Все стальные конструкции окрасить двумя слоями эмали ПФ-115 по слою грунта ГФ-020 (вне здания ПФ-115 для наружных работ) общей толщиной 55 мкм.
7. Высота непроваренных сварных швов принимается по наименьшей толщине свариваемых элементов.
8. Изготовление и монтаж конструкций подвесного транспорта производить согласно указаниям серии 1.425-1 в.3.
9. Дополнительно см. п.п. 5.1, 5.2, 6.2 пояснительной записки серии 1.425-1 в.3.
10. Крепление путей подвесного транспорта выполнять на болтах d = 12.

Изм.	Кол.	№ докум.	Подп.	Дата	ТП 903-2-10 КМ			
Гл. инж. пр.	Ерлыбаев				Установка мазутонасосная Q=6,5 м³/ч; P=25(10) кгс/см² с надземными металлическими резервуарами 2×400 м³			
Нач. отд.	Лунин							
Гл. спец.	Лифшиц				Мазутонасосная	Лит.	Лист	Листов
Рук. гр.	Шильгина					Р	2	6
Ст. инж.	Агеенков				Общие данные (окончание)	Госстрой СССР ЦИТП Латгипропром		
Ст. техн.	Леонова							
Н. контр.	Андреевский							
Гип.	Шульгина							

Копировал О. Никелович

Формат 22

Типовой проект 903-2-10 Альбом т часть 2

Монтажная схема путей подвесного транспорта (вариант с кирпичными стенами)

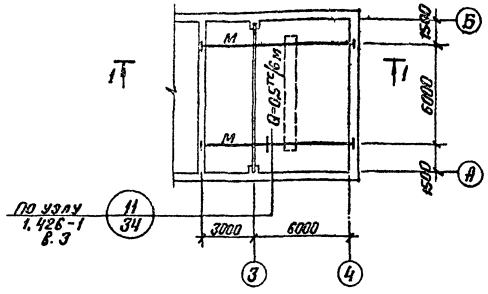

1 — 1 (вариант с кирпичными стенами)

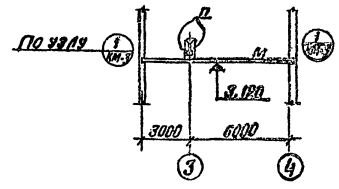

Монтажная схема стальных переплетов по оси „А" (вариант с панельными стенами)

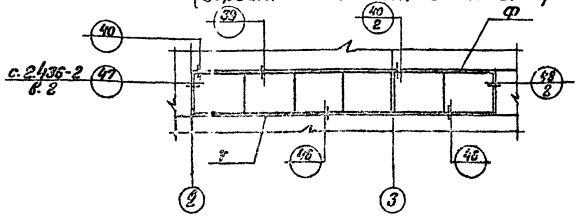

Монтажная схема стальных переплетов по оси „Б" (вариант с панельными стенами)

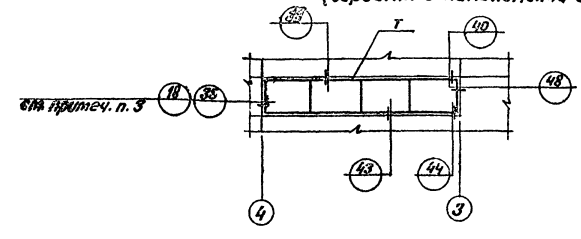

1 — 1 (вариант с панельными стенами)

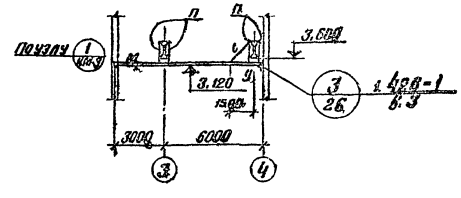

Монтажная схема путей подвесного транспорта (вариант с панельными стенами)

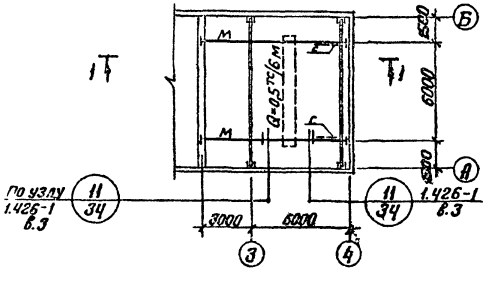

Ведомость элементов

Марка	Сечение: Эскиз	Поз.	Состав	Опорные усилия: М тс.м	N тс	Q тс	Группа констр.	Марка металла	Примечан.
М	I		I 24 м				III	Вст3сп5	
С	см. серию 1.426-1 в.3 л.9						VI	Вст3пс6	
П							III		
У							VI		
Т	см. серию 1.436-4 в. 1, 2						VI	Вст3кп2	
Ф									

I — I

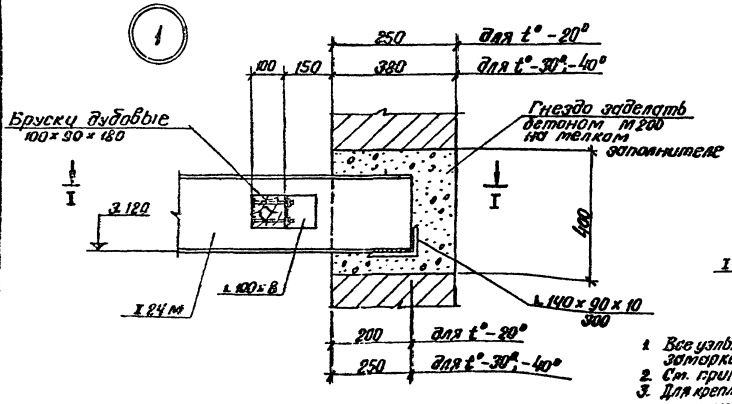

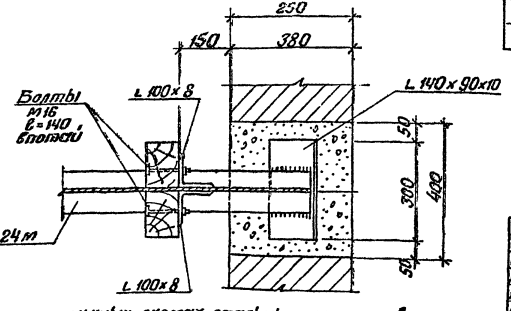

1. Все узлы на монтажных схемах стальных переплетов замаркированы по сер. 2.436-2 в. 2
2. См. примечания п.п. 8, 9, 10 на листе КМ-2.
3. Для крепления переплета, к угловому блоку пристрелить пластины δ=4 дюбелями типа ДГ 4,5×50.

Изм.	Лист	№ докум.	Подп.	Дата
Гл.инж.пр.		Думан		
Нач.отд.		Калетов		
Гл.конст.		Андриевская		
Рук. гр.		Шульгина		
Ст.инж.		Логинов		
Ст.техн.		Леонова		
Н.контр.		Андриевская		
Пров.		Шульгина		

ТП 903-2-10 КМ

Установка мазутоснабжения Q=6,5 м³/ч, P=25 (10) кг/см² с наземными металлическими резервуарами 2×400 м³

Мазутонасосная

Лит.	Лист	Листов
Р	3	

Монтажные схемы стальных переплетов (вариант с панельными стенами). Подвесной транспорт

Госстрой Латв. ССР ЛАТГИПРОПРОМ г. Рига

Согласовано: Отд. ТМ, Якушин

Инв. № подл. | Подп. и дата

Копир В. Орел

Формат 22 г.

Типовой проект 903-2-10 Альбом I часть 2

Маркировочный план площадок и лестниц

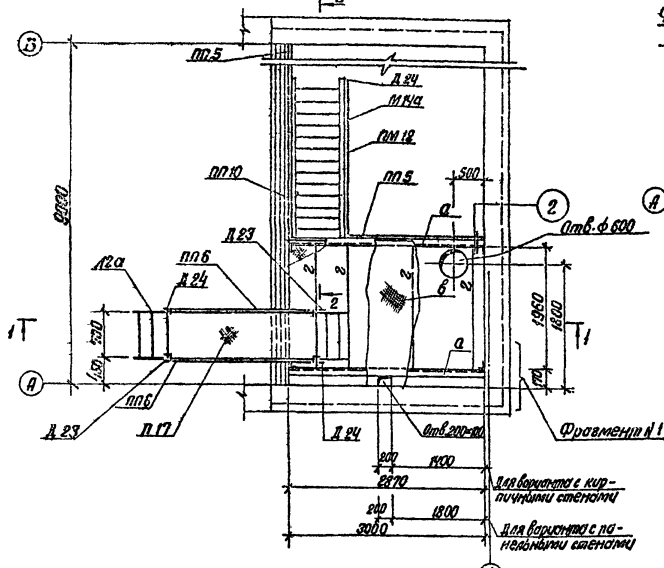

Фрагмент №1 для варианта с панельными стенами

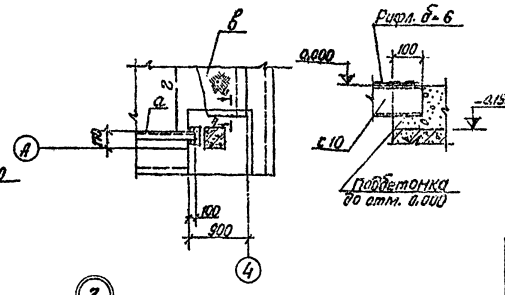

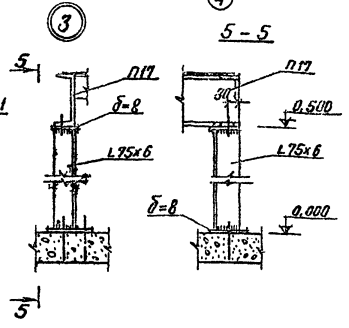

2 – 2

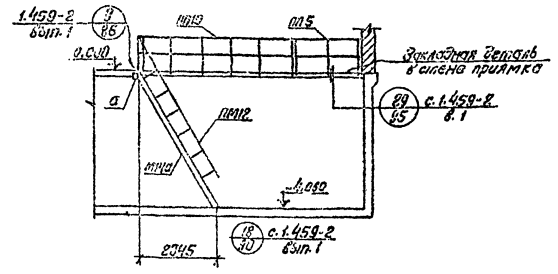

1 – 1

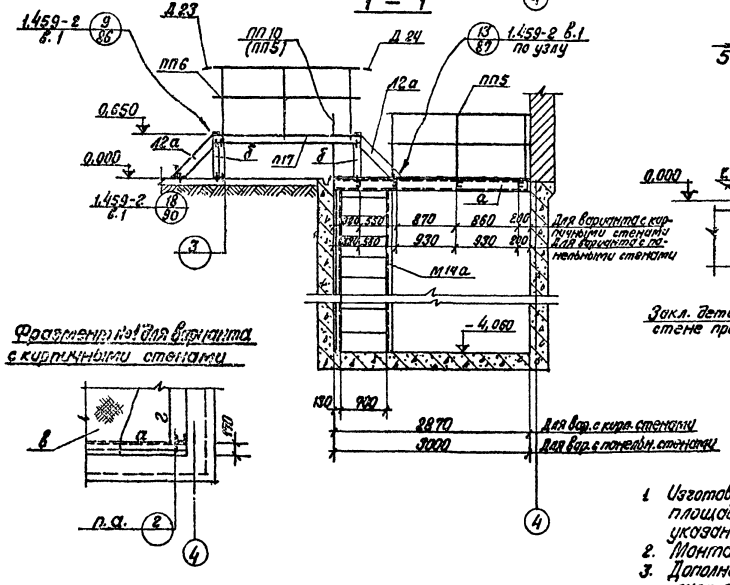

Фрагмент №1 для варианта с кирпичными стенами

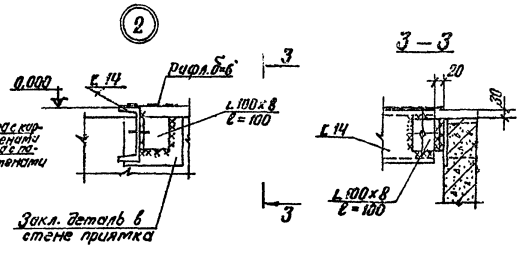

3 – 3

Ведомость элементов

Марка	Сечение: Эскиз	Сечение: Поз.	Сечение: Состав	Опорные усилия: M тс м	Опорные усилия: N тс	Опорные усилия: Q тс	Группа констр.	Марка металла	Примечан.
а	[		[14	По прогибу			VI	В ст 3 кп 2	q=710 кгс/м
б	L		L 75×6	0,3			VI		
в	—		Рифл. б=6				VI		
г	[		[10	По прогибу			VI		q=680 кгс/м
М14а	Сер. 1.459-2 вып. 1, 2						VI		Укорочен. 1шт. на 150мм
ПМ12							VI		1шт.
ПП10							VI		1шт.
ПП5							VI		2шт.
Л2а							VI		Удлиннен. 2шт. на 50мм
П17							VI		1шт.
ПП6							VI		2шт.
Д24							VI		3шт.
Д23							VI		2шт.
							VI		

1. Изготовление и монтаж лестничных маршей, площадок и ограждений производить согласно указаниям сер. 1.459-2 в. 1, 2.
2. Монтажные болты – d 12 мм.
3. Дополнительно см. примечания на листе КМ-1.

Изм.	Лист	№ докум.	Подп.	Дата	ТП 903-2-10 КМ
Гл. инж. пр.		Думан			Установка мазутоснабжения Q=6,5 м³/час P=25/10 кгс/см² с наземными металлическими резервуарами 2×400 м³
Нач. отд.		Калетов			Мазутонасосная — Лит. Р, Лист 4, Листов
Гл. констр.		Андриевская			
Рук. гр.		Шульгина			
Ст. инж.		Логинов			Маркировочная схема площадок и лестниц
Н. контр.		Андриевская			Госстрой Латв. ССР ЛАТГИПРОПРОМ г. Рига
Пров.		Шульгина			

Копир. В. Бр. и

Формат 22 а

Согласовано: Отд. ОВ, Эл. отд., Отд. ТМ

Инв. № подл. | Подп. и дата

Типовой проект 903-2-10 Альбом I часть 2

Маркировочный план элементов пристройки
(Вариант с кирпичными стенами)

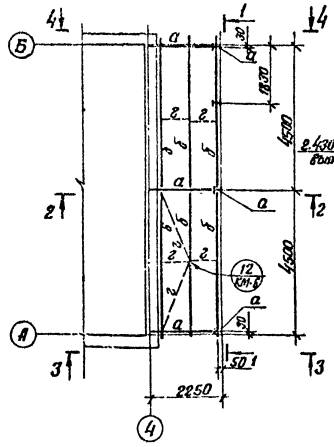

1 – 1

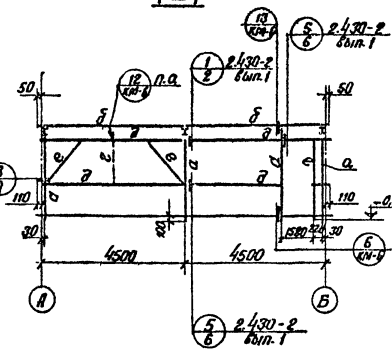

2 – 2

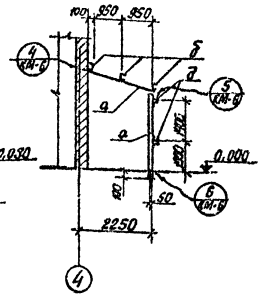

3 – 3

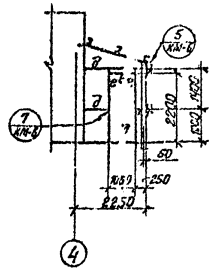

4 – 4

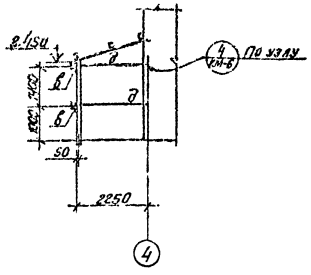

Маркировочный план элементов пристройки
(Вариант с панельными стенами)

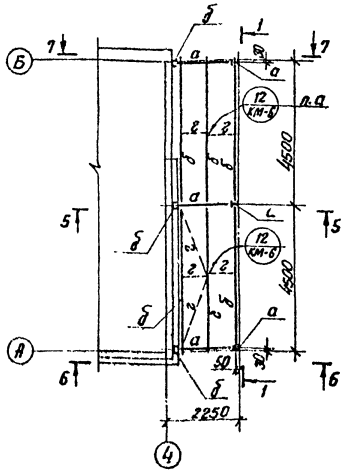

5 – 5

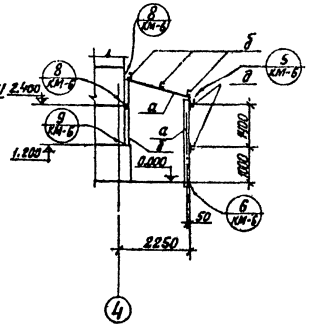

6 – 6

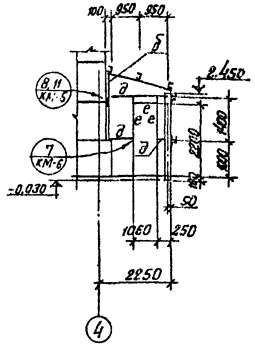

7 – 7

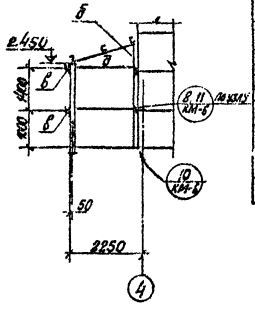

Ведомость элементов									
Марка	Сечение			Опорные усилия			Группа констр.	Марка металла	Примечание
	Эскиз	Поз.	Состав	M тсм	N тс	Q тс			
а	I		I 10		1,26		IV	Вст3 кп2	
б	[		[12	По прогибу			IV		q=260 кгс/м
в	L		L 75×50×5				IV		конструктивно
г	+		+ ф12 RI				IV		— " —
д	[		[8	По прогибу			IV		q=40 кгс/м
е	L		L 75×6				IV		конструктивно

1. Заводские соединения сварные, монтажные-сварные и на болтах нормальной точности.
2. Высоту сварных швов принимать по наименьшей толщине свариваемых конструкций.
3. Диаметр монтажных болтов – 10 мм.
4. Металлические конструкции навеса запроектированы для районов с расчетной наружной температурой воздуха –30°С.
5. Сварку на монтаже вести электродами типа Э42 по ГОСТ 9467-75.

Изм.	Лист	№ докум.	Подп.	Дата	ТП 903-2-10 КМ			
Гл. инж. пр.		Думан			Установка мазутоснабжения Q=6,5 м³/час, P=25 [illegible] с наземными металлическими резервуарами 2×400 (200) м³			
Нач. отд.		Калепов			Мазутонасосная	Лит.	Лист	Листов
Гл. конст.		Андреевская				Р	5	
Рук. гр.		Шульгина						
Ст. инж.		Логинов			Пристройка для хранения пожарного инвентаря. Маркировочная схема конструкций пристройки.	Госстрой латв. ССР ЛАТГИПРОПРОМ г. Рига		
Н. контр.		Андреевская						
Пров.		Шульгина						

Инв. № подл. | Подп. и дата

Копир. В. [illegible]

Формат 22Г

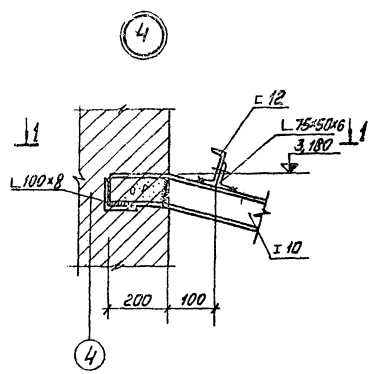

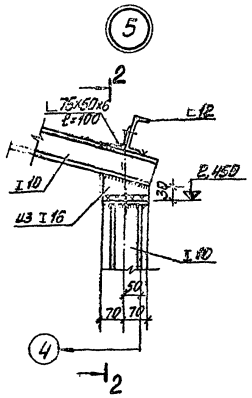

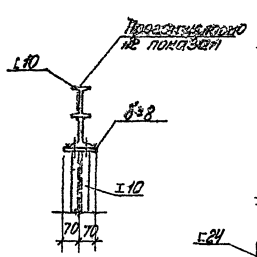

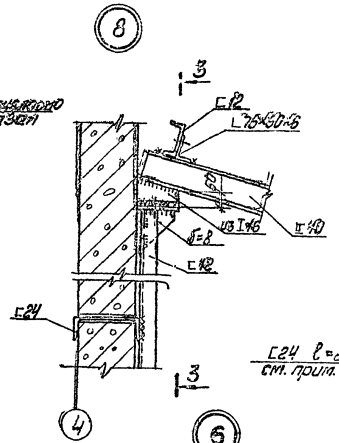

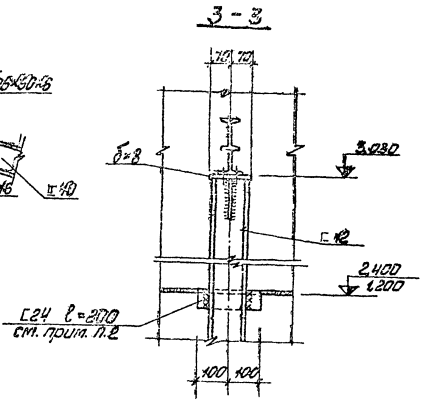

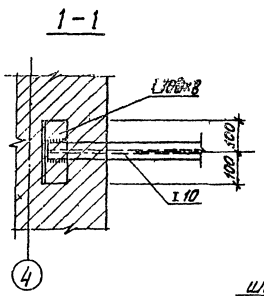

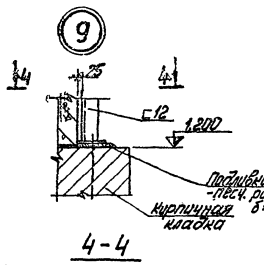

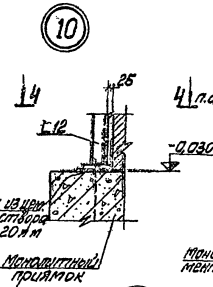

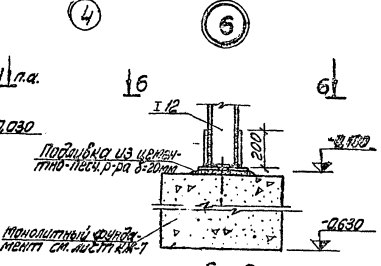

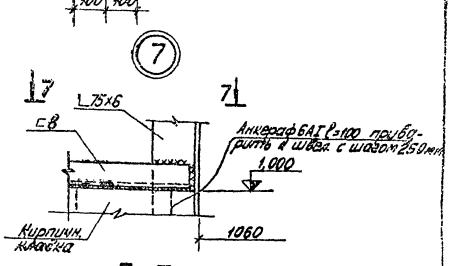

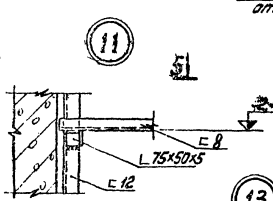

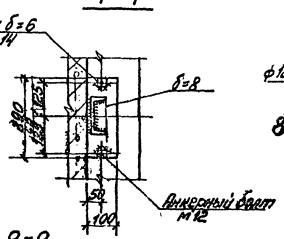

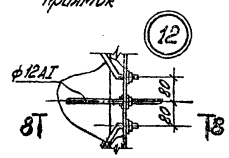

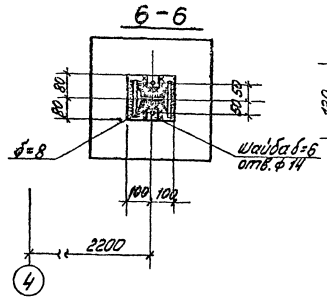

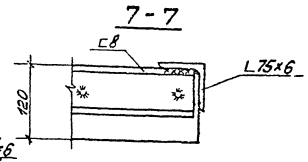

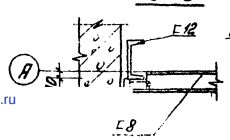

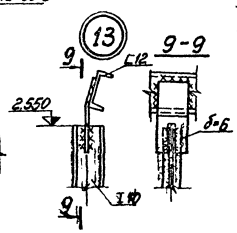

1. На сечениях 1-1, 2-2, 3-3 конструкции прогонов (С 12) условно не показаны.
2. При монтаже стеновых панелей С24 заложить в горизонтальный шов.

				ТП 903-2-10		КМ	
Изм.	Лист	№ докум.	Подп.	Установка мазутонагревателей Q=6,5 и 25 тыс. кг/ч с наземными металлическими резервуарами V=400 и 2×400 м³			
Гл. инж. пр.		Кулаков					
Нач. отд.		Калугина					
Гл. конструктор		Алферьева		Мазутонасосная	Лит.	Лист	Листов
Рук. гр.		Шильдина			Р	6	
Ст. инж.		Лодинов		Приспособа для хранения пожарного инвентаря. Узлы 4 - 13.	Госстрой Латв.ССР ПАТИПРОПРОМ г. Рига		
Н. контр.		Алферьева					
Пров.		Шильдина					

gost.e-ecolog.ru