ТИПОВОЙ ПРОЕКТ

252-1-110

УНИФИЦИРОВАННЫЙ КОРПУС ДЛЯ ДЕТЕЙ В КАРКАСНО-ПАНЕЛЬНЫХ КОНСТРУКЦИЯХ ИИ-ОЧ НА 120 КОЕК

АЛЬБОМ 15

Электрооборудование. Устройство связи.
Вариант с помещениями вспомогательного назначения, приспособленными под убежище.

				Привязан	
Инв №					

Копировал: [подпись] /Панченко/ Формат 22г

gost.e-ecolog.ru

ТИПОВОЙ ПРОЕКТ
252-1-110

УНИФИЦИРОВАННЫЙ КОРПУС ДЛЯ ДЕТЕЙ В КАРКАСНО-ПАНЕЛЬНЫХ КОНСТРУКЦИЯХ ИИ-04 НА 120 КОЕК

АЛЬБОМ 15

Состав проекта:

Альбом 1 Архитектурные решения ниже отм 0.000. Конструкции железобетонные ниже отм 0.000.
Альбом 2 Архитектурные решения выше отм 0.000 Конструкции железобетонные выше отм 0.000
Альбом 3 Технология Лечебные газы.
Альбом 4 Отопление, вентиляция и кондиционирование воздуха. Теплоснабжение и холодоснабжение
Альбом 5 Водопровод, канализация и водостоки.
Альбом 6 Электрооборудование
Альбом 7 Устройство связи.
Альбом 8 Автоматизация сантехнических устройств.
Альбом 9 Монтажные узлы и детали. Монолитные участки.
Альбом 10 Изделия заводского изготовления. Железобетонные, арматурные, металлические
Альбом 11 Витражи.
Альбом 12 Задание заводу-изготовителю на щиты автоматизации.
Альбом 13 Архитектурные решения, конструкции железобетонные ниже отм 0.000 Технология. Вариант с помещениями вспомогательного назначения, приспособленными под убежище.
Альбом 14 Отопление и вентиляция. Кондиционирование воздуха Водопровод и канализация. Вариант с помещениями вспомогательного назначения, приспособленными под убежище.
Альбом 15 Электрооборудование. Устройство связи Вариант с помещениями вспомогательного назначения, приспособленными под убежище.
Альбом 16 Автоматизация сантехнических устройств. Вариант с помещениями вспомогательного назначения, приспособленными под убежище.
Альбом 17 Задание заводу-изготовителю на щиты автоматизации. Вариант с помещениями вспомогательного назначения, приспособленными под убежище.
Альбом 18 Архитектурные решения, конструкции железобетонные ниже отм 0.000 Технология. Вариант с хозяйственно-бытовыми помещениями в подвале, приспособленными под ПРУ.
Альбом 19 Отопление и вентиляция Кондиционирование воздуха. Водопровод и канализация Вариант с хозяйственно-бытовыми помещениями в подвале, приспособленными под ПРУ.
Альбом 20 Электрооборудование. Устройство связи. Вариант с хозяйственно-бытовыми помещениями в подвале, приспособленными под ПРУ.
Альбом 21.84 Сметы. Общестроительные и сантехнические работы.
Альбом 22.84 Сметы. Электромонтажные работы и технологическое оборудование.
Альбом 23.84 Сметы. Вариант с помещениями вспомогательного назначения, приспособленными под убежище
Альбом 24.84 Сметы. Вариант с хозяйственно-бытовыми помещениями в подвале, приспособленными под ПРУ.
Альбом 25 Проектная документация по переводу хозяйственно-бытовых помещений в подвале для использования под ПРУ

Примененные типовые проекты: Типовой проект „А-II-III-100-76/137" альбом 6;9; распространяет: Киевский филиал ЦИТП.

Альбом 26 Ведомости потребности в материалах
Альбом 27 Ведомости потребности в материалах
Альбом 28 Ведомости потребности в материалах

Разработан проектным институтом „ГИПРОНИИЗДРАВ"

Главный инженер института Белов В.В.

Технический проект утвержден Минздравом СССР приказ №198 от 27 февраля 1980 г

Рабочие чертежи введены в действие „ГИПРОНИИЗДРАВОМ" приказ № 33 от 12.02 1982 г

Привязан

Инв №

Копировал

Формат 22г

Лист	Наименование	Страница
	Обложка	
	Титульный лист	1
	Содержание альбома	2
	Чертежи марки ЭЛ3	
1	Блоки А,Б,В,Г Общие данные (начало)	3
2	Блоки А,Б,В,Г Общие данные (продолжение)	4
3	Блок А Общие данные (продолжение)	5
4	Блок А. Общие данные (продолжение)	6
5	Блок А Общие данные (продолжение)	7
6	Блок А Общие данные (продолжение)	8
7	Блок А Общие данные (окончание)	9
8	Блок А. Электросиловое оборудование	
	План подвала	10
9	Блок Б. Электросиловое оборудование	
	План подвала	11
10	Блок В Электросиловое оборудование	
	План подвала	12
11	Блок Г Электросиловое оборудование	
	План подвала	13
12	Блок А Электросиловое оборудование	
	Расчетно-монтажная таблица N 1.	14
13	Блоки А,Б,В Электросиловое оборудование	
	Расчетно-монтажная таблица N2	15
14	Блоки Б и Г Электросиловое оборудование	
	Расчетно-монтажная таблица N3.	16

Лист	Наименование	Страница
15	Блок А Электроосвещение	
	План подвала	17
16	Блок Б. Электроосвещение	
	План подвала	18
17	Блок В. Электроосвещение	
	План подвала	19
18	Блок Г. Электроосвещение	
	План подвала	20
19	Блок А Расчетная схема	
	План электрощитовой	21
20	Блок А Принципиальные схемы	
	управления.	
	Опросный лист на вводное	
	устройство ВРУ1-11	22
	Чертежи марки УС3	
1	Общие данные.	23
2	Блок А План подвала.	24
3	Блок Б План подвала.	25
4	Блок В План подвала.	26
5	Блок Г План подвала	27

Инв. N подл. | Подпись и дата | Взам. инв. N

Привязан

Копировал: Цыганкова

Формат А2 г

Типовой проект 252-1-110 Альбом 15

Ц ~ 380/220 в

Ведомость рабочих чертежей основного комплекта марки ЭЛЗ

Лист	Наименование	Примечан.
1	Блок А,Б,В,Г. Общие данные (начало).	
2.	Блок А,Б,В,Г. Общие данные (продолжение).	
3.	Блок А. Общие данные (продолжение).	
4.	Блок А. Общие данные (продолжение).	
5	Блок А. Общие данные (продолжение).	
6.	Блок А. Общие данные (продолжение)	
7	Блок А. Общие данные (окончание).	
8.	Блок А. Электросиловое оборудование.	
	План подвала.	
9	Блок Б. Электросиловое оборудование.	
	План подвала.	
10	Блок В. Электросиловое оборудование.	
	План подвала.	
11	Блок Г Электросиловое оборудование.	
	План подвала.	
12.	Блок А. Электросиловое оборудование.	
	Расчетно-монтажная таблица № 1.	
13.	Блок А,Б,В. Электросиловое оборудование.	
	Расчетно-монтажная таблица №2.	
14.	Блок Б,Г Электросиловое оборудование.	
	Расчетно-монтажная таблица №3.	
15	Блок А. Электроосвещение.	
	План подвала.	
16.	Блок Б Электроосвещение.	
	План подвала.	
17.	Блок В. Электроосвещение.	
	План подвала.	
18.	Блок Г. Электроосвещение.	
	План подвала.	
19	Блок А. Расчетная схема.	
	План электрощитовой.	
20	Блок А. Принципиальные схемы управления.	
	Опросный лист на вводное устройство- ВРУ 1-11.	

Ведомость примененных документов.

Обозначение	Наименование	Примечание
I	II	III
Чертежи внипитяжпромэлектропроекта		
А389 (4.407-218)	Установка распределительных шкафов и пунктов.	Шифры с индексом „А" обозначают архивные номера института Тяжпромэлектропроекта
А377А (4.407-177)	Установка щитов и пультов управления, 1974.	
А396 (4.407.229)	Установка, одиночных магнитных пускателей серии ПМЕ и токоподводы (исполнение 1Р30). 1974.	В скобках номера типовых проектов центрального института типовых проектов (ЦИТП)
А397 (4.407 235)	Установка одиночных ящиков с рубильниками, автоматов, кнопок ПКЕ, ПКУ и сигнальных аппаратов, 1974.	
А390. (4.407-211)	Установка одиночных электроаппаратов и токоподводы, вып.1, 1976	
А361А (4.407-153)	Рабочие чертежи узлов и деталей проводок в стальных трубах для помещений с нормальной средой 1973	
А92А (5.407-19)	Установка одиночных светильников с лампами накаливания 1973	
А75А (4.407-129)	Установка осветительных щитков 1972	
А174 (5.407-11)	Заземление и зануление электроустановок. Рабочие чертежи. 1980.	

П — Облучатель бактерицидный потолочный

Н — Облучатель бактерицидный настенный

Розетка штепсельная на напряжение 36 в., в брызгозащищенном исполнении.

Розетка штепсельная двухполюсная на 6А 250 в. в брызгозащищенном исполнении.

Розетка штепсельная двухполюсная на 10А, 250в с заземляющим контактом, в брызгозащищенном исполнении.

Штепсельные розетки устанавливаемые в запирающейся нише.

Пускатель магнитный.

ЩО-1 / ПР11.3009-21Ч3 / 10.0 — Групповой щиток электроосвещения, его порядковый номер / тип электрощитка / установленная мощность квт.

ЩОА / ПР11-3001-21 / 1.0 — Групповой щиток аварийного освещения, его порядковый номер / тип электрощитка / установленная мощность квт.

ЩС-2 / ПР11-3043-21Ч3 / 51.9 — Групповой щиток электросилового оборудования, его порядковый номер / тип электрощитка / установленная мощность квт.

СК. — Прокладка электросетей открыто на скобах

К — Пусковое устройство, поставляемое в комплекте с электроприемником.

Настоящий проект выполнен в соответствии с действующими нормами и правилами (в том числе по взрыво-пожарной безопасности).

/Главный инженер проекта Т. Белокурова 1981г

Гл. спец. Т. Д. Воскресенский

Взам. инв. №

Подпись и дата

Инв. № подл.

Привязан

Инв №

Т.П. 252-1-110 ЭЛЗ

Гл. инж. ин.	Белов	
Гл. спец.	Филин	
Нач. отд.	Рощин	
Гл. инж. отд.	Торгашов	
Н. контр.	Белокурова	
Гл. инж. пр.	Белокурова	
Рук. гр.	Филатова	

Унифицированный корпус для детей в каркасно-панельных конструкциях ИИ-04 на 120 коек. Вариант со встроенным сооружением вспомогательного назначения

Стадия	Лист	Листов
Р	1	

Блоки А, Б, В, Г. Общие данные. /начало/

ГИПРОНИИЗДРАВ

Копировал: Рябова

Формат: 22г

Ц ~ 380/220 В

Типовой проект 252-1-110 Альбом 15

В объем настоящего проекта входит электроосвещение и электросиловое оборудование встроенного сооружения вспомогательного назначения.

Основные показатели проекта:

1. Установленная мощность 124,4 квт
2. Потребляемая активная мощность 53,7 квт
3. Потребляемая реактивная мощность 24,0 квар
4. Естественный коэффициент мощности 0,91
5. Максимальная потеря напряжения 5%

Исходными материалами для выполнения рабочих чертежей данного раздела послужили утвержденный технический проект и задания смежных подразделений.

По надежности электроснабжения электроприемники проектируемого сооружения относятся ко II категории.

Питание сооружения предусмотрено одной кабельной линией от ТП.

В случае прекращения подачи электроэнергии от ТП, в качестве резервного источника электроснабжения, предусмотрен дизельный агрегат ДГ-50-8, с генератором типа ЕСС-91-4М101 мощностью 50 квт с регулируемым напряжением 400-380 В.

Учет электроэнергии предусмотрен на щите н/н трансформаторной подстанции.

Переключение от внешнего источника питания на работу от дизель-генератора запроектировано на вводной панели т. ВРУ1-11.

Внешний источник питания, марка и сечение питающего кабеля определяются при привязке проекта.

Проект разработан в соответствии с ПУЭ и действующими нормативными и инструктивными документами.

Напряжение сети н/н принято 380/220 В с глухим заземлением нейтрали.

Примечание. В проекте применены стальные тонкостенные и водогазопроводные трубы согласно СН и П III-33-76 табл. 17, постановления госстроя СССР от 2.08.77 № 126 и бюллютеня строительной техники № 11 за 1977 год.

Проектом предусмотрены следующие виды освещения: рабочее - общее и местное /переносное/ аварийное

В проекте электроосвещения выполнены требования СН и П-II-11-77 часть II. Раздел 8.

Питание всех нагрузок помещений встроенного сооружения вспомогательного назначения осуществляется от распределительного щита электрощитовой, расположенной в подвале блока А.

Марка кабеля, проводов, их сечения и способ прокладки сети электроосвещения в подвале блока А указаны на плане.

Питание светильников в подвалах блоков Б, В, Г осуществляется от групповых щитков электроосвещения, установленных на 1 этаже основного варианта.

Сеть электроосвещения указанных светильников выполняется проводом АПВ сечением 2,5 кв. мм. в стальных трубах.

Электрощитки устанавливаются в электрощитовой.

Высота установки выключателей электроосвещения -1,6 м, а штепсельных розеток -1,0 м от пола.

Проектом предусмотрено отключение общеобменной вентиляции при пожаре согласно СН и П II-33-75.

Проект предусматривает защитное заземление электроустановок согласно ПУЭ и повторное заземление электромедицинской аппаратуры, а также решены вопросы защиты от статического электричества и электромагнитных полей.

Прокладка электрических сетей выполняется в соответствии с планами и на указанных отметках.

В местах, где электропроводка выполняется в подготовке пола, прокладка труб должна быть выполнена до устройства чистого пола.

Гл. инж. ин.	Белов		
Гл. спец. ТО	Филин		
Нач. отд.	Рощин		
Гл. инж. отд.	Торгашов		
Н. контр.	Белокурова		
Г. и. п.	Белокурова		
Рук. гр.	Филатова		

Привязан

Инв. №

Т. П. 252-1-110 -ЭЛЗ

Унифицированный корпус для детей в каркасно-панельных конструкциях ИИ-04 на 120 коек. Вариант со встроенным сооружением вспомогательного назнач.

Стадия	Лист	Листов
Р	2	

Блоки А, Б, В, Г
Общие данные
/продолжение/

ГИПРОНИИЗДРАВ

Копировал: Формат 22 г

Инв. № подл. | Подпись и дата | Взам. инв. № | Гл. спец. т.о. | Воскресенский

Типовой проект 252-1-110 Альбом 15

И ~380/220

Позиц. обозн.	Обозначение	Наименование	Кол.	Примечание
		I. Трансформаторы.		
	Михневский опытный завод	Ящик т. ЯТП-0,25-220/36 с понижающим трансформатором ОСО-0,25 кВА на напряжение 220/36 в, мощностью 0,25 кВА	1	Поставляется заказчиком
		II. Аппараты низкого напряжения.		
	Александрийский электромеханический завод им XXV съезда КПСС	Пускатель магнитный нереверсивный т. ПМЛ-123002 с катушкой на 380 в, с уставкой тока теплового расцепителя на 1,6 А, с встроенными кнопками „пуск" и „стоп" и сигнальной лампой. Степень защиты 1Р54	1	Поставляется заказчиком
	Александрийский эл. механический завод им XXV съезда КПСС	То же, т. ПМЛ-123002 с уставкой тока теплового расцепителя на 6,0 А.	1	Поставляется заказчиком
	Александрийский электромеханический завод им. XXV съезда КПСС	Пускатель магнитный нереверсивный т. ПМЛ-223002 с катушкой на 380 в, с уставкой тока теплового расцепителя на 14,0 А, с встроенными кнопками „пуск" и „стоп" и сигнальной лампой. Степень защиты - 1Р54	1	Поставляется заказчиком
	Александрийский электромеханический завод им. XXV съезда КПСС	Пускатель магнитный нереверсивный т. ПМЛ 310004 с катушкой на 220 в, без теплового реле, на номинальный ток до 40,0 А. Степень защиты 1Р00	1	Поставляется заказчиком
	Александрийский электромеханический завод им. XXV съезда КПСС	Пускатель магнитный нереверсивный т. ПМЛ-510004 с катушкой на 220 в, без теплового реле, на номинальный ток до 80,0 А. Степень защиты 1Р00	2	Поставляется заказчиком
		Пускатель магнитный реверсивный т. ПМЛ-163102, с катушкой на 380 в. с уставкой тока теплового расцепителя на 1,6 А, с встроенными кнопками „пуск" и „стоп" и сигнальной лампой. Степень защиты 1Р54	2	Поставляется заказчиком
	Ташкентский электромеханический завод	Выключатель 2х полюсный т. ВГПМ2-10. пакетный, на ток до 10,0 А, на напряжение 220 в. в герметическом исполнении с двумя сальниками	2	Поставляется заказчиком
	ТУ16 528-047-74 Электромеханический завод г. Ташкент и УПП ВОС г. Волхов	Переключатель кулачковый универсальный, на напряжение 500 в, на ток до 10 А т. ПКУ3-38Е-0107У3 с рукояткой типа 3. Ввод кабелем (Вариант 2)	8	Поставляется заказчиком
	Завод Электроаппаратура г. Гомель	Пост кнопочный т. ПКЕ-212-1АУ3 для крепления к поверхности со степенью защиты 1Р40 с пластмассовыми корпусными деталями (кожух, крышка), с одним цилиндрическим толкателем красного цвета, с надписью „пуск". Категория размещения „У3", с отверстием для ввода проводов диаметром 1/2".	4	Поставляется заказчиком
	Завод Электроаппаратура г. Гомель	Пост кнопочный т. ПКЕ 212-2У3 для крепления к поверхности с двумя цилиндрическими толкателями черного и красного цвета, с надписью на табличках „пуск", „стоп", со степенью защиты 1Р40, с пластмассовыми корпусными деталями (кожух, крышка) категория размещения „У3". С отверстием для ввода проводов диаметром 1/2"	3	Поставляется заказчиком

Сводные спецификации даны только для подвала блока „А".

Спецификации для подвалов блоков Б, В, Г учтены в альбоме 6 листы ЭЛ1-4 ÷ 15 (вариант 3).

Гл. инж. ин	Белов		
Гл. спец.	Филин		
Нач. отд.	Рощин		
Гл. инж. отд.	Торгашов		
И. контр.	Белокурова		
ГИП	Белокурова		
Рук. гр.	Филатова		

Т.П. 252-1-110 ЭЛ3

Унифицированный корпус для детей в каркасно-панельных конструкциях ИИ-04 на 120 коек. Вариант со встроенным сооружением вспомогательного назначения

Стадия	Лист	Листов
Р	3	

Блок „А". Общие данные. (Продолжение)

ГИПРОНИИЗДРАВ

Привязан

Инв. №

Гл. спец. то | Воскресенский | Взам. инв. № | Подпись и дата | Инв. № подл.

Копировал: Формат 22 г.

Альбом 15

252-1-110

И-380/220В

Позиц. обозн.	Обозначение	Наименование	Кол	Примечание
		III Шкафы управления		
ШУ-1	Ангарский электромеханический завод	Шкаф управления нереверсивным асинхронным электродвигателем с к.з. ротором. В нормальном исполнении, однофидерный т. ШУ510203В2Е компл.	1	Поставляется заказчиком
		Номинальное напряжение главной цепи - 380 В; цепей управления - 220 В		
		Ток теплового расцепителя АК63-3МГ - 5,0 А; ток теплового расцепителя ТРН-10 - 4,0 А.		
ШУ-4	Ангарский электромеханический завод	Шкаф управления нереверсивными асинхронными электродвигателями с к.з. ротором, в нормальном исполнении, двухфидерный. т. ШУ510403В2-Г-Д компл.	1	Поставляется заказчиком
		Номинальное напряжение главной цепи - 380 В, цепей управления - 220 В.		
		Ток теплового расцепителя АК63-3МГ 1 фидера - 3,2 А, 2 фидера - 4,0 А.		
		Ток теплового расцепителя ТРН-10 1 фидера - 2,5 А 2 фидера - 3,2 А		
ШУ-2	Ангарский электромеханический завод	То же т. ШУ510403В2Е-Е компл.	1	Поставляется заказчиком
		Ток теплового расцепителя АК63-3МГ 1 фидера - 5,0 А 2 фидера - 5,0 А		
		Ток теплового расцепителя ТРН-10 1 фидера - 4,0 А 2 фидера - 4,0 А		
ШУ-3	Ангарский электромеханический завод	Шкаф управления нереверсивными асинхронными электродвигателями с к.з. ротором в нормальном исполнении трехфидерный т. ШУ510603В2-Е-Е-Е компл.	1	Поставляется заказчиком
		Номинальное напряжение главной цепи - 380 В, цепей управления - 220 В		
		Ток теплового расцепителя АК63-3МГ 1 фидера - 5,0 А 2 фидера - 5,0 А 3 фидера - 5,0 А		
		Ток теплового расцепителя ТРН-10 1 фидера - 4,0 А 2 фидера - 4,0 А 3 фидера - 4,0 А		
		IV Пункты распределительные, щитки		
	Электромеханический завод Медтехники г Москва ТУ 400-22-10-80	Электрощиток для подключения переносного оборудования т ЭЩ-01 компл.	4	Поставляется заказчиком
ЩОА	Тираспольский электроаппаратный завод, Алма-Атинский завод низковольтной аппаратуры	Пункт распределительный силовой т. ПР11-3001-21У3 компл.	1	Поставляется заказчиком
		навесного исполнения; с автоматическими выключателями АЕ 2034 на 18А - 3 шт. на отходящих фидерах.		
ЩО-1	Тираспольский электроаппаратный завод Алма-Атинский завод низковольтной аппаратуры	То же, т. ПР11-3009-21У3, компл. с автоматическими выключателями АЕ 2034 на 18А - 12 шт. на отходящих фидерах	1	Поставляется заказчиком
ЩС-2	Тираспольский электроаппаратный завод Алма-Атинский завод низковольтной аппаратуры	То же, т ПР11-3043-21У3 компл. с автоматическими выключателями АЕ 2034 на 16А - 5 шт. АЕ 2034 на 20А - 1 шт. АЕ 2036 на 16А - 2 шт. АЕ 2036 на 25А - 6 шт. на отходящих фидерах	1	Поставляется заказчиком

Т.П. 252-1-110 -ЭЛ3

Гл инж и-та	Белов	
Гл спецто	Филин	
Нач отд	Рощин	
Гл инж отд	Торгашов	
Н контр	Белокурова	
ГИП	Белокурова	
Рук гр	Филатова	
Ст. инж	Юдина	

Унифицированный корпус для детей в каркасно-панельных конструкциях ин-ва на 120 коек. Вариант со встроенным сооружением вспомогательного назначения

Стадия	Лист	Листов
Р	4	

Блок А
Общие данные
(продолжение)

ГИПРОНИИЗДРАВ

Привязан

Инв №

Копировал Кузнецова Формат 22г

Инв. № подл. | Подпись и дата | Взам. инв. №

Позиц. обозн.	Обозначение	Наименование	Кол.	Примечание
ЩС-3	Тираспольский	Пункт распределительный		Поставляется
	электроаппа-	силовой		заказчиком
	ратный	Т. ПР11-3067-21У3 компл.	1	
	завод	с автоматическими выклю-		
	Алма-Атин-	чателями		
	ский завод	АЕ2046 на 16А - 4шт.		
	низковольт-	АЕ2046 на 20А - 1шт.		
	ной аппа-	АЕ2046 на 32А - 1шт.		
	ратуры	АЕ2046 на 50А - 2шт.		
		на отходящих фидерах		
		V. Вводно-распределительные устройства		
	Ленинградский	Панель вводная односторон-		Поставляется
	завод	него обслуживания		заказчиком
	электромон-	Т. ВРУ1-11 2 компл.	1	
	тажных	На панели установлены:		
	изделий	а) переключатель ПЦ-2		
		на 250А - 2шт.		
		б) предохранитель ПН2-250		
		с плавкой вставкой		
		на 80А - 6шт.		
		в) конденсатор К3-1МКФ-8 шт.		
		VI. Светотехническое оборудование		
		Светильник промышленный		
	п/о Ватра	уплотненный,		Поставляется
	Бровдарский	настенный		заказчиком
	завод	Т. НБ005×60/Р20-01УЧ	18	
	„Электроприбор"	с патроном Е-27 для		
		лампы накаливания		
		мощностью до 60 вт.		
	п/о Ватра	Светильник промышленный		Поставляется
	г. Тернополь	Т. ППР-100 У2.	10	заказчиком
		уплотненный, без отража-		
		теля, с патроном Е-27.		
		для лампы накаливания		
		мощностью до 100 вт.		
	п/о Ватра	То же Т. ППР-200 У2,	22	Поставляется
	г. Тернополь	для лампы накаливания		заказчиком
		мощностью до 200 вт.		

Позиц. обозн.	Обозначение	Наименование	Кол.	Примечание
	Московский	Светильник		Поставляется
	завод	Т. НППО-3-100-001У3,	15	заказчиком
	„Электросвет"	пыленепроницаемый		
		с патроном Е-27, для		
		лампы накаливания		
		мощностью до 100 вт.		
		Вариант доступа к		
		лампе с помощью		
		специнструмента		
	Завод	Светильник плафон		Поставляется
	„Электропри-	потолочный Т. ПСХ-60	3	заказчиком
	бор"	пыленепроницаемый,		
	г. Грозный	с патроном Е-27, для		
		лампы накаливания		
		мощностью до 60 вт.		
	Завод	То же, Арт. 352	60	Поставляется
	„Эстопласт"	с патроном Е-27, для		заказчиком
	г. Таллин	лампы накаливания		
		мощностью до 100 вт.		
	Казанский	Указатель световой	3	Поставляется
	завод	„Выход Т. СУВ-М (К-672)		заказчиком
	электрокон-	для установки скрыто		
	струкций	над дверным проемом		
		с патроном Е-27, для лампы		
		накаливания мощностью		
		до 60 вт.		
	Ашинский завод	Светильник переносной со		Поставляется заказчик
	„Электролуч"	шлангом Т. РВ042-У2	2	
		Фонарь аккумуляторный		Поставляется заказчиком
		переносной Т. АМФ-8М		

~ 380/220 В

Позиц. обозн.	Обозначение	Наименование	Кол.	Примечание
	ГОСТ	Лампа накаливания		Поставляется
	2239-79	общего назначения		заказчиком
		Т. В215÷225-25 с цоколем	20	
		Е 27/27, на напряжение		
		220 В, мощностью 25 Вт		
		с упаковкой в гофро-		
		манжету серого цвета		
	ГОСТ	То же, Т. БК 215÷225-60-1	4	Поставляется
	2239-79	на напряжение 220 В.		заказчиком
		мощностью 60 Вт.		
	ГОСТ	То же, Т. БК 215÷225-100-1	90	Поставляется
	2239-79	на напряжение 220 В.		заказчиком
		мощностью 100 Вт.		
	ГОСТ	То же, Т. Б 215÷225-150-1	11	Поставляется
	2239-79	на напряжение 220 В.		заказчиком
		мощностью 150 Вт.		
	ГОСТ	То же, Т. Б 215÷225-200	13	Поставляется
	2239-79	на напряжение 220 В.		заказчиком
		мощностью 200 Вт.		
	ГОСТ	Лампа накаливания для		Поставляется
	1182-77	местного освещения		заказчиком
		Т. МО36-60 с цоколем	3	
		Е 27/27-1, на напряжение		
		36 В, мощностью 60 Вт.		
	ТУ16-535-003-71	Лампа накаливания на		Поставляется
		напряжение 24 В. мощностью		заказчиком
		60 Вт. Т. С-24-60 с цоколем		
		Е 27/27	4	

Привязан

Инв. №

Гл. инж.	Белов	
Гл. спец. по	Филин	
Нач. отд.	Рощин	
Гл. инж. ст.	Торгашов	
Н. контр.	Белокурова	
ГИП	Белокурова	
Рук. гр.	Филатова	
Ст. инж.	Юдина	

Т.П. 252-1-110 -ЭЛ3

Унифицированный корпус для детей в каркасно-панельных конструкциях Ии-04 на 120 коек. Вариант со встроенным сооружением вспомогательного назначения

Стадия	Лист	Листов
Р	5	

Блок „А"
Общие данные (продолжение)

ГИПРОНИИЗДРАВ

Инв. № подл. | Подпись и дата | Взам. инв. №

Гл. спец. по Воскресенский

Типовой проект 252-1-110 Альбом 15

И ~ 380/220 В

Позиц. обозн.	Обозначение	Наименование	Кол.	Примечание
		VII. Кабельные изделия		
	ГОСТ 6323-79	Провод одножильный с алюминиевой жилой, с поливинилхлоридной изоляцией, на напряжение до 660 в, сечением 2,5 кв.мм. марки АПВ-660	м 1750	Поставляется заказчиком
	ГОСТ 6323-79	То же, сечением 4 кв.мм. марки АПВ-660	м 700	Поставляется заказчиком
	ГОСТ 6323-79	То же, сечением 10 кв.мм марки АПВ-660	м 50	Поставляется заказчиком.
	ГОСТ 6323-79	То же, сечением 16 кв.мм марки АПВ-660	м 110	Поставляется заказчиком.
	ГОСТ 6323-79	То же, сечением 35 кв.мм марки АПВ-660	м 50	Поставляется заказчиком.
	ГОСТ 6323-79	Провод одножильный с гибкой медной жилой с поливинилхлоридной изоляцией, на напряжение 660 в, сечением 1,5 кв.мм. марки ПВ2-660	м 55	Поставляется заказчиком
	ГОСТ 6323-79	То же, сечением 6 кв.мм. марки ПВ2-660	м 10	Поставляется заказчиком

Позиц. обозн.	Обозначение	Наименование	Кол.	Примечание
	ГОСТ 16442-70	Кабель с алюминиевыми жилами, с поливинилхлоридной изоляцией, на напряжение 660в. сечением 2 х 2,5 кв.мм. марки АВВГ-660	м 950	Поставляется заказчиком
	ГОСТ 16442-70	То же, сечением 3х25 кв.мм. марки АВВГ-660	м 100	Поставляется заказчиком
	ГОСТ 16442-70	То же, сечением 2х4 кв мм марки АВВГ-660	м 100	Поставляется заказчиком
		VIII. Электроустановочные изделия		
	Завод Электроприбор" г. Ленинград	Выключатель однополюсный для скрытой установки Т. С-1-6/250 индекс 02360 с увеличенными клавишами одинарный, 6А 250 в	15	Поставляется подрядчиком
	Завод „Эстопласт" г. Таллин	Выключатель однополюсный для открытой установки на 10А, 250 в. Т. О-Ч-б-10/250 индекс 02650 в брызгозащищенном исполнении	35	Поставляется подрядчиком

Позиц. обозн.	Обозначение	Наименование	Кол.	Примечание
	Рижский опытный завод средств механизации	Блок электроустановочных изделий с двухполюсной штепсельной розеткой с комбинированными контактами на 6А, 250в индекс 09180	5	Поставляется подрядчиком
	Рижский опытный завод средств механизации	Соединение штепсельное двухполюсное с заземляющим контактом, на 10А, 250 в. Соединение состоит из штепсельной розетки РШ-П-20-С-01-10/250 УЧ (для скрытой установки) и вилки ВШ-П-20-01-10/250 УЧ	5	Поставляется подрядчиком
	Рижский опытный завод средств механизации	Соединение штепсельное двухполюсное, без заземляющего контакта, на 10А 36 в, с плоскими контактами, в брызгозащищенном исполнении. Соединение состоит из штепсельной розетки РШ-П-2-О-УР44-01-10/36У2 (для открытой установки) и вилки ВШ-П-2-УР44-01-10/36У2	8	Поставляется подрядчиком

Привязан

Инв. №

Гл. инж. ин.	Белов		
Гл. спец. то	Филин		
Нач. отд.	Рощин		
Гл. инж. от	Торгашов		
Н. контр.	Белокурова		
ГИП	Белокурова		
Рук. гр.	Филатова		
Вед. инж.	Юдина		

Т.П. 252-1-110 -ЭЛ3

Унифицированный корпус для детей в каркасно-панельных конструкциях на 120 коек. Вариант со встроенным сооружением вспомогательного назначения

Стадия	Лист	Листов
Р	6	

Блок „А" Общие данные. (продолжение)

Гипронииздрав

Копировал:

Формат А2г

Инв. № подл. | Подпись и дата | Взам. инв. № | Инв. № дубл. | Подпись и дата | Воскресенский

Позиц. обозн.	Обозначение	Наименование	Кол.	Примечание
	Завод	Розетка штепсельная		Поставляется подрядчиком
	Эстопласт	двухполюсная индекс 0261	2	
	г Таллин	в брызгозащищенном		
		исполнении, с цилиндрическими контактами,		
		на 6А 250В, для открытой		
		установки.		
	Рижский	Соединение штепсельное		Поставляется подрядчиком
	опытный	двухполюсное с заземляющим контактом на		
	завод	10А 250В, в брызгозащищенном исполнении		
	средств	Соединение состоит		
	механизации	из штепсельной розетки		
		РШ-П-20-О-УР44-01-10/250У2		
		/для открытой установки/		
		и вилки		
		ВШ-П-20-УР44-01-10/250У2	2	
	Рижский	Соединение штепсельное		Поставляется подрядчиком
	опытный	трехполюсное с заземляющим контактом		
	завод	на 25А 380В		
	средств	Состоит из штепсельной		
	механиза-	розетки		
	ции	РШ-30-О-К-25/380-У2		
		/для открытой установки/		
		и вилки		
		ВШ-30-К-С-25/380 У2		
		IX. Сталь		
	ГОСТ	Сталь полосовая прокатная,		Поставляется подрядчиком
	103-76	сечением 25×4 мм		
		Ст. 25×4 п.м.	80	

Позиц. обозн.	Обозначение	Наименование	Кол	Примечание
		X. Трубы металлические.		
	ГОСТ 10704-76	Труба стальная электросварная ГОСТ 10704-76 с характеристиками группы „Б" по ГОСТ 10705-63, с плюсовым допуском, с полностью сплющенным гратом, с наружным диаметром и толщиной стенки		Поставляется подрядчиком
		т. 20×1,6 мм п.м	35	
		/Условный проход 15мм/		
	ГОСТ 10704-76	то же, с наружным диаметром и толщиной стенки		Поставляется подрядчиком
		т. 26×1,8 мм п.м.	460	
		/Условный проход 20мм/		
	ГОСТ 10704-76	То же с наружным диаметром и толщиной стенки		Поставляется подрядчиком
		т. 32×2,0 мм п.м.	120	
		/Условный проход 25мм/		
	ГОСТ 10704-76	То же с наружным диаметром и толщиной стенки		Поставляется подрядчиком
		т. 47×2,0 мм п.м.	40	
		/Условный проход 40мм/		

Позиц. обозн.	Обозначение	Наименование	Кол	Примечание
	ГОСТ 10704-76	То же, с наружным диаметром и толщиной стенки		Поставляется подрядчиком
		т. 59×2,0мм п.м.	16	
		/Условный проход 50мм/		
		X. Вводы гибкие		
	Красноярский завод электромонтажных изделий	Ввод гибкий для труб с наружным диаметром 25-27мм, длиной 925мм, т. К 1082	12	Поставляется подрядчиком
	Красноярский завод электромонтажных изделий	Ввод гибкий для труб с наружным диаметром 32÷34мм, длиной 655мм, т. К 1084	2	Поставляется подрядчиком
	Красноярский завод электромонтажных изделий	Ввод гибкий для труб с наружным диаметром 47÷49мм, длиной 925мм т. К 1087	2	Поставляется подрядчиком

Типовой проект 252-1-110 Альбом 15

Согласовано: ГА спец. то Воскресенский; Взам. инв. N; Подпись и дата; Инв. N подл.

Привязан

Инв. N

ГАП	Белов	
Гл. спец. то	Филин	
Нач. отд.	Рощин	
Гл. инж. отд.	Торгашов	
Н. контр	Белокурова	
ГИП	Белокурова	
Рук. гр	Филатова	
Вед. инж	Юдина	

ТП 252-1-110 ЭЛЗ

Унифицированный корпус для детей в каркасно-панельных конструкциях ИИ-04 на 190 коек. Вариант со встроенным сооружением вспомогательного назначения

Стадия	Лист	Листов
Р	7	

Блок А
Общие данные
/окончание/

ГИПРОНИИЗДРАВ

Копировал:

Формат 22г

~380/220в

ПОМЕЩЕНИЕ ВСПОМОГАТЕЛЬНОГО НАЗНАЧЕНИЯ

ПОМЕЩЕНИЕ ВСПОМОГАТЕЛЬНОГО НАЗНАЧЕНИЯ

2200 1500

h=2100

ВГПМ2-10

АВВГ-2×4 СК ПО СТЕНЕ НА ОТМЕТКЕ-21

Ст 25×4 НА h=2350

2050

1650

700 1800

h=750

h=1800

700 600

В ПОЛУ

В ПОЛУ

Ст 40×4 К НАРУЖНОМУ ОЧАГУ ЗАЗЕМЛЕНИЯ С Rд=4ома

ДИЗЕЛЬНАЯ

СИГНАЛ ОТ ТОЛ ГЛАВНОГО КОРПУСА ОТ РПУ1-313(2) КОНТАКТЫ 11-12 В ЦЕПЬ КАТУШКИ ПМЛ 310004

ЩО-1

ВВОД ОТ Т.П. ВРУ1-11

ЩИТОВАЯ

2856

ПКУ3-38Е-0107

ПМЛ-310004

ЩС-3

h=2500

1900

4800

ВЕНТКАМЕРА

В ПОЛУ

ШУ-4 П2

h=500

2900

3200

П1

h=2500

2200

1300 900

350

Л

К

И

Н

Д

ПОМЕЩЕНИЕ ДЛЯ РАЗМЕЩЕНИЯ ПЕРСОНАЛА

БУФЕТНАЯ

САН КОМНАТА

h=350

1600

2150

1500

400

В ПОЛУ

Ст ⌀ В В ПОЛУ АЛЬБОМ СЕРИЯ 2.244-1 ВЫПУСК 2 ЛИСТ 24 ДЕТАЛЬ 184

1550

1500

1900

1800

от щита автоматики пожарных насосов АПВ-3(1×4) Т.20

Ст 25×4 НА ОТМЕТКЕ-1.70

щит автоматики

ШУ-2

ШУ-3

ШУ-1

h=300

h=2500

h=300

2800

1460

750

1800

КОМНАТА ПЕРСОНАЛА

КИСЛОРОДНАЯ

САН КОМНАТА

ПОМЕЩЕНИЕ ВСПОМОГАТЕЛЬНОГО НАЗНАЧЕНИЯ

ПОМЕЩЕНИЕ ВСПОМОГАТЕЛЬНОГО НАЗНАЧЕНИЯ

НАСОСНАЯ

/БАКИ/

ФЕКАЛЬНАЯ НАСОСНАЯ

Ст 40×4 К ОЧАГУ ПОВТОРНОГО ЗАЗЕМЛЕНИЯ Rд≤10 ом

ТАМБУР АВАРИЙНОГО ВХОДА

9 10 11 12 13 14 15 16

Г Б А Л В Г 10 16

ГИП ОВ	Кольцова		
ГИП ВК	Белышева		
ГЛ.СПЕЦ.ТО	Филин		
Нач.отд.	Рощин		
Гл.инж.о.	Торгашов		
Н.контр.	Белокурова		
ГИП отд.	Белокурова		
Рук.груп.	Филатова		
Вед.инж.	Юдина		

Т.П. 252-1-110 ЭЛ3

Привязан

Инв.№

Унифицированный корпус для детей в каркасно-панельных конструкциях ИИ-04 на 120 коек вариант со встроенным сооружением вспомогательного назначения

Стадия	Лист	Листов
Р	8	

Блок "А" Электросиловое оборудование План подвала

ГИПРОНИИЗДРАВ

Инв.№ подл. | Подпись и дата | Взам.инв.№

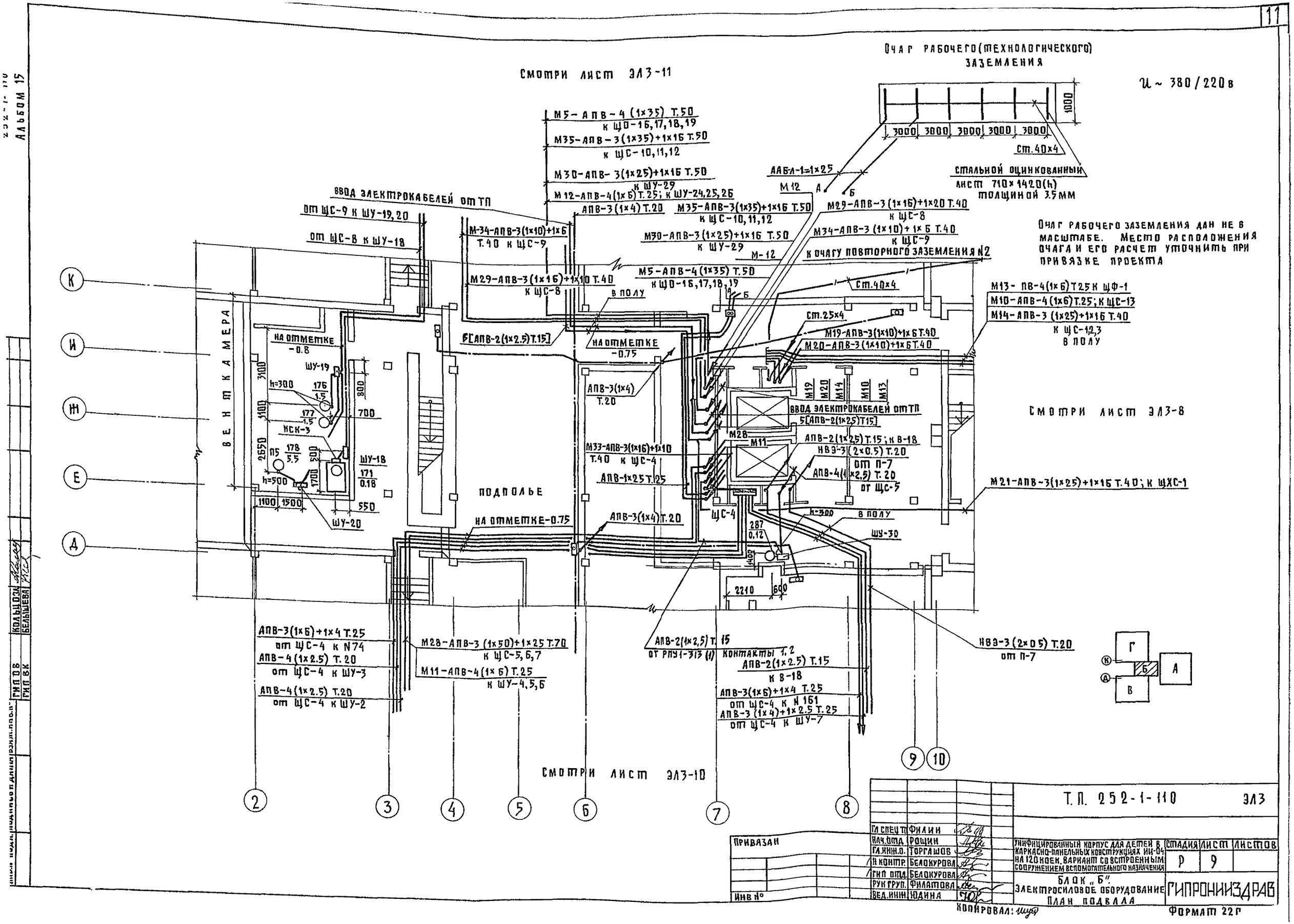

Очаг рабочего (технологического) заземления
Смотри лист ЭЛ3-11
U ~ 380/220 в
1000
3000 3000 3000 3000 3000
Ст.40х4
Стальной оцинкованный лист 710×1420(h) толщиной 3.5 мм
М5-АПВ-4 (1х35) Т.50 к ЩО-16,17,18,19
М35-АПВ-3(1х35)+1х16 Т.50 к ЩС-10,11,12
М30-АПВ-3(1х25)+1х16 Т.50 к ШУ-29
М12-АПВ-4(1х6) Т.25; к ШУ-24,25,26
АПВ-3(1х4) Т.20
ВВОД ЭЛЕКТРОКАБЕЛЕЙ ОТ ТП
от ЩС-9 к ШУ-19,20
от ЩС-8 к ШУ-18
М-34-АПВ-3(1х10)+1х6 Т.40 к ЩС-9
М29-АПВ-3(1х16)+1х10 Т.40 к ЩС-8
М35-АПВ-3(1х35)+1х16 Т.50 к ЩС-10,11,12
М30-АПВ-3(1х25)+1х16 Т.50 к ШУ-29
М5-АПВ-4(1х35) Т.50 к ЩО-16,17,18,19
ААБЛ-1=1х25
М12
М29-АПВ-3(1х16)+1х20 Т.40 к ЩС-8
М34-АПВ-3(1х10)+1х6 Т.40 к ЩС-9
М-12
К очагу повторного заземления N2
Очаг рабочего заземления дан не в масштабе. Место расположения очага и его расчет уточнить при привязке проекта
Ст.40х4
Ст.25х4
М13-ПВ-4(1х6) Т25 к ЩФ-1
М10-АПВ-4(1х6) Т.25; к ЩС-13
М14-АПВ-3(1х25)+1х16 Т.40 к ЩС-1,2,3 в полу
М19-АПВ-3(1х10)+1х6 Т.40
М20-АПВ-3(1х10)+1х6 Т.40
В полу
5[АПВ-2(1х2.5) Т.15]
На отметке -0.75
На отметке -0.8
ШУ-19
h=300
176 1.5
177 1.5
КСК-3
П5 178 5.5
h=500
ШУ-18
171 0.18
ШУ-20
3100
1100
2650
800
700
500
1700
1100 1500
550
Вентка мера
АПВ-3(1х4) Т.20
М33-АПВ-3(1х16)+1х10 Т.40 к ЩС-4
АПВ-1х25 Т.25
М19 М20 М14 М10 М13
ВВОД ЭЛЕКТРОКАБЕЛЕЙ ОТ ТП
5[АПВ-2(1х25) Т15]
М28
М11
АПВ-2(1х25) Т.15; к В-18
НВЭ-3(2х0.5) Т.20 от П-7
АПВ-4(1х2.5) Т.20 от ЩС-5
Смотри лист ЭЛ3-8
М21-АПВ-3(1х25)+1х16 Т.40; к ЩХС-1
Подполье
На отметке-0.75
АПВ-3(1х4) Т.20
ЩС-4
287 0.12
h=300
В полу
ШУ-30
2210
600
АПВ-3(1х6)+1х4 Т.25 от ЩС-4 к N74
АПВ-4(1х2.5) Т.20 от ЩС-4 к ШУ-3
АПВ-4(1х2.5) Т.20 от ЩС-4 к ШУ-2
М28-АПВ-3(1х50)+1х25 Т.70 к ЩС-5,6,7
М11-АПВ-4(1х6) Т.25 к ШУ-4,5,6
АПВ-2(1х2,5) Т.15 от РПУ1-313 (1) контакты 1,2
АПВ-2(1х2.5) Т.15 к В-18
АПВ-3(1х6)+1х4 Т.25 от ЩС-4 к N161
АПВ-3(1х4)+1х2.5 Т.25 от ЩС-4 к ШУ-7
НВЭ-3(2х0.5) Т.20 от П-7
Смотри лист ЭЛ3-10
К И Ж Е Д
2 3 4 5 6 7 8 9 10
Г Б А В
Т.П. 252-1-110 ЭЛ3
Гл.спец.т. Филин
Нач.отд. Рощин
Гл.инж.о. Торгашов
Н.контр. Белокурова
Гип отд. Белокурова
Рук.груп. Филатова
Вед.инж. Юдина
Привязан
Инв №
Унифицированный корпус для детей в каркасно-панельных конструкциях ИИ-04 на 120 коек. Вариант со встроенным сооружением вспомогательного назначения
Стадия Р
Лист 9
Листов
Блок „Б". Электросиловое оборудование План подвала
Гипрониздрав
Копировал:
Формат 22г
Альбом 15

Типовой проект 252-1-110 Альбом 15

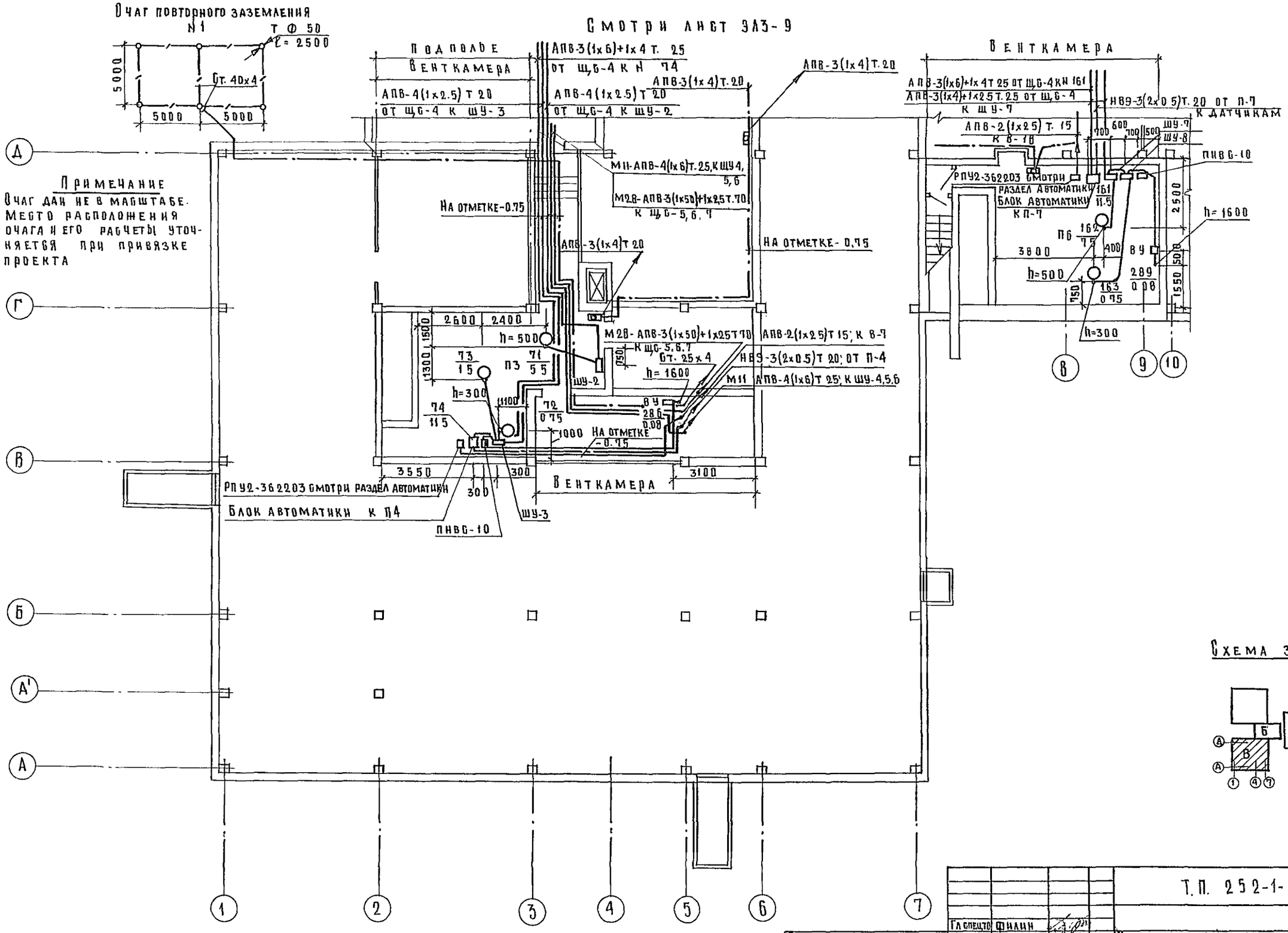

Т.П. 252-1-110 -ЭЛЗ					
Гл спец-то	Филин				
Нач отд	Рощин				
Гл инж отд	Торгашов				
Н контр.	Белокурова				
Гип отд	Белокурова				
Рук. гр.	Филатова				
Вед инж.	Юдина				

Привязан:

Инв №

Инв № подл | Подпись и дата | Взам. инв №

Гл арх пр-та | Гип ов | Гип вк. | Милешин | Кольцова | Белышева | Гл спец-то | Воскресенский

Унифицированный корпус для детей в каркасно-панельных конструкциях ИН-04 на 120 коек. Вариант со встроенным сооружением вспомогательного назначения

Стадия	Лист	Листов
Р	10	

Блок В
Электросиловое оборудование
План подвала.

ГИПРОНИИЗДРАВ

Копировал: Ахметжанова

Формат 22 г

Инв.№ подл. | Подпись и дата | Взам.инв.№

ГИП СПЕЦ ТО Воскресенский
ГИП ОВ Ильцова
ГИП ВК Бельшева
Н.К. Инженерные системы 252-1-110 Альбом 15

~380/220 в

Автоматическое отключение общеобменной вентиляции при пожаре от РПУ1-313(1) и РПУ1-313(2), установленных около станции пожарной сигнализации (ТОЛ), расположенной в главном корпусе

Из главного корпуса:
- от РПУ1-313(1) контакты 1,2
- от РПУ1-313(1) контакты 7,8
- от РПУ1-313(1) контакты 9,10
- от РПУ1-313(1) контакты 11,12
- от РПУ1-313(2) контакты 7,8
- от РПУ1-313(2) контакты 9,10

Ввод электрокабелей от ТП

Подполье

Холодильная станция

Подполье

Венткамера

Подполье

Подполье

Санузлы

Вакуумные насосы

Гардероб персонала домашней и рабочей одежды

ШУ-29, ШУ-11, ШУ-27, ШУ-14, ШУ-13, ШУ-12, ШУ-17, ШУ-16, ШУ-15, ШУ-9, ШУ-10, ШУ-28

700 700 500 500 800 700

1300

1200

К градирне

М30-АПВ-3(1х25)+1х16 Т 50 к ШУ-29

М12-АПВ-4(1х6) Т 25; к ШУ-24,25,26

М35-АПВ-3(1х35)+1х16 Т.50 к ЩС-10,11,12

ППВС-2х10 к сигнальным панелям

М5-АПВ-4(1х35) Т.50 к ЩС-16,17,18,19

АПВ-2(1х2,5) Т.15; к В-3

К ЩО-16,17,18,19

ИВЗ-3(2х0,5) Т.20 от П-2

Блок автоматики ППВС-10

КСК-1, КСК-2

РПУ2-362203 смотри раздел автоматики

ЩС-8, ЩС-9

В полу

М35 АПВ-3(1х16)+1х10 Т.50 к ЩС-10,11,12

АПВ-3(1х4) Т.20

6 [АПВ-2(1х2,5) Т 15]

АПВ-3(1х4) Т.20

Ввод электрокабелей от ТП

М5-АПВ-4(1х35) Т.50 к ЩО-16,17,18,19

М30-АПВ-3(1х25)+1х16 Т 50 к ШУ-29

М35-АПВ-3(1х35)+1х16 Т.50 к ЩС-10,11,12

М12-АПВ-4(1х6) Т 25 к ШУ-24,25,26

М34-АПВ-3(1х10)+1х6 Т.40 к ЩС-9

М29-АПВ3(1х16)+1х10 Т40 к ЩС-8

Ст. 25х4

К очагу повторного заземления №1

От ЩС-8 к ШУ-18 на отметке -0,75

От ЩС-9 к ШУ-19,20 на отметке -0,75

Смотри лист ЭЛ3-9

ГИ спецТО	Филин	ТП. 252-1-110	ЭЛ3
Нач.отд.	Рощин		
Гл.инж.О	Торгашов		
Н.контр	Белокурова		
ГИП отд.	Белокурова		
Рук.груп.	Филатова		
Вед.инж.	Юдина		

Привязан

Инв.№

Унифицированный корпус для детей в каркасно-панельных конструкциях ИИ-04 на 120 коек. Вариант со встроенным сооружением вспомогательного назначения

Стадия	Лист	Листов
Р	11	

Блок „Г". Электросиловое оборудование. План подвала

ГИПРОНИИЗДРАВ

Копировал: Щуф.

Формат 22г

Типовой проект 252-1-110 Альбом 15

Расчетная таблица силовой распределительной сети.

U ~ 380/220 В

Данные распределительного щита	Предохранитель или автомат: Тип	Предохранитель или автомат: Уставка А	№ распределительной линии	Распределительная линия до пускателя: Pр, квт	Jр, А	Марка провода	Число и сечение проводов	Способ прокладки	Длина, м	Пусковой аппарат: Тип	Iном. / Iуст.	Линия к электроприемнику: Марка провода	Число и сечение проводов	Способ прокладки	Длина, м	Электроприемник: № по плану	Тип	Pр, квт	Jр, А	Условное обозначение на плане	Наименование электроприемника
ПР11-3043-21У3 ЩС-2 / 55.9	АЕ2036	16		4.5	10.1	АПВ	4(1×2.5)	Т.20	15	ШУ 51020382 Е ШУ-1	5.0/4.0	АПВ	3(1×2.5)	Т.20	5	1	АО2-22-4	1.5	3.5		Насос фекальный
				3.0	6.6	АПВ	4(1×2.5)	Т.20	15	ШУ 51040382-Е-Е ШУ-2	5.0/4.0	АПВ	3(1×2.5)	Т.20	9	2	4АХ80А2	1.5	3.3		Насос хозяйственно-технического водоснабжения
											5.0/4.0	АПВ	3(1×2.5)	Т.20	6	3	4АХ80А2	1.5	3.3		Пожарный насос
	АЕ2036	16		4.5	9.9	АПВ	4(1×2.5)	Т.20	20	ШУ 51060382-Е-Е-Е ШУ-3	5.0/4.0	АПВ	3(1×2.5)	Т.20	8	4	4АХ80А2	1.5	3.3		Насос хозяйственно-технического водоснабжения (резерв)
											5.0/4.0	АПВ	3(1×2.5)	Т.20	6	5	4АХ80А2	1.5	3.3		Пожарный насос (резерв)
											5.0/4.0	АПВ	3(1×2.5)	Т.20	4	6	4АХ80А2	1.5	3.3		Насос для уплотнения сальников
	АЕ2036	25		12.0	18.7	АПВ	4(1×4)	Т.25	15	К	20		КОМПЛЕКТНО			9	КНЭ9-100	12.0	18.7		Электрокипятильник
	АЕ2036	25										АПВ	4(1×4)+1×2.5	Т.25	10	10	ЭЩ-01	3.0	20.0		Электрощиток для переносной медаппаратуры
	АЕ2036	25										АПВ	4(1×4)+1×2.5	Т.25	18	11	ЭЩ-01	3.0	20.0		Электрощиток для переносной медаппаратуры
	АЕ2036	25		12.0	18.7	АПВ	4(1×4)	Т.25	15	К	20		КОМПЛЕКТНО			12	КНЭ9-100	12.0	18.7		Электрокипятильник
	АЕ2036	25										АПВ	4(1×4)+1×2.5	Т.25	17	13	ЭЩ-01	3.0	20.0		Электрощиток для переносной медаппаратуры
	АЕ2036	25										АПВ	4(1×4)+1×2.5	Т.25	18	14	ЭЩ-01	3.0	20.0		Электрощиток для переносной медаппаратуры
	АЕ2034	16		1.15	5.8							АПВ	3(1×2.5)	Т.20	7	15	Э40-220	1.0	4.9		Кипятильник дезинфекционный
												АПВ	2(1×2.5)	Т.15	8	15	ЗИЛ	0.15	0.9		Холодильник
	АЕ2034	16		2.0	9.4							АПВ	3(1×2.5)	Т.20	9	17 18	Э40-220	1.0+1.0	9.4		Кипятильники дезинфекционные
	АЕ2034	20		3.6	16.5							АПВ	4(1×4)	Т.25	20	19	„Тайга"	3,6	16.5	3	Электроплита
	АЕ2034	16		1.25	6.25							АПВ	3(1×2.5)	Т.20	30	20 21 22	ЗИЛ Э40-220	0.15 0.1 1.0	0.9 0.45 4.9		Холодильник Местное освещение Кипятильник дезинфекционный
	АЕ2034	16		1.25	6.25							АПВ	3(1×2.5)	Т.20	15	23 24 25	ЗИЛ Э40	0.15 0.1 1.0	0.9 0.45 4.9		Холодильник Местное освещение Кипятильник дезинфекционный
	АЕ2034	16		1.65	8.5							АПВ	2(1×2.5)	Т.15	20	26		1.0	5.0		Щит автоматики
												АПВ	2(1×2.5)	Т.15	5	27	ЗСД-6К	0.65	3.5		Агрегат селеновый выпрямительный

Т.П. 252-1-110 -ЭЛ3

Гл. спец. ТО	Филин	
Нач. отд.	Рощин	
Гл. инж. отд.	Торгашов	
Н. контр.	Белокурова	
Гип. отд.	Белокурова	
Рук. гр.	Филатова	
Вед. инж.	Юдина	

Привязан

Инв. №

Унифицированный корпус для детей в каркасно-панельных конструкциях ИН-04 на 120 коек вариант со встроенным сооружением вспомогательного назначения

Стадия	Лист	Листов
Р	12	

Блока Электросиловое оборудование Расчетно-монтажная таблица № 1

ГИПРОНИИЗДРАВ

Инв. № подл. | Подпись и дата | Взам. инв. № | Гл. спец. ТО | Воскресенский | Согласовано

Копир. Цыганкова

Формат 22г

Типовой проект 252-1-110 Альбом 15

И ~ 380/220 В

Расчетная таблица силовой распределительной сети

Данные распределительного щита	Предохранитель или автомат: Тип	Предохранитель или автомат: Уставка А	№ распределительной линии	Распределительная линия до пускателя: Pр, кВт	Распределительная линия до пускателя: Jр, А	Распределительная линия до пускателя: Марка провода	Распределительная линия до пускателя: Число и сечение проводов	Распределительная линия до пускателя: Способ прокладки	Распределительная линия до пускателя: Длина, м	Пусковой аппарат: Тип	Пусковой аппарат: I ном. / I уст.	Линия к электроприемнику: Марка провода	Линия к электроприемнику: Число и сечение проводов	Линия к электроприемнику: Способ прокладки	Линия к электроприемнику: Длина, м	Электроприемник: № по плану	Электроприемник: Тип	Электроприемник: Pр, кВт	Электроприемник: Jр, А	Электроприемник: Условное обозначение на плане	Наименование электроприемника
ПР11-3067-21У3 ЩС-3 57.5 (в т.ч. резерв 23.3 кВт)	АЕ2046	16		3.78	6.4	АПВ	4(1×2.5)	Т.20	5	ПМЛ123002	6.0	АПВ	4(1×2.5)	Т.20	15	28	—	3.6	5.8		Заслонка утепленная
				0.18	0.6	АПВ	4(1×2.5)	Т.20	3	ПМЛ163102	1.6	АПВ	9(1×2.5)	Т.25	15	29	—	0.18	0.6		Заслонка с электроприводом
	АЕ2046	20		5.5	14.0	АПВ	3(1×4)+1×2.5	Т.25	5	ПМЛ223002	14.0	АПВ	3(1×2.5)	Т.20	7	30	АО2-52-8	5.5	14.0		Вытяжная вентсистема В-2
	АЕ2046	50		22.5	35.0	АПВ	4(1×16)	Т.40	15	К	40.0	АПВ	4(1×10)	Т.40	7	31	—	22.5/15.0	35.0		Электрокалорифер для I режима
	АЕ2046	16		2.3	5.3	АПВ	4(1×2.5)	Т.20	12	ШУ-5104 03В2-Г-Д	3.2/2.5	АПВ	3(1×2.5)	Т.20	6	32	АОЛ2-12-4	0.8	2.1		Приточная вентсистема П-1
										ШУ-4	4.0/3.2	АПВ	3(1×2.5)	Т.20	5	33	АОЛ2-21-2	1.5	3.2		Приточная вентсистема П-2
	АЕ2046	50		22.5	35.0	АПВ	4(1×16)	Т.40	7	К	40.0	АПВ	4(1×10)	Т.40	5	34	—	22.5/15.0	35.0		Электрокалорифер для II режима
	АЕ2046	16		0.12	0.42	АПВ	4(1×2.5)	Т.20	12	ПМЛ123002	16	АПВ	3(1×2.5)	Т.20	5	35	4АА56А4	0.12	0.42		Вытяжная вентсистема В-1
	АЕ2046	32		Резерв																	
	АЕ2046	16		0.8	1.5	АПВ	4(1×2.5)	Т.20	5	ПМЛ163102	1.6	АПВ	3(1×2.5)	Т.20	8	36	—	0.8	1.5		Клапан герметический
ЩС-4 ПР11-3059-21У3 39.2	АЕ2046	16.0		5.5	11.3	АПВ	4(1×2.5)	Т.20	30	ШУ 51023В2М ШУ 2	16.0/12.5	АПВ	3(1×2.5)	Т.20	6	71	4А112М4Ч	5.5	11.3		Приточная вентсистема П-3
										ШУ5104 03В2-Д-Е	4.0/3.2	АПВ	3(1×2.5)	Т.20	4	72	4А71В4	0.75	2.2		Вентилятор
	АЕ2046	16.0		2.3	6.1	АПВ	4(1×2.5)	Т.20	35	ШУ-3	5.0/4.0	АПВ	3(1×2.5)	Т.20	5	73	АОЛ2-22-4	1.5	3.5		Насос
				0.08	0.36	АПВ	2(1×2.5)	Т.15	3	ПНВС-10	5.0	АПВ	2(1×2.5)	Т.15	12	286		0.08	0.36		Выпрямительное устройство
	АЕ2046	32.0		11.5	23.8	АПВ	3(1×6)+1×4	Т.25	35	Блок автоматики			Комплектно			74	УКВ-2	11.5	23.8	К	Кондиционер П-4
	АЕ2046	16.0	Резерв									НВЭ	3(2×0.5)	Т.20	20					U I	Блок датчиков
										Блок автоматики		НВЭ	3/2×0.5	Т.20	20					U I	Блок датчиков
	АЕ2046	32.0		11.5	23.8	АПВ	3(1×6)+1×4	Т.25	15			Комплектно				161	УКВ-2	11.5	23.8	К	Кондиционер П-7
	АЕ2046	25.0		8.3	17.7	АПВ	3(1×4)+1×2.5	Т.25	15	ШУ 51020 3В2Н ШУ-7	20.0/16.0	АПВ	3(1×4)	Т.20	6	162	4А13254	7.5	15.1		Приточная вентсистема П-6
				0.08	0.36	АПВ	2(1×4)	Т.20	3	ПНВС-10	5.0	АПВ	2(1×2.5)	Т.15	10	289		0.08	0.36		Выпрямительное устройство
				0.83	2.56	АПВ	3(1×4)+1×2.5	Т.25	3	ШУ 51020 3В2Г ШУ-8	3.2/2.5	АПВ	3(1×2.5)	Т.20	10	163	4А71В4	0.75	2.2		Вентилятор

Jп = 80.0
2П.4-49.0-10-274-0.4
АПВ-3(1×16)+1×10Т40
ПМЛ-410004
М-33

Т.П. 252-1-110 -ЭЛ3

Гл. спец. т.о.	Филин	
Нач. отд.	Рощин	
Гл. инж. отд.	Торгашов	
Н. контр.	Белокурова	
Гип отд.	Белокурова	
Рук. гр.	Филатова	
Вед. инж.	Юдина	

Привязан

Инв. №

Унифицированный корпус для детей в каркасно-панельных конструкциях ИИ-04 на 120 коек, вариант со встроенным сооружением вспомогательного назначения

Блоки А,Б,В. Электросиловое оборудование. Расчетно-монтажная таблица №2

Стадия	Лист	Листов
Р	13	

ГИПРОНИИЗДРАВ

Инв. № подл. | Подпись и дата | Взам. инв. № | Гл. спец. т.о. | Воскресенская

252-1-110
Альбом 15

Расчетная таблица силовой распределительной сети.

U ~ 380/220 в.

Данные распределительного щита	Предохранитель или автомат: Тип	Предохранитель или автомат: Установка А	N распределительной линии	Распределительная линия до пускателя: Pp, квт.	Распределительная линия до пускателя: Jp, А	Распределительная линия до пускателя: Марка провода	Распределительная линия до пускателя: Число и сечение проводов	Распределительная линия до пускателя: Способ прокладки	Распределительная линия до пускателя: Длина, м.	Пусковой аппарат: Тип	Пусковой аппарат: I ном. / I уст.	Линия к электроприемнику: Марка провода	Линия к электроприемнику: Число и сечение проводов	Линия к электроприемнику: Способ прокладки	Линия к электроприемнику: Длина, м	Электроприемник: № по плану	Электроприемник: Тип	Электроприемник: Pp, квт.	Электроприемник: Jp, А	Электроприемник: Условное обозначение на плане	Наименование электроприемника
ЩС-8	АЕ 2036	20.0		5.5	11.3	АПВ	3(1x4) + 1.x2.5	т.20	13	ШУ510203В2М ШУ-9	16.0 / 12.5	АПВ	3(1x2.5)	т.20	6	164	ВВН-1.5М	5.5	11.3		Вакуум-насос
	АЕ 2036	20.0		5.5	11.3	АПВ	3(1x4) + 1x2.5	т.20	12	ШУ510203В2М ШУ-10	16.0 / 12.5	АПВ	3(1x2.5)	т.20	6	165	ВВН-1.5М	5.5	11.3		
	АЕ 2036	25.0		7.5	14.6	АПВ	3(1x4) + 1x2.5	т.20	28	ШУ510203В2Н ШУ-11	20.0 / 16.0	АПВ	3(1x4)	т.20	6	166	К-45/30	7.5	14.6		Насосы оборотного водоснабжения
ПР11-3035-21У3	АЕ 2036	25.0		7.5	14.6	АПВ	3(1x4) + 1x2.5	т.20	29	ШУ510203В2Н ШУ-12	20.0 / 16.0	АПВ	3(1x4)	т.20	8	167	К-45/30	7.5	14.6		
Ру = 45,9	АЕ-2036	25.0		7.5	14.6	АПВ	3(1x4) + 1x2.5	т.20	32	ШУ510203В2Н ШУ-13	20.0 / 16.0	АПВ	3(1x4)	т.20	8	168		7.5	14.6		Насосы
	АЕ-2036	25.0		7.5	14.6	АПВ	3(1x4) + 1x2.5	т.20	33	ШУ510203В2Н ШУ-14	20.0 / 16.0	АПВ	3(1x4)	т.20	7	169		7.5	14.6		
Эл = 84.0 М-29-32.2-57.5-30-970-1.3 АПВ-3(1x1.6)+1x10 Т 40												ПВ-2	3(1x1.0)	К-1082	0.9						
												ПВ-2	6(1x1.0)	К-1082	0.9						
	АЕ 2036	16.0		0.36	1.2	АПВ	4(1x2.5)	т.20	12	ШУ540203В2А ШУ-15	1.6 / 1.25	АПВ	9(1x2.5)	т.25	3	170		0.18	0.6	КСК-3	Электрозадвижка
												ПВ-2	3(1x1.0)	К-1082	0.9						
												ПВ-2	6(1x1.0)	К-1082	0.9						
	АЕ-2036	16.0		Резерв			4(1x2.5)	т.20	17	ШУ540203В2А ШУ-18	1.6 / 1.25	АПВ	9(1x2.5)	т.25	3	171		0.18	0.6	КСК-1	Электрозадвижка
	АЕ 2036	16.0		4.4	11.4	АПВ	4(1x2.5)	ШУ510403А2-4И т.20	25		8.0/6.3	Определяется при привязке проекта						2.2	5.7		Вентилятор градирни
										ШУ-27	8.0/6.3	Определяется при привязке проекта						2.2	5.7		Вентилятор градирни
												ПВ-2	3(1x1.0)	К-1082	0.9						
												ПВ-2	6(1x1.0)	К-1082	0.9						
	АЕ 2036	16.0		0.18	0.6	АПВ	4(1x2.5)	т.20	25	ШУ540203В2А ШУ-28	1.6 / 1.25	АПВ	9(1x2.5)	т.25	3	288		0.18	0.6	КСК-2	Электрозадвижка
ЩС-9	АЕ 2046	25.0		7.75	17.0	АПВ	3(1x4) + 1x2.5	т.20	12	ШУ510403В2АЕ ШУ-16	3.2 / 2.5	АПВ	3(1x2.5)	т.20	6	172	4А71В4	0.75	2.2		Вентилятор
											5.0 / 4.0	АПВ	3(1x2.5)	т.20	7	173	АОЛ-2-22-4	1.5	3.5		Насос
						АПВ	3(1x4) + 1x2.5	т.20	3	ШУ510203В2М ШУ-17	16.0 / 12.5	АПВ	3(1x2.5)	т.20	5	174	4А112МА4	5.5	11.3		Приточная вентсистема П-1
	АЕ 2046	32.0		11.58	24.2	АПВ	3(1x6) + 1x4	т.25	10	Блок автоматики			Комплектно		5	175	4КВ-2	11.5	23.8	К	Кондиционер П-2
ПР11-3053-21У3												НВЭ	3(2x0.5)	т.20							Блок датчиков
Ру = 27.8						АПВ	2(1x4)	т.15	3	ПНВС-10	5.0	АПВ	2(1x2.5)	т.15	15	287		0.08	0.36		Выпрямительное устройство
Эл = 47.0 19.5-35-25-48.5-1.1 АПВ-3(1x10)+1x6 Т 40	АЕ 2046	16.0		8.5	17.9	АПВ	4(1x2.5)	т.20	13	ШУ510403В2Е ШУ-19	5.0 / 4.0	АПВ	3(1x2.5)	т.20	10	176	4А80А	1.5	3.3		Насос
											5.0 / 4.0	АПВ	3(1x2.5)	т.20	10	177	4А80А	1.5	3.3		
	АЕ 2046	16.0				АПВ	4(1x2.5)	т.20	11	ШУ510203В2М ШУ-20	16.0 / 12.5	АПВ	3(1x2.5)	т.20	10	178	4АН2МА4	5.5	11.3		Приточная вентсистема П-5
							Резерв														

ПМЛ-310004

М-34

Гл. спец. то	Филин	
Нач. отд.	Рощин	
Гл. инж. от	Торгашов	
Н контр	Белокурова	
ГИП отд	Белокурова	
Рук. груп	Филатова	
Вед. инж.	Юдина	
Инженер	Мартынчук	

Копировал Зорина

Т. П. 252-1-110 -ЭЛ3

Унифицированный корпус для детей в каркасно-панельных конструкциях ИИ-04 на 120 коек. Вариант со встроенным сооружением вспомогат. назнач.

Стадия	Лист	Листов
Р	14	

Блоки „Б" и „Г" Электросиловое оборудование. Расчетно-монтажная таблица №3

ГИПРОНИИЗДРАВ

Формат 22г.

Инв. № подл. | Подпись и дата | Взам. инв. №

252-1-110
Альбом 15

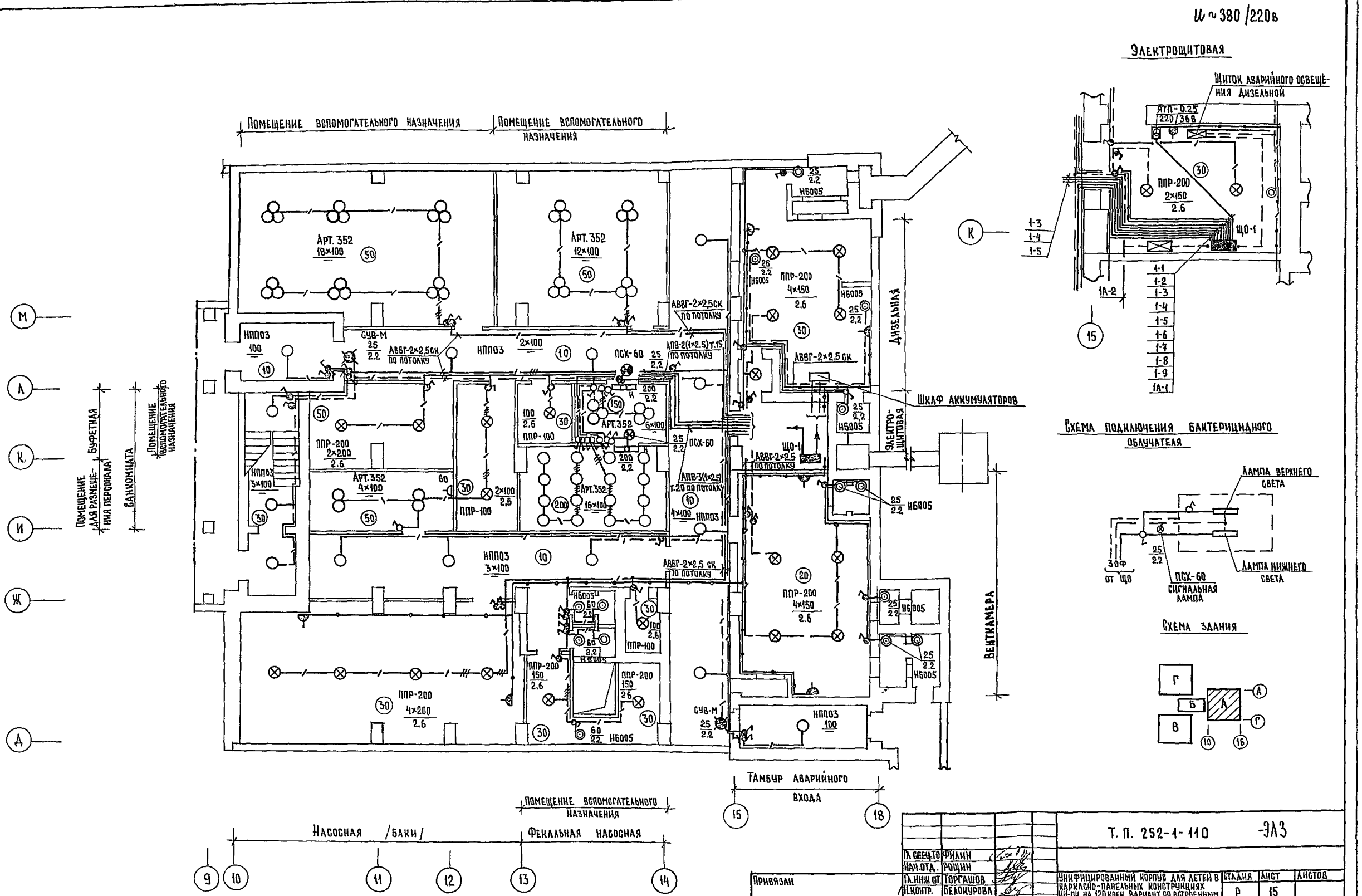

Гл. спец. ТО	Филин		
Нач. отд.	Рощин		
Гл. инж. от.	Торгашов		
Н. контр.	Белокурова		
ГИП отд.	Белокурова		
Рук. груп	Филатова		
Вед. инж.	Юдина		
Инженер	Мартынчук		

Привязан

Инв. №

Т. П. 252-1-110 -ЭЛ3

Унифицированный корпус для детей в каркасно-панельных конструкциях ИИ-04 на 120 коек. Вариант со встроенным сооружением вспомогательного назначения.

Блок „А"
Электроосвещение.
План подвала.

Стадия	Лист	Листов
Р	15	

ГИПРОНИИЗДРАВ

Копир

Формат 22г

252-1-110
Альбом 15

И ~ 380/220 в.

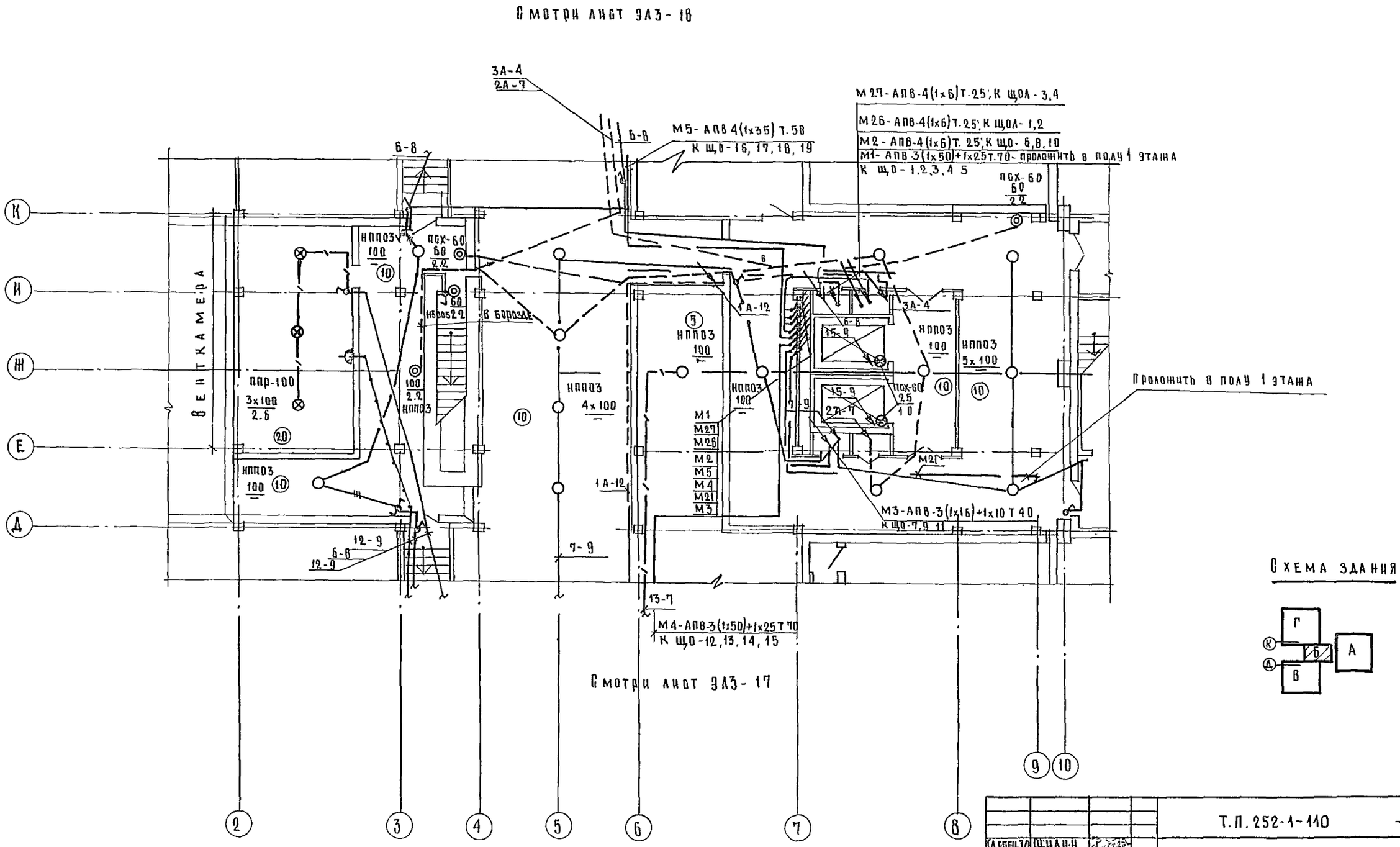

Гл.спец.т.о.	Филин		
Нач.отд.	Рощин		
Гл.инж.отд.	Торгашов		
Н.контр.	Белокурова		
ГИП отд.	Белокурова		
Рук.груп.	Филатова		
Вед.инж.	Юдина		
Инженер	Мартынчук		

Т.П. 252-1-110 -ЭЛЗ

Унифицированный корпус для детей в каркасно-панельных конструкциях ИН-04 на 120 коек вариант со встроенным сооружением вспомогательного назначения

Стадия	Лист	Листов
Р	16	

Блок „Б"
Электроосвещение
План подвала.

ГИПРОНИИЗДРАВ

Привязан:

Инв. №

Копировал: Ахметжанова

Формат 22г

Инв. № подл. подпись и дата | Взам. инв. № | ГИП О.В. | ГИП ВК | Кольцова | Белышева | Гл.спец.т.о. | Воскресенский

252-1-110
Альбом 15

U~ 380/220 В

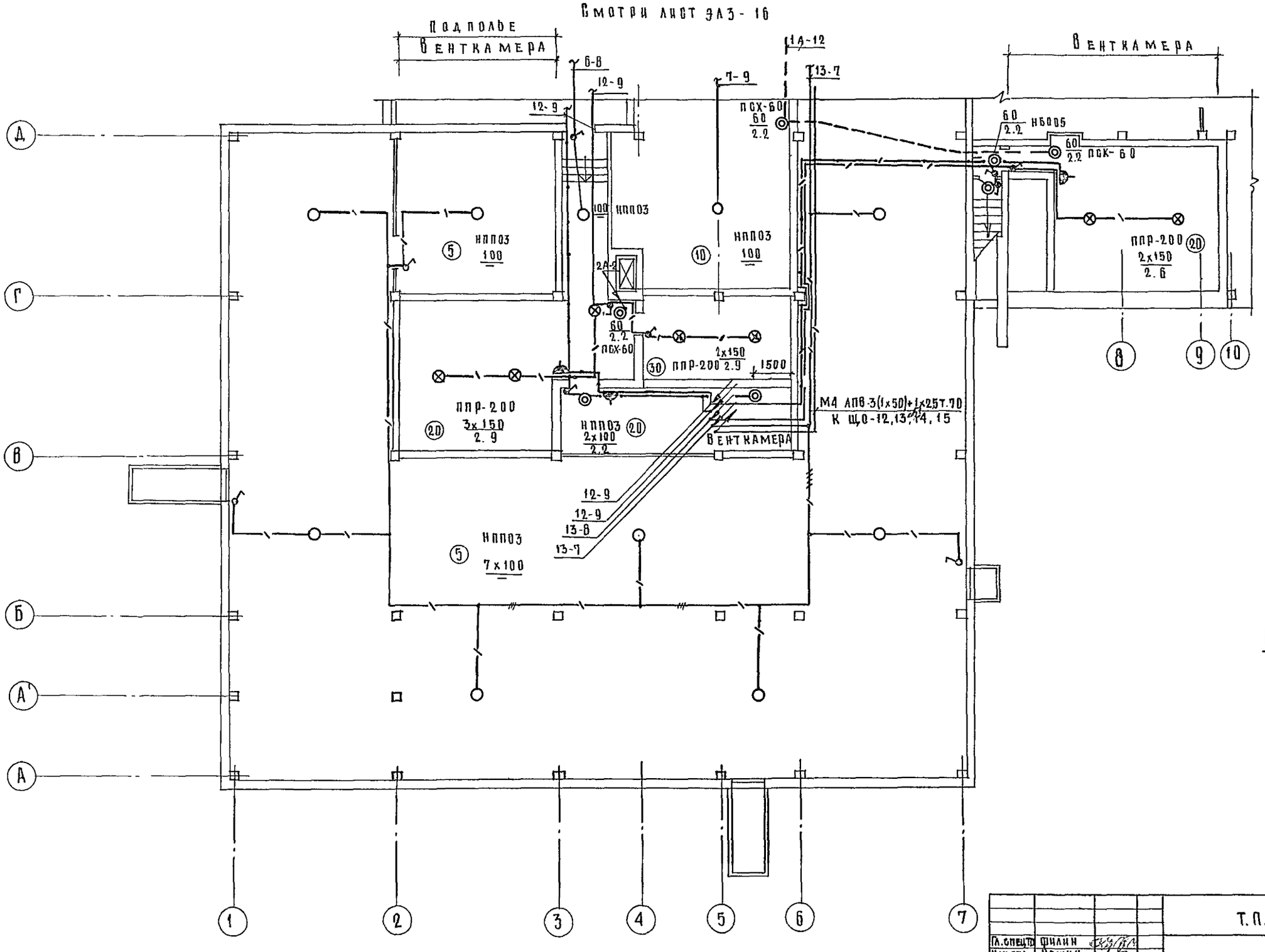

Гл. спец.	Филин		
Нач. отд.	Рощин		
Гл. инж. отд.	Торглашов		
Н. контр.	Белокурова		
ГИП отд.	Белокурова		
Рук. груп.	Филатова		
Вед. инж.	Юдина		
Инженер	Мартынчук		

Т.П. 252-1-110 - ЭЛЗ

Унифицированный корпус для детей дошкольного возраста из каркасно-панельных конструкций ЦНИИЭП на 120 коек. Вариант со встроенным сооружением вспомогательного назначения

Стадия	Лист	Листов
Р	17	

Блок „В"
Электроосвещение.
План подвала.

ГИПРОНИИЗДРАВ

Привязан

Инв. №

Гл. спец. ТО Воскресенский
Гл. арх. пр-та Минешина
Гл. ПОВ Кольцова
Гл. ВК Белышева
Взам. инв. №
Подпись и дата
Инв. № подл.

Копировал: Ахметжанова

Формат 22г.

И~ 380/220 б

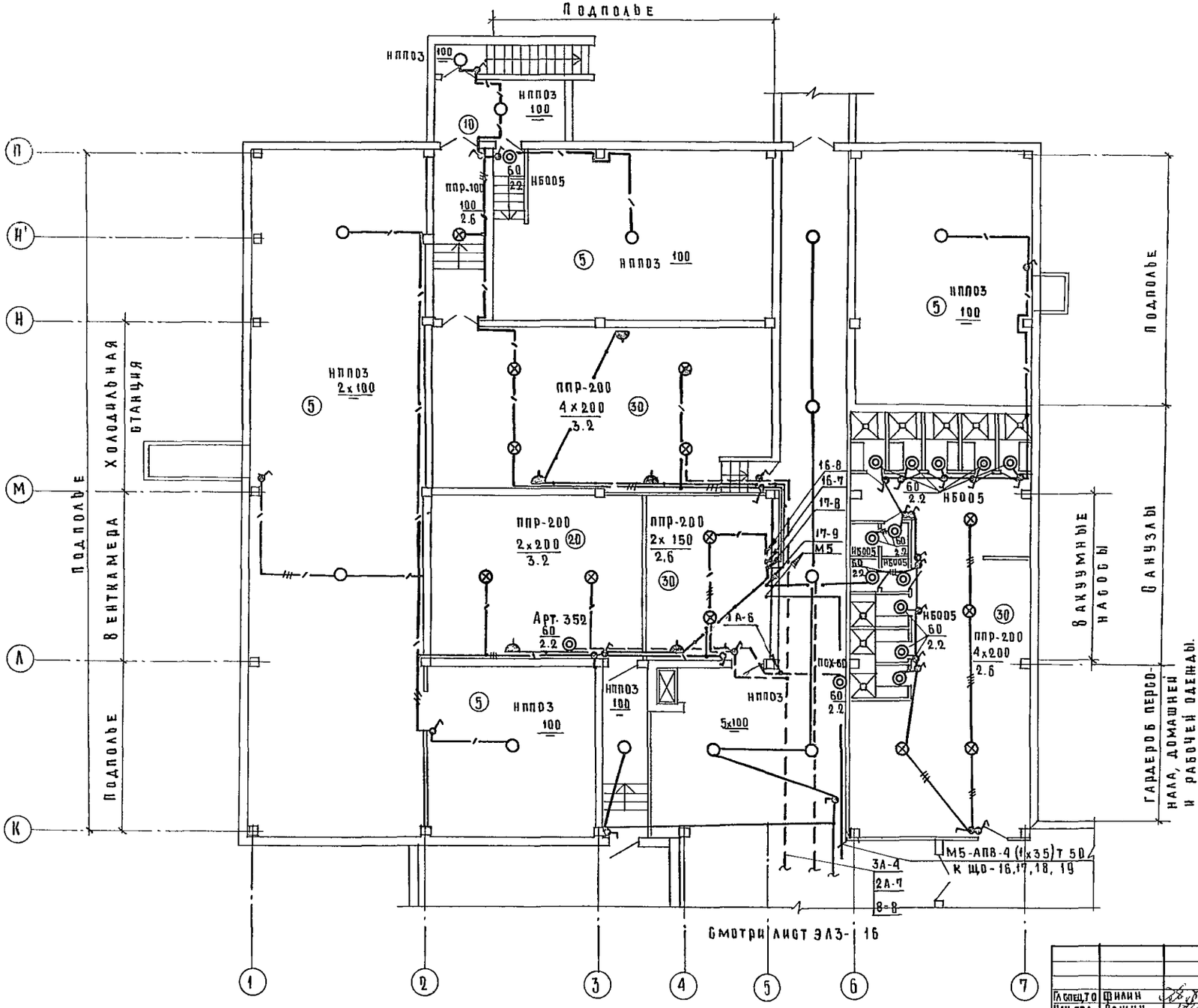

Схема здания

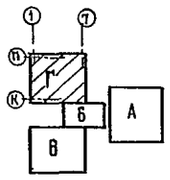

Гл. спец. т.о.	Филин		Т.П. 252-1-110 ЭЛЗ		
Нач. отд.	Рощин				
Гл. инж. отд.	Торгашов		Унифицированный корпус для детей в каркасно-панельных конструкциях ИИ-04 на 120 коек. Вариант со встроенным сооружением вспомогательного назначения	Стадия	Лист	Листов
Н. контр.	Белокурова			Р	18	
Гип отд.	Белокурова					
Рук. груп.	Филатова		Блок „Г" Электроосвещение План подвала	ГИПРОНИИЗДРАВ		
Вед. инж.	Юдина					
Инженер	Мартынчук					

Привязан

Инв. №

Копировал: Ахметжанова

Формат 22 г.

Гл. арх. пр-та	Милешин		Гл. спец. т.о.	Воскресенск	
Гип о.в.	Кольцова				
Гип в.к.	Белышева				

Инв. № подл.	Подпись и дата	Взам. инв. №

Альбом 15

Расчетная схема

U ~ 380/220 в

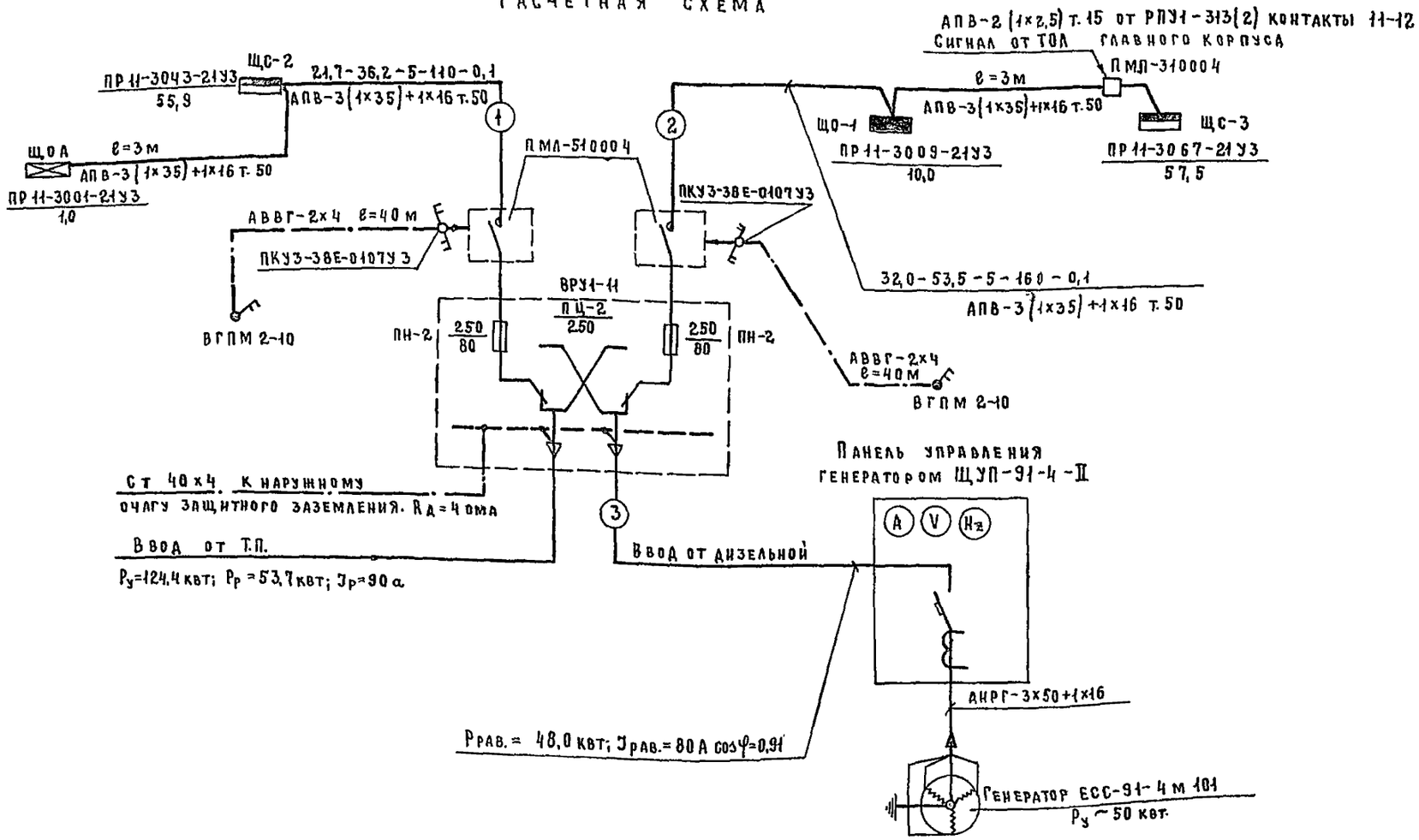

Перечень оборудования

№ поз.	Наименование	Тип	Кол шт.	Примечание
1.	Панель вводная	ВРУ1-11	1	
2.	Панель управления генератором	ЩУП-91-4-II		Входит в комплект дизельного агрегата
3.	Щиток осветительный групповой	ПР11-3009-21У3	1	ЩО-1
4.	Щиток силовой распределительный	ПР11-3043-21У3	1	ЩО-2
5.	Щиток силовой распределительный	ПР11-3067-21У3	1	ЩС-3
6.	Щиток аварийного освещения	ПР11-3001-21У3	1	ЩОА
7.	Щиток аварийного освещения дизельный			Типовой проект А-III-100-76/137 Альбом VII листы ЭЛ5÷ЭЛ9
8.	Агрегат селеновый выпрямительный	ВСА-6К	1	
9.	Пускатель магнитный	ПМЛ-123002	1	
10	Пускатель магнитный	ПМЛ-163102	2	
11.	Пускатель магнитный	ПМЛ-223002	1	
12	Пускатель магнитный	ПМЛ-310004	1	
13.	Пускатель магнитный	ПМЛ-510004	2	
14	Переключатель кулачковый универсальный	ПКУ3-38Е-0107	2	
15	Ящик с понижающим трансформатором 220/36 в	ЯТП-0,2Б	1	

Электрощитовая

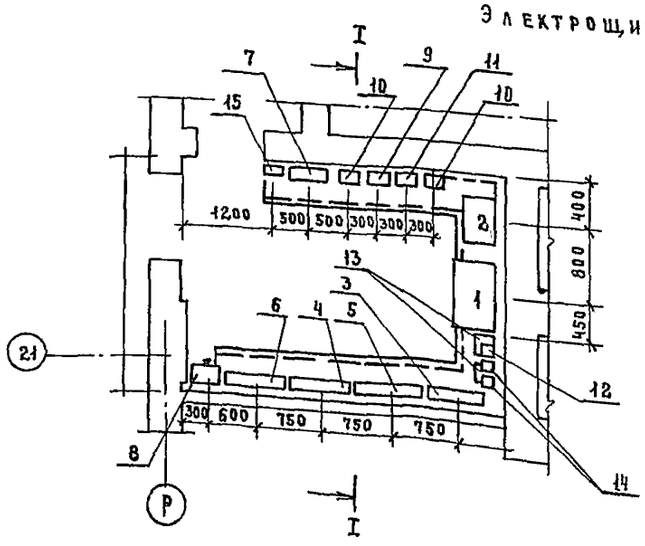

I-I

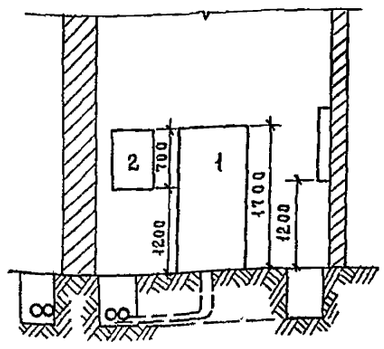

Условная схема соединения РПУ1-313(2) с ПМЛ 310004

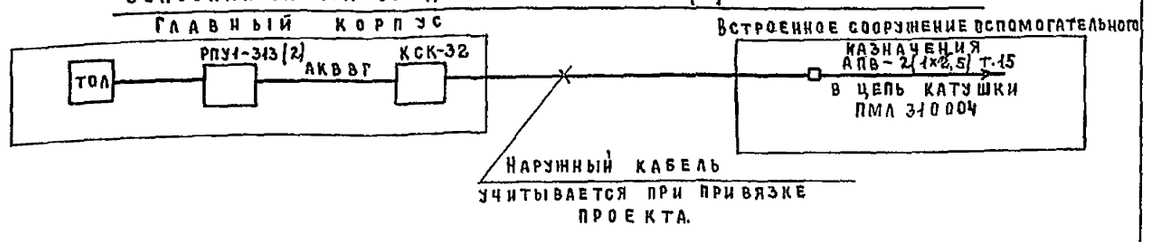

Гл.спец.ТО	Филин		Т.П. 252-1-110	-ЭЛ3
Нач.отд.	Рощин		Унифицированный корпус для детей в каркасно-панельных конструкциях ИИ-04 на 120 коек. Вариант со встроенным сооружением вспомогательного назначения.	Стадия: Р; Лист: 19; Листов:
Гл.инж.от	Торгашов			
Н. контр.	Белокурова			
ГИП	Белокурова		Блок А. Расчетная схема. План электрощитовой.	ГИПРОНИИЗДРАВ
Рук.гр.	Филатова			
Вед.инж.	Юдина			

Привязан

Инв. №

Копировал: Майорова

Формат 22г.

U ~ 380/220В

Схемы принципиальные управления электрооборудованием в дизельной

Схема N1

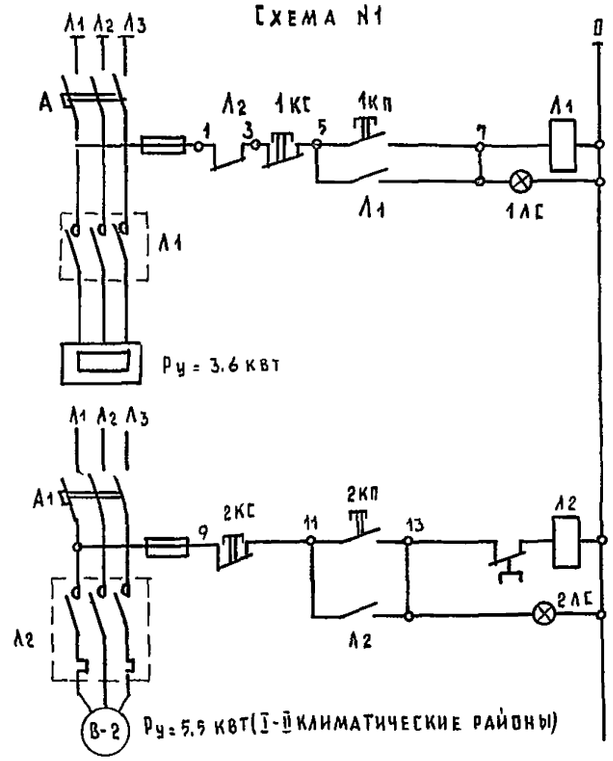

Управление электрообогревом заслонки в дизельной
Управление вытяжным вентилятором в дизельной

Перечень оборудования

Поз.	Обозначение	Наименование	Тип	Кол.	Техническая характеристика	Примечание
		Схема N1				
1	Л1	Пускатель магнитный	ПМЛ-123002	1	катушка ~220В	
2	Л2	Пускатель магнитный	ПМЛ-223002	1	катушка ~220В	
3	А	Выключатель автоматический	АЕ 2046	1		На щите ЩС-3
4	А1	Выключатель автоматический	АЕ 2046	1		На щите ЩС-3
5	1КП 1КС, 1ЛС	В комплекте с ПМЛ-123002		1		
6	2КП 2КС, 2ЛС	В комплекте с ПМЛ-223002		1		
		Схема N2				
1	ИМ	Исполнительный механизм	М90 10/100	1		См. раздел ОВ
2	Н, В	Пускатель магнитный реверсивный	ПМЛ-163102	1	катушка ~220В	
3	КП$_0$, КП$_3$	В комплекте с ПМЛ-163102		1		
		Схема N3				
1	Л1, Л2	Пускатель магнитный	ПМА-510004	2	катушка ~220В	
2	ПВ1; ПВ2	Выключатель пакетный	ВГПМ2-10	2		
3	ПП1; ПП2	Переключатель кулачковый	ПКУ3-38Е-0107-У3	2		

Схема N2

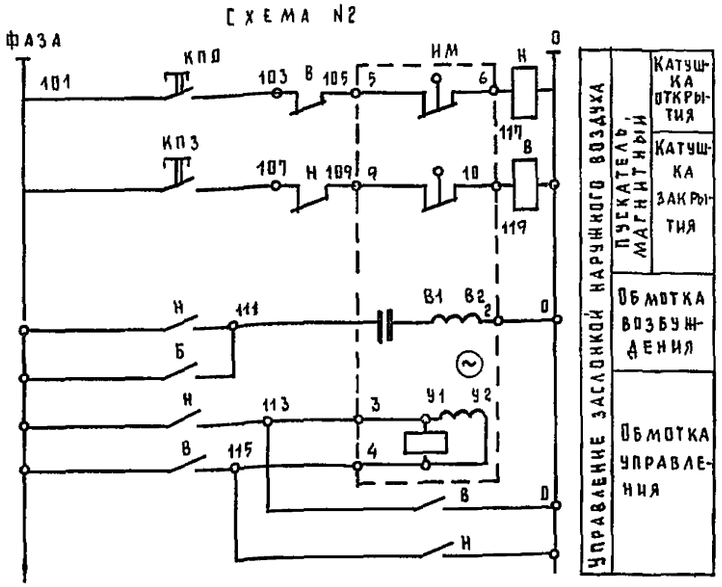

Схема N3

Схема принципиальная отключения электропитания сооружения

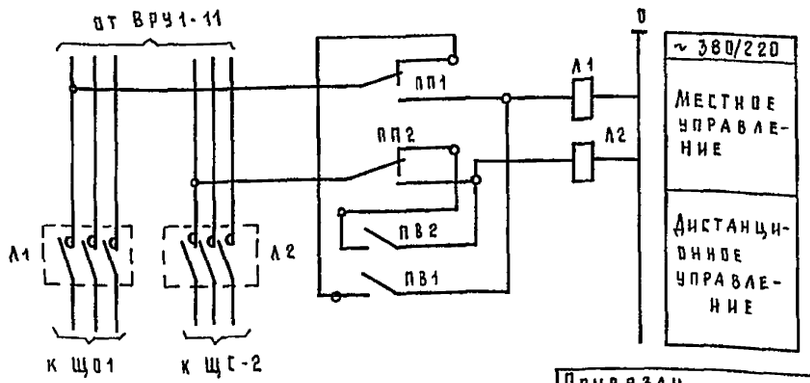

Опросный лист на вводное устройство ВРУ1-11

Схема межпанельных соединений	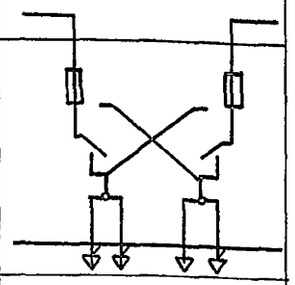	
Схема		
Тип панели	ВРУ1-11	
N панели	1	
Ширина по фасаду, мм	800	
NN вводов, обозначения отходящих фидеров	1	2
Расчетный ток линии, А	36,2	53,5
Тип предохранителя	ПН2-250	ПН2-250
Номинальный ток, А	80	80
Тип переключателя/ номинальный ток	ПЦ2-250	

NN п/п	Наименование и краткие технические характеристики	Тип, размер	Ед. изм.	Кол-во
				1
1	Переключатель 3-полюсный до 250А	ПЦ-2/250	шт.	2
2	Конденсатор емкостью 1мкф, на 220 в	К$_3$-1 мкф	шт.	6
3	Автоматический выключатель	АЕ1031-12	шт.	2
4	Фарфоровый патрон на 6А 220 в	инд. 01116	шт.	2
5	Лампа накаливания	В220-25-1	шт.	2
6	Предохранитель до 250А с плавкой вставкой на 80А	ПН$_2$-250	шт.	6

Привязан

Инв. N

Гл. спец.	Филин		
Нач. отд.	Рощин		
Гл. инж. отд.	Торгашов		
Н. контр.	Белокурова		
Гип	Белокурова		
Рук. гр.	Филатова		
Вед. инж.	Юдина		

Т. п. 252-1-110 ЭЛ3

Унифицированный корпус для детей в каркасно-панельных конструкциях-Д4 на 120 кек. Вариант со встроенным сооружением вспомогательного назначения

Стадия	Лист	Листов
Р	20	

Блок А. Принципиальные схемы управления. Опросный лист на вводное устройство ВРУ1-11.

Гипронииздрав

Копир. Цыганкова

Формат 22г

Инв. N подл. | Подпись и дата | Взам. инв. N

252-1-110
Альбом 15

Ведомость рабочих чертежей основного комплекта УС3

Лист	Наименование	Примечание
1	Общие данные.	
2	Блок „А". План подвала.	
3	Блок „Б". План подвала.	
4	Блок „В". План подвала.	
5	Блок „Г". План подвала.	

Общие указания.

Исходными данными для выполнения настоящего проекта послужили: утвержденный технический проект и задания смежных подразделений.

Проектом варианта со встроенным сооружением вспомогательного назначения предусматривается установка телефонного аппарата городской связи типа ТАН-70-1.

Телефонный аппарат подключается к распределительной коробке Кг-00" городской телефонной сети унифицированного корпуса. Телефонный провод ТРП-1×2×0,5 прокладывается открыто по стене.

Проектом предусматривается установка абонентского громкоговорителя типа „Маяк". Громкоговоритель подключается к магистральной сети радиофикации унифицированного корпуса проводом ПТПЖ-2×1,2, прокладываемым открыто по стене.

Предусмотренные проектом вторичные электрочасы подключаются к распределительной коробке Км-07 комплексной телефонной сети унифицированного корпуса кабелем ПРППМ-2×0,8 открыто.

Для сигнализации о возникновении пожара в складских и спецпомещениях предусматриваются автоматические пожарные датчики типа ДТЛ. Датчики устанавливаются на расстоянии 0,5м от светильников и не более $2^{х}$м от стен и $4^{х}$м друг от друга.

Сеть пожарной сигнализации выполняется проводом марки ТРП-1×2×0,5 открыто и подключается к общей сети пожарной сигнализации унифицированного корпуса к распределительной коробке Кп-00" в блоке Г и к распределительной коробке Кп-03 в блоке А.

В блоке А телефонные распределительные кабели марки ТПП разной емкости до стояков 11-И и 13-Д прокладываются в винипластовых трубах в подсыпке пола 1го этажа.

Условные обозначения

Сеть телефонизации открыто по стене и сеть пожарной сигнализации открыто по стенам и потолку.

Остальные условные обозначения взяты по ГОСТ 2754-72, ГОСТ 2.737-68, ГОСТ 2.729-68, ГОСТ 2.741-68.

Сводная спецификация на основное оборудование и материалы.

Поз. обознач.	Обозначение	Наименование	Кол.	Примеч.
		Телефонизация		
	ГОСТ 9686-68	Телефонный аппарат ТАН-70-1	1	Поставка заказчика
	ГОСТ 20575-75	Провод телефонный абонентский ТРП-1×2×0,5, м	15	"
	МН 1427-76	Труба пластмассовая из винипласта ф40, м		Поставка подрядчика
		Радиофикация		
	ГОСТ 18286-72	Громкоговоритель абонентский „Маяк".	1	Поставка заказчика
	ГОСТ 10254-75	Провод ПТПЖ-2×1,2, м	15	"
	г. Ахтырка з-д Промсвязь	Радиорозетка РШО	1	Поставка подрядчика
		Электрочасофикация		
	ГОСТ 22527-77	Электрочасы вторичные ВЧС1-М2 ПР 24Р-200-326К	1	Поставка заказчика
	ТУ 16.505.755-75	Кабель ПРППМ-2×0,8, м	20	"
		Пожарная сигнализация		
	ГОСТ 17592-72	Тепловой датчик пожарной сигнализации ДТЛ	40	Поставка заказчика
	г. Ташкент з-д Э/техники	Диод полупроводниковый Д-226Г	40	"
	ГОСТ 20575-75	Провод телефонный абонентский ТРП-1×2×0,5, м	200	"
	ГОСТ 10040-75	Коробка ответвительная УК-2П	7	Поставка подрядчика

Настоящий проект выполнен в соответствии с действующими нормами и правилами / в том числе по взрыво-пожарной безопасности /

Гл. инженер проекта [подпись] /Торгашов/
1981 г.

				Привязан			
Инв №							
				Т.П. 252-1-110			УС3
Н.О.Гл.инж.	Белов	[подпись]					
Гл.спец.т.о.	Филин	[подпись]		Унифицированный палатный корпус для детей на 120 коек в конструкции ИНО-вариант со встроенным сооружением вспомогательного назначения.	Стадия	Лист	Листов
Нач. отд.	Рощин	[подпись]			Р	1	5
Гл.инж.отд.	Торгашов	[подпись]					
Н. контр.	Бидевкина	[подпись]		Общие данные.	ГИПРОНИИЗДРАВ		
Рук. труп.	Бидевкина	[подпись]					
Ст. инж.	Шестернева	[подпись]					

Копировал: Рябова Формат

Типовой проект 252-1-110 Альбом 15

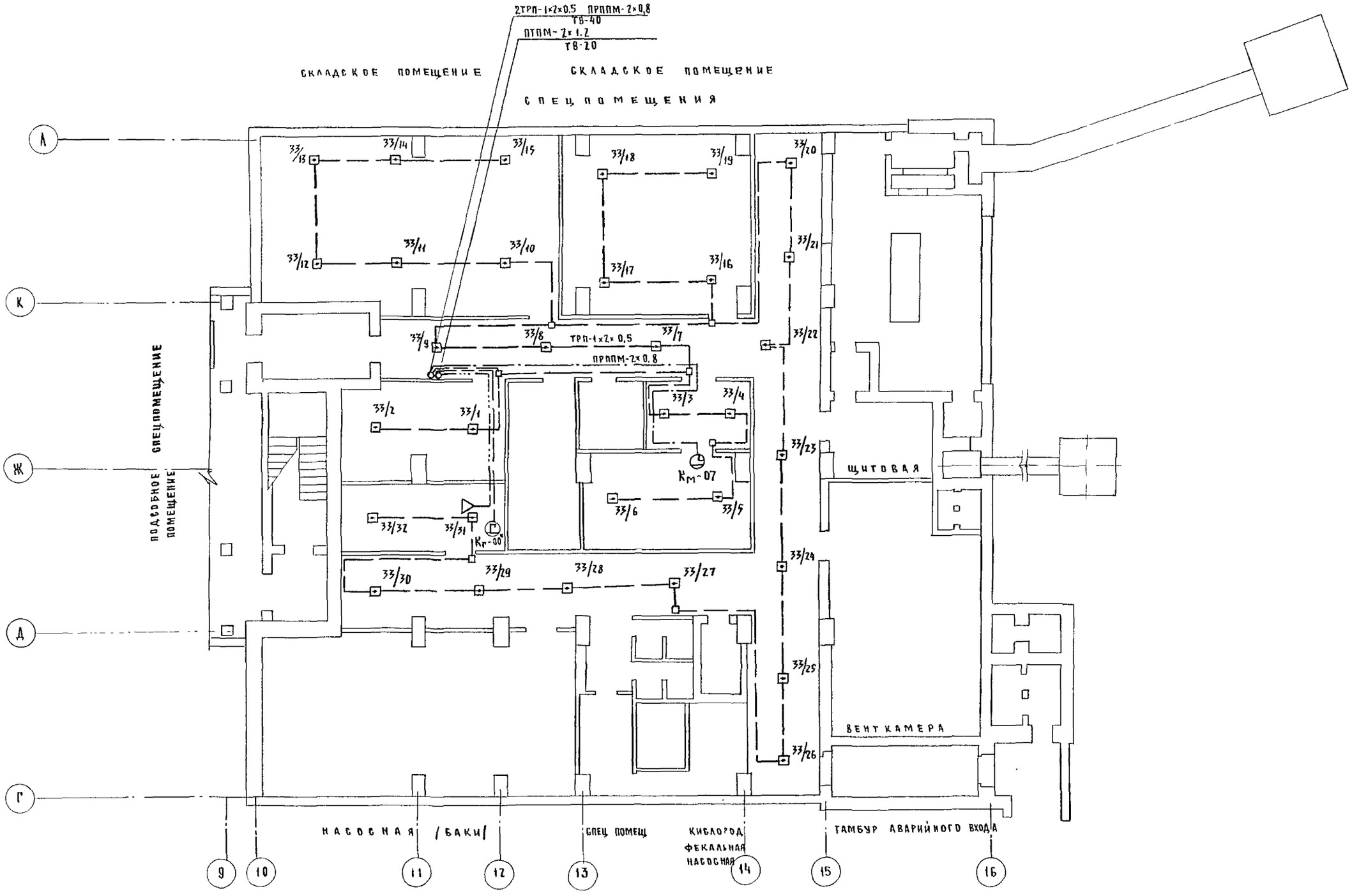

ПРИВЯЗАН				Т П. 252-1-110			УСЗ
		ГЛ СПЕЦ ТО	Филин	Унифицированный корпус для детей на 120 коек в конструкции ИИ-04. Вариант со встроенным сооружением вспомогательного назначения	СТАДИЯ	ЛИСТ	ЛИСТОВ
		НАЧ ОТД	Рощин		Р	2	
		ГЛ ИНЖ ОТД	Торгашов				
		Н КОНСР	Бидевкина	Блок „А" План подвала	ГИПРОНИИЗДРАВ		
		РУК ГРУППЫ	Бидевкина				
ИНВ №		СТ ИНЖ	Шестернева				

Копировал: Рябова

Формат: 22г

Согласовано: ГЛ АРХ ПР-ТА Милешин; ГЛ СПЕЦ.ТО Воскресенский

ИНВ № ПОДЛ | ПОДПИСЬ И ДАТА | ВЗАМ ИНВ №

252-1-110
Альбом 15

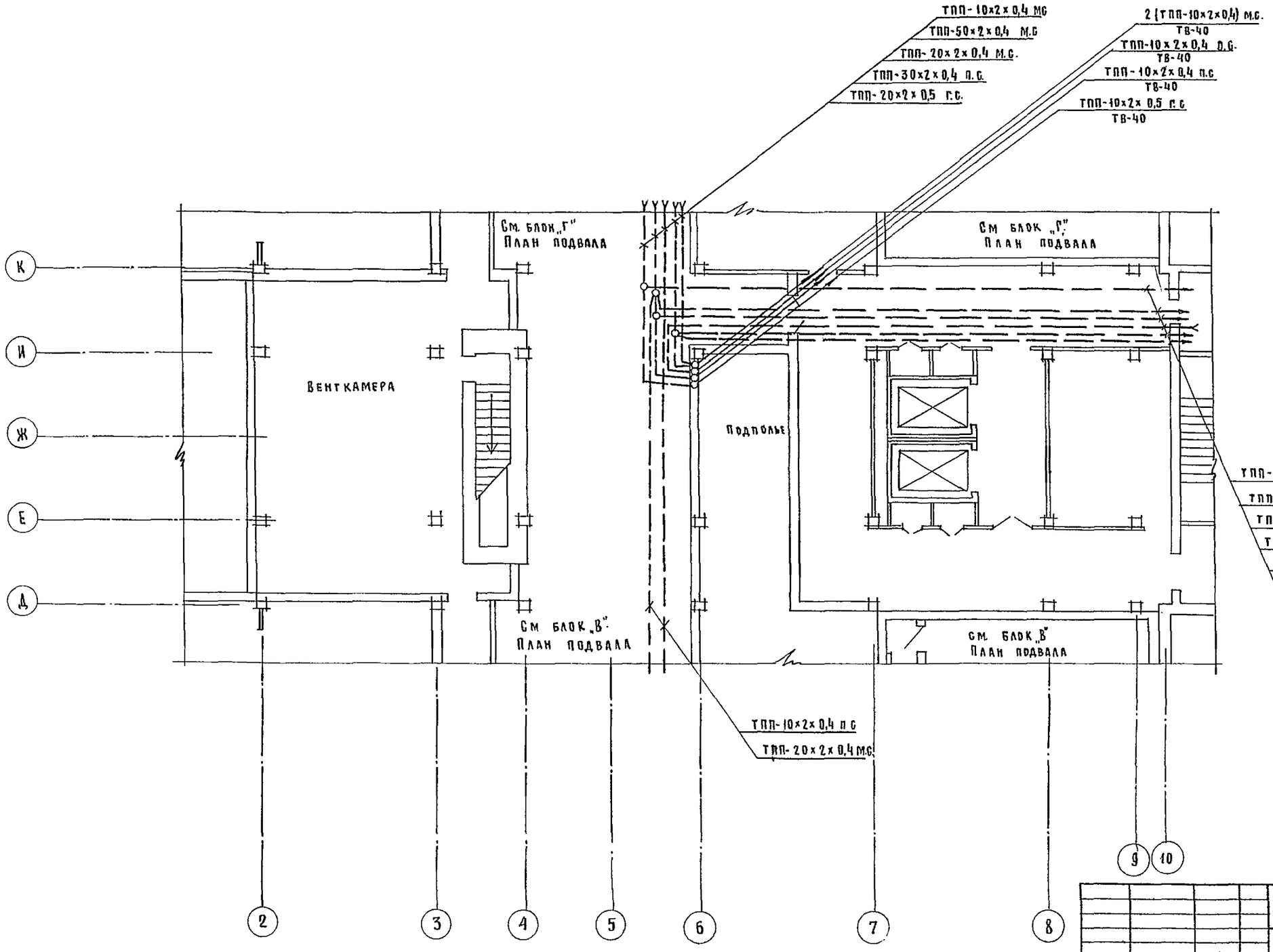

Т.П. 252-1-110							УСЗ
Привязан		Гл. спец. т.о.	Филин	Унифицированный корпус для детей в каркасно-панельных конструкциях ИИ-04 на 120 коек. Вариант со встроенным сооружением вспомогательного назначения	Стадия	Лист	Листов
		Нач. отд.	Рощин		Р	3	
		Гл. инж. отд.	Торгашов				
		Н. контр.	Бидевкина	Блок „Б" План подвала	Гипрониздрав		
		Рук. груп.	Бидевкина				
Инв. №		Ст. инж.	Шебтерева				

Инв. № подл. | Подпись и дата | Взам. инв. № | Гл. арх. пр-та | Гл. спец. т.о. | Милешин | Воскресенский

252-1-110
Альбом 15

ТПП-10×2×0,4 пс
ТПП-10×2×0,4 м.с
ТПП-10×2×0,4 пс
ТПП-20×2×0,4 м.с

См блок „Б" План подвала

Подполье

Венткамера

См блок „Б" план подвала

Венткамера

ТПП-10×2×0,4 пс
ТПП-10×2×0,4 м.с

Подполье

Д
Г
В
Б
А'
А
1
2
3
4
5
6
7
8
9
10

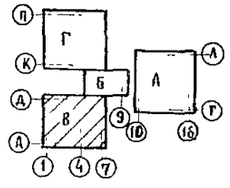

Инв.№ подл. | Подпись и дата | Взам. инв.№ | Гл. спец. Т.Ц. Воскресенский

Привязан			
Инв.№			

ГАСпецТО	Филин	
Нач. отд.	Рощин	
Гл. инж. отд.	Торгашов	
Н. контр.	Бидевкина	
Рук. группы	Бидевкина	
Ст. инж.	Шестернева	

ТП 252-1-110 УС3

Унифицированный корпус для детей в каркасно-панельных конструкциях ИИ 04 на 120 коек. Вариант со встроенным сооружением вспомогательного назначения

Стадия	Лист	Листов
Р	4	

Блок „В". План подвала

ГИПРОНИИЗДРАВ

Копировал Рябова

Формат 22г.

252-1-110
Альбом 15

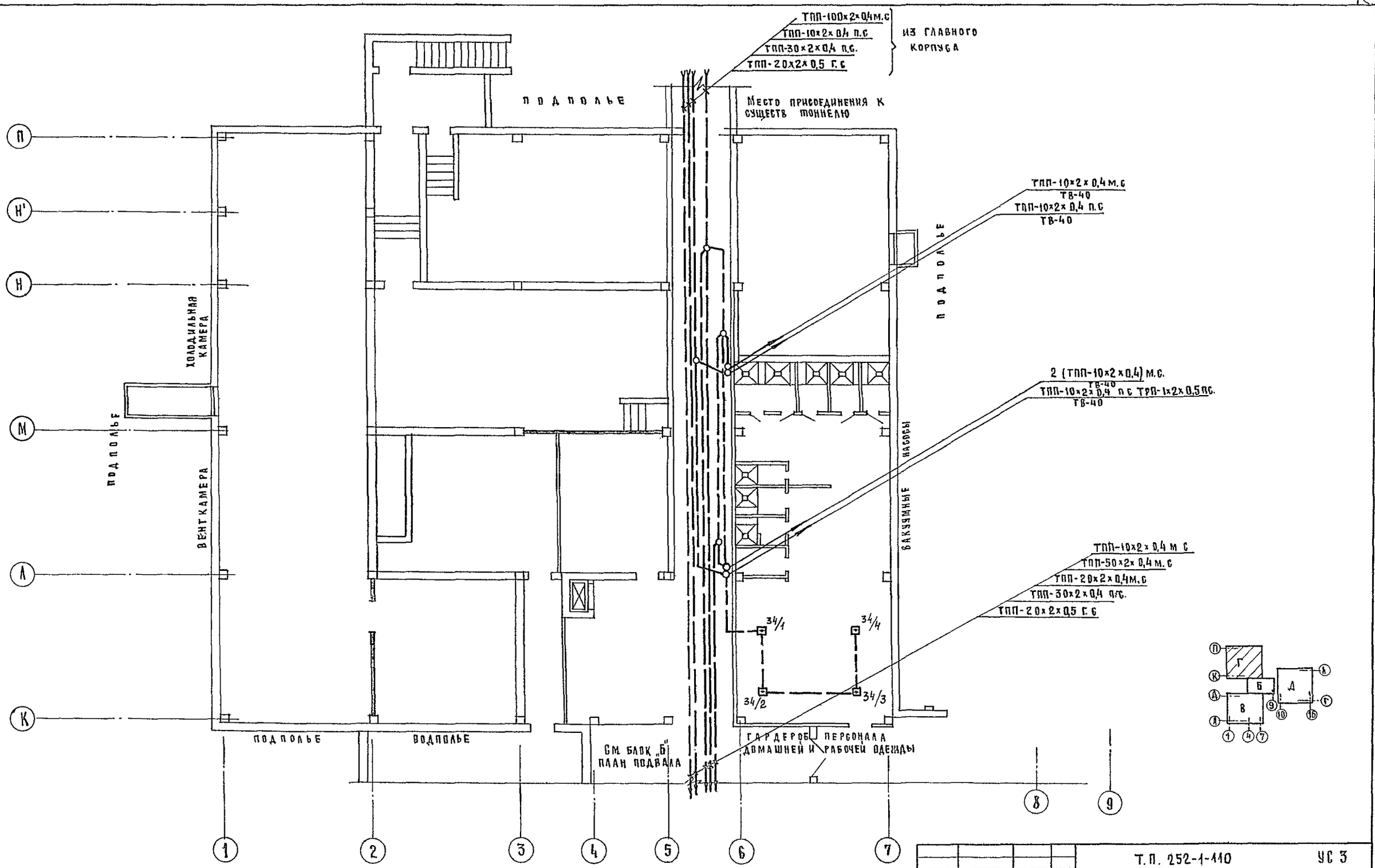

Т.П. 252-1-110 УС 3

Привязан	Гл. спец. т.о.	Филин	Унифицированный корпус для детей на 120 коек в конструкции ИИ 04. Вариант со встроенным сооружением вспомогательного назначения	Стадия	Лист	Листов
	Нач. отд.	Рощин		Р	5	
	Гл. инж.	Гаргашов				
	Н. контр.	Ниадзвина	Блок „Г" План подвала	Гипроникиз Драв		

Гл. арх. пр-та Мамлещин
Гл. спец. т.о. Всемирский
Взамен инв. №
Подпись и дата

gost.e-ecolog.ru