ТИПОВОЙ ПРОЕКТ

252-1-110

УНИФИЦИРОВАННЫЙ КОРПУС ДЛЯ ДЕТЕЙ В КАРКАСНО-ПАНЕЛЬНЫХ КОНСТРУКЦИЯХ ИИ-ОЧ НА 120 КОЕК

АЛЬБОМ 13

Архитектурные решения, конструкции железобетонные ниже отм. 0.000. Технология
Вариант с помещениями вспомогательного назначения, приспособленными под убежище

gost.e-ecolog.ru

Типовой проект 252-1-110 Альбом 13

Содержание

Лист	Наименование	Страница
	Архитектурная часть	
1	Общие данные /начало/	3
2	Общие данные	4
3	Блок „А". План подвала	5
4	Блок „Б". План подвала	6
5	Блок „В". План подвала	7
6	Блок „Г". План подвала	8
7	Разрезы 1-1; 2-2; 3-3; 4-4	9
	Конструктивная часть	
1	Общие данные (начало)	10
2	Общие данные (продолжение)	11
3	Общие данные (продолжение)	12
4	Общие данные (продолжение)	13
5	Общие данные (продолжение)	14
6	Общие данные (продолжение)	15
7	Общие данные (продолжение)	16
8	Общие данные (продолжение)	17
9	Общие данные (окончание)	18
10	Блок „В". Схема расположения элементов фундаментов	19
11	Блок „Г". Схема расположения элементов фундаментов	20
12	Блок „Б". Схема расположения элементов фундаментов	21
13	Схемы расположения элементов стен подвала в осях 1, А, Д, К	22
14	Схемы расположения элементов стен подвала в осях П, Т, 1, К, 2	23
15	Схемы расположения элементов стен подвала в осях Д, Г, Е, М, 10	24
16	Сечения по стенам подвала 1-1÷7-7	25
17	Сечения по стенам подвала 8-8÷14-14	26
18	Спецификация к схемам расположения элементов стен подвала	27
19	Опалубка и армирование монолитных фундаментов ФМ-1÷ФМ-11	28
20	Спецификация монолитных фундаментов. Выборка стали на один элемент	29
21	Блоки Б, В, Г. Схема расположения элементов каркаса на отм. 0.000	30
22	Блоки Б, В, Г. Схема расположения элементов каркаса на отм. 0.000	31
	Разрезы 1-1÷6-6	
23	Блоки Б, В, Г. Схема расположения элементов каркаса на отм. 0.000	
	Разрезы 7-7÷16-16	
24	Блоки Б, В, Г. Спецификация к схемам расположения	
	элементов каркаса на отм. 0.000	
25	Блоки Б, В, Г. Схема расположения элементов каркаса на отм. 3.300	34
26	Блоки Б, В, Г. Схема расположения элементов каркаса на отм. 6.600	35
27	Блоки Б, В, Г. Схема расположения элементов каркаса на отм. 9.900	36
28	Блоки Б, В, Г. Схема расположения элементов каркаса на отм. 12.200	37
29	Схемы расположения элементов каркаса выше отм. 0.000. Разрезы 1-1÷6-6	38
30	Схемы расположения элементов каркаса выше отм. 0.000. Разрезы 7-7÷12-12	39
31	Схемы расположения элементов каркаса выше отм. 0.000. Разрезы 13-13÷18-18	40
32	Спецификация к схемам расположения элементов каркаса на отм. 3.300	41
	6.600; 9.900; 12 200 (начало)	
33	Спецификация к схемам расположения элементов каркаса на отм. 3.300	42
	6.600; 9.900; 12.200 (окончание)	
34	Блок А. Схема расположения фундаментов сооружения	43
	вспомогательного назначения	
35	Блок А. Сечения по фундаментам 1-1÷11-11	44
36	Блок А. Узлы фундаментов I÷III	45
37	Блок А. Фундаменты под оборудование	46
38	Блок А. Спецификация монолитных фундаментов	47
39	Блок А. Схемы расположения элементов каркаса и покрытия.	48
	Схемы расположения каркасов в сборных железобетонных стенах	
40	Блок А. Схемы расположения арматуры покрытия сооружения	49
	вспомогательного назначения	
41	Блок А. Сечения 1-1÷8-8 и узлы IV, V	50
42	Блок А. Схема расположения фундаментов на отм. -1.000	51
43	Блок А. Фундаменты ФМ-11; ФМ 11а; ФМ 12. Опалубка	52
44	Блок А. Схемы расположения наружных коммуникаций сооружения вспомогательного назначения	53
45	Блок А. План подпольных каналов. Сечения	54
46	Блок А. Плита ПЛ1. Балки под баки. Сечения	55
47	Блок А. Резервуар РВ-1. Опалубка Спецификация	56
48	Блок А Резервуар РВ-1. Армирование	57
49	Блок А. Монолитный железобетонный оголовок ОГ1	58
	Опалубка и армирование. Сечения 1-1; 2-2	
50	Блок А. Монолитный железобетонный оголовок ОГ1.	59
	Опалубка и армирование Сечения Б-Б; В-В; Д-Д Спецификация	
51	Блок А. Вентиляционная шахта ДУ-1200	60
52	Блок А. Фрагмент плана №1. Опалубка и армирование внутренних стен	61
53	Блок А. Фрагмент плана №1. Армирование наружных стен	62
54	Блок А Фрагмент плана №1 Спецификация к фрагменту плана №1	63
55	Блок А. Фрагмент плана №2. Опалубка и армирование внутренних стен	64
56	Блок А. Фрагмент плана №2. Армирование внутренних и наружных стен	65
57	Блок А. Фрагмент плана №2. Спецификация к фрагменту плана №2	66
58	Блок А. Фрагмент плана №3. Опалубка и армирование внутренних стен	67
59	Блок А. Фрагмент плана №3. Армирование наружных стен	68
60	Блок А. Фрагмент плана №3. Спецификация к фрагменту плана №3	69
61	Блок А. Фрагмент плана №4. Армирование внутренних стен	70
62	Блок А. Фрагмент плана №4 Армирование наружных стен	71
63	Блок А. Фрагмент плана №4. Спецификация к фрагменту плана №4	72
64	Блок А. Фрагмент плана №5. Опалубка и армирование входа	73
65	Блок А. Фрагмент плана №6. Спецификация к фрагменту плана №6	74
66	Блок А. Спецификация к фрагменту плана №5	75
	Ведомость расхода стали	
	Технологическая часть	
1	Общие данные	76
2	Блок „Г". План подвала с расстановкой технологического	77
	оборудования	
1	Общие данные /начало/	78
2	Общие данные /продолжение/	79
3	Общие данные /окончание/	80
4	Блок „А". План подвала с расстановкой мебели и	81
	оборудования в осях Д-М; 9-16	

Инв. № подл. | Подпись и дата | Взам. инв. № | Гл. спец. то | Воскресенский

Альбом 13

Ведомость рабочих чертежей комплекта „АР4"

Лист	Наименование	Примечание
1	Общие данные (начало)	
2	Общие данные (продолжение)	
3	Блок „А" План подвала	
4	Блок „Б" План подвала	
5	Блок „В" План подвала	
6	Блок „Г" План подвала	
7	Разрезы 1-1; 2-2; 3-3; 4-4	

Ведомость отделки помещений

Наименование помещений	Потолок		Стены или перегородки		Низ стен или перегородок /панель/			Примечание
	Площадь м²	Вид отделки	Площадь м²	Вид отделки	Площадь м²	Вид отделки	Высота мм	
Помещения для грудных детей Новорожденные дети	113.8	Водоэмульс Белая покраска	250.0	Водоэмульсионная покраска	—	—	—	Краска светлых тонов
Коридоры	129.3	— " —	324.0	Водоэмульс	—	—	—	
Тамбуры		— " —		покраска				
Буфетная Предоперац-стер Сан. узлы Сан к-ты	75.2	Водоэмульс Белая покрас	150.4	— " —	114.3	Глазурованная плитка	1600	
Операционная	22.4	Водоэмульсионная Белая покраска		— " —	51.0	Глазурованная плитка	2900	Плитка салатовых тонов
Насосная Фекальная Венткамера Тамбуры Щитовая, дизельная	227.0	Известковая побелка	681.0	Известковая побелка				

Экспликация полов

Наименование или номер помещения по проекту	Тип пола по проекту	Схема пола или номер узла по серии	Элементы пола, их толщина	Площадь пола м²
Помещение грудных Новорожден дети	—	201 2 244-1 Вып 2		113.8
Буфетная предоперац. Сан комнаты Сан узлы	—	218 2 244-1. Вып 2		71.1
Насосная фекальная Спец пом. Щитовая дизельная	—	216 2 244-1 вып 2		156.8
Коридоры Помещение персонала Тамбур	—	196 2 244-1. Вып. 2		155.4
Венткамера	—	217 2 244-1. Вып 2		47.5
Тамбур ав. входа	—	214 2 244-1 Вып 2		14.7
Операцион перевязочн.	—	222 2 244-1 Вып 2		22.4

Настоящий проект выполнен в соответствии с действующими нормами и правилами (в том числе по взрыво-пожарной безопасности)

ГА архитектор проекта Милешин ВС

ГА инженер проекта Васина И.Г

Инв. № подл. | Подпись и дата | Взамен инв. №

Привязан

Т.П. 252-1-110 АР4

Рук маст	Матюхи		
ГА констр	Подольский		
Н контр	Милешин		
ГАП	Милешин		
ГИП	Васина		
Рук РР	Суханов		

Унифицированный коровник для детей в каркасно-панельных конструкциях ИК-02 на izoкокон вариант со встроенным сооружением вспомогательного назнач

Стадия	Лист	Листов
Р	1	7

Общие данные /начало/

ГИПРОНИИСХ АН

Копировал Рябова

Типовой проект 252-1-110 Альбом 13

Общие указания

Рабочие чертежи встроенного сооружения вспомогательного назначения разработаны на основании утвержденного технического проекта.

Приказ Минздрава СССР N 198 от 27.2.1980г

Типовой проект разработан для строительства во II и III климатических районах, в IВ климатическом подрайоне с расчетной температурой наружного воздуха −20°; −30°, для нормальной зоны влажности с обычными геологическими условиями.

При разработке встроенного сооружения класса А-III в проекте применены нормативы СНиП-II-11-77 и СН 401-69.

Настоящий проект разработан на основании типового проекта А-III-200-76/136 А.IV.

Настоящий проект, как вариант применяется совместно с основным типовым проектом унифицированного корпуса для детей в каркасно-панельных конструкциях ИИ-04 на 120 коек. В зависимости от необходимости может быть применен основной вариант, вариант подвала с П-1, или вариант подвала с А-III. Три верхние этажа при привязке данного проекта остаются без изменений. Кроме первого этажа блока „А" — где частично изменяются проемы и отверстия для инженерных коммуникаций в стенах и перекрытии.

В мирное время сооружение используется частично как подсобное и складские помещения несгораемых материалов.

Ведомость ссылочных и прилагаемых документов

Обозначение	Наименование	Примечание
1.136-11. части 1.2	Двери деревянные входные	
	служебные для жилых и общественных зданий	
1.172-4	Встроенные шкафы, шкафы-перегородки	
	для жилых зданий.	
1.138-10 в. 1, 2	Перемычки железобетонные для	
	зданий с кирпичными стенами	
1.136-10	Двери деревянные внутренние	
	для жилых общественных зданий	
5.904-4	Двери с герметическим полотном	
	Герметические ставни.	
ТУ 204 РСФСР 720-75	Дверь с защитным герметичес-	
	ким полотном	
	Типовые детали	
2.244-1 в. 2	Детали полов общественных зданий	
2.236-2 в. 1	Детали примыкания оконных и двер-	
	ных блоков в общественных зданиях	
2.130-1 в. 1	Детали стен и перегородок жилых	
	зданий	

Технико-экономические показатели

Площадь застройки — 652.1 м²

Строительный объем — 2950.1 м³

Общая площадь — 612.2 м²

Полезная площадь — 612.2 м²

Рабочая площадь — 218.2 м²

$K_1 = \frac{\text{Раб пл}}{\text{Пол пл}}$ — 0.38

$K_2 = \frac{\text{Объем}}{\text{Раб пл}}$ — 13.5

Общая сметная стоимость — строительства — 93,13 т.р.

Стоимость строительно-монтажных работ — — 85.48 т.р.

Стоимость 1 м³ — 31,9 руб.

Стоимость 1 места — 895.0 руб.

Инв.№ подл. | Подпись и дата | Взам. инв.№ | Гл. спец. Т.О. Вокресенский

Привязан

Инв.№

Рук. маст	Матоян		
Гл. конст.п	Подольский		
Н. контр.	Милешин		
ГАП	Милешин		
ГИП	Васина		
Рук. гр	Суханов		

Т.П. 252-1-110 АР4

Унифицированный корпус для детей в каркасно-панельных конструкциях на 120 коек. Вариант со встроенным сооружением вспомогательного назначения

Стадия	Лист	Листов
Р	2	

Общие данные (окончание)

Копировал: Рябова

ВЕДОМОСТЬ ПЕРЕМЫЧЕК

Марка позиции	Схема сечения	Марка позиции	Схема сечения
ПР-2	-2.300 250 1ПР1-12.12.6	ПР-4	-2.300 1ПР1-12.12.6
ПР-3	-2.300 120 1ПР2-15.12.14	ПР-5	-2.300 1ПР1-10.12.6

ЭКСПЛИКАЦИЯ ОТВЕРСТИЙ

Тип отверст	Размеры мм В	Размеры мм Н	Отм. низа проема	Назначение
1	200	300	-1.950	ВК
2	200	200	-4.400	ВК
3	200	300	-2.300	ВК
4	350	350	-1750	ОВ
5	300	300	-2 300	ОВ
6	800	700	-2700	ОВ

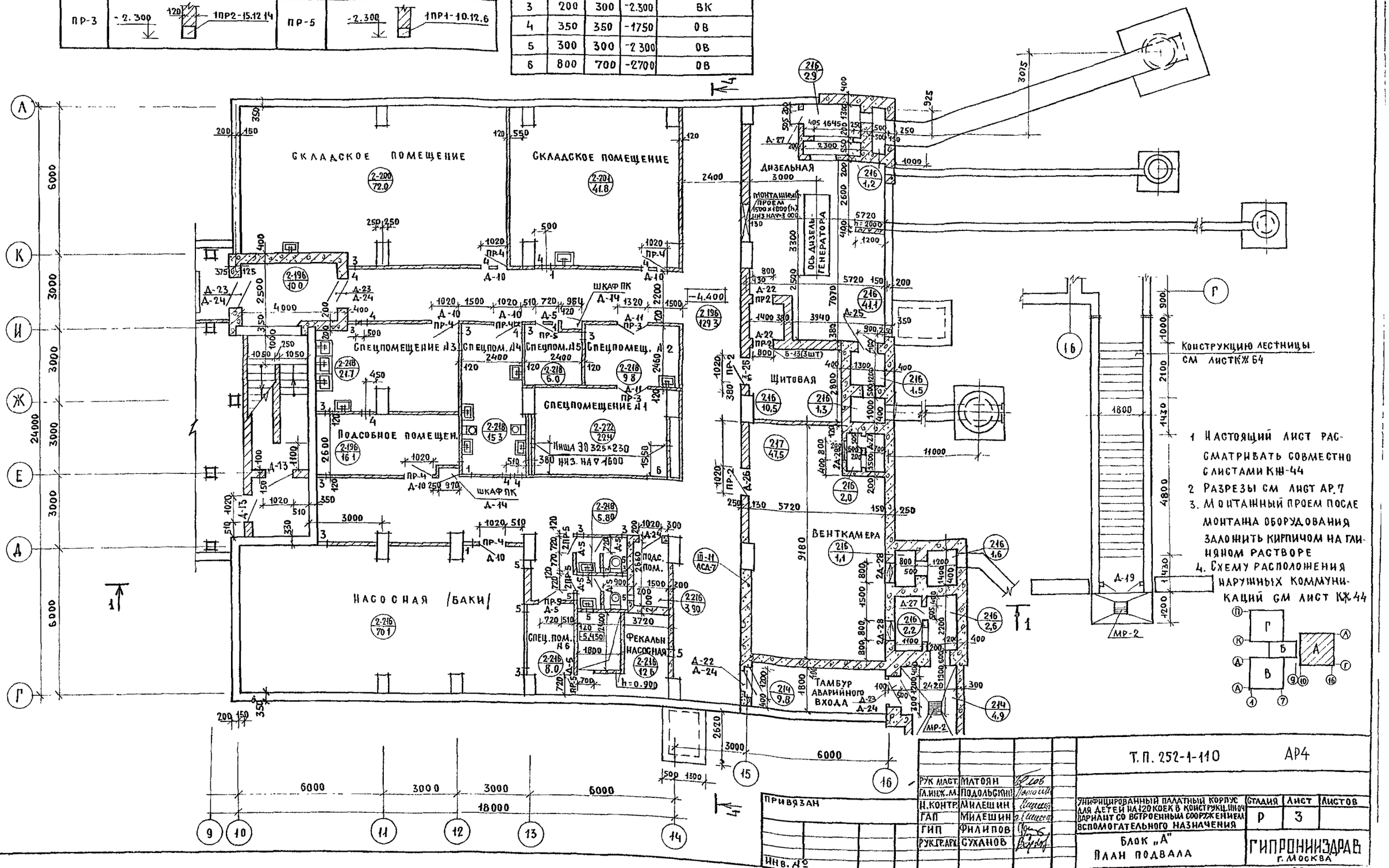

Т.П. 252-1-110		АР4
Рук маст.	Матоян	
Гл.инж.м.	Подольский	
Н.контр.	Милешин	
ГАП	Милешин	
ГИП	Филипов	
Рук.гр.АР.	Суханов	

Унифицированный палатный корпус для детей на 120 коек в конструкц.вариант со встроенным сооружением вспомогательного назначения

Стадия	Лист	Листов
Р	3	

Блок „А" План подвала

ГИПРОНИИЗДРАВ г. МОСКВА

Привязан

Инв. №

Альбом 13

Копировал: Формат 22 г

ТИПОВОЙ ПРОЕКТ 252-1-110 АЛЬБОМ 13

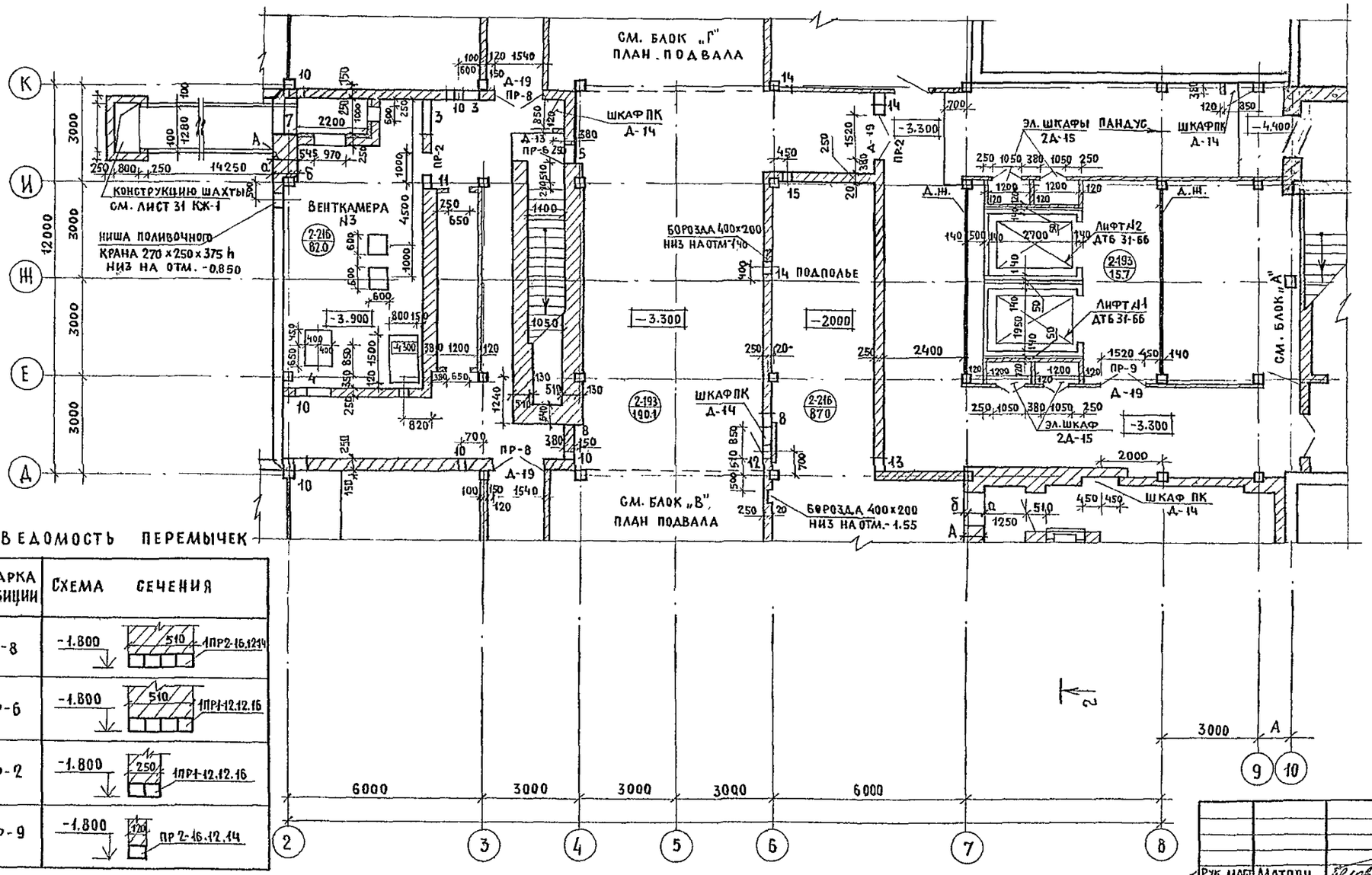

ТИП ОТВ.	РАЗМЕРЫ ММ. В	Н	ОТМ. НИЗА ПРОЕМА	НАЗНАЧЕНИЕ
1	500	200	-0.770	ЭО
2	900	200	-0.770	ЭО
3	1000	500	-1.070	ОВ
4	1100	700	-1.270	ОВ
5	600	400	-0.970	ОВ
6	800	1200	-3.900	ОВ
7	800	800	-2.300	ОВ
8	1200	400	-1.500	ОВ
9	300	300	-1.700	ОВ
10	200	200	-1.650	ВК
11	100	100	-1.650	ВК
12	200	150	-1.450	ВК
13	400	200	-1.300	ВК
14	400	200	-1.200	ВК
15	200	150	-1.200	ВК

ВЕДОМОСТЬ ПЕРЕМЫЧЕК

МАРКА ПОЗИЦИИ	СХЕМА СЕЧЕНИЯ
ПР-8	-1.800 510 1ПР2-16.12.14
ПР-6	-1.800 510 1ПР1-12.12.16
ПР-2	-1.800 250 1ПР1-12.12.16
ПР-9	-1.800 120 ПР2-16.12.14

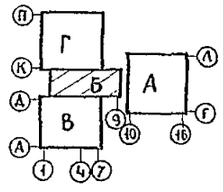

ПРИВЯЗАН	РУК. МАСТ.	МАТОЯН	
	ГЛ. КОНС. М.	ПОДОЛЬСКИЙ	
	Н. КОНСЛ.	МИЛЕШИН	
	ГАП	МИЛЕШИН	
	ГИП	ВАСИНА	
ИНВ. №	РУК. ГР.	СУХАНОВ	
	СТ. АРХ.	ГОРЮНОВА	

Т.П. 252-1-110 АР4

УНИФИЦИРОВАННЫЙ КОРПУС ДЛЯ ДЕТЕЙ В КАРКАСНО-ПАНЕЛЬНЫХ КОНСТРУКЦИЯХ ИИ-04 НА 120 КОЕК. ВАРИАНТ СО ВСТРОЕННЫМ СООРУЖЕНИЕМ ВСПОМОГАТЕЛЬНОГО НАЗНАЧЕНИЯ

СТАДИЯ	ЛИСТ	ЛИСТОВ
Р	4	

БЛОК „Б" ПЛАН ПОДВАЛА

ГИПРОНИИЗДР...

КОПИРОВАЛ: ... ФОРМАТ 22

ИНВ. № ПОДЛ. | ПОДПИСЬ И ДАТА | ВЗАМ. ИНВ. № | ГИП ОВ | ГИП ВК | НАЧ. ОЭТИСР | КОЛЬЦОВА | БЕЛЫШЕВА | РОШИН | НАЧ. МТО и КО | ГЛ. СПЕЦ. ТО | АНЗБУРГ | ВОСКРЕСЕНСКИЙ

Типовой проект 252-1-110 Альбом 13

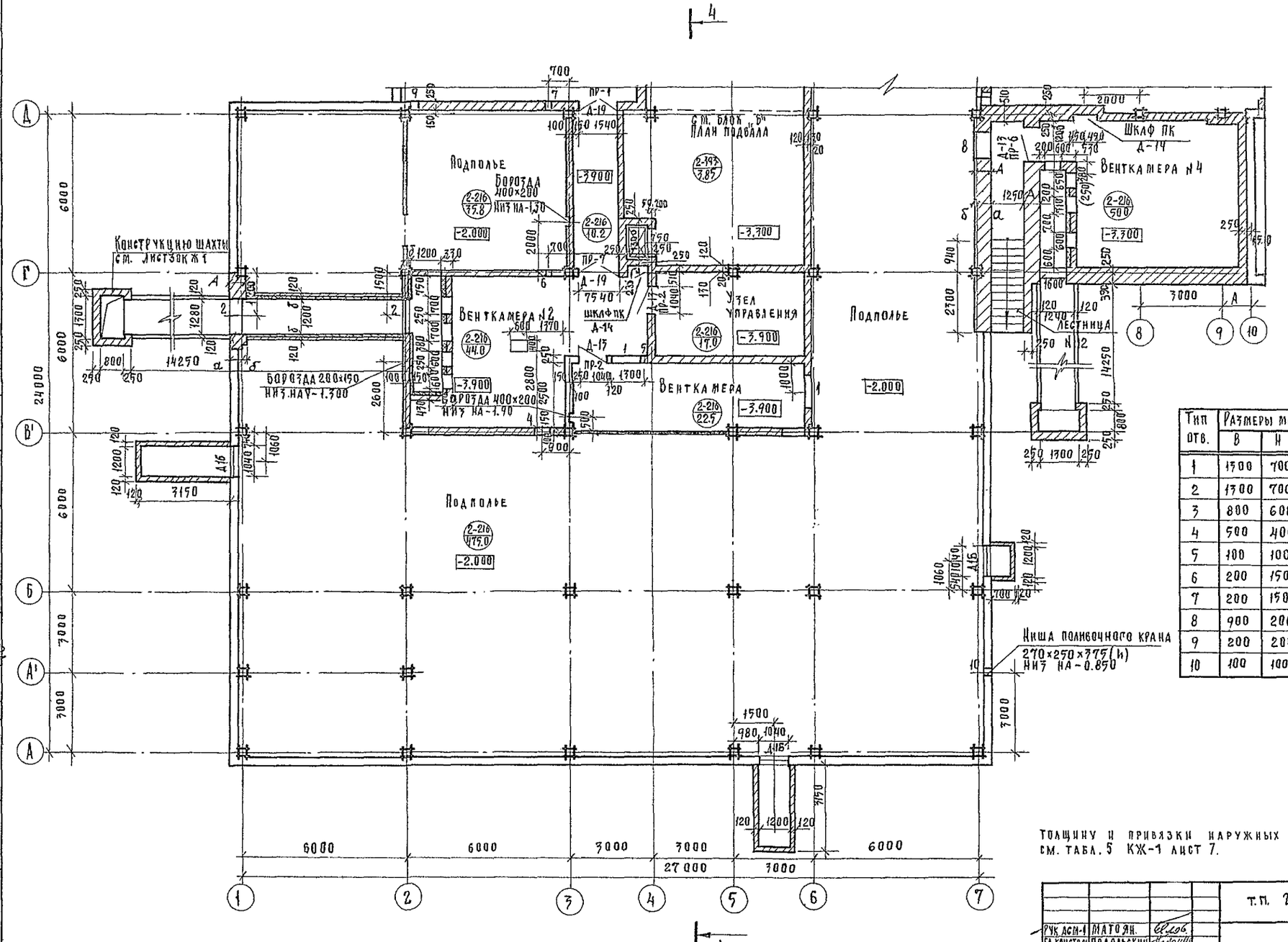

Ведомость перемычек

Марка позиции	Схема сечения
ПР-1	1ПР2-16,12,14
ПР-2	1ПР1-12,12;6
ПР-7	1ПР2-16,12,14

Тип отв.	Размеры мм В	Размеры мм Н	Отм. низа проема	Назначение
1	1700	700	-1.070	ОВ
2	1700	700	-2.000	ОВ
3	800	600	-1.170	ОВ
4	500	400	-0.970	ОВ
5	100	100	-0.550	ВК
6	200	150	-1.450	ВК
7	200	150	-1.600	ВК
8	900	200	-0.770	ЭО
9	200	200	-1.650	ВК
10	100	100	-0.750	ВК

Толщину и привязки наружных кирпичных стен (А, В, а, б) см. табл. 5 КЖ-1 лист 7.

Рук. АСИ-1	Матоян	
ГА конструкт.	Подольский	
Н. контр.	Милешин	
ГАП	Милешин	
ГИП	Васина	
Рук. гр. АР	Суханов	
Ст. архит.	Горюнова	

Привязан:

Инв. №

т.п. 252-1-110 АР-4

Унифицированный корпус для детей в каркасно-панельных конструкциях НИ-04 на 120 коек. Вариант со встроенным сооружением вспомогательного назначения

Стадия	Лист	Листов
Р	5	

Блок „В". План подвала

Гипронииздрав

Копировал: Осипова

Формат А2

Типовой проект 252-1-110 Альбом 13

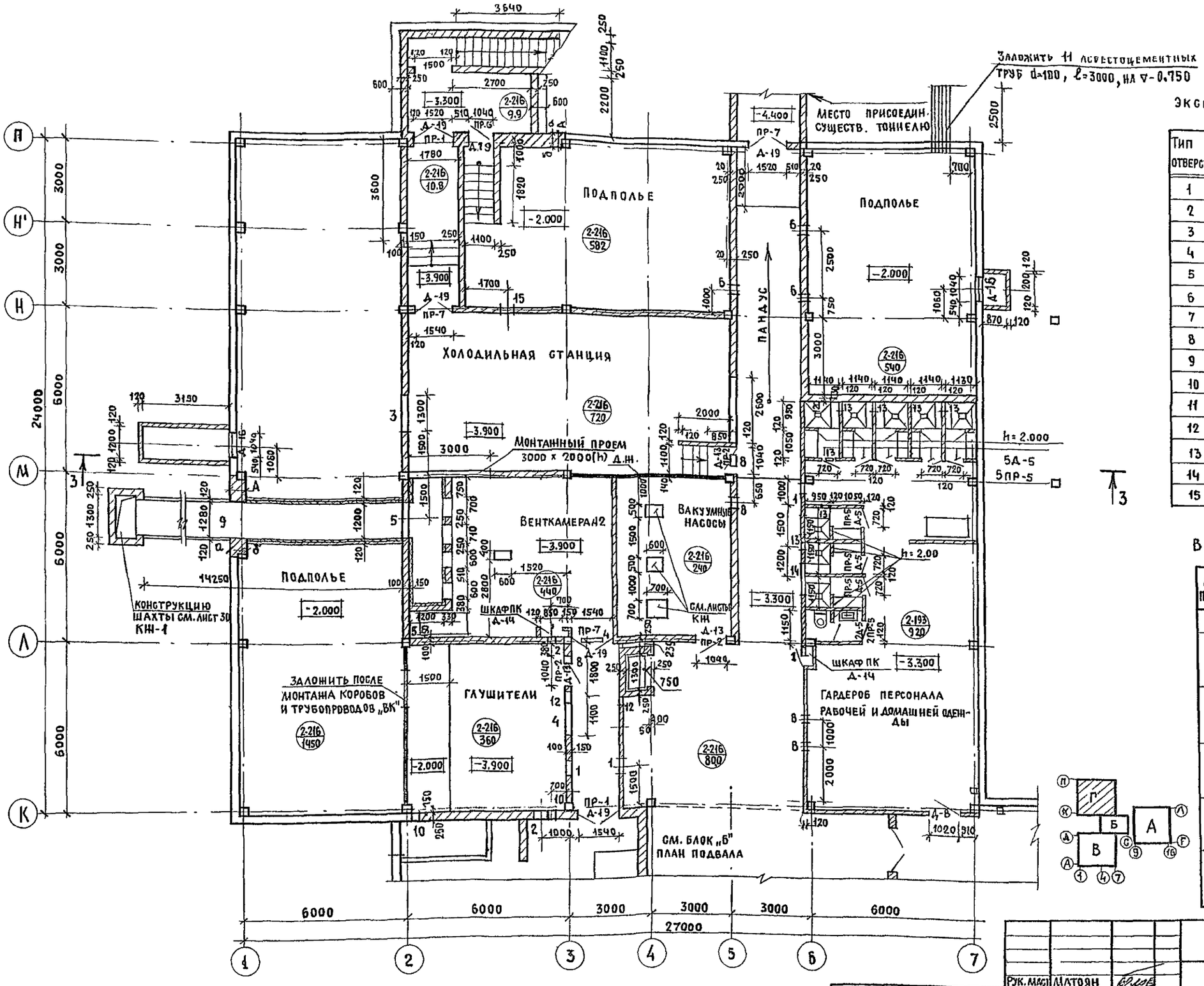

Экспликация отверстий

Тип отверст.	Размеры мм. В	Размеры мм. Н	Отм. низа проема	Назначение
1	600	400	-0.720	ОВ
2	600	400	-0.970	ОВ
3	1300	600	-1.170	ОВ
4	1100	600	-1.170	ОВ
5	1500	600	-1.170	ОВ
6	350	350	-0.920	ОВ
7	2500	400	-0.970	ОВ
8	350	350	-0.670	ОВ
9	1300	700	-2.000	ОВ
10	200	200	-1.650	ВК
11	200	150	-0.800	ВК
12	300	300	-1.450	ВК
13	300	300	-0.650	ОВ
14	1100	300	-0.650	ОВ
15	700	300	-0.650	ОВ

Ведомость перемычек

Марка позиции	Схема сечения
ПР-1	1ПР2-16.12.14 640 (510) -1.200
ПР-2	-1.200 1ПР1-12.12.6 250
ПР-6	1ПР1-12.12.6 640 (510) -1.980
ПР-7	-1.200 1ПР2-16.12.14
ПР-5	-1.200 1ПР1-10.12.6 120

Т.П. 252-1-110 АР 4

Рук. маст.	Матоян	
Гл. конс. м.	Подольский	
Н. контр.	Милешин	
Гл. арх. пр.	Милешин	
Гл. инж. пр.	Васина	
Рук. гр. арх.	Суханов	
Ст. арх.	Горюнова	

Унифицированный корпус для детей в каркасно-панельных конструкциях ИИ-04 на 120 коек. Вариант со встроенным сооружением вспомогательного назначения

Стадия	Лист	Листов
Р	Б	

Блок „Г". План подвала. ГИПРОНИИ

Привязан

Инв. №

Согласовано: Гл. спец. ТО Воскресенский; Нач. МТО и КО Ганзбург; Согласовано: Гип ОВ Кольцова; Гип ВК Белышева; Нач. ОЭТИСР Рощин

Инв. № подл. | Подпись и дата | Взам. инв. №

Копировал: Бел Форм

грунт
защитный слой из бетона - 50мм.
холодная асфальтовая гидроизоляция - 7мм.
подуклонка из бетона от 20 до 140мм.
сборно-монолитное железобетонное покрытие

Разрез 1-1

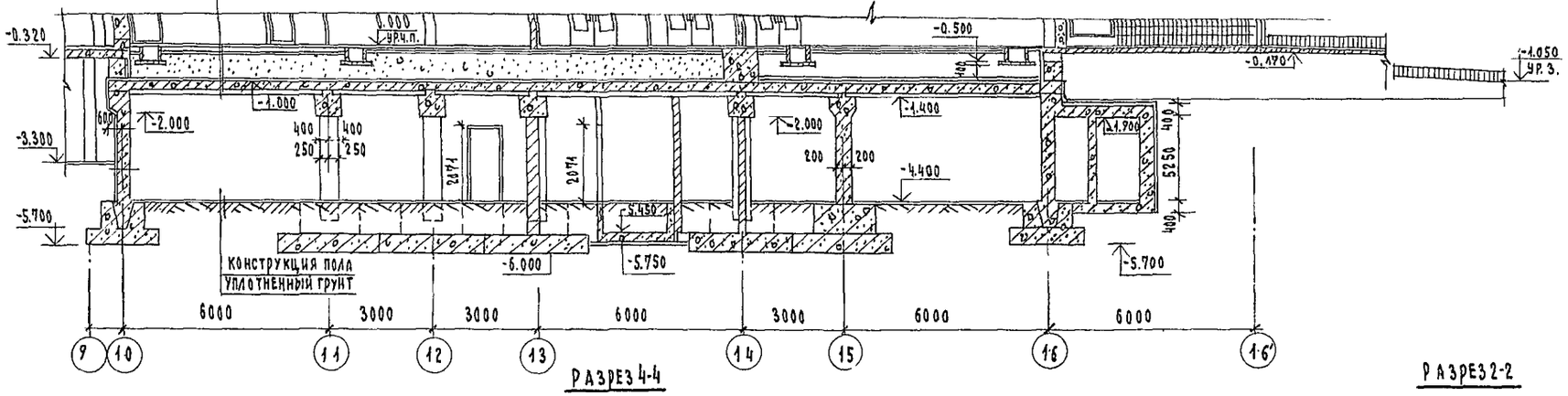

Разрез 4-4

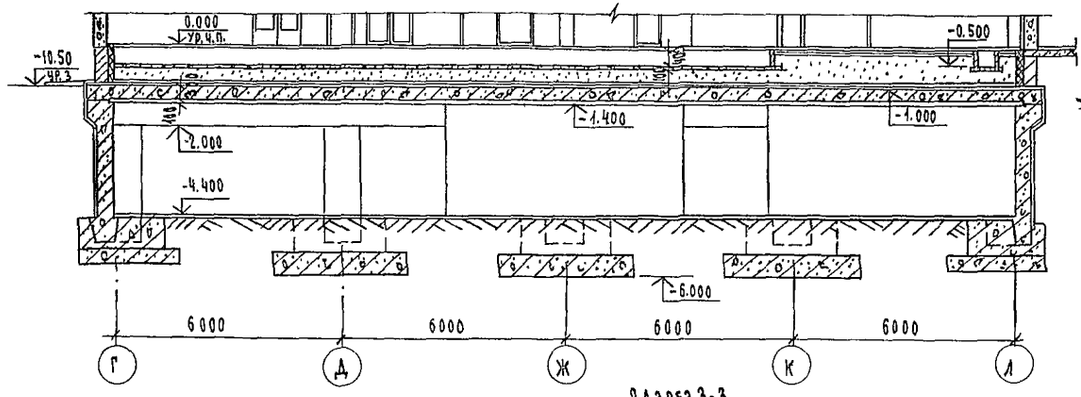

Разрез 2-2

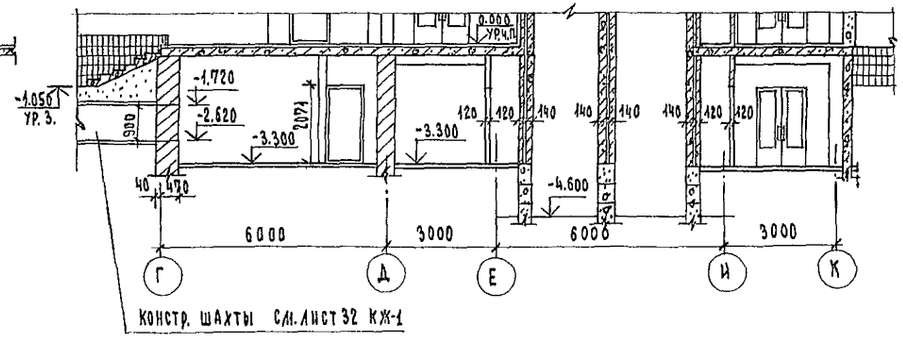

Разрез 3-3

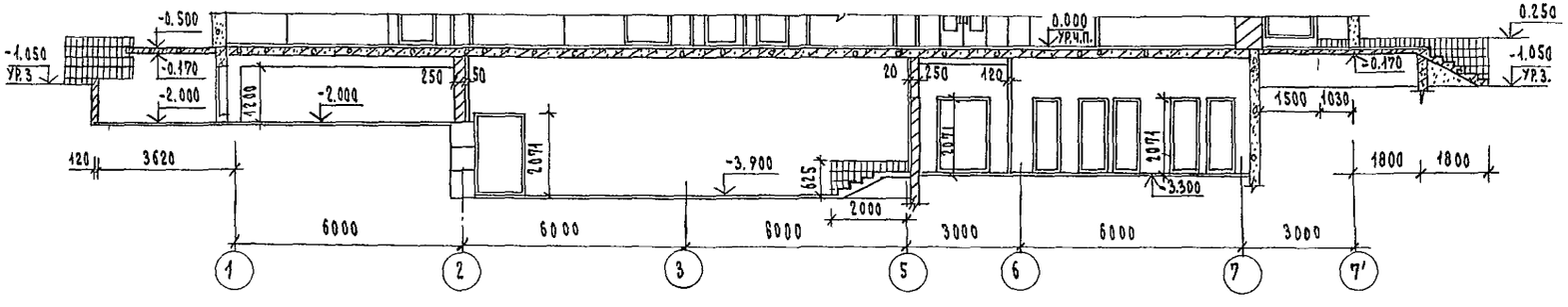

				ТП 252-1-110 АР4	
Рук.маст	Матоян				
Гл.констр	Подольский				
Н.контр.	Милешин			Унифицированный корпус для детей в каркасно-панельных конструкциях ин-та на 120 коек. Вариант со встроенным сооруж. вспомогат. назначен.	Стадия: Р; Лист: 7; Листов:
ГАП	Милешин				
ГИП	Васина				
ГИП	Филипов			Разрезы 1-1; 2-2; 3-3; 4-4	Гипрониздрав
Рук. гр.	Суханов				
Ст. арх.	Горюнова				

Привязан:

Инв. №

Копировал Зорина

Формат А2

252-1-110 Альбом 13

Лист	Наименование	Примечание
1	Общие данные (начало)	
2	Общие данные (продолжение)	
3	Общие данные (продолжение)	
4	Общие данные (продолжение)	
5	Общие данные (продолжение)	
6	Общие данные (продолжение)	
7	Общие данные (продолжение)	
8	Общие данные (продолжение)	
9	Общие данные (окончание)	
10	Блок „В" Схема расположения элементов фундаментов	
11	Блок „Г" Схема расположения элементов фундаментов	
12	Блок „Б" Схема расположения элементов фундаментов	
13	Схемы расположения элементов стен подвала в осях 1, А, Д, К	
14	Схемы расположения элементов стен подвала в осях П, 7, 1, К, 2;	
15	Схемы расположения элементов стен подвала в осях Д, Г, Е, М, 10;	
16	Сечения по стенам подвала 1-1 ÷ 7-7	
17	Сечения по стенам подвала 8-8 ÷ 14-14	
18	Спецификация к схемам расположения элементов стен подвала	
19	Опалубка и армирование монолитных фундаментов ФМ1 ÷ ФМ11.	
20	Спецификация монолитных фундаментов. Выборка стали на один элемент.	
21	Блоки Б, В, Г. Схема расположения элементов каркаса на отм. 0.000	
22	Блоки Б, В, Г. Схема расположения элементов каркаса на отм 0.000 Разрезы 1-1÷6-6.	
23	Блоки Б, В, Г. Схема расположения элементов каркаса на отм. 0.00. Разрезы 7-7÷16-16.	
24	Блоки Б, В, Г. Спецификация к схемам расположения элементов каркаса на отм.0.000.	

Лист	Наименование	Примечание
25	Схема расположения элементов каркаса на отм.3.300	
26	Схема расположения элементов каркаса на отм. 6.600	
27	Схема расположения элементов каркаса на отм 9.900	
28	Схема расположения элементов каркаса на отм. 12.200	
29	Схемы расположения элементов каркаса выше отм 0.000 Разрезы 1-1 ÷ 6-6	
30	Схемы расположения элементов каркаса выше отм. 0.000 Разрезы 7-7 ÷ 12-12	
31	Схемы расположения элементов каркаса выше отм. 0.000. Разрезы 13-13 ÷ 18-18	
32	Спецификация к схемам расположения элементов каркаса на отм. 3.300, 6.600, 9.900, 12.000 (начало)	
33	Спецификация к схемам расположения элементов каркаса на отм. 3,300, 6.600, 9.900, 12.200 (окончание)	
34	Блока. Схема расположения фундаментов сооружения вспомогательного назначения.	
35	Блока. Сечения по фундаментам 1-1 ÷ 11-11.	
36	Блока. Узлы фундаментов I ÷ III.	
37	Блока. Фундаменты под оборудование ФО1 ÷ ФО4.	
38	Блока. Спецификация монолитных фундаментов.	
39	Блока. Схемы расположения элементов каркаса и покрытия. Схемы расположения каркасов в сборных железобетонных стенах.	
40	Блока. Схемы расположения арматуры покрытия сооружения вспомогательного назначения.	
41	Блока. Сечения 1-1 ÷ 8-8 и узлы IV, V.	
42	Блока. Схема расположения фундаментов на отм.-1.000	
43	Блока. Фундаменты ФМ11; ФМ11А; ФМ12. Опалубка.	
44	Блока. Схемы расположения наружных коммуникаций. сооружения вспомогательного назначения.	
45	Блока. План подпольных каналов. Сечения.	
46	Блока. Плита ПЛ1. Балки под баки. Сечения.	
47	Блока. Резервуар РВ-1. Опалубка. Спецификация.	
48	Блока. Резервуар РВ-1. Армирование.	
49	Блока. Монолитный железобетонный оголовок ОГ-1.	

Лист	Наименование	Примечание
	Опалубка и армирование Сечения 1-1; 2-2.	
50	Блока. Монолитный железобетонный оголовок ОГ1.	
	Опалубка и армирование. Сечения Б-Б; В-В; Д-Д. Спецификация.	
51	Блока. Вентиляционная шахта ДУ-1200	
52	Блока. Фрагмент плана N1. Опалубка и армирование внутр. стен.	
53	Блока. Фрагмент плана N1. Армирование наружных стен.	
54	Блока Спецификация к фрагменту плана N1.	
55	Блока. Фрагмент плана N2. Опалубка и армирование внутр. стен	
56	Блока. Фрагмент плана N2. Армирование внутр и наруж стен	
57	Блока. Спецификация к фрагменту плана N2.	
58	Блока. Фрагмент плана N3. Опалубка и армирование внутр стен	
59	Блока. Фрагмент плана N3. Армирование наружных стен	
60	Блока. Спецификация к фрагменту плана N3	
61	Блока. Фрагмент плана N4. Армирование внутренних стен.	
62	Блока Фрагмент плана N4. Армирование наружных стен	
63	Блока Спецификация к фрагменту плана N4.	
64	Блока. Фрагмент плана N5. Опалубка и армирование входа.	
65	Блока. Фрагмент плана N6. Спецификация к фрагменту плана N6.	
66	Блока. Спецификация к фрагменту плана N5.	
	Ведомость расхода стали.	

Настоящий проект выполнен в соответствии с действующими нормами и правилами (в том числе по взрывопожарной безопасности)
Главный архитектор проекта /Милешин/
Главный инженер проекта /Васина/

Привязан

Т.п. 252-1-110 КЖ 4

Гл.спец.то	Мочалов	
Рук.маст.	Матоян	
Гл.конст.м.	Подольский	
Нормконт.	Филиппов	
Гл. арх.пр.	Милешин	
Гл.инж.пр.	Васина	
Гл.инж.пр.	Филиппов	
Ст.техник	Ковалева	

Унифицированный корпус для детей в каркасно-панельных конструкциях ИИ-04 на 120 коек. Вариант со встроенным сооружением вспомогательного назначения

Стадия	Лист	Листов
Р	1	66

Общие данные

ГИПРОНИИЗДРАВ

Копир. Цыганкова

Формат 22г

Инв.№ подл. | Подпись и дата | Взам. инв.№ | Гл. спец. то Мочалов

Альбом 10

Обозначение	Наименование	Примечание
	Ссылочные документы	
	Типовые изделия	
ИИ-04-2 вып 7,8,9,12,15	Колонны	
доп к серии ИИ-04-2 Ал 2,4,10	Колонны	
ИИ-04-3 вып 4,5	Ригели	
ИИ-04-6 вып 5	Диафрагмы жесткости	
ИИ-04-4 вып 17,20	Панели перекрытий (из тяжелого бетона)	
ИИ-04-4 вып 21,22	Панели перекрытий (из тяжелого бетона)	
ИИ-04-5 вып 6,9,21,22	Панели наружных стен	
ИИ-04-5 вып 12,13	Панели наружных стен/цокольные/	
ИИ-04-5 вып 15	Панели наружных стен/подвальные/	
ИИ-04-1 вып 6	Фундаменты	
ИИ-04-15 вып 1,2	Элементы лифтовых шахт	
ИИ-04-7 вып 1	Лестницы	
ИИ-04-8 доп. к вып.4	Ограждения лестниц и площадок	
1155-1 вып 1	Лестничные ступени	
1415-1 вып 1	Фундаментные балки	
3006-2 вып 1	Подземные каналы: лотки, плиты	
1138-3 вып 1	Карнизные плиты	
1112-5 вып 1	Фундаментные плиты	
1.138-10 вып 1,2	Перемычки	
ГОСТ 13579-78	Блоки стен подвала	
У-01-01 вып 1	Унифицированные сборно-монолитные конструкции заглубленных помещений с перекрытием балочного типа. Материалы для проектирования встроенных и отдельно стоящих помещений	
У-01-01 вып 2	Унифицированные сборно-монолитные конструкции заглубленных помещений с перекрытием балочного типа Сборные железобетонные конструкции	
У-01-01 вып 3	Унифицированные сборно-монолитные конструкции заглубленных помещений с перекрытием балочного типа Арматурные изделия и закладные детали сборных конструкций	

Обозначение	Наименование	Примечание
У-01-01 вып 4	Унифицированные сборно-монолитные конструкции заглубленных помещений с перекрытием балочного типа. Арматурные изделия монолитных конструкций	
У-01-01 вып 5	Унифицированные сборно-монолитные конструкции заглубленных помещений с перекрытием балочного типа Материалы проектирования монолитных фундаментов	
У-01-01 вып.6	Унифицированные сборно-монолитные конструкции заглубленных помещений с перекрытием балочного типа. Арматурные изделия монолитных фундаментов	
ТДК-Н-1-70 ч.II р.II ал.2	Аварийные выходы, воздухозаборные, воздуховыбросные и газовыхлопные устройства Рабочие чертежи конструкций	
ТДК-Н-1-70 ч II р III ал 4	Установка дверей противовзрывных устройств Герметизирующие устройства и компенсация вводов	
ТДК-Н-1-75/2 вып 1	Типовые конструкции, изделия и узлы зданий и сооружений, Унифицированные объемно-планировочные и конструктивные решения входов, подходных галерей, тамбуров и шлюзов в убежище	
ТДК-Н-1-75/2 вып 4	Сборные железобетонные конструкции входов для убежищ вместимостью 150,300, 600,800,1200,1500,1800 человек (при УГВ на 0,5м ниже пола сооружения)	
ТП АIII-200-76/139 АIII	Отдельно-стоящее заглубленное сооружение вспомогательного назначения Общестроительная и конструктивная части Чертежи узлов и деталей	
ТП АIII-200-76/139 АIV	Отдельно-стоящее заглубленное сооружение вспомогательного назначения. Изделия заводского изготовления	

Обозначение	Наименование	Примечание
3900-3 вып 7 ч I	Сборные железобетонные конструкции емкостных сооружений для водоснабжения и канализации. Изделия для круглых колодцев	
ТДК-Н-1-70 ч II р III ал 3	Установка дверей противовзрывных устройств Герметизирующие устройства и компенсация	
	Типовые узлы и детали	
ИИ-04-10 вып 5	Монтажные узлы и детали связевого каркаса	
ИИ-04-10 вып. 6	Монтажные узлы и детали панельных стен	
ИИ-04-15 вып 6	Монтажные узлы и детали сборных железобетонных элементов шахт лифтов	
2230-1 вып 3,4,5	Детали стен и перегородок общественных зданий	
2250-2 вып 1	Детали лестниц общественных зданий	
2240-1 вып 3	Детали перекрытий общественных зданий	
2210-1 вып 4	Детали цоколя и стен общественных зданий	
2.210-1 вып 7	Детали цоколя и стен подвала общественных зданий	
	Прилагаемые документы	
Альбом 9	Монтажные узлы и детали монолитные участки	
Альбом 10	Изделия заводского изготовления железобетонные, арматурные металлические	

Гл спец то	Мочалов		
Рук маст	Матоян		
Гл конс м	Подольский		
Н контр	Филиппов		
Гап	Милешин		
Гип	Васина		
Гип	Филиппов		

Т.П. 252-1-110 КЖ4

Унифицированный корпус для детей в каркасно-панельных конструкциях ИИ-04 на 120 коек вариант со встроенным сооружением вспомогательного назначения

Стадия	Лист	Листов
Р	2	66

Общие данные

ГИПРОНИИЗДРАВ

Привязан

Инв №

Копировал:

Формат 22 г

Конструктивная часть.

1. Общие расчетные положения.

Здание запроектировано в каркасно панельных конструкциях серии ИИ-04 с колоннами сечением 30×30. Сетка колонн 6,0×6,0 м и 6,0×3,0 м.

Пространственная устойчивость здания обеспечивается совместной работой диафрагм жесткости и дисков перекрытий.

Величина нормативных постоянных и временных нагрузок на перекрытия и соответствующие коэффициенты перегрузок приняты по таблицам 1 и 3 СНиП II-6-74.

Вес снегового покрова P_0 = 150 кгс/м² (IV район)

Скоростной напор ветра принят q_0 = 45 кгс/м² (III район) для высоты над поверхностью земли до 10 м. Коэффициент „К", учитывающий изменение скоростного напора в зависимости от высоты здания принят для типа местности „Б" по таблице 7 СНиП II-6-74.

В проекте предусмотрено применение индустриальных изделий по действующим сериям типовых конструкций и деталей зданий и сооружений.

(Отдельные индивидуальные изделия приведены в альбоме 10 типового проекта, а индивидуальные узлы и детали - в альбоме 9 типового проекта.)

Расчетные усилия на элементы каркаса (колонны и диафрагмы жесткости) в уровне верхнего обреза фундаментов указаны в таблице 1 и 2. Усилия определены без учета осадок и податливости основания. Расчетные усилия в диафрагмах жесткости определены по методике серии ИИ-04-0 вып. 6.

Расчетный прогиб от изгиба конструкций не превышает 1/1000.

2. Фундаменты.

Под каркас здания разработаны фундаменты с условным расчетным давлением на основание P_0 = 2,0 кгс/м² при следующих параметрах грунта основания: γ = 1800 кгс/м³; φ^0 = 20°; $c_н$ = 0,11 кгс/см²; E = 190 кгс/см². Грунты приняты не пучинистые, непросадочные, грунтовые воды отсутствуют.

Фактическое расчетное давление на основание определено по формуле (17) СНиП II-15-74 с учетом разъяснения по пункту 3.179м „Руководства по проектированию оснований зданий и сооружений" М.1978.

Фундаменты запроектированы составного сечения: из сборных железобетонных башмаков по серии ИИ-04-1 вып. 6 по монолитным железобетонным фундаментным подушкам.

Ленточные фундаменты под кирпичные стены запроектированы из сборных бетонных блоков стен подвала ГОСТ 13579-78.

Бетонирование монолитных железобетонных подушек производится по бетонной подготовке из бетона марки „100", толщиной 80 мм.

Монтаж сборных бетонных и железобетонных конструкций фундаментов производится по подготовленному основанию с песчаной подсыпкой толщиной 50 мм.

3. Каркас, перекрытия, лестницы.

Каркас принят по серии ИИ-04-2.

а) Колонны каркаса запроектированы одноярусными (подвал, техподполье, 1-этаж и технический этаж) и двухъярусными (2й и 3й этажи). Часть колонн с дополнительными закладными деталями даны в составе проекта в альбоме 10.

б) Ригели приняты по серии ИИ-04-3 вып. 3 и 5. Ригели с дополнительными закладными деталями даны в составе проекта в альбоме 10.

в) Диафрагмы жесткости приняты в первоначальном варианте связевого каркаса - с горизонтальными монолитными стыками высотой 30 см. На верхнем (техническом этаже) диафрагмы отсутствуют.

г) Лестницы - из сборных железобетонных маршей и площадок с накладными проступями по серии ИИ-04-7 вып. 1. Ограждение лестниц - с укороченной длиной типового звена по серии ИИ-04-8 дополн. к вып. 4. Лестницы подвала и крылец из наборных железобетонных ступеней по серии 1.155-1 вып. 1, уложенных на кирпичные стены.

д) Перекрытия и покрытия - сборные железобетонные по серии ИИ-04-4 вып. 17, 20, 23; как вариант в проекте предусмотрены панели перекрытия, покрытия из легкого бетона по серии ИИ-04-4 вып. 21, 22.

Отверстия в перекрытиях, привязанные на планах перекрытий, сверлить после монтажа панелей.

До установки перегородок полости ребристых плит типа „ПР" и монолитных участков перекрытий заполнить керамзитобетоном марки „50" (γ = 1200 кгс/м³) и при необходимости выполнить армирование контура отверстий по деталям 8, 9 в альбоме 9 проекта.

Для устройства утепления перекрытия над неотапливаемым подпольем в перекрытии заложить арматурные выпуски МСп 3 с шагом 1200-1500 мм.

В перекрытиях над подвалом и 1м этажом установить закладные детали для крепления витражей по монтажным узлам 1, 2, 3, приведенным в альбоме 9 проекта. Разбивку закладных деталей выполнять по чертежам витражей марки КМ, альбом 11

Инв.№ подл. | Подпись и дата | Взам.инв.№ | Гл. спец. ТО

Привязан:

Инв.№

Гл.сп.ТО	Мочалов		Т.П. 252-1-110 КЖ4
Рук.мас.	Матоян		
Гл.конс.м.	Подольский		Унифицированный корпус для детей в каркасно-панельных конструкциях ИИ-04 на 120 коек. Вариант со встроенным сооружением вспомогательного назначения
Н.контр.	Васина		Стадия Р; Лист 3; Листов 66
Гл.архлп	Милешин		Общие данные
Гл.инжлр	Васина		Гипрониздрав
Рук.гр.инж	Купцов		

Копировал:

Формат 22г

Альбом IV

4. Стены

Наружные стены подвалов и подполий (ниже отм 0.000) приняты из подвальных железобетонных и цокольных керамзитобетонных панелей (γ=1000 кгс/м³) по серии ИИ-04-5 вып 11,12,13,15

(Отдельные участки стен цоколя выполнены из кирпича глиняного обыкновенного пластического прессования ГОСТ 530-71* с облицовкой кирпичом керамическ.пустотелым ГОСТ 6316-74 с заведением ниже планировочной отметки не менее 30 см (при $t_н \geqslant -20°C$); 45 см (при $t_н \geqslant -30°C$) и 60 см (при $t_н \geqslant -40°C$). Ниже – бетонные блоки ГОСТ 13579-78 по фундаментным балкам.

Конструкция подвальных стен рассчитана на усилия от бокового давления грунта при параметрах грунта засыпки γ_o = 1700 кгс/м³ и φ^1 = 30°, а также от временной нагрузки на поверхности земли $P^н$ = 1000 кгс/м².

Наружные стены выше отм 0.000 – панели из легкого бетона (керамзитобетон γ=900 кгс/м³) – основное решение /по серии ИИ-04-5 вып. 5,6,7/.

В качестве варианта – панели из ячеистых бетонов (γ = 600 кгс/м³) по серии ИИ-04-5 вып 8

Толщину панелей принимать по таблице 3 (см. лист 7)

(Отдельные участки стен выполняются из кирпича керамического пустотелого ГОСТ 6316-74 марки „75" на растворе марки „50", облицованного лицевым пустотелым кирпичом ГОСТ 7484-69* γ = 1450 кгс/м³.)

Толщину кирпичных стен принимать по таблице 3 (см. лист 7).

Морозостойкость кладки принята не ниже $M_{рз} \leqslant 15$.

Горизонтальную гидроизоляцию выполнять из слоя цементно-песчаного раствора состава 1:2 толщиной 20 мм

Все наружные поверхности подвалов и подполий, а также все поверхности кирпичных стен подпольных каналов и приямков, соприкасающиеся с грунтом, покрыть горячим битумом за 2 раза

Обратную засыпку стен подвалов и подполий выполнять после монтажа перекрытий над ними и устройства бетонной подготовки под полы подвала (подполья)

Монтаж стеновых панелей выполнять по узлам альбомов серии ИИ-04-10 вып 6, 2-210-1 выпуск 4,7, а также по монтажным узлам, данным в составе проекта в альбоме 9.

5. Перемычки

Перемычки в кирпичных стенах (и перегородках) приняты сборными железобетонными по серии 1.138-10 вып. 1, над проемами шириной 0.8 и менее – рядовыми

6 Перегородки

В зависимости от назначения помещений и их температурно-влажностного режима проектом предусмотрены следующие типы перегородок:

- крупнопанельные гипсобетонные по серии 1.231-1 вып. 1 (2) – для помещений с сухим нормальным режимом (палаты, кабинеты врачей, комнаты персонала и прочие помещения с влажностью воздуха $\varphi \leqslant 60°$),
- шлакобетонные камни ГОСТ 6133-75 толщиной 90 мм на сложном растворе марки „25";
- мелкоштучные гипсолитовые – для отдельных доборов и части двойных перегородок для вертикальных коммуникаций;
- кирпичные – из кирпича глиняного обыкновенного пластического прессования марки „75" на сложном растворе марки „25" ГОСТ 530-71* для подвала и помещений с мокрым режимом типа душевых.

Двойные перегородки являются шахтами вертикальных инженерных коммуникаций, поэтому работы по устройству перегородок из мелкоштучных материалов производятся после монтажа воздуховодов и стояков водопровода, канализации, электротехнических устройств

7. Шахты лифтов

Лифтовые шахты больничных лифтов приняты из сборных железобетонных плоских элементов по серии ИИ-04-15 вып. 1 /см. указания по привязке/.

Лифтовые шахты грузовых лифтов выполнять из кирпича глиняного обыкновенного пластического прессования.

Разбивка закладных деталей шахт дана в альбоме 2 настоящего проекта

8 Кровля

Кровля рулонная из 3х слоев рубероида с защитным слоем гравия, втопленного в битумную мастику.

Водосток – внутренний, в качестве утеплителя чердачного перекрытия приняты пенобетонные плиты (γ = 400 кгс/м³) или жесткие минераловатные плиты γ = 200 кгс/м³

Толщина утеплителя принимается по таблице 4 (см лист 7)

Разуклонка выполняется из пенобетонной крошки (керамзитового гравия γ = 500 кгс/м³).

9. Полы

Конструкция полов принята по серии 2.244-1 в.2

Покрытие полов – линолеум, керамическая плитка и др

Типы покрытий полов приведены на архитектурных планах.

Полы 1го этажа с перекрытием над холодным подпольем имеют утеплитель из минераловатных жестких плит γ = 200 кгс/м³ ГОСТ 10140-71

Толщина утеплителя (при n=0,4 по табл 3 к ф-ле I СНиП II-3-79 принимается по табл. № 4 лист 7

10. Подшивные потолки

Подшивные потолки – из гипсовой сухой штукатурки по серии 1.245-1 вып 1.

Типовые узлы выполнять по серии 1.245-1 в 1.

Габариты подшивных потолков смотри на архитектурных планах этажей

Гл.спец.то	Мочалов		
Рук. АСМ	Матоян		
Гл констр №	Подольский		
Норм.контр	Васина		
Гл арх. пр	Милешин		
Гл инж пр	Васина		
Рук гр инж	Кунцов		

Привязан

Инв №

т. п. 252-1-110 -КЖЧ

Унифицированный корпус для детей в каркасно-панельных конструкциях ИИ-04 на 120 коек вариант со встроенным сооружением вспомогательного назначения

Стадия	Лист	Листов
Р	4	66

Общие данные

Гипрониздрав

Копировал

Формат 22г

11. Витражи

Витражи разработаны в альбоме 11 проекта на листах марки „КМ"
Разбивка закладных деталей для витражей принята по чертежам витражей и приведена на листах альбомов 1 и 2 настоящего проекта.

12. Прочие конструкции

Подземные воздухозаборные каналы выполнять из сборных железобетонных изделий по серии 3.006-2 выпуск 1, 2, 3.
Воздухозаборные шахты выполняются из кирпича глиняного обыкновенного пластического прессования ГОСТ 530-71*

13. Указания по привязке

При привязке проекта необходимо выполнить следующие работы:

а) В зависимости от климатического района по табл. 3,4 лист 7 установить толщину наружных стен и утеплителя в перекрытиях и покрытии.

Указанные толщины стен и утеплителей приведены, исходя из удовлетворения санитарно-гигиенических требований, обусловленных формулой (1) СНиП II-3-79. Для оценки экономической эффективности рекомендованных толщин стен и утеплителей необходимо определить экономически целесообразное сопротивление теплопередаче $R_o^{эк}$ по формуле (15) СНиП II-3-79 и окончательно назначить искомую толщину, исходя из большего значения величин R_o и $R_o^{эк}$.

При применении ограждающих конструкций и утеплителей из других материалов или с отличными от принятых в проекте параметрами (R_o, λ) их толщина определяется теплотехническим расчетом по методике СНиП II-3-79.

б) На основании принятой толщины и материала наружных стен, вертикальной планировки и материалов инженерно-геологических изысканий разработать проект нулевого цикла.

Приведенные в проекте чертежи нулевого цикла являются примером решения на горизонтальной площадке с планировочной отметкой – 1.05 м.

в) Скорректировать расчетные нагрузки на фундаменты с учетом примечаний к таблицам 1 и 2 и определить расчетные нагрузки на основание с учетом дополнительных нагрузок от конструкций нулевого цикла (собственный вес фундаментов с грунтом, подвальные стены, усилия от бокового давления грунта и т.д.), не включенных в таблицы 1 и 2, но учтенных при проектировании фундаментов. При необходимости проверить осадки фундаментов и скорректировать усилия на диафрагмы жесткости с учетом податливости основания.

г) Шахты лифтов приняты в проекте из сборных железобетонных элементов по серии ИИ-04-15 вып. 1, разработанной в соответствии с альбомом строительных заданий ЦПКБ „Союзлифтмаш" АТ-5.

Необходимо скорректировать в соответствии с альбомом строительных заданий ЦПКБ „Союзлифтмаш" АТ-6 опалубочные чертежи панелей и плит перекрытия шахт, а также армирование плит, в соответствии с нагрузками по альбому АТ-6 и с учетом возможных изменений лифтов, поставляемых заводом и принятыми в заказе.

д) При возведении конструкций обеспечить антикоррозийную защиту открытых металлических поверхностей от коррозии (при производстве сварки стыков ригелей с колоннами, в монтажных узлах при навеске стеновых панелей и т.п.). Методы защиты от коррозии должны быть приняты в соответствии с рекомендациями СНиП II-28-73.

е) Проект разработан для строительства при положительных температурах наружного воздуха. При привязке проекта с производством работ в зимних условиях необходимо учесть следующее:

– при установке фундаментов на пучинистых грунтах предусмотреть мероприятия против влияния пучения грунтов.

– монтаж каркаса производить в соответствии с указаниями серии ии-04-0 выпуск 9, СНиП III-16-73 и других нормативных документов;

– кладочные работы вести с выполнением рекомендаций главы 19 „Руководства по проектированию каменных и армокаменных конструкций" М., 1974 г.;

– поскольку настоящие указания не являются проектом производства работ в зимних условиях, конкретные мероприятия по возведению конструкций при отрицательных температурах должны быть предусмотрены при привязке проекта.

			Т.П. 252-1-110		КЖ4
ГА. спец.то	Мочалов				
Рук. маст.	Матюхин				
ГА. комсти	Подольский		Унифицированный корпус для детей в каркасно-панельных конструкциях III-04 на 120 мест. Вариант со встроенными помещениями бытового назначения	Стадия: Р	Лист: 5	Листов: 66
Нормконт.	Васина				
ГА. арх. пр.	Милышин				
ГА. инжпр.	Васина		Общие данные.	ГИПРОНИИЗДРАВ	
Рук. группы	Кунцов				

Инв. № подл. | Подпись и дата | Взам. инв. № | Ал. инв. 1-4 - привязочный

Копировал: Рябова Формат: 22г

Таблица №1

Блок	Условн. марка колонны	Величина расчетных нагрузок (тс)				
		От колонн внутренних рядов	От колонн наружных рядов со стенами			
			из легкобетонных панел.		из ячеистобетонных пан.	
			δ=30	δ=40	δ=30	δ=35
„Б"	К3	118,3				
	К5		60,4	66,0	55,2	57,1
	К6	156,4				
	К20		37,8	40,3	35,3	36,2
	К21		37,8	40,3	35,3	36,2
	К24	73,4				
	К26	39,0				
	К27		111,3	118,1	104,8	107,1
	К30	31,9				
„В"	К1	191,4				
	К2	130,0				
	К6	156,4				
	К7		98,1	105,1	91,5	93,8
	К8		116,1	123,0	109,3	111,7
	К9		127,9	134,8	121,1	123,5
	К10		142,4	149,3	135,6	138,0
	К12		104,0	109,4	98,8	100,7
	К13		127,9	134,8	121,1	123,5
	К17		85,0	92,4	78,2	80,6

Блок	Условн. марка колонн	Величина расчетных нагрузок (тс)				
		От колонн внутренних рядов	От колонн наружных рядов со стенами			
			из легкобетонных пан.		из ячеистобетонных пан.	
			δ=30	δ=40	δ=30	δ=35
„В"	К18		98,1	105,1	91,5	93,8
	К22	73,4				
	К27		127,9	134,8	121,1	123,5
	К28		135,7	144,3	127,5	130,4
	К29	205,9				
„Г"	К1	191,4				
	К2	130,0				
	К4	73,4				
	К5		127,9	134,8	121,1	123,5
	К6	156,4				
	К7		98,1	105,1	91,5	93,8
	К10		142,4	149,3	135,6	138,0
	К12		127,9	134,8	121,1	123,5
	К14		85,0	92,4	78,2	80,6
	К15		98,1	105,1	91,5	93,8
	К16		116,1	129,0	109,3	111,7
	К27		127,9	134,8	121,1	123,5
	К28		135,7	144,3	127,5	130,4
	К29	205,9				

Схемы усилий на диафрагму жесткости

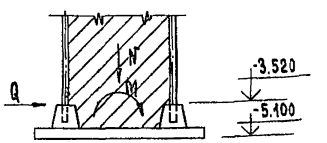

Знаки усилий

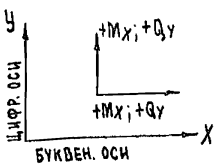

Таблица №2

Марка диафрагмы жесткости	Коорд. диафрагмы жесткости	Расчетные усилия в уровне верхнего обреза фунд.						
		от вертикальн. нагрузок			от ветровой нагрузки			
		N^P (т)	M^P_x(тм)	M^P_y(тм)	M^W_x(тм)	Q^W_x(т)	M^W_y(тм)	Q^W_y(т)
ДЖ2;ДЖ5	К-Л / 2	367	178,0		60,0	6,0		
ДЖ3;ДЖ3	Е-И / 9	265			60,0	6,0		
ДЖ4;ДЖ4	М / 3-5	378		144,0			202,0	22,0
ДЖ3;ДЖ3	Е-И / 8	265	—	—				

Примечания к таблицам 1 и 2

1. Расчетные усилия, указанные в таблицах, даны до верха фундамента без учета веса грунта на его обрезах, а также без учета веса цокольных и подвальных панелей и конструкций лифтовых шахт.

   Расчетные усилия приведены только для варианта перекрытий из тяжелого бетона.
2. Объемная масса материала стеновых панелей принята:
   - для легкобетонных панелей γ= 900 кг/м³;
   - для ячеистобетонных панелей γ= 600 кг/м³.
3. Нагрузка от перегородок принята: кирпичных δ=120, γ=1800 кг/м³ гипсобетонных δ=80, γ=1300 кг/м³; шлакобетонных δ=90, γ=1800 кг/м³
4. Вертикальные нагрузки в диафрагмах жесткости приняты в соответствии с пунктами 1÷5 примечаний-только для основного варианта проекта (со стеновыми панелями из легкого бетона толщ.400мм)
5. Для облегчения определения расчетных усилий в диафрагмах при привязке проекта в другом ветровом районе произведено разделение общих усилий на составляющие от вертикальных и ветровых нагрузок.
6. Изгибающие моменты от ветра в диафрагмах жесткости определены при планировочной отметке земли -1,05 и проектом заглубления фундаментов.
7. При расчете основания фундаментов нагрузки, указанные в таблицах, следует уменьшить в 1,15 раза с обязательным добавлением неучтенных нагрузок.
8. При характеристиках материалов и конструкций, отличных от принятых в проекте расчетные нагрузки должны быть скорректированы.

Т.П. 252-1-110 -КЖ4

Гл.специалист	Мочалов	
Рук.АСиТ	Матоян	
Гл.конс.пр.	Подольский	
Н.контр.	Васина	
ГАП	Милешин	
ГИП	Васина	
Рук.гр.к.	Купцов	

Унифицированный корпус для детей в каркасно-панельных конструкциях ИИ-04 на 120 учащихся. Вариант со встроенными помещ. вспомогат. назн.

Стадия	Лист	Листов
Р	6	66

Общие данные

ГИПРОНИИЗДРАВ

Привязан:

Инв.N

Инв.N подл. | Подпись и дата | Взам.инв.N

Копировал Зорина

Формат 22г.

Таблица 3

Расчетные параметры для выбора толщин стенового ограждения

NN п/п	Наименование	Режим помещ.	Параметры ограждения: Толщ. мм	Инерц. Д	Предельн. темпер. наружн. воздуха $t_{пред}$ (°С)	Факт. сопрот. теплопер. R_o [$\frac{м^2 ч°с}{ккал}$]
1	Стеновые панели из керамзитобетона (γ = 900 кгс/м³; $\lambda_б$ = 0.31 $\frac{ккал}{м ч°с}$) Серия ИИ-04-5 вып. 4,6,7,8	$t_в$ = 22°С	300	4.40	- 20.3°	1.082
		$\varphi \leq 60\%$	400	5.91	- 33.4°	1.404
		$\Delta t_н$ = 6°	см.прим.	см.прим	- 40.0°	
		$t_в$ = 25°С	300**	4.40	- 17.3°	1.082
		$\varphi \leq 60\%$	400	5.91	- 30.4°	1.404
		$\Delta t_н$ = 6°	см. пр.	см. пр.	- 40.0°	
2	Стеновые панели из ячеистого бетона (γ = 600 кгс/м³; $\lambda_б$ = 0.22 $\frac{ккал}{м ч°с}$) Серия ИИ-04-5 вып. 4,8,9	$t_в$ = 22°С	300	3.72	- 27.9	1.5
		$\varphi \leq 60\%$	см. пр.	см. пр.	- 30.0°	
		$\Delta t_н$ = 6°	см. пр.	см. пр.	- 40.0°	
		$t_в$ = 25°С	300	3.72	- 24.9°	1.5
		$\varphi \leq 60\%$	см. пр.	см. пр.	- 30.0°	
		$\Delta t_н$ = 6°	см. пр.	см. пр.	- 40.0°	
3	Стена из кирпича глиняного обыкновенного пластического прессования ГОСТ 530-71* (γ = 1800 кгс/м³) λ = 0.70 $\frac{ккал}{м ч°с}$), облицовочного кирпичом, пустотелым ГОСТ 6316-70 (γ = 1450 кгс/м³; $\lambda_б$ = 0.51 $\frac{ккал}{м ч°с}$)	$t_в$ = 22°С	640	8.26	- 25.9	1.172
		$\varphi \leq 60\%$	770	9.87	- 33.5°	1.358
		$\Delta t_н$ = 6°	900	11.48	- 41.1°	1.543
		$t_в$ = 18°С	380*	5.04	- 18.9°*	0.815
		φ = 60%	510	6.65	- 29.0°	0.986
		$\Delta t_н$ = 7°	640*	8.26	- 37.9*	1.358
4	Стена из кирпича керамического, пустотелого ГОСТ 6316-74 (γ = 1450 кгс/м³ λ = 0.51 $\frac{ккал}{м ч°с}$)	$t_в$ = 22°С	510	6.92	- 25.4	1.208
		$\varphi \leq 60\%$	640	8.62	- 37.8	1.463
		$\Delta t_н$ = 6°	640*	8.62	- 37.8*	1.463

* Принято с учетом допускаемого снижения фактического сопротивления /R_o/ в пределах 5% против $R_o^{тр}$ в соответствии с примечанием к пункту 2.1 СНиП II-3-79.

** При привязке проекта предусмотреть указанную толщину панели с устройством утеплителя.

Таблица 4

Толщины утеплителей покрытий и перекрытий для нормального и влажного режима

N° альбома N° узла	Наименование конструкции	Режим помещений	Наименование утеплителя	Толщина утеплителя, мм	Предельная т-ра наружн. воздуха [°С]	Фактическое сопротивление теплопередаче R_o [$\frac{м^2 ч°с}{ккал}$]
Альбом 9 уз. 1 кр.	Совмещенное невентилируемое покрытие по несущей конструкции из сборных железобетонных многопустотных панелей	$t_в$ = 20°С $\varphi \leq 60\%$ $\Delta t_н$ = 4°С	Пенобетонные плиты ГОСТ 5742-76 γ = 400 кгс/м³ $\lambda_б$ = 0.13 $\frac{ккал}{м ч°с}$	80	- 19.5	1.449
				120	- 30.7	1.757
				160	- 40.0	2.065
		$t_в$ = 16°С $\varphi \leq 60\%$ $\Delta t_н$ = 5.5°С	То же	80	- 39.8	1.449
				80	- 39.8	1.449
				80	- 39.8	1.449
Альбом 9 уз. 5	Чердачное перекрытие с несущей конструкцией из сборных железобетонных многопустотных панелей	$t_в$ = 22°С $\varphi \leq 60\%$ $\Delta t_н$ = 4°С	То же	120	- 22.0	1.441
				160	- 34.3	1.749
				180	- 39.4	1.903
		$t_в$ = 20°С $\varphi \leq 60\%$ $\Delta t_н$ = 4°С	То же	120	- 24	1.441
				140	- 34.2	1.595
				180	- 41.4	1.903
Альбом 9 уз. 4	Перекрытие над холодным подпольем с покрытием пола из линолеума по несущей конструкции и сборных ж.б. многопустотн. панелей	$t_в$ = 20° $\varphi \leq 60\%$ $\Delta t_н$ = 2°С	Жесткие минераловатные плиты ГОСТ 10140-71 γ = 200 кгс/м³ $\lambda_б$ = 0.07 $\frac{ккал}{м ч°с}$	80	- 20.3	1.773
				110	- 31.0	2.201
				140	- 42.7	2.630

Таблица 5

Толщина и привязки наружных кирпичных стен к осям здания

Условный размер на панях подвала	При толщине панелей стен в мм: 300 — Толщина кирпичн. стены и привязка	400 — Толщина кирпичной стены и привязка	Толщина кирпичн. стены и привязка
А	380	510	640
Б	640	770	900
а	420	470	470
б	-	40	170
в	220	300	430

Таблица 6

Расстояние „А" между осями колонн в местах температурных швов

Толщина стеновой панели	А мм
300	960
400	1160

1. Для варианта с t° = -40° (для керамзитобетонных панелей) и с t° = -30° и t° = -40 (для панелей из ячеистого бетона) при привязке предусмотреть вариант трехслойных панелей с эффективным утеплителем, или дополнительную теплоизоляцию к панелям δ = 400 мм из эффективного утеплителя.

Гл.спец.то	Мочалов		
Рук.мпс.	Матоян		
Гл.конст.	Подольский		
Н.контр.	Васина		
Гл.арх.пр.	Милешин		
Гл.инж.пр.	Васина		
Рук. гр.	Купцов		

Привязан

Инв.№

Т.П. 252-1-110 - КШ4

Универсальный корпус для детей в каркасно-панельных конструкциях ИИ-04 на 120 коек. Вариант со встроенным сооружением вспомогательного назначения

Стадия	Лист	Листов
Р	7	66

Общие данные

ГИПРОНИИЗДРАВ

Инв.№ подл. | Подпись и дата | Взам.инв.№

Гл.спец.то Вожжевенский

Альбом 13

Конструктивная часть к сооружению вспомогательного назначения

1. Общие расчетные положения

Здание запроектировано в сборно-монолитных конструкциях по серии У-01-01 и состоит из основного одноэтажного блока, прямоугольного в плане, расположенного в блоке А, высотой от пола до потолка 3.0м и от пола до низа выступающих конструкций покрытия 2Ч м. К основному блоку примыкает аварийный выход, разработанный в конструкциях серии ТДК-Н-1-75/2 вып.1. Основной блок и аварийный выход разделены деформационным швом Конструкция сооружения состоит из сборных несущих продольных стен по осям „10" и „16", внутренних колонн, неразрезных балок и неразрезной сборно-монолитной плиты покрытия

Расчёт конструкций выполнен на особое сочетание нагрузок. Помимо нагрузок от действия временной нагрузки, соответствующей классу сооружения А-Ш, в расчете учтены:
- собственный вес конструкций и вес грунтовой засыпки с ▽ 0.000 до ▽ -1.000
- собственный вес здания, стоящего на сооружении вспомогательного назначения.

Усилия в сооружении определены как в статически неопределимой системе, работающей раздельно в поперечном и продольном направлениях.

В проекте применены индустриальные изделия и конструктивные элементы по действующим сериям типовых конструкций и деталей

2 Фундаменты

Запроектированы монолитными железобетонными по серии У-01-01 вып. 1,Ч,5,6, из бетонных блоков по ГОСТ 13579-78 под внутренние кирпичные стены толщиной 380 мм

3 Стены наружные

Из сборных железобетонных панелей толщиной 350мм по серии У-01-01 вып 2,3. В местах примыканий входов, вентиляционных камер-монолитные железобетонные толщиной 300 ÷ 600 мм

Ч. Стены внутренние

Несущие монолитные железобетонные стены толщиной 200 ÷ 500 мм и несущие армо-кирпичные толщиной 380мм. Крепление стен к колоннам см. типовой проект А-Ш-200-76/139 Альбом Ш л.АСД-6

5 Покрытие

Сборно-монолитное из сборных железобетонных ребристых плит по серии У-01-01 вып. 2,3; и укладываемого по ним монолитного железобетонного слоя, армированного сетками и каркасами по серии У-01-01 вып. Ч, а также монолитное железобетонное над входами и венткамерами.

6 Аварийный выход

Сборные железобетонные блоки по серии ТДК-Ш-1-75/2 выпуск 1,2,Ч,5.

7. Оголовники

Вентиляционных заборов и выбросов монолитные железобетонные по серии ТДК-Н-I-70 ч II раздел II, альбом №2

8. Компенсационные устройства

На вводах кабелей связи монолитные железобетонные с толщиной стен 300 мм, перекрываемые сборными железобетонными плитами по серии ТДК-Н-I-70 часть II раздел III альбом Ч.

9. Резервуар технической воды

Монолитный железобетонный

10 Гидроизоляция

Обмазочная горячим битумом за 2 раза для стен и холодная асфальтовая толщиной 7мм для покрытия Для покрытия предусмотрен защитный слой из бетона М 100 с разуклонкой средней толщиной 50 мм. Для внутренних поверхностей резервуаров технической воды.

11 Перегородки

Кирпичные в 1/2 кирпича, армированные арматурой ⌀3 В-I через 600 мм по высоте Детали установки перегородок см. типовой проект А-Ш-200-76/139 Альбом Ш листы АСД-7 и АСД-8

12 Полы

Приняты по серии 2.244-1 вып 2 с покрытием из линолеума, керамической плитки и бетонные в зависимости от назначения помещения

Указания по производству земляных работ

Земляные работы производить с соблюдением требований СНиП Ш-Ч-80 и проекта производства работ (ПОР), выполняемого генподрядной строительной организацией

Обратную засыпку пазух производить после возведения покрытия, испытание резервуаров и устройства гидроизоляции. Подсыпку под полы производить до устройства покрытия

Для засыпки и подсыпки применять песчаные грунты с $\varphi^н$= 30°, с послойным трамбованием

Указания по монтажу каркаса

Работы по возведению каркаса производить в последовательности и с соблюдением требований раздела V „Рекомендации по производству работ" серии У-01-01 вып 1 СНиП Ш-15-77, СНиП Ш-16-77, СНиП Ш-Ч-80 и ПОР

Изделия, поступающие на стройплощадку, необходимо проверять поштучно При этом проверяют отсутствие деформаций, проектные размеры, наличие и правильность расположения закладных деталей, монтажных петель и т.п

Каждая партия элементов сборных конструкций должна иметь паспорт

На элементах сборных конструкций должны быть нанесены риски, определяющие оси, метки, фиксирующие места опирания при складировании и в нужных случаях, метки ориентации изделия на монтаже.

Инв.№ подл. | Подпись и дата | Взам. инв.№

Привязан

Инв.№

Гл спец ТО	Мочалов	
Рук маст	Матоян	
Гл констр	Подольский	
Норм конт	Филиппов	
Гл арх пр	Милешин	
Гл инж пр	Васина	
Гл инж пр	Филиппов	
Ст техник	Ковалева	

Т.П. 252-1-110 -КЖЧ

Унифицированный корпус для детей в каркасно-панельных конструкциях ин-оч на 120 коек Вариант со встроенным сооружением вспомогательного назначения

Стадия	Лист	Листов
Р	8	66

Блок „А" Общие данные

ГИПРОНИИЗДРАВ

Копировал

Формат 22г

Указания по экономному расходованию строительных материалов

При производстве работ следует руководствоваться „Техническими правилами по экономному расходованию основных строительных материалов" ТП-101-73

Увеличение толщины листов закладных деталей, стенок труб, номеров прокатных профилей и диаметров арматуры, предусмотренных по проекту, не допускается.

Для монолитных железобетонных конструкций рекомендуется применять инвентарную многооборачиваемую опалубку из водостойкой фанеры или из стеклопластиков в сочетании с другими материалами, вместо дощатой щитовой.

Может быть также применен способ безопалубочного бетонирования /в металлических сетках/ по серии ТДК-Н-1-70 часть II, раздел V, альбом 7

В этом случае при привязке проекта необходимо учесть расход металлической сетки для бетонирования

Деревянные щиты настилов и подмости должны применяться инвентарные, расчитанные на многократную оборачиваемость

Для приготовления бетонных смесей в качестве вяжущего рекомендуется применять пластифицированный портландцемент /гост 10178-62*/

Применение цементных растворов для каменной кладки запрещается /кроме „цемента для строительных растворов" по МРТУ-21-39-69/.

Приготовление бетонов и растворов должны производиться с широким применением местных вяжущих материалов

Транспортировка бетонных смесей и растворов со специализированных заводов по их изготовлению должна осуществляться в специальных машинах или приспособленных для этих целей самосвалах и выгружаться в приемно-расходные бункера или контейнеры-ящики. Выгрузка бетонных и растворных смесей на землю запрещается.

Рекомендуется централизованная поставка готовых сухих растворных смесей в контейнерах или специально оборудованных машинах.

Указания по производству работ в зимнее время

Возведение конструкций здания при среднесуточной температуре ниже +5°С и минимальной ниже 0°С, а также при оттепелях должно выполняться по специально разработанному проекту производства работ в зимних условиях и по указаниям СНиП III-15-77, СНиП III-17-79 СНиП III-8-77

Рабочие чертежи, предназначенные к производству работ в зимних условиях, должны иметь указания проектной организации, выполнившей привязку проекта, о произведенной проверке конструкций и возможности их применения в зимних условиях. По чертежам проекта, не имеющей такой надписи- производство работ в зимнее время запрещается.

Ниже приведены общие рекомендации для составления проекта производства работ в зимних условиях

Фундаменты должны возводиться на непромерзшем основании, которое должно быть защищено от промерзания как во время производства работ, так и после его окончания обратную засыпку пазух производить только малым грунтом с послойным уплотнением.

Каркас должен возводиться в соответствии с рекомендациями СНиП III-15-77, СНиП III-16-74, СНиП III-4-80.

Укладку бетона при замоноличивании швов стеновых панелей и плит покрытия производить с прогревом или введением в них добавок, обеспечивающих набор проектной прочности после оттаивания.

Стены из кирпичной кладки и бетонных блоков возводить методом замораживания. Марки кирпича и раствора при этом назначаются привязывающей организацией в соответствии с указаниями СНиП II-B.2-71.

Перегородки из кирпичной кладки толщиной 120 мм возводить методом замораживания без специальных мероприятий запрещается.

			Т.П. 252-1-110 КЖ4
Гл.спец.ТО	Начлов		
Рук.АСМ-1	Матоян		
Гл.конс.м	Подольский		Унифицированный корпус для детей в каркасно-панельных конструкциях НН-04 на 120 мест, вариант со встроенным сооружением вспомогательного назначения
Н.контр	Филиппов		Стадия Р; Лист 9; Листов 66
ГАП	Милешин		
ГИП	Засина		Общие данные
ГИП	Филиппов		ГИПРОНИИЗДРАВ
Ст.техн	Ковалева		

Привязан

Инв.№

Копировал

Формат А2г

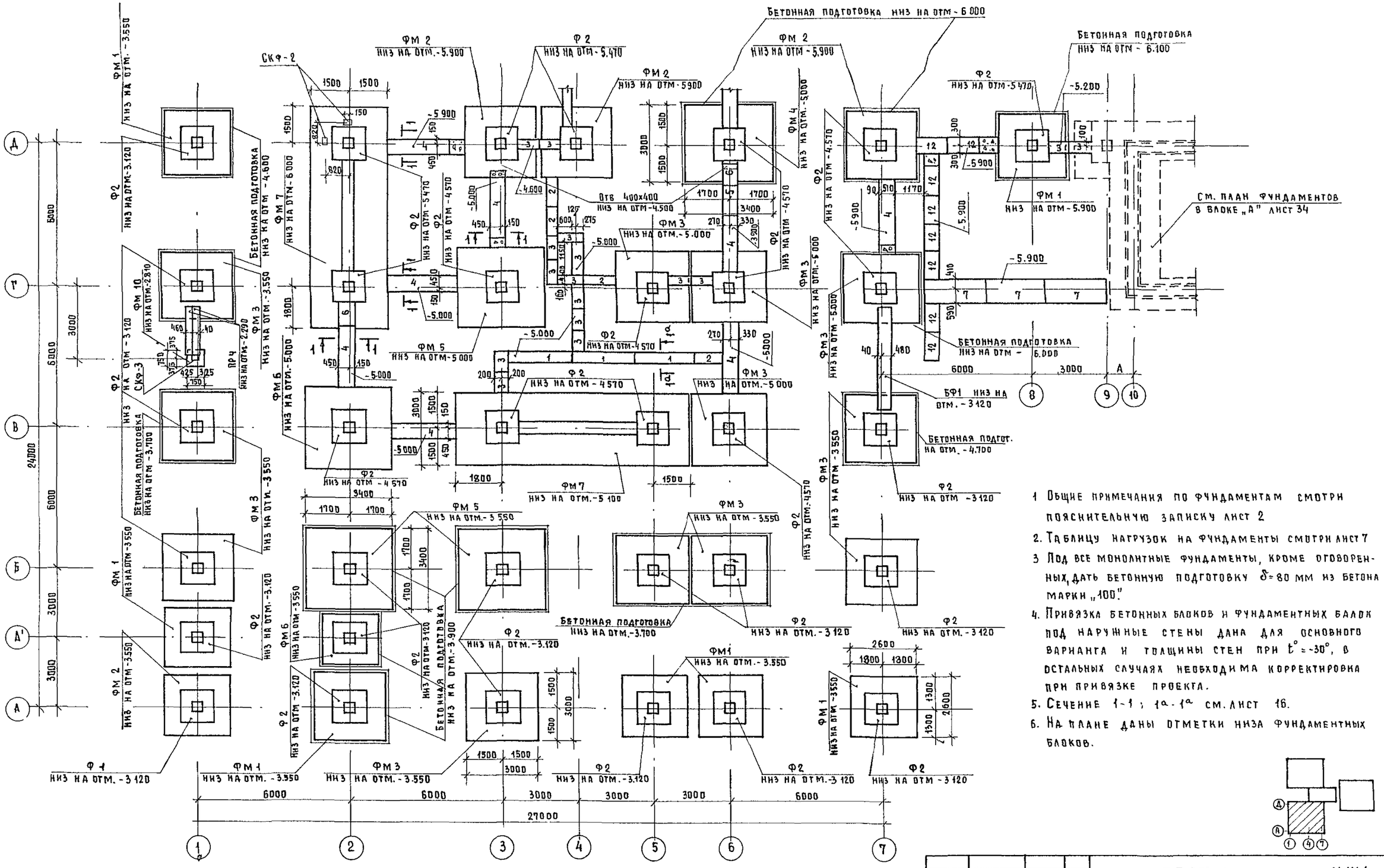
Бетонная подготовка низ на отм - 6.000
Бетонная подготовка низ на отм - 6.100
Ф2 низ на отм.-5.900
Ф2 низ на отм.-5.470
Ф2 низ на отм.-4.570
Ф2 низ на отм.-3.120
Ф2 низ на отм.-4.570
Ф2 низ на отм.-5.900
Ф2 низ на отм.-5.470
Ф2 низ на отм.-4.570
Ф2 низ на отм.-3.120
Ф2 низ на отм.-4.570
Ф2 низ на отм.-3.120
Ф2 низ на отм.-3.120
Ф2 низ на отм.-3.120

252-1-110
Альбом 13

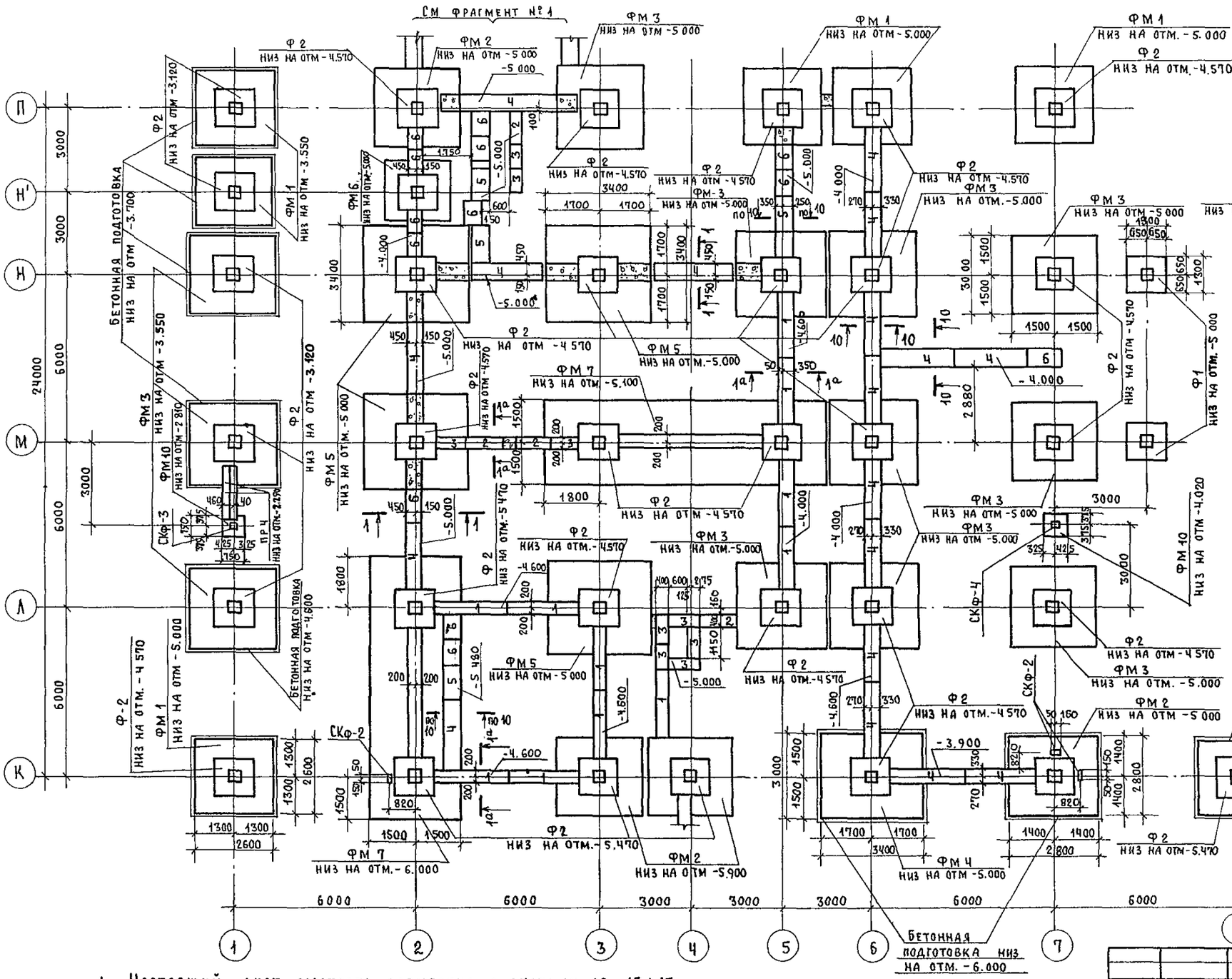

Фрагмент №1

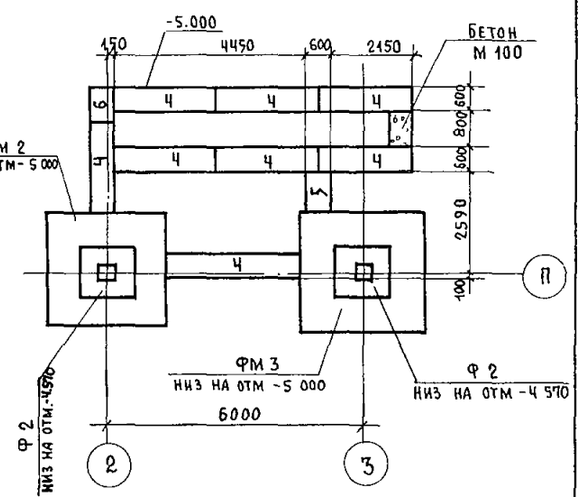

1. Настоящий лист смотреть совместно с листами 10; 13÷17.
2. На плане даны отметки низа бетонных блоков.
3. Под все монолитные фундаменты, кроме оговоренных, дать бетонную подготовку δ=80 мм из бетона М „100".
4. Сечения 1ª-1ª; 1-1 см. лист 16.
5. Сечение 10-10 см. лист 17.

Гл.спец.то	Мочалов		
Рук АСМ-1	Матоян		
Гл.констр.м	Подольский		
Норм.контр.	Васина		
Гл.арх.пр.	Милешин		
Гл.инж.пр.	Васина		
Рук.гр.инж.	Купцов		
Вед.конст.	Назарова		

Привязан

Инв.№

т.п. 252-1-110 -КЖЧ

Унифицированный корпус для детей в каркасно-панельных конструкциях ИИ-04 на 120 коек. Вариант со встроенным сооружением вспомогательного назначения

Блок „Г"
Схема расположения элементов фундаментов

Стадия	Лист	Листов
Р	11	66

ГИПРОНИИЗДРАВ

Копировал:

Формат 22г

Инв.№подл. | Подпись и дата | Взам.инв.№ | Гл.спец.то Мочалов

252-1-110
Альбом 13

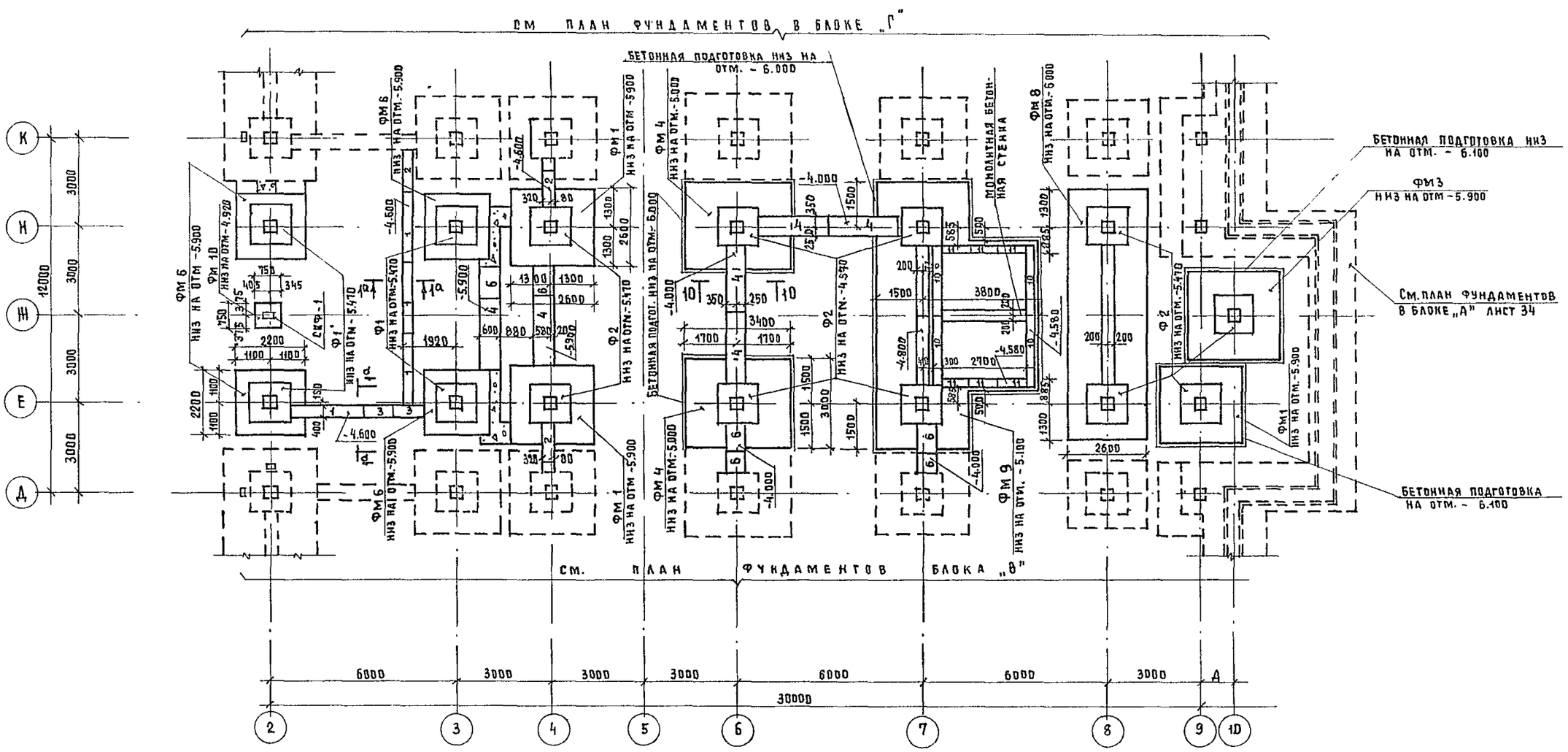

Узел заделки колонны в фундамент

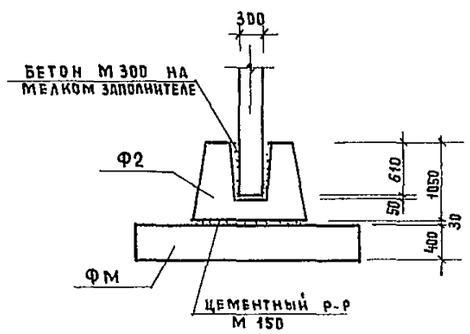

1. На плане даны отметки низа бетонных блоков.
2. Под все монолитные фундаменты, кроме оговоренных дать бетонную подготовку δ=80 мм. из бетона марки „100".
3. Сечение $1^{а}-1^{а}$ см. лист 16.
4. Сечение 10-10 см. лист 17.

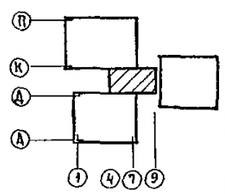

ГА спец.то	Мочалов		
Рук. АСМ 1	Матоян		
Гл. конс. м.	Подольский		
Норм. конт	Васина		
Гл. арх. пр	Милешин		
Гл. инж. пр	Васина		
Рук. гр. ин.	Кучцов		
Вед. инж	Назарова		

Привязан

Инв. №

Т П. 252-1-110 КЖ4

Унифицированный корпус для детей в каркасно-панельных конструкциях ПН-04 на 120 коек. Вариант со встроенным сооружением вспомогательного назначения

Стадия	Лист	Листов
Р	12	66

Блок „Б"
Схема расположения элементов фундаментов

ГИПРОНИИЗДРАВ

Копировал:

Формат 22 т

Инв. № подл. | Подпись и дата | Взам. инв. № | ГА спец то Воскресенский

Альбом 10

Схема расположения элементов стен подвала по оси „1".

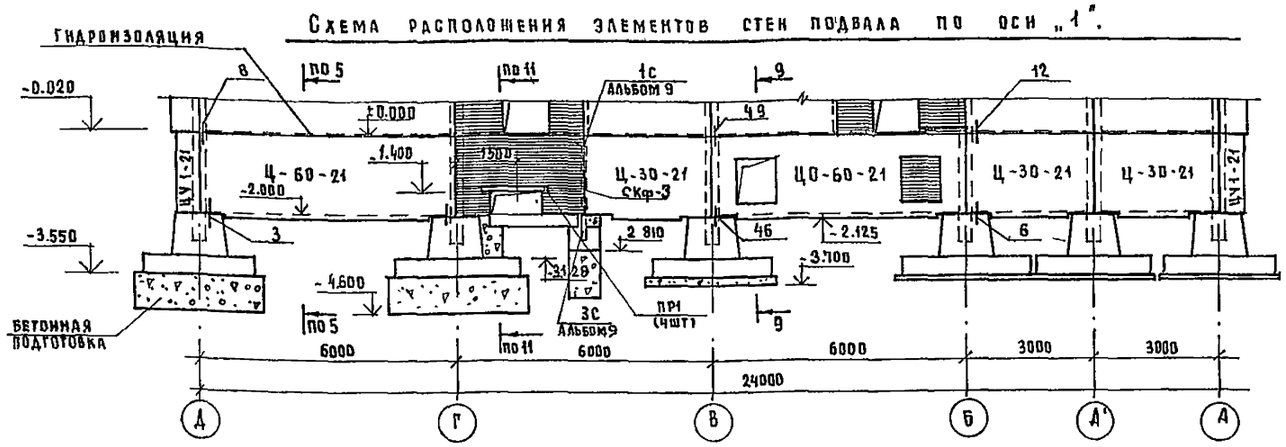

Схема расположения элементов стен подвала по оси „Д".

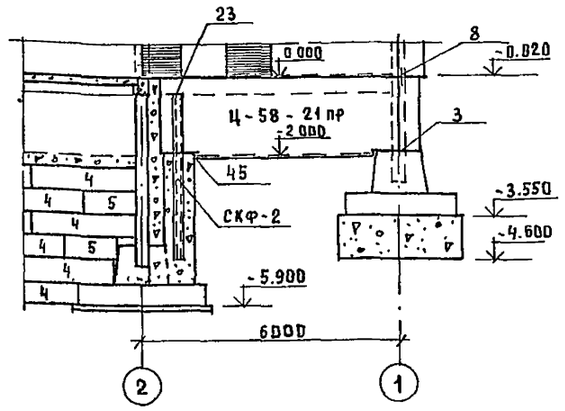

Схема расположения элементов стен подвала по оси „А".

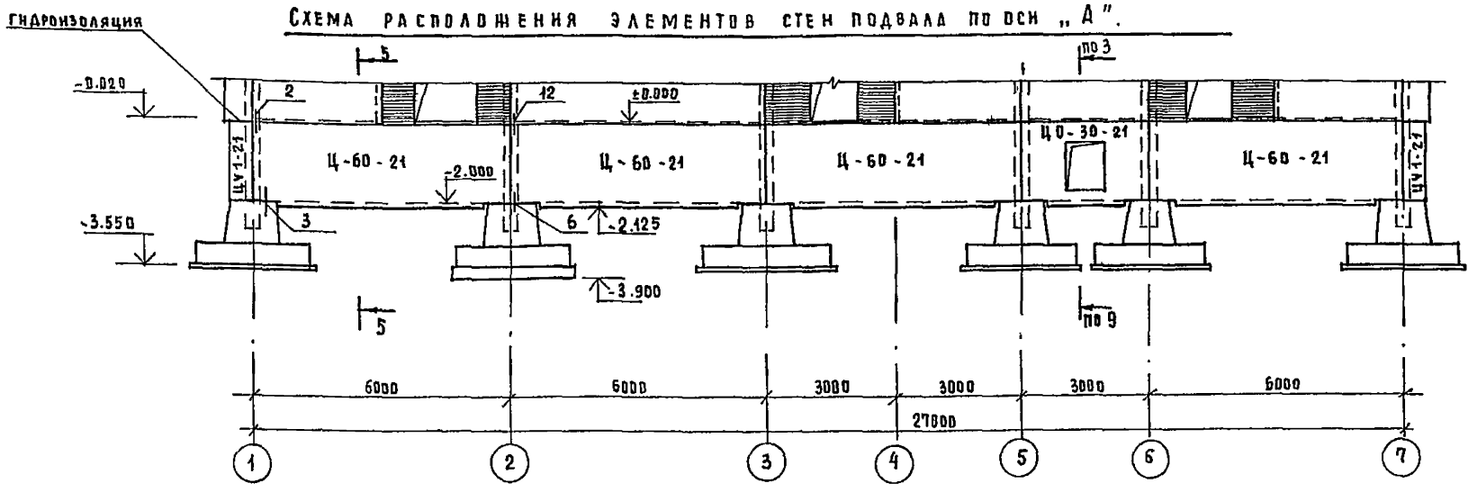

Схема расположения элементов стен подвала по оси „К"

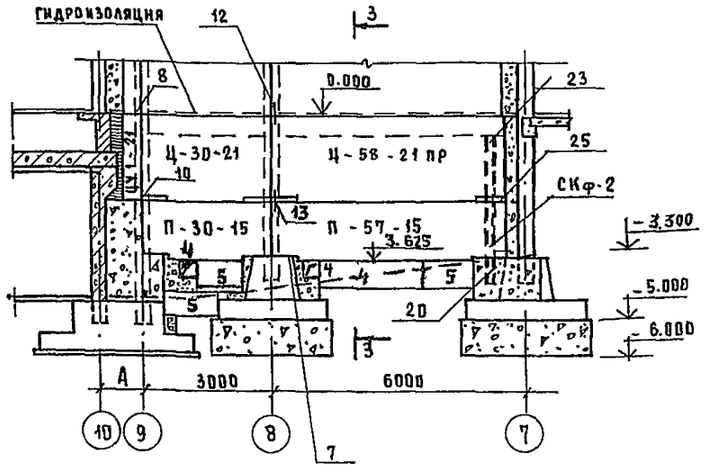

Схема расположения элементов стен подвала по оси „7"

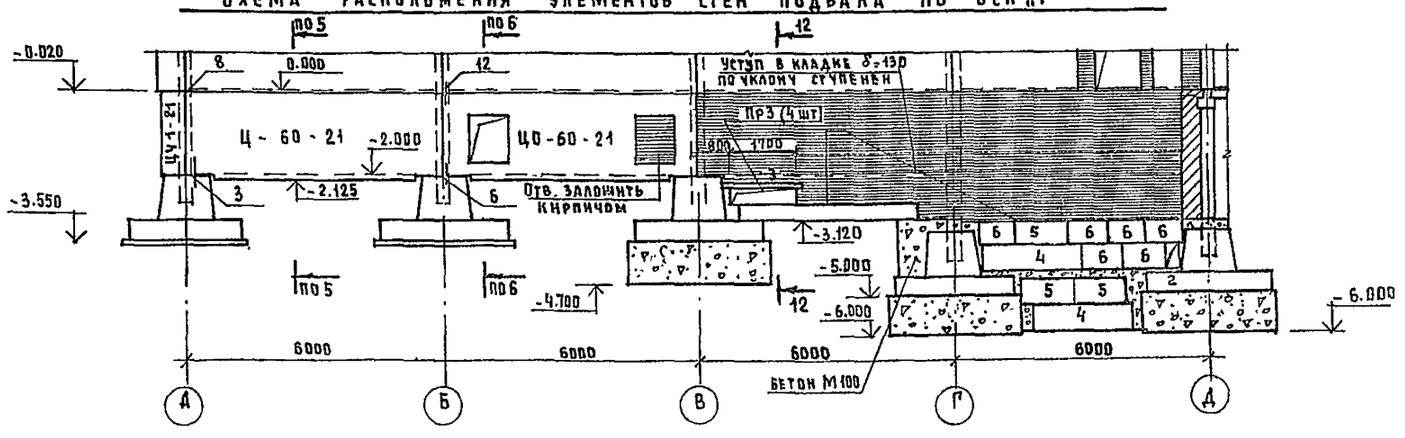

Экспликация отверстий

Тип отв.	Размеры мм В	Размеры мм Н	Отм. низа м	Назначение
1	1200	600	-2.00	ОВ
2	300	300	-4.50	ВК
3	1700	400	-2.67	ТО
4	400	400	-4.025	ВК

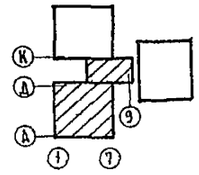

1. Сечения по стенам смотри листы 16, 17.
2. Все узлы кроме оговоренных приняты по серии 2.210-1 вып.7
3. На чертеже даны отметки низа стеновых панелей.

Гл.спец.то	Мочалов		
Рук.псм1	Матоян		
Гл.конс.м	Подольский		
Норм.конт.	Васина		
Гл.арх.пр.	Милешин		
Гл.инж.пр	Васина		
Рук.гр.ин.	Ичпцов		
Вед.конс.	Назарова		

Т.П. 252-1-110 КЖ4

Унифицированный корпус для детей в каркасно-панельных конструкциях ИИ-04 на 120 коек. Вариант со встроенным сооружением вспомогательного назначения

Стадия	Лист	Листов
Р	13	66

Блоки Б.В. Схемы расположения элементов стен подвала по осям: 1; А; 7; Д и К.

ГИПРОНИИЗДРАВ

Привязан

Инв. №

Копировал:

Формат 22г

Инв. № подл. | Подпись и дата | Взам. инв. №

Гип ВК | Гип ОВ | Бельцева | Кольцова

252-1-110
Альбом 13

Схема расположения элементов стен подвала по оси „П"

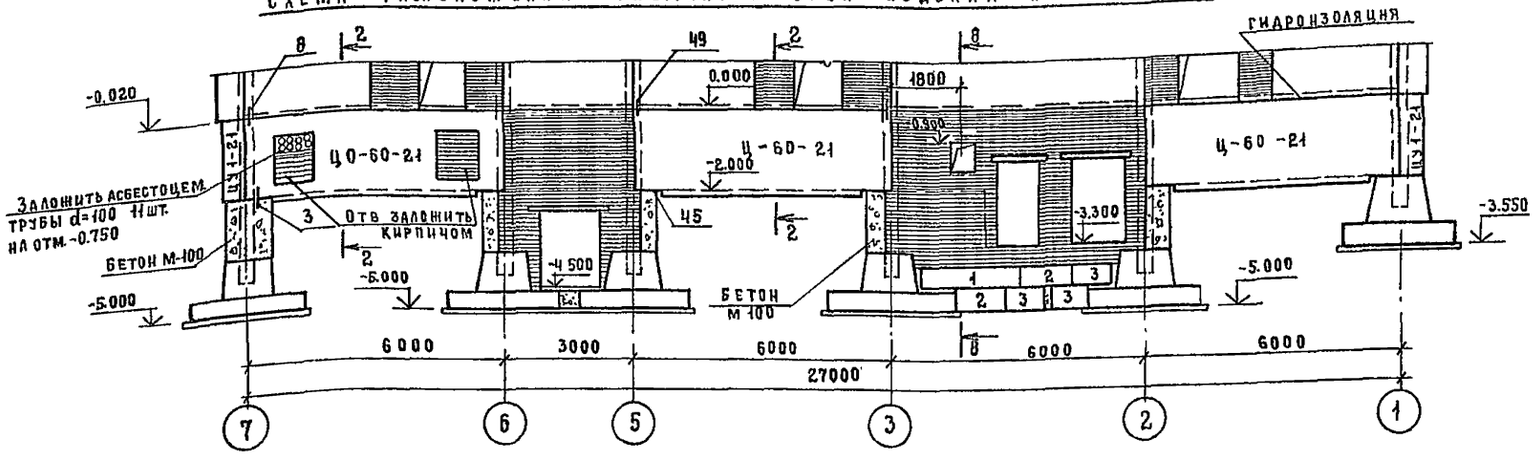
-0.020
-5.000
Ц-60-21
Ц-60-21
Ц-60-21

252-1-110
Альбом 13

Схема расположения элементов подвала по оси „Д"

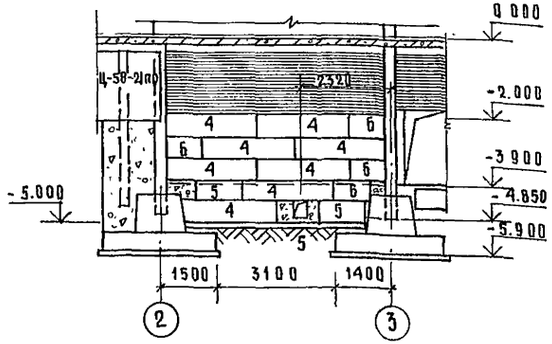

Схема расположения элементов стен подвала по оси „Г"

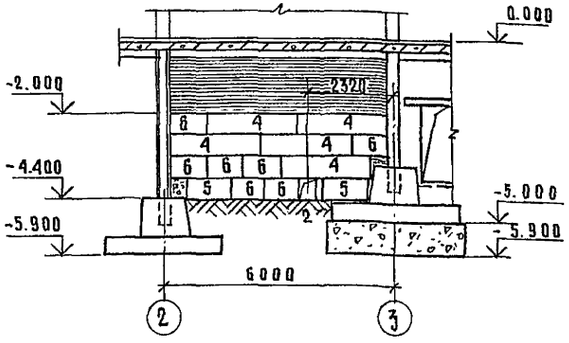

Схема расположения элементов стен подвала вдоль оси „10"

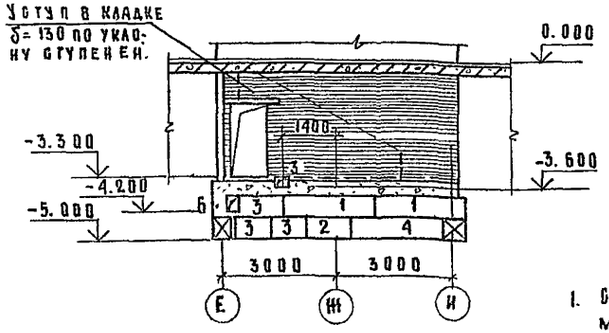

Схема расположения элементов стен подвала по оси „6"

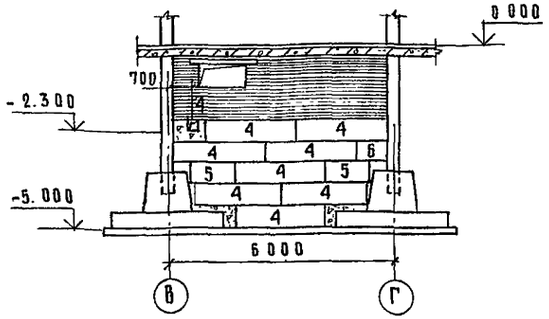

Схема расположения элементов стен подвала по оси „М"

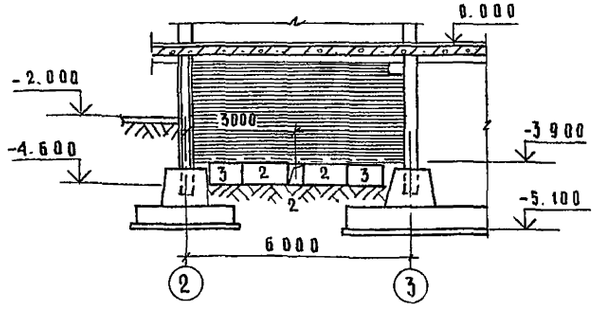

Схема расположения элементов стен подвала по оси „10"

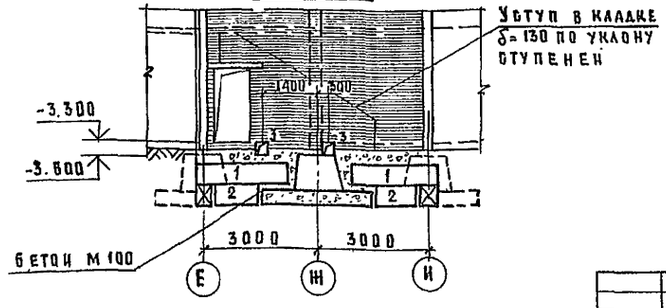

Схема расположения элементов стен подвала по оси „2"

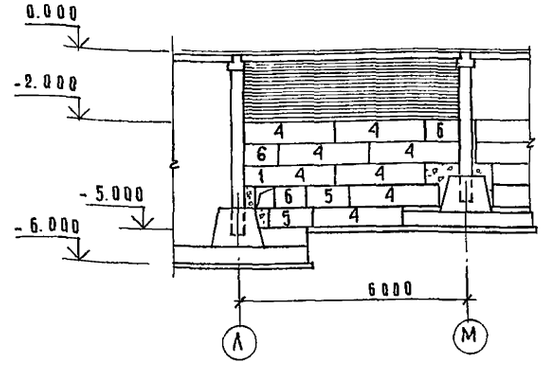

Экспликация отверстий

Тип отв.	Размеры мм В	Размеры мм Н	Отм. низа м	Назначение
1	400	400	-4.300	ВК
2	400	400	-4.200	ВК
3	300	300	-3.600	ВК
4	300	300	-2.300	ВК
5	400	400	-4.850	ВК
6	400	400	-4.200	ВК

1. Схемы расположения элементов фундаментов см. листы 10, 11, 12.
2. Спецификацию бетонных блоков см. лист 18.

Гл. спец. ТО	Мочалов	
Рук. асм. 1	Матоян	
Гл. конст. М	Подольский	
Н. контр.	Васина	
Гл. арх. пр.	Милешин	
Гл. инж. пр.	Васина	
Рук. гр. инж.	Купцов	
Вед. конст.	Назарова	

Привязан:

Инв. №

Т.П. 252-1-110 — КЖ4

Унифицированный корпус для детей в каркасно-панельных конструкциях ИИ 04 на 120 коек. Вариант со встроенным сооружением вспомогательного назначения

Схемы расположения элементов стен подвала по осям Д, Г, Б, 10, М, 2

Стадия	Лист	Листов
Р	15	66

ГИПРОНИИЗДРАВ

Копировал:

Формат 22г.

Инв. № подл. | Подпись и дата | Взам. инв. №
Гип В.К. | Гип О.В. | Гл. спец. Т.О.
Белышева | Кольцова | Воскресенский

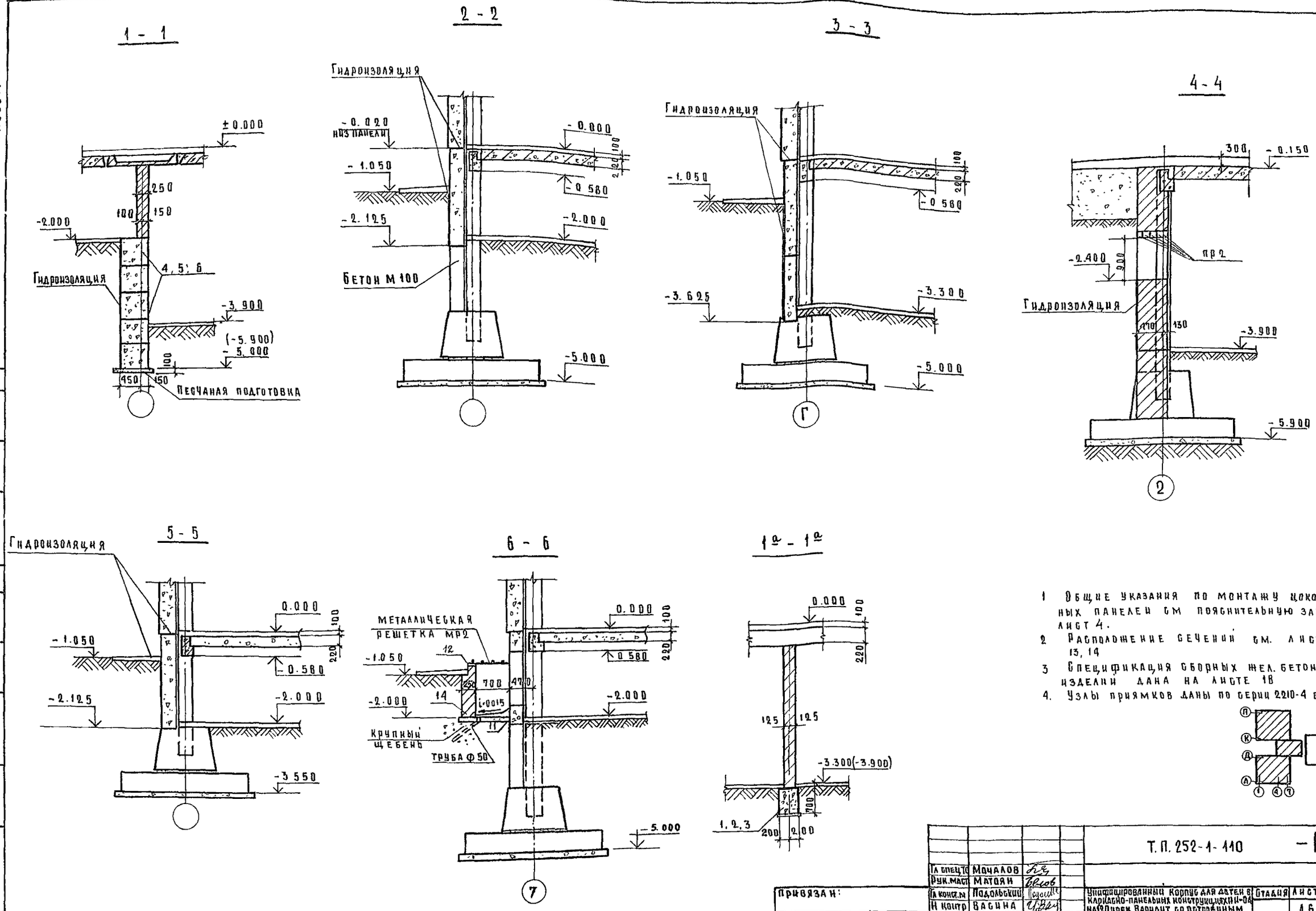

1 Общие указания по монтажу цокольных панелей см пояснительную записку лист 4.
2 Расположение сечений см. листы 13, 14
3 Спецификация сборных жел. бетонных изделий дана на листе 18
4. Узлы приямков даны по серии 2210-4 вып 4

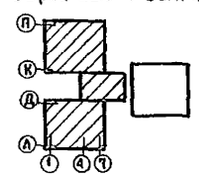

Гл спец.то	Мочалов		
Рук.маст	Матоян		
Гл конст.м	Подольский		
Н контр	Васина		
Гл арх.пр	Милешин		
Гл.инж.пр	Васина		
Рук.гр.инж	Купцов		

Т. П. 252-1-110 -КЖ4

Унифицированный корпус для детей в каркасно-панельных конструкциях II-ОА на 120 коек. Вариант со встроенным сооружением вспомогательного назначения

Блоки Б; В; Г.
Сечения по стенам подвала 1-1 ÷ 6-6.

Стадия	Лист	Листов
	16	

ГИПРОНИИЗДРАВ

Привязан:

Инв. №

Копировал: Ахметжанова

Формат 22г

ТИПОВОЙ ПРОЕКТ 252-1-110 АЛЬБОМ 13

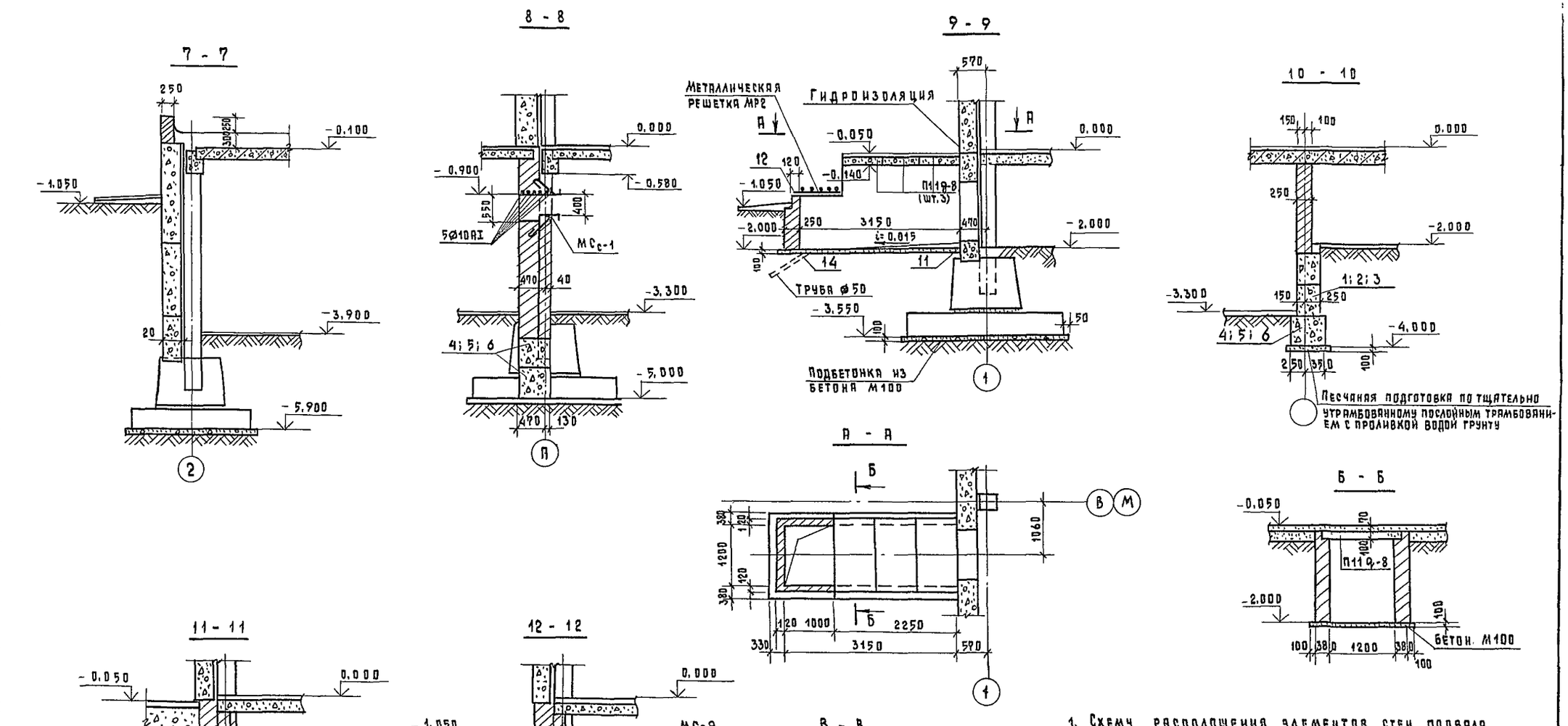

1. Схему расположения элементов стен подвала см. листы 13, 14.
2. Узлы приямков даны по серии 2210-1 вып. 4
3. Узел „1" см. альбом 1. КЖ1. лист 33.

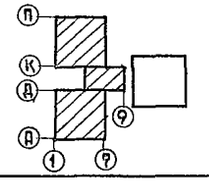

Гл.спецто	Мочалов		Т.П. 252-1-110	-КЖ4
Рук.маст.	Матоян			
Гл.инж.м.	Подольский		Унифицированный корпус для детей в каркасно-панельных конструкциях ЖИ-04 на 120 коек. Вариант со встроенным сооружением вспомогательного назначения	Стадия: Р; Лист: 17; Листов: 66
Н.контр.	Васина			
Гл.арх.пр.	Милешин			
Гл.инж.пр.	Васина		Блоки Б; В; Г. Сечения по стенам подвала 7-7 ÷ 12-12	Гипрониздрав
Рук.гр.инж.	Купцов			

Привязан

Инв.№

Согласовано

Инв.№подл. | Подпись и дата | Взам.инв.№ | Гл.спец.то | Воскресенский

Марка поз	Обозначение	Наименование	Панели керамзитобет толщина мм 250 Кол.	250 Масса ед. кг	300 Кол.	300 Масса ед. кг	Примечание
		Панели цоколя					
	ИИ-04-5 вып. 12	Ц-60-21	10	3950	10	4660	
	ИИ-04-5 вып 12	Ц-30-21	11	1920	11	2270	
	ИИ-04-5 вып 12	ЦУ 1-21	7	300	7	470	
	ИИ-04-5 вып. 12,13	Ц0-60-21	5	3380	5	4060	
	ИИ-04-5 вып 12,13	Ц0-30-21	1	1370	1	2060	
	ИИ-04-5 вып 12	Ц-58-21 пр.	3	3880	3	4400	
	ИИ-04-5 вып 12	Ц-58-21 л	1	3880	1	4400	
	ИИ-04-5 вып 12	Ц-28-21 пр	1	1750	1	2018	

Марка поз	Обозначение	Наименование	Кол	Масса ед. кг	Примечание
		Панели подвала			
	ИИ-04-5 вып 15	П-30-15	5	2570	
	ИИ-04-5 вып. 15	П-57-15	2	4850	
	ИИ-04-5 вып. 15	П-27-15	1	2170	
	ИИ-04-5 вып. 15	П-30-9	2	1510	
	ИИ-04-5 вып. 15	П-27-9	1	1250	
	ИИ-04-5 вып. 15	П-60-15	1	5250	
		Фундаментные балки			
БФ1	Серия 1.415-1 в.1	ФБ6-31	1	1200	
		Фундаменты			
Ф1	ИИ-04-1 в.6	Ф13-3	6	3190	
Ф2	ИИ-04-1 в.6	БК-13-3	71	3190	
		Фундаментные монолитные подушки			
	лист 19	ФМ1	16		Бетон М200 2,7 м³
	лист 19	ФМ2	8		Бетон М200 3,10 м³
	лист 19	ФМ3	24		Бетон М200 3 м³
	лист 19	ФМ4	4		Бетон М200 4,1 м³
	лист 19	ФМ5	8		Бетон М200 4,6 м³
	лист 19	ФМ6	6		Бетон М200 2,0 м³
	лист 19	ФМ7	4		Бетон М200 16,2 м³
	лист 19	ФМ8	1		Бетон М200 13,4 м³
	лист 19	ФМ9	1		Бетон М200 21,3
	лист 19	ФМ10	4		Бетон М200 0,24 м³

Марка поз	Обозначение	Наименование	Кол	Масса ед. кг	Примечание
		Блоки стен подвала			
1	ГОСТ 13579-78	ФБС 24.4.6-Т	46	1300	
2	ГОСТ 13579-78	ФБС 12.4.6-Т	24	640	
3	ГОСТ 13579-78	ФБС 9.4.6-Т	42	470	
4	ГОСТ 13579-78	ФБС 24 6.6-Т	132	1960	
5	ГОСТ 13579-78	ФБС 12.6.6-Т	26	960	
6.	ГОСТ 13579-78	ФБС 9.6.6-Т	132	700	
7	Серия 1.112-5 вып.1	ФЛ 10.24-1	2	1520	
8	Серия 1.112-5 вып.1	ФЛ 10.12-1	1	750	
9	Серия 1.112-5 вып 1	ФЛ 10.8-1	1	495	
10	ГОСТ 13579-78	ФБС 24.3.6-Т	4	970	
11	ГОСТ 13579-78	ФБС 9.3 6-Т	6	350	
12	ГОСТ 13579-78	ФБС 12.6 3-Т	7	460	
		Соединительные элементы			
	Серия 2.210-1 вып.7 л.39	ММН-1	2	1.68	
	Серия 2.210-1 вып.7 л.39	ММН-3	50	0.46	
	Серия 2.210-1 вып 7 л.39	ММН-4	115	0.47	
	Серия 2.210-1 вып.7 л 39	ММН-14	4	2.06	
	Серия 2.210-1 вып 7 л.39	ММН-18	8	0.70	
		Плиты покрытия			
	Серия 3.006-2 в.1	П 11g-8	9	270	
		Перемычки			
ПР1	Серия 1.138-10 в.1	1ПР 2-15.12.14	8	75	
ПР2	Серия 1.138-10 в 1	1ПР 1-12.12.14	5	50	
ПР3	Серия 1 138-10 в.1	1ПР 3-19 12.14	4	75	
ПР4	Серия 1 138-10 в.1	1ПР28-20.25.22у	4	275	
		Стальные стойки			
	Альбом 10	СКФ 1	1	214,0	
	Альбом 10	СКФ 2	5	157,4	
	Альбом 10	СКФ 3	2	112.7	
	Альбом 10	СКФ 4	1	170.3	
		Монтажные элементы			
	Серия ИИ-03-03 Альбом 71-64	МР 2	5	35,24	
	Альбом 10	МСс 1	1	31,3	
	Альбом 10	МЩ 1	3	44,5	
	Альбом 10	МСс 9	1		

1. Схемы расположения элементов фундаментов см листы 10, 11, 12.
2. Схемы расположения элементов стен подвала см. листы 13, 14, 15.

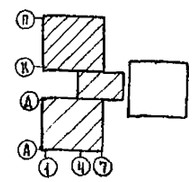

Инв. № подл. | Подпись и дата | Взам. инв. №

Привязан

Инв. №

Гл спец ТО	Мочалов	
Рук АСМ-1	Матоян	
Гл конс пр	Подольский	
Норм конт	Васина	
Гл арх пр	Минеишин	
Гл инж пр	Васина	
Рук гр инж	Кунцов	
Вед инж	Назарова	

Т.П. 252-1-110 -КЖ4

Унифицированный корпус для детей в каркасно-панельных конструкциях ИИ-04 на 120 коек. Вариант со встроенным сооружением вспомогательного назначения

Блоки Б, В, Г.
Спецификация к схемам расположения элементов фундаментов и стен подвала

Стадия	Лист	Листов
Р	10	66

ГИПРОНИИЗДРАВ

Копировал Майорова

Формат 22г.

252-1-110
Альбом 13

ФМ1 ÷ ФМ6

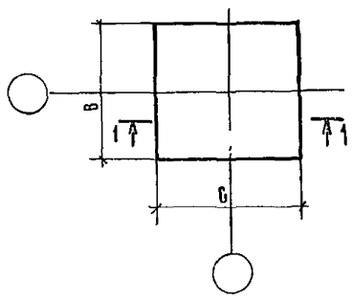

1 - 1

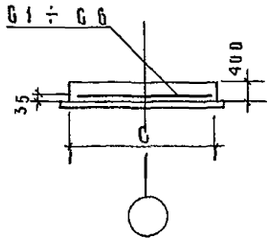

ФМ7

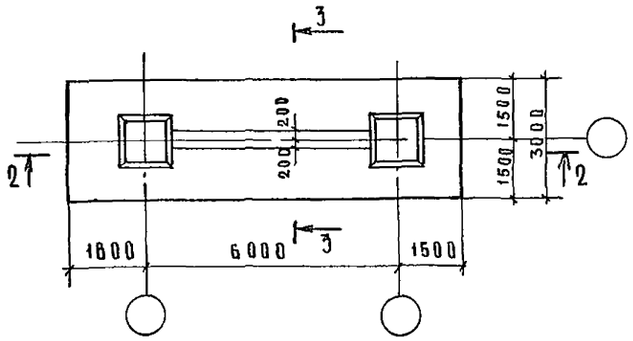

ФМ8

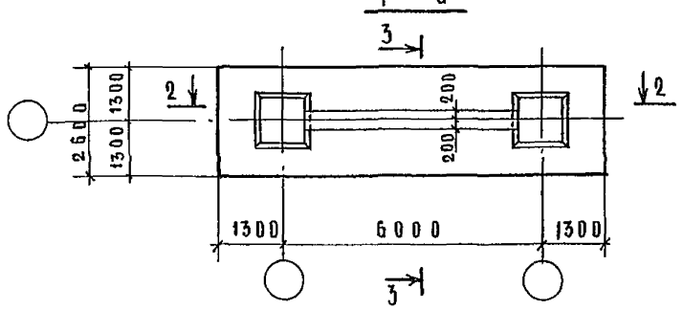

ФМ-9

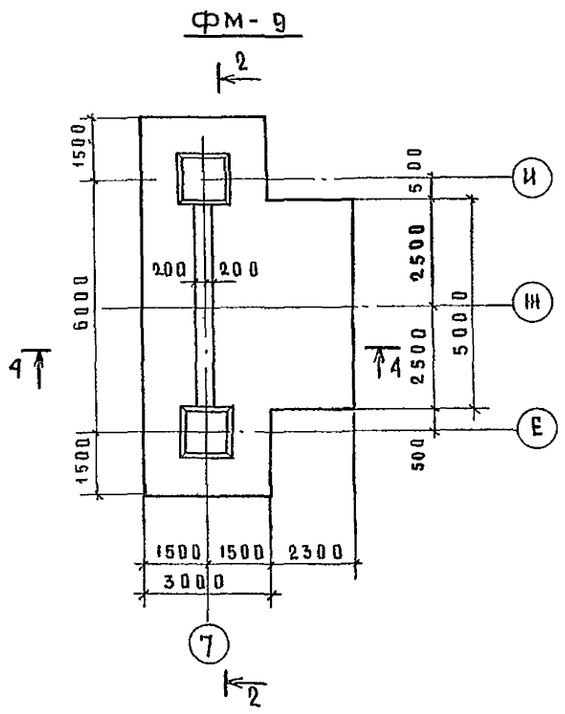

2 - 2

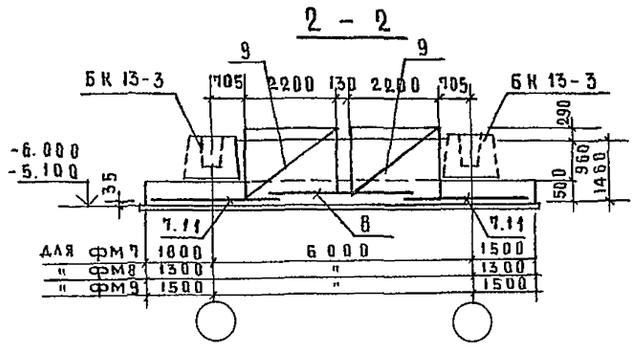

4 - 4

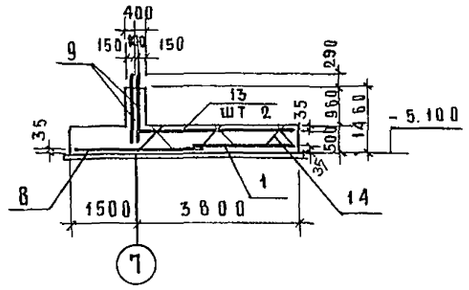

3 - 3

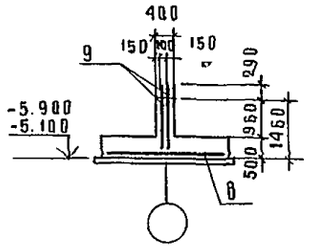

ФМ-10

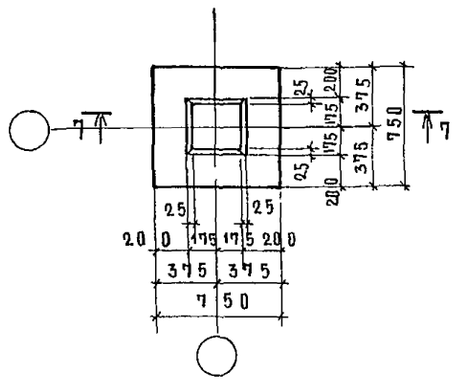

7 - 7

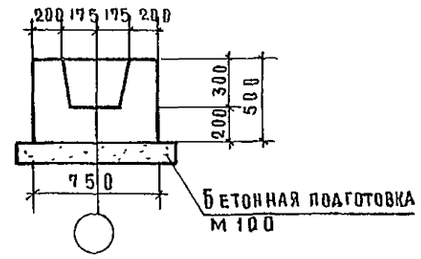

Обозначение	Марка	А мм.	В мм	Б мм
	фм 1		2600	2600
	фм 2		2800	2800
	фм 3		3000	3000
	фм 4		3400	3000
	фм 5		3400	3400
	фм 6		2200	2200

1. Схема расположения фундаментов дана на листах 10 ÷ 12.
2. Спецификацию монолитных фундаментов см. лист 20
3. Арматурные изделия помещены в альбоме 18.

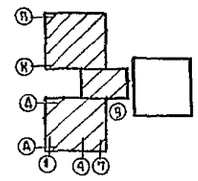

Т.П. 252-1-110 -КЖ4

Гл.спец.Т.О	Мочалов	
Рук.АСН-1	Матоян	
Гл.конст.м	Подольский	
Н.контр	Вабина	
Гл.арх.пр.	Милешин	
Гл.инженер	Вабина	
Рук.гр.инж	Купцов	
Вед.конст	Назарова	

Привязан:

Инв.№

Унифицированных корпус для детей в каркасно-панельных конструкциях ИИ-04 на 120 коек. Вариант со встроенным сооружением вспомогательного назначения.

Блоки Б.В.Г.
Плалубка и армирование монолитных фундаментов фм1 ÷ фм10.

Стадия	Лист	Листов
	19	

ГИПРОНИИЗДРАВ

Копировал: Ахметжанова

Формат 22г

Спецификация монолитных фундаментов и фундаментных подушек

Формат	Зона	Поз.	Обозначение	Наименование	Кол.	Прим.
				Фм 1 - шт. 16		
				Сборочные единицы		
		1	-00.01.00	Сетка арматурная С1	16	
				Материал на Фм1		
				Бетон марки 200		2.70 м³
				Фм 2 - шт 8		
				Сборочные единицы		
		2	-00.01.00-01	Сетка арматурная С2	8	
				Материал на Фм2		
				Бетон марки 200		3.1 м³
				Фм 3 - шт. 24		
				Сборочные единицы		
		3	-00.01.00-02	Сетка арматурная С3	24	
				Материал на Фм3		
				Бетон марки 200		3.6 м³
				Фм 4 - шт. 4		
				Сборочные единицы		
		4	-00.01.00-03	Сетка арматурная С4	4	
				Материал на Фм4		
				Бетон марки 200		4.1 м³
				Фм 5 - шт 8		
				Сборочные единицы		
		5	-00.01.00-04	Сетка арматурная С5	8	
				Материал на Фм5		
				Бетон марки 200		4.6 м³
				Фм 6 шт. 6		
				Сборочные единицы		
		6	-00 02 00	Сетка арматурная С6	6	
				Материал на Фм6		
				Бетон марки 200		2.0 м³
				Фм7 шт 4		
				Сборочные единицы		
		7	-00. 02.00-01	Сетка арматурная С7	8	
		8	-00.03.00	то же С10	4	
		9	-00.03.00-02	Сетка арматурная С12	16	
				Материал на Фм7		
				Бетон марки 200		16,2 м³
				Фм8 шт 1		
				Сборочные единицы		
		11	-00.02.00-03	Сетка арматурная С9	2	
		8	-00 03.00-01	то же С10	1	
		9	-00.03.00-02	// С12	4	
				Материал на Фм8		
				Бетон марки 200		13,4 м³
				Фм 9 шт. 1		
				Сборочные единицы		
		1	-00.01.00	Сетка арматурная С1	2	
		7	-00.02 00 -01	то же С7	2	
		8	-00.03.00	// С10	1	
		9	-00 03.00-02	// С12	4	
		13	-00.03.00-03	// С13	2	
		14		Каркас пространств КП1	3	
				Материал на Фм 9		
				Бетон марки 200		21.3 м³

Ведомость расхода стали на элемент

Марка элемента	Изделия арматурные, арматура класса А III, ГОСТ 5781-75*							
	Ø10	Ø12	Ø14	Ø16	Ø20		Итого	Прим.
Фм 1	47,1						47,1	
Фм 2		78,08					78,0	
Фм 3			121,78				121,78	
Фм 4			67,87	89,93			157,8	
Фм 5				190,58			190,6	
Фм 6	34,32						34,32	
Фм 7	100,9				630,66		731,0	
Фм 8	100,9			260,5	176,2		497,6	
Фм 9	248,8			318	630,6		1197,4	

1. Опалубку и армирование монолитных фундаментов см лист 19

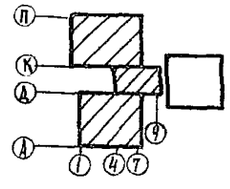

ГА спец.то	Мочалов		
Рук.АСМ	Матоян		
ГА конс.н	Подольский		
Норм конт	Васина		
ГА.арх.п-та	Милешин		
ГА.инж.п-та	Васина		
Рук группы	Купцов		

Привязан.

Инв. №

Т П. 252-1-110 -К Ж4

Унифицированный корпус для детей в каркасно-панельных конструкциях ин-ов на 120 коек вариант со встроенным сооружением вспомогательного назначения. Блоки Б, В, Г

Спецификация монолитных фундаментов выборка стали на элемент.

Стадия	Лист	Листов
Р	20	66

ГИПРОНИИЗДРАВ

Копировал: Осипова

Формат А2

ТИПОВОЙ ПРОЕКТ
252-1-110
Альбом 13

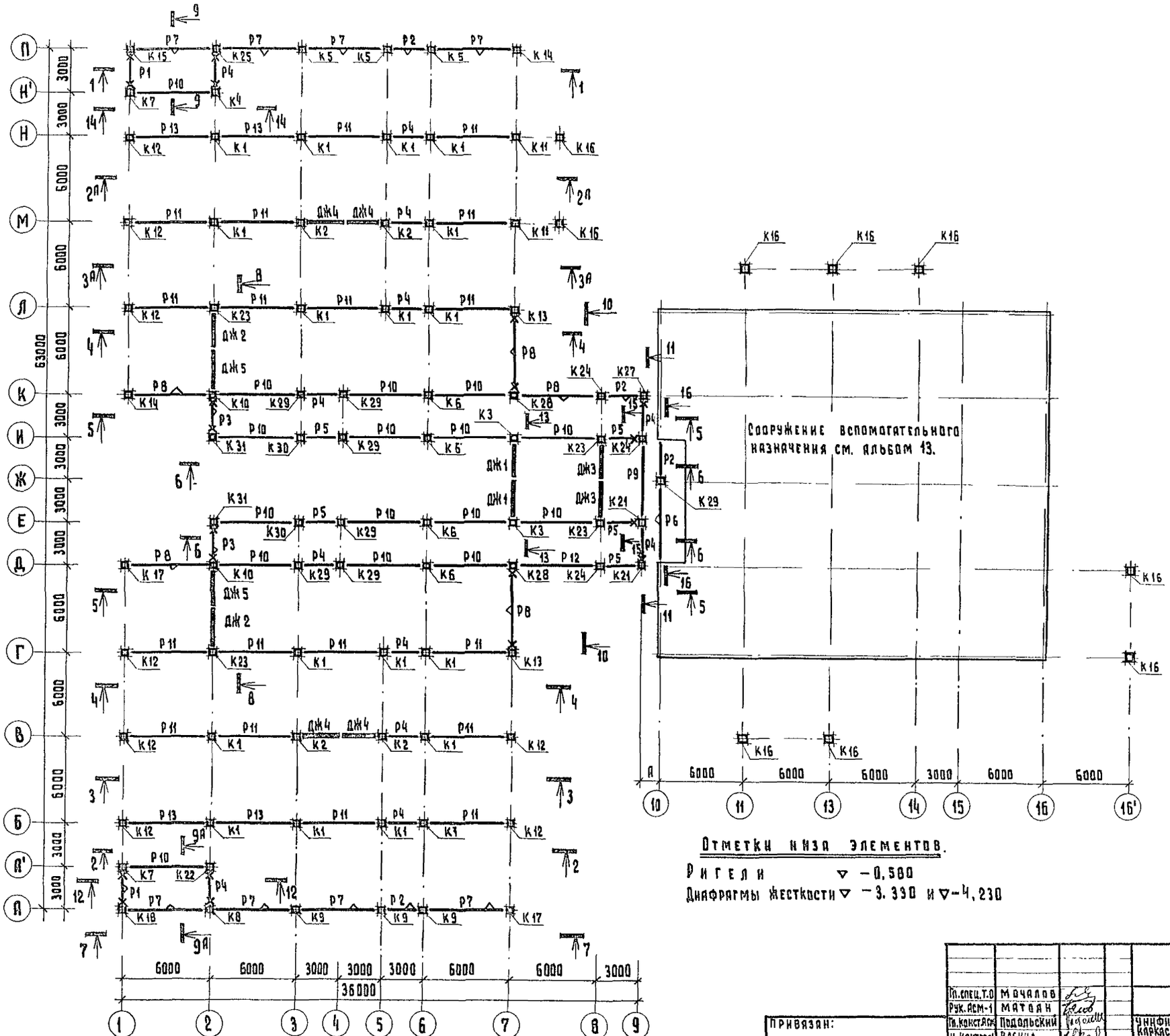

1. Данный лист читать совместно с листами 22, 23, 24.
2. Спецификацию к схеме расположения элементов каркаса см. лист 24.
3. Монтаж каркаса производить в соответствии с указаниями серии ИИ-04-0 вып. 9 и СНиП III-16-73.

Отметки низа элементов.

Ригели ▽ −0,580
Диафрагмы жесткости ▽ −3.330 и ▽ −4,230

Гл. спец. Т.О	Мочалов	
Рук. АСМ-1	Матоян	
Гл. конст. АСМ	Подольский	
Н. контроль	Васина	
Гл. арх. пр-та	Милешин	
Гл. инж. пр-та	Васина	
Рук. гр. инж.	Купцов	
Ст. инж.	Гуськова	

Т.П. 252-1-110 КЖ4

Унифицированный корпус для детей в каркасно-панельных конструкциях ИИ-04 на 120 коек. Вариант со встроенным сооружением вспомогательного назначения

Стадия	Лист	Листов
Р	21	66

Блоки „Б", „В", „Г". Схема расположения элементов каркаса на отм. 0.000.

ГИПРОНИИЗДРАВ

Привязан:

Инв. №

Копировал: Вкуз

Формат 22г

Гл. спец. ТО Воскресенский

Инв. № подл. | Подпись и дата | Взам. инв. №

Альбом 13

Разрез 1-1

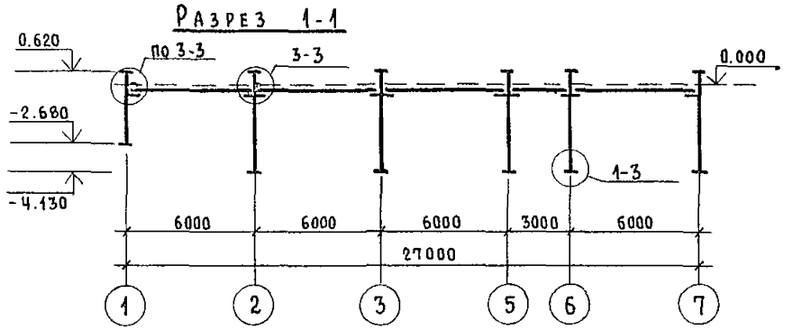

Разрез 2-2; $2^А$-$2^А$

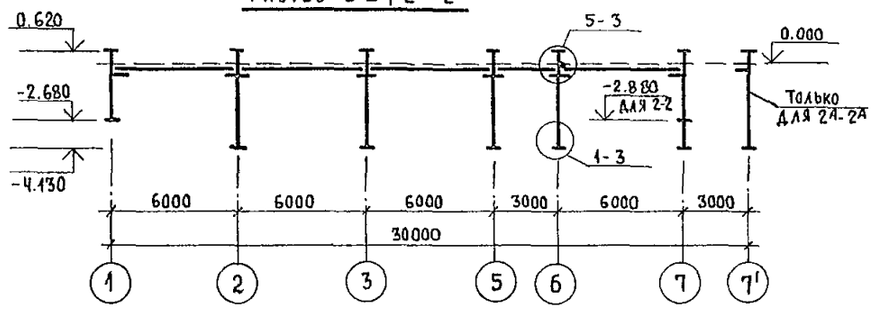

Разрез 3-3; $3^А$-$3^А$

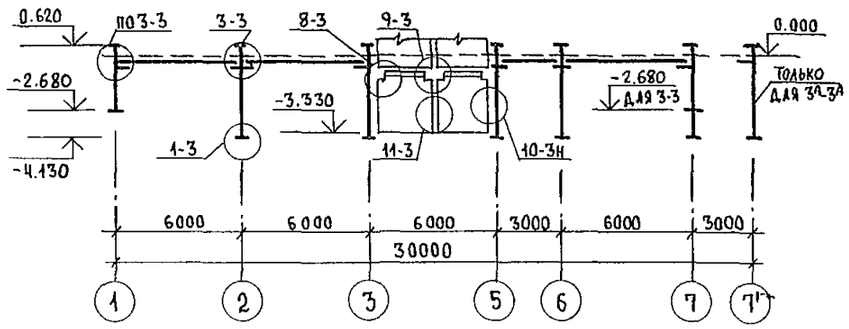

Разрез 4-4

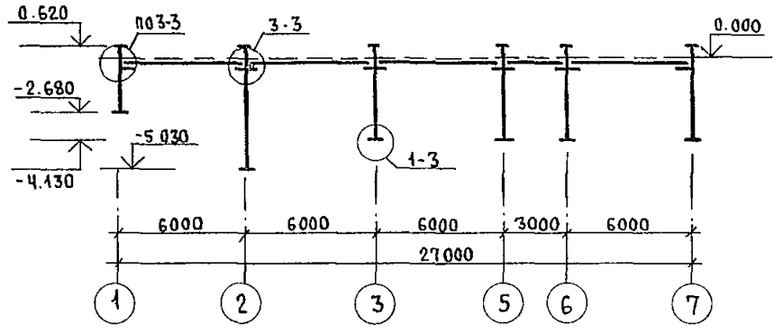

Разрез 5-5

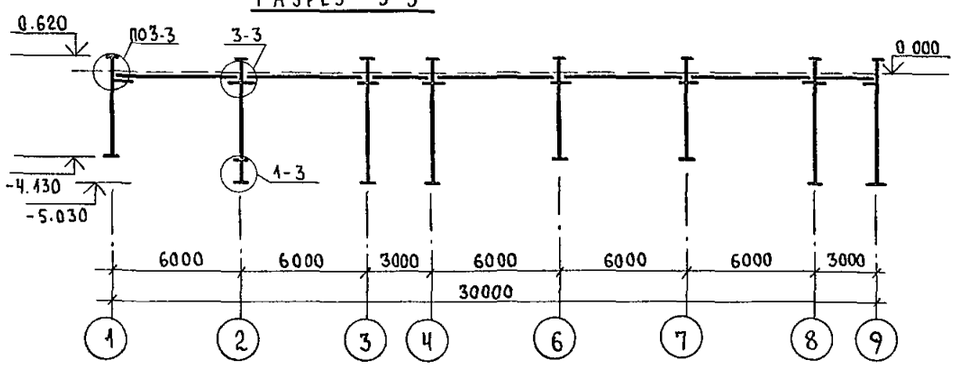

Разрез 6-6

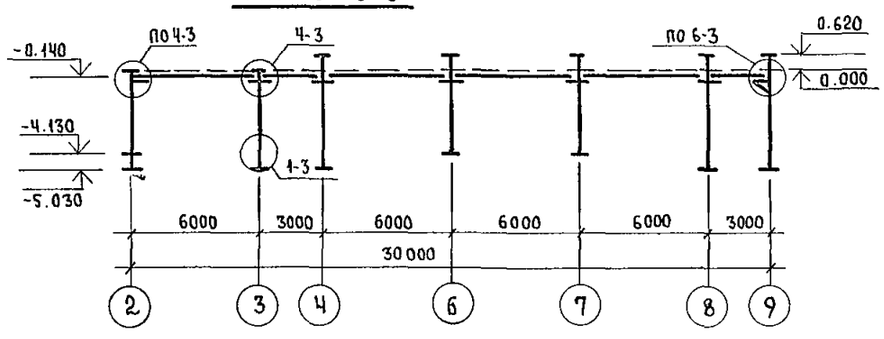

1. Монтажные узлы приняты по серии ИИ-04-10 вып. 5.
2. Выборку монтажных деталей см. лист 24.

			Т.П. 252-1-110 КЖЧ
ГА. СПЕЦ ТО	Мочалов		
Рук. АТМ-1	Матоян		
ГА ИНЖ М	Подольский		
Н КОНТР	Васина		Унифицированный корпус для детей в каркасно-панельных конструкциях ИИ-04 на 120 коек. Вариант со встроенным сооружением вспомогательного назначения
ГА АРХ ПР	Милешин		
ГА ИНЖ ПР	Васина		
РУК ГРУП	Купцов		
СТ ИНЖ.	Гуськова		Блоки „Б", „В", „Г". Схемы расположения элементов каркаса ниже отм 0.000. Разрезы 1-1 ÷ 6-6

Стадия	Лист	Листов
Р	22	66

ГИПРОНИИЗДРАВ

Привязан

Инв №

Копировал

Формат 22г

Инв № подл. | Подпись и дата | Взам. инв. №

Разрез 7-7

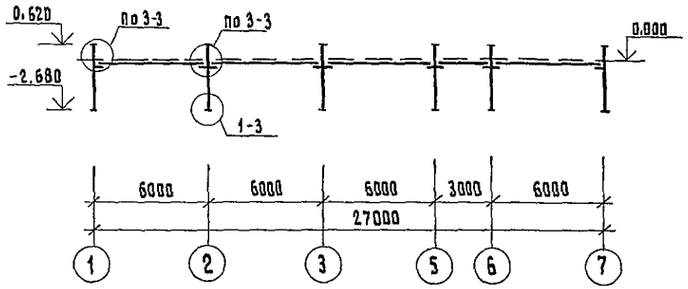

Разрез 8-8

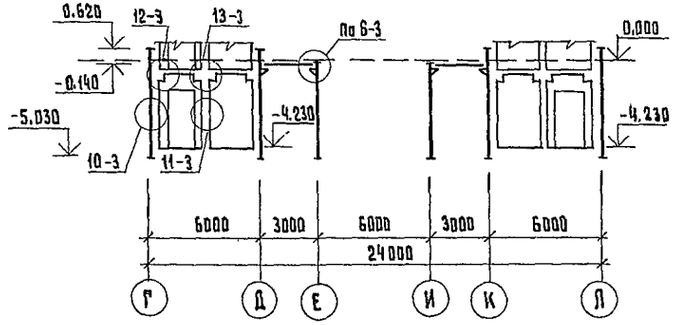

Разрез 9-9, 9п-9п

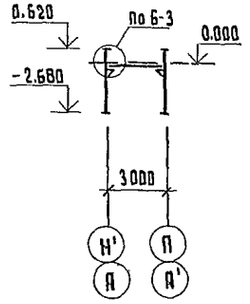

Разрез 10-10

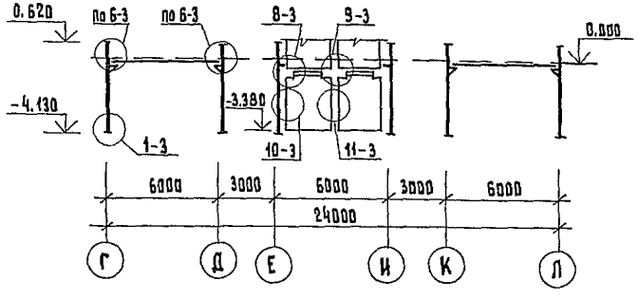

Разрез 12-12

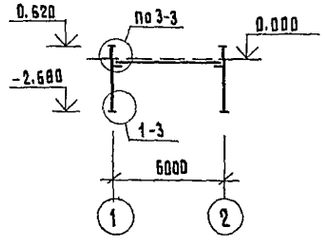

Разрез 13-13

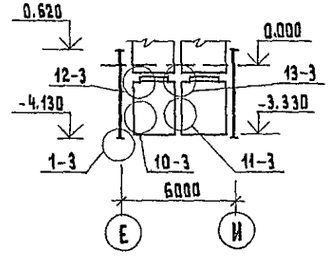

Разрез 14-14

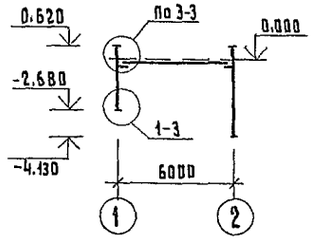

Разрез 11-11

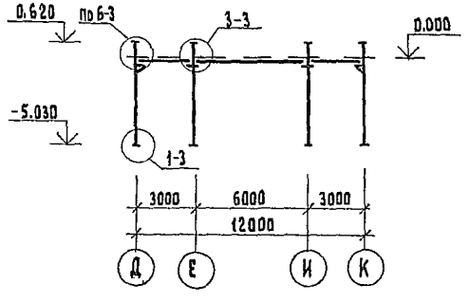

Разрез 15-15

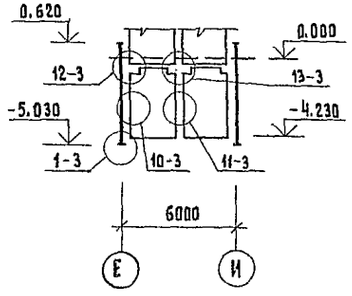

Разрез 16-16

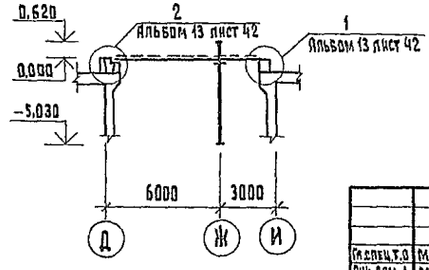

1. Монтажные узлы приняты по серии КИ-04-0 вып. 5
2. Выборку монтажных деталей см. лист 24.

Привязан:

Инв. №

Гл.спец.т.о	Мочялов	
Рук.АСМ-1	Матоян	
Гл.конструктор	Подольский	
Норм.конт.	Васина	
Гл.арх.проекта	Милешин	
Гл.инж.проекта	Васина	
Рук.группы	Куприц	
Ст.инженер	Гуськова	

Т.П. 252-1-110 КЖ4

Унифицированный корпус для детей в каркасно-панельных конструкциях КИ-04 на 120 коек. Вариант со встроенным сооружением вспомогательного назначения

Блоки Б,В,Г. Схема расположения элементов каркаса на отм. 0.000. Разрезы 7-7 ÷ 16-16.

Стадия	Лист	Листов
Р	23	66

ГИПРОНИИЗДРАВ

Копировал

Формат А2Г

Альбом 13

Спецификация

Марка поз.	Обозначение	Наименование	Кол	Масса ед. кг	Примечание
		Колонны			
К1	Серия ИИ-04-2 вып. 7	КНР-333-28	18	1100	
К2	Доп к серии ИИ-04-2 альб 10	КНР-333-28-Др	4	1100	
К3	Доп к серии ИИ-04-2 альб.10	КНР-333-28-Д	2	1100	
К4	Альбом 10	КНК-333-17-П	1	1070	
К5	Доп к серии ИИ-04-2 альб.10	КНР-333-28-01	3	750	
К6	Серия ИИ-04-2 вып. 7	КНР-333-23	4	1100	
К7	Доп. к серии ИИ-04-2 альб 10	КСК-333-23-01-П	2	730	
К8	Доп. к серии ИИ-04-2 альб.10	КСР-333-23-01-П	1	750	
К9	Доп. к серии ИИ-04-2 альб.10	КСР-333-23-01	3	750	
К10	Альбом 10	КНР-342-28-Дп	2	1300	
К11	Доп. к серии ИИ-04-2 альб 10	КНК-333-23-01	2	1070	
К12	Доп. к серии ИИ-04-2 альб 10	КСК-333-23-01	18	730	
К13	Доп. к серии ИИ-04-2 альб.10	КНК-333-28-01-П	2	1070	
К14	Доп. к серии ИИ-04-2 альб.10	КНК-333-23-01-Э	2	730	
К15	Доп. к серии ИИ-04-2 альб 10	КСК-333-23-01-Ун П	1	730	
К16	Серия ИИ-04-2 альб. 7	КНК-333-14	8	1100	
К17	Доп к серии ИИ-04-2 альб.10	КСК-333-23-01-Ун	2	730	
К18	Доп к серии ИИ-04-2 альб 10	КСК-333-23-01-Уп	1	730	
К21	Доп к серии ИИ-04-2 альб.10	КНР-342-23-П	2	1300	
К22	Альбом 10	КСК-333-17-П	1	730	
К23	Доп. к серии ИИ-04-2 альб.10	КНР-342-28-Д	4	750	
К24	Доп к серии ИИ-04-2 альб.10	КНР-342-28-01	2	1300	
К25	Доп. к серии ИИ-04-2 альб.10	КНР-333-28-01-П	1	1150	
К26	Доп к серии ИИ-04-2 альб 10	КНК-342-23-01-Ун П	1	750	
К27	Доп к серии ИИ-04-2 альб.10	КНК-342-23-01-Уп	1	1270	
К28	Доп. к серии ИИ-04-2 альб.10	КНР-333-28-П	2	750	
К29	Серия ИИ-04-2 вып 9	КНР-342-23	7	1300	
К30	Серия ИИ-04-2 вып 9	КР-342-14	2	1150	
К-31	Альбом 10	КК-342-14-1П	2	1150	

		Ригели			
Р1	Серия ИИ-04-3 вып 4	Р-40-27	2	750	
Р2	Серия ИИ-04-3 вып 5	Р-40-27т	4	750	
Р3	Серия ИИ-04-3 вып.5	Р-40-27у	2	750	
Р4	Серия ИИ-04-3 вып.4	Р2-72-27	12	870	
Р5	Серия ИИ-04-3 вып.5	Р2-72-27т	5	870	
Р6	Серия ИИ-04-3 вып.4	Р-40-57	1	1610	
Р7	Серия ИИ-04-3 вып 5	Р40-57т	8	1610	
Р8	Серия ИИ-04-3 вып 5	Р52-57у	5	1610	
Р9	Серия ИИ-04-3 вып.4	Р2-52-57	1	1950	
Р10	Серия ИИ-04-3 вып.5	Р2-52-57т	16	1950	
Р11	Серия ИИ-04-3 вып 4	Р2-72-57	18	1950	
Р12	Серия ИИ-04-3 вып 5	Р2-52-57у	1	1950	
Р13	Альбом 9	Р2-72-57т	4	1950	
		Диафрагмы жесткости			
ДЖ1	Серия ИИ-04-6 вып 5	Д1-28-33	2	3080	
ДЖ5	Серия ИИ-04-6 вып 5	Д-28-42	2	3780	
ДЖ2	Серия ИИ-04-6 вып 5	Д-28-42П	2	2750	
ДЖ3	Серия ИИ-04-6 вып 5	Д1-28-42	2	3950	
ДЖ4	Серия ИИ-04-6 вып 5	Д2-28-33	4	3270	
		Элементы соединительные			
	Серия ИИ-04-8 вып 3	ММД-4	20		
	Серия ИИ-04-8 вып. 3	ММД-6	41		
	Серия ИИ-04-8 вып 3	ММД-13	12		
	Серия ИИ-04-8 вып. 3	ММД-14	82		
	Серия ИИ-04-8 вып 3	ММД-15	8		
	Серия ИИ-04-8 вып 3	ММД-27	4		

Инв. № подл. | Подпись и дата | Взам. инв. №

Копировал Майорова

Привязан

Инв. №

ГА спецТО	Мочалов	
Рук АСМ1.	Матоян	
Гл инж АСМ	Подольский	
Норм конт	Васина	
Гл арх пр-т	Милешин	
Гл инж пр	Васина	
Рук гр инж	Купцов	
Ст инж.	Гуськова	

Т.П. 252-1-110 –КЖ4

Унифицированный корпус для детей в каркасно-панельных конструкциях ИИ-04 на 120 коек. Вариант со встроенным сооружением вспомогательного назначения

Стадия	Лист	Листов
Р	24	66

Блоки Б.В.Г Спецификация к схемам расположения элементов каркаса на отм 0.000.

ГИПРОНИИЗДРАВ

Формат 22г

Альбом 13

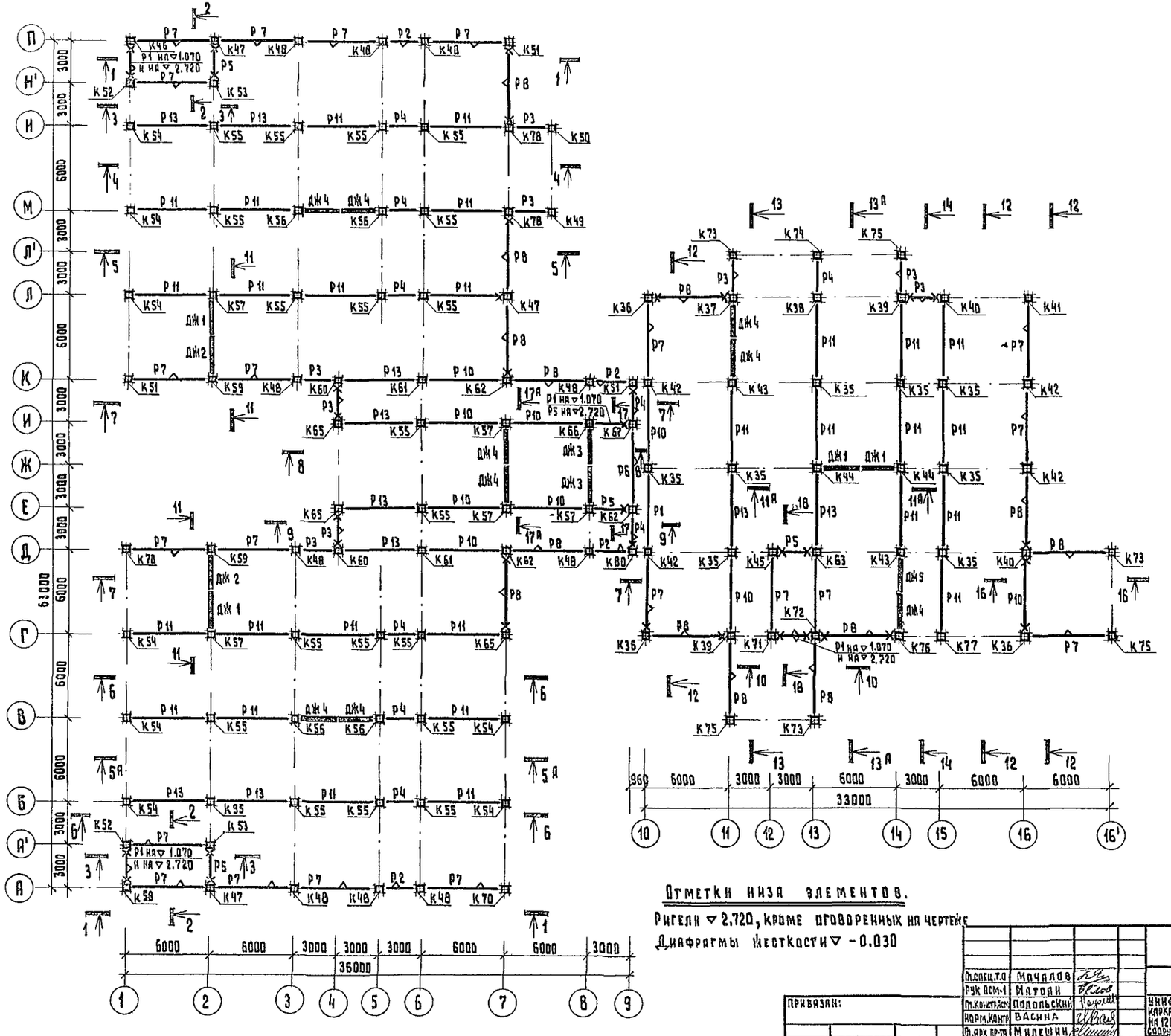

Условные обозначения

Металлический столик ММД-4

Ориентация полки ригеля.

1. Данный лист читать совместно с листами 29, 30, 31.
2. Спецификацию к схеме расположения элементов каркаса см. листы 32, 33.
3. Монтаж каркаса производить в соответствии с указаниями серии ИИ-04-0 вып. 9 и СНиП III-16-73.

Отметки низа элементов.

Ригели ▽2.720, кроме оговоренных на чертеже

Диафрагмы жесткости ▽-0.030

Гл.спец.т.о	Мачлаев		
Рук. АСМ-1	Матоли		
Гл.конструктор	Подольский		
Норм.контр.	Васина		
Гл.арх.пр-та	Милешин		
Гл.инж.пр-та	Васина		
Рук.гр.инж.	Купцов		
Ст.инженер	Гуськова		

Привязан:

Инв. №

Т.П. 252-1-110 КЖ4

Унифицированный корпус для детей в каркасно-панельных конструкциях ИИ-04 на 120 коек. Вариант со встроенным сооружением вспомогательного назначения

Стадия	Лист	Листов
Р	25	66

Схема расположения элементов каркаса на отм. 3.300

ГИПРОНИИЗДРАВ

Копировал: [illegible]

Формат 22Г

Альбом 13

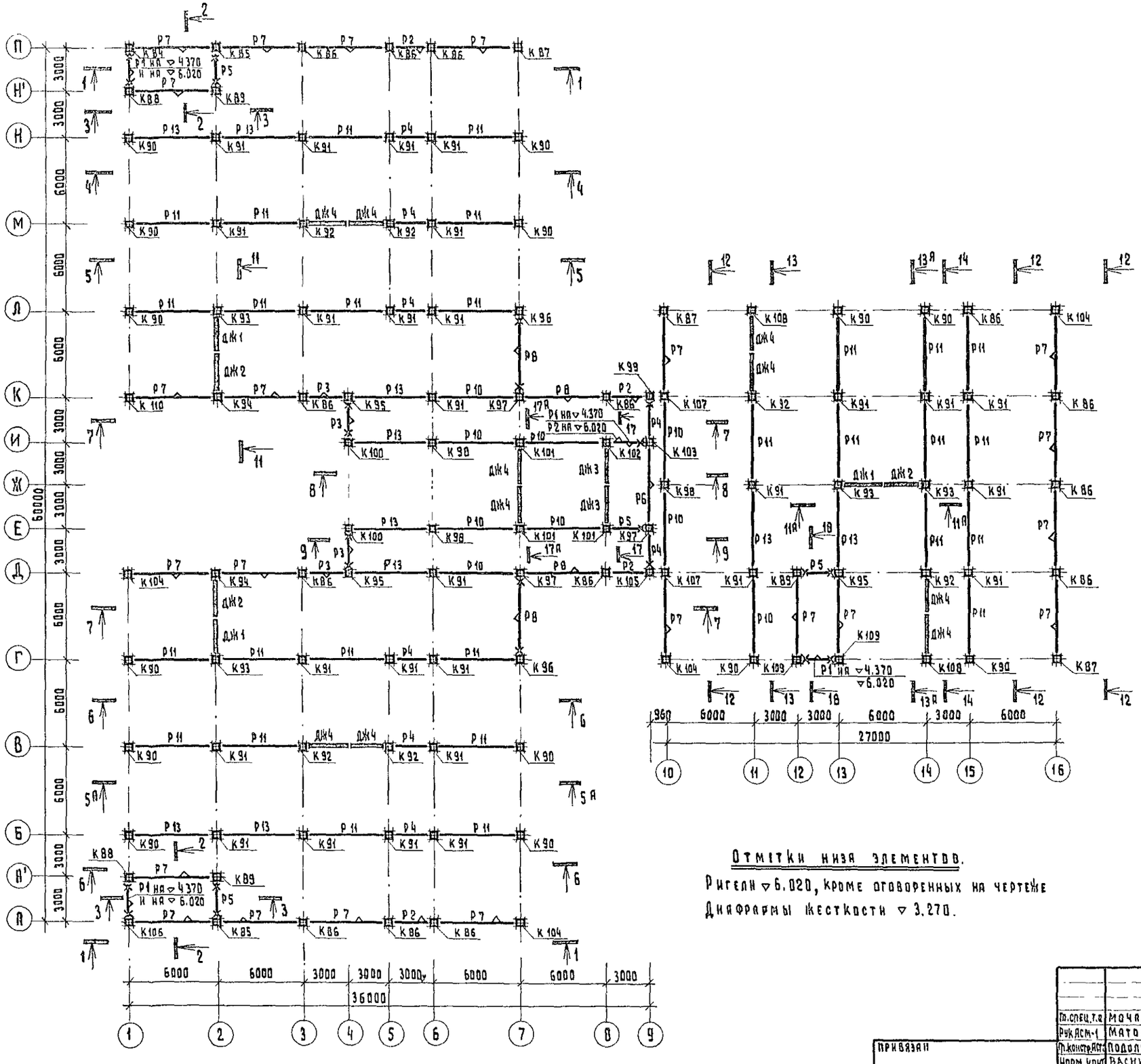

Условные обозначения

Металлический столик ММД-4 узлы 6-3 и 7-3 (для лестниц) по серии ИИ-04-10 вып. 5

Ориентация полки ригеля

1. Данный лист читать совместно с листами 29, 30, 31.
2. Спецификацию к схеме расположения элементов каркаса см. листы 32, 33.
3. Монтаж каркаса производить в соответствии с указаниями серии ИИ-04-0 вып. 9 и СНиП III-16-73.

Отметки низа элементов.

Ригели ▽6.020, кроме оговоренных на чертеже

Диафрагмы жесткости ▽3.270.

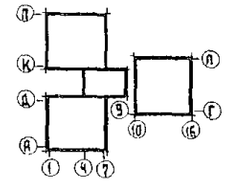

Гл.спец.т.о	Мочалов		Т.П. 252-1-110 КЖ4
Рук.асм-1	Матоян		
Гл.констр.аст.	Подольский		Унифицированный корпус для детей в каркасно-панельных конструкциях ИИ-04 на 120 коек. Вариант со встроенным сооружением вспомогательного назначения
Норм.конт.	Васина		Стадия: Р; Лист: 26; Листов: 66
Гл.арх.пр.тс.	Милешин		
Гл.инж.пр.тс.	Васина		Схема расположения элементов каркаса на отм. 6.600
Рук.гр.инж.	Купцов		ГИПРОНИИЗДРАВ
Ст.инженер	Гуськова		

Привязан

Инв. №

Копировал: Вкуд

Формат 22Г

Инв. № подл. | Подпись и дата | Взам. инв. № | Гл. спец. ТО Воскресенская

252-1-110
Альбом 13

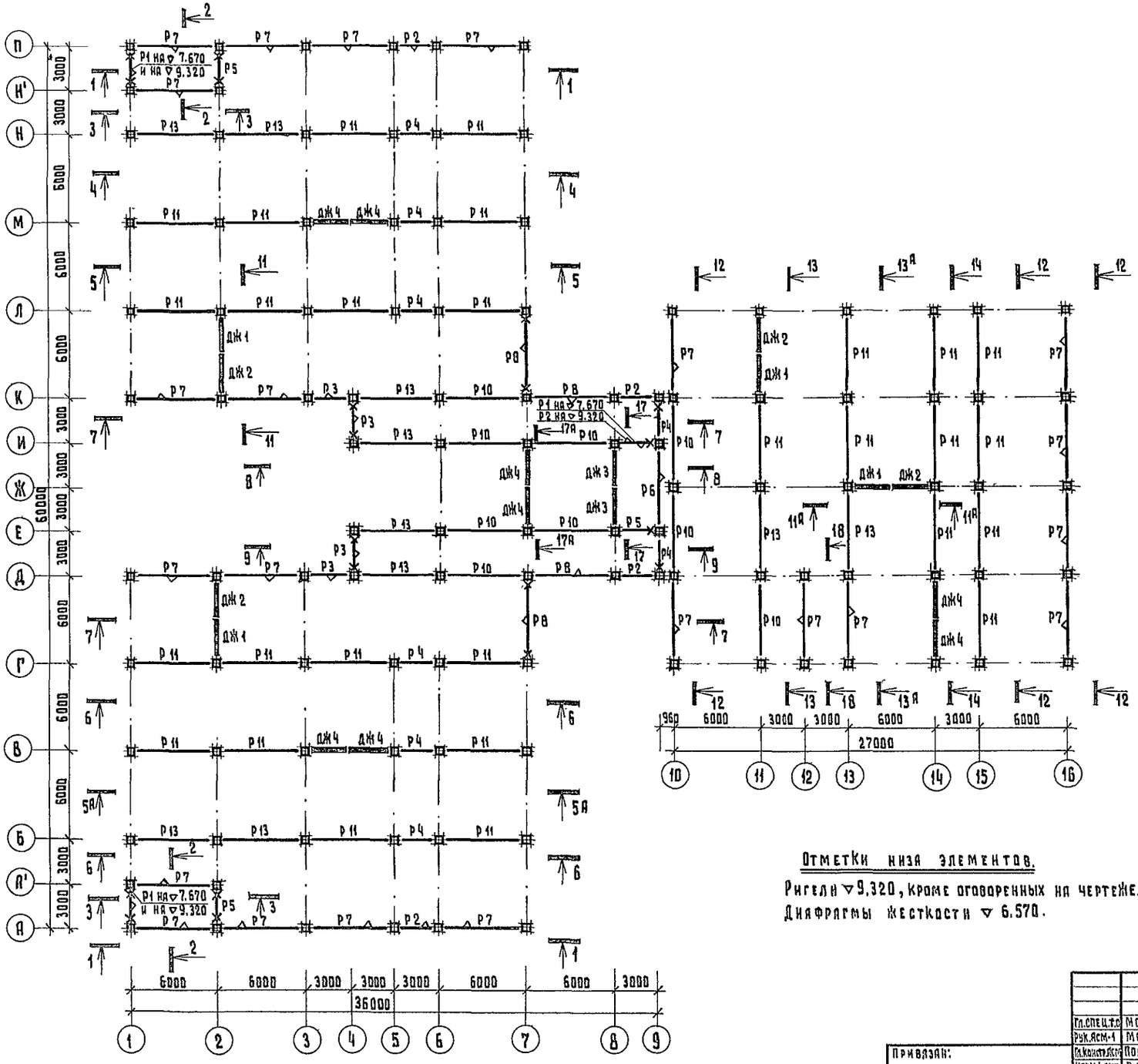

Условные обозначения.

Металлический столик ММД-4
Узлы 6-3 и 7-3 (для лестниц)
по серии ИИ-04-10 вып. 5.

Ориентация полки ригеля

1. Данный лист читать совместно с листами 29, 30, 31.
2. Спецификацию к схеме расположения элементов каркаса см. листы 32, 33.
3. Монтаж каркаса производить в соответствии с указаниями серии ИИ-04-0 вып. 9 и СН и П III-16-73.

Отметки низа элементов.

Ригели ▽9.320, кроме оговоренных на чертеже.
Диафрагмы жесткости ▽ 6.570.

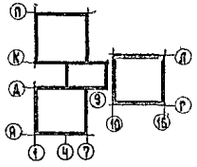

Гл.спец.т.с.	Мочалов		
Рук.ясм-1	Матоян		
Гл.конструктор	Подольский		
Норм.конт.	Васина		
Гл.арх.пр-та	Милешин		
Гл.инж.пр-та	Васина		
Рук.гр.инж.	Купцов		
Ст.инж.инж.	Гуськова		

Т. П. 252-1-110 КЖ4

Унифицированный корпус для детей в каркасно-панельных конструкциях ИИ-04 на 120 коек. Вариант со встроенным сооружением вспомогательного назначения

Стадия	Лист	Листов
Р	27	66

Схема расположения элементов каркаса на отм. 9.900

ГИПРОНИИЗДРАВ

Привязан:

Инв. №

Инв. № подл. | Подпись и дата | Взам. инв. №

Гл. спец. 10 Воскресенский

252-1-110
Альбом 13

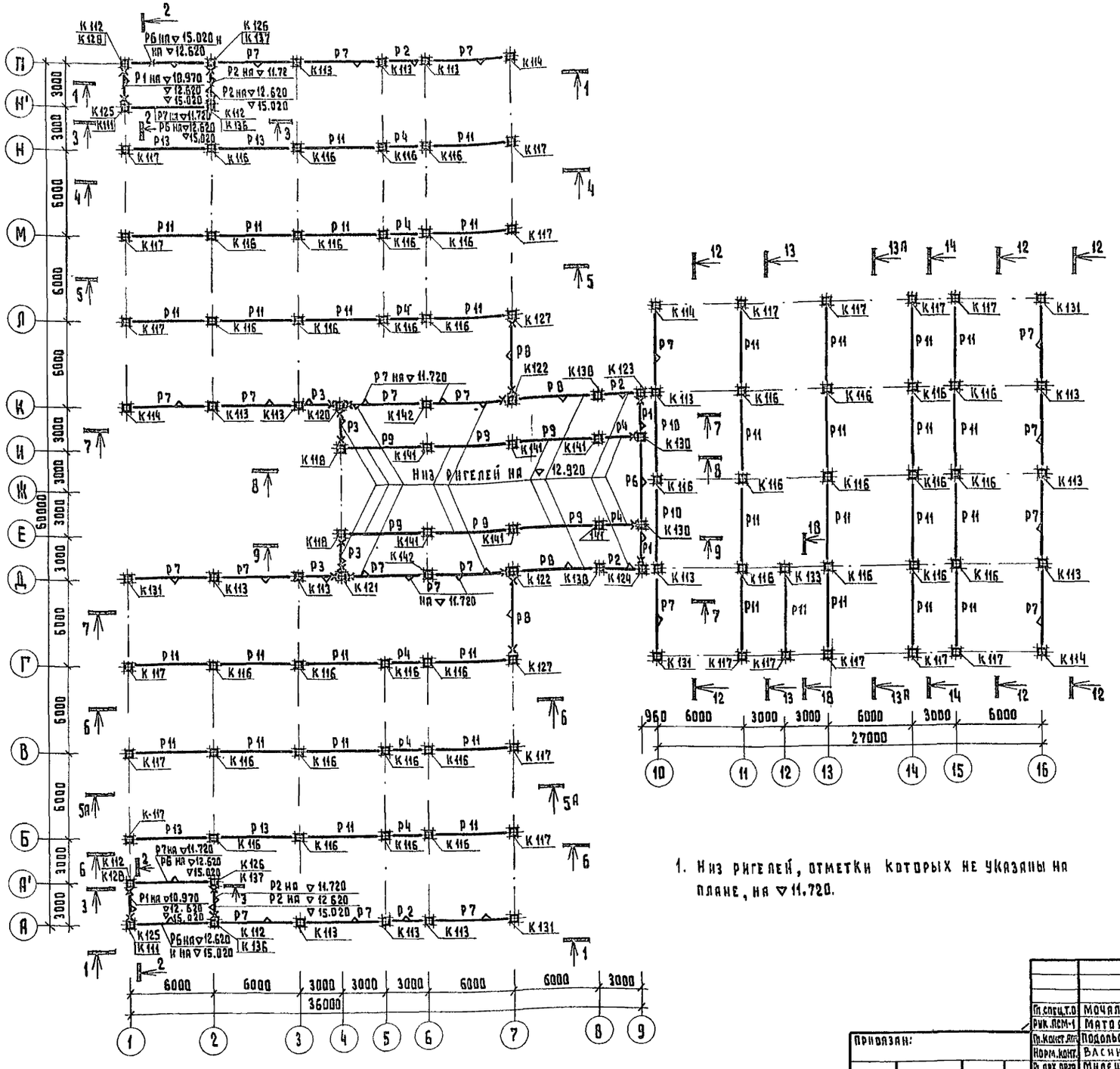

1. Низ ригелей, отметки которых не указаны на плане, на ▽11.720.

Условные обозначения

Металлический столик ММД-4 узлы 6-3 и 7-3 (для лестниц) по серии ИИ-04-10 вып. 5

Ориентация полки ригеля

1. Данный лист читать совместно с листами 29, 30, 31.
2. Спецификацию к схеме расположения элементов каркаса см. листы 32, 33
3. Монтаж каркаса производить в соответствии с указаниями серии ИИ-04-0 вып. 9 и СНиП III-16-73

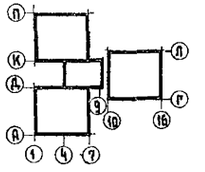

Гл.спец.т.о	Мочалов		
Рук.ПСМ-1	Матоян		
Гл.конст.отд	Подольский		
Норм.контр.	Васина		
Гл.арх.проекта	Милешин		
Гл.инж.проекта	Васина		
Рук.гр.инж.	Купцов		
Ст.инженер	Гуськова		

Привязан:

Инв.№

Т.П. 252-1-110 КЖ4

Унифицированный корпус для детей в каркасно-панельных конструкциях на 120 коек. Вариант со встроенным сооружением вспомогательного назначения

Стадия	Лист	Листов
Р	28	66

Схема расположения элементов каркаса на отм. 12.200

ГИПРОНИИЗДРАВ

Копировал: ВК

Формат 22Г

Инв.№ подл. | Подпись и дата | Взам.инв.№ | Инв.№ дубл. | Подпись и дата

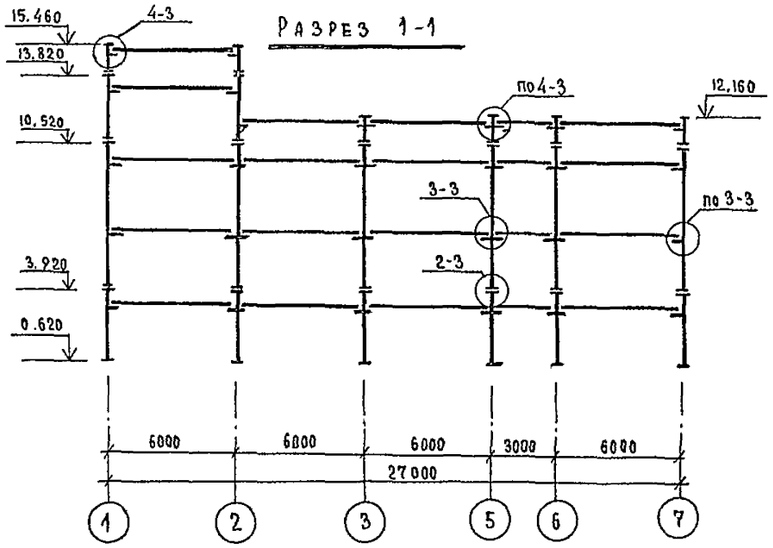

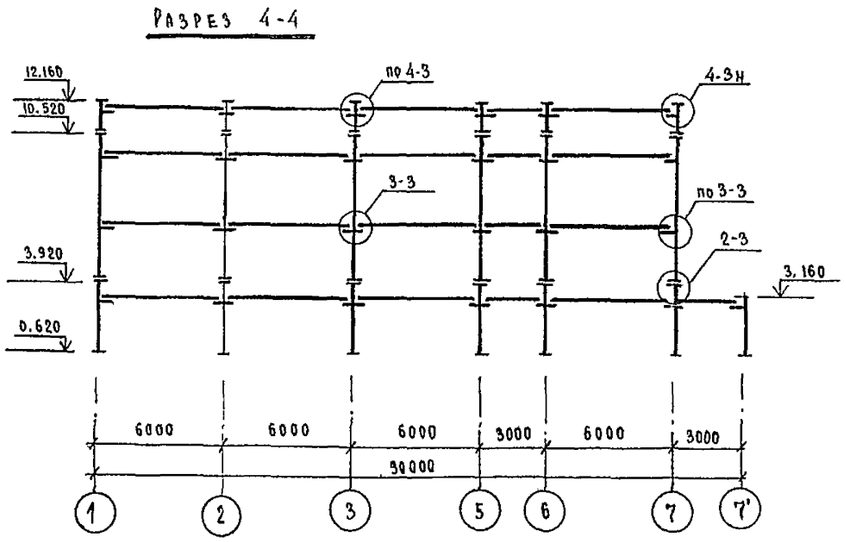

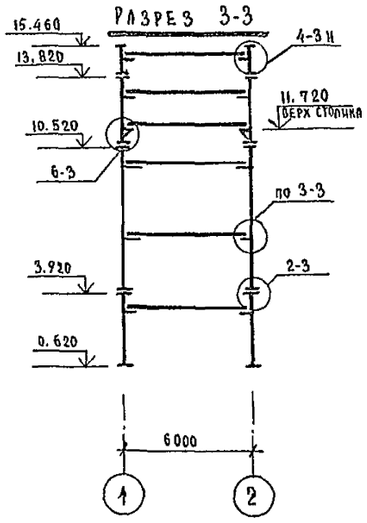

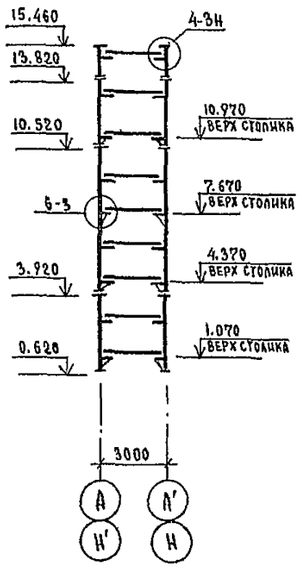

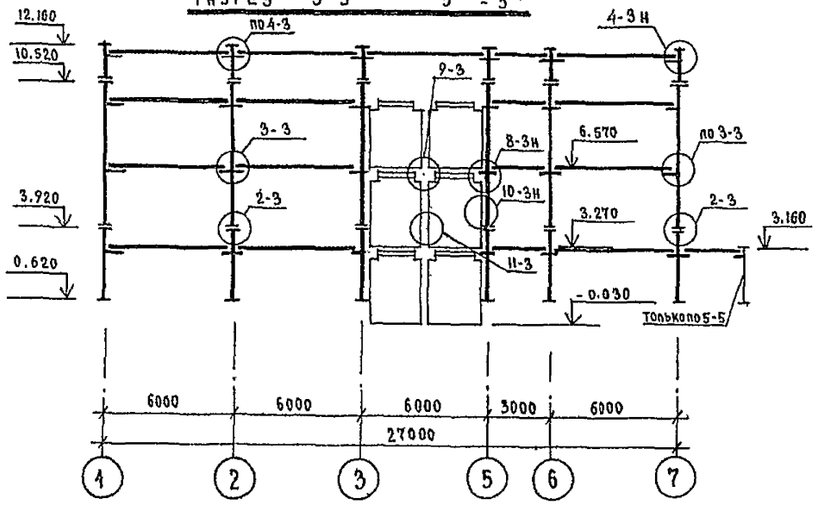

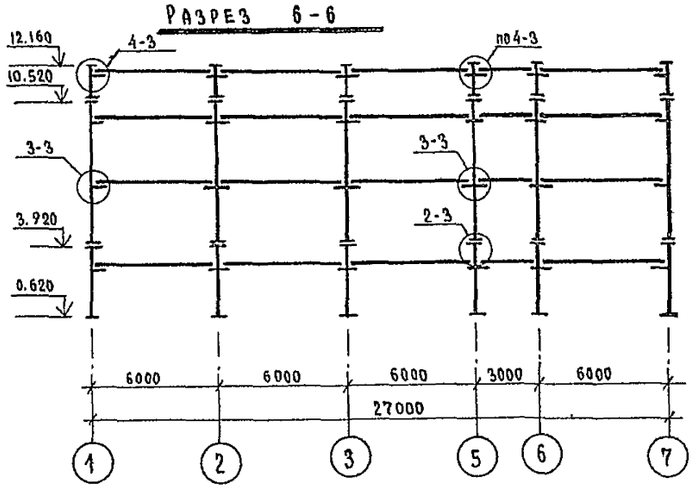

1. Монтажные узлы приняты по серии ИИ-04-10 вып.5.
2. Выборку монтажных деталей см. лист 33.

Условные обозначения



металлический столик ММД-4

Гл. спец. ТО	Мочалов		
Рук. АСМ 1	Матоян		
Гл. инж. м.	Подольский		
Норм. конт.	Васина		
Гл. арх. пр-та	Милешин		
Гл. инж. пр-та	Васина		
Рук. гр. инж.	Купцов		
Ст. инж.	Гуськова		

Т.П. 252-1-110 — КЖЧ

Унифицированный корпус для детей в каркасно-панельных конструкциях ИИ-04 на 120 коек. Вариант со встроенным сооружением вспомогательного назначен.

Схемы расположения элементов каркаса выше отм. 0.000. Разрезы 1-1 ÷ 6-6.

Стадия	Лист	Листов
Р	29	66

ГИПРОНИИЗДРАВ

Привязан:

Копировал: Зорина Зор

Формат 22г

Разрез 7-7

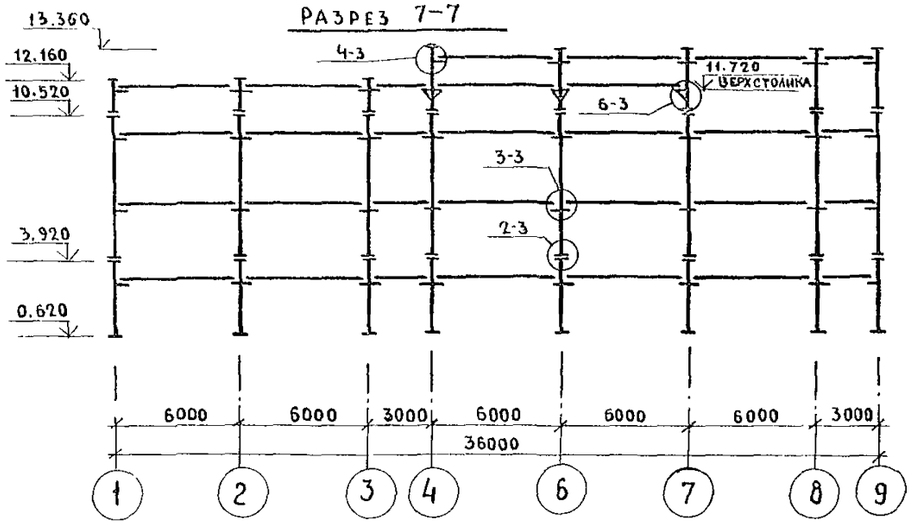

Разрез 8-8

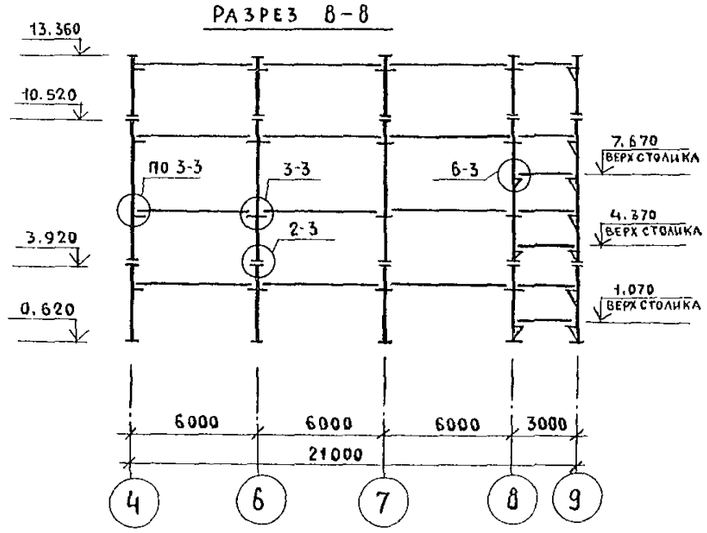

Разрез 10-10

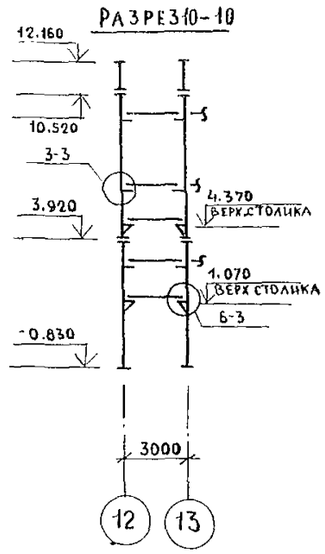

Разрез 9-9

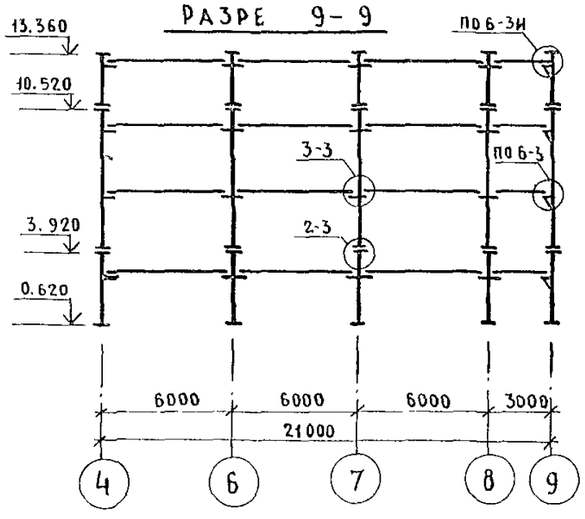

Разрез 11-11; 11А-11А

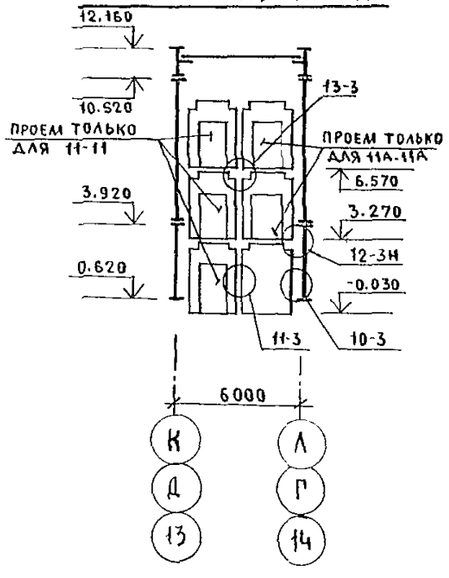

Разрез 12-12

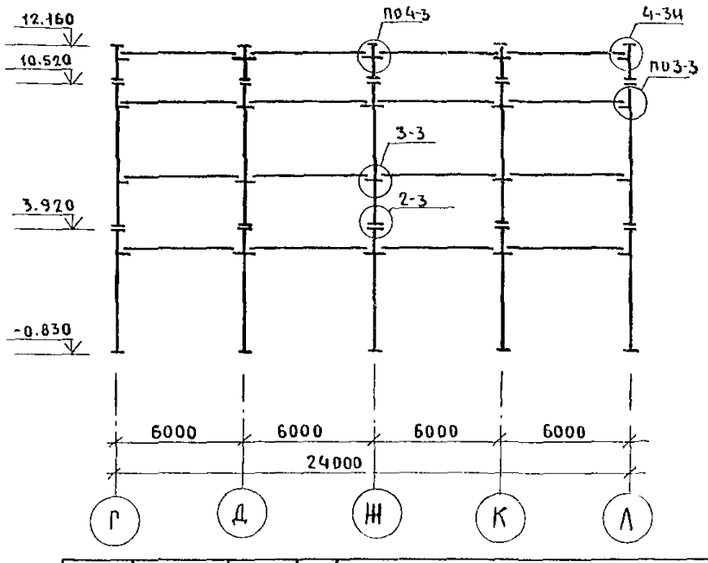

1. Монтажные узлы приняты по серии ИИ-04-10 вып. 5.
2. Выборку монтажных деталей см. лист 33

Условные обозначения



ГА.СП.ТО	Мочалов		
Рук АСМ-1	Матоян		
ГА.ИНЖ.М	Подольский		
Норм.конт	Васина		
ГА.АРХ.ПР	Милешин		
ГА.ИНЖ.ПР	Васина		
РУК.ГР.АРХ	Купцов		
СТ.ИНЖ.	Гуськова		

Привязан:

Инв.№

ТП 252-1-110 -КЖЧ

Унифицированный корпус для детей в каркасно-панельных конструкциях ИИ-04 на 120 коек. Вариант со встроенным помещен. вспомогат. назнач

Стадия	Лист	Листов
Р	30	66

Схемы расположения элементов каркаса выше отм. 0.000
Разрезы 7-7 ÷ 12-12

ГИПРОНИИЗДРАВ

Копировал:

Формат 22г

Инв.№подл. | Подпись и дата | Взам.инв.№ | ГА.СПЕЦ.ТО Воскресенский

Альбом 13

Разрез 13 - 13 ; 13А - 13А

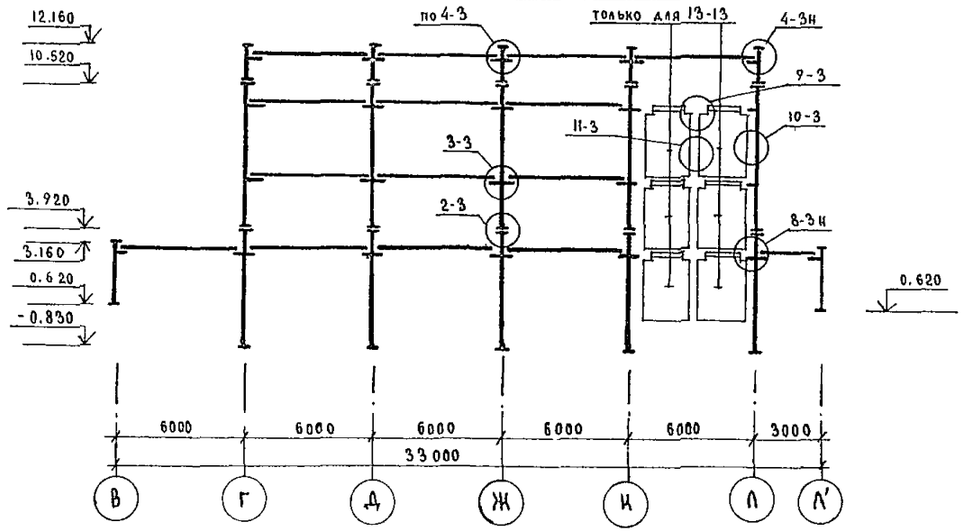

Разрез 14 - 14

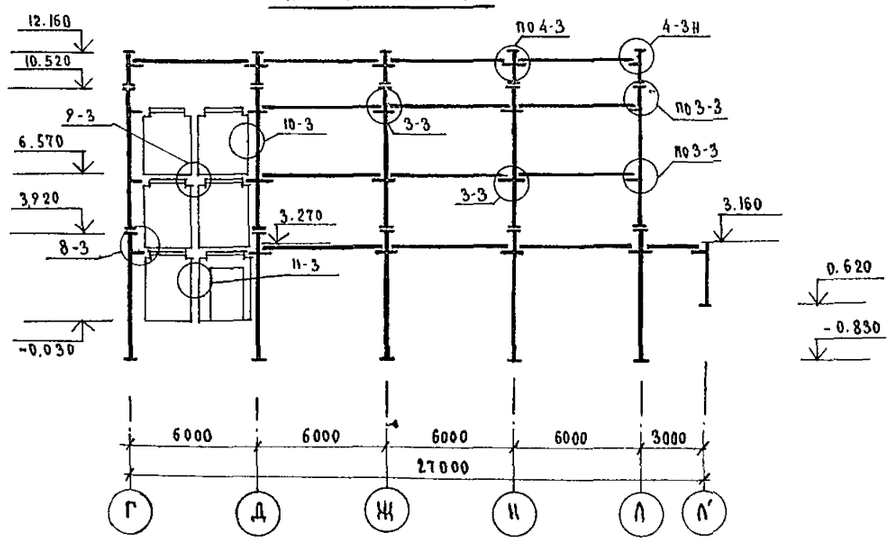

Разрез 16-16

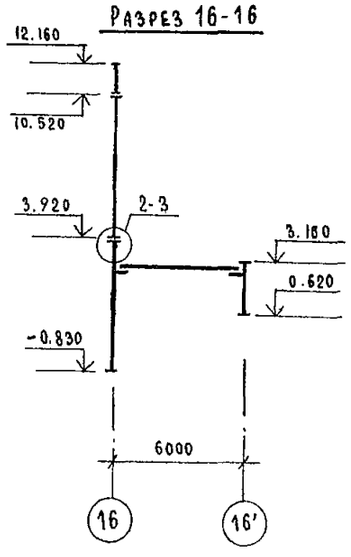

Разрез 18 - 18

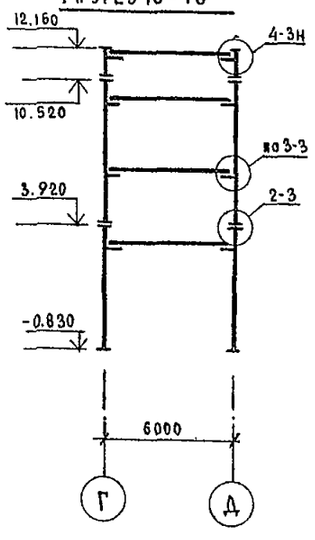

Разрез 17-17 , 17А - 17А

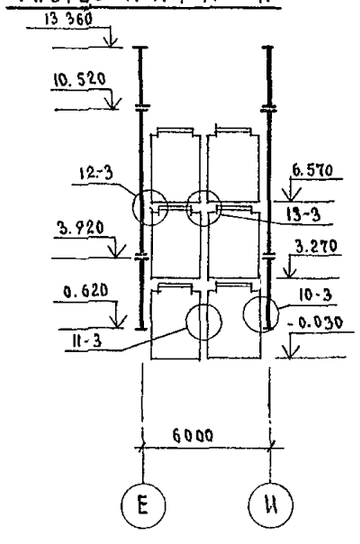

1 Монтажные узлы приняты по серии ИИ-04-10 вып.5

2. Выборку монтажных деталей см. лист 33.

Условные обозначения

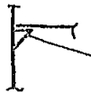

металлический столик ММД-4

Гл.спец.ТО	Мочалов		
Рук.АСМ-1	Матоян		
Гл.инж.м.	Подольский		
Норм.кон.	Васина		
Гл.арх.пр-т	Милешин		
Гл.инж.пр	Васина		
Рук.гр.конс.	Купцов		
Ст.инж.	Гуськова		

Т.П. 252-1-110 -КЖЧ

Унифицированный корпус для детей в каркасно-панельных конструкциях ИИ-04 на 120 коек. Вариант со встроенным сооружением вспомогат. назначен

Стадия	Лист	Листов
Р	31	66

Схемы расположения элементов каркаса выше отм. 0,000 разрезы 13-13 ÷ 18 - 18

ГИПРОНИИЗДРАВ

Привязан

Копировал. Зорина Зор.

Формат 22г

Альбом 13

Спецификация

Марка поз.	Обозначение	Наименование	Количество 1 этаж	2 этаж	3 этаж	тех. этаж	Всего	Масса ед., кг	Примечание
		Колонны							
К35	Серия ИИ-04-2 вып. 7	КНР-333-23	8	—	—	—	8	1100	
К36	Альбом 10	КНК-333-14-2УП	3	—	—	—	3	1070	
К37	Альбом 10	КНР-333-23-1АрП	1	—	—	—	1	1100	
К38	Альбом 10	КНР-333-14-1	1	—	—	—	1	1100	
К39	Альбом 10	КНР-333-14-1П	2	—	—	—	2	1100	
К40	Альбом 10	КНК-333-14-1П	2	—	—	—	2	1070	
К41	Альбом 10	КНК-333-14-2УН	1	—	—	—	1	1070	
К42	Альбом 10	КНР-333-14-1	4	—	—	—	4	1100	
К43	Доп.К серии ИИ-04-2 альб.10	КНР-333-23-Ар	2	—	—	—	2	1100	
К44	Доп. К серии ИИ-04-2 альб 10	КНР-333-23-А	2	—	—	—	2	1100	
К45	Альбом 10	КНК-333-14-П	1	—	—	—	1	1070	
К46	Доп.К серии ИИ-04-2 альб.4	КСК-333-14-2УнА	1	—	—	—	1	730	
К47	Доп.К серии ИИ-04-2 альб 4	КСР-333-17-1-П	3	—	—	—	3	750	
К48	Серия ИИ-04-2 вып. 12 часть 1	КСР-333-14-1	10	—	—	—	10	750	
К49	Серия ИИ-04-2 вып 12 часть 1	КВК-333-14-1-Ун	1	—	—	—	1	580	
К50	Серия ИИ-04-2 вып. 12 часть 1	КВК-333-14-1-У	1	—	—	—	1	580	
К51	Доп.К серии ИИ-04-2 альб.4	КСК-333-14-2УП	3	—	—	—	3	730	
К52	Доп К серии ИИ-04-2 альб 4	КСК-333-14-2А	2	—	—	—	2	730	
К53	Альбом 10	КСК-333-14-П	2	—	—	—	2	730	
К54	Серия ИИ-04-2 вып. 12 часть 1	КСК-333-14-1	8	—	—	—	8	730	
К55	Серия ИИ-04-2 вып. 7	КСР-333-23	20	—	—	—	20	750	
К56	Доп.К серии ИИ-04-2 альб.4	КСР-333-23-Ар	4	—	—	—	4	750	
К57	Доп.К серии ИИ-04-2 альб. 4	КСР-333-23-А	5	—	—	—	5	750	
К58	Доп К серии ИИ-04-2 альб.4	КСК-333-14-2УА	1	—	—	—	1	730	
К59	Доп.К серии ИИ-04-2 альб.4	КСР-333-23-1-А	2	—	—	—	2	750	
К60	Доп К серии ИИ-04-2 альб. 4	КСР-333-23-17	2	—	—	—	2	750	
К61	Серия ИИ-04-2 вып.7	КСР-333-17	2	—	—	—	2	750	
К62	Доп.К серии ИИ-04-2 альб.4	КСР-333-17-П	3	—	—	—	3	750	
К63	Доп К серии ИИ-04-2 альб.10	КНР-333-14-П	1	—	—	—	1	1100	
К65	Доп.К серии ИИ-04-2 альб.4	КСК-333-14-1-П	3	—	—	—	3	730	
К66	Альбом 10	КСР-333-23-АрА	1	—	—	—	1	750	
К67	Доп. К серии ИИ-04-2 альб.4	КСР-333-14-А	1	—	—	—	1	750	
К70	Серия ИИ-04-2 вып. 12 часть 1	КСК-333-14-2Ун	2	—	—	—	2	730	
К71	Альбом 10	КНК-333-14-2А	1	—	—	—	1	1070	
К72	Альбом 10	КНР-333-14-1-А	1	—	—	—	1	1100	
К73	Серия ИИ-04-2 вып. 12 часть 1	КВК-333-14-2У	3	—	—	—	3	580	
К74	Серия ИИ-04-2 вып. 12 часть 1	КВК-333-14-2	1	—	—	—	1	580	
К75	Альбом 10	КВК-333-14-2Ун	3	—	—	—	3	580	
К76	Альбом 10	КНК-333-14-1-АрП	1	—	—	—	1	1070	
К77	Альбом 10	КНК-333-14-1	1	—	—	—	1	1070	
К78	Альбом 10	КСР-333-14-1-П	2	—	—	—	2	750	
К80	Доп. К серии ИИ-04-2 альб.4	КСК-333-14-2УнП	1	—	—	—	1	730	
К84	Доп. К серии ИИ-04-2 альб.8	КСК-366-14-2УнА	—	1	—	—	1	1550	
К85	Доп к серии ИИ-04-2 альб.8	КСР-366-14-1-П	—	2	—	—	2	1600	
К86	Серия ИИ-04-2 вып. 12 часть 1	КСР-366-14-1	—	14	—	—	14	1600	
К87	Серия ИИ-04-2 вып 12 часть 1	КСК-366-14-2У	—	3	—	—	3	1550	
К88	Доп.К серии ИИ-04-2 альб.8	КСК-366-14-2А	—	2	—	—	2	1550	
К89	Альбом 10	КСК-366-14-П	—	3	—	—	3	1550	
К90	Альбом 10	КСК-366-14-1	—	14	—	—	14	1550	
К91	Серия ИИ-04-2 вып. 7	КСР-366-17	—	27	—	—	27	1600	
К92	Доп. К серии ИИ-04-2 альб. 8	КСР-366-17-Ар	—	6	—	—	6	1600	
К93	Доп К серии ИИ-04-2 альб.8	КСР-366-17-А	—	4	—	—	4	1600	
К94	Доп. К серии ИИ-04-2 альб 8	КСР-366-17-1-А	—	2	—	—	2	1600	
К95	Доп.К серии ИИ-04-2 альб.8	КСР-366-17-П	—	3	—	—	3	1600	
К96	Доп К серии ИИ-04-2 альб.8	КСК-366-17-1-П	—	2	—	—	2	1550	
К97	Доп. К серии ИИ-04-2 альбом 8	КСР-366-14-П	—	3	—	—	3	1600	
К98	Серия ИИ-04-2 вып. 7	КСР-366-14	—	3	—	—	3	1600	
К99	Доп.К серии ИИ-04-2 альб.8	КСК-366-14-2-УП	—	1	—	—	1	1550	
К100	Доп К серии ИИ-04-2 альб 8	КСК-366-14-1-П	—	2	—	—	2	1550	
К101	Доп К серии ИИ-04-2 альб 8	КСР-366-14-А	—	3	—	—	3	1600	
К102	Альбом 10	КСР-366-14-АрА	—	1	—	—	1	1600	
К103	Доп.К серии ИИ-04-2 альб.8	КСР-366-14-А	—	1	—	—	1	1600	
К104	Серия ИИ-04-2 вып. 12 часть 1	КСК-366-14-2Ун	—	4	—	—	4	1550	
К105	Доп. К серии ИИ-04-2 альб.8	КСК-366-14-2УнП	—	1	—	—	1	1550	
К106	Доп.К серии ИИ-04-2 альб. 8	КСК-366-14-2УА	—	1	—	—	1	1550	
К107	Серия ИИ-04-2 вып. 12 часть 1	КСР-366-14-2	—	2	—	—	2	1600	
К108	Доп.К серии ИИ-04-2 альб.8	КСК-366-17-1-Ар	—	2	—	—	2	1550	
К109	Доп К серии ИИ-04-2 альб.8	КСК-366-14-1А	—	2	—	—	2	1550	
К110	Серия ИИ-04-2 вып. 12 часть 1	КСК-366-14-1У	—	1	—	—	1	1550	
К111	Альбом 10	КСК-333-14-9У-АП	—	—	—	2	2	730	
К112	Альбом 10	КВК-324-14-10УнП	—	—	—	4	4	370	

Гл. спец. ТО Воскресенский

Инв. № подл. | Подпись и дата | Взам. инв. №

Привязан

Инв. №

Гл. спец. ТО	Мочалов	
Рук. АБМ-1	Матоян	
Гл. инж. АБМ	Подольский	
Норм. контр.	Васина	
Гл. архитектор	Милешин	
Гл. инж. пр-а	Бабина	
Рук. гр. инж.	Купцов	
Ст. инж.	Гуськова	

Т. П. 252-1-110 -КЖ4

Унифицированный корпус для детей в каркасно-панельных конструкциях ИИ-04 на 120 коек. Вариант со встроенным сооружением вспомогательного назначения

Спецификация к схемам расположения элементов каркаса на отм. 3,300 ▽6,600, ▽9,900, ▽12,200 (начало)

Стадия	Лист	Листов
Р	32	66

ГИПРОНИИЗДРАВ

Альбом 13

Марка поз.	Обозначение	Наименование	Количество 1 этаж	2 этаж	3 этаж	тех. этаж	Всего	Масса ед. кг	Примечание
		Колонны							
К 113	Серия ИИ-04-2 вып. 15	КВР-324-14-7	—	—	—	15	15	400	
К 114	Доп. к серии ИИ-04-2 альб.2	КВК-324-14-7УП	—	—	—	4	4	370	
К 116	Серия ИИ-04-2 вып 15	КВР-324-14	—	—	—	37	37	400	
К 117	Доп. к серии ИИ-04-2 альб.2	КВК-324-14-7	—	—	—	19	19	370	
К 118	Альбом 10	КВК-336-14-4П	—	—	—	2	2	650	
К 120	Альбом 10	КВК-336-14-11УППР	—	—	—	1	1	650	
К 121	Альбом 10	КВК-336-14-11У$_н$ППР	—	—	—	1	1	650	
К 122	Альбом 10	КВР-336-14-11-ПР	—	—	—	2	2	680	
К 123	Альбом 10	КВК-336-14-2УП	—	—	—	1	1	650	
К 124	Альбом 10	КВК-336-14-2У$_н$П	—	—	—	1	1	650	
К 125	Доп. к серии ИИ-04-2 альб.2	КВК-324-14-7У$_н$П	—	—	—	6	6	370	
К 126	Альбом 10	КВК-324-14-10-УП	—	—	—	2	2	370	
К 128	Альбом 10	КСК-333-14-9У$_н$ЛР	—	—	—	2	2	730	
К 130	Альбом 10	КВР-336-14-П	—	—	—	2	2	680	
К 133	Серия ИИ-04-2 вып 15	КВК-324-14	—	—	—	1	1	370	
К 136	Альбом 10	КСК-333-14-9У$_н$ПР	—	—	—	2	2	730	
К 137	Альбом 10	КСК-333-14-9У ПР	—	—	—	2	2	730	
К 138	Серия ИИ-04-2 вып. 12 часть II	КВР-336-14-4	—	—	—	2	2	680	
К 142	Альбом 10	КВР-336-14-11Р				2	2	680	
К 141	Серия ИИ-04-2 вып.8	КВР-336-14	—	—	—	6	6	680	
К 127	Доп. к серии ИИ-04-2 альб.2	КВК-324-14-7-П	—	—	—	2	2	370	
К 131	Доп. к серии ИИ-04-2 альб.2	КВК-324-14-7-У$_н$	—	—	—	4	4	370	

		Ригели							
Р1	Серия ИИ-04-3 вып. 4	Р-40-27	7	6	5	6	24	750	
Р2	Серия ИИ-04-3 вып.5	Р-40-27Т	4	6	5	10	25	750	
Р3	Серия ИИ-04-3 вып.5	Р-40-27У	9	4	4	4	21	750	
Р4	Серия ИИ-04-3 вып.4	Р2-72-27	9	8	8	10	35	870	
Р5	Серия ИИ-04-3 вып.5	Р2-72-27Т	5	4	3	—	12	870	
Р6	Серия ИИ-04-3 вып.4	Р-40-57	1	1	1	9	12	1610	
Р7	Серия ИИ-04-3 вып.5	Р-40-57Т	20	22	22	26	86	1610	
Р8	Серия ИИ-04-3 вып.5	Р-52-57У	12	4	4	4	24	1610	
Р9	Серия ИИ-04-3 вып.4	Р2-52-57	—	—	—	6	6	1950	
Р10	Серия ИИ-04-3 вып.5	Р2-52-57Т	10	9	9	2	30	1950	
Р11	Серия ИИ-04-3 вып.4	Р2-72-57	28	28	28	37	121	1950	
Р13	Альбом 10	Р2-72-57Т	10	10	10	4	34	1950	
		Диафрагмы жесткости							
Дж1	Серия ИИ-04-6 вып.5	Д-28-33	4	3	4	—	11	2900	
Дж2	Серия ИИ-04-6 вып.5	Д-28-33П	2	3	4	—	9	1930	
Дж3	Серия ИИ-04-6 вып.5	Д1-28-33	2	2	2	—	6	3080	
Дж4	Серия ИИ-04-6 вып.5	Д2-28-33	9	10	8	—	27	3270	
Дж6	Серия ИИ-04-6 вып.5	Д2-28-33П	1	—	—	—	1	2330	
		Элементы соединительные							
	Серия ИИ-04-8 вып.3	ММД-4	37	24	17	45	123		
	Серия ИИ-04-8 вып.3	ММД-6	54	54	54	—	162		
	Серия ИИ-04-8 вып.3	ММД-13	18	18	18	—	54		
	Серия ИИ-04-8 вып.3	ММД-14	108	108	108	—	324		
	Серия ИИ-04-8 вып.3	ММД-15	10	10	10	—	30		
	Серия ИИ-04-8 вып.3	ММД-27	6	6	8	—	20		
	Серия ИИ-04-8 вып.3	ММД-11	238	220	—	236	694		

Инв. № подл. | Подпись и дата | Взам. инв. № | Гл. спец. ТО | Воскресенский

Привязан

Инв. №

Гл. спец. ТО	Мочалов	
Рук. АСМ-1	Матоян	
Гл. инж. м.	Подольский	
Норм. кон.	Васина	
Гл. арх. пр.	Милешин	
Гл. инж. пр.	Васина	
Рук. гр. инж.	Купцов	
Ст. инж.	Гуськова	

Т.П. 252-1-110 КЖ4

Унифицированный корпус для детей в каркасно-панельных конструкциях (ИИ-04) на 120 коек. Вариант со встроенным сооружением вспомогательного назначения

Стадия	Лист	Листов
Р	33	66

Спецификации к схемам расположения элементов каркаса на отм. 3.300, ▽6.600; ▽9.900; ▽12.200 /Продолжение/

ГИПРОНИИЗДРАВ

Альбом 13

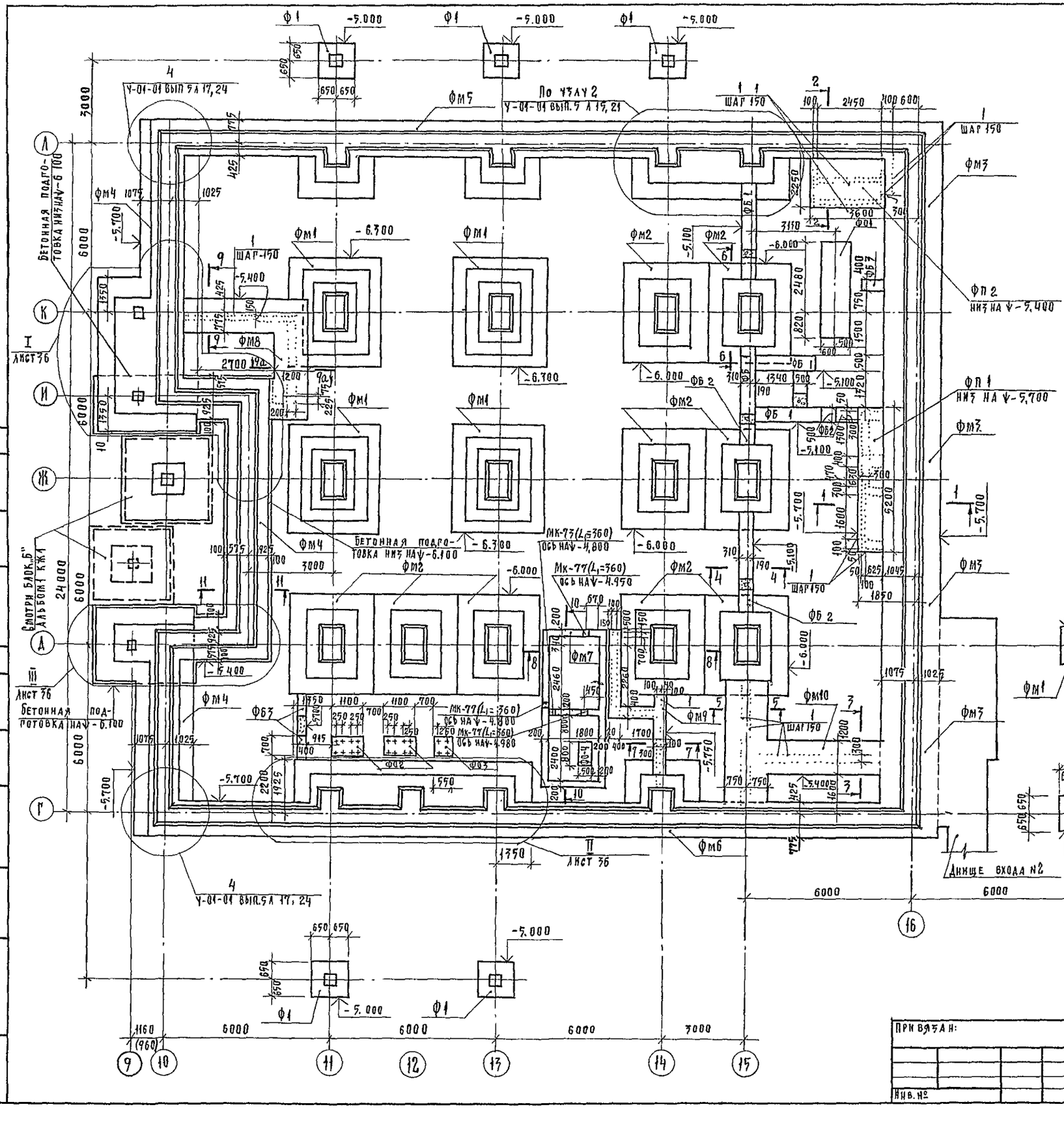

Спецификация к схеме расположения элементов фундаментов

Марка поз	Обозначение	Наименование	Кол	Масса ед. кг	Примечание
		Фундаменты сборные			
Ф1	НИ-ОЧ-1 вып. 6 л 2	Ф-17-3	7	3190,0	
		Блоки стен подвала			
ФБ1	Гост 13579-78	ФБС 24.5.6-Т	5	1630.0	
ФБ2	Гост 13579-78	ФБС 9.5.6-Т	5	470.0	
ФБ3	Гост 13579-78	ФБС 9 4.6-Т	5	590.0	
		Фундаменты монолитные			
ФМ1	У-01-01 вып.5 л 30	Ф9-2	4		
ФМ2	У-01-01 вып.5 л.29	Ф8-2	9		
ФМ3	У-01-01 вып.5 л.17	Фл-4	1		
ФМ4	У-01-01 вып.5 л.17	ПоФл-4	1		
ФМ5	У-01-01 вып.5 л.15	ПоФлТ-5	1		
ФМ6	У-01-01 вып.5 л.15	ПоФлТ-5	1		
ФМ7	Лист 35	ФМ7	1		
ФМ8	Лист 35	ФМ8	1		
ФМ9	Лист 35	ФМ9	1		
ФМ10	Лист 35	ФМ10	1		
ФП1	Лист 35	ФП1	1		
ФП2	Лист 35	ФП2	1		
ФО1	Лист 37	ФО1	1		
ФО2	Лист 37	ФО2	2		
ФО3	Лист 37	ФО3	1		
ФО4	Лист 37	ФО4	1		

1. Настоящий чертеж читать совместно с листами 35÷38.
2. Фундаменты бетонировать совместно с примыкающей к ним плитой днища входа N2
3. Выпуски арматуры поз.1 из монолитных фундаментов устанавливать до начала бетонирования
4. Под все монолитные фундаменты выполнять бетонную подготовку толщиной 100 мм. из бетона М„100".
5. Горизонтальную гидроизоляцию выполнять из цементного раствора состава 1:2 толщиной 20 мм
6. Защитный слой бетона для рабочей арматуры монолитных фундаментов - 35 мм
7. Сечения I-I ÷ II-II см на листе 35.

Привязан:

Инв. №

ГА спец.то	Мочалов	
Рук маст	Матоян	
Гл.конст.мас	Подольский	
Норм конт	Филиппов	
Гл.арх п-та	Милешин	
Гл.инж.п-та	Васина	
Гл инж.п-та	Филиппов	
Рук. гр.	Колдаева	
Кол.	Осипова	

Т.П. 252-1-110 — КЖ4

Унифицированный корпус для детей в каркасно-панельных конструкциях КИ-ОЧ на 120 коек, вариант со встроенным сооружением вспомогательного назначения. Блок „А"

Схема расположения фундаментов сооружения вспомогательного назначения

Стадия	Лист	Листов
Р	34	66

Гипронииздрав

Альбом 13

1-1

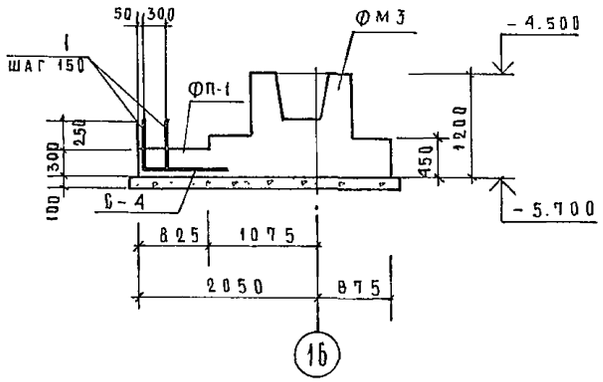

2-2

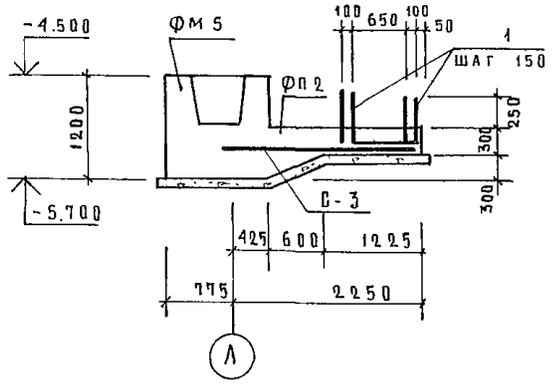

3-3

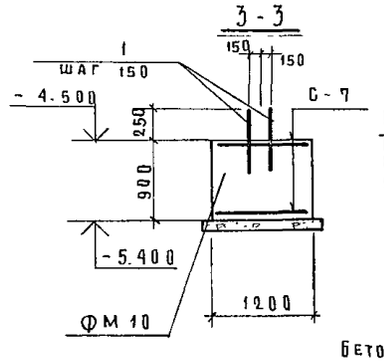

4-4

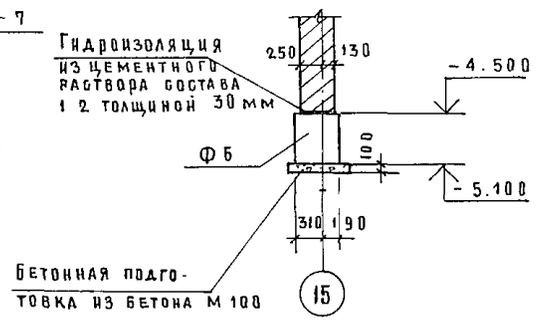

5-5

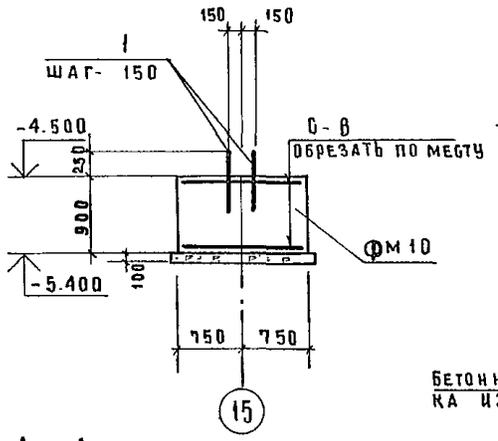

6-6

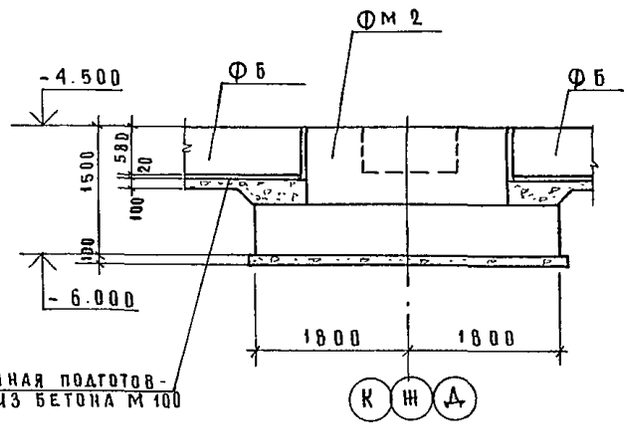

7-7

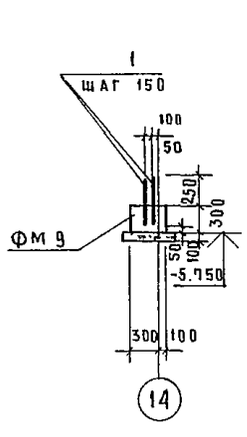

8-8

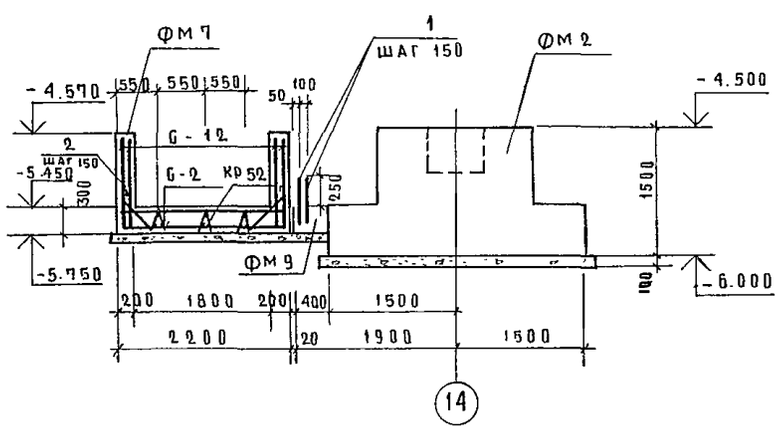

9-9; 9А-9А

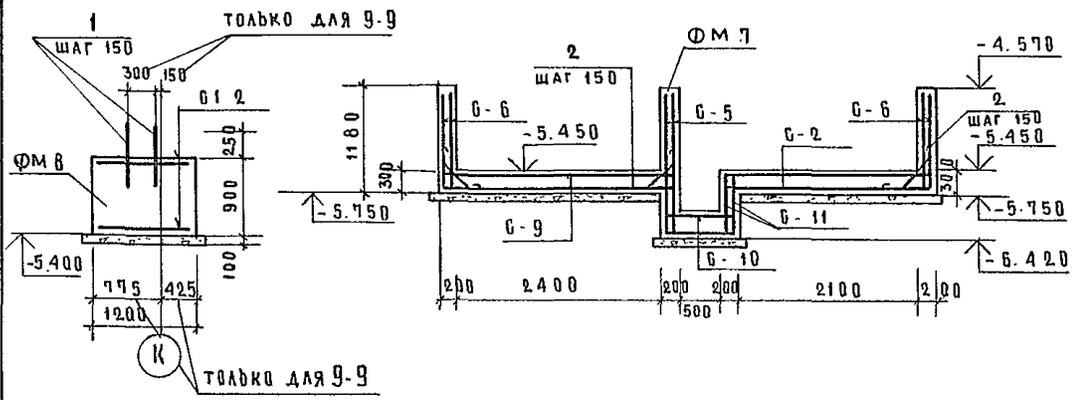

10-10

11-11

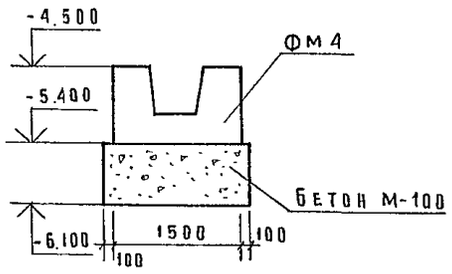

Ведомость деталей

поз.	эскиз
2	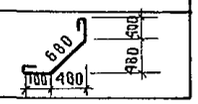

1. Данный лист читать совместно с листом 34
2. Защитный слой бетона для рабочей арматуры резервуара сточных вод (фм7) не менее 30 мм.

Гл. спец. ТО	Мочалов		
Рук. маст	Матоян		
Гл. конст. м	Подольский		
Н. контр	Филиппов		
Гл. арх. пр	Милешин		
Гл. инж. пр	Васина		
Гл. инж. пр	Филиппов		
Рук. гр.	Колдаева		

Привязан

Инв. №

Т.П. 252-1-110 — КЖ4

Унифицированный корпус для детей в каркасно-панельных конструкциях ЦЦ 04 на 120 коек. Вариант со встроенным сооружением вспомогательного назначения

Блок А. Сечения по фундаментам 1-1 ÷ 11-11.

Стадия	Лист	Листов
Р	35	66

ГИПРОНИИЗДРАВ

Копировал: Ахметжанова

Формат А2 г.

Инв. № подл. | Подпись и дата | Взам. инв. №

Типовой проект 252-1-110 Альбом 13

I

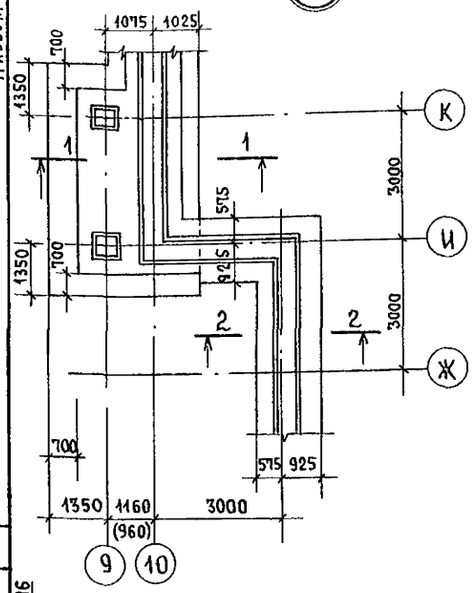

План укладки нижних сеток

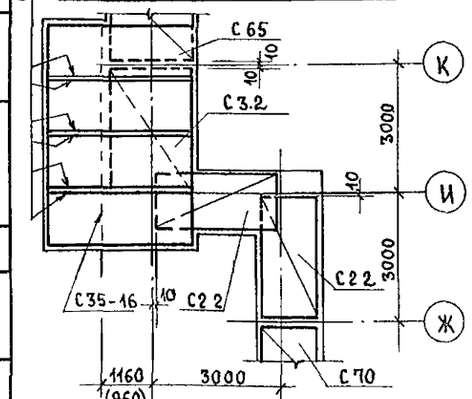

План укладки верхних сеток

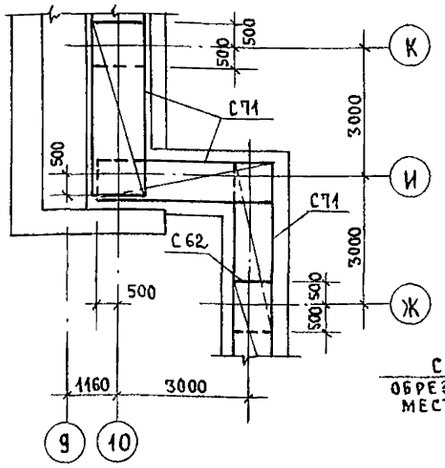

II

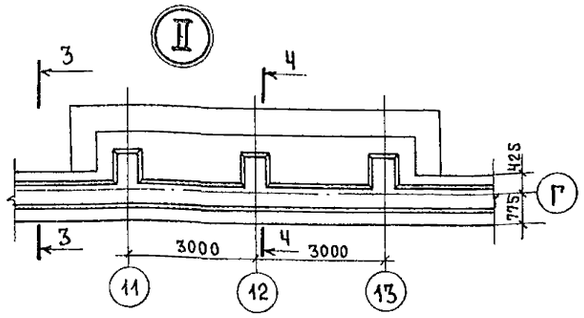

План укладки нижних сеток

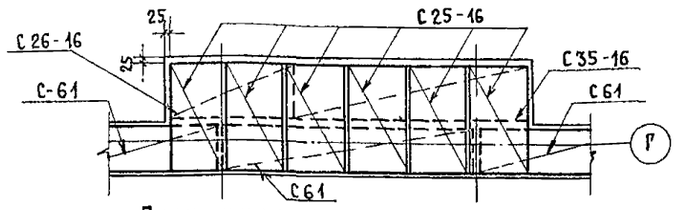

План укладки верхних сеток

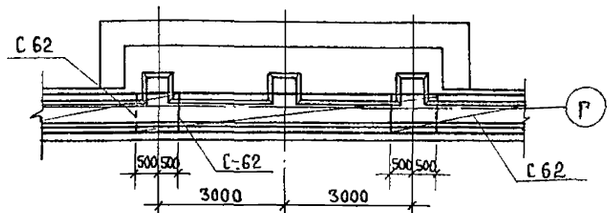

План укладки вертикальных сеток

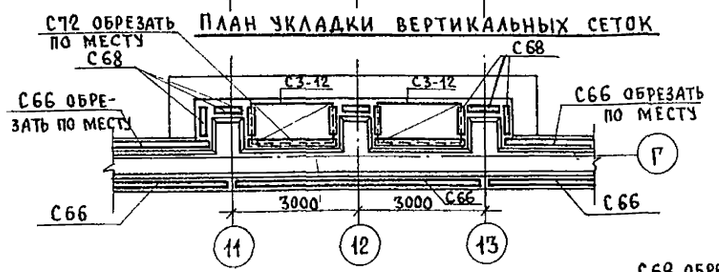

План укладки вертикальных сеток

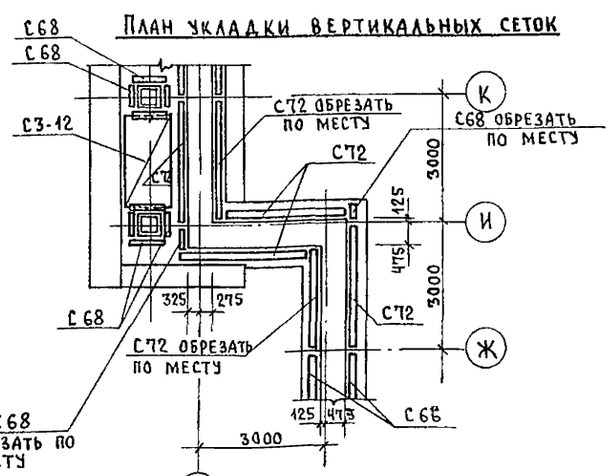

III

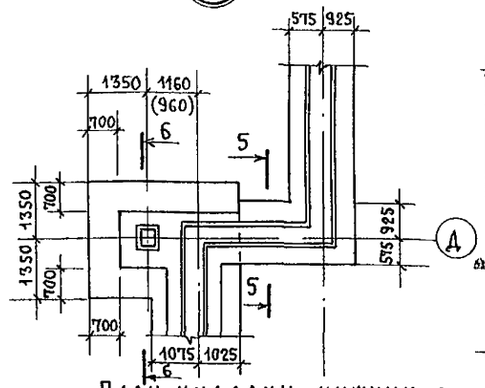

План укладки нижних сеток

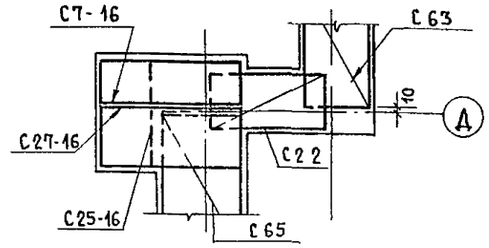

План укладки верхних сеток

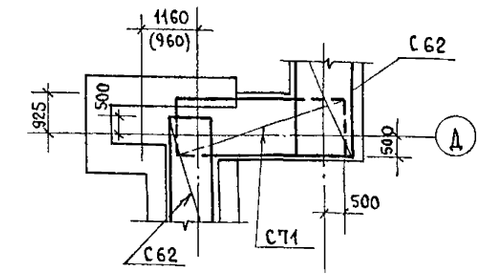

План укладки вертикальных сеток

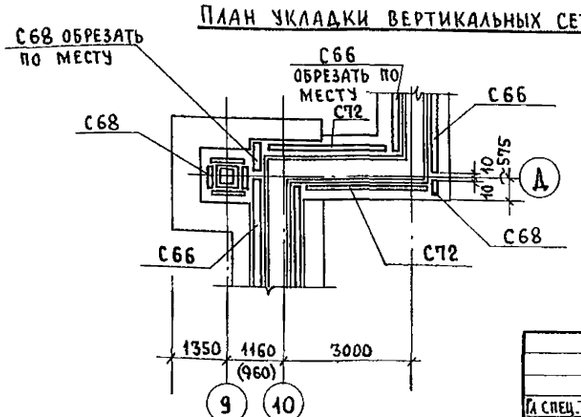

1 - 1

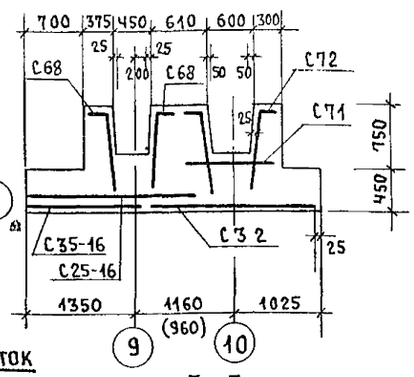

2 - 2

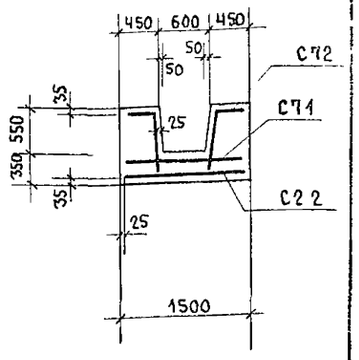

3 - 3

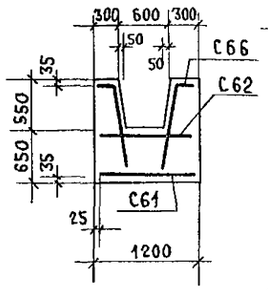

4 - 4

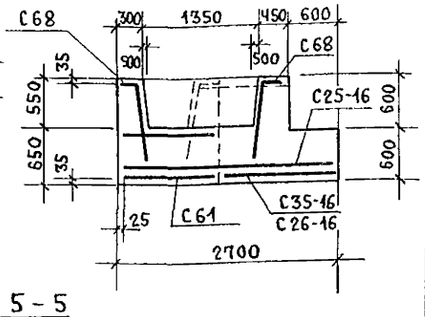

5 - 5

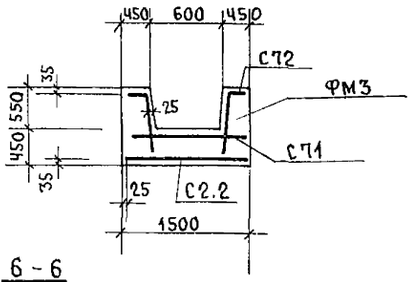

6 - 6

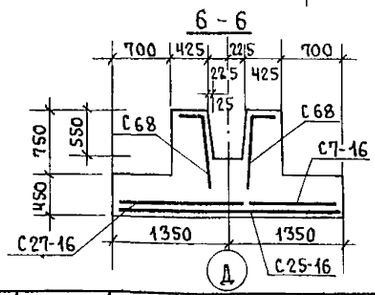

1 Данный лист читать совместно с листом 34.
2 Бетонная подготовка условно не показана

Согласовано
Гл спец ТО Воскресенский

Гл спец ТО	Мочалов		
Рук маст	Матоян		
Гл констр м	Подольский		
Нормоконт	Филиппов		
Гл. арх пр	Милешин		
Гл инж пр	Васина		
Гл инж пр	Филиппов		
Рук гр	Колдаева		

Привязан

Инв. №

ТП 252-1-110 -КЖЧ

Унифицированный корпус для детей в каркасно-панельных конструкциях инф на 120 коек Вариант со встроенным сооружением вспомогательного назначен

Блок „А"

Узлы фундаментов I ÷ III

Стадия	Лист	Листов
Р	36	66

ГИПРОНИИЗДРАВ

Копировал

Формат 22г

Инв. № подл | Подпись и дата | Взам инв. №

ФО 1

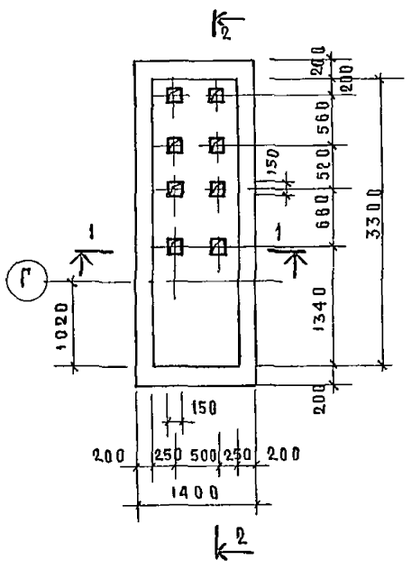

1 – 1

2 – 2

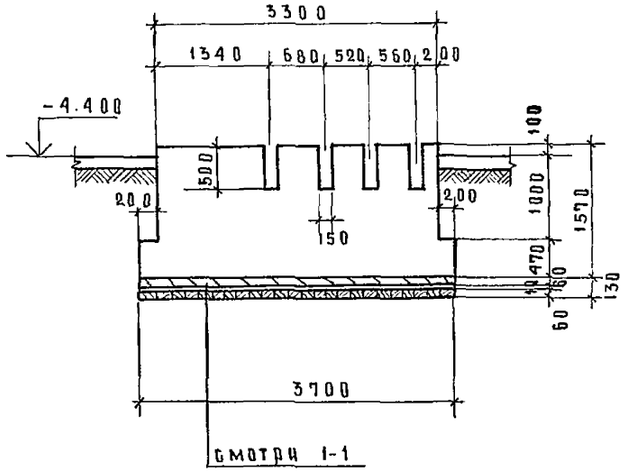

ФО 4

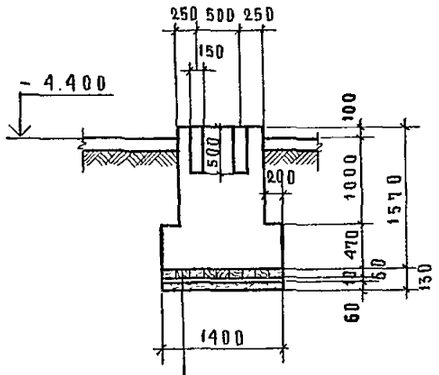

Доски – 60 мм.
Войлок – 10 мм.
Доски – 60 мм.
Выравнивающий слой из песка

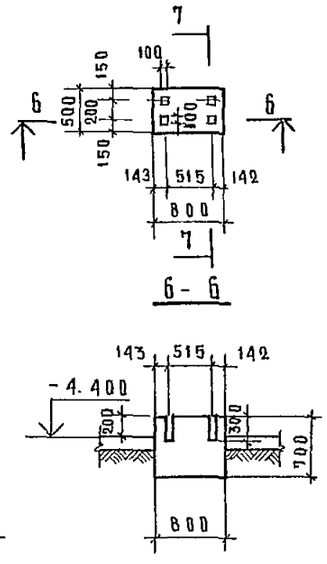

6 – 6

ФО 2

4 – 4

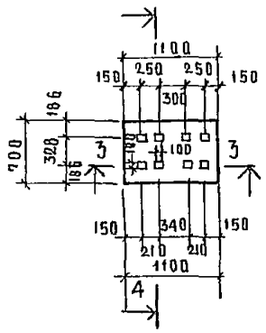

3 – 3

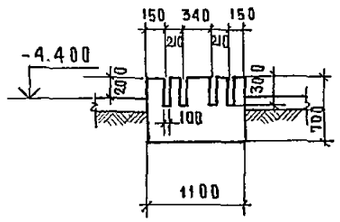

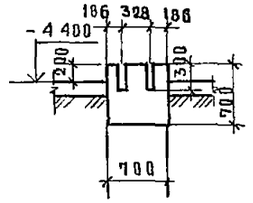

ФО 3

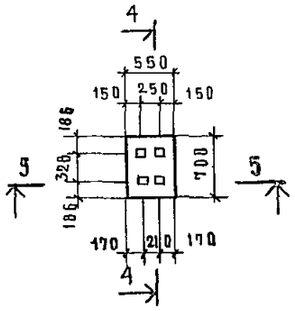

5 – 5

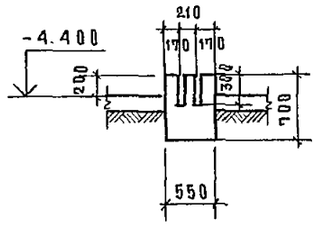

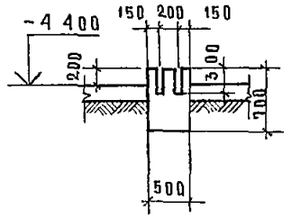

7 – 7

1. Конструкция фундамента ФО 1 (под дизельгенератор) заимствована из типового проекта А-IV-700-70/7 альбом III/2, л КРО-7
2. Расход бетона на монолитные фундаменты смотри на листе 38.
3. Бетонная подготовка под фундаменты ФО 2; ФО 3; ФО 4 условно не показана.

				Т.П. 252-1-110		–КЖ4
Гл.специ.	Мочалов					
Рук.маст	Матоян					
Гл.констр.м	Подольский					
Н.контр	Филиппов					
Гл.арх.пр	Мишишин					
Гл.инж.пр	Васина					
Гл.инж.пр	Шишиппов					
Рук.гр	Колдаева					

Привязан:

Инв.№

Унифицированный корпус для детей с каркасно-панельных конструкций на 120 коек. Вариант со встроенным сооружением вспомогательного назначения

Стадия	Лист	Листов
Р	37	66

Блок А. Фундаменты под оборудование ФО1 ÷ ФО4.

ГИПРОНИИЗДРАВ

Копировал: Ахметжанова

Формат 22г.

Инв.№подл. | Подпись и дата | Взам.инв.№ | Инв.№дубл. | Подпись и дата | Взам.инв.№ | Инв.№ подл. | Подпись и дата | Взам.инв.№ | ТА спец 70 | Альбом 13 | Инв.№подл. | Подпись и дата | Взам.инв.№

252-1-110
Альбом 13

Формат	Зона	Поз.	Обозначение	Наименование	Кол-во	Примечание
				Фундамент ФМ1 — шт. 4		
				Сборочные единицы		
			У-01-01 вып 6 л. 6	Сетка арматурная С7-18	8	
			У-01-01 вып. 6. л. 16	То же С27-18	4	
			У-01-01 вып. 6. л. 25	—— // —— С49-18	8	
				Фундамент ФМ2 — шт. 9		
				Сборочные единицы		
			У-01-01 вып. 6. л 17	Сетка арматурная С28-18	18	
			У-01-01 вып 6 л. 23	То же С46 18	18	
				Фундамент ФМ3 — шт. 1		
				Сборочные единицы		
			У-01-01 вып. 6 л. 31	Сетка арматурная С 62	4	
			У-01-01 вып. 6 л. 30	То же С 65	4	
			У-01-01 вып. 6 л 32	—— // —— С 66	8	
			У-01-01 вып 6. л. 1	—— // —— С1-10	2	
				Фундамент ФМ4 — шт. 1		
				Сборочные единицы		
			У-01-01 вып 6 л. 31	Сетка арматурная С 62	3	
			У-01-01 вып. 6 л 30	То же С 65	3	
			У-01-01 вып. 6 л 32	—— // —— С 66	6	
			У-01-01 вып 6 л 33	—— // —— С 68	16	
			У-01-01 вып 6 л 34	—— // —— С 71	4	
			У-01-01 вып 6 л. 3	—— // —— С 72	8	
			Альбом 10	—— // —— С2-2	3	
			Альбом 10	—— // —— С3-2	1	
			У-01-01 вып 6 л. 2	—— // —— С3-12	1	
			У-01-01 вып. 6 л.	—— // —— С7-16	1	
			У-01-01 вып 6 л. 15	—— // —— С25-16	1	
			У-01-01 вып. 6 л	—— // —— С27-16	5	
			У-01-01 вып 6 л	—— // —— С35-16	1	
				Фундамент ФМ 5 — шт. 1		
				Сборочные единицы		
			У-01-01 вып. 6 л. 30	Сетка арматурная С 61	4	
			У-01-01 вып. 6. л. 31	То же С 62	4	
			У-01-01 вып 6 л. 32	—— // —— С 66	4	
			У-01-01 вып. 6 л 32	—— // —— С 67	4	
			У-01-01 вып. 6 л. 33	—— // —— С 68	14	
			У-01-01 вып. 6 л 34	—— // —— С 70	1	
			У-01-01 вып. 6 л 34	—— // —— С 71	1	
			У-01-01 вып. 6 л. 31	—— // —— С 72	2	
			У-01-01 вып. 6 л. 2	—— // —— С3-12	1	
			У-01-01 вып. 6 л. 4	—— // —— С5-16	2	
			У-01-01 вып. 6 л. 15	—— // —— С25-16	8	
			У-01-01 вып. 6	—— // —— С35-16	1	
				Фундамент ФМ6 — шт. 1		
				Сборочные единицы		
			У-01-01 вып. 6 л. 30	Сетка арматурная С 61	4	
			У-01-01 вып. 6. л. 31	То же С 62	4	
			У-01-01 вып. 6 л. 32	—— // —— С 66	4	
			У-01-01 вып 6 л. 32	—— // —— С 67	3	
			У-01-01 вып. 6 л. 33	—— // —— С 68	14	
			У-01-01 вып. 6 л. 31	—— // —— С 72	2	
			У-01-01 вып 6. л. 15	—— // —— С25-18	8	

Формат	Зона	Поз.	Обозначение	Наименование	Кол-во	Примечание
			У-01-01 вып. 6 л. 2	Сетка арматурная С3-12	2	
			У-01-01 вып 6 л. 4	То же С5-16	1	
			У-01-01 вып. 6 л. 18	—— // —— С35-16	1	
			У-01-01 вып. 6 л 15	—— // —— С26-16	1	
				Фундамент ФМ7 — шт. 1		
				Сборочные единицы		
			Типовой проект А III-200-76/139 Альбом IV л. им-2	Сетка арматурная С2	2	
			л. им-4	То же С5	2	
			л. им-4	—— // —— С6	4	
			л. им-2	—— // —— С9	2	
			л. им-2	—— // —— С10	2	
			л. им-4	—— // —— С11	2	
			л им-6	—— // —— С12	4	
			У-01-01 вып 4 л 102	Каркас КР52	6	
			Типовой проект А III-200-76/139 Альбом IV л. им 44	Изделие закладное ОСР-3	2	
			ТДК-И-I-70 ч II Р III А4 л. КС4-12	То же МК-73	1	L = 360
			ТДК-И-I-70 ч II Р III А4 л. КС-4-12	—— // —— МК-27	3	L = 360
		2		Ф12А III ГОСТ 5781-75 ℓ = 1050мм	110	0,93кг
				Фундамент ФМ8 — шт. 1		
				Сборочные единицы		
			Альбом 10	Сетка арматурная С1,2	2	
		1		Ф12А III ГОСТ 5781-75 ℓ = 500мм.	112	0,44кг.
				Фундамент ФМ9 — шт. 1		
				Сборочные единицы		
		1		Ф12А III ГОСТ 5781-75 ℓ = 500 мм.	148	0,44кг.
				Фундамент ФМ10 — шт. 1		
				Сборочные единицы		
			Типовой проект А III-200-76/139 Альбом IV л. им-5	Сетка арматурная С-7	2	
			л. им-5	То же С-8	2	
		1		Ф12А III ГОСТ 5781-75 ℓ = 500мм.	148	0,44кг.
				Фундамент ФП 1 — шт. 1		
				Сборочные единицы		
			Типовой проект А III-200-76/139 Альбом IV л. им-3	Сетка арматурная С-4	1	
		1		Ф12А III ГОСТ 5781-75 ℓ = 500 мм	140	0,44кг
				Фундамент ФП 2 — шт. 1		
				Сборочные единицы		
			Типовой проект А III-200-76/139 Альбом IV л им-3	Сетка арматурная С-3	1	
		1		Ф12А III ГОСТ 5781-75 ℓ = 500мм	120	0,44кг.
				Материал на ФМ1		
				Бетон М 300		45,6м³
				Материал на ФМ2		
				Бетон М 300 б		90,0м³

Формат	Зона	Поз.	Обозначение	Наименование	Кол-во	Примечание
				Материал на ФМ3		
				Бетон М 300		38,20м³
				Материал на ФМ4		
				Бетон М 300		51,0м³
				Материал на ФМ5		45,0м³
				Бетон М 300		
				Материал на ФМ6		
				Бетон М 300		44,0м³
				Материал на ФМ7		
				Бетон М 300		7,50м³
				Материал на ФМ8		
				Бетон М 300		7,60м³
				Материал на ФМ9		
				Бетон М 300		1,05м³
				Материал на ФМ10		
				Бетон М 300		10,43м³
				Материал на ФП 1		
				Бетон М 300		1,40м³
				Материал на ФП 2		
				Бетон М 300		1,88м³
				Материал на ФО 1		6,00м³
				Бетон М 200		
				Материал на ФО 2		1,04м³
				Бетон М 200		
				Материал на ФО 3		0,26м³
				Бетон М 200		
				Материал на ФО 4		
				Бетон М 200		0,28м³
				Бетонная подготовка под фундаменты бетон М-100		61,0м³

1 Данный лист читать совместно с листами 34÷37.
2 Ведомость расхода стали см на листе 66.

Гл. спец. ТО Воскресенский
Взам. инв. №
Подпись и дата
Инв. № подл.

Привязан
Инв №

Гл. спец. ТО	Мочалов	
Рук. маст.	Матоян	
Гл. конс. м	Подольский	
Норм. конт.	Филиппов	
Гл. арх. пр.	Милешин	
Гл. инж. пр.	Васина	
Гл. инж. пр.	Филиппов	
Рук. гр.	Колдаева	

Т.П. 252-1-110 — КЖ4

Унифицированный корпус для детей в каркасно-панельных конструкциях ПИ-04 на 120 коек. Вариант со встроенным сооружением вспомогательного назначения

Блок „А"
Спецификация монолитных фундаментов

Стадия	Лист	Листов
Р	38	66

ГИПРОНИИЗДРАВ

Копировал: Бел
Формат 22г.

Альбом 13

Схема расположения элементов каркаса

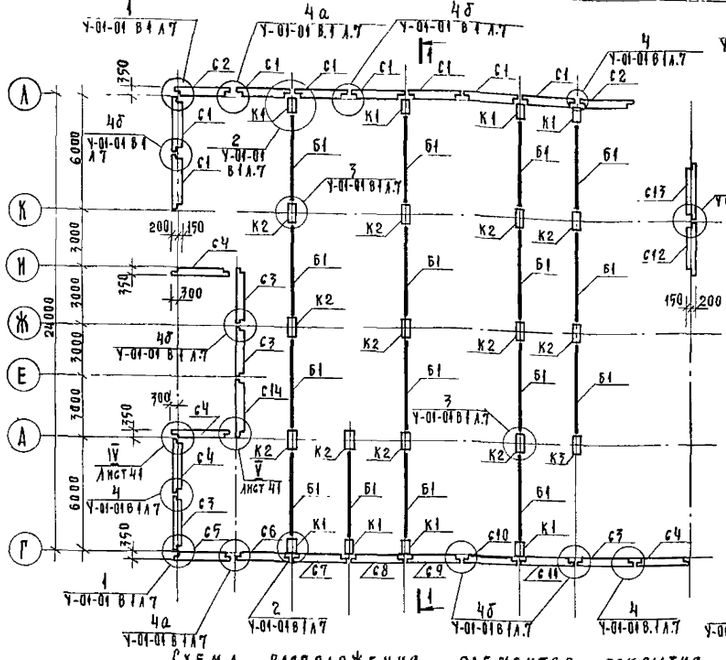

Схема расположения арматурных каркасов в сборных жел бет стенах

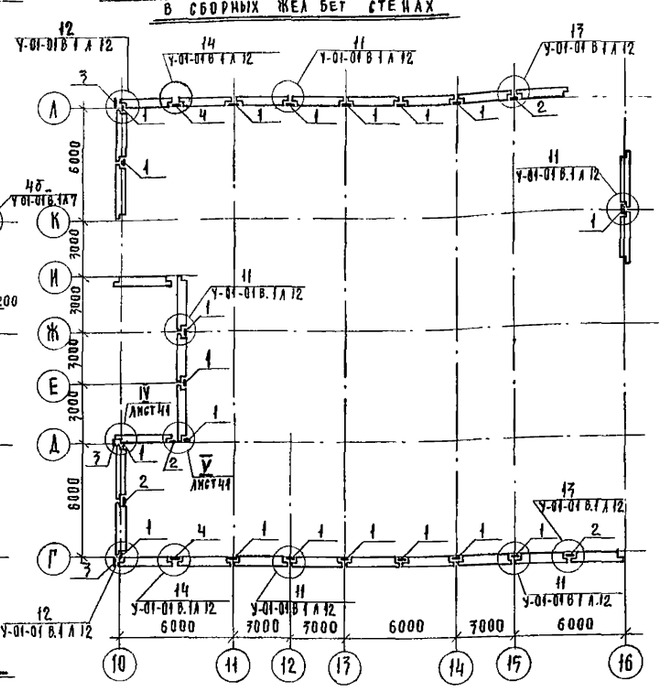

Схема расположения элементов покрытия

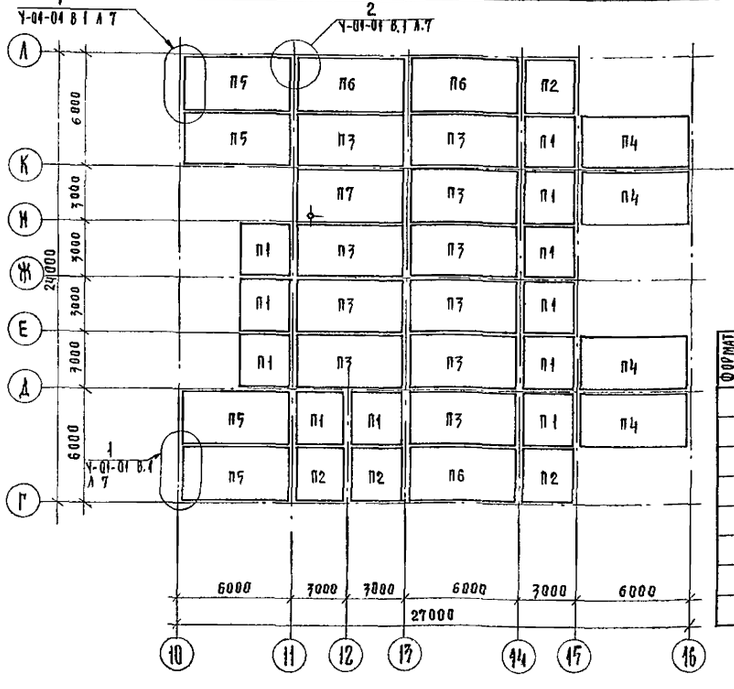

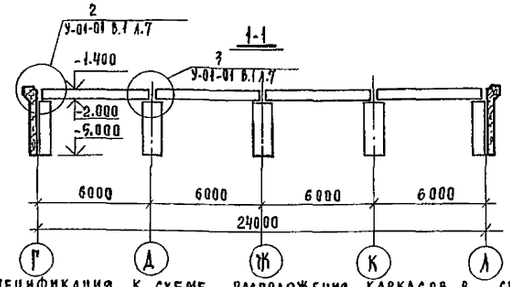

Спецификация к схеме расположения каркасов в сборных жел. бет. стенах

Формат	Зона	Поз.	Обозначение	Наименование	Кол.	Примечание
				Сборочные единицы		
		1	У-01-01 вып. 4 л. 136	пространственный каркас ПК22	19	
		2	л. 137	ПК23	4	
		3	л. 167	ПК56	3	
		4	л. 168	ПК57	2	
				Материал		
				Бетон М300		11,3 м³

Спецификация к схеме расположения каркаса и покрытия

Марка поз.	Обозначение	Наименование	Кол шт	Масса ед. кг	Примечание
		Колонны			
К1	У-01-01 вып. 2 л. 1	К4-1	8	2800	
К2	У-01-01 вып. 2 л. 1	К2-2	12	3800	
К3	А-III-200-76/139 Ал. IV л. 4	К2-2а	1	3800	
		Балки			
Б1	У-01-01 вып. 2 л. 6	Б1-4	16	6800	
		Стеновые панели			
С1	У-01-01 вып. 2 л. 18	СП1-5	8	9500	
С2	У-01-01 вып. 2 л. 21	СП2-3	2	9400	
С3	У-01-01 вып. 2 л. 18	СП1-12	4	9500	
С4	У-01-01 вып. 2 л. 21	СП2-6	4	9400	
С5	Альбом 10	СП2-3.1	1	9400	
С6	Альбом 10	СП1-5.1	1	9500	
С7	Альбом 10	СП1-5.2	1	9500	
С8	Альбом 10	СП1-5.3	1	9500	
С9	Альбом 10	СП1-5.4	1	9500	
С10	Альбом 10	СП1-5.5	1	9500	
С11	Альбом 10	СП1-5.6	1	9500	
С12	Альбом 10	СП1-5.7	1	9500	
С13	Альбом 10	СП1-5.8	1	9500	
С14	Альбом 10	СП1-12.1	1	9500	
		Плиты перекрытия			
П1	У-01-01 вып. 2 л. 13	П3-2	11	1800	
П2	У-01-01 вып. 2 л. 13	П3-2-1	4	1800	
П3	У-01-01 вып. 2 л. 11	П2-2	10	5600	
П4	У-01-01 вып. 2 л. 9	П1-3	4	5900	
П5	У-01-01 вып. 2 л. 9	П1-2-1	4	5900	
П6	У-01-01 вып. 2 л. 11	П2-2-1	3	5600	
П7	Альбом 10	П2-2а	1	5600	
		Элементы соединительные			
	У-01-01 вып. 4 л. 173	ММ1	18	0.6	
	У-01-01 вып. 4 л. 173	ММ2	5	6.0	
	У-01-01 вып. 4 л. 173	ММ3	32	0.5	
	У-01-01 вып. 4 л. 173	ММ4	2	1.9	

Т.П. 252-1-110 -КЖЧ

Привязан:

Инв. №

Гл. спец. ТО	Мочалов	
Рук. маст	Матоян	
Гл. конст. маст	Подольский	
Норм. конт	Филиппов	
Гл. арх. пр	Милешин	
Гл. инж. пр	Васина	
Гл. инж. пр	Филиппов	

Коп. Осипова

Унифицированный корпус для детей в каркасно-панельных конструкциях ИИ-04 на 120 коек. Вариант со встроенным сооружением вспомогательного назначения

Блок „А"

Схемы расположения элементов каркаса и покрытия. Схема расположения каркасов в сборных ж./б стенах

Стадия	Лист	Листов
Р	39	66

ГИПРОНИИЗДРАВ

Инв. № подл. | Подпись и дата | Взам. инв. №

Гл. спец. ВК Белышева

Гл. спец. ТО Воскресенский

Типовой проект 252-1-110 Альбом 13

Схема расположения каркасов КР17, КР18

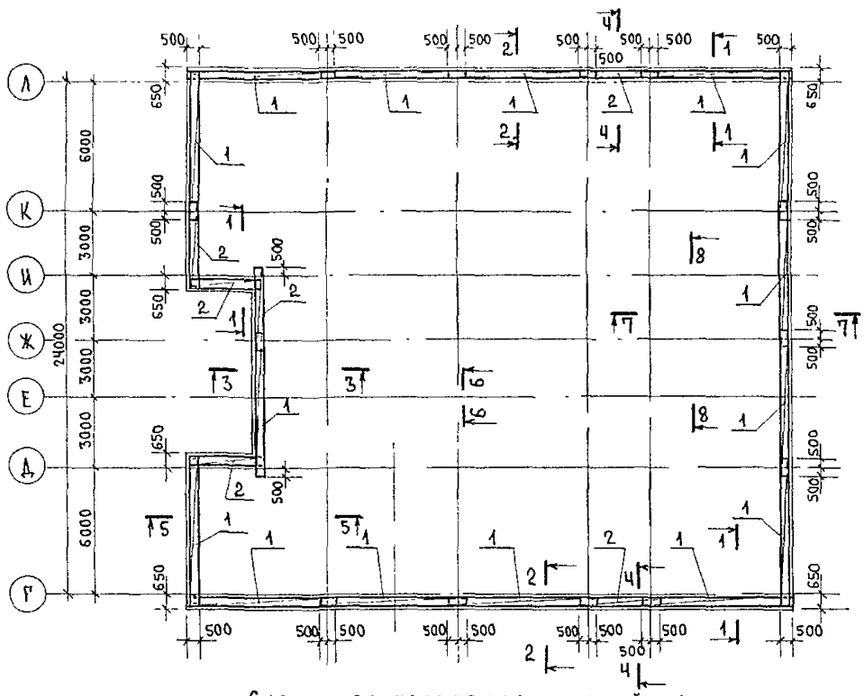

Схема расположения верхней арматуры

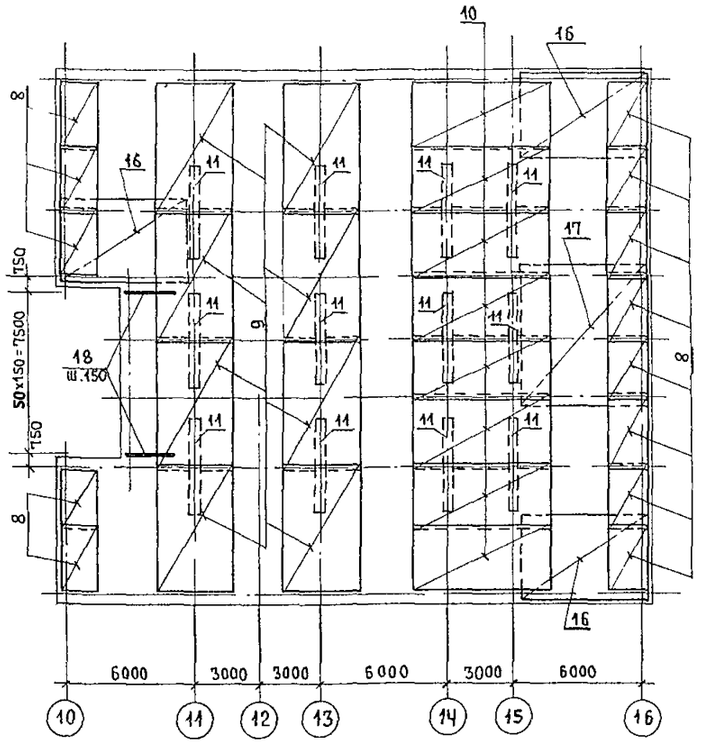

Схема расположения нижней арматуры

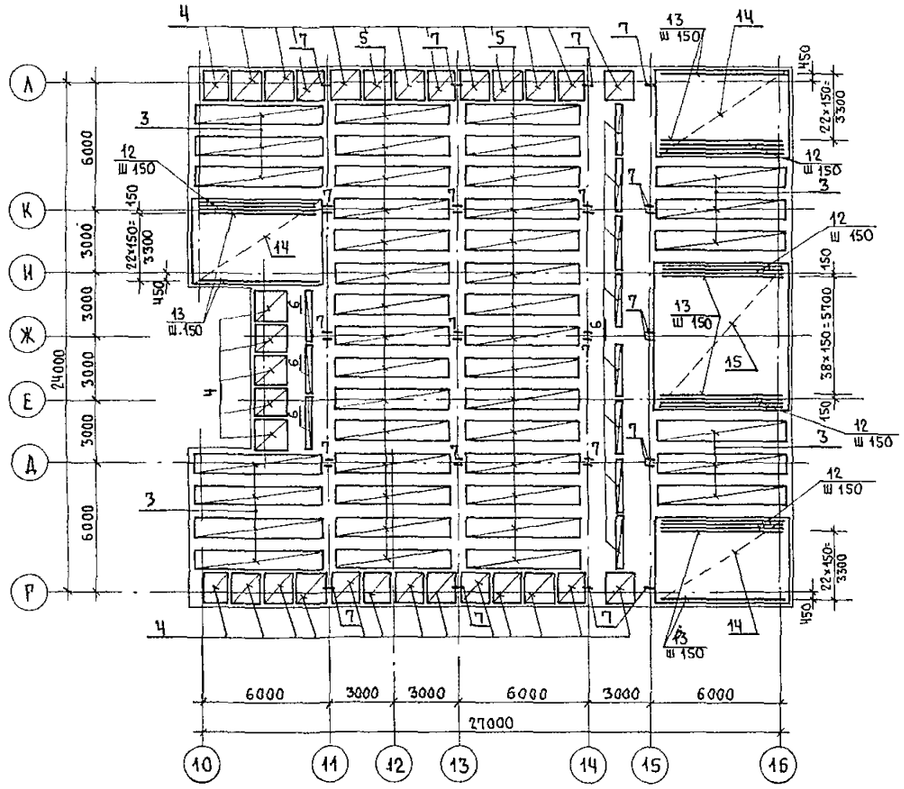

Ведомость деталей

Поз	Эскиз
18	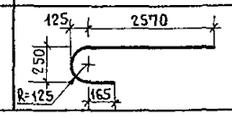

Формат	Зона	Поз	Обозначение	Наименование	Кол	Примечание
				Сборочные единицы		
		1	У-01-01 вып 4 л 68	Каркас КР17	15	
		2	л 69	КР18	6	
		3	л 118	Пространственный каркас ПК4	13	
		4	л 125	ПК11	31	
		5	л 120	ПК6	30	
		6	л 102	Каркас КР52	11	
		7	л 37	Сетка С64	32	
		8	л 2	С2	13	
		9	л 4	С6	8	
		10	л 5	С8	8	
		11	л 12	С20	12	
		12	л 56	Каркас КР5	15	
		13	А-III-200-76/139 ал IV л ИМ-17	КП-2	108	
		14	л ИМ-18	Сетка СП-4	3	
		15	То же	СП-3	1	
		16	"	СП-4а	3	
		17	"	СП-3а	1	
				Детали		
		18		ф20АIII ГОСТ 5781-75 ℓ=3100	51	76 кг
				Материал		
				Бетон М300		215 м³

1. Схема расположения закладных деталей и арматурных выпусков см лист 42
2. Сечения 1-1 ÷ 8-8 даны на листе 41
3. Ведомость расхода стали на покрытие см лист 66

Гл спец ТО	Мочалов		
Рук маст	Матоян		
Гл констр м	Подольский		
Нормоконтр	Филиппов		
Гл арх пр	Милешин		
Гл инж пр	Васина		
Гл инж пр	Филиппов		

Привязан

Инв №

Т.П. 252-1-110 -КЖ4

Унифицированный корпус для детей в каркасно панельных конструкциях ИИ-04 на 120 коек. Вариант со встроенным сооружением вспомогательного назначения

Стадия	Лист	Листов
Р	40	66

Блок „А" Схемы расположения арматуры покрытия сооружения вспомогательного назначения

ГИПРОНИИЗДРАВ

Копировал: Формат 22г

Согласовано

Гл. спец ТО Воскресенский

Инв № подл. | Подпись и дата | Взам инв №

Альбом 13

1—1

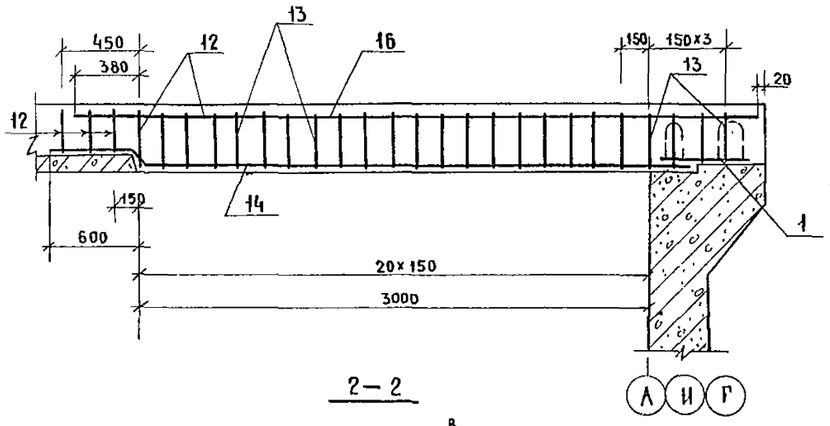

5—5

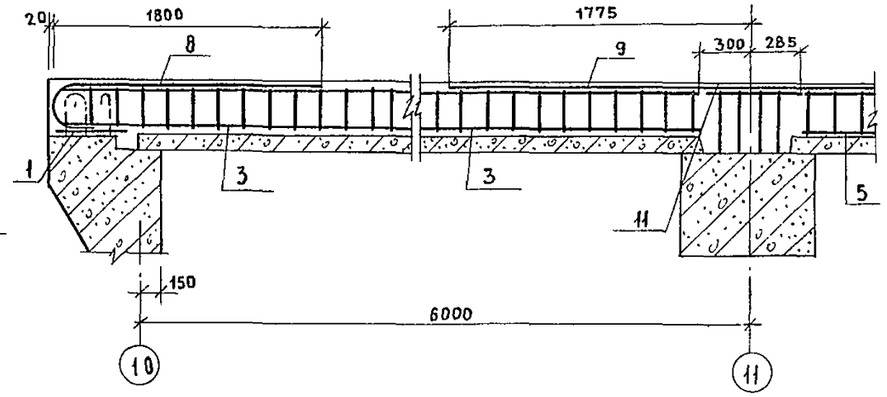

6—6

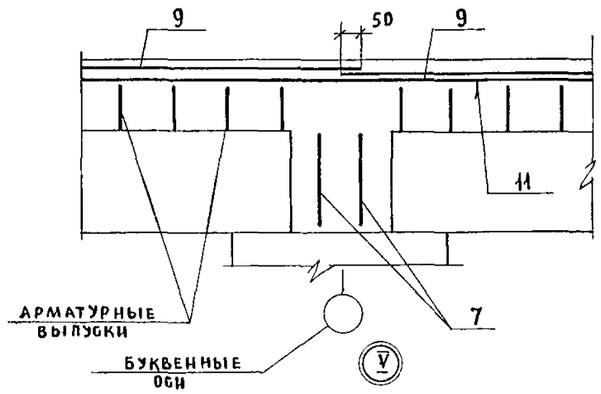

2—2

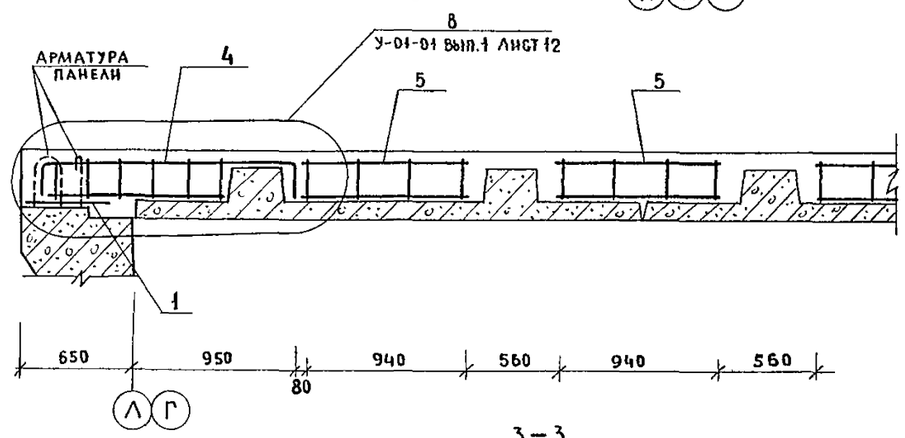

7—7

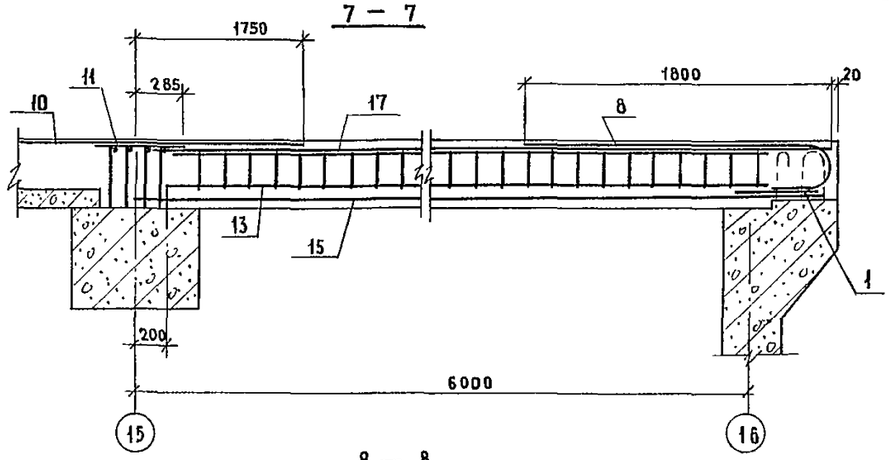

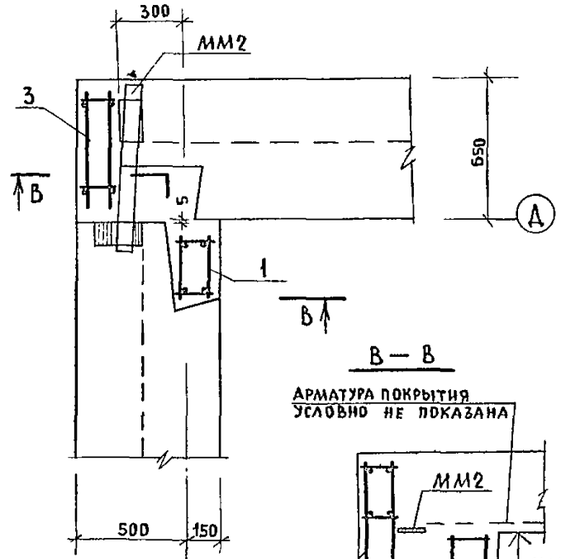

В—В

Арматура покрытия условно не показана

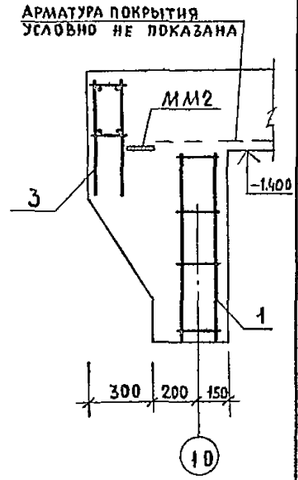

3—3

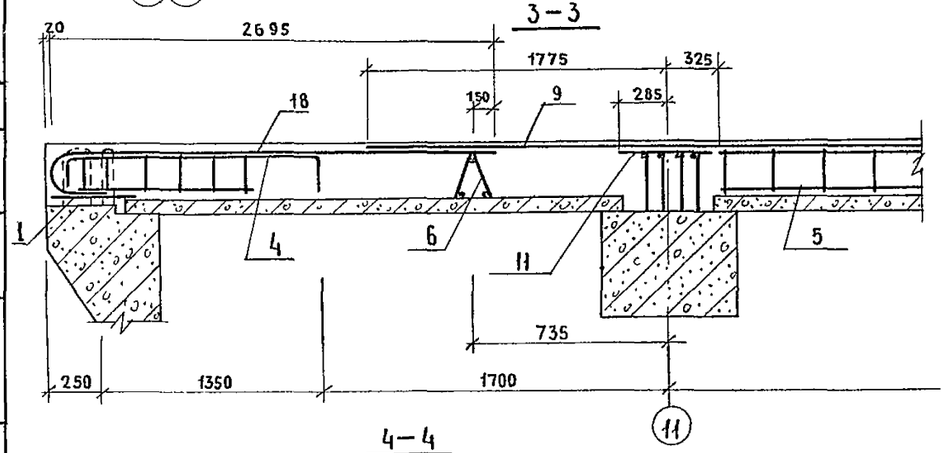

8—8

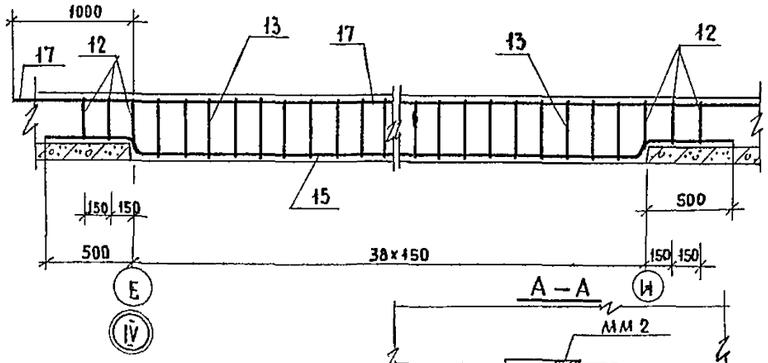

4—4

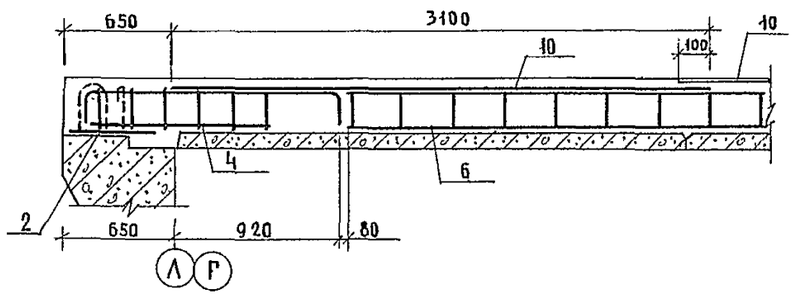

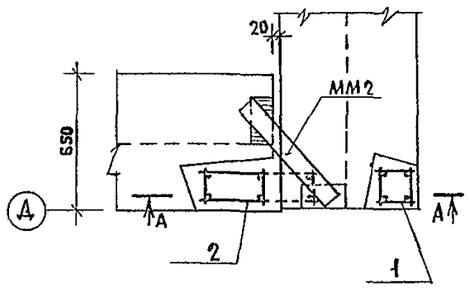

А—А

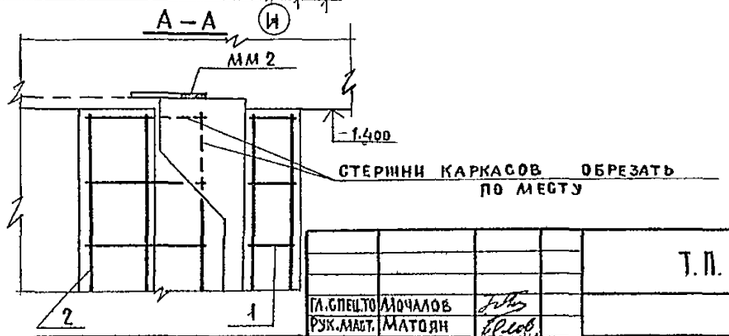

Привязан

Инв.№

ГА.СПЕЦ.ТО	Лочалов	
РУК.МАСТ.	Матоян	
ГА.КОНСТ.М.	Подольский	
НОРМ.КОНТ	Филиппов	
ГА.АРХ.ПР.	Милешин	
ГА.ИНЖ.ПР.	Васина	
ГА.ИНЖ.ПР	Филиппов	

Т.П. 252-1-110 – КЖ4

Унифицированный корпус для детей в каркасно-панельных конструкциях ИИ-04 на 120 коек. Вариант со встроенным сооружением вспомогательного назначения

Стадия	Лист	Листов
Р	41	66

Блок „А"
Сечения 1-1 ÷ 8-8
и узлы IV, V

ГИПРОНИИЗДРАВ

Копировал:

Формат 22г.

Инв.№ подл. | Подпись и дата | Взам.инв.№

Типовой проект 252-1-110 Альбом 13

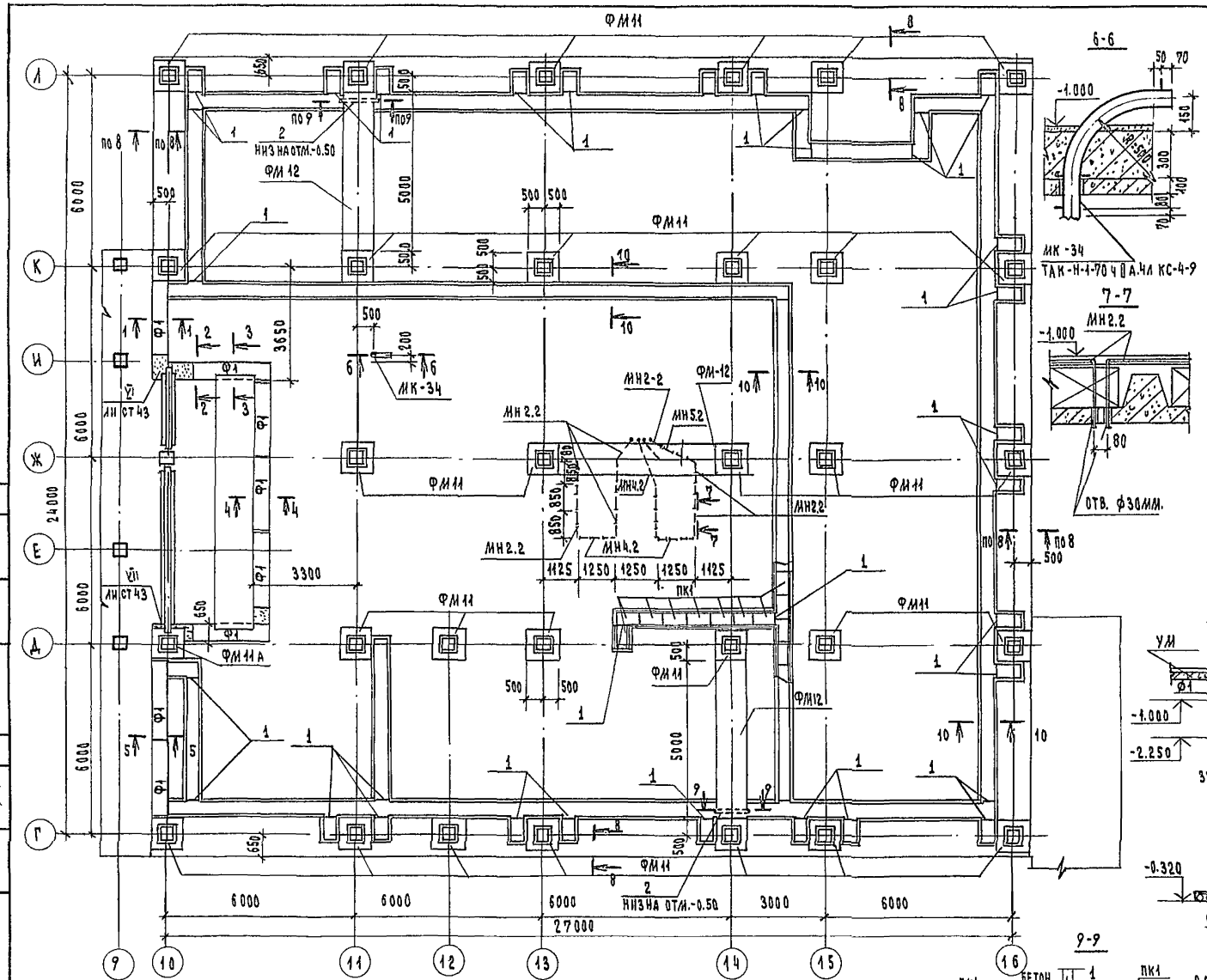

Марка поз.	Обозначение	Наименование	Кол. шт.	Масса кг.	Примечание
		Блоки бетонные стен подвала			
ф1	ГОСТ 13579-78	ФБС 24.5.6-Т	8	1680	
		Плиты перекрытия каналов			
ПК1	3.006-2 вып.1	ПЗ-8	205	50	
		Фундаменты монолитные			
ФМ 11	Лист 43		30		
ФМ 11А	Лист 43		1		
ФМ 12	Лист 43		3		
		Изделия металлические			
	ТДК-Н-1-70 ч II Р III А ч.л. КС-4-9	Изделие закладное МК-34			
	Альбом 10	то же МН1.2			
	Альбом 10	МН2.2			
	Альбом 10	МН3.2			
	Альбом 10	МН4.2			
	Альбом 10	МН5.2			
		Детали			
1		L50×5 ГОСТ 8509-72 ℓ=540	37	2.04	
2		Труба ф 102×4 ГОСТ 10704-76			
		ℓ=1100	2	10.64	
		Материал бетон М200		12.77 м³	

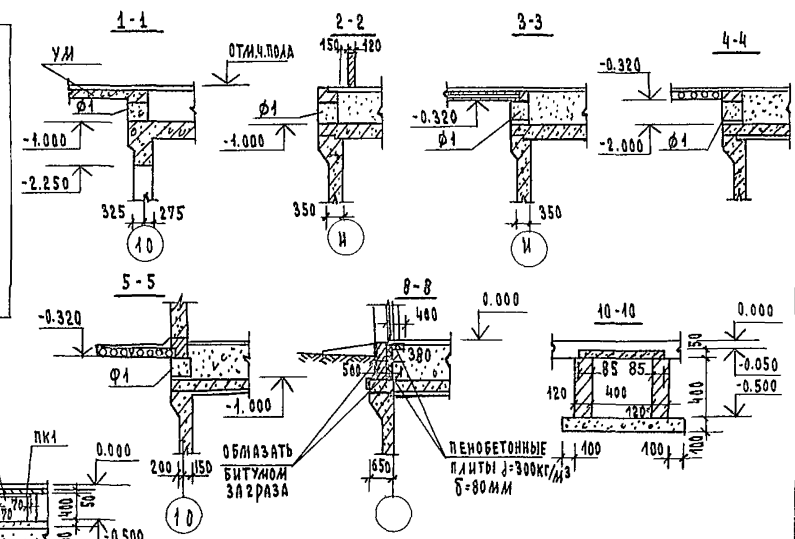

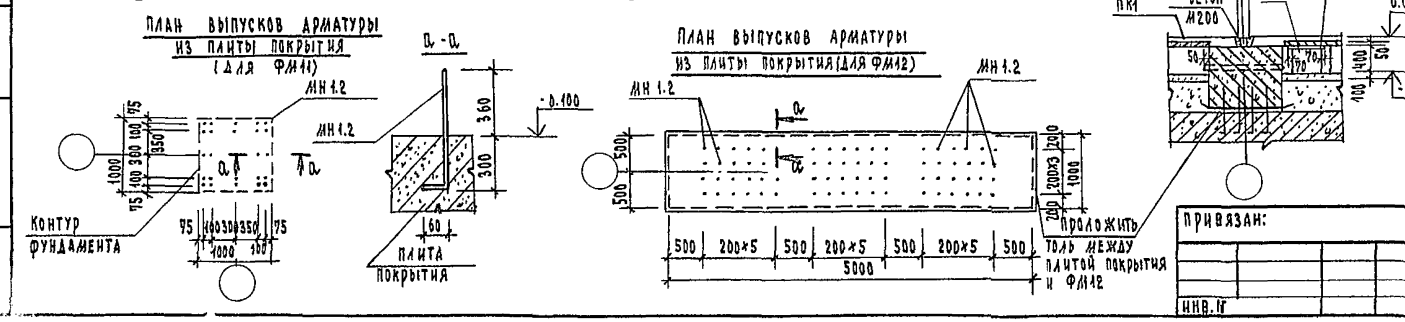

Гл. спец. то	Мочалов		
Рук. маст	Матоян		
Гл. инж. м.	Подольский		
Н. контр.	Филиппов		
Гл. арх. пр.	Милешин		
Гл. инж. пр.	Васина		
Гл. инж. пр.	Филиппов		
Ст. инж.	Богачева		

Т.П. 252-1-110 -КЖ4

Унифицированный корпус для детей в каркасно-панельных конструкциях ИИ-04 на 120 коек. Вариант со встроен. сооруж. вспомогат. назнач.

Стадия	Лист	Листов
Р	42	66

Блок А. Схема расположения фундаментов на отм. -1.000

ГИПРОНИИЗДРАВ

Привязан:

Инв. №

Инв. № подл. | Подпись и дата | Взам. инв. № | Нач. отд. этиср | Гл. спец. то | Рощин | Воскресенский

Копировал Зорина Формат А2

ФМ 11 ; ФМ 11 А

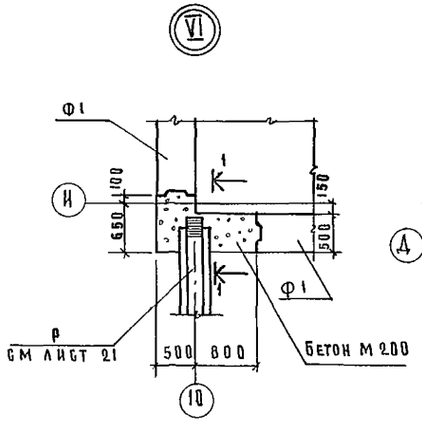

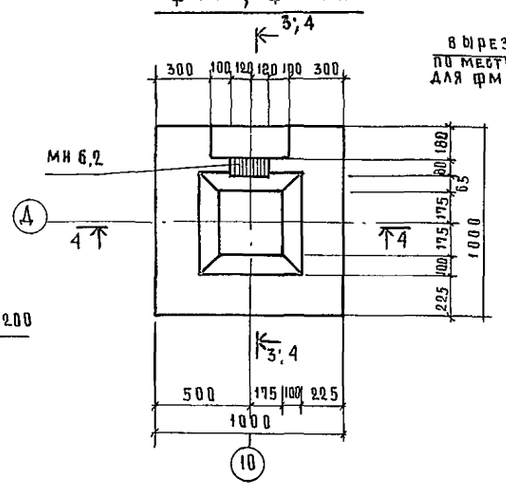

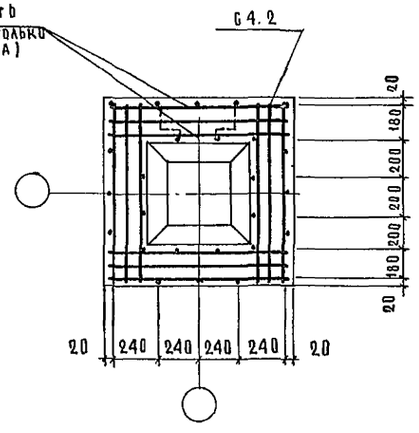

Армирование ФМ 11; ФМ 11 А

Спецификация монолитных железобетонных фундаментов

Формат	Зона	Поз.	Обозначение	Наименование	Кол	Примечание
				Фундамент ФМ 11 30 шт		
				сборочные единицы		
			Альбом 10	Сетка арматурная С4.2	90	
				Детали		
				Ф10 АI ГОСТ 5781-75		
		1		ℓ = 860	840	0.54 кг
				Материал		
				Бетон М 200		22.5 м³
				Фундамент ФМ 11а 1шт.		
				сборочные единицы		
			Альбом 10	Сетка арматурная С4.2	3	
			Альбом 10	Изделие закладное МН6.2	1	
				Детали		
				Ф10 АI ГОСТ 5781-75		
				ℓ = 860	28	0.54 кг
				Материал		
				Бетон М 200		0.72 м³
				Фундамент ФМ 12 3шт.		
				сборочные единицы		
			Альбом 10	Каркас КР1.2	12	
				Детали		
				Ф10 АI ГОСТ 5781-75		
		2		ℓ = 960	33	0.595 кг
				Материал		
				Бетон М 200		49.5 м³

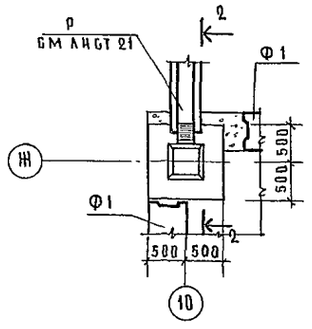

3-3 (для ФМ 1А)

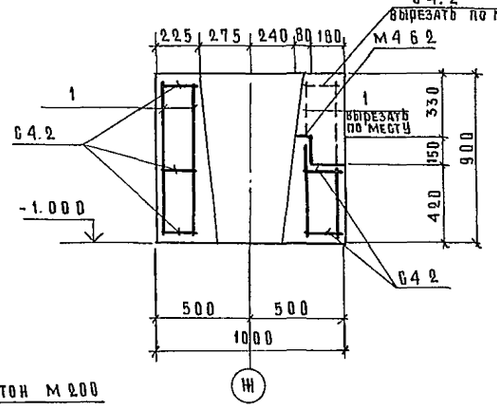

4-4

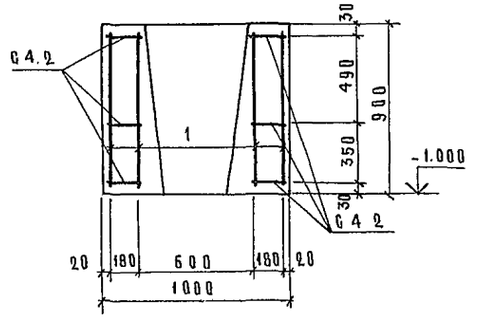

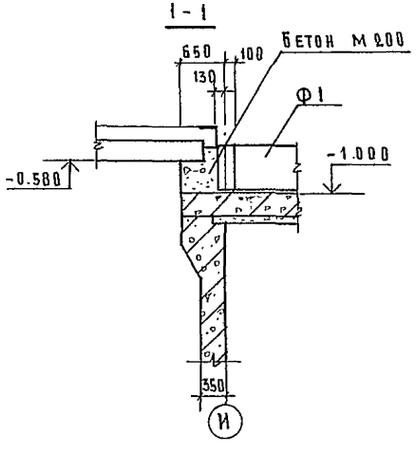

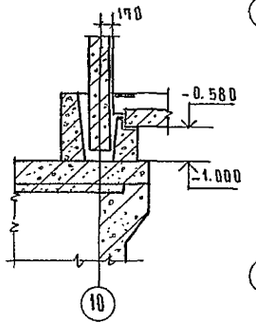

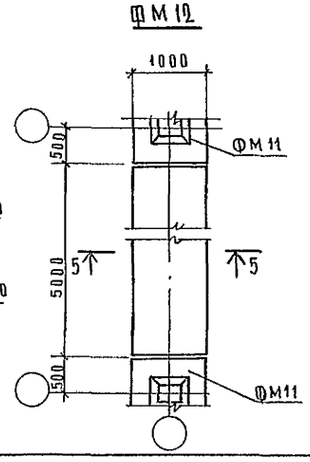

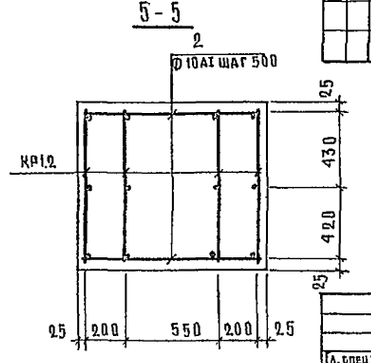

1. План фундаментов дан на листе 42

Гл. спец. то	Мочалов	
Рук. маст.	Матоян	
Гл. конс. м.	Подольский	
Н. контр.	Филиппов	
Гл. арх. пр.	Милешин	
Гл. инж. пр	Власина	
Гл. инж. пр	Филиппов	
Ст. инж.	Богачева	

Привязан:

Инв. №

Т.П. 252-1-110 -КЖ4

Унифицированный корпус для детей в каркасно-панельных конструкциях ИИ-04 на 120 коек. Вариант со встроенным сооружением вспомогательного назначения

Стадия	Лист	Листов
Р	43	66

БЛОК А

Фундаменты ФМ 11; ФМ 11А; ФМ 12. Опалубка, армирование.

ГИПРОНИИЗДРАВ

Копировал: Ахметжанова

Формат А2 г.

252-1-110
Альбом 13

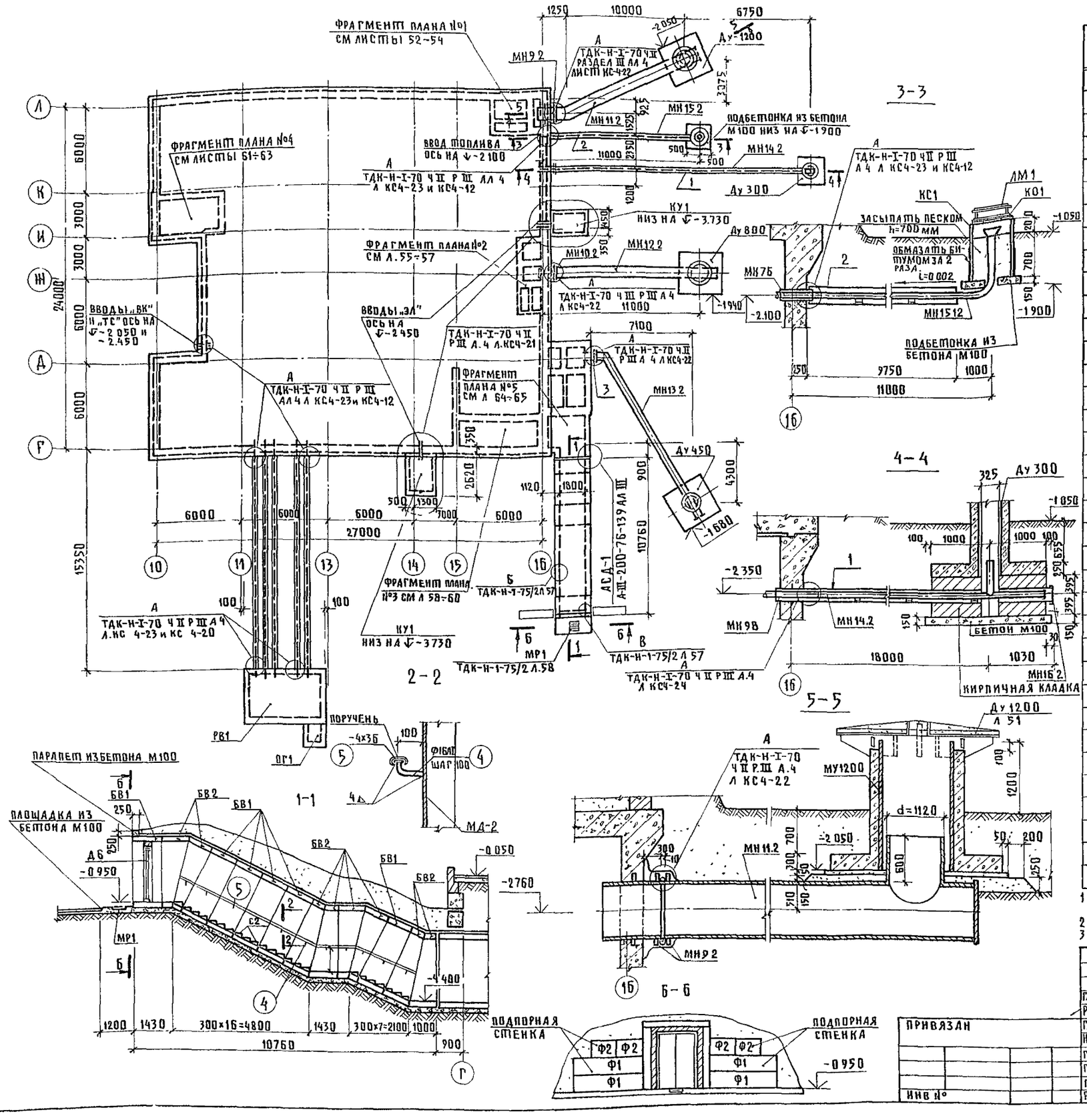
Фрагмент плана №1 см листы 52-54
Фрагмент плана №4 см листы 61÷63
Фрагмент плана №2 см л. 55÷57
Фрагмент плана №5 см л 64÷65
Фрагмент плана №3 см л 58-60
Ввод топлива ось на ↓-2100
Вводы „ВК" и „ТС" ось на ↓-2 050 и -2.450
Вводы „ЭЛ" ось на ↓-2450
ТДК-Н-I-70 ЧII РIII АЛ 4 Л КС4-23 и КС4-12
ТДК-Н-I-70 ЧII РIII АЛ 4 Л КС4-22
ТДК-Н-I-70 ЧII РIII А 4 Л КС4-21
ТДК-Н-I-70 ЧII РIII А 4 Л КС4-22
ТДК-Н-I-70 ЧII РIII А 4 Л КС4-23 и КС4-12
ТДК-Н-I-70 ЧII РIII АЛ 4 Л КС4-23 и КС4-20
ТДК-Н-I-70 ЧII РIII А 4 Л КС4-24
ТДК-Н-I-70 ЧII РIII АЛ 4 Л КС4-21
ТДК-Н-I-70 ЧII РIII АЛ 4 Л КС4-22
ТДК-Н-I-75/2 Л 57
ТДК-Н-I-75/2 Л 58
ТДК-Н-I-70 ЧII РIII АЛ 2 Л КС2-15
ТДК-Н-I-70 ЧII РIII АЛ 2 Л КС2-16
ТДК-Н-I-70 ЧII РIII АЛ 2 Л КС2-18
ТДК-Н-I-70 ЧII РIII А 4 Л КС4-22
ТДК-Н-I-70 ЧII РIII А 4 Л КС4-21
ТДК-Н-I-70 ЧII РIII А 4 Л КС4-22

Типовой проект 252-1-110 Альбом 13

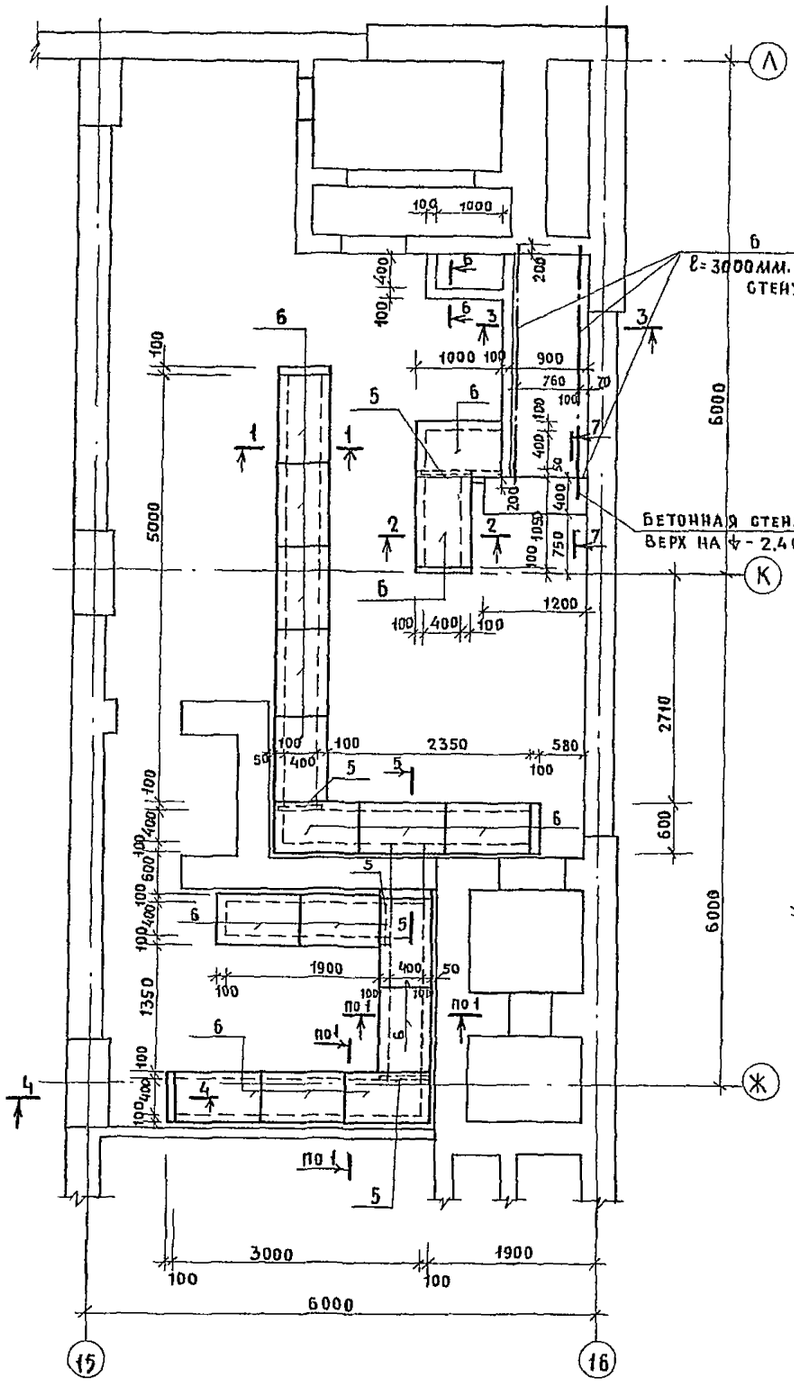
А
К
Ж
15
16
1
2
3
4
5
6
5000
6000
2710
600
1200
2350
580
1900
1350
3000
100
400
1000
900
760
1050
750
50
70
2400
1000 100
100 100
100 400 100
100 100
100 400 100
100 100
100 400

Типовой проект 252-1-110 Альбом 13

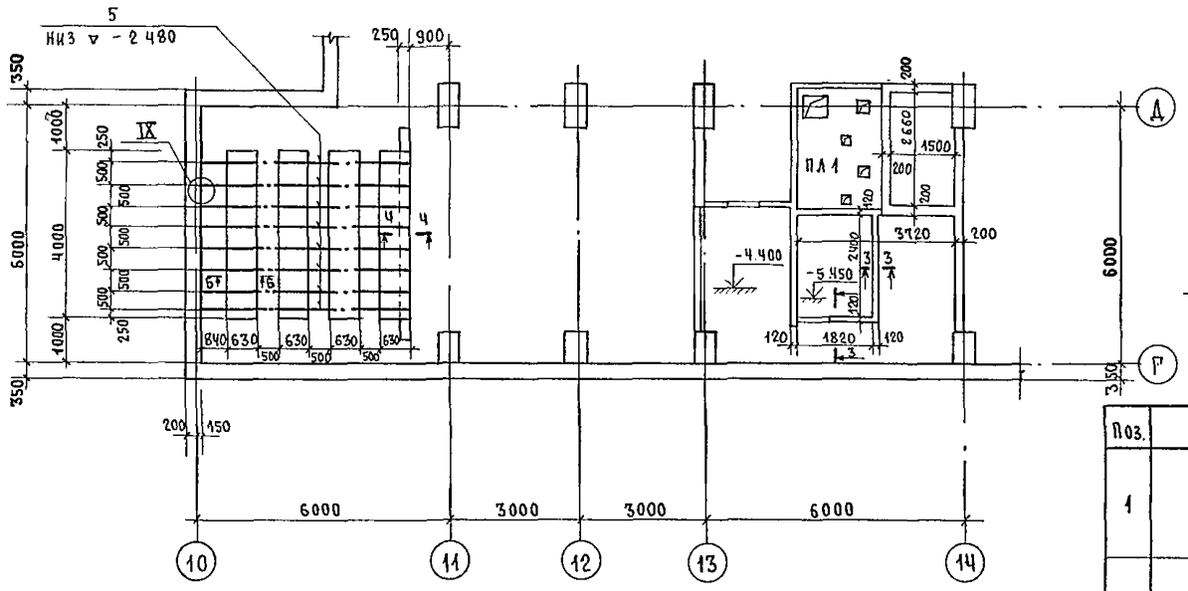

ПЛИТА ПЛ1

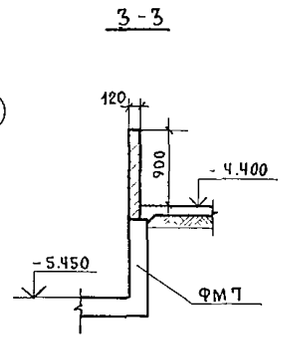

Ведомость деталей

Поз.	Эскиз
1	880 (90 — 90)
2	630 (90 — 90)

Опалубочный план

Армирование плиты

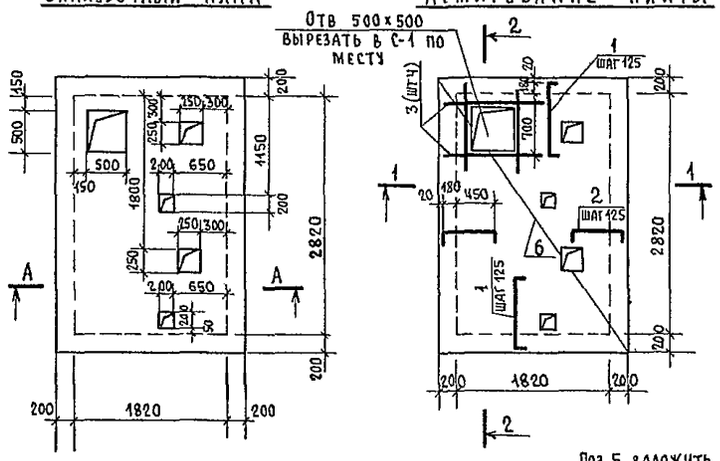

1-1

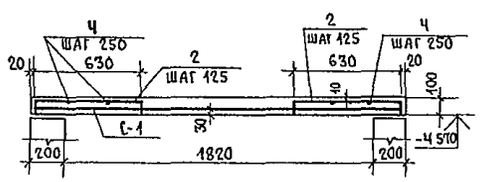

2-2

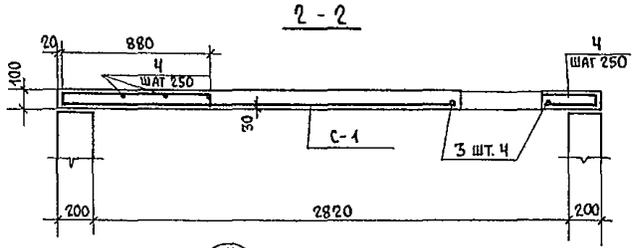

А-А

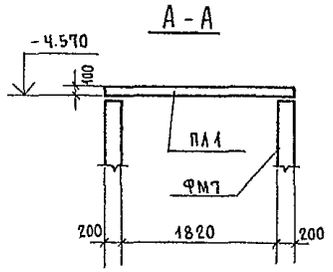

4-4

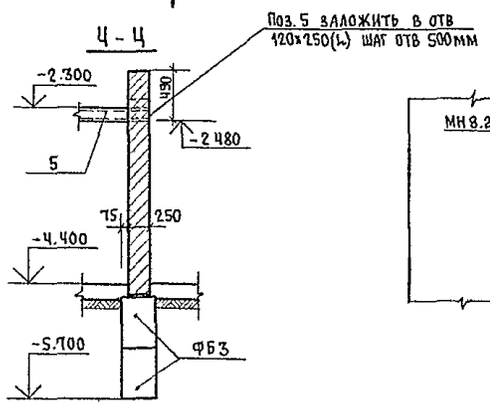

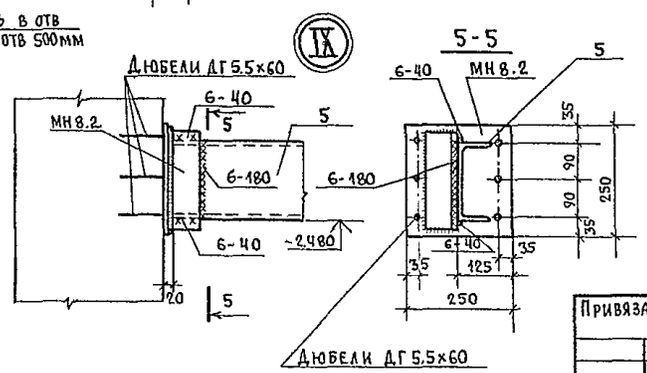

5-5

6-6

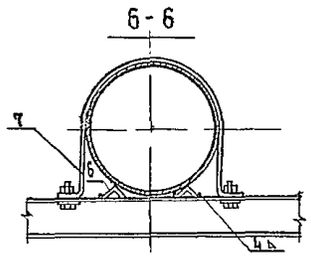

Формат	Зона	Поз	Обозначение	Наименование	Кол	Примечание
				Плита ПЛ1 шт 1		
				Сборочные единицы		
		6		Сетка арматурная 200/200/8/8 в=2300 мм ℓ=3200 мм ГОСТ 8478-66		72.0 кг
				Детали		
		1		⌀6АI ГОСТ 5781-75 ℓ=1060мм	30	0.24 кг
		2		⌀6АI ГОСТ 5781-75 ℓ=810мм	48	0.18 кг
		3		⌀16АIII ГОСТ 5781-75 ℓ=1620мм	4	2.56 кг
		4		⌀6АI ГОСТ 5781-75 ℓ по месту	—	7.0 кг
				Материал бетон М 300		0,66 м³
				Опора под баки		
				Сборочные единицы		
			Альбом 10	Монтажная деталь МН-8.2	8	
		7	Альбом 10	Бандаж БН-1	32	
				Детали		
		5		С18 ГОСТ 8240-72 ℓ=4840 мм	8	78,5 кг
				Дюбели 5,5×60	48	
		6		∠50×5 ГОСТ 8509-72 ℓ=50 мм	64	0,02 кг
		10	ГОСТ 7798-70*	Болт М 16-50	64	
		8	ГОСТ 11371-78	Шайба 16	128	
		9	ГОСТ 5915-70	Гайка М 16	64	

1. Бетонные блоки ФБ3 для стен подвала учтены на листе 34.
2. Пристрелку накладных листов производить в соответствии с Инструкцией по применению строительно-монтажных пистолетов МСН 202-69/ММ СС СССР/.

Гл. спец. ТО	Мочалов		
Рук маст	Матоян		
Гл. констр. м	Подольский		
Нормоконтр	Филиппов		
Гл. арх. пр.	Милешин		
Гл. инж. пр	Васина		
Гл. инж. пр.	Филиппов		
Рук. гр	Колдаева		

Т. П. 252-1-110 -КЖ4

Унифицированный корпус для детей в каркасно-панельных конструкциях ИИОТ на 120 коек. Вариант со встроенным сооружением вспомогательного назначения

Стадия	Лист	Листов
Р	46	66

Блок А: Плита ПЛ1, балки под баки сечения.

ГИПРОНИИЗДРАВ

Привязан

Инв. №

Копировал:

Формат 22г

Инв. № подл | Подпись и дата | Взам. инв. № | Гл. спец. ВК | Гл. спец. ТО | Белишева | Воскресенский

252-1-110
Альбом 13

План покрытия

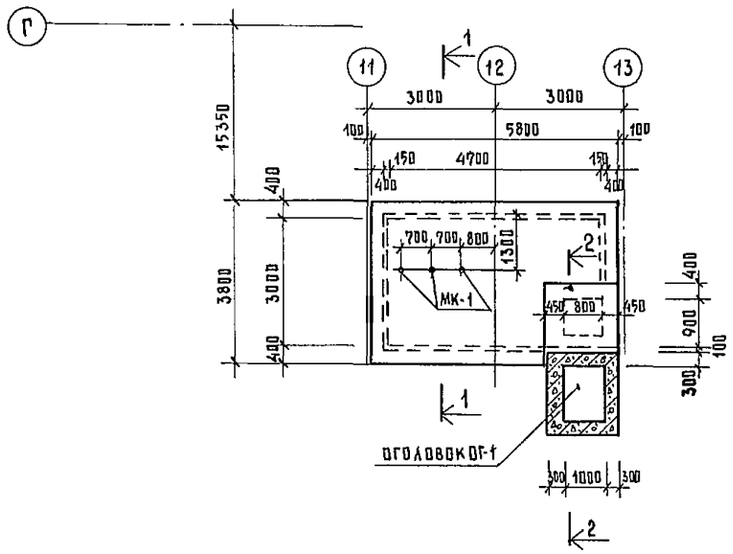

1 - 1

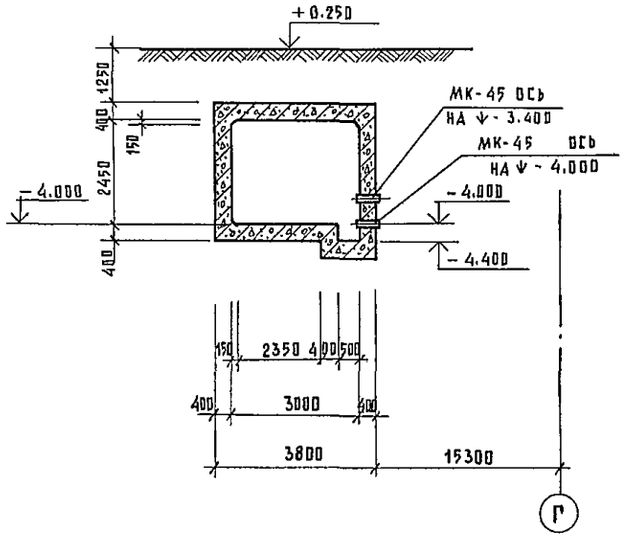

План стен и днища

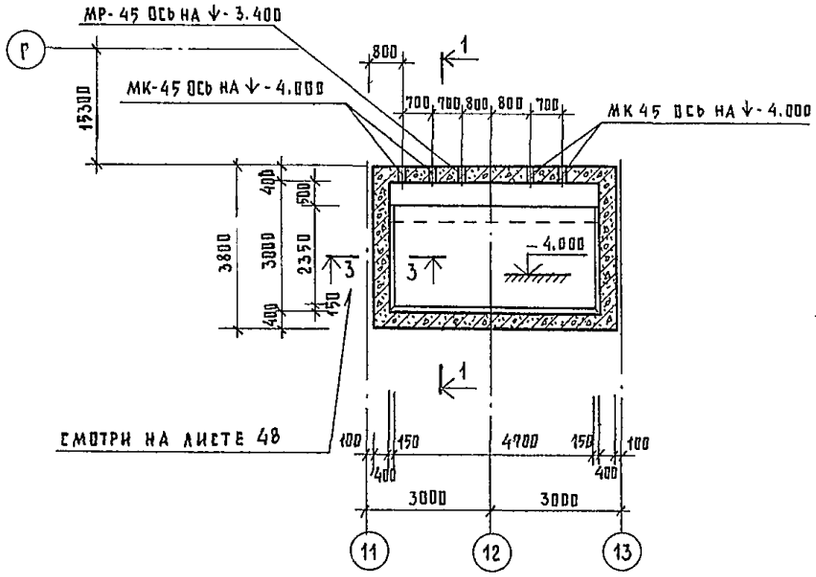

2 - 2

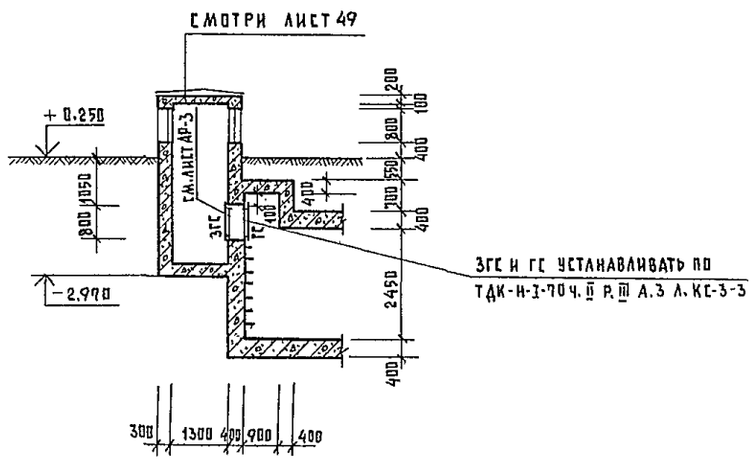

Формат	Зона	Поз.	Обозначение	Наименование	Кол.	Примечание
				Резервуар РВ-1		
				Сборочные единицы		
		1	Типовой проект А-III-200-76/139. А IV Л ИМ-44	Каркас плоский КР-68	2	
		2	ИМ-36	то же КР-50	27	
		3	ИМ-41	—— " —— КР-71	34	
		4	ИМ-37	—— " —— КР-57	34	
		5	ИМ-37	—— " —— КР-56	26	
		6	ИМ-39	—— " —— КР-63	34	
		7	ИМ-40	—— " —— КР-64	29	
		8	ИМ-42	—— " —— КР-73	6	
		9	ИМ-44	—— " —— КР-72	1	
		10	ИМ-44	—— " —— КР-79	4	
		11	ИМ-43	—— " —— КР-78	8	
		12	ИМ-45	—— " —— КР-80	9	
			ТДК-Н-I-70 Ч. II Р. III АЛ.4	Закладная деталь МК-45	5	L+2a=500
				Детали		
		13	Типовой проект А-III-200-76/139. А IV Л. ИМ-44	СР-2	2	
		14	ИМ-44	ОСР-3	8	
		15	ИМ-44	ОСР-4	166	
		16	ИМ-44	ОСР-5	64	
		17	ИМ-30	ОСО-17	36	
		18	ИМ-30	ОСО-18	40	
		19		Ø10А III ГОСТ 5781-75 $\ell_{пог.}$=655м	—	405,0 кг

1. Армирование по сечениям 1-1; 2-2 и 3-3 смотри на листе 48.
2. Резервуар выполнять из бетона марки 86 по водонепроницаемости.

Гл. спец. ТО	Мочалов	
Рук. маст.	Матоян	
Гл. конст. м.	Подольский	
Норм. конт.	Филиппов	
Гл. арх. пр-та	Милешин	
Гл. инж. пр.	Васина	
Гл. инж. пр.	Филиппов	
Рук. гр.	Колдаева	

Т. П. 252-1-110 — КЖ4

Унифицированный корпус для детей в каркасно-панельных конструкциях ИИ-04 на 120 коек. Вариант со встроенным сооружением вспомогательного назначения

Стадия	Лист	Листов
Р	47	66

Блока
Резервуар РВ-1. Опалубка
Спецификация

ГИПРОНИИЗДРАВ

Привязан

Инв. №

Копир. Цыганкова

Формат 22 г

Инв. № подл. | Подпись и дата | Взам. инв. № | Гл. спец. ТО | Гл. спец. В.К. | Белышева | Воскресенский

1 - 1

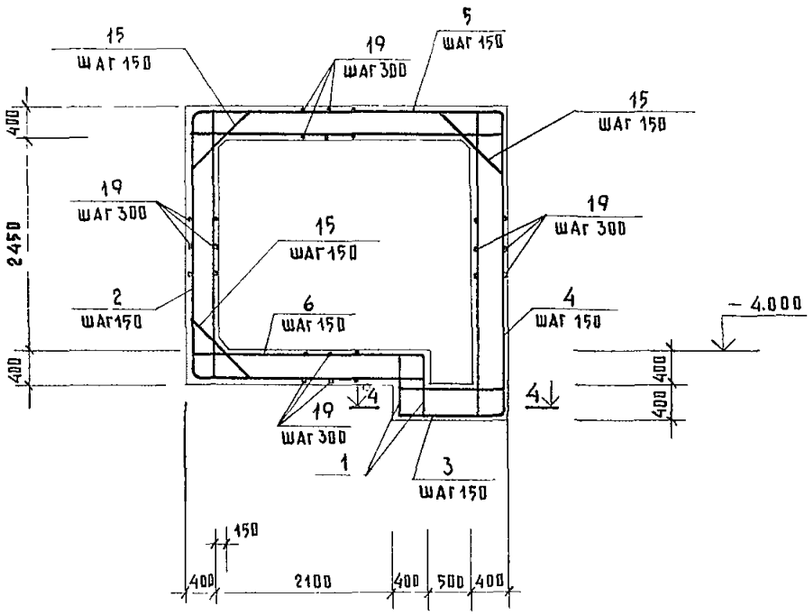

2 - 2

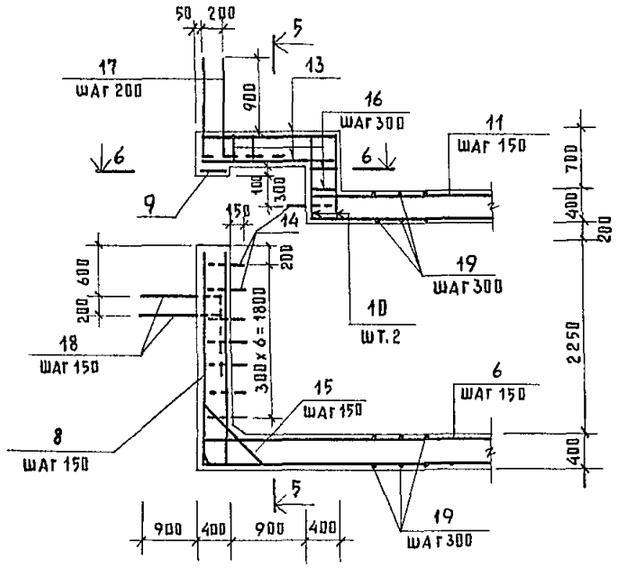

3 - 3

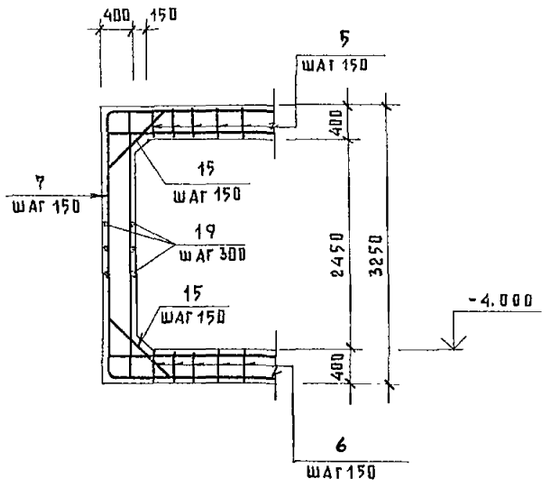

4 - 4

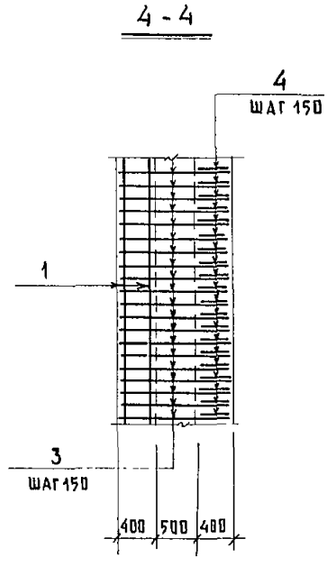

5 - 5

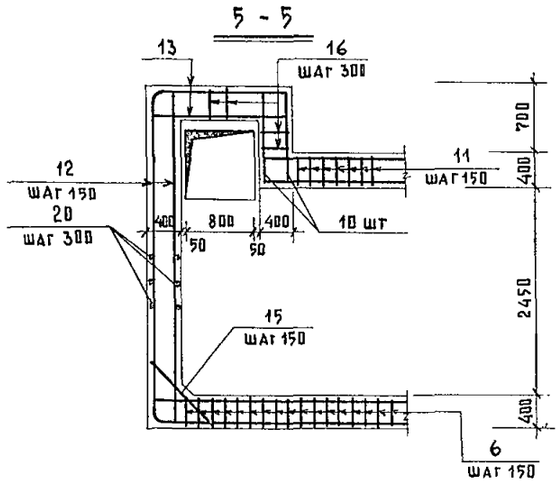

6 - 6

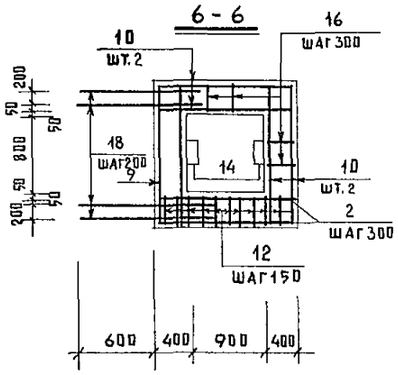

1. Данный чертеж рассматривать совместно с листами 47;50
2. Верхнюю арматуру каркасов КР-78, приварить к арматуре каркаса К-79.
3. Расположение сечений 1-1; 2-2; 3-3 смотри на листе 47;
4. Защитный слой - 30мм.

Т.П. 252-1-110 — КЖ4

Гл.спец.ТО	Мочалов		
Рук.маст	Матоян		
Гл.инж.маст	Подольский		
Норм.конт.	Филиппов		
Гл.арх.прта	Милешин		
Гл.инж.пр	Васина		
Гл.инж.пр	Филиппов		
Рук.гр	Колдаева		

Привязан

Инв.№

Унифицированный корпус для детей в каркасно-панельных конструкциях ИИ-04 на 120 коек. Вариант со встроенным сооружением вспомогательного назначения

Блок А
Резервуар РВ-1 Армирование

Стадия	Лист	Листов
Р	48	66

Гипронииздрав

Копир Цыганкова

Формат 22г

Инв.№подл. | Подпись и дата | Взам.инв.№

ТИПОВОЙ ПРОЕКТ 252-1-110 АЛЬБОМ 13

1 - 1

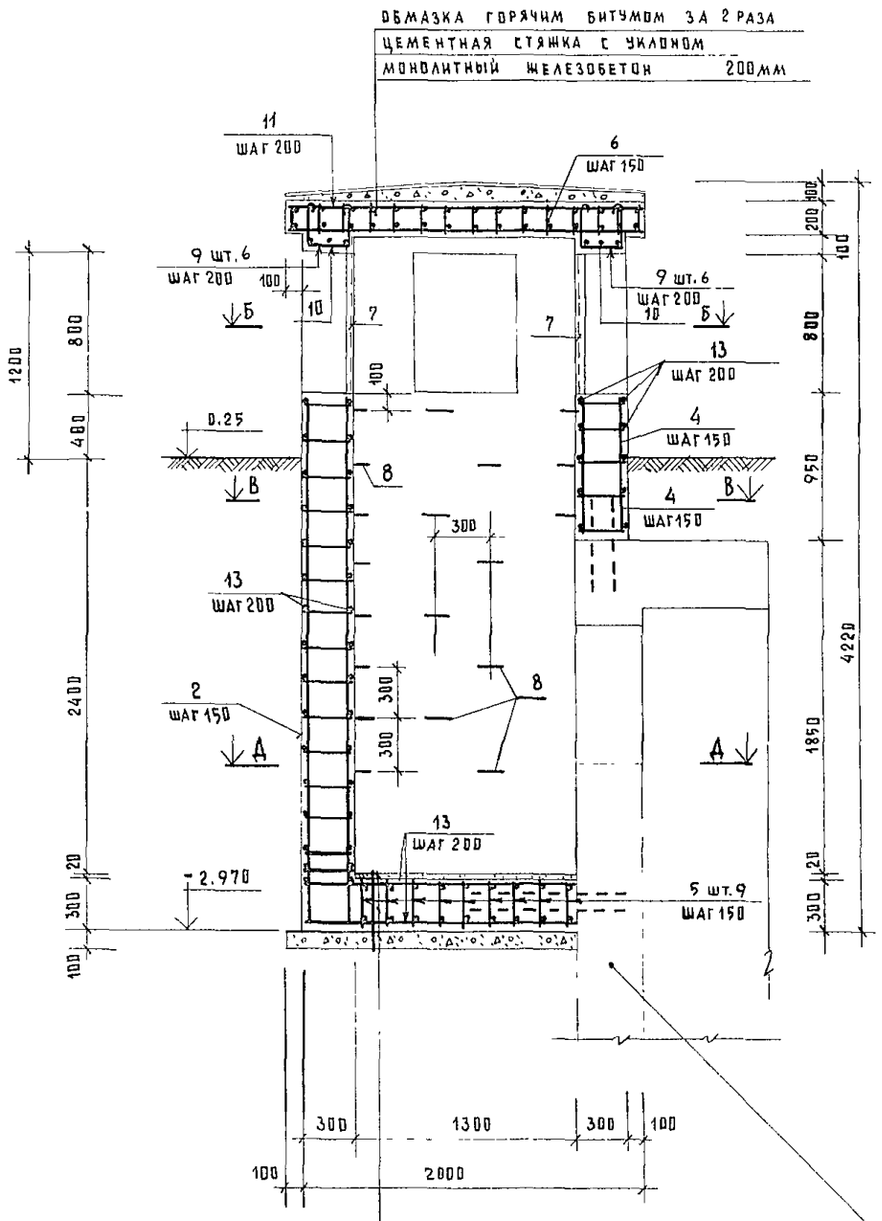

2 - 2

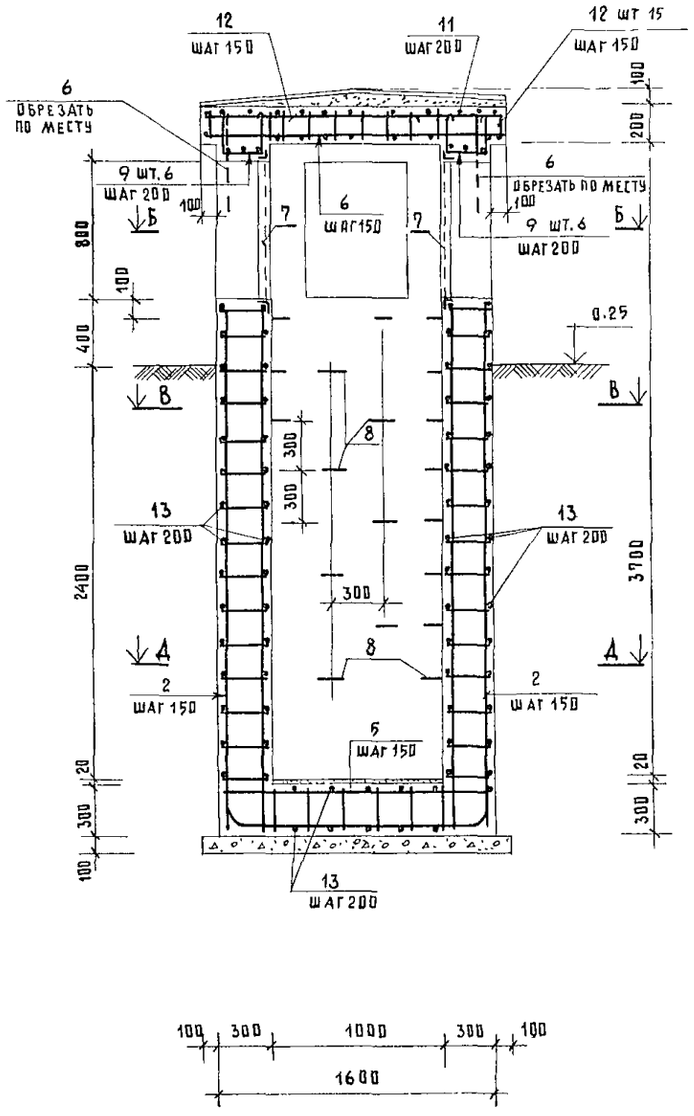

План по А-А

(РАСПРЕДЕЛИТЕЛЬНАЯ АРМАТУРА УСЛОВНО НЕ ПОКАЗАНА)

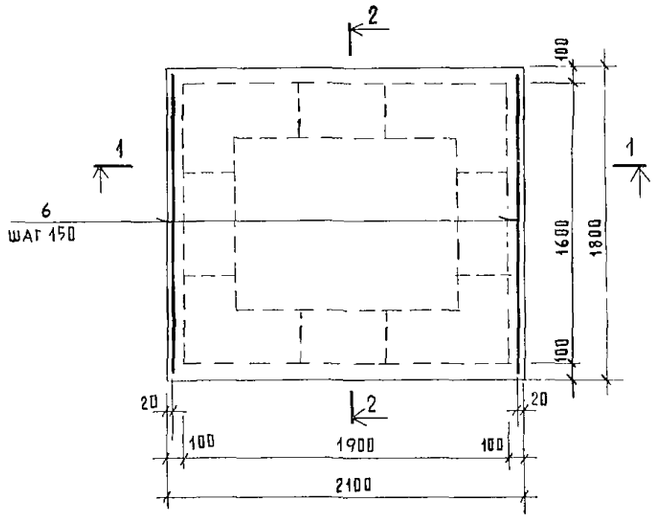

1. Сечения Б-Б; В-В и Д-Д, спецификацию арматурных каркасов смотри на листе 50

ЦЕМЕНТНЫЙ ПОЛ - 20 мм
МОНОЛИТНЫЙ ЖЕЛЕЗОБЕТОН 300 мм
БЕТОННАЯ ПОДГОТОВКА М 100-100 мм

РЕЗЕРВУАР РВ-1 СМОТРИ ЛИСТЫ 47; 48.

Гл.спец.ТО	Мочалов		
Рук маст	Матоян		
Гл.конс мас	Подольский		
Норм.кон	Филиппов		
Гл.арх.пр	Милешин		
Гл.инж.пр	Васина		
Гл.инж.пр	Филиппов		
Рук гр	Колдаева		

Т.П. 252-1-110 — КЖЧ

УНИФИЦИРОВАННЫЙ КОРПУС ДЛЯ ДЕТЕЙ В КАРКАСНО-ПАНЕЛЬНЫХ КОНСТРУКЦИЯХ ИИ-04 НА 120 КОЕК. ВАРИАНТ СО ВСТРОЕННЫМ СООРУЖЕНИЕМ ВСПОМОГАТЕЛЬНОГО НАЗНАЧЕНИЯ

БЛОК „А"
МОНОЛИТНЫЙ ЖЕЛЕЗОБЕТОННЫЙ ОГОЛОВОК ОГ-1. ОПАЛУБКА И АРМИРОВАНИЕ. СЕЧЕНИЯ 1-1; 2-2

СТАДИЯ	ЛИСТ	ЛИСТОВ
Р	49	66

ГИПРОНИИЗДРАВ

ПРИВЯЗАН

ИНВ.№

Копиров Цыганкова

ФОРМАТ 22Г

Согласовано
Гл.спец. ТО Воскресенский

ИНВ.№ ПОДА | ПОДПИСЬ И ДАТА | ВЗАМ ИНВ.№

Альбом 13

Б - Б

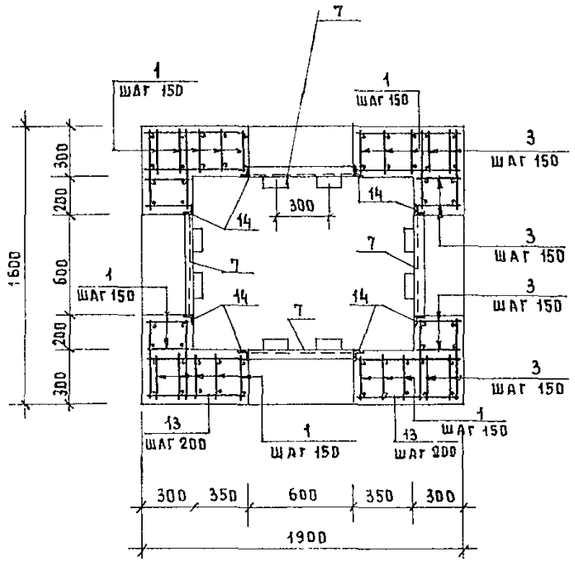

Д - Д

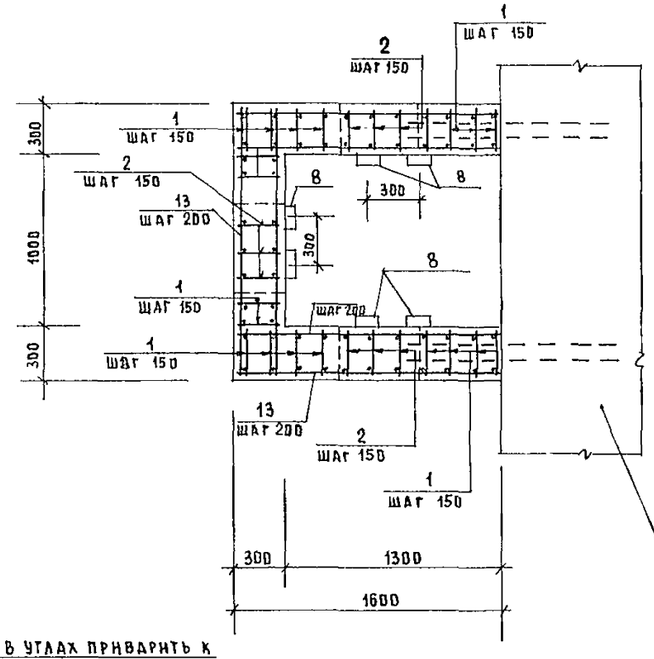

Резервуар РВ1
смотри листы 47; 48;

В - В

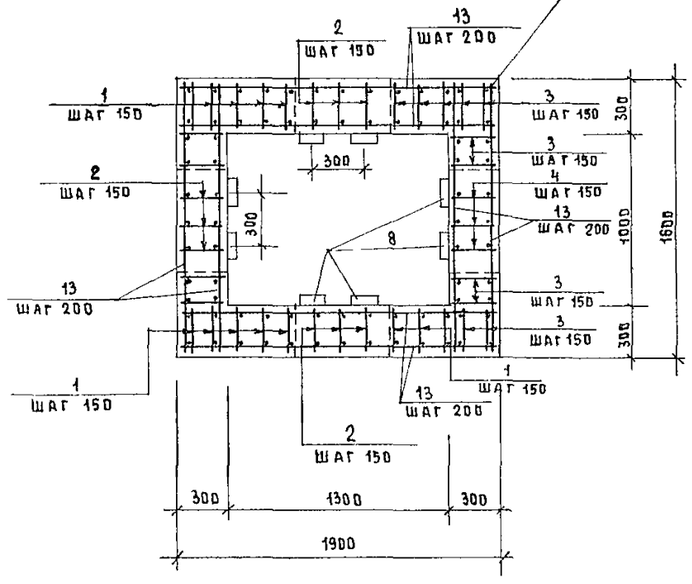

Формат	Зона	Поз.	Обозначение	Наименование	Кол	Примечание
				Оголовок ОГ-1		
				Сборочные единицы		
		1	Типовой проект А-III-200-76/139 АIУ Л НМ-46	Каркас плоский КО-1	20	
		2	Л НМ-46	То же КО-2	9	
		3	Л НМ-47	—"— КО-3	8	
		4	Л НМ-47	—"— КО-7	3	
		5	Л НМ-48	—"— КО-5	9	
		6	Л НМ-48	—"— КО-6	15	
		7	ТДК-Н-I-70 Ч-II Р II А2 Л КС-2-11	Жалюзийная решетка ЖР-1	4	
		8	Типовой проект А-III-200-76/139 АIУ Л НМ-48	Закладное изделие ОСО-5	27	
		14	ТДК-Н-I-70 Ч II Р II А2 Л КС-2-11	То же М-3	8	
				Деталн		
		9	Типовой проект А-III-200-76/139 АIУ Л НМ-48	ОСО-1	24	
		10	НМ-48	ОСО-2	24	
		11	НМ-48	ОСО-3	22	
		12	НМ-48	ОСО-4	15	
		13		ф20 AIII ГОСТ 5781-75 $\ell_{поз}$ = 255,0м	–	638,0кг

Ведомость расхода стали в кг

Марка элемента	Изделия арматурные									Закладные детали									
	Арматура класса									Ст 3 кп 2									
	A III					AI			ГОСТ 6727-53*	ГОСТ 103-76				ГОСТ 8509-72*	ГОСТ 397-79	ГОСТ 7805-70*	ГОСТ 5088-78	ГОСТ 3826-66*	ГОСТ 8732-78
	ГОСТ 5781-75					ГОСТ 5781-75													
	25	20	16	12		10	8	6	4	-210×6	-40×6	-40×4	-30×4	∠50×5	Шпанит 3×25	Болт II2×40 исп II	Петля полушар.	Сетка тканая №10 из оцинков провол ф1,5 шир 577 мм	Труба бесшовная горячекат
РВ 1	116.5	2174,6	621,1	609,1		405,0	601,7	—	—	10,4	—	—	—	—	—	—	—	—	30.8
ОГ 1	—	1481,2	552,9	—		179,89	—	1,28	1,04	—	20.0	49.6	2.84	48,40	0 02	0 40	3 60	3.28	—

Настоящий чертеж рассматривать совместно с чертежами 47, 48; 49

Привязан

Инв. №

ГА спецто	Мочалов		
Рук маст	Матоян		
ГА конс м	Подольский		
Норм конт	Филиппов		
ГА арх пр	Милешин		
ГА инж пр	Васина		
ГА инж пр	Филиппов		
Рук гр.	Колдаева		

ТП 252-1-110 КЖ4

Унифицированный корпус для детей в каркасно-панельных конструкциях НИ-04 на 120 коек вариант со встроенным сооружением вспомогательного назначения. Блок „А"

Монолитный железобетонный оголовок ОГ-1 Опалубка и армирование Сечения Б-Б, В-В, Д-Д Спецификация

Стадия	Лист	Листов
Р	50	66

ГИПРОНИИЗДРАВ

Копировал: Сав

Формат А2г

Типовой проект 252-1-110 Альбом 13

1-1

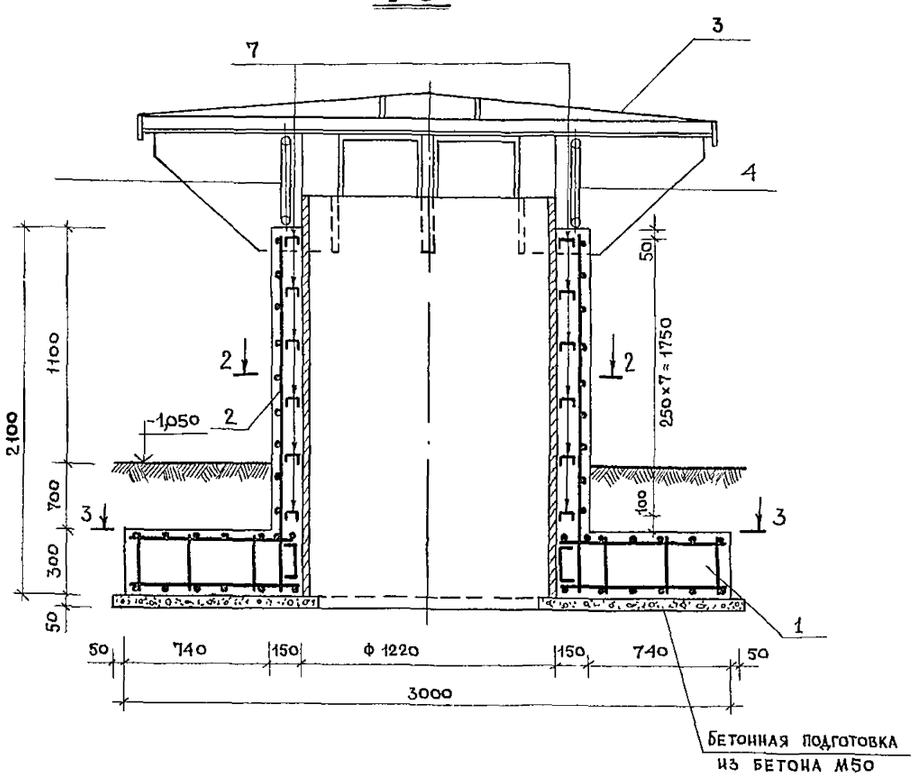

2-2

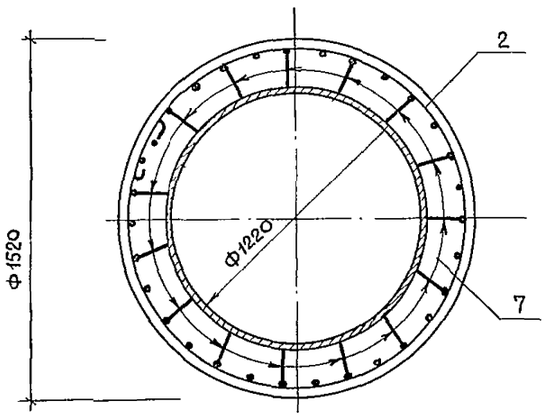

Формат	Зона	Поз.	Обозначение	Наименование	Кол.	Примечание
				Вентиляционная шахта $Д_у$-1200		
				Сборочные единицы		
		1	Типовой проект А-III-200-76/139 А IV л. ИМ-62	Каркас пространственный Кш-1	1	
		2	л. ИМ-62	Каркас плоский Кш-2	1	
		3	л. ИМ-59	Му-1200	1	
		4	л. ИМ-61	Р-1	8	
				Детали		
		7	Типовой проект А-III-200-76/139 А IV. л. ИМ-62	Ф8АI ГОСТ 5781-75 ℓ-190	120	0,076
				Материал на $Д_у$=1200		
				Бетон М-300		3,22м³

3-3

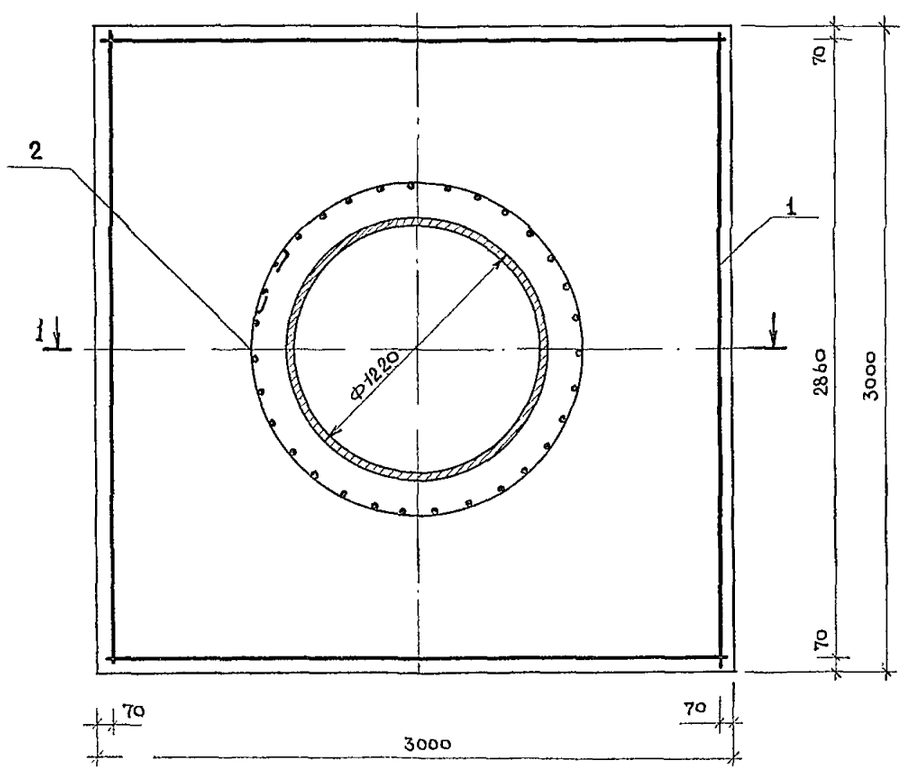

1. Стержни позиции 7 приварить к стержням каркаса 2 и стальной трубе.
2. Общий вид вентшахты и общие примечания смотри ТДК-Н-1-70 часть II, раздел II, альбом 2 лист КС-2-13.

Согласовано
Гл. спец. ТО
Воскресенский
Взам. инв. №
Подпись и дата
Инв. № подл.

Гл. сп. ТО	Мочалов		
Рук. маст.	Матоян		
Гл. констр.	Подольский		
Н. контр.	Филиппов		
Гл. арх. пр.	Милешин		
Гл. инж. пр.	Васина		
Гл. инж. пр.	Филиппов		
Рук. груп.	Колдаева		

Привязан

Инв. №

Т.П. 252-1-110 КЖ4

Унифицированный корпус для детей в каркасно-панельных конструкциях ИИ-04 на 120 коек. Вариант со встроенным сооружением вспомогательного назначения

Стадия	Лист	Листов
Р	51	66

Блок „А". Вентиляционная шахта $Д_у$-1200

ГИПРОНИИЗДРАВ

252-1-110
Альбом 13

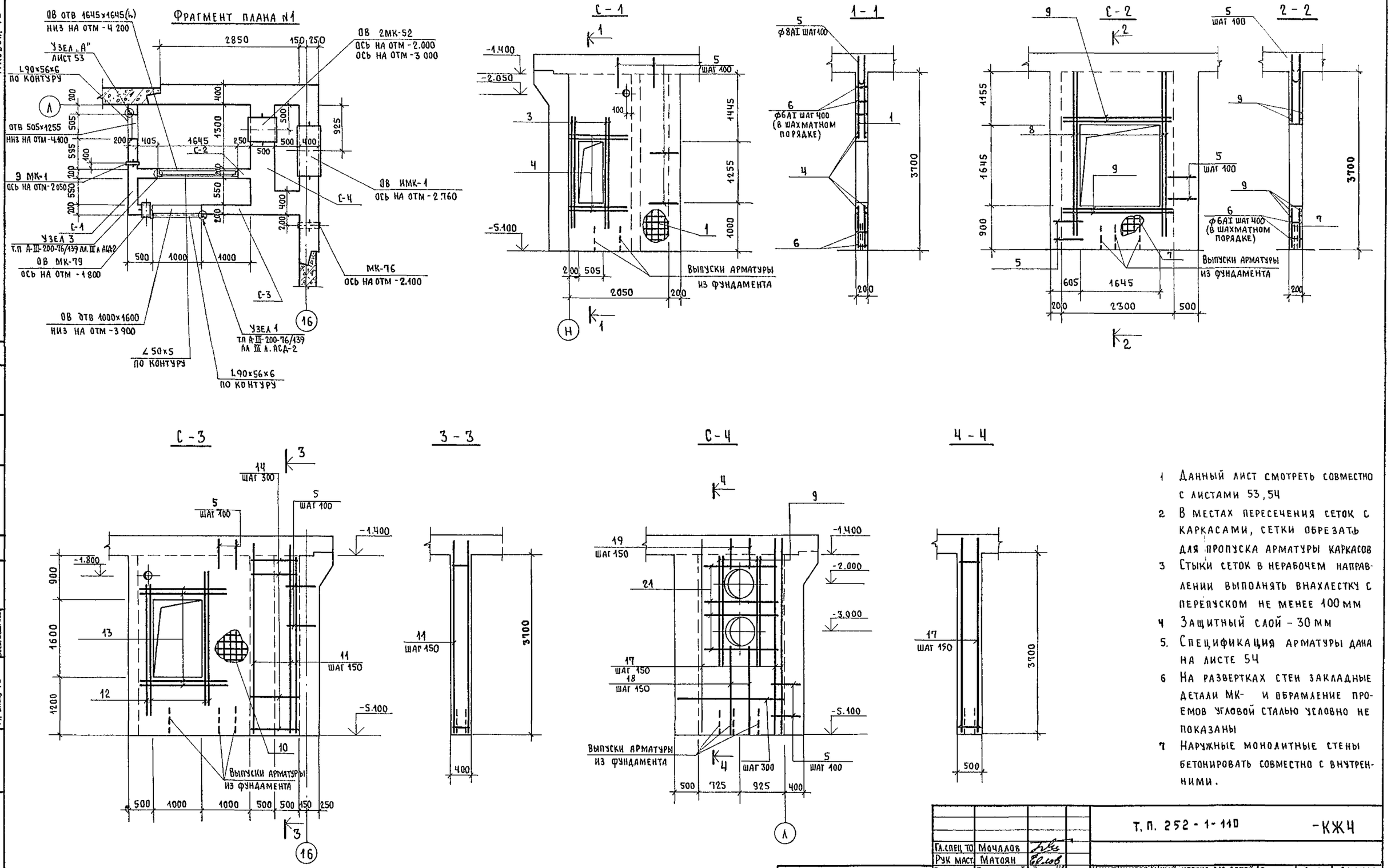

1 Данный лист смотреть совместно с листами 53, 54
2 В местах пересечения сеток с каркасами, сетки обрезать для пропуска арматуры каркасов
3 Стыки сеток в нерабочем направлении выполнять внахлестку с перепуском не менее 100 мм
4 Защитный слой - 30 мм
5. Спецификация арматуры дана на листе 54
6 На развертках стен закладные детали МК- и обрамление проемов угловой сталью условно не показаны
7 Наружные монолитные стены бетонировать совместно с внутренними.

Гл.спец ТО	Мочалов		
Рук маст	Матоян		
Гл констр N	Подольский		
Нормоконтр	Филиппов		
Гл арх. пр	Милешин		
Гл инж пр	Васина		
Гл инж пр	Филиппов		
Ст инж	Богачева		

Т. П. 252-1-110 -КЖ4

Унифицированный корпус для детей в каркасно-панельных конструкциях ИН-ОЧ на 120 коек вариант со встроенным сооружением вспомогательного назначения

Стадия	Лист	Листов
Р	52	66

Блок „А" Фрагмент плана N1. Опалубка и армирование внутренних стен

ГИПРОНИИЗДРАВ

Привязан

Инв №

Копировал: Формат 22Р

Инв № подл | Подпись и дата | Взам. инв. №
Гл. спец ОВ | Кольцова
Гл спец ТО | Воскресенский

План армирования наружной стены

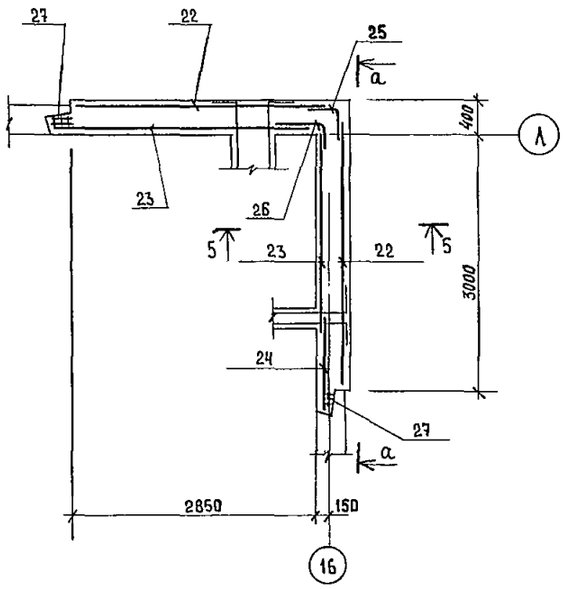

а-а

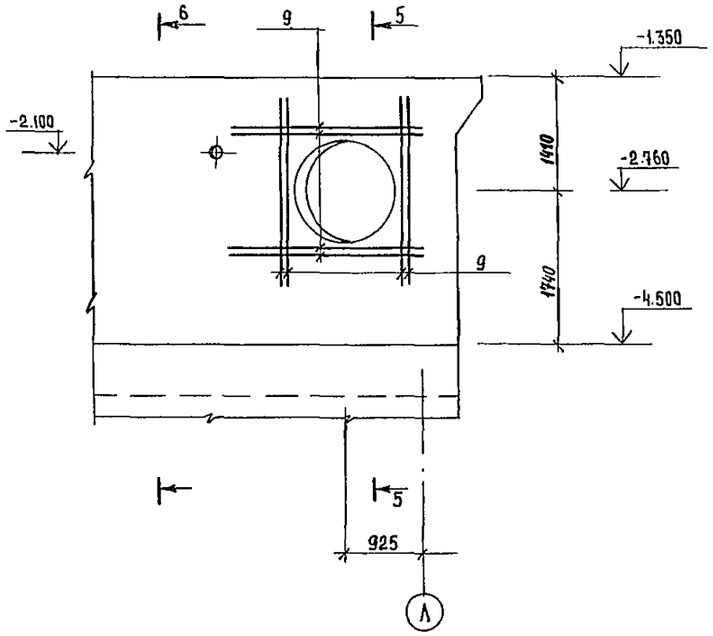

5-5

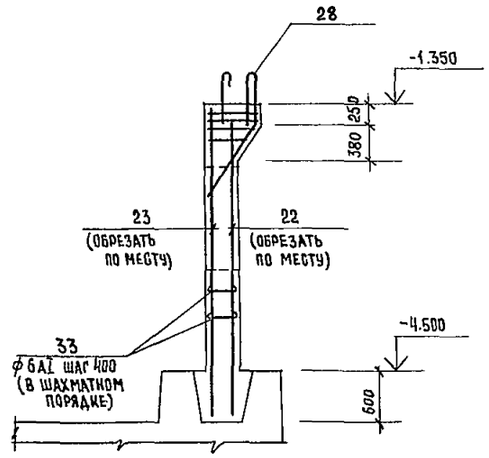

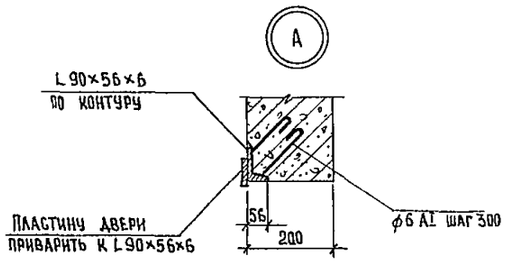

План расположения закладных деталей на уровне верха стен

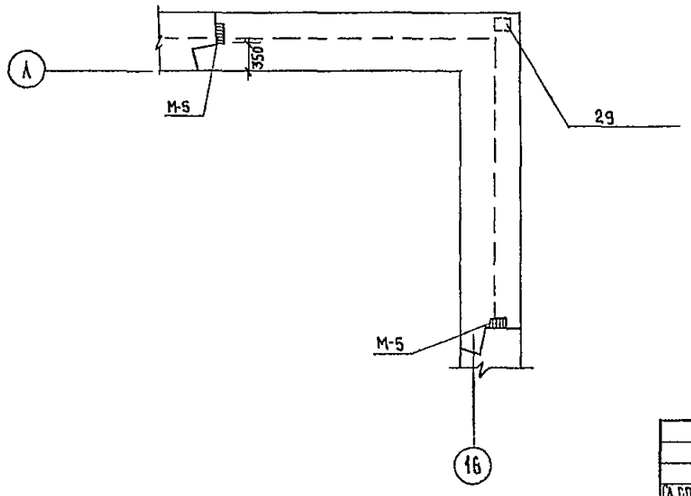

6-6

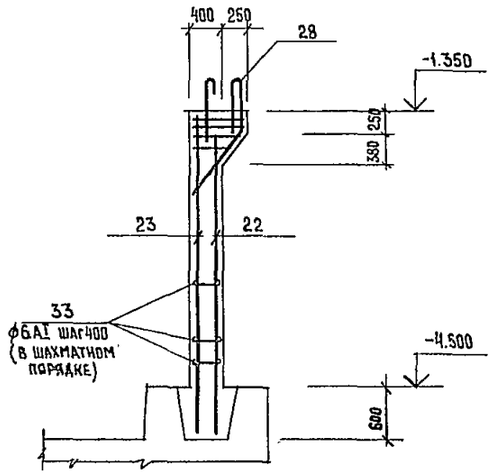

1. Данный лист смотреть совместно с листами 52,54

				Т.П. 252-1-110 -КЖ4			
ГА.СПЕЦ ТО	Исчалов						
РУК МАСТ.	Матоян						
ГА.КОНСТ.М	Подольский						
НОРМ.КОНТ	Филиппов						
ГА.АРХ ПР-ТА	Милешин						
ГА.ИНЖ ПР	Васина						
ГА.ИНЖ.ПР.	Филиппов						
ВТ.ИНЖ.	Богачева						
Привязан				Унифицированный корпус для детей в каркасно-панельных конструкциях ИИ-04 на 120 коек. Вариант со встроенным сооружением специального назначения.	Стадия	Лист	Листов
					Р	53	66
Инв. №				Блок „А". Фрагмент плана №1 Армирование наружных стен.	ГИПРОНИИЗДРАВ		

Инв. № подл. | Подпись и дата | Взам. инв. № | Ал. спец ТО Васильевский

Альбом 13

Ведомость стержней

Поз	Эскиз
5	150 — 450
6	30 — 40 — 160 — 40 — 30
33	30 — 40 — 360 — 40 — 30
34	350 — 450

Спецификация к фрагменту плана Д1

Формат	Зона	поз.	Обозначение	Наименование	Кол.	Примечание
				Стена С1		
				Сборочные единицы		
		1		Сетка арматурная ГОСТ 8478-66 100/100/8/8	14,8м²	120.0кг
		2	ТДК-Н-I-70 4 II Р III АЛ.4 Л.КС-4-3	Изделие закладное МК-1 (L_1=500)	1	
				Детали		
				Ф25А III ГОСТ 5781-75		
		3		ℓ= 2500	8	9,62кг.
		4		ℓ=1500	8	5,77кг.
		5		Ф8А III ГОСТ 5781-75 ℓ=1050	115	0,4кг.
		6		Ф6АI ГОСТ 5781-75 ℓ=300	64	0,1кг
				L 90×56×6 ГОСТ 8510-72 ℓ=3500мм		23,5кг
				Стена С2		
				Сборочные единицы		
		7		Сетка арматурная ГОСТ 8478-66 100/100/8/8	7,5м²	61,0м
				Детали		
		5		Ф8А III ГОСТ 5781-75 ℓ= 1050	97	0,41кг.
		6		Ф6АI ГОСТ 5781-75 ℓ= 300	60	0,1кг
		8		Ф25А III ГОСТ 5781-75 ℓ= 3500	8	13.5кг.
		9		Ф25А III ГОСТ 5781-75 ℓ= 2500	6	9,62кг.
				∠50×5 ГОСТ 8509-72 ℓ-6600мм		25,0кг
				Ф6АI ГОСТ 5781-75 ℓ=300	16	0,07кг
				Стена С3		
				Сборочные единицы		
		10		Сетка арматурная ГОСТ 8478-66 100/100/8/8	14,8м²	120,0кг
		11	ТПА III-200-76/139А IV Л.ИМ-20	Каркас К2.	7	
		12	ТДК-Н-I-70 4 II Р III АЛ.4 Л КС-4-12	Изделие закладное МК-79(L_1=360)	1	
		16		Детали		
				L 90×56×6 ГОСТ 8510-72 ℓ=5200мм		35,0
				-50×4 ГОСТ 103-76 ℓ=250	4	2,07кг
		34		Ф8А III ГОСТ 5781-75 ℓ=1250	110	0,49кг
		33		Ф6АI ГОСТ 5781-75 ℓ=500	120	0,11кг
		12		Ф25А III ГОСТ 5781-75 ℓ= 3000	8	11,55кг
		13		Ф25А III ГОСТ 5781-75 ℓ= 2000	8	7,7кг
		14		Ф8АI ГОСТ 5781-75 ℓ=1000	120	0,40кг

Спецификация к фрагменту плана N1

Формат	Зона	поз.	Обозначение	Наименование	Кол.	Примечание
				Стена С4		
				Сборочные единицы		
		17	ТП А-III-200-76/139 А IV Л. ИМ 20	Каркас К-3	9	
		18	То же	К-4	4	
		19	"	К-5	4	
		20	ТДК-Н-I-70 4 II Р III АЛ.4 Л КС-4-10	Изделие закладное МК-52(L_1=2а=600)	2	
				Детали		
		34		Ф8А III ГОСТ 5781-75 ℓ=1250	38	0,49кг.
		9		Ф25А III ГОСТ 5781-75 ℓ=2500	8	9,62кг.
		24		Ф25А III ГОСТ 5781-75 ℓ=1500	8	5,76 кг
		35		Ф8АI ГОСТ 5781-75 ℓ=2200	26	0,9кг
				Стена наружная		
				Сборочные единицы		
		22	У-01-01 вып. 3. А 4	Сетка арматурная С4	2	
		23	То же Л.5	То же С8	2	
		24	ТПА-III-200-76/139 А IV Л.ИМ-22	" СТ2	1	
		25	То же ИМ-23	" СТ3	1	
		26	"	" СТ4	1	
		27	У-01-01 Вып.4 Л.137	пространственный каркас ПК23	2	
		28	У-01-01 Вып 3 Л 46	То же ПК 11	2	
		29	У-01-01 Вып.4 Л.167	" ПК 56	1	
		30	ТП.А III-200-76/139 АЛ. IV Л.ИМ-58	Изделие закладное ИМК-1	1	
		31	ТДК-Н-I-70 4 II Р III АЛ 4 Л.КС-4-15	МК-76 (L_1=560)	1	
		32	У-01-01 Вып. 3 Л. 65	М-5	2	
				Детали		
		9		Ф25А III ГОСТ 5781-75 ℓ= 2500	16	9,62кг
		33		Ф6АI ГОСТ 5781-75 ℓ=500	168	0,1кг
				Материалы		
				•Бетон М 250		17,09м³

Ведомость расхода стали см на листе 66

Привязан:

Инв.№

Инв.№ подл. | Подпись и дата | Взам. инв.№

Гл.спец.то	Мочалов	
Рук.маст.	Матоян	
Гл конс м.	Подольский	
Норм конт.	Филиппов	
Гл.арх.пр.	Мелешин	
Гл инж.пр.	Васина	
Гл.инж.пр.	Филиппов	
Ст.инж.	Богачева	

Т.П. 252-1-110 — КЖ4

Унифицированный корпус для детей в каркасно-панельных конструкциях ИИ-04 на 120 коек. Вариант со встроенным сооружением вспомогательного назначения

Блок „А"

Спецификация к фрагменту плана N1

Стадия	Лист	Листов
Р	54	66

ГИПРОНИИЗДРАВ

Копировал:

Формат 22

Фрагмент плана №2

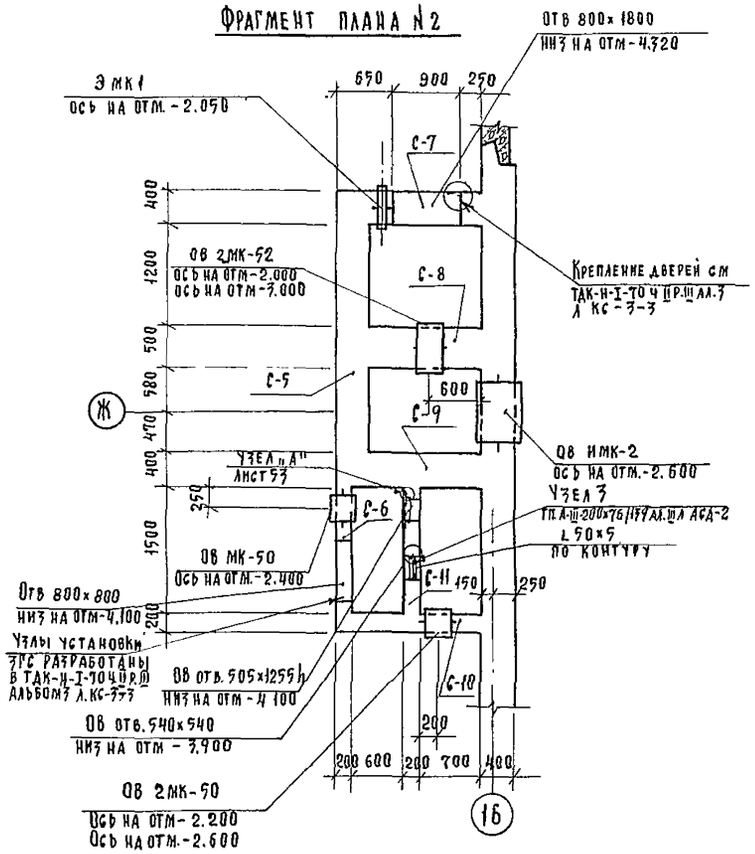

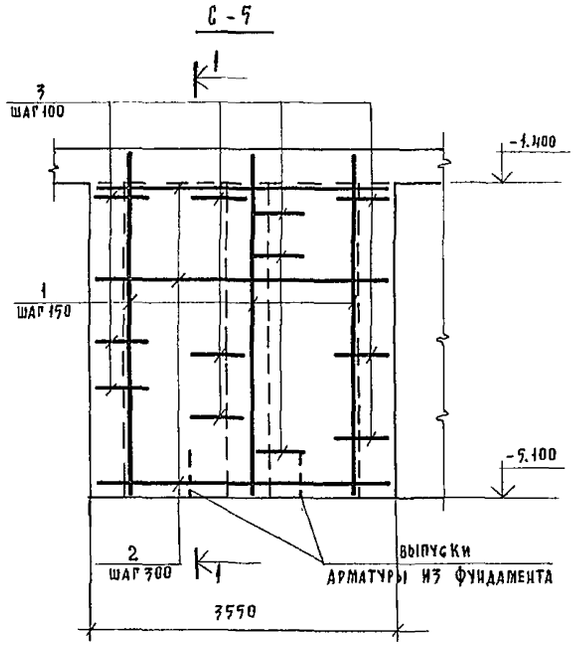

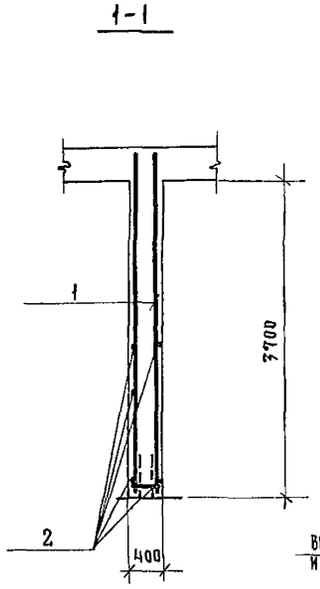

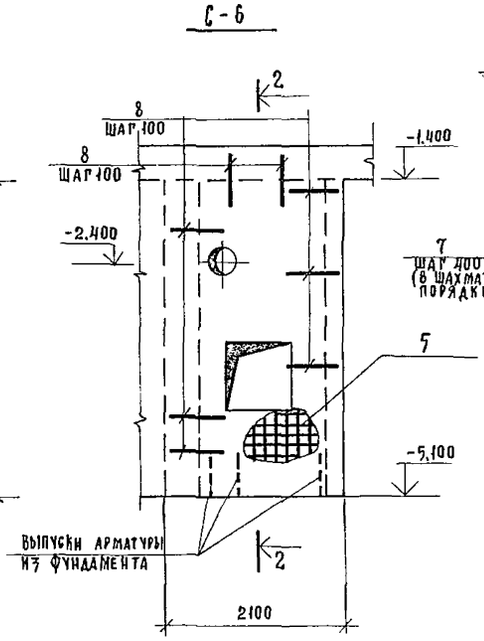

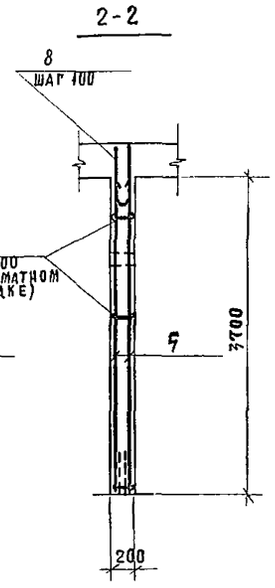

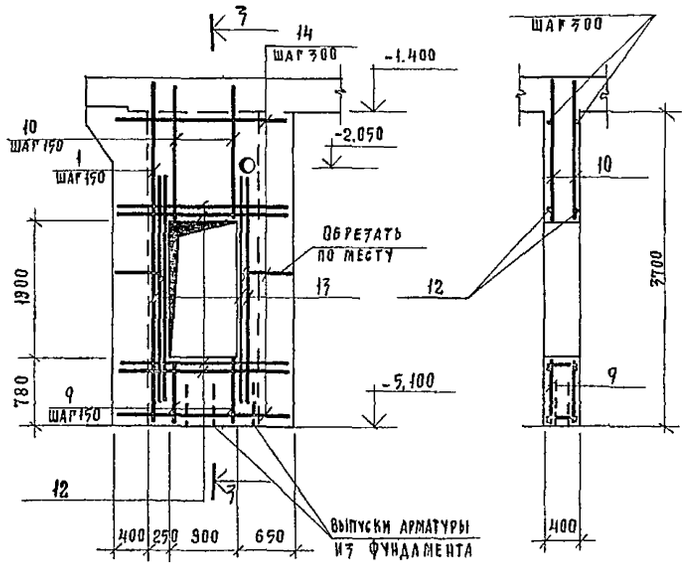

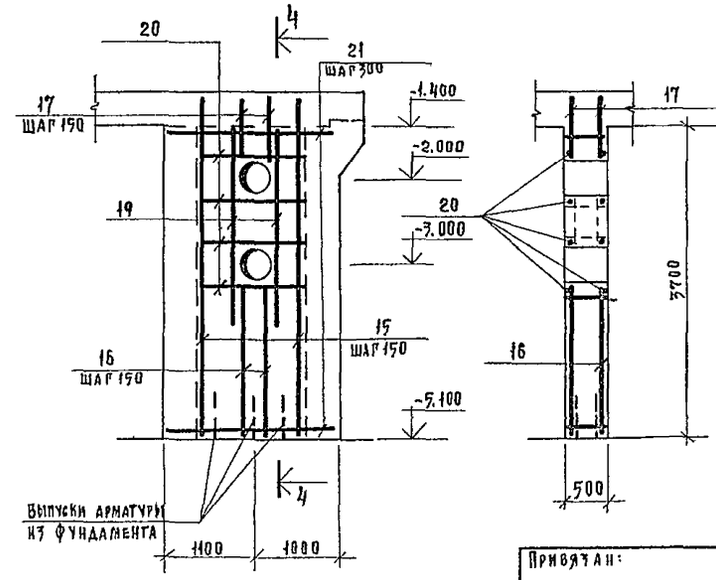

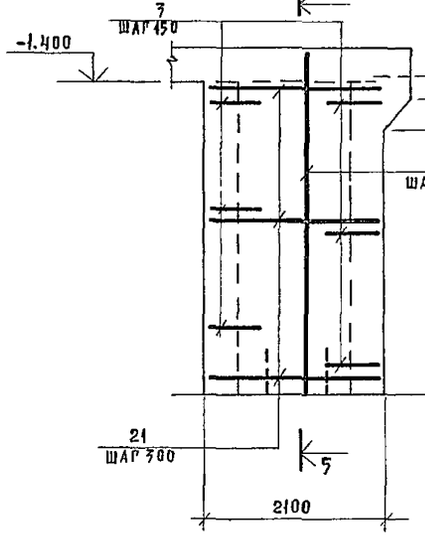

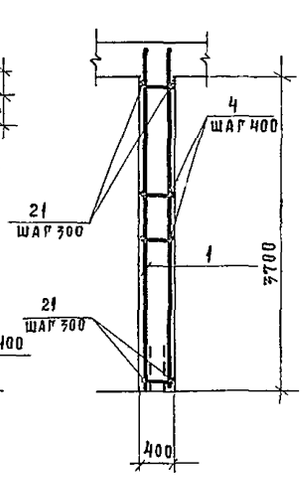

1. Примечания даны на листе 56.
2. Спецификация дана на листе 57.

Привязан:

Инв. №

Гл.спец.то	Мочалов	
Рук.маст.	Матоян	
Гл конст.маст	Подольский	
Норм конт	Филиппов	
Гл. арх. пр	Мидешин	
Гл. инж. пр	Басина	
Гл инж. пр	Филиппов	
Ст. инж.	Богачева	

Коп Осипова

Т. П. 252-1-110 — КЖЧ

Унифицированный корпус для детей в каркасно-панельных конструкциях ИИ-04 на 120 коек. Вариант со встроенным сооружением вспомогательного назначения.

Блок А. Фрагмент плана №2 Опалубка и армирование внутренних стен.

Стадия	Лист	Листов
Р	55	66

ГИПРОНИИЗДРАВ

Инв. № подл. | Подпись и дата | Взам. инв. № | Гл. спец. то Кольцова | Гл спец. ТО

С-10

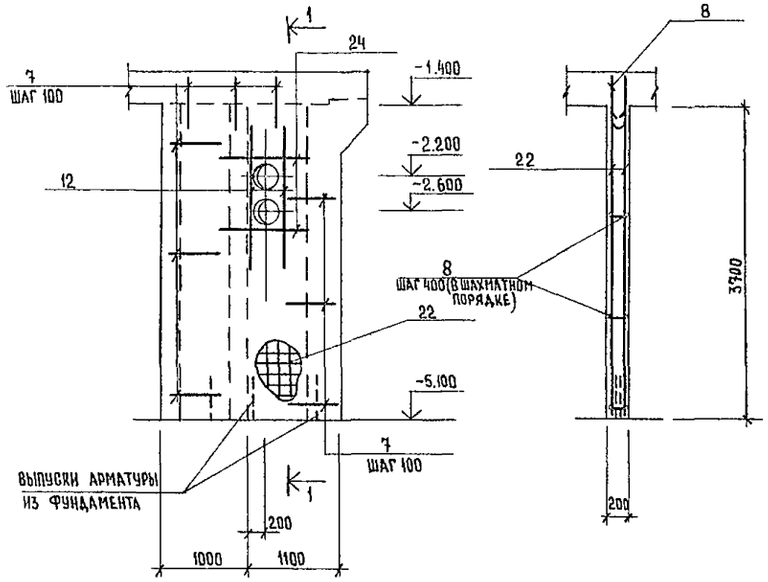

1-1

С-11

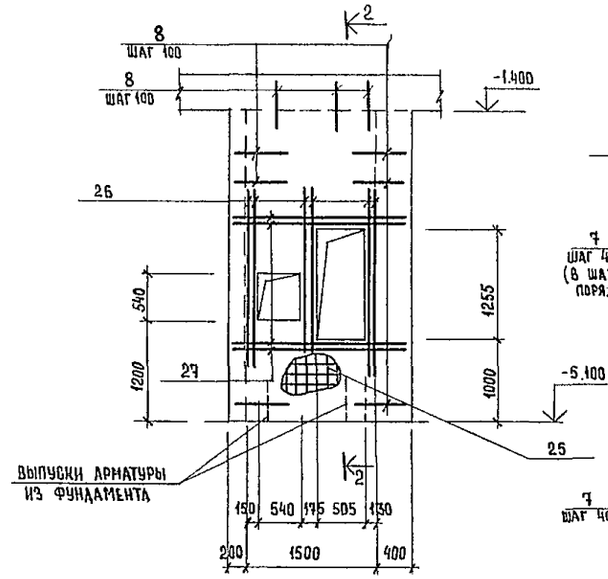

2-2

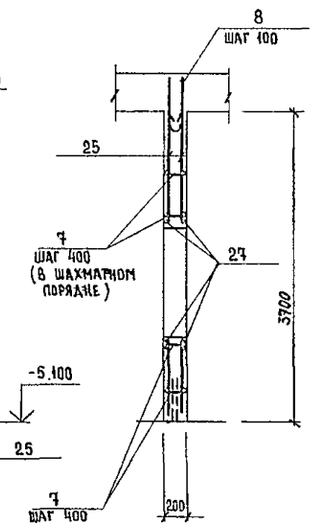

План армирования наружной стены

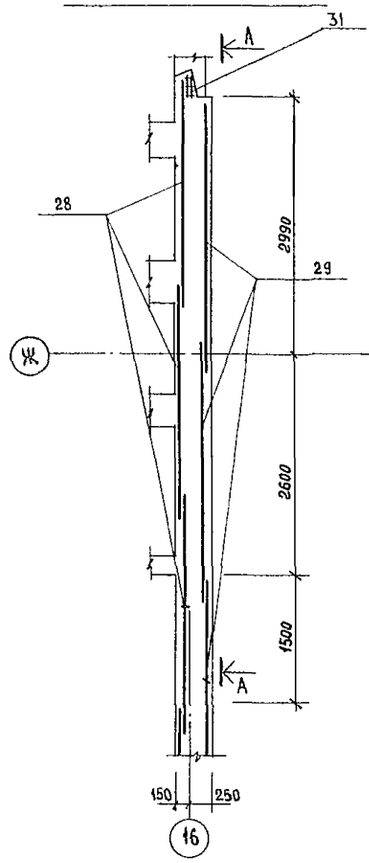

План расположения закладных деталей на уровне верха стен

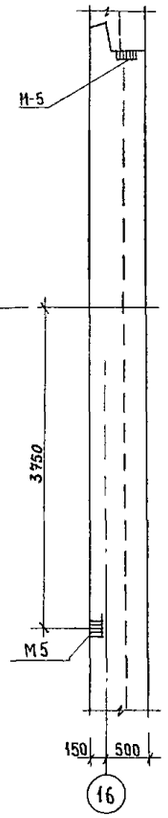

А-А

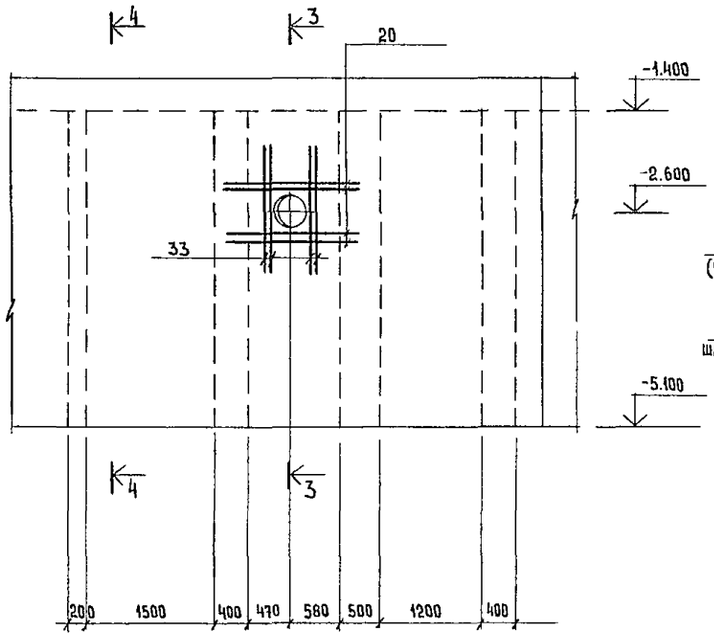

3-3

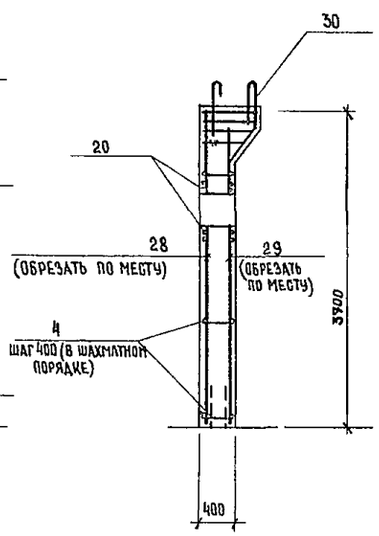

4-4

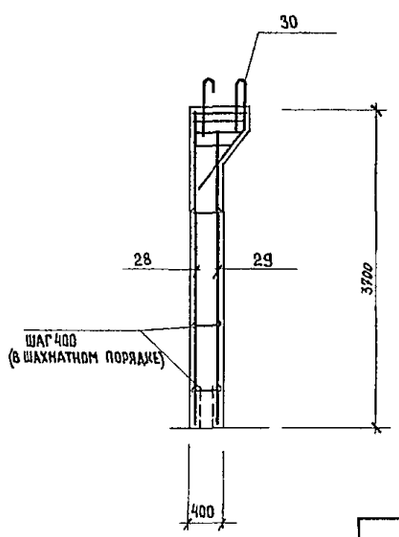

1 Данный лист смотреть совместно с листами 55,57.
2 В местах пересечения сеток с каркасами сетки обрезать для пропуска каркасов.
3 Стыки сеток в нерабочем направлении выполнить внахлестку с перепуском не менее 100 мм
4 Защитный слой - 30 мм
5 Спецификация арматуры дана на листе 57
6 На развертках стен закладные детали МК- и обрамление проемов угловой сталью условно не показаны.
7 Наружные монолитные стены бетонировать совместно с внутренними.

Привязан

Инв №

ГА спец ТО	Кочалов	
Рук маст	Матоян	
ГА конст М	Подольский	
Норм. контр	Филиппов	
ГА арх пр	Милешин	
ГА инж пр	Васина	
ГА инж пр	Филиппов	
Ст инж	Богачева	

Т.П. 252-1-110 -КЖ4

Унифицированный корпус для детей в панельно-каркасных конструкциях ИИ-04 на 120 коек вариант со встроенным сооружением специального назначения.

Блок „А". Фрагмент плана №2 Опалубка и армирование внутренних и наружных стен

Стадия	Лист	Листов
Р	56	66

ГИПРОНИИЗДРАВ

Инв. № подл. | Подпись и дата | Взам. инв. № | ГА спец ТО Воскресенский

Типовой проект 252-1-110 Альбом 13

Ведомость стержней

поз	эскиз
3	450 / 350
4	40 40 / 30 30 / 360
7	40 40 / 30 30 / 160
8	450 / 150 / 450

Спецификация к фрагменту плана №2

Формат	Зона	поз.	Обозначение	Наименование	Кол.	Примечание
				Стена С5		
				Сборочные единицы		
		1	ТП А-III-200-76/139АIV Л. ИМ-20	Каркас К2	19	
				Детали		
		2		ФВАI ГОСТ 5781-75 ℓ=3500мм	26	1.40кг
		3		ФВАIII ГОСТ 5781-75 ℓ=1250 мм.	148	0,5кг
				Стена С6		
				Сборочные единицы		
		5		Сетка арматурная ГОСТ8478-66 100/100/8/8	15,6	127.0кг.
		6	ТАК-Н-I-70 4.II Р.III АА.4 Л.КС-4-10	Изделие закладное МК-50	1	L+2a=300
				Детали		
		7		ФбАI ГОСТ 5781-75 ℓ=300мм	82	0,1кг.
		8		ФВАIII ГОСТ 5781-75 ℓ=1050мм	94	0,41кг.

Спецификация к фрагменту плана №2

Формат	Зона	поз.	Обозначение	Наименование	Кол.	Примечание
				Стена С7		
				Сборочные единицы		
		1	ТП 1-III-200-76/139АIV Л. ИМ-20	Каркас К2	6	
		9	То же Л. ИМ-19	То же К1	6	
		10	" Л. ИМ-21	" К7	6	
		11	ТАК-Н-I-70 Ч.II Р.III АА.4 Л. КС-4-3	Изделие закладное МК-1	1	L = 700
				Детали		
		12		Ф25АIII ГОСТ 5781-75 ℓ=1800мм	8	6,9 кг.
		13		Ф25АIII ГОСТ 5781-75 ℓ=3500мм	8	13,5 кг.
		14		ФВАI ГОСТ 5781-75 ℓ=2050мм	16	0,81 кг
				Стена С8		
				Сборочные единицы		
		15	ТП А-III-200-76/139А.IV Л. ИМ-20	Каркас К3	11	
		16	То же Л. ИМ-19	То же К4	9	
		17	" Л. ИМ-19	" К5	3	
		18	ТАК-Н-I-70 Ч.II Р.III АА.4 Л. КС-4-10	Изделие закладное МК-52	2	L+2a=600
				Детали		
		19		Ф25АIII ГОСТ 5781-75 ℓ=3000мм.	8	11.6 кг.
		20		Ф 25АIII ГОСТ 5781-75 ℓ=1500мм	4	5,8кг.
		21		ФВАI ГОСТ 5781-75 ℓ=2000мм	26	0,8кг.
				Стена С9		
				Сборочные единицы		
		1	ТП-А-III-200-76/139АIV Л. ИМ-20	Каркас К2	15	
				Детали		
		3		ФВАIII ГОСТ 5781-75 ℓ=1250	50	0,5кг.
		21		ФВАIII ГОСТ 5781-75 ℓ=2000	26	0,8 кг.
		4		ФбАI ГОСТ 5781-75 ℓ=500мм	64	0,01кг
				Стена С10		
				Сборочные единицы		
		22		Сетка арматурная ГОСТ 8478-66 100/100/8/8	15,6м²	127.0кг
		23	ТАК-Н-I-70 Ч.II Р.III. АА.Ч. Л. КС-Ч-10	Изделие закладное МК-52	2	L+2a=300

Спецификация к фрагменту плана №2

Формат	Зона	поз.	Обозначение	Наименование	Кол.	Примечание
				Детали		
		7		ФбАI ГОСТ 5781-75 ℓ=500 мм.	64	0,1кг.
		8		ФВАIII ГОСТ 5781-75 ℓ=1050мм	90	0,41кг.
		12		Ф25АIII ГОСТ 5781-75 ℓ=1800мм	4	6,9кг.
		24		Ф25АIII ГОСТ 5781-75 ℓ=1300мм	4	5,0 кг.
				Стена С-11		
				Сборочные единицы		
		25		Сетка арматурная	15,6м²	127,0кг.
				ГОСТ 8478-66 100/100/8/8		
				Детали		
		7		ФбАI ГОСТ 5781-75 ℓ=300	64	0,1кг.
		8		ФВАIII ГОСТ 5781-75 ℓ=1050мм	80	0,41кг.
		26		Ф25АIII ГОСТ 5781-75 ℓ=2500мм	12	9,6 кг.
		27		Ф25АIII ГОСТ 5781-75 ℓ=2000мм	8	7,7кг.
				L 50×5 ГОСТ 8509-72 ℓ=2160мм		7,9 кг.
				ФбАI ГОСТ 5781-75 ℓ=300 шагом 500	16	0,07кг.
				L 90×56×6 ГОСТ 8510-72 ℓ=2160мм		14,1кг.
				Наружная стена		
				Сборочные единицы		
		28	У-01-01 вып.3 л.5	Сетка арматурная С-8	3	
		29	То же Л. 5	То же С-4	3	
		30	" Л. 46	Каркас ПК-11	3	
		31	У-01-01 вып.4 л.137	То же ПК-23	1	
		32	У-01-01 вып.3 л.65	Изделие закладное М5	2	
		33	ТП А-III-200-76/139 АА.IV Л. ИМ-58	То же НМК-2	1	
				Детали		
		20		Ф25АIII ГОСТ 5781-75 ℓ=1500мм	16	5,8 кг.
		4		ФбАI ГОСТ 5781-75 ℓ=500мм	215	0,1 кг.
				Материалы		
				Бетон М 250		24,6 м³

Ведомость расхода стали см. на листе 66.

Привязан

Инв. №

Инв. № подл. | Подпись и дата | Взам. инв. №

Гл. спец. то | Воскресенский

Гл. спец. то	Мочалов	
Рук. маст	Матоян	
Гл. конс. м	Подольский	
Норм. конт	Филиппов	
Гл. арх. пр	Милешин	
Гл. инж. пр	Васина	
Гл. инж. м	Филиппов	
Ст. инж.	Богачева	

Т. П. 252-1-110 – КЖ4

Унифицированный корпус для детей в каркасно панельных конструкциях ИИ-04 на 120 кодек. вариант со встроенным сооружение вспомогательного назначения

Стадия	Лист	Листов
Р	57	66

Блок "А"

Спецификация к фрагменту плана №2.

ГИПРОНИИЗДРАВ

Копировал: Формат 22Г

Типовой проект
252-1-110
Альбом 13

Фрагмент плана № 3

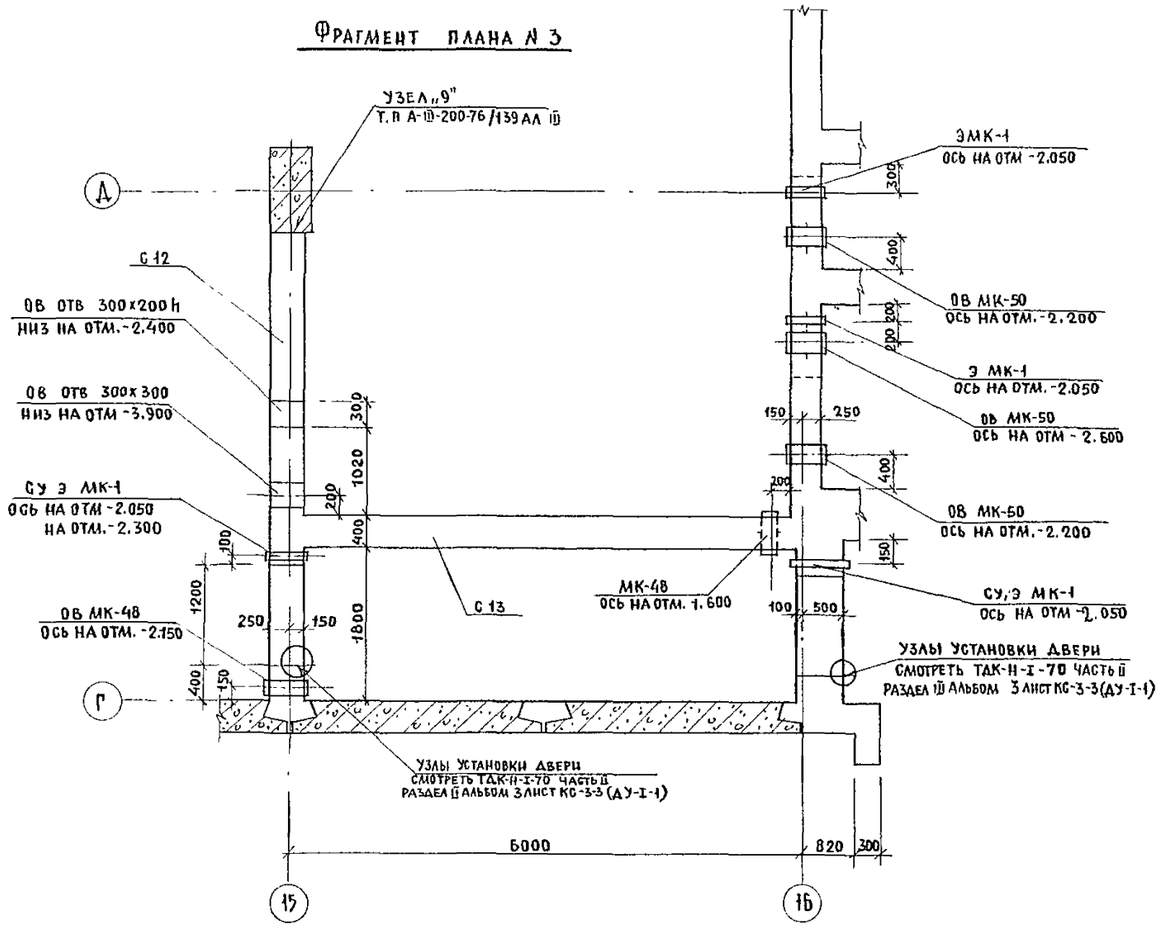

С — 12

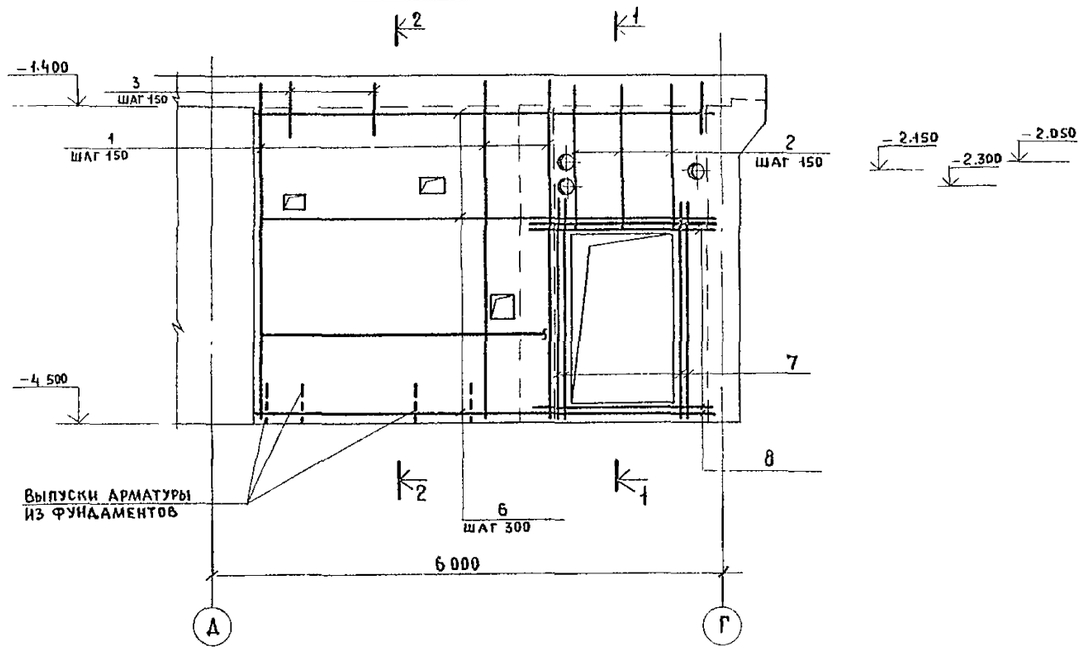

С — 13

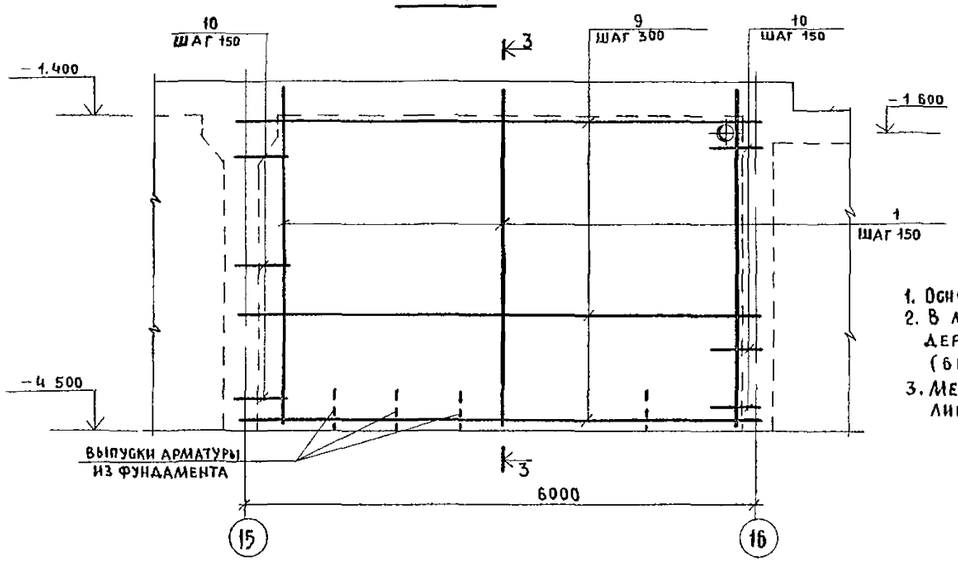

1—1

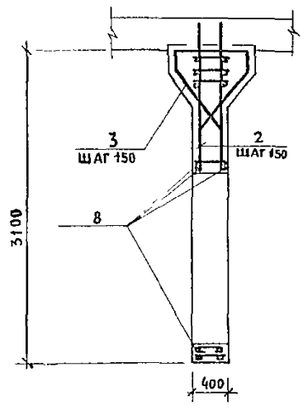

2—2

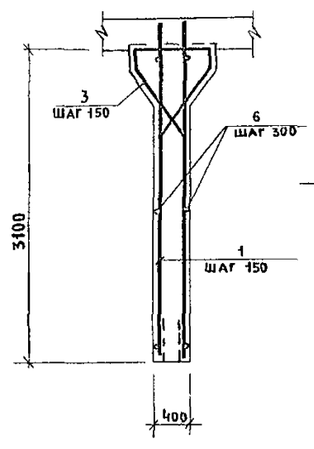

3—3

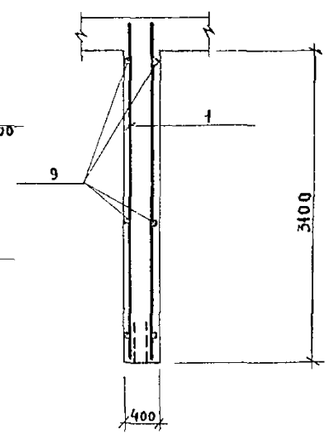

1. Основные примечания даны на листе 59.
2. В местах установки дверей ДСТ-9 заложить деревянные пробки 150х150х100 (6 штук на 1 проем)
3. Места установки ЗГС по оси „16" смотреть лист 64.

Согласовано
ГА спец. ОВ Кольцова
ГА спец. ТО Воскресенский

Взам. инв. № | Подпись и дата | Инв. № подл.

Привязан

Инв. №

ГА спец. ТО	Чочалов	
Рук. маст.	Матоян	
ГА конст. м.	Подольский	
Норм. конт.	Филиппов	
Гл. арх. пр.	Милешин	
Гл. инж. пр.	Васина	
Гл. инж. пр.	Филиппов	
Ст. инж.	Богачева	

Т.П. 252-1-110 — КЖ4

Унифицированный корпус для детей в каркасно-панельных конструкциях ни-04 на 120 коек. Вариант со встроенным сооружением вспомогательного назначения

Блок „А". Фрагмент плана №3. Опалубка и армирование внутренних стен.

Стадия	Лист	Листов
Р	58	66

Гипронииздрав

Копировал:

Формат: 22 г.

План армирования наружной стены

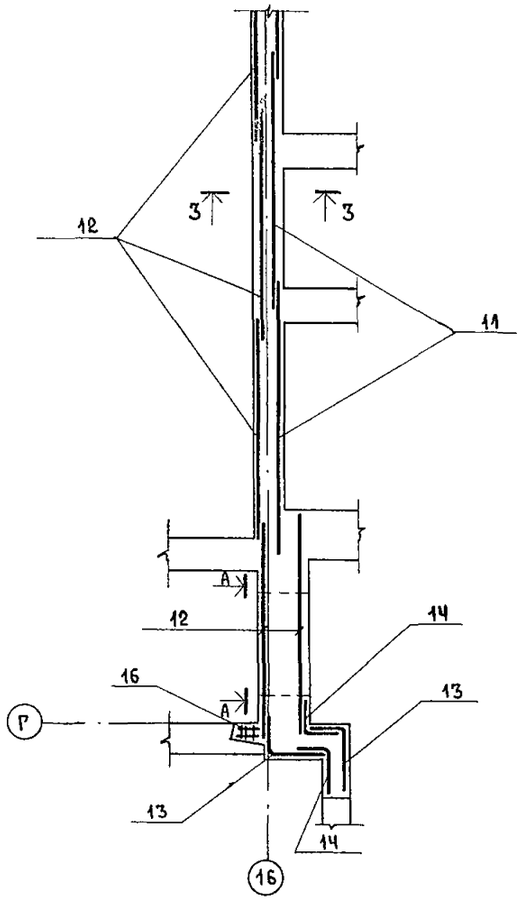

План расположения закладных деталей на уровне верха стен

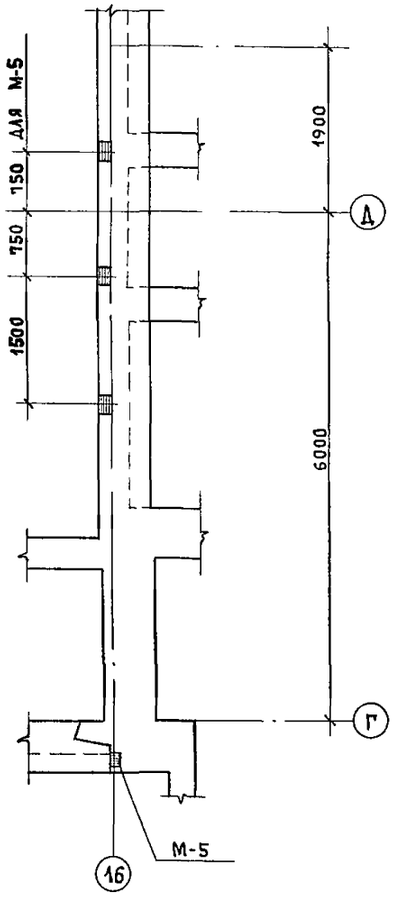

1 - 1

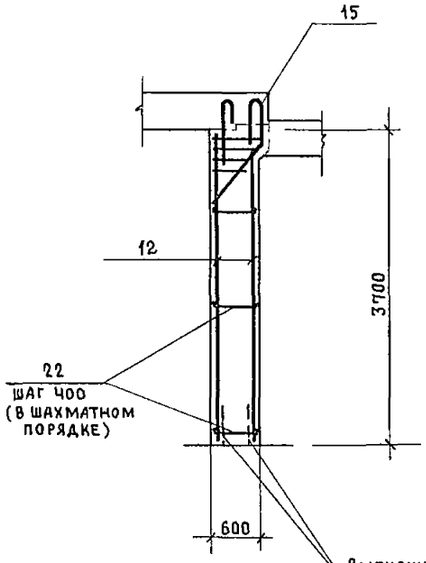

3 - 3

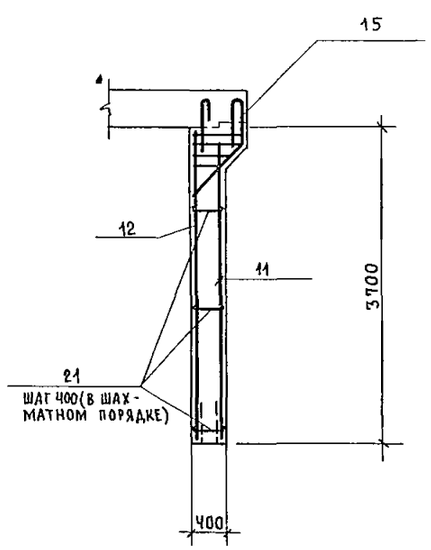

А - А

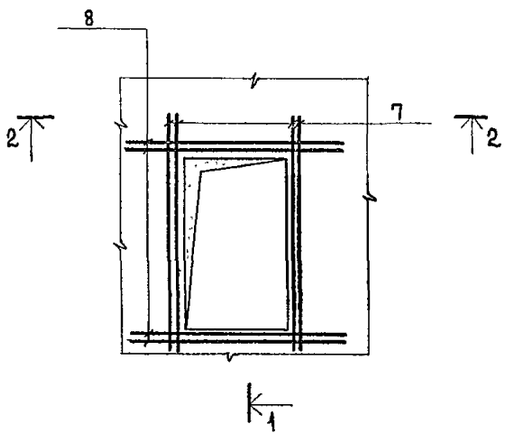

2 - 2

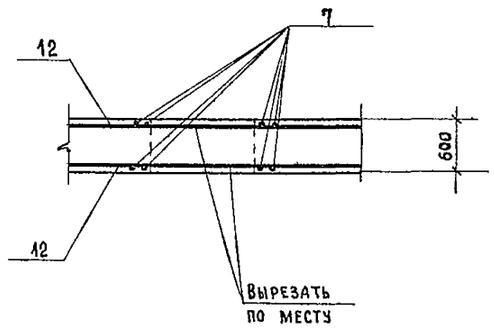

1. Данный лист смотреть совместно с листами 58, 60.
2. В местах пересечения сеток с каркасами, сетки обрезать для пропуска арматуры каркасов
3. Стыки сеток в нерабочем направлении выполнять внахлестку с перепуском не менее 100 мм
4. Защитный слой - 30 мм.
5. Спецификация арматуры дана на листе 60.
6. На развертках стен закладные детали МК-.. и обрамление проемов угловой сталью условно не показаны
7. Наружные монолитные стены бетонировать совместно с внутренними.

			Т.П. 252-1-110 -КЖЧ			
ГА спец.то	Мочалов					
Рук. маст	Матоян					
ГА констр.гм	Подольский		Унифицированный корпус для детей в каркасно-панельных конструкциях ИИ-04 на 120 коек. Вариант со встроенным сооружением вспомогательного назначения	Стадия	Лист	Листов
Нормоконтр	Филиппов			Р	59	66
Гл. арх. пр.	Милешин					
Гл. инж. пр.	Васина		Блок „А". Фрагмент плана №3. Армирование наружных стен	ГИПРОНИИЗДРАВ		
Гл. инж. пр.	Филиппов					
Ст. инж.	Богачева					

Привязан

Инв. №

Копировал

Формат 22г

Типовой проект 252-1-110
Альбом 13

Ведомость стержней

Поз	Эскиз
10	350 450
21	30 40 360 40 30
22	30 40 560 40 30

Спецификация к фрагменту плана N3

Формат	Зона	Поз	Обозначение	Наименование	Кол.	Примечание
				Стена С12		
				Сборочные единицы		
		1	ТП А-III-200-76/139 А IV Л ИМ-21	Каркас К-6	30	
		2	То же Л. ИМ-21	То же К-8	8	
		3	" Л ИМ-20	" К-9	37	
		4	ТДК-Н-I-70 Ч II Р III АЛ 4 Л КС-4-3	Изделие закладное МК-1	2	L_1=700
		5	То же Л. КС-4-10	То же МК-48	1	L+2a=500
				Детали		
		6		⌀8 А II ГОСТ 5781-75 ℓ=5500 мм	26	2,2 кг
		7		⌀25 А III ГОСТ 5781-75 ℓ=3500 мм	8	13,5 кг
		8		⌀25 А III ГОСТ 5781-75 ℓ=2500 мм	8	9,6 кг
				Стена С13		
				Сборочные единицы		
		1	ТП А-III-200-76/139 А IV Л. ИМ-21	Каркас К-6	40	
		5	ТДК-Н-I-70 Ч II Р III АЛ 4 Л КС-4-10	Изделие закладное МК-48	1	L+2a=500
				Детали		
		9		⌀8 А II ГОСТ 5781-75 ℓ=6000 мм	26	2,4 кг
		10		⌀8 А III ГОСТ 5781-75 ℓ=1250 мм	26	0,5 кг

Спецификация к фрагменту плана N3

Формат	Зона	Поз.	Обозначение	Наименование	Кол.	Примечание
				Наружная стена		
				Сборочные единицы		
		11	У-01-01 вып 3 л 4	Сетка арматурная С-4	2	
		12	То же л 5	То же С-8	5	
		13	ТП. А-III-200-76/139 А IV Л. ИМ-24	СТ-5	2	
		14	То же ИМ-24	СТ-6	2	
		15	У-01-01 вып 3 л.46	Каркас пространственный ПК-11	2	
		16	У-01-01 вып 4 л.137	ПК-23	1	
		17	ТДК-Н-I-70 Ч II Р III АЛ 4 Л КС-4-3	Изделие закладное МК-1	2	L_1=700
		18	То же	То же МК-1	1	L_1=900
		19	" Л КС-4-10	" МК-50	3	L+2a=500
		20	У-01-01 вып 3 л.65	М-5	4	
				Детали		
		7		⌀25 А III ГОСТ 5781-75 ℓ=3500 мм	8	13,5 кг
		8		⌀25 А III ГОСТ 5781-75 ℓ=2500 мм	8	9,6 кг
		21		⌀6 А I ГОСТ 5781-75 ℓ=500 мм	180	0,11 кг
		22		⌀6 А I ГОСТ 5781-75 ℓ=700 мм	75	0,15 кг
				Материалы		
				Бетон М 250		24,4 м³

Ведомость расхода стали см на листе 66

Гл. спец. ТО	Начолов		
Рук. маст.	Матоян		
Гл. конс. м.	Подольский		
Норм. конт.	Филиппов		
Гл. арх. пр.	Милешин		
Гл. инж. пр.	Васина		
Гл. инж. пр.	Филиппов		
Ст. инж. пр.	Богачева		

Привязан

Инв. №

Т.П. 252-1-110 -КЖ4

Унифицированный корпус для детей в каркасно-панельных конструкциях НИ-04 на 120 коек. Вариант со встроенным сооружением специальн. назначен.

Стадия	Лист	Листов
Р	60	66

Блок „А"
Спецификация к фрагменту плана N3

ГИПРОНИИЗДРАВ

Инв. № подл. | Подпись и дата | Взам. инв. №

АЛЬБОМ 9

Фрагмент плана №4

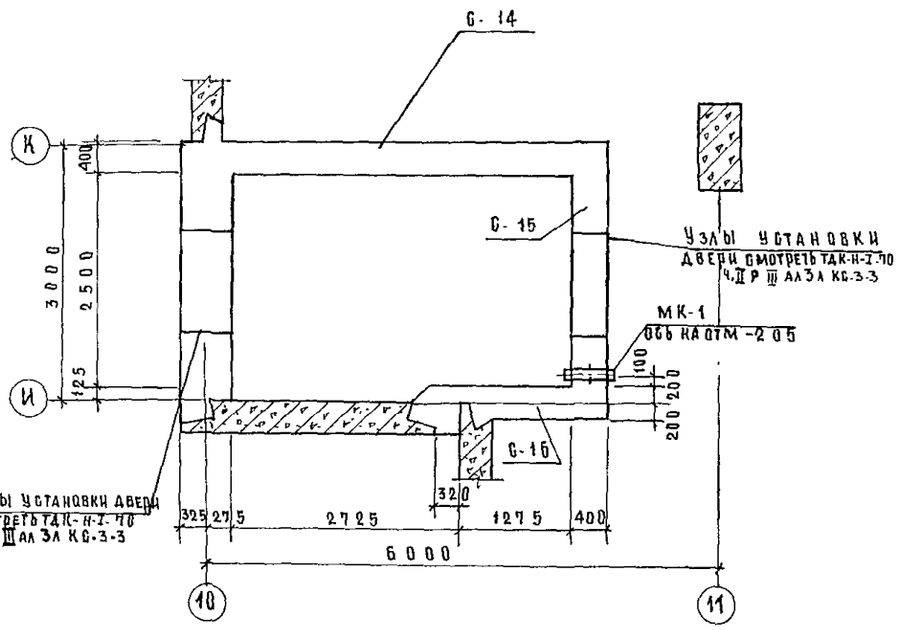

С-14

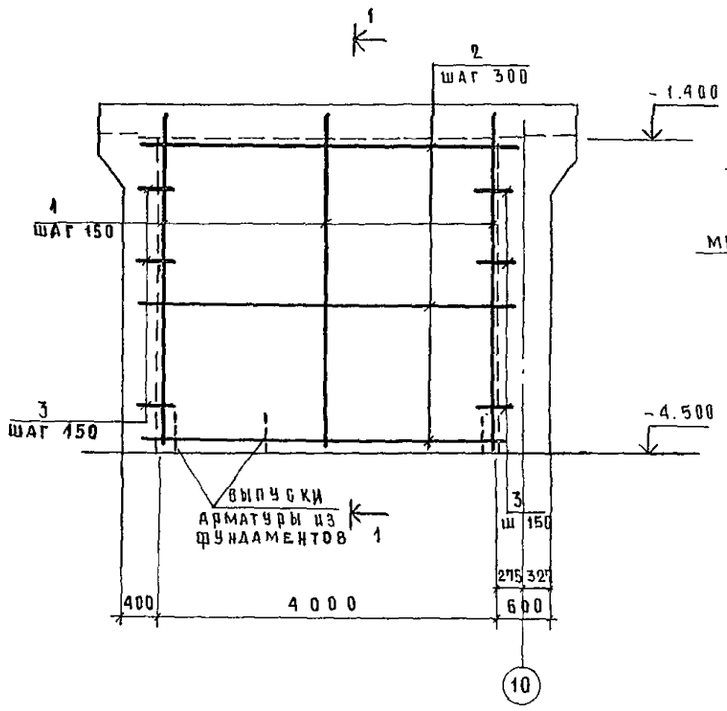

С-15

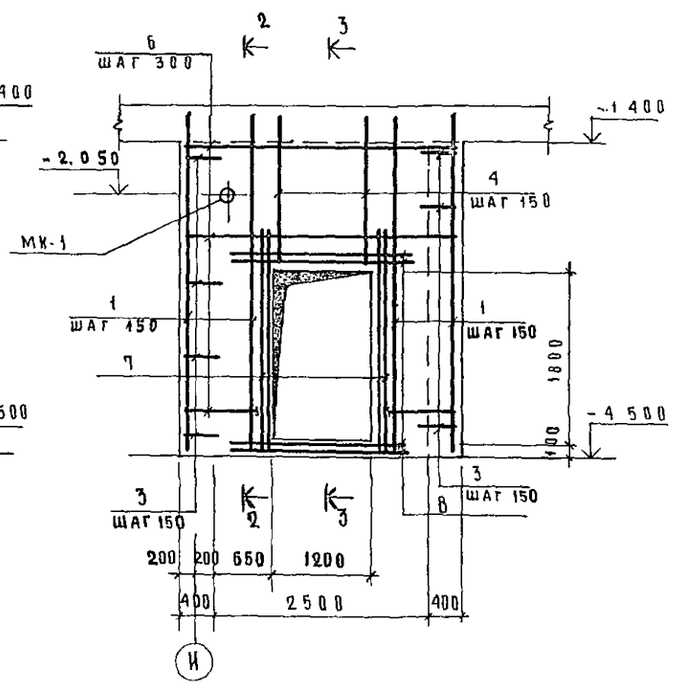

С-16

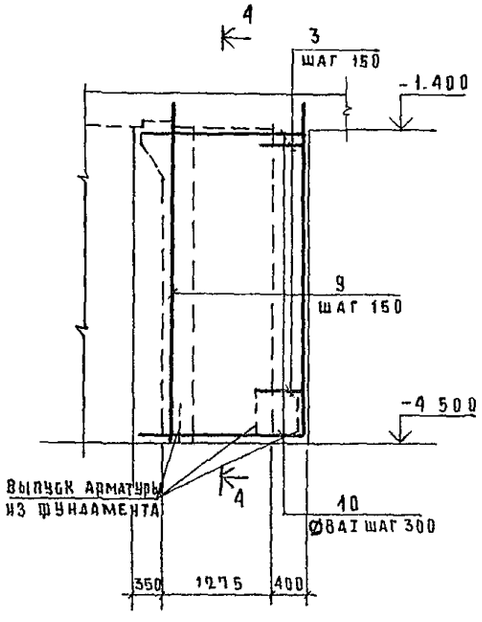

4-4

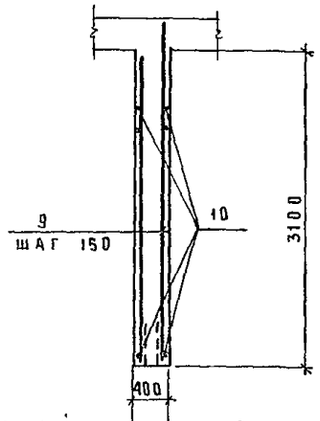

1-1

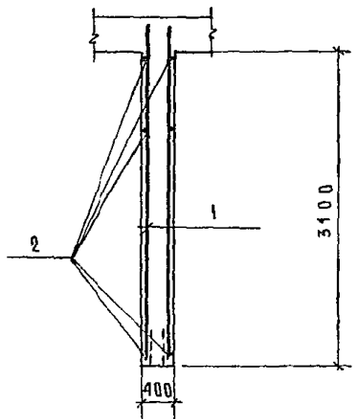

2-2

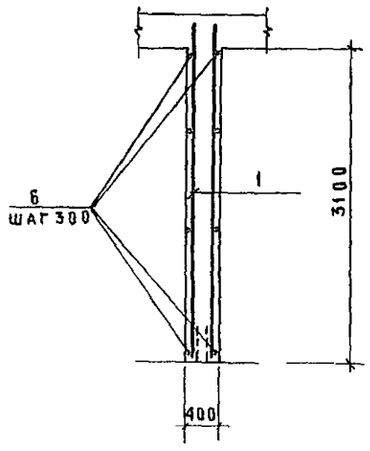

3-3

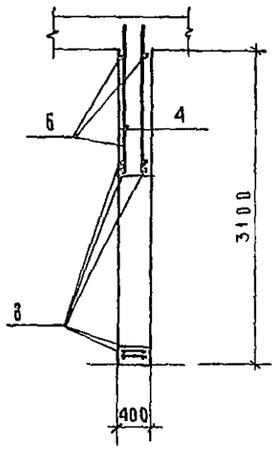

1. Данный лист смотреть совместно с листами 62, 63
2. В местах установки дверей ДВТ-9 заложить деревянные пробки 150х150х100 (6 шт. на один проем.)

Привязан:

Инв. № подл.

Гл.спец.ТО	Мочалов		
Рук.маст	Матоян		
Гл.констр.	Подольский		
Н.контр.	Филиппов		
Гл.арх.пр.	Милешин		
Гл.инж.пр.	Васина		
Гл.инж.пр.	Филиппов		
Ст.инж.	Богачева		

т.п. 252-1-110 — КЖ4

Унифицированный корпус для детей в каркасно-панельных конструкциях ИЦ-84 на 120 коек. Вариант со встроенным сооружением вспомогательного назначения

Блок „А"

Фрагмент плана №4
Армирование внутренних стен.

Стадия	Лист	Листов
Р	61	66

ГИПРОНИИЗДРАВ

Копировал: Ахметшакова

Формат 22г.

Альбом 13

План армирования наружной стены

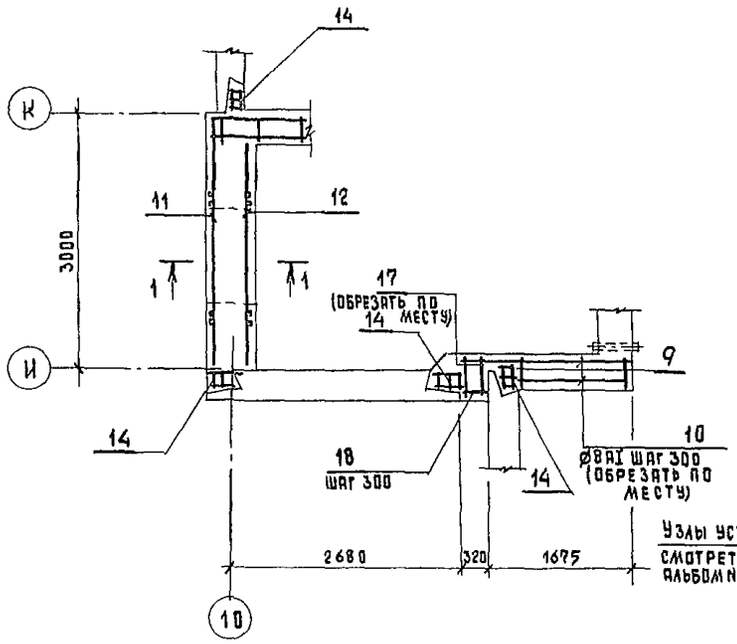

Наружная стена

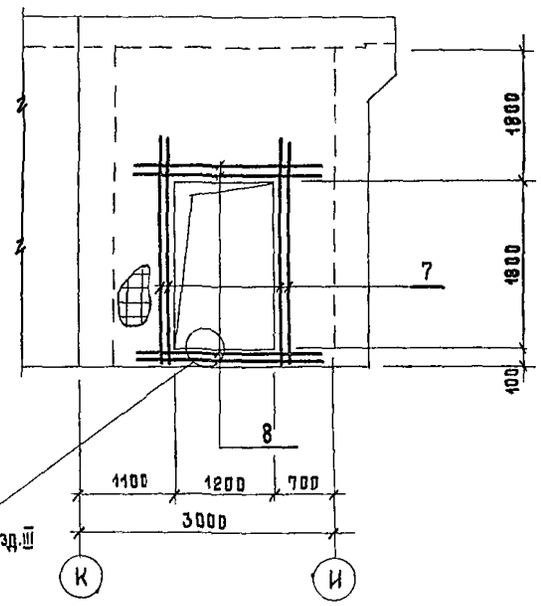

Узлы установки двери
смотреть ТДК-Н-1-70 часть II разд. III
альбом N3 лист КС-3-3

Наружная стена

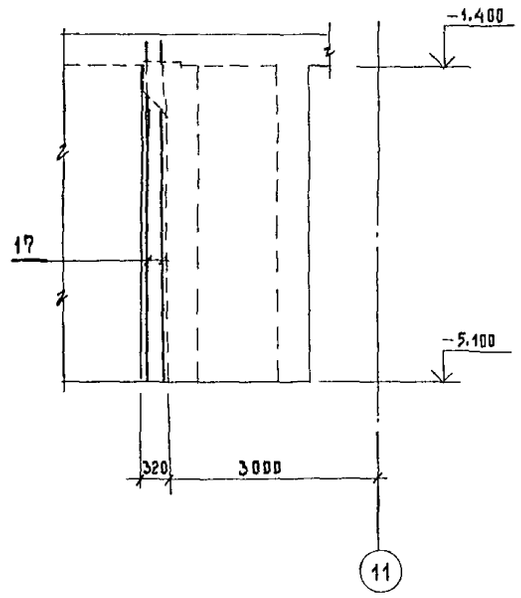

План расположения закладных деталей на уровне верха стен

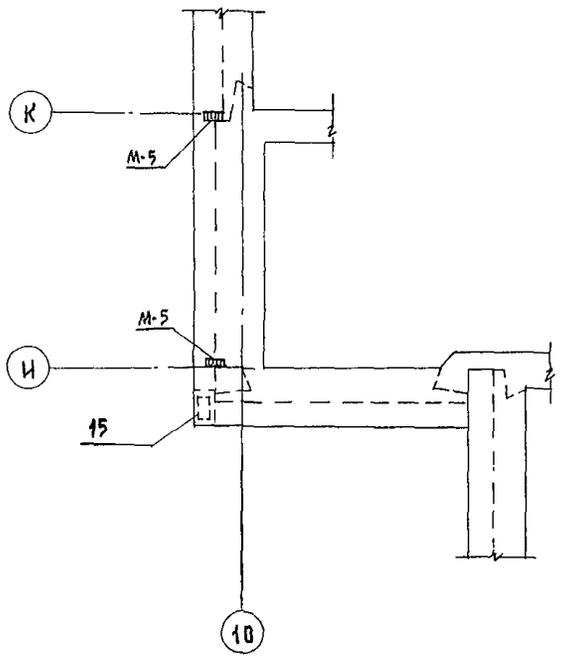

1-1

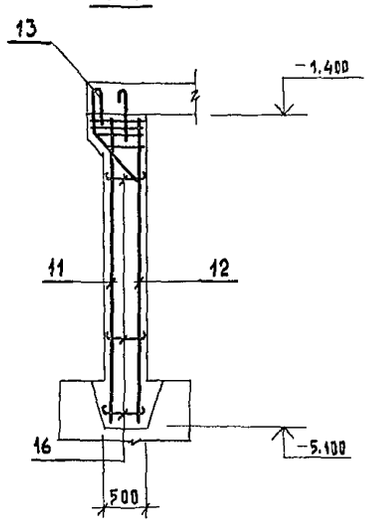

1. Данный лист смотреть совместно с листом 61, 63.
2. В местах пересечения сеток с каркасами, сетки обрезать для пропуска арматуры каркасов
3. Стыки сеток в нерабочем направлении выполнять внахлестку с перепуском не менее 100 мм.
4. Защитный слой - 30 мм.
5. Спецификация арматуры дана на листе 63.
6. Наружные монолитные стены бетонировать совместно с внутренними.

Гл. спец.	Мочалов		Т.П. 252-1-110		-КЖ4
Рук. маст.	Матоян				
Гл. конст. м.	Подольский		Унифицированный корпус для детей на 120 коек в каркасно-панельных конструкциях ИИ-04. Вариант со встроенным сооружением специальн. назначен.	Стадия	Лист	Листов
Норм. конт.	Филиппов			Р	62	66
Гл. арх. пр.	Милешин					
Гл. инж. пр.	Васина		Блок „А". Фрагмент плана N4 Армирование наружных стен	ГИПРОНИИЗДРАВ		
Гл. инж. пр.	Филиппов					
Ст. инж.	Богачева					

Привязан

Инв. №

Инв. № подл. | Подпись и дата | Взам. инв. № | Гл. спец. ТД | Воскресенский

Типовой проект 252-1-110
Альбом 13

Ведомость стержней

поз	эскиз
3	350 450
16	30 40 460 40 30

Спецификация к фрагменту плана N4

Формат	Зона	Поз.	Обозначение	Наименование	Кол	Примечание
				Стена С-14		
				Сборочные единицы		
		1	ТП А-III-200-76/139 А IV Л ИМ-21	Каркас К-6	30	
				Детали		
		2		ф 8 А I ГОСТ 5781-75 ℓ=4500	22	1,8 кг
		3		ф 8 А I ГОСТ 5781-75 ℓ=1250	44	0,5 кг
				Стена С-15		
				Сборочные единицы		
		1	ТП. А-III-200-76/139 А IV Л. ИМ-21	Каркас К6	15	
		4	то же	Каркас К7	9	
		5	ТДК-Н-I-70 Ч II Р III АЛ 4 Л КС-4-3	Изделие закладное МК-1	1	L_1=700
				Детали		
		6		ф 8 А I ГОСТ 5781-75 ℓ=3200	22	1,27 кг
		3		ф 8 А I ГОСТ 5781-75 ℓ=1250	44	0,5 кг
		7		ф 25 А III ГОСТ 5781-75 ℓ=2900	8	11,3 кг
		8		ф 25 А III ГОСТ 5781-75 ℓ=2500	8	9,7 кг
				Стена С-16		
				Сборочные единицы		
		9	Альбом 10	Каркас КР2.2	11	
				Детали		
		3		ф 8 А I ГОСТ 5781-75 ℓ=1250	22	0,5 кг
		10		ф 8 А I ГОСТ 5781-75 ℓ=1600	11	0,64 кг

Спецификация к фрагменту плана N4

Формат	Зона	Поз.	Обозначение	Наименование	Кол	Примечание
				Наружная стена в осях „И"-„К"		
				Сборочные единицы		
		11	У-01-01 вып 3 л 4	Сетка арматурная С-4	1	
		12	то же л 5	то же С-8	1	
		13	" л 46	Каркас ПК 11	1	
		14	У-01-01 вып 4 л 137	то же ПК 23	2	
		15	то же л 167	" ПК 56	1	
			У-01-01 вып 3 л 65	Изделие закладное М-5	2	
				Детали		
		16		ф 6 А I ГОСТ 5781-75 ℓ=600	110	0,12 кг
		7		ф 25 А III ГОСТ 5781-75 ℓ=2900	8	11,3 кг
		8		ф 25 А III ГОСТ 5781-75 ℓ=2500	8	9,7 кг
				Наружная стена в осях „10"-„11"		
				Сборочные единицы		
		17	ТП А-III-200-76/139 А IV Л ИСТ ИМ-21	Каркас К3	3	
		14	У-01-01 вып. 4 л. 137	то же ПК23	2	
				Детали		
		18		ф 8 А I ГОСТ 5781-75 ℓ=300	11	0.12 кг
				Материалы		
				Бетон М 250		13,52 м³

Ведомость расхода стали см на листе 66

Согласовано
Гл. спец. ТО Воскресенский
Взам. инв. №
Подпись и дата
Инв. № подл.

Привязан
Инв. №

Гл. спец. ТО	Мочалов	
Рук. маст.	Матоян	
Гл. конст. м.	Подольский	
Норм. конт.	Филиппов	
Гл. арх. пр.	Милешин	
Гл. инж. пр.	Васина	
Гл. инж. пр.	Филиппов	
Ст. инж.	Богачева	

Т. П. 252-1-110

Унифицированный корпус для детей в каркасно-панельных конструкциях ИН-04 на 120 коек. Вариант со встроенным сооружением вспомогательного назначен.

Стадия	Лист	Листов
Р	63	66

Блок „А". Спецификация к фрагменту плана N4

ГИПРОНИИЗДРАВ

252-1-110 Альбом 13

ФРАГМЕНТ ПЛАНА N5

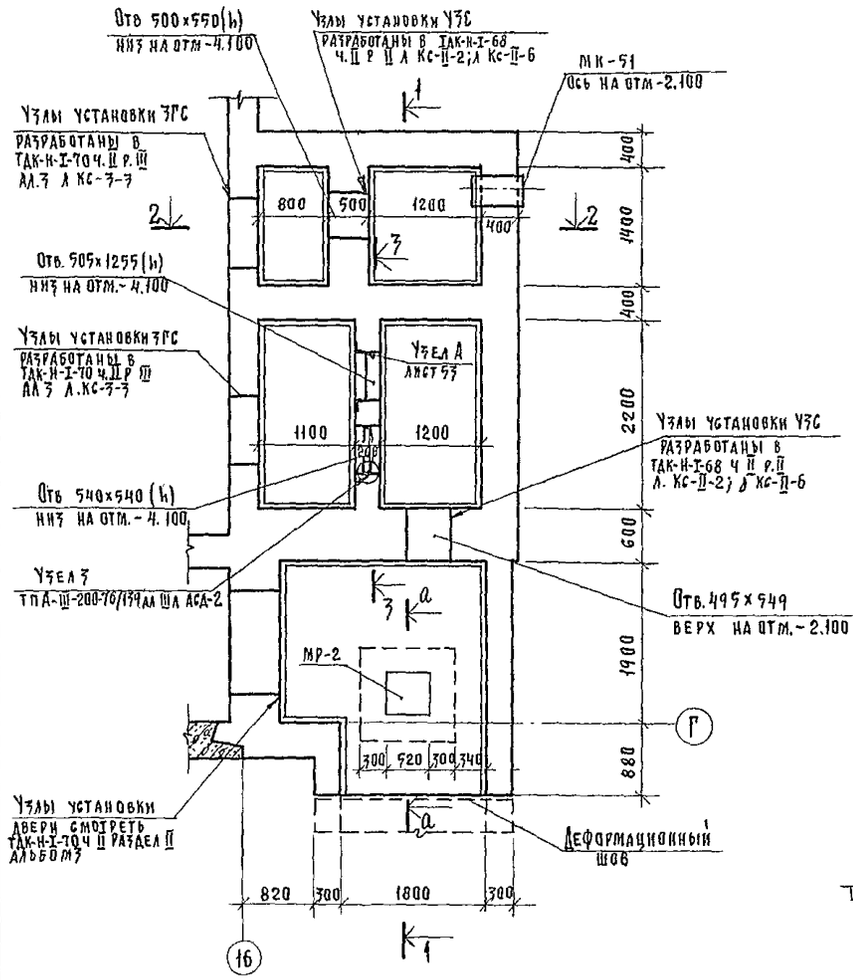

1 – 1

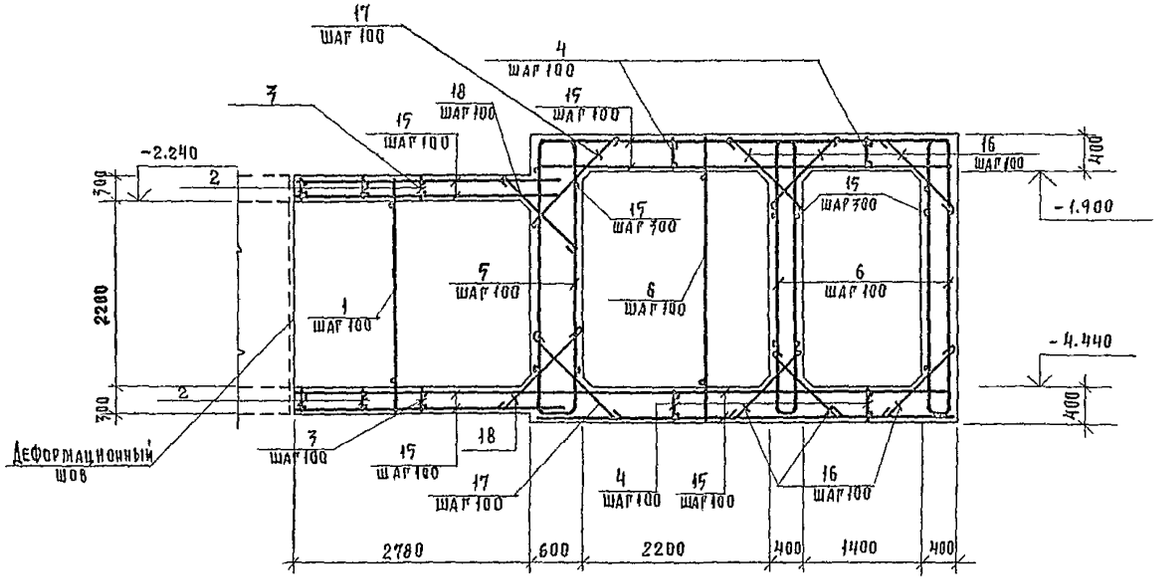

ПЛАН РАСКЛАДКИ АРМАТУРНЫХ КАРКАСОВ (РАСПРЕДЕЛИТЕЛЬНАЯ АРМАТУРА УСЛОВНО НЕ ПОКАЗАНА)

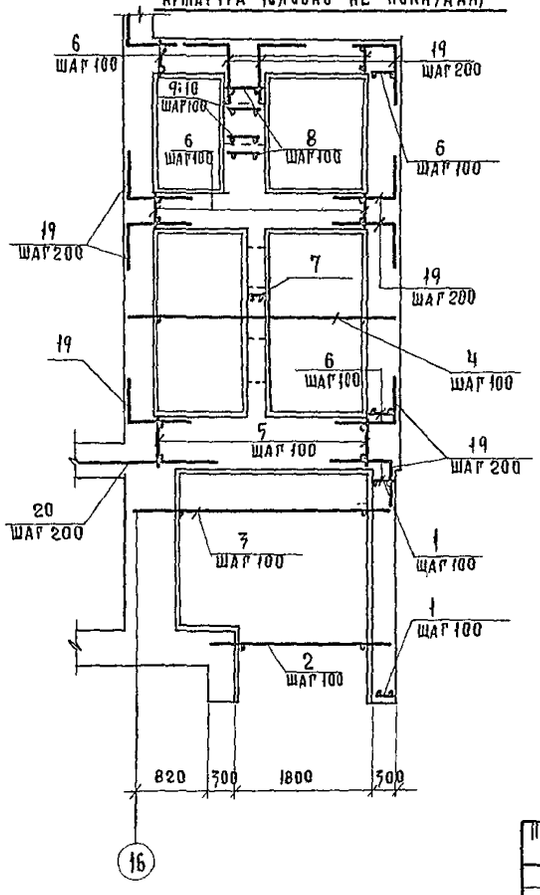

а-а

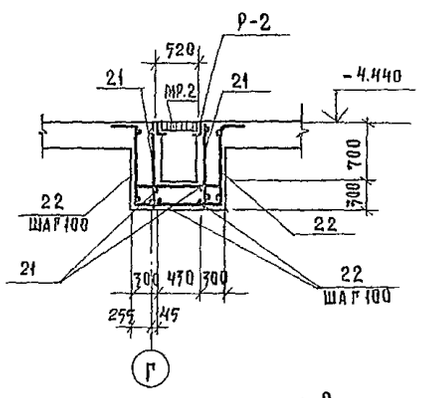

2 – 2

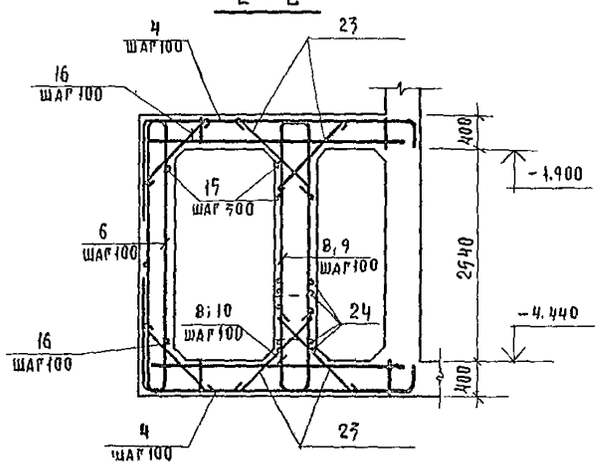

Армирование стен, днища и покрытия условно не показаны

3 – 3

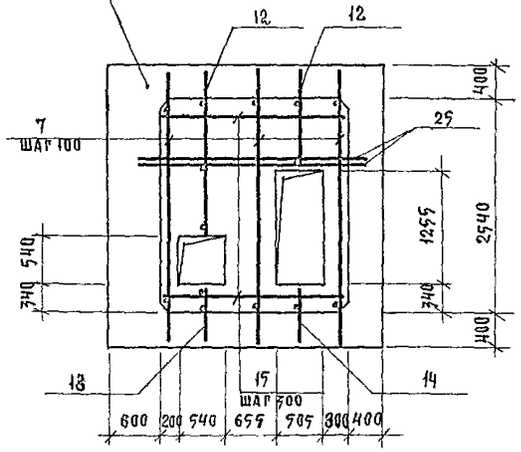

1. Основные примечания даны на листе 66.

ГА.СПЕЦ.ТО	МОЧАЛОВ		
РУК.МАСТ.	МАТОЯН		
ГА.КОНСТ.МАСТ	ПОДОЛЬСКИЙ		
НОРМ КОНТ.	ФИЛИППОВ		
ГА АРХ. ПР.	ЛИЛЕШИН		
ГА ИНЖ. ПР	БАСИНА		
ГА.ИНЖ. ПР	ФИЛИППОВ		
СТ.ИНЖ.	БОГДАНОВА		
Коп	Осипова		

Т.П. 252-1-110 – КЖ Ч

Унифицированный корпус для детей в каркасно-панельных конструкциях НН-04 на 120 коек. Вариант со встроенным сооружением вспомогательного назначения

Стадия	Лист	Листов
Р	64	66

Блок „А" Фрагмент плана N5 Опалубка и армирование входа.

ГИПРОНИИЗДРАВ

Привязан:

Инв. №

Согласовано: ГА спец. ОВ Колодцова; ГА спец. ТО Воскресенский

Инв. № подл. | Подпись и дата | Взам. инв. №

Формат 22п.

252-1-110 Альбом 13

Фрагмент плана №6

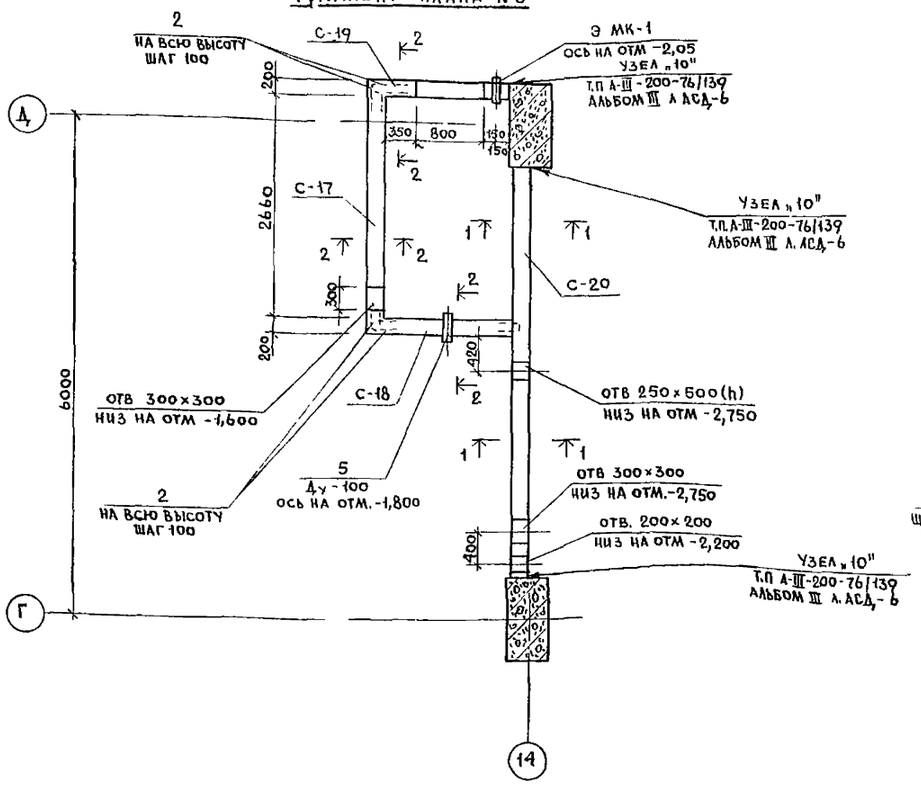

1-1

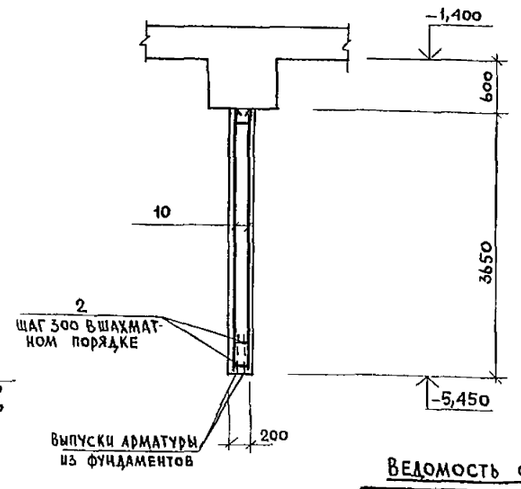

Ведомость стержней

Поз.	Эскиз
2	150 — 450
3	30 — 40 — 160 — 40 — 30

2-2

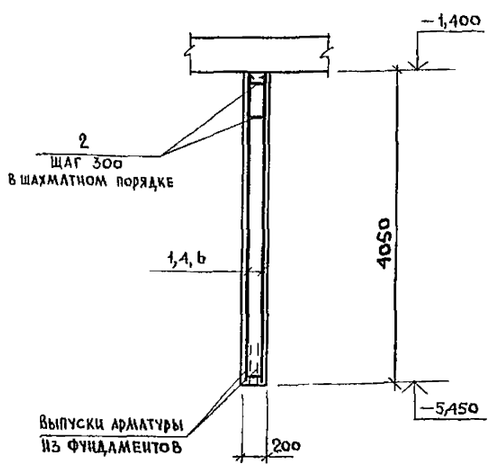

С-19

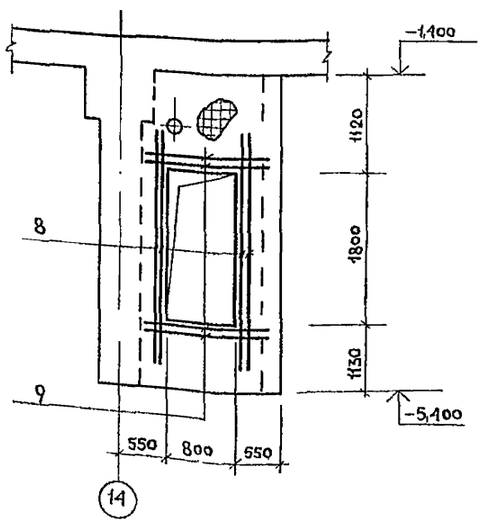

1. Армирование стен С17÷С20 делать аналогично армированию стены С10.
2. Ведомость расхода стали см. лист 66.

Спецификация к фрагменту плана №6

Формат	Зона	Поз.	Обозначение	Наименование	Кол	Примечание
				Стена С17		
				Сборочные единицы		
		1		Сетка арматурная ГОСТ 8478-66 100/100/8/8	24,6м²	200,0 кг
				Детали		
		2		ф8 AIII ГОСТ 5781-75 ℓ=1050 (шаг 100)	80	0,4 кг
		3		ф6 AI ГОСТ 5781-75 ℓ=300	221	0,1 кг
				Стена С18		
				Сборочные единицы		
		4		Сетка арматурная ГОСТ 8478-66. 100/100/8/8	11,7м²	95,9 кг
		5		Ду 100 ГОСТ 8732-78 ℓ=400	1	4,1 кг
				Детали		
		2		ф8 AIII ГОСТ 5781-75 ℓ=1050 (шаг 100)	80	0,4 кг
		3		ф6 AI ГОСТ 5781-75 ℓ=300	105	0,1 кг
				Стена С19		
				Сборочные единицы		
		6		Сетка арматурная ГОСТ 8478-66. 100/100/8/8	8,8м²	72,2 кг
		7	ТДК-Н-I-70 ч. II	Закладное изделие МК-1	8,8кг	L=500
				Детали		
		2		ф8 AIII ГОСТ 5781-75 ℓ=1050 (шаг 100)	80	0,4 кг
		3		ф6 AI ГОСТ 5781-75 ℓ=300	80	0,1 кг
		8		ф25 AIII ГОСТ 5781-75 ℓ=2900	8	11,2 кг
		9		ф25 AIII ГОСТ 5781-75 ℓ=1400	8	5,4 кг
				Стена С20		
				Сборочные единицы		
		10		Сетка арматурная ГОСТ 8478-66. 100/100/8/8	36,5м²	299,3 кг
				Детали		
		3		ф6 AI ГОСТ 5781-75 ℓ=300	330	0,1 кг
				Материалы		
				Бетон М 250		8,3 м³

Привязан

Инв. №

ГА.СП ТО	Мочалов	
Рук маст	Матоян	
Гл конст.м	Подольский	
Н.контр.	Филиппов	
Гл арх.пр	Милешин	
Гл инж. пр	Васина	
Гл инж. пр.	Филиппов	
Ст. инж.	Богачева	

Т. П. 252-1-110

Типовой унифицированный корпус для детей, в каркасно-панельных конструкциях ЦИ-04 на 120 коек. Вариант со встроенным сооружением вспомогательного назначения

Стадия	Лист	Листов
Р	65	66

Блок А.
Фрагмент плана №6. Спецификация к фрагменту плана №6.

ГИПРОНИИЗДРАВ

Инв.№ подл. | Подпись и дата | Взам. инв. № | Гл. спец ТО Воскресенский

Типовой проект 252-1-110 Альбом 13

Спецификация к фрагменту плана А5

Формат	Зона	Поз.	Обозначение	Наименование	Кол.	Примечание
				Вход А1		
				Сборочные единицы		
		1	Т.П А III-200-76/139 Л.ИМ-49	Каркас КВ-1	56	6,8кг.
		2	то же	то же КВ-2	20	9,7кг
		3	" Л ИМ-50	" КВ-4	40	10,9кг.
		4	"	" КВ-5	112	33,3кг.
		5	" Л ИМ-51	" КВ-6	26	42,0кг.
		6	"	" КВ-7	100	38,3кг.
		7	"	" КВ-9	14	34,5кг.
		8	"	" КВ-11	10	40,2кг.
		9	"	" КВ-8	11	26,8кг
		10	"	" КВ-10	5	11,8кг.
		11	" Л ИМ-52	" КВ-14	-	14,3кг.
		12	"	" КВ-12	6	13,3кг.
		13	"	" КВ-13	3	9,8кг.
		14	" Л.ИМ-51	" КВ-15	12	8,4кг
			ТДК-Н-I-70 Часть II	Закладное изделие МК-51	1	L+2a=700
			ТП А-III-200-76/139 А IV Л.ИМ-83	МР-2	1	
				Детали		
		15		Ф8А I ГОСТ 5781-75 ℓ=1010мп		
		16	ТП. А-III-200-76/139 А IV Л.ИМ-53	ОСВ-11	220	0,77кг.
		17	"	ОСВ-12	66	0,9кг
		18	"	ОСВ-14	66	0,86кг
		19	" ИМ-50	ОСВ-4	155	2,2кг.
		20	"	ОСВ-5	12	2,2кг.
		21	"	ОСВ-2 ℓ=55 м.п	—	0,9кг
		22	" ИМ-54	ОСВ-20	22	5,9кг.
		23	ИМ-53	ОСВ-10	60	0,83кг
		24		ОСВ-15	8	13,3кг.
		25		ОСВ-1	4	19,5кг
			ТП А III-200-76/139 А IV Л ИМ-83	Р-2	1	
				Материал		
				Бетон М 250		39,52 м³

Ведомость расхода стали

Марка элемента	Изделия арматурные																				Всего
	Арматура класса																				
	А I									А III											
	ГОСТ 5781-75									ГОСТ 5781-75											
	Ф6	Ф8	Ф10	Ф12	Ф14	Ф16	Ф20		Итого	Ф8	Ф10	Ф12	Ф16	Ф18	Ф20	Ф22	Ф25	Ф28	Ф32	Итого	
Монолитные стены	233,6	732,7	2184,8	223,8	2,6	—	393,6		3771,1	446,9	—	1308,9	790,5	1763,7	931,0	351,1	1802,1	5109,8	185	12689,0	16460,1
Монолитные фундаменты	109,7	108,6	761,6	—	—	68,8	—		979,5	—	10,8	5209,2	1812,4	3062,0	—	—	2414,0	—	—	12961,4	13940,9
Покрытия		768,3	2544,9	2843,8		2008,8	—		8165,8	—	852,7	3350,32	932,1	—	2955,6	—	10631,2	992,0	2044,8	21758,72	29924,52

Ведомость расхода стали

Марка элемента	Изделия арматурные	Изделия закладные (по проекту)																			
		ГОСТ 8510-72	ГОСТ 8509-72		ГОСТ 8732-78				ГОСТ 82-70									ГОСТ 103-70			
									Сталь прокатная широкополосная									Сталь полосовая	ГОСТ 7798-70	ГОСТ 5912-70	ГОСТ 10450-78
	100/100/8/8	L90x56x6	L50x5		Труба Ф159x5	Труба Ф133x4	Труба Ф108x4	Труба Ф76x3,5	-40x4	-240x10	-240x8	-190x10	-190x8	d 152x10	d -145x8	d 102x10	d 96x8	-100x10	Болт М12-110	Гайка М-12	Шайба М-12
Монолитные стены	1358,4	72,6	33,9		—	—	—	—	8,3	—	—	—	—	—	—	—	—	—	—	—	—
Монолитные фундаменты					20.40	3,80	3,70	0,63		18,70	7.02	4,61	1,67	1.63	1,20	0,42	0.31		12,32	2.50	0,42
Покрытия					—	—	—	—		—	—	—	—	—	—	—	—	1,9	—	—	—

Ведомость расхода стали

Марка элемента	Изделия закладные (по серии)																				
	ГОСТ 8732-78									ГОСТ 82-70				ГОСТ 5681-57		ГОСТ 7798-70		ГОСТ 10450-63	ГОСТ 5915-70		
	Труба стальная бесшовная горячедеформированная									Сталь прокатная широкополосная			Итого		Итого	Болты		Шайба	Гайка	Ст. пробка	
	Ф45x3	Ф57x4,5	Ф140x8	Ф159x4,5	Ф194x8	Ф219x8			Итого	88	810			86		М12x60	М12x110	М12	М12	d42	
Монолитные стены	2,48	34,97	1,99	9,62	3,49	566,93			619,48	31,06	58,26		89,32	170,8	170,8	0,22	1,32	0,056	0,58	7,6	

1. Армирование входа дано на листе 64.
2. Защитный слой арматуры - 20мм.
3. В месте деформационного шва установить анкерные болты d 12.

Согласовано
Гл. спец. ТО Воскресенск

Инв. № подл. | Подпись и дата | Взам. инв. №

Т.П. 252-1-110 КЖ4

Гл.спец.ТО	Мочалов	
Рук.АСМ	Матоян	
Гл.инж.	Подольский	
Норм.конт.	Филиппов	
Гл.арх.пр.	Милешин	
Гл.инж.пр.	Васина	
Гл.инж.пр.	Филиппов	
Ст.инж.	Богачева	

Привязан

Инв. №

Унифицированный корпус для детей в каркасно-панельных конструкциях ИИ-04 на 120 коек. Вариант со встроенным сооружением вспомогательного назначения

Блок „А"
Спецификация к фрагменту плана А5. Ведомость расхода стали

Стадия	Лист	Листов
Р	66	66

ГИПРОНИИЗДРАВ

Альбом 13

Ведомость
рабочих чертежей. основного комплекта

Лист	Наименование	Примечан
1	Общие данные	
2	Блок „Г" план подвала с расстановкой технологического оборудования	

Спецификация оборудования

Марка поз	Наименование	Примечание
38	Шкаф для одежды двухдверный 1020×581×1748	
50	Банкетка 1406×400×400	

Общие указания
Пояснительная записка

Унифицированный детский палатный корпус на 120 коек имеет вариант со встроенным сооружением вспомогательного назначения в подвале на основании утвержденного технического проекта. Приказ Минздрава СССР № 198 от 27. 02. 1980 г.

Данный вариант применяется совместно с основным типовым проектом унифицированного корпуса.

Три верхние этажа при привязке данного проекта остаются без изменений

В подвале блока „Г" расположен гардероб персонала домашней рабочей одежды с санузлом и душевыми.

Настоящий проект выполнен в соответствии с действующими нормами и правилами (в том числе по взрыво-пожарной безопасности)

Гл. архитектор проекта В. Милешин
Гл. инженер проекта З. Колмаков

Инв. № подл.	Подпись и дата	Взамен инв.	Гл. арх. проекта	Милешин
			Нач. отд. СР	Рощин
			Гл. спец. т. о.	Воскресенский

Привязан

Инв. №

Т.П. 252-1-110 ТХЗ

Гл. спец. т. о.	Трошин	
Нач. ОМТиКО	Ганзбург	
Гл. инж. отд.	Парафенюк	
Н. контр.	Колмаков	
ГИП	Колмаков	
Рук. группы	Чугунова	
Вед. инж.	Виноградова	
Техник	Павлова	

Унифицированный корпус для детей в каркасно-панельных конструкциях ИИ-04 на 120 коек. Вариант со встроенным сооружением вспомогательного назначен

Стадия	Лист	Листов
Р	1	2

Общие данные.

ГИПРОНИИЗДРАВ

Копировал: Рябова Формат: 22г

Типовой проект 252-1-110 Альбом 13

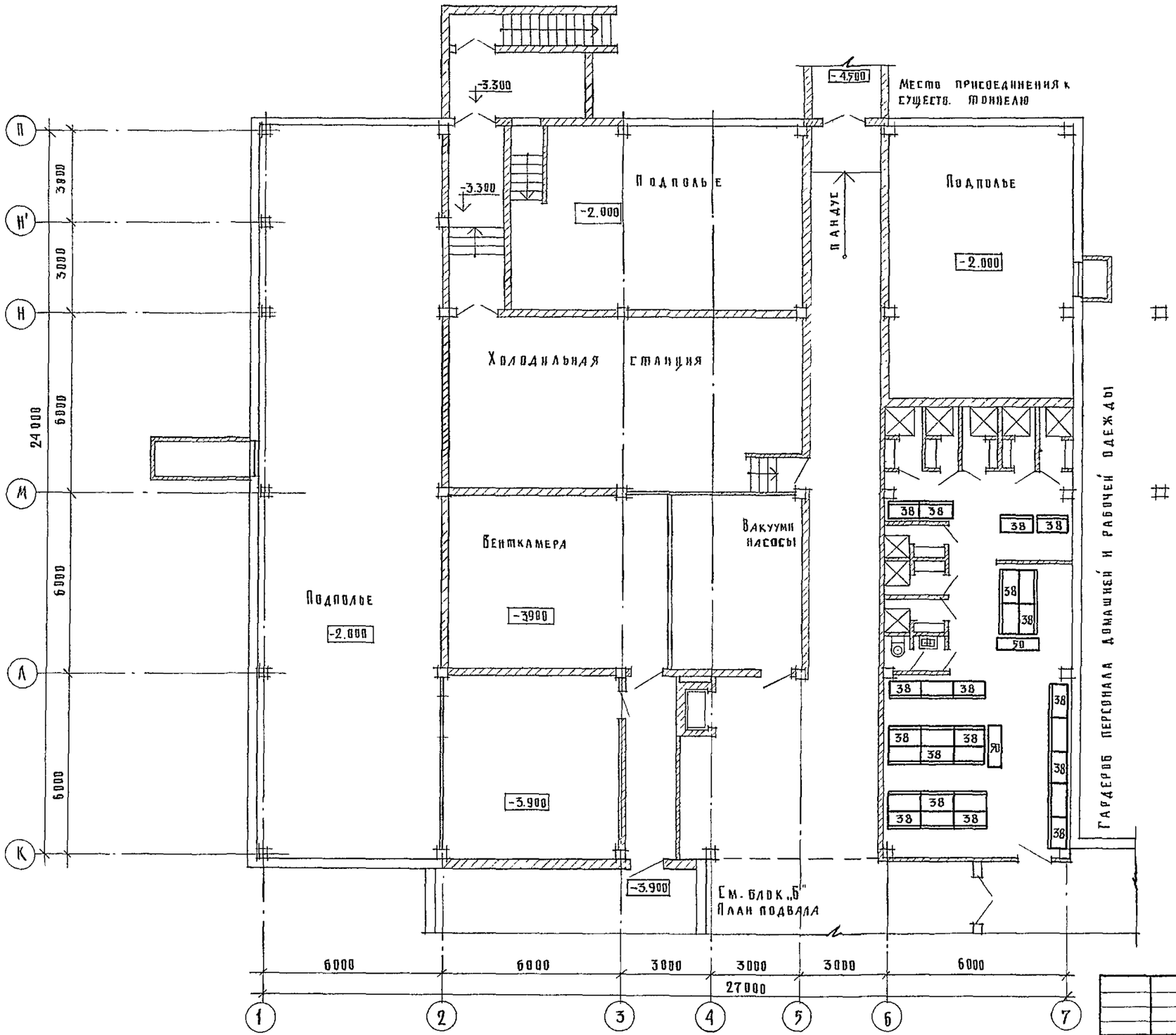

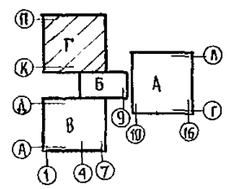

Гл. арх. пр-та	Малешин		
Нач. ОЭТиСР	Родин		
Гл. спец. ТО	Воскресенский		

Инв. N подл.	Подпись и дата	Взам. инв. N	

Привязан

Инв. N

Нач. ОМТиКО	Ганзбург	
Гл. инж. отд.	Парафенюк	
Н. контр.	Колмаков	
ГИП	Колмаков	
Рук. груп.	Чугунова	
Вед. инж.	Виноградова	

Т. П. 252-1-110 ТХ3

Унифицированный корпус для детей в каркасно-панельных конструкциях НН-04 на 120 коек. Вариант со встроенным сооружением вспомогательного назначения

Стадия	Лист	Листов
Р	2	

Блок „Г" План подвала с расстановкой технологического оборудования

ГИПРОНИИЗДРАВ

Копировал

Формат А2г

252-1-110
Альбом 17

Ведомость рабочих чертежей основного комплекта

Лист	Наименование	Примечание
1	Общие данные /начало/	
2	Общие данные /продолжение/	
3	Общие данные /окончание/	
4	Блок „А" План подвала в осях Д-М; 9-16	

Ведомость ссылочных документов

Обозначение	Наименование	Примечание
	Типовые изделия	
У-02-03	Нары высокие металлические	
	Типовые узлы	
А-III-100-76/137	Крепление стоек для кроватей полевых раскладных типа „П", устанавливаемых в 2 яруса	

Условные обозначения

электротехническая панель для операционных

Сводная спецификация

Поз/обозначение	Обозначение	Наименование	Кол.	Масса ед.кг	Примечание
1	2	3	4	5	6
9*	ИНД. ОН-7-301/2 ПРОЕКТ МОН-404-12	Стол медсестры 1100×630×740	2	30	Пост. заказчиком
24*	ТУ 46-22-693-76	Стул винтовой D=320; H=400-545	1		Пост. заказчиком
54*	ИНД. ОН-7-301/7 ПРОЕКТ МОН-404-01	Стул полумягкий 430×470×770	2	48	Пост. заказчиком
А-35*	ТУ 64-1-324-76	Кипятильник дезинфекционный электрический Э-40-220; 438×799×153	3	4,8	Пост. заказчиком
А-36*	ТУ 64-1-324-76	Кипятильник дезинфекционный электрический Э-34-220; 373×176×128	1	3.4	Пост. заказчиком
Г-3*	ТУ 64-1-1067-73	Весы медицинские для взвешивания детей ВМ-20; 585×265×230	2	12	Пост. заказчиком
Г-7*		Кювез 1К-13 1300×470×1140	11	15	Пост. заказчиком
Г-8*	ТУ-64-1-2837-76	Кровать для новорожденных КН: 800×460×990	40	15	Пост. заказчиком
Д-47*	ПРОЕКТ 9013-16 ИНД. ОН-7-376/16	Стол для детских весов 595×386×762	2		Пост. заказчиком
Д-94*	ПРОЕКТ 9013-031 ИНД. ОН-7-376/3	Стол пеленальный 750×750×980	2		Пост. заказчиком
К-114*	ГОСТ 14919-76	Плитка настольная бытовая двухконфорочная с жарочным шкафом „Тайга" ЭПЧШ-5,5-2-2.2/220; 558×385×395	1	28	Пост. заказчиком
К-223	ГОСТ 7261-71	Электрокипятильник непрерывного действия с автоматикой; КНЭ-100Б 508×376×820	2	38	Пост. заказчиком

Привязка настоящего типового проекта выполнена в соответствии с действующими нормами и правилами /в том числе по взрывопожарной безопасности/.

Настоящий проект выполнен в соответствии с действующими нормами и правилами /в том числе по взрывопожарной безопасности/

/ Гл. архитектор проекта Милешин
Гл. инженер проекта Козаков

Инв. № подл. | Подпись и дата | Взам. инв. № | Гл. архит. пр. Милешин | Нач. это и ср. Рощин | Гл. спец. гр. | Воскресенский

Привязан

Инв. №

т.п. 252-1-110 ТХ-5

Нач. отд.	Ганзбург	
Гл. инж. отд.	Парафенюк	
Нормокон.	Козаков	
Гип	Козаков	
Рук. груп.	Верхососов	
Инженер	Большакова	

Унифицированный корпус для детей в каркасно-панельных конструкциях ИИ-04 на 120 коек. Вариант со встроенным сооружением вспомогательного назначения

Стадия	Лист	Листов
Р	1	

Общие данные /начало/

ГИПРОНИИЗДРАВ

Копировал Цыганкова

формат 22г

252-1-110
Альбом 13

1	2	3	4	5	6
К-507*	ТУ 27-07-2799-73	ТЕЛЕЖКА РУЧНАЯ ДЛЯ СБОРА И ПЕРЕВОЗКИ ПОСУДЫ, СТОЛОВЫХ ПРИБОРОВ И ПОДНОСОВ, ТП, 767×470×890	2	14 5	ПОСТ ЗАКАЗЧИКОМ
К-604*	ТУ 27-07-3016-74	СТОЛ ПРОИЗВОДСТВЕННЫЙ РАЗДЕЛОЧНЫЙ; СР-1, 1100×630×850	1	33	ПОСТ ЗАКАЗЧИКОМ
К-660*	ТУ 100-19-237	СТЕЛЛАЖ СТАЦИОНАРНЫЙ АЛЮМИНЕВЫЙ, 1500×700×1500	1	23	ПОСТ. ЗАКАЗЧИКОМ
К-673*	ТУ 27-07-2603-71	ШКАФ ДЛЯ ХРАНЕНИЯ КУХОННОЙ ПОСУДЫ И ИНВЕНТАРЯ, ШХП; 770×425×1720	2	53	ПОСТ ЗАКАЗЧИКОМ
К-724	ТУ 27-07-3204-78	ВАННА МОЕЧНАЯ ДЛЯ МЫТЬЯ ПОСУДЫ ВМУ-3, 2010×670×800	1	60	ПОСТ ЗАКАЗЧИКОМ
Кр'	ТУ 14-11-80-74	КРОВАТЬ ПОЛЕВАЯ, РАСКЛАДНАЯ С МЕТАЛЛИЧЕСКОЙ СЕТКОЙ, УСТАНАВЛИВАЕМАЯ В 1 ЯРУС, ТИП „П" 1950×700×450	1		ПОСТ. ЗАКАЗЧИКОМ
Кр"	ТУ 14-11-80-74	КРОВАТЬ ПОЛЕВАЯ РАСКЛАДНАЯ С МЕТАЛЛИЧЕСКОЙ СЕТКОЙ, УСТАНАВЛИВАЕМАЯ В 2 ЯРУСА ТИП „П" 1950×800×450	2		ПОСТ ЗАКАЗЧИКОМ
	ТУ 14-11-80-74	КОМПЛЕКТ ИЗ 4-Х СТОЕК ДЛЯ УСТАНОВКИ КРОВАТЕЙ ПОЛЕВЫХ В 2 ЯРУСА	2		ПОСТ ЗАКАЗЧИКОМ
	ТУ 14-11-80-74	КОМПЛЕКТ ИЗ 2Х ДУГ ДЛЯ КРЕПЛЕНИЯ КРОВАТЕЙ МЕЖДУ СОБОЙ С ЗАЖИМАМИ	2		ПОСТ ЗАКАЗЧИКОМ
М-9*	ТУ 64-1-1315-72	ПОДСТАВКА ДЛЯ СТЕРИЛИЗАЦИОННЫХ КОРОБОК, 500×550×1085	2	7	ПОСТ ЗАКАЗЧИКОМ
М-10*	ТУ 64-1-1315-72	ПОДСТАВКА ДЛЯ ТАЗОВ Х-000-ОМ, 434×495×760	2	5	ПОСТ ЗАКАЗЧИКОМ
М-14*	ОСТ 64-1-164-75	СТОЛИК ИНСТРУМЕНТАЛЬНЫЙ РАЗБОРНЫЙ, СИ-4, 760×490×840	5	16	ПОСТ ЗАКАЗЧИКОМ
М-15*	ОСТ 64-1-164-75	СТОЛИК МАНИПУЛЯЦИОННЫЙ; СМ; 755×455×900	1	25	ПОСТ ЗАКАЗЧИКОМ
М-24*	ТУ 64-1-141-73	ШКАФ МЕДИЦИНСКИЙ ДВУСТВОРЧАТЫЙ, 830×451×1610	1	70	ПОСТ ЗАКАЗЧИКОМ
М-33*	ТУ 64-1-875-72	СТОЛИК ХИРУРГИЧЕСКИЙ С РУЧНЫМ ПОД'ЕМОМ ПАНЕЛИ, 800×460×(990-1540)	1	12	ПОСТ ЗАКАЗЧИКОМ
М-35*	ТУ 64-1-217-75	КРОВАТЬ ФУНКЦИОНАЛЬНАЯ, КФ-1, 900×667×1460	40	39	ПОСТ ЗАКАЗЧИКОМ
Н	ТИПОВОЙ ПРОЕКТ У-02-03	НАРЫ ВЫСОКИЕ МЕТАЛЛИЧЕСКИЕ 1800×550×1850	5	702	ПОСТ ЗАКАЗЧИКОМ
О-5*	ТУ 64-1-2042-71	АППАРАТ ПОРТАТИВНЫЙ ДЛЯ ИСКУССТВЕННОГО ДЫХАНИЯ ДП-2; 450×400×150	1	10	ПОСТ. ЗАКАЗЧИКОМ

1	2	3	4	5	6
О-12*	ТУ 64-1-650-75	ШТАТИВ ДЛЯ ДЛИТЕЛЬНЫХ ВЛИВАНИЙ; ШАВ-2, D=(110-350), H=(1240-2150)	1	8	ПОСТ ЗАКАЗЧИКОМ
О-26*	ТУ 64-1-1423-75	ОТСАСЫВАТЕЛЬ ХИРУРГИЧЕСКИЙ С ЭЛЕКТРОПРИВОДОМ, ОХ-2; 660×265×405	1	23	ПОСТ ЗАКАЗЧИКОМ
О-37*	ТУ 64-1-483-77	СВЕТИЛЬНИК МЕДИЦИНСКИЙ 4-РЕФЛЕКТОРНЫЙ ПЕРЕДВИЖНОЙ; СМ-28, H=1900; D=550; L ОСН.=550; L ШТАНГИ С ПРОТИВОВЕСОМ И КОЖУХОМ=1750 ММ	1	60	ПОСТ ЗАКАЗЧИКОМ
О-88*	ТУ 64-1-1031-73	АППАРАТ ДЛЯ ИНГАЛЯЦИОННОГО НАРКОЗА ПРЕРЫВИСТОГО ПОТОКА; НАПП-2, 486×593×960	1	40	ПОСТ ЗАКАЗЧИКОМ
О-116*	ТУ 64-1-431-74	РЕСПИРАТОР ОБЪЕМНО-ЧАСТОТНЫЙ ДЕТСКИЙ „ВИТА-1"	1	20	ПОСТ ЗАКАЗЧИКОМ
О-125*	ТУ 64-1-1299-75	ИНДИКАТОР СТАДИЙ НАРКОЗА ПЕРЕНОСНЫЙ; ИСНП-1, 350×350×1700	1	32	ПОСТ ЗАКАЗЧИКОМ
Р-14*	ТУ 64-1-1196-74	НЕГАТОСКОП ОБЩЕГО НАЗНАЧЕНИЯ, Н-48, 420×222×660	1	10	ПОСТ ЗАКАЗЧИКОМ
СОП	ТУ 64-1-612-75	СТОЛ ОПЕРАЦИОННЫЙ ПОЛЕВОЙ 1950×900×800	1	50	ПОСТ ЗАКАЗЧИКОМ
Х-204*	ТУ 27.04.481-75; ГОСТ 16317-70	ХОЛОДИЛЬНИК ЭЛЕКТРИЧЕСКИЙ БЫТОВОЙ „ЗИЛ", КШ-200 (МОДЕЛЬ 63); 590×650×1385	3	90	ПОСТ ЗАКАЗЧИКОМ
Ц-6	ТУ 64-1-1445-78 Е	ОБЛУЧАТЕЛЬ БАКТЕРИЦИДНЫЙ НАСТЕННЫЙ, ОБН-150; 1070×140×80	2	5	ПОСТ ЗАКАЗЧИКОМ
Ц-11	ТУ 64-1-1445-78 Е	ОБЛУЧАТЕЛЬ БАКТЕРИЦИДНЫЙ ПОТОЛОЧНЫЙ ОБП-300, 1070×160×1155	1	11	ПОСТ ЗАКАЗЧИКОМ
Э-2	ТУ 21-РСФСР-327-75	САНВ БОЛЬНИЧНЫЙ С АРМАТУРОЙ, СБ-1, 450×500×2075	2	20,3	ПОСТ ЗАКАЗЧИКОМ

Инв. № подл. | Подпись и дата | Взам. инв. № | Гл. архитек. пр. | Нач. ЭТО и СР | Милешин | Рощин | Гл. спец. ТО | Воскресенский

Т.П. 252-1-110 ТХ-5

Привязан.

Инв. №

Нач. ОМТ и КС	Танзбург	
Гл. инж. отд.	Парафенюк	
Нормоконт.	Козаков	
ГИП	Козаков	
Рук. груп.	Верхососов	
Рук. груп.	Бакшевский	
Инженер	Большакова	

Унифицированный корпус для детей в каркасно панельных конструкциях НН-04 на 120 коек. Вариант со встроенным сооружением вспомогательного назначения

Стадия	Лист	Листов
Р	2	

Общие данные / продолжение

ГИПРОНИИЗДРАВ

Копировал Сабр

Формат 22г

1	2	3	4	5	6
Э-8*	ОСТ 6-05-37-77	ВАННОЧКА ДЕТСКАЯ 900×450×250	1		ПОСТ ЗАКАЗЧИКОМ
Э-37	ГОСТ 8631-75	РАКОВИНА СТАЛЬНАЯ ЭМАЛИРОВАННАЯ РСТО-1 500×400×540	4	40	ПОСТ ЗАКАЗЧИКОМ
Э-46	ТУ 21-РСФСР-328-75	УМЫВАЛЬНИК ХИРУРГИЧЕСКИЙ, 650×590×190	1	18	ПОСТ ЗАКАЗЧИКОМ
Э-55	ГОСТ 13560-68	УМЫВАЛЬНИК ПОЛУКРУГЛЫЙ; „УТРО"; 550×480×180	3	11.5	ПОСТ. ЗАКАЗЧИКОМ
Э-73		МОЙКА ДЛЯ КЛЕЕНОК ЧУГУННАЯ ЭМАЛИРОВАННАЯ; 1400×450×690	2	70	ПОСТ ЗАКАЗЧИКОМ
Ю-106*	СТУ 17-60	ВЕДРО ПЕДАЛЬНОЕ 315×373×360	2	3.5	ПОСТ. ЗАКАЗЧИКОМ
Ю-701*	ИНДИВИДУАЛЬНОЕ ИЗГОТОВЛЕНИЕ	СТЕЛЛАЖ ДЕРЕВЯННЫЙ 1000×400×2250	2		ПОСТ ЗАКАЗЧИКОМ
—	ГОСТ 13861-68*	РЕДУКТОР КИСЛОРОДНЫЙ ДКП-1-65	3	2.4	ПОСТ. ЗАКАЗЧИКОМ
—	ГОСТ 949-73*	БАЛЛОН 40-150	3	60	ПОСТ ЗАКАЗЧИКОМ

* Учитывается в сводной спецификации лечебного учреждения

Пояснительная записка.

Размещение каждой категории укрываемых предусматривается в отдельных помещениях (110 мест)

Новорожденные (40 мест), грудные (40 мест) располагаются в один ярус на соответствующих возрасту кроватях. Для недоношенных детей предусматриваются кювезы (в числе 40 мест).

В отсеке для грудных детей помещаются и тяжелобольные дети старше года (5 мест: 4 места - на двухъярусных кроватях, одно место - на одноярусной кровати). В помещениях для больных предусматривается оборудование и мебель для постов медицинских сестёр.

Персонал (25 мест) размещается на нарах в два яруса: 4 места для сидения в нижнем ярусе, одно - для лежания в верхнем ярусе.

Для медицинского обслуживания предусматривается предоперационно-стерилизационная, операционная-перевязочная, для обеспечения питанием-буфетная. Для новорожденных, грудных детей и тяжелобольных детей старше года оборудуются отдельные санкомнаты

Мебель и оборудование, необходимые в режиме убежища, доставляются из основных помещений корпуса.

Привязан	Нач. ОМТиКС	Ганзбург		ТП 252-1-110	ТХ-5
	Гл. инж. пр.	Парафенюк			
	Нормоконт.	Козаков		Унифицированный корпус для детей в каркасно панельных конструкциях НП-04 на 120 коек вариант со встроенным сооружением вспомогательного назначения	Стадия: Р; Лист: 3; Листов:
	ГИП	Козаков			
	Рук. пр.	Верхососов		Общие данные /окончание/	ГИПРОНИИЗДРАВ
Инв. №	Инженер	Большакова			

Копировал. Формат 22г

Альбом 13

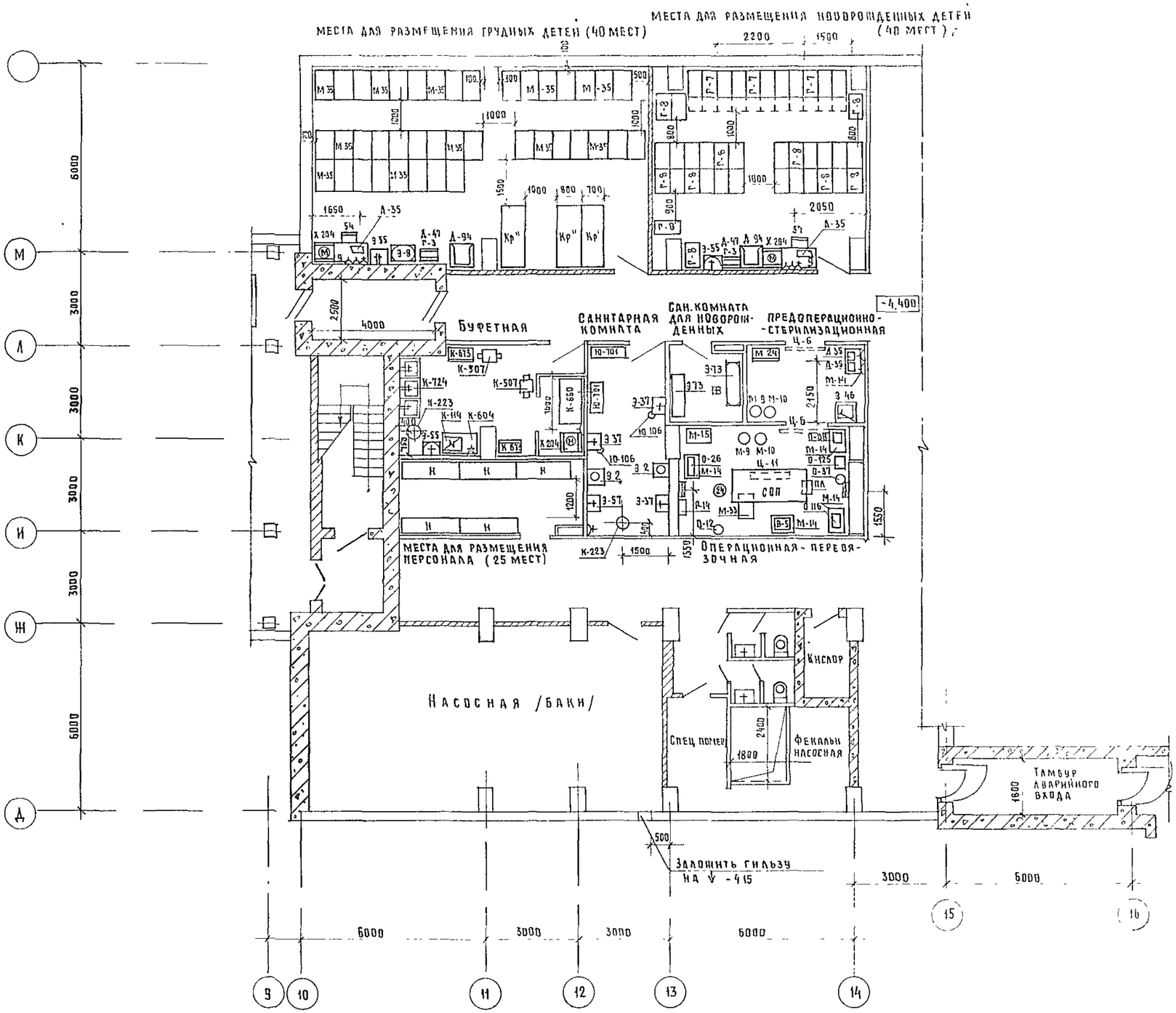

				Т П. 252-1-110			ТХ-5
			Нач ОМТиК	Ганзбург			
ПРИВЯЗАН			Гл инж от	Парафенюк	УНИФИЦИРОВАННЫЙ КОРПУС ДЛЯ ДЕТЕЙ В КАРКАСНО-ПАНЕЛЬНЫХ КОНСТРУКЦИЯХ НН-04 НА 120 КОЕК ВАРИАНТ СО ВСТРОЕННЫМ СООРУЖЕНИЕМ ВСПОМОГАТЕЛЬНОГО НАЗНАЧЕНИЯ	СТАДИЯ	ЛИСТ	ЛИСТОВ
			Норм конт	Козаков		Р	4	
			Гип	Козаков				
			Рук груп	Верхососов	БЛОК А ПЛАН ПОДВАЛА С РАССТАНОВКОЙ МЕБЕЛИ И ОБОРУДОВАНИЯ В ОСЯХ Д-М, 9-16	ГИПРОНИИЗДРАВ		
			Рук. груп.	Бакшевский				
ИНВ №			Инженер	Большакова				

Копировал Сава

Формат 22г

Инв № | Дл. | Подпись и дата | Взам инв № | Нач ЭТО и СР | Рощин

gost.e-ecolog.ru