ТИПОВОЙ ПРОЕКТ

252-1-110

УНИФИЦИРОВАННЫЙ КОРПУС ДЛЯ ДЕТЕЙ В КАРКАСНО-ПАНЕЛЬНЫХ КОНСТРУКЦИЯХ ИИ-04 НА 120 КОЕК

АЛЬБОМ 11

ВИТРАЖИ

gost.e-ecolog.ru

ПРИВЯЗАН

ИНВ. №

ТИПОВОЙ ПРОЕКТ

УНИФИЦИРОВАННЫЙ КОРПУС ДЛЯ ДЕТЕЙ В КАРКАСНО-ПАНЕЛЬНЫХ КОНСТРУКЦИЯХ ИИ-ОЧ НА 120 КОЕК

АЛЬБОМ 11

СОСТАВ ПРОЕКТА:

Альбом 1 Архитектурные решения ниже отм. 0.000. Конструкции железобетонные ниже отм. 0.000.
Альбом 2 Архитектурные решения выше отм. 0.000. Конструкции железобетонные выше отм. 0.000.
Альбом 3 Технология. Лечебные газы.
Альбом 4 Отопление, вентиляция и кондиционирование воздуха. Теплоснабжение и холодоснабжение.
Альбом 5 Водопровод, канализация и водостоки.
Альбом 6 Электрооборудование.
Альбом 7 Устройство связи.
Альбом 8 Автоматизация сантехнических устройств.
Альбом 9 Монтажные узлы и детали. Монолитные участки.
Альбом 10 Изделия заводского изготовления. Железобетонные, арматурные, металлические.
Альбом 11 Витражи.
Альбом 12 Задание заводу-изготовителю на щиты автоматизации.
Альбом 13 Архитектурные решения, конструкции железобетонные ниже отм. 0.000. Технология. Вариант с помещениями вспомогательного назначения, приспособленными под убежище.
Альбом 14 Отопление и вентиляция. Кондиционирование воздуха. Водопровод и канализация. Вариант с помещениями вспомогательного назначения, приспособленными под убежище.
Альбом 15 Электрооборудование. Устройство связи. Вариант с помещениями вспомогательного назначения, приспособленными под убежище.
Альбом 16 Автоматизация сантехнических устройств. Вариант с помещениями вспомогательного назначения, приспособленными под убежище.
Альбом 17 Задание заводу-изготовителю на щиты автоматизации. Вариант с помещениями вспомогательного назначения, приспособленными под убежище.
Альбом 18 Архитектурные решения, конструкции железобетонные ниже отм. 0.000. Технология. Вариант с хозяйственно-бытовыми помещениями в подвале, приспособленными под ПРУ.
Альбом 19 Отопление и вентиляция. Кондиционирование воздуха. Водопровод и канализация. Вариант с хозяйственно-бытовыми помещениями в подвале, приспособленными под ПРУ.
Альбом 20 Электрооборудование. Устройство связи. Вариант с хозяйственно-бытовыми помещениями в подвале, приспособленными под ПРУ.
Альбом 21.84 Сметы. Общестроительные и сантехнические работы.
Альбом 22.84 Сметы. Электромонтажные работы и технологическое оборудование.
Альбом 23.84 Сметы. Вариант с помещениями вспомогательного назначения, приспособленными под убежище.
Альбом 24.84 Сметы. Вариант с хозяйственно-бытовыми помещениями в подвале, приспособленными под ПРУ.
Альбом 25 Проектная документация по переводу хозяйственно-бытовых помещений в подвале для использования под ПРУ.

Примененные типовые проекты: Типовой проект „А-II-III-100-76/37 альбом 6; Распространяет: Киевский филиал ЦИТП.

Альбом 26 Ведомости потребности в материалах.
Альбом 27 Ведомости потребности в материалах
Альбом 28 Ведомости потребности в материалах.

Разработан проектным институтом „ГИПРОНИИЗДРАВ"
Главный инженер института Белов В.В.

Технический проект утвержден Минздравом СССР
приказ № 198 от 27 февраля 1980 г.
Рабочие чертежи введены в действие „ГИПРОНИИЗДРАВОМ"
приказ № 33 от 12.02 1982 г.

Привязан:
Инв. №

Копировал:
Формат 22Г

Ведомость рабочих чертежей основного комплекта КМ

Лист	Наименование	стр.	Примечание
1	Блоки: А, В, Г. Общие данные. Витражи.		
2	Блоки: А, В, Г. Общие данные./окончание/. Витражи.		
3	Блок А. Схема витража №2 по оси „А" м/о „14÷11. Виды по стр. А, А¹, Б.		
4	Блок А. Схема витража №3 по оси „16" м/о „Г-А".		
5	Блок „А". Схема витража №1 по оси „Г" м/о „11-13". Виды по стр. В, В¹, Г.		
6	Блок А. Перегородка №1. Блоки: В, Г. Перегородка №4.		
7	Блоки: В, Г. Перегородки: №2, №2¹, №2*, №3		
8	Блоки: В, Г. Перегородка №5. Перегородка №9/обратна №5/. Виды по стр. Ж, И.		
9	Блок В. Перегородка №6. Блок Г. Перегородка №10. Виды по стр. Л, Н.		
10	Блок Г. Перегородки №7, 8 Виды по стр. М, П.		
11	Блок А. Решетка №1. Блоки В, Г. Перегородка №11. Вид по стр Р. Узел 25		
12	Блоки: А, В, Г. Узлы 1, 3, 7÷11		
13	Блоки: А, В, Г. Узлы 2, 4, 5, 6, 12		
14	Блоки: А, В, Г. Узлы 13÷16, 24		
15	Блоки: А, В, Г Узлы 17÷23, 26		

Ведомость ссылочных и прилагаемых документов

Обозначение	Наименование	Примечание
	Ссылочные документы Типовые изделия	
ШИФР Э-71-184	Типовые конструкции деталей зданий и сооружений. Унифицированные конструкции из алюминиевых сплавов для первоочередного промышленного изготовления и применения в гражданском строительстве. Витражи общественных зданий. Рабочие чертежи „КМ". Альбомы с I по VI.	

1. Конструкции витражей разработаны на основании типовых унифицированных конструкций из алюминиевых сплавов /АД 31-71/ для первоочередного промышленного изготовления и применения в гражданском строительстве одобренных Гражданстроем/шифр Э-71-184/.
2. Витражи изготовляются из новых прессованных профилей серии П-I /холодные профили/.
3. Конструктивные решения всех витражей предусматривают безболтовые соединения несущих ригелей со стойками, где пустотелые облегченные ребристые вкладыши привариваются к стойкам на электрозаклепках (d=14мм), а ригели прикрепляются методом заводского и монтажного обжима, который выполняется ручными или механическими /пневматическими/ обжимами
4. Все штапики, притворы и нащельники так же прикрепляются безболтовым способом к основным несущим конструкциям витражей.
5. Опорные детали вертикальных импостов выполняются из стали марки В ст. 3 кп 2 ГОСТ 380-71*
Опорные детали вертикальных импостов привариваются к закладным деталям. Сварку производить электродами Э-42 ГОСТ 9467-75.
Толщина сварного шва h-4мм.
6. Все заводские и монтажные соединения алюминиевых элементов витражей выполняются на стальных кадмированных болтах, винтах, шпильках.
7. Остекление витражей производится витринным неполированным стеклом толщиной δ= 6,5мм. ГОСТ 7380-77.
8. Все алюминиевые профили полируются и анодируются бесцветно /толщина анодной пленки 15÷20 микрон/.
9. Места подходов стоек и ригелей к строительным конструкциям обрамляются специальными скользящими элементами, которые для обеспечения свободы температурных и усадочных деформаций витража, крепятся к строительным конструкциям, примыкающим к витражам.
Крепление скользящих переходных элементов к строительным конструкциям осуществляется при помощи специальной пружинки, прикрепленной к стене дюбелем. Пружинка имеет компенсирующую, позволяющую выставить переходной элемент в плоскости витражной конструкции.
10. Все стальные элементы, имеющие контакт с алюминиевыми конструкциями, покрываются цинком Ц 6м
по плоскости контакта изолируются тиоколовой лентой ТУ-38-10574-70.
11. Монтаж стекла производится на месте строительства, а их герметизация осуществляется только ленточными и пастообразными герметиками.
12. Скобяные изделия должны быть разработаны на стадии КМД.
13. Изготовление и монтаж конструкций витражей вести в соответствии с ВСН 18-73 Госгражданстрой и ТУ завода изготовителя.

Привязан:

Т.П. 252-1-110 КМ

Унифицированный корпус для детей в каркасно-панельных конструкциях ИИ-04 на 120 коек	Стадия	Лист	Листов
	Р	1	15
Блоки: А, В, Г. Общие данные /Витражи/	ГИПРОНИИЗДРАВ		

Нач. ОГ	Платонов	
Н. контр.	Осадько	
Рук. гр.	Осадько	
Инж.	Александрова	

Гл. спец. по — Воскресенский
Гл. арх. пр-а — Мелешин
Гл. инж. пр-та — Васина
Взам. инв. №
Подпись и дата
Инв. № подл.

Копировал: Формат 22г

Альбом 11

Заказная спецификация алюминия

№ п.п.	Нормаль	Марка сплава	Длина в п.м.	Вес 1го п.м профиля, кг	Вес профиля кг.	Примечан
1.	ПI - 02А	АД31Т1	1100,0	2,43	2673,0	ГОСТ 4784-74*
2.	ПI - 01	АД31Т1	100,0	2,08	208,0	
3	ПI - 05	АД31Т1	370,0	1,39	514,3	
4	ПI - 08	АД31Т1	350,0	1,81	633,5	
5	ПI - 09	АД31Т1	430,0	0,374	160,82	
6	ПI - 10	АД31Т1	2500,0	0,36	900,0	
7.	ПI - 19	АД31Т1	1100,0	0,3	330,0	
8.	Вкладыши	АД31Т1	—	—	541,38	
9	Ал. лист δ=2мм	АМг2М	—	(1м²) 5.15	1039	ГОСТ 21631-76

Итого: 7т.

Заказная спецификация стеклопакета

№ п.п.	Размеры стеклопакета мм: Длина	Ширина	Толщ.	Площадь 1го стекла м²	Кол-во шт.	Общая площадь
1	—	—	30	—	—	170,0

Заказная спецификация витринного неполированного стекла δ=6,5 мм ГОСТ 7380-77

№ п.п.	Размеры стекла в мм: Длина	Ширина	Толщ	Площадь 1го стекла м²	Кол. шт.	Общая площадь всех стекол м²
1.	2950	2950	6,5	8,7	—	500,0

Заказная спецификация стали

№ п.п.	Нормаль	Длина п.м	Кол-во шт.	Вес 1 пм в кг.	Общий вес в т профиля	Примечан
Сталь прокатная полосовая ГОСТ 103-76 Материал - сталь ВСТ.3КП2 ГОСТ 380-71*						
1.	δ = 6 мм	—	—	—	0.700	

Заказная спецификация материалов

№ п.п	Наименован.	Ед. изм.	Кол-во	ТУ. или ГОСТы	Примечания
1	Мастика полиизобутиленов. УМС-50	кг	50,0	ГОСТ 14791-69	
2	Клей 88НП	кг	25.0	ТУ38-105540-73	
3	Герметик ГС-1	кг	50.0	ТУ6-10-1010-75	

Заказная спецификация резины

№ п.п	Эскиз	Марка смеси	Вес в кг	Условия работы уплотнителя
РП-1	5,5; 16+0,3	Р-29	700,0	Резина губчатая ТУ 38-105376-72

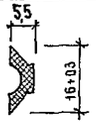

Заказная спецификация скобяных изделий

№ п.п	Наименование изделий	Ед изм	Кол-во	Ссылка на шифр, альбом, N листа с установочными узлами
1.	Петля (ПI-22; ПI-23)	шт.	168	Шифр Э-71-184 Альбом V КМ-203
2	Нижний шпингалет „ШЗ" ГОСТ 5090-73	компл.	8	—— " ——
3	Верхний шпингалет „ШЗ" ГОСТ 5090-73	компл.	8	—— " ——
4	Замок ЗВС ГОСТ 5089-73	шт	48	Шифр Э 71-184 Альбом V, КМ-204
5	Ручка	компл.	56	—— " ——

Гл. инж. пр-та Басина

Привязан

Инв. №

Нач. ОГ	Платонов	
Н. контр	Осадько	
Рук. гр	Осадько	
Ст инж	Острейко	
Инженер	Александрова	

т.п. 252-1-110 КМ

Унифицированный корпус для детей в каркасно-панельных конструкциях НН-04 на 120 коек

Стадия	Лист	Листов
Р	2	

Блоки А, В, Г Общие данные / окончание / витражи

ГИПРОНИИЗДРАВ

Копировал: Савы Формат 22г

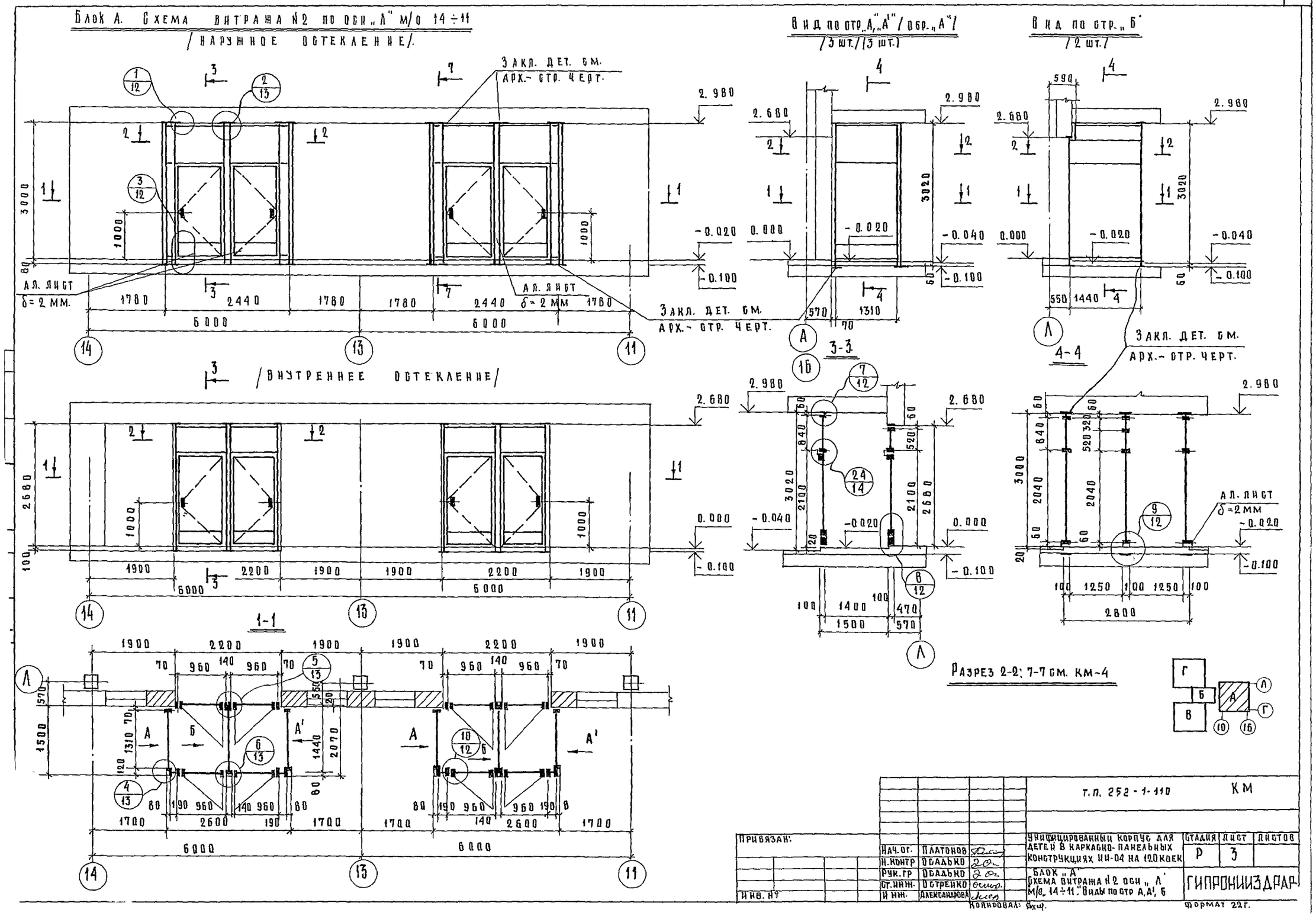
Блок А. Схема витража №2 по оси „Л" м/о 14÷11
/наружное остекление/
Вид по стр. „А", „А'" /обр. „А"/
/3 шт./(3 шт.)
Вид по стр. „Б"
/2 шт./
Закл. дет. см. арх.- стр. черт.
Ал. лист δ=2 мм.
/внутреннее остекление/
3-3
4-4
1-1
Разрез 2-2; 7-7 см. КМ-4
т.п. 252-1-110
КМ
Привязан:
Инв. №
Нач. ог. Платонов
Н. контр Осадько
Рук. гр Осадько
Ст. инж. Остренко
И. инж. Александрова
Унифицированный корпус для детей в каркасно-панельных конструкциях ИИ-04 на 120 коек
Блок „А" Схема витража №2 оси „Л" м/о 14÷11. Виды по стр А, А', Б
Стадия Р
Лист 3
Листов
ГИПРОНИИЗДРАВ
Копировал:
Формат 22г.

БЛОК А. СХЕМА ВИТРАЖА №7 ПО ОСИ „16" М/О „Г-А"

/НАРУЖНОЕ ОСТЕКЛЕНИЕ/

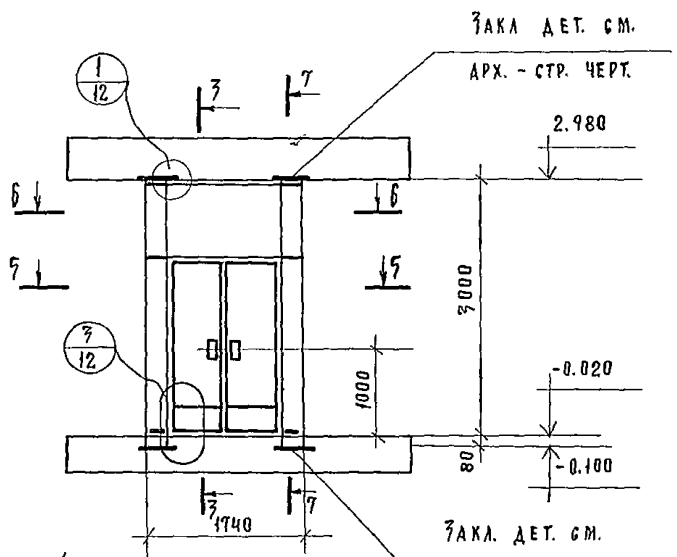

/ВНУТРЕННЕЕ ОСТЕКЛЕНИЕ/

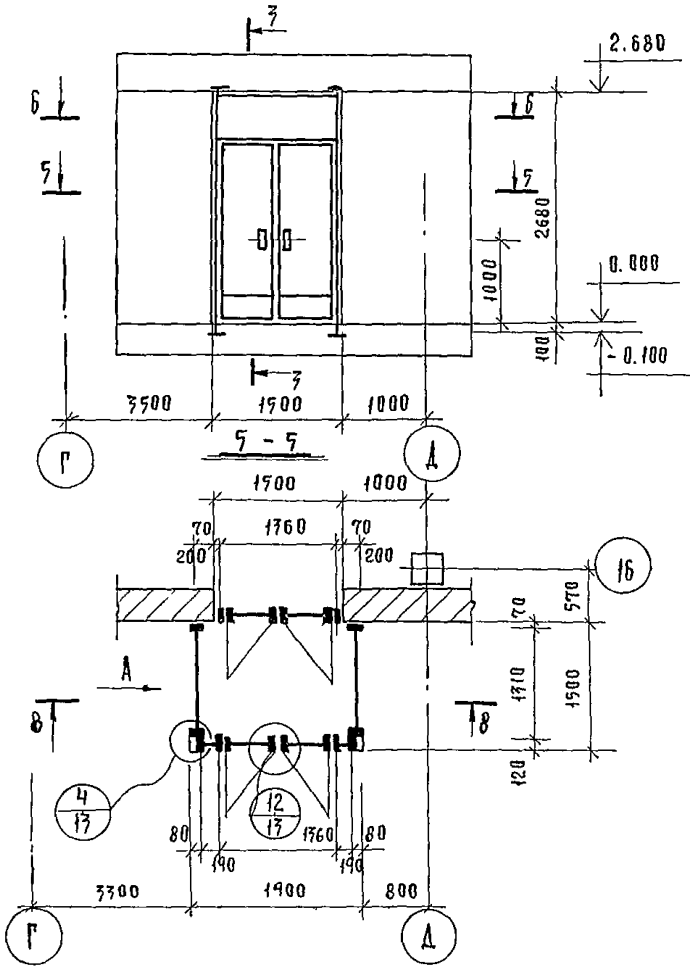

8-8

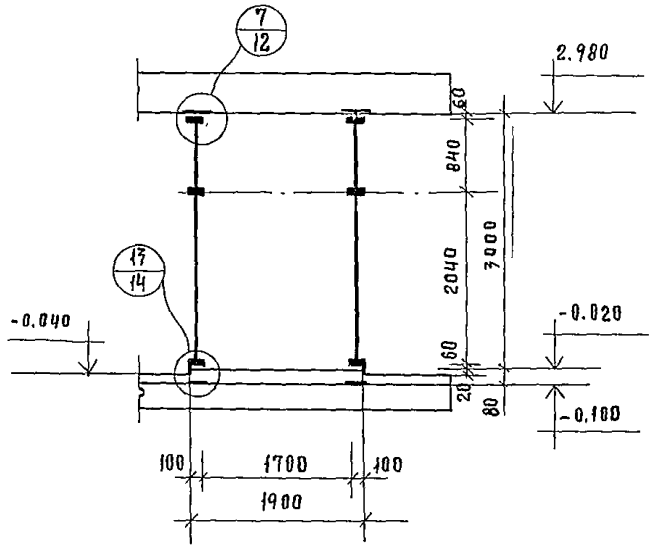

7-7

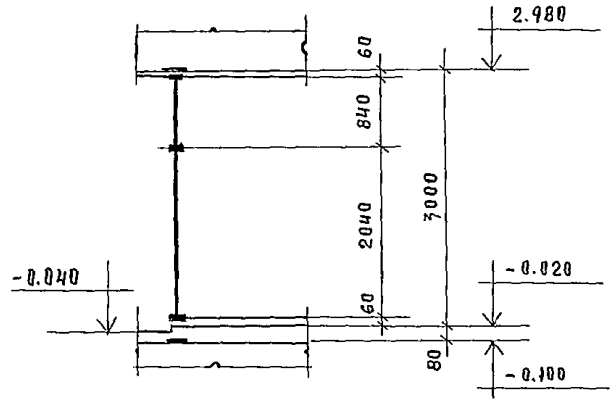

2 - 2

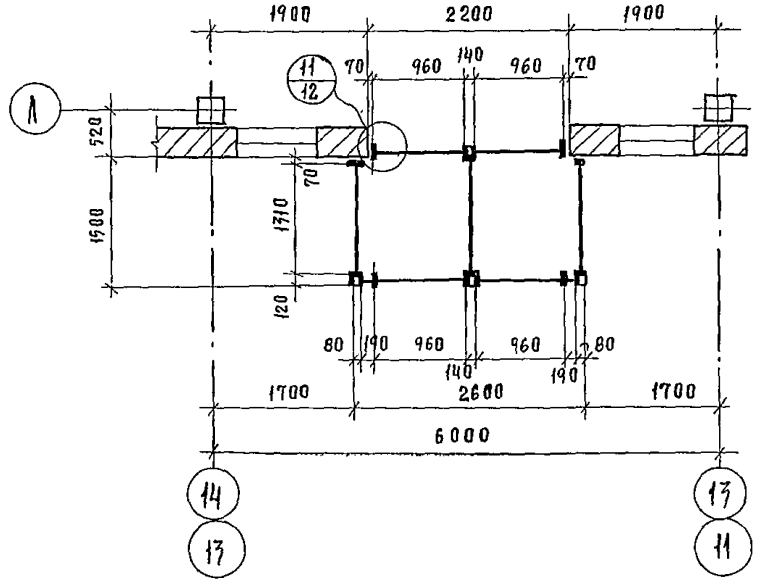

6 - 6

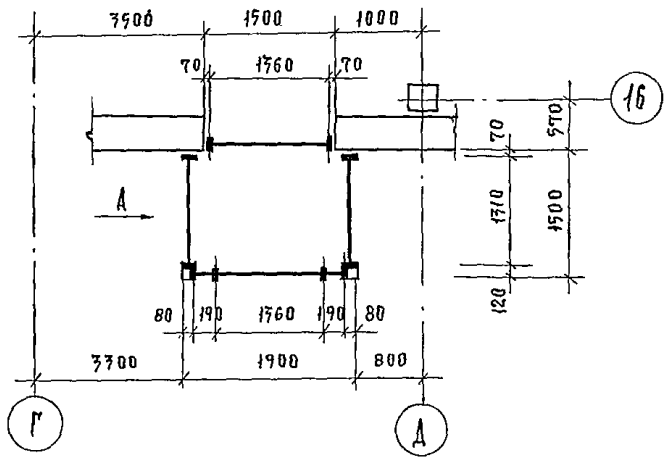

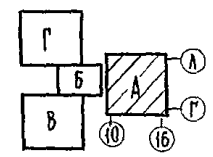

РАБОТАТЬ СОВМЕСТНО С КМ-7.

ПРИВЯЗАН.				Т.П. 252-1-110 КМ		
				Унифицированный корпус для детей в каркасно-панельных конструкциях ИИ-04 на 120 коек.	СТАДИЯ	ЛИСТ	ЛИСТОВ
					Р	4	
				Блок „А". Схема витража №7 по оси „16" м/о „Г - А"	ГИПРОНИИЗДРАВ		

Блока Схема витража N1 по оси „Г" м/о „11÷13"

/наружное остекление/

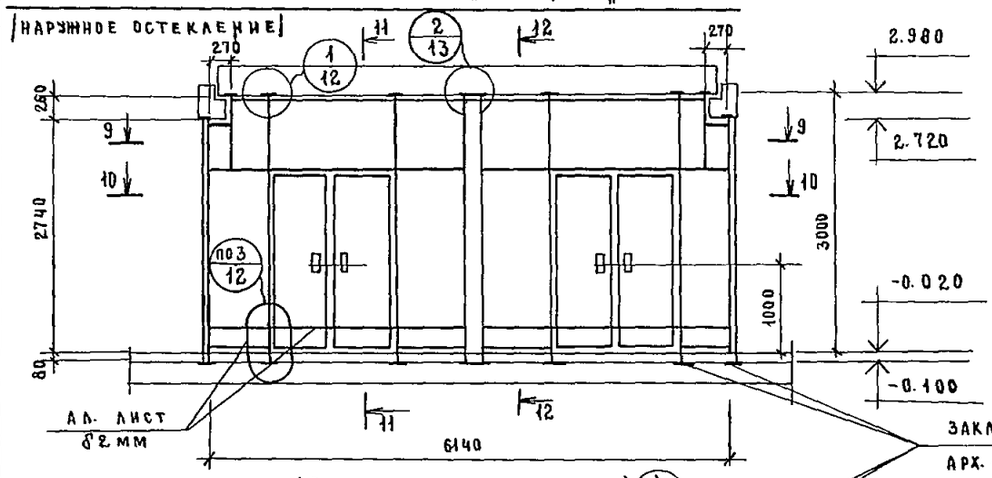

Вид по стр. „В", В¹ (обр. „В")

(1 шт.) (1 шт.)

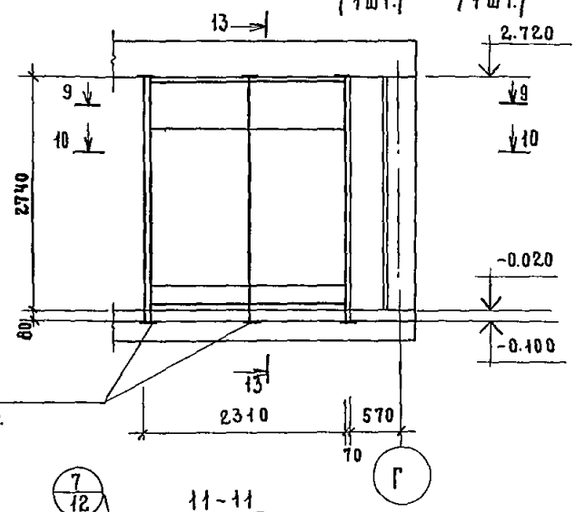

Вид по стр. „Г" (1 шт.)

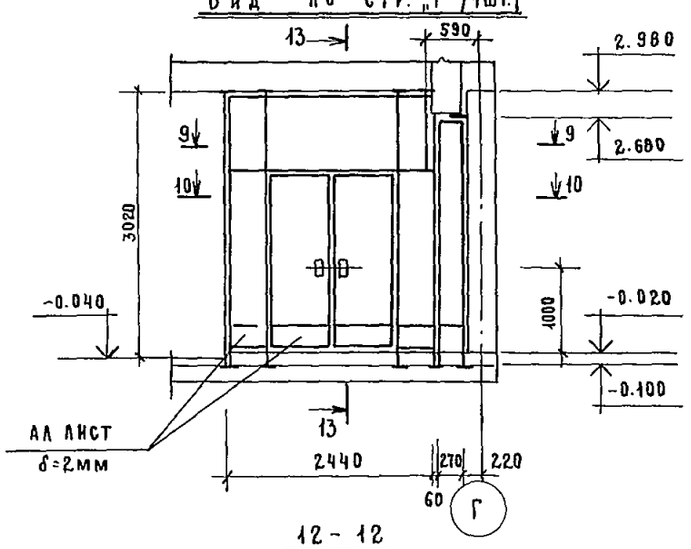

/внутреннее остекление/

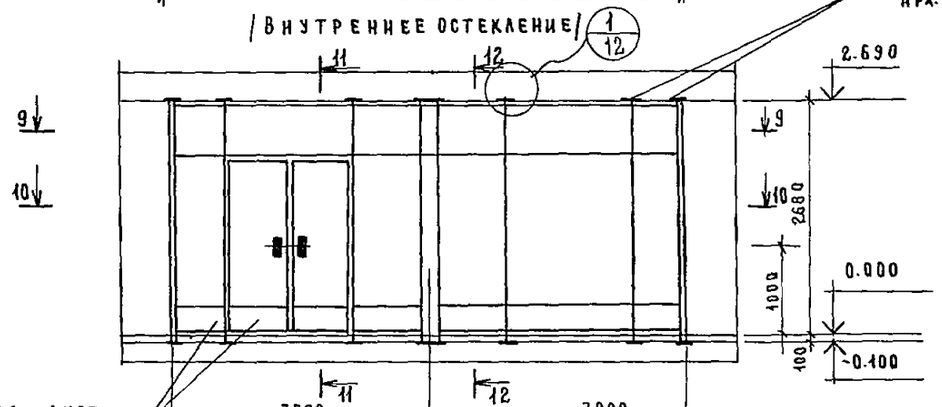

11 - 11

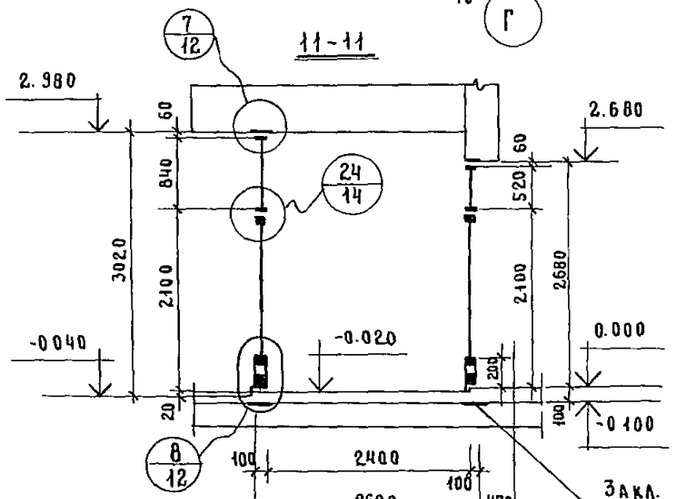

12 - 12

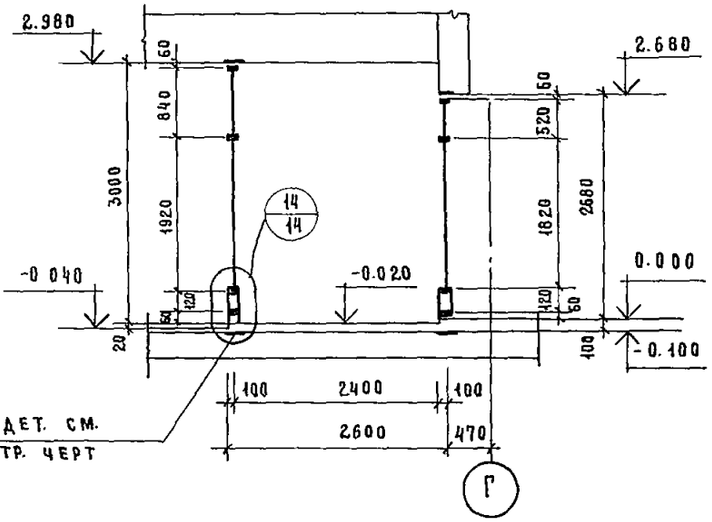

10 - 10

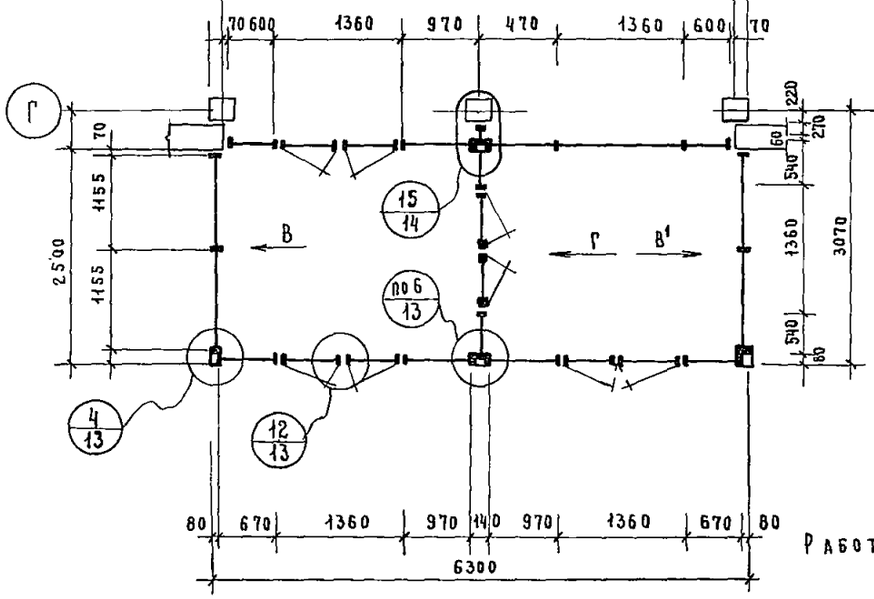

9 - 9

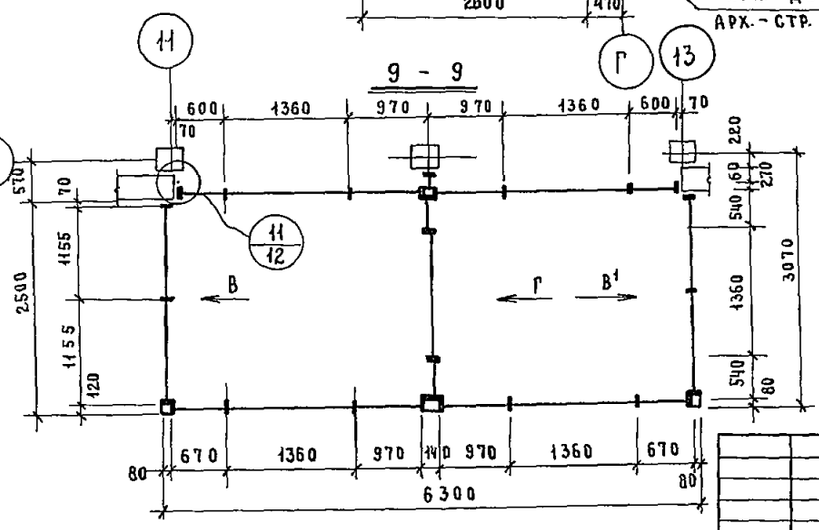

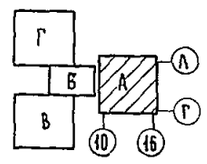

Работать совместно с КМ-6.

Привязан

Инв. №

Нач. от	Платонов	
Н. контр.	Осадько	
Рук. гр.	Осадько	
Ст. инж.	Острейко	
Инж.	Александрова	

Т. П. 252-1-110 КМ

Унифицированный корпус для детей в каркасно-панельных конструкциях ИИ-04 на 120 коек

Блок „А". Схема витража N1 по оси „Г" м/о „11-13". Виды по стр. В, В¹, Г.

Стадия	Лист	Листов
Р	5	

ГИПРОНИИЗДРАВ

Альбом 11

Блок „А" Перегородка N 1. (1шт.)

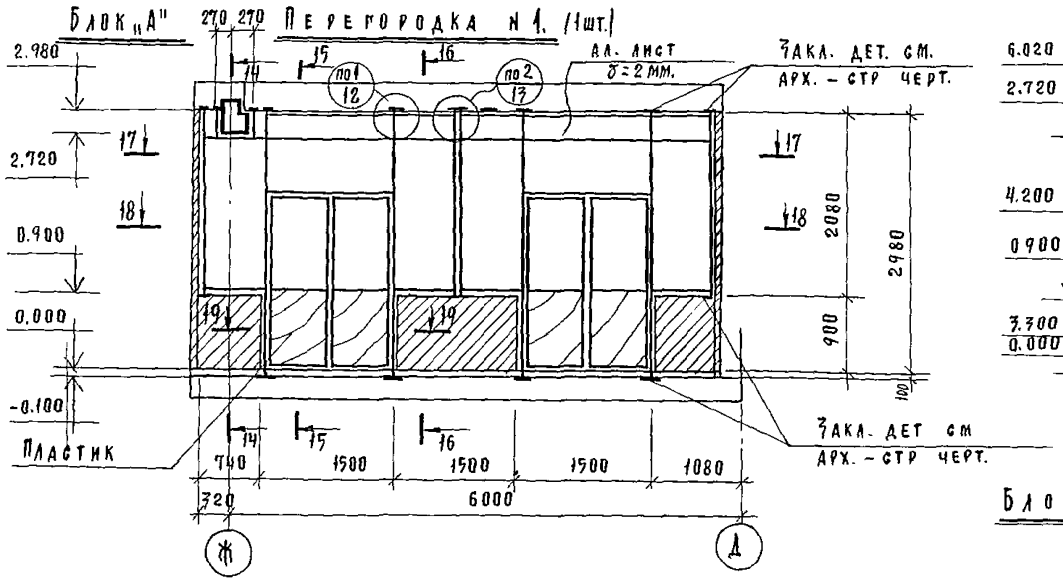

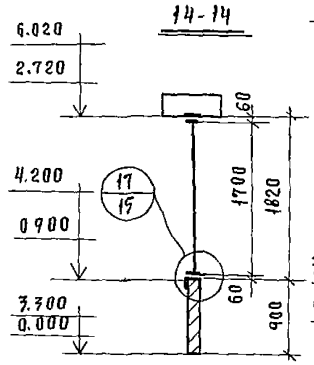

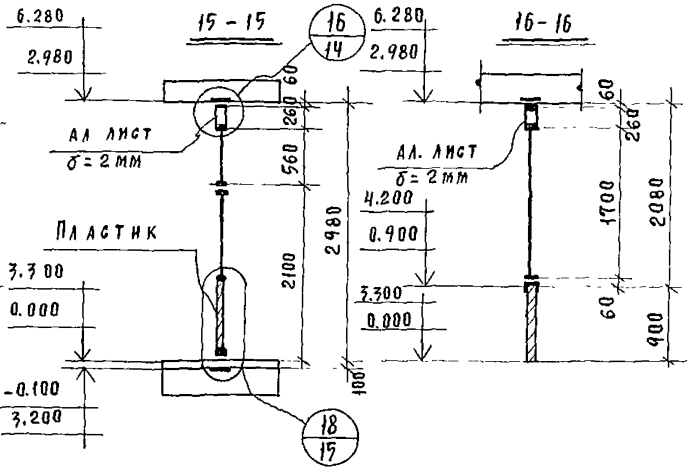

Блоки „В", „Г"
Перегородка N 4. (2шт.)

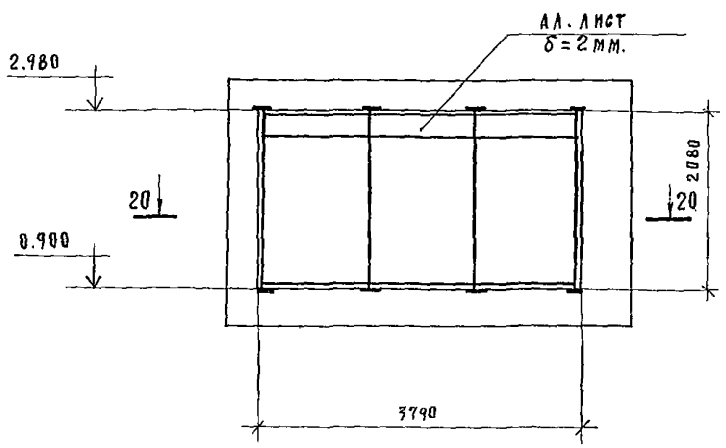

Вид по стр. „Д"

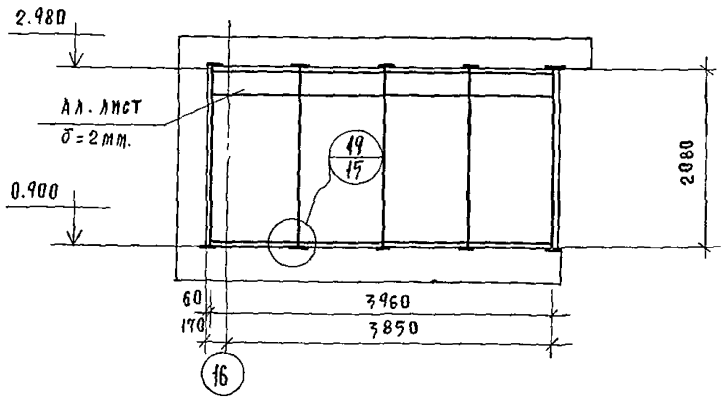

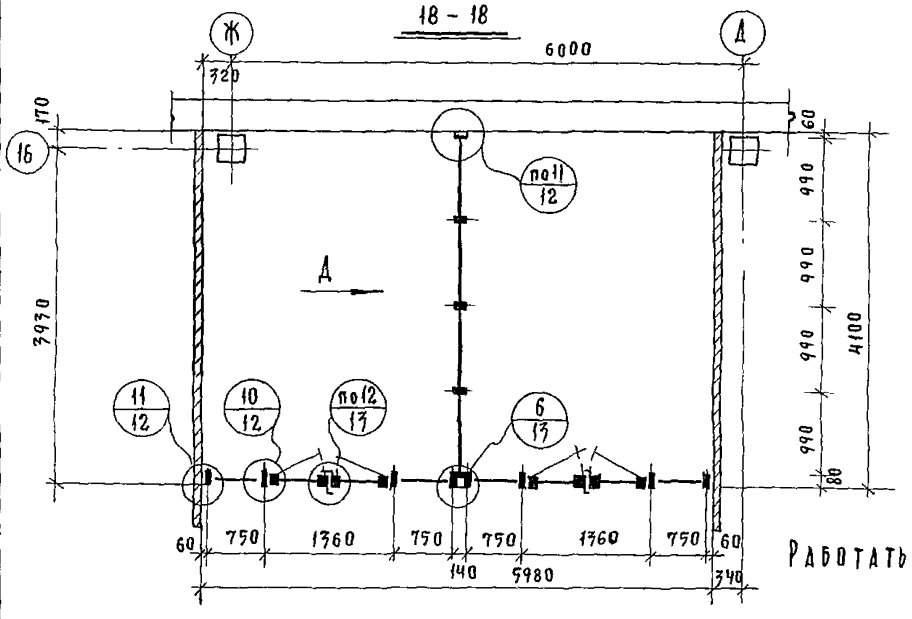

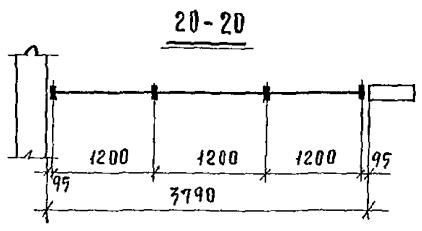

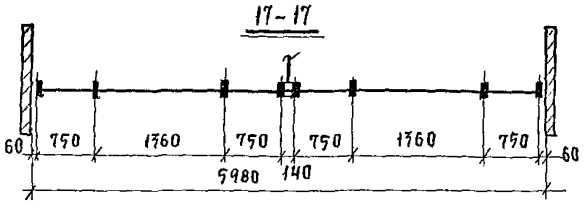

17-17

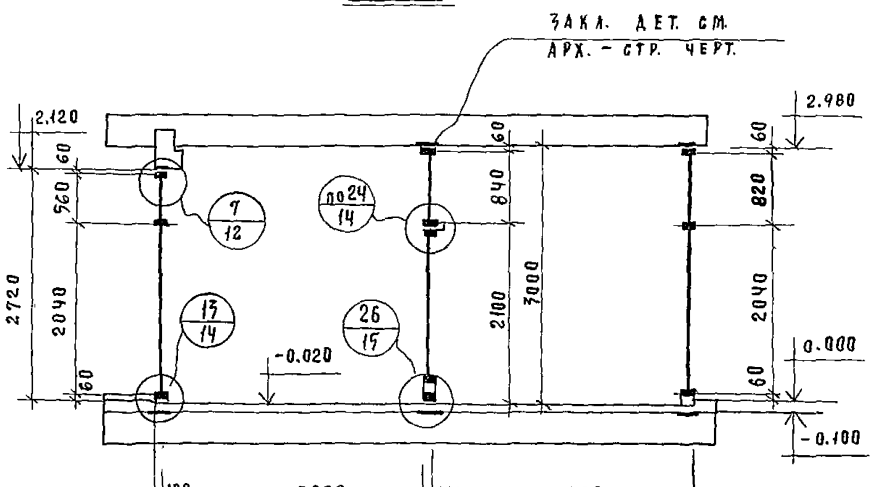

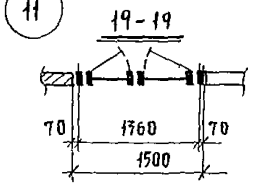

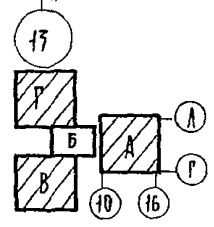

Работать совместно с КМ-5

Привязан:

Инв. №

Нач. ОП.	Платонов	
Н. контр.	Осадько	
Рук. гр.	Осадько	
Ст. инж.	Остренко	
Инж.	Александров	
Кол.	Осипова	

Т. П 252-1-110 КМ

Унифицированный корпус для детей в каркасно-панельных конструкциях ИИ-04 на 120 коек

Стадия	Лист	Листов
Р	6	

Блок „А" Перегородка N 1
Блоки „В", „Г" Перегородка N 4

ГИПРОНИИЗДРАВ

Формат А2

Инв. № подл. | Подп. и дата | Взам. инв. № | Инв. № дубл. | Подп. и дата

Альбом 11

Перегородка №2

БЛОК „Г" - 1 шт
БЛОК „В" - 1 шт.

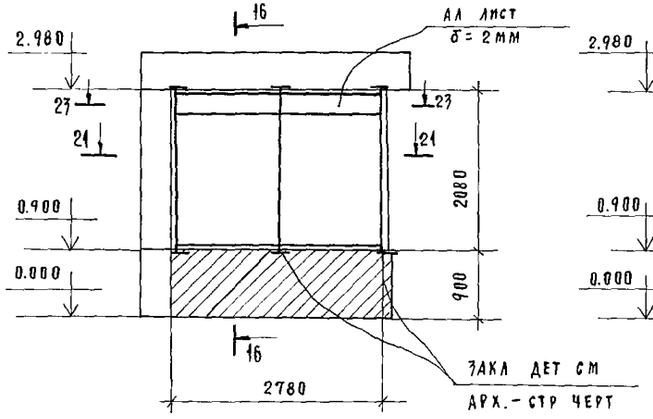

Вид по стр „Е"

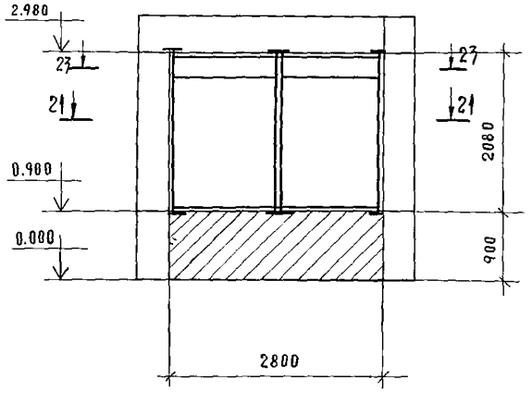

21-21

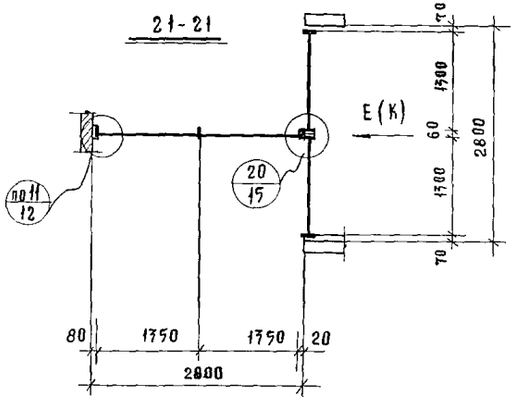

БЛОКИ „В", „Г"

Перегородка №2¹/2шт №2* / Обратна №2¹/-2шт.

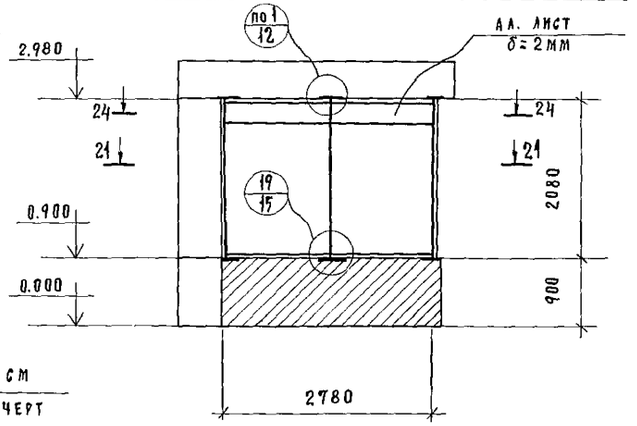

Вид по стр. „К"

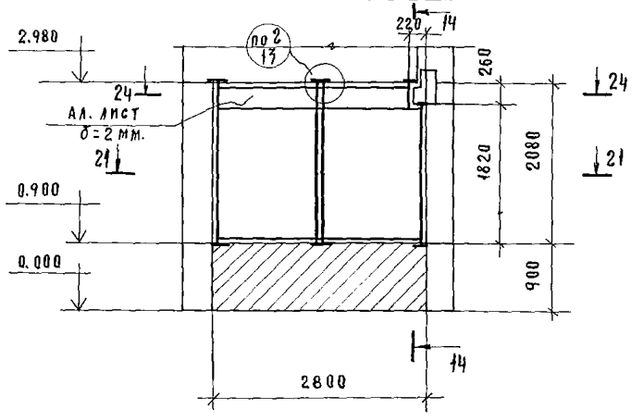

23-23

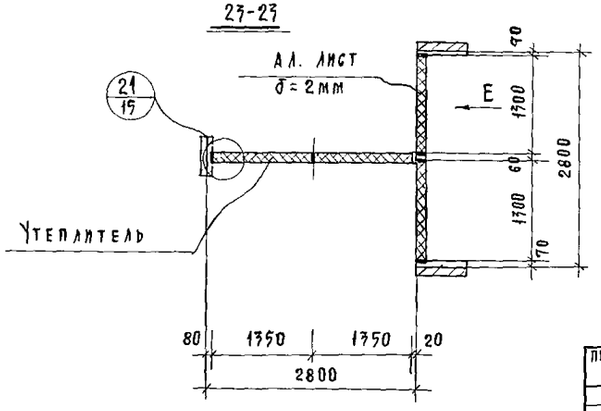

БЛОК „Г"-2шт
БЛОК „В"-2шт

Перегородка №3

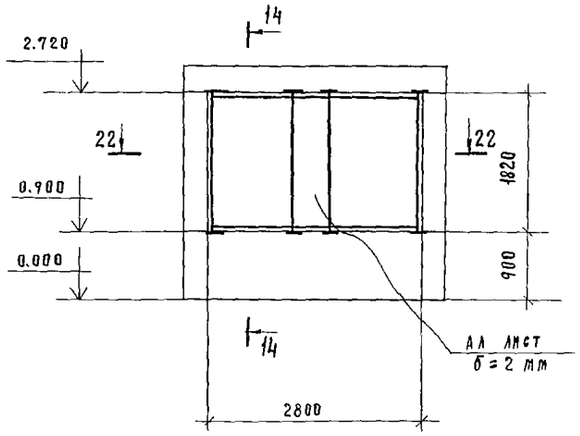

24-24

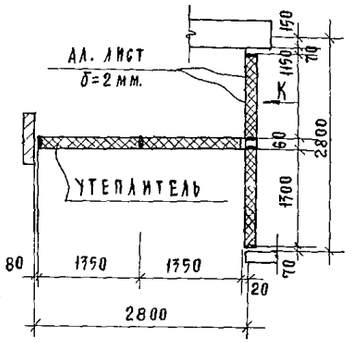

22-22

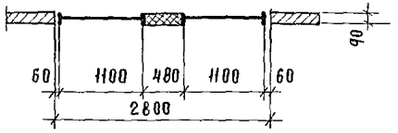

Работать совместно с КМ-6,8

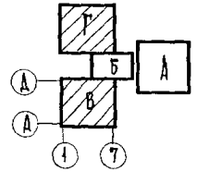

				Т.П 252-1-110 КМ			
ПРИВЯЗАН				Унифицированный корпус для детей в каркасно-панельных конструкциях ИИ-04 на 120 коек	Стадия	Лист	Листов
					Р	7	
			Нач ОГ	Платонов	Блоки: В, Г		
			Н контр	Осадько	Перегородки №2, №2¹, №2*, №3	ГИПРОНИИЗДРАВ	
			Рук гр	Осадько			
ИНВ №			Инж	Александрова			
			Коп	Осипова			

Формат 22г

Альбом 11

БЛОК „В" ПЕРЕГОРОДКА N5 /1шт./ БЛОК „Г" ПЕРЕГОРОДКА N9 /ОБРАТНА N5/-1шт.

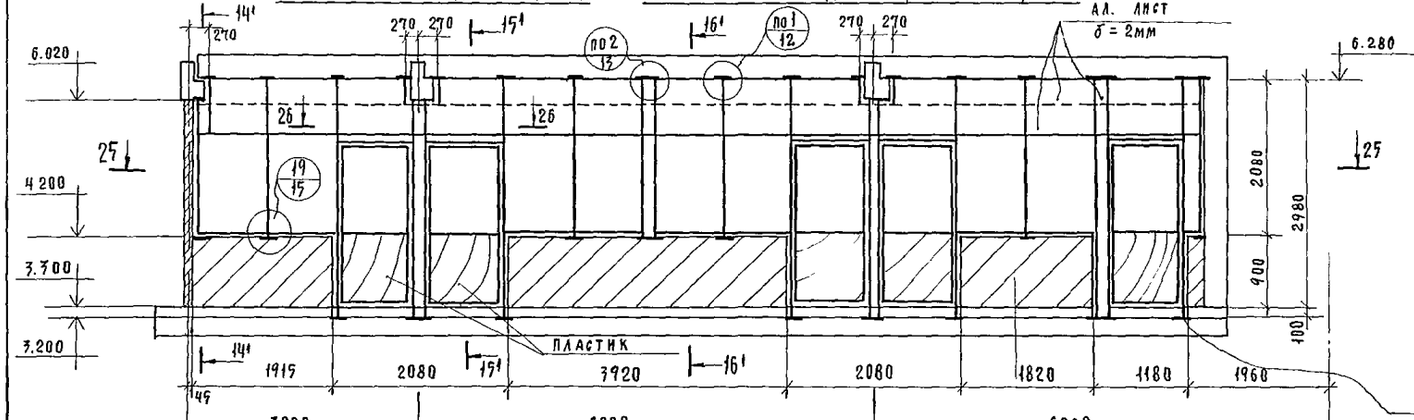

Вид по стр. „Ж" /3шт/

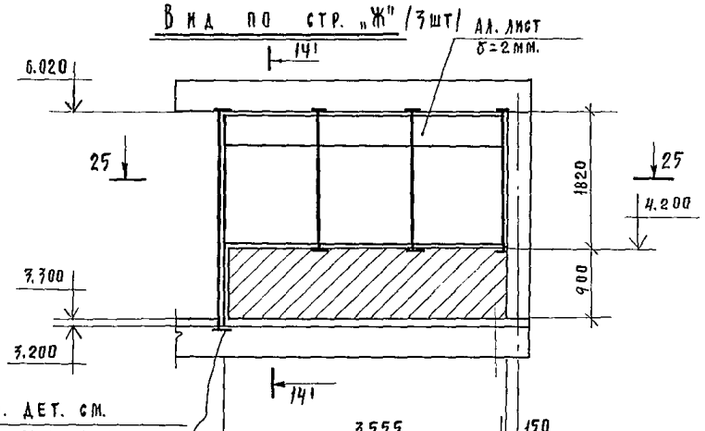

Вид по стр. „И" /5 шт./

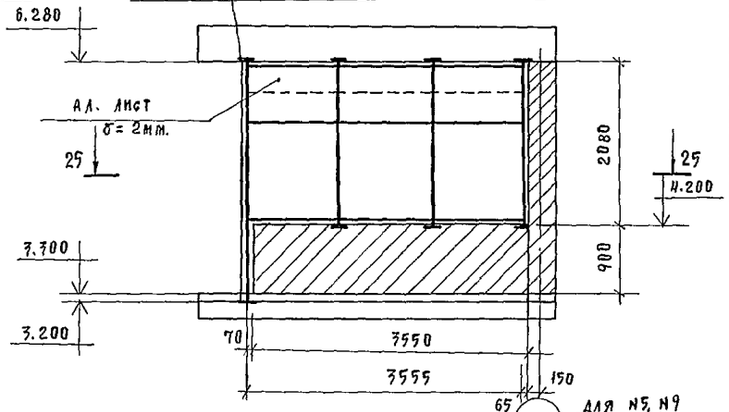

25 - 25

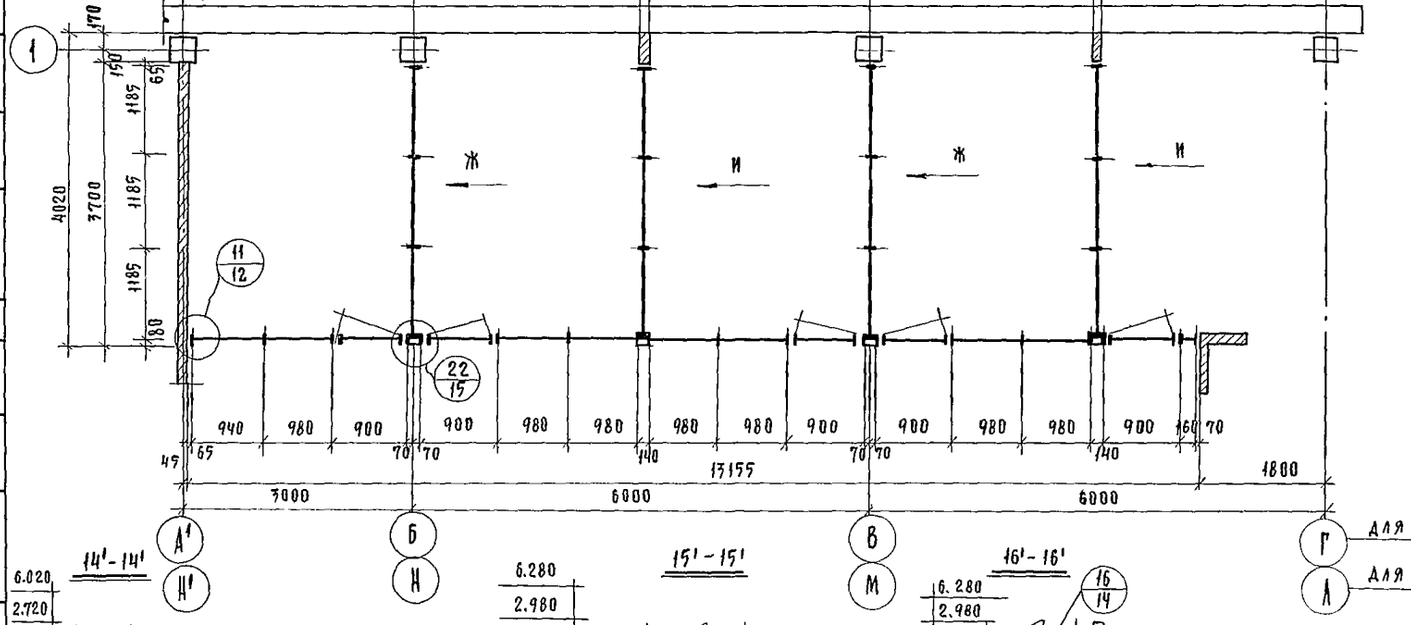

Работать совместно с КМ-6,9

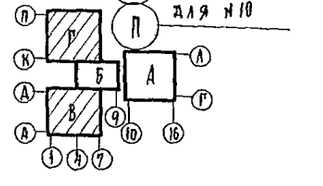

14' - 14'

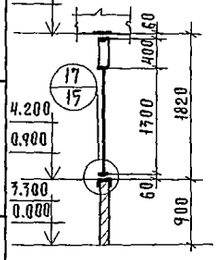

26 - 26

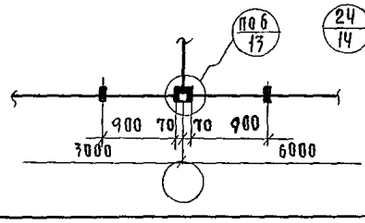

15' - 15'

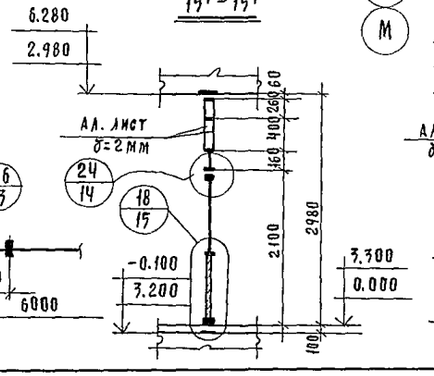

16' - 16'

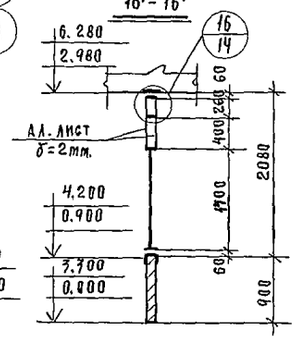

Привязан:			
Инв. № подл.	Подпись и дата	Взам. инв. №	
Инв. №			
Нач. от.	Платонов		
Н. контр.	Осадько		
Рук. гр.	Осадько		
Ст. инж.	Остренко		
Инж.	Александров		
Коп.	Осипова		

Т. П. 252-1-110 КМ

Унифицированный корпус для детей в каркасно-панельных конструкциях ИИ-04 на 120 коек

Стадия	Лист	Листов
Р	8	

Блоки В, Г.

Перегородка N5, перегородка N9 /обратная N5/ Вид по стр. „Ж", „И"

ГИПРОНИИЗДРАВ

Формат 22п

Альбом 11

Блок „В" Перегородка N6, блок „Г" N10 /обратна N6/

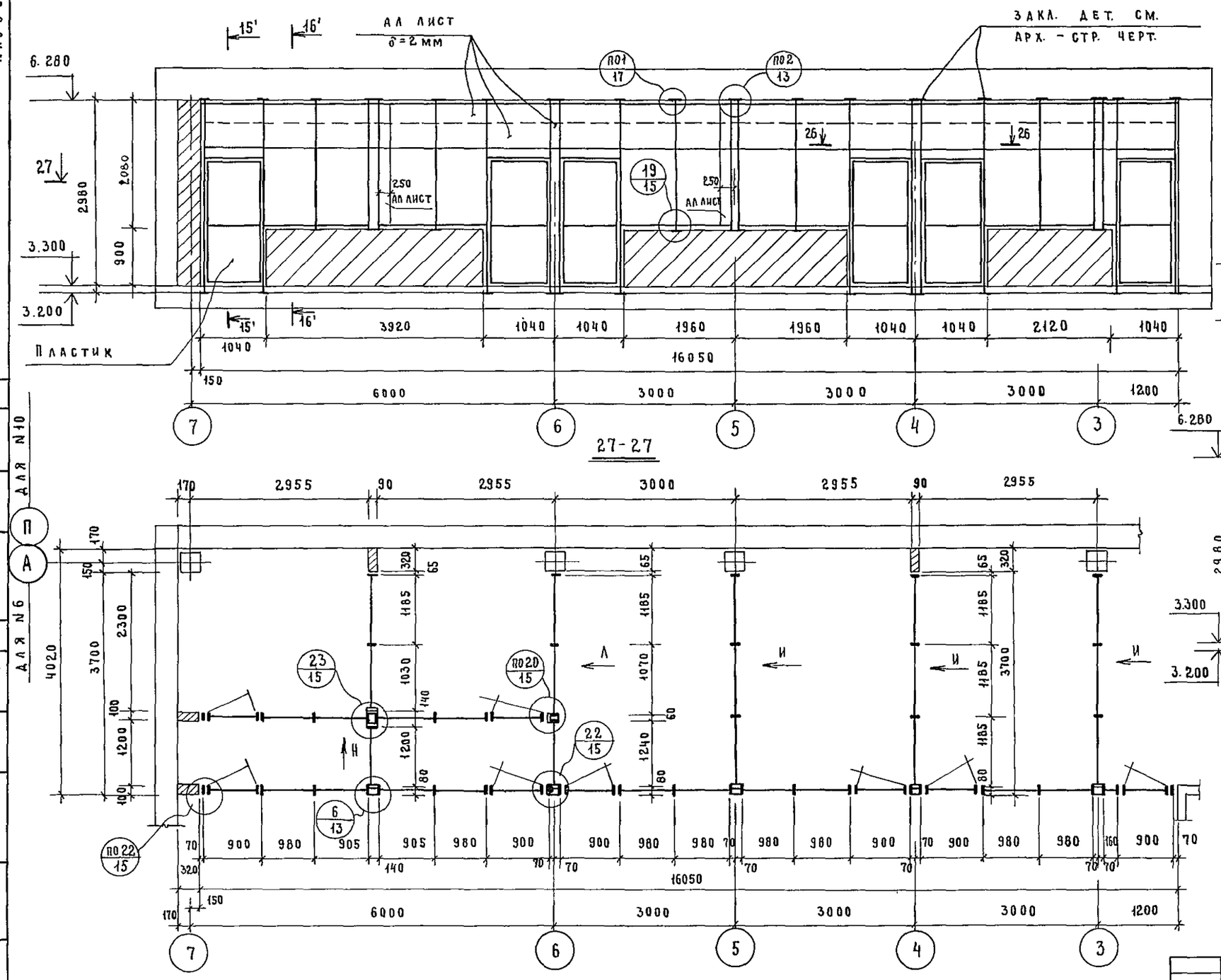

Работать совместно с КМ-6, 8.

Т.П 252-1-110 КМ							
Привязан		Нач ОГ	Платонов	Унифицированный корпус для детей в каркасно-панельных конструкциях ИИ-04 на 120 коек	Стадия	Лист	Листов
		Н. контр	Осадько		Р	9	
		Рук гр.	Осадько	Блок „В" Перегородка Б Блок „Г" Перегородка N10. Виды по стр. Л; Н.	ГИПРОНИИЗДРАВ		
Инв №		Ст инж	Острейко				
		Инж.	Александрова				

Копировал: Майорова

Формат 22г.

Инв. № подл. | Подпись и дата | Взам инв. № | Гл. арх. пр-та Мелешин | Гл. инж. пр-та Васина | Пл. спец. по воскресенским

252-1-110
Альбом 11

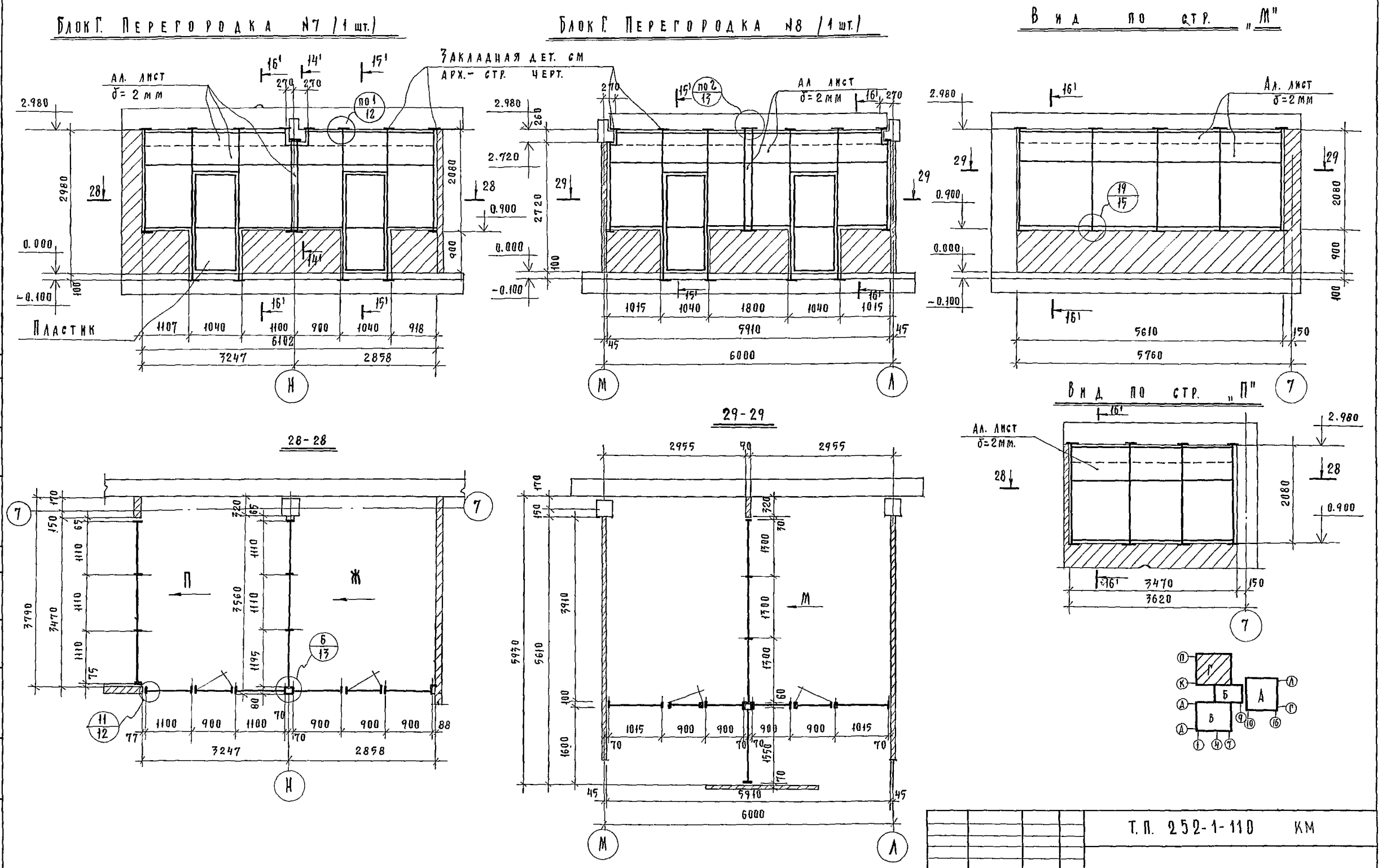

Работать совместно с КМ- 6,8,9

Т.П. 252-1-110 КМ					
Привязан:	Нач. ОГ	Платонов	Унифицированный корпус для детей в каркасно-панельных конструкциях ИИ-04 на 120 коек	Стадия	Лист	Листов
	Н. контр.	Осадько		Р	10	
	Рук. гр.	Осадько	Блок „Г." Перегородки N7, N8 Виды по стр. „М", „П".	ГИПРОНИИЗДРАВ		
	Ст. инж.	Острейко				
Инв №	Инж.	Александрова				
	Коп.	Осипова		Формат 22 г.		

Блок В. Перегородка N11 / 4 шт./

Блок Г. Перегородка N11 / 4 шт./

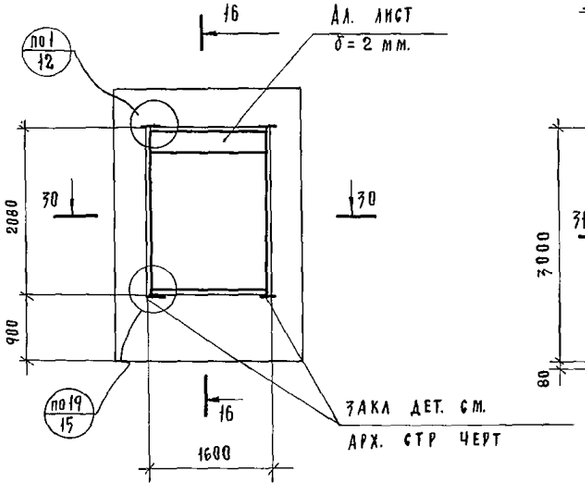

Блок Г. Схема витража N4 по оси „7" м/о м-н.

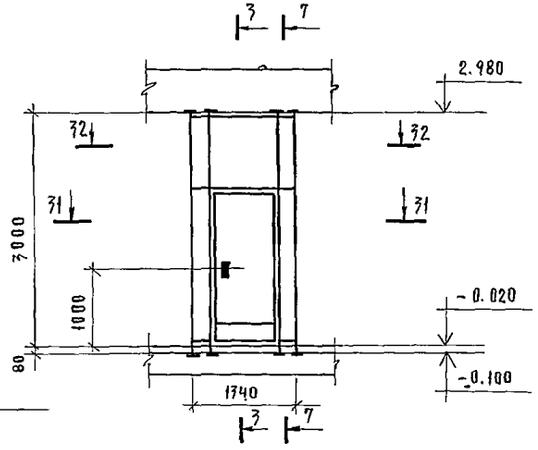

Блок А

Решетка N1 /1 шт./

по оси „11" м/о „Г-Д"

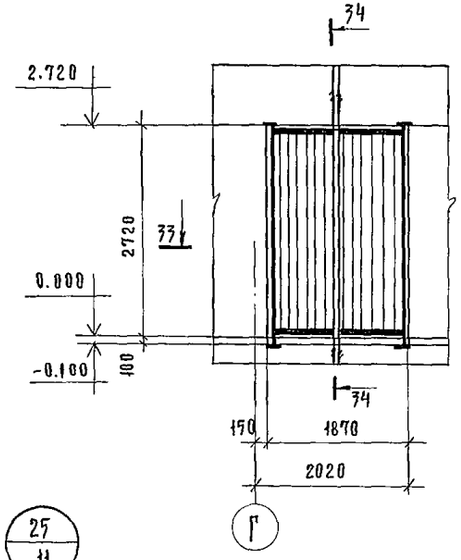

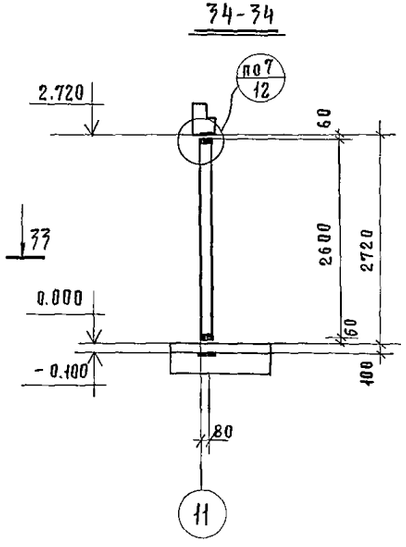

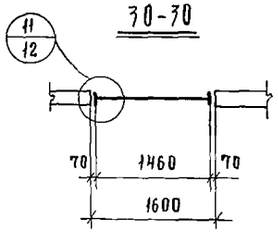

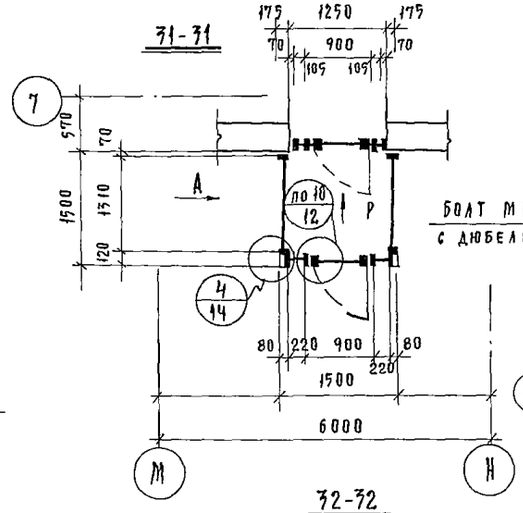

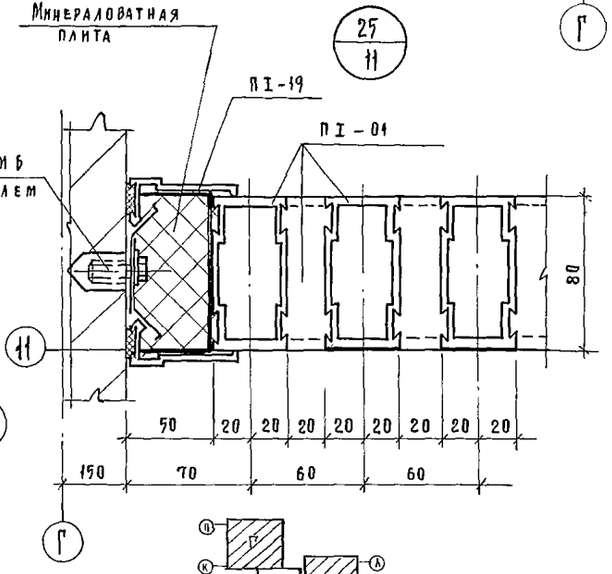

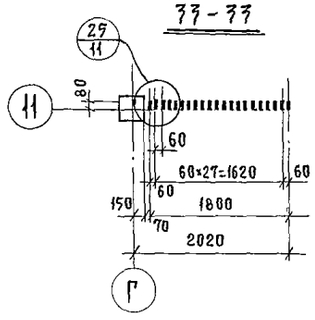

Вид по стр. Р / 1 шт/

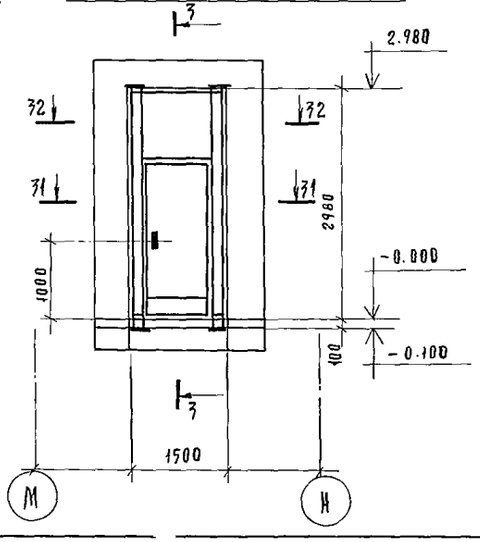

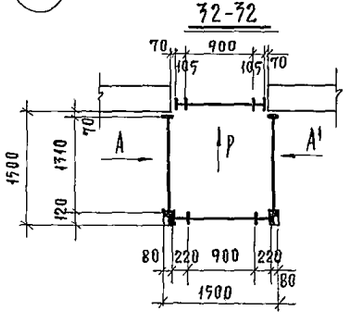

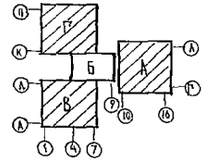

Работать совместно с КМ-4.

Привязан:			
	Нач. ОГ	Платонов	
	Н. контр	Осадько	
	Рук гр	Осадько	
	Ст. инж.	Острейко	
Инв №	Инж.	Александрова	
	Кон	Осипова	

Т. П. 252-1-110 КМ

Унифицированным корпус для детей в каркасно-панельных конструкциях ИИ-04 на 120 коек

Стадия	Лист	Листов
Р	11	

Блоки А, В, Г Перегородка N11
Схема витража N4 по оси „7" м/о М-Н. Решетка N1
Вид по стр Р. Узел 25.

ГИПРОНИИЗДРАВ

Инв. № подл. | Подпись и дата | Взам. инв. № | Гл. инж. пр-та Васина

Альбом 11

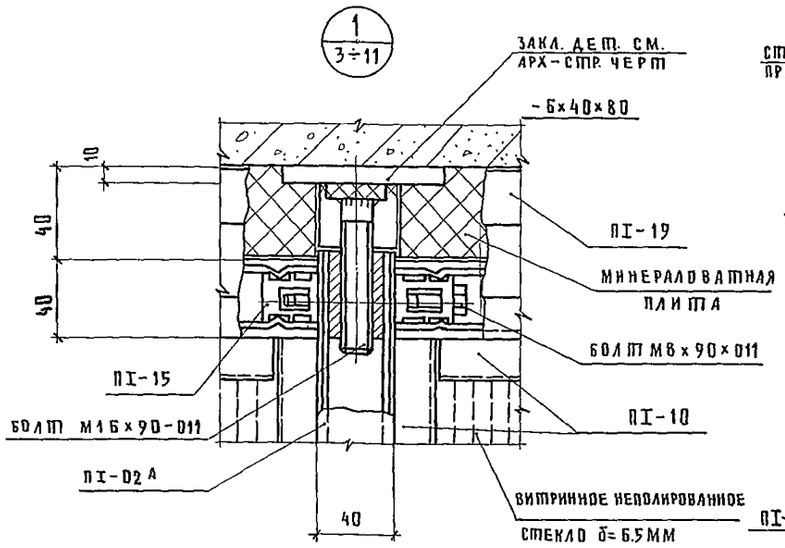

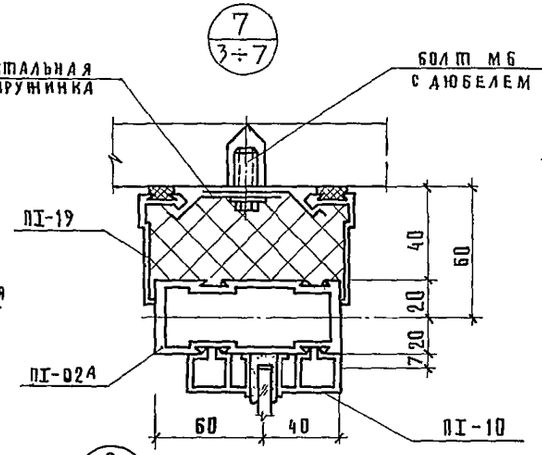

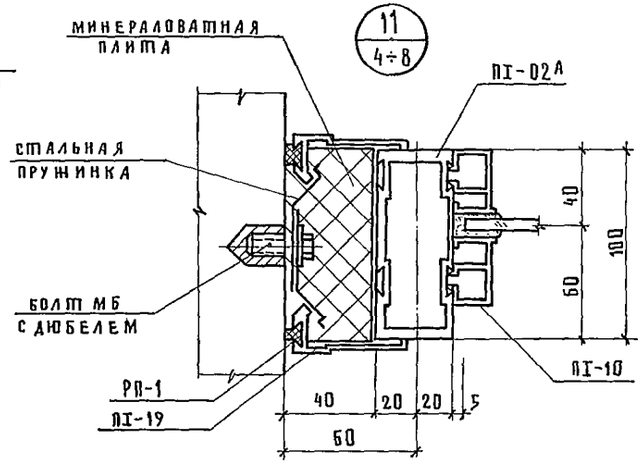

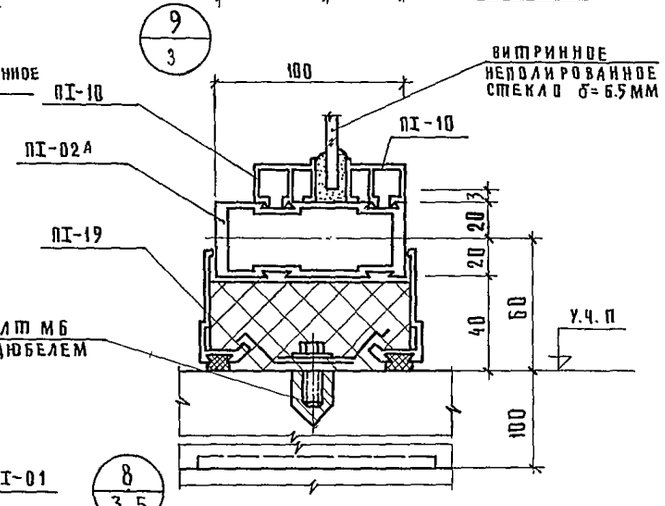

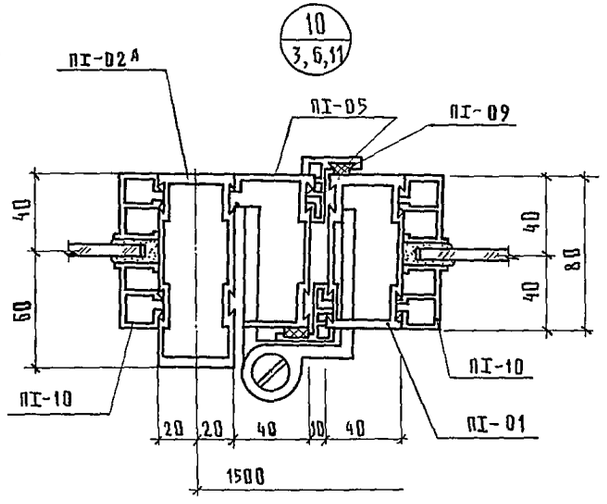

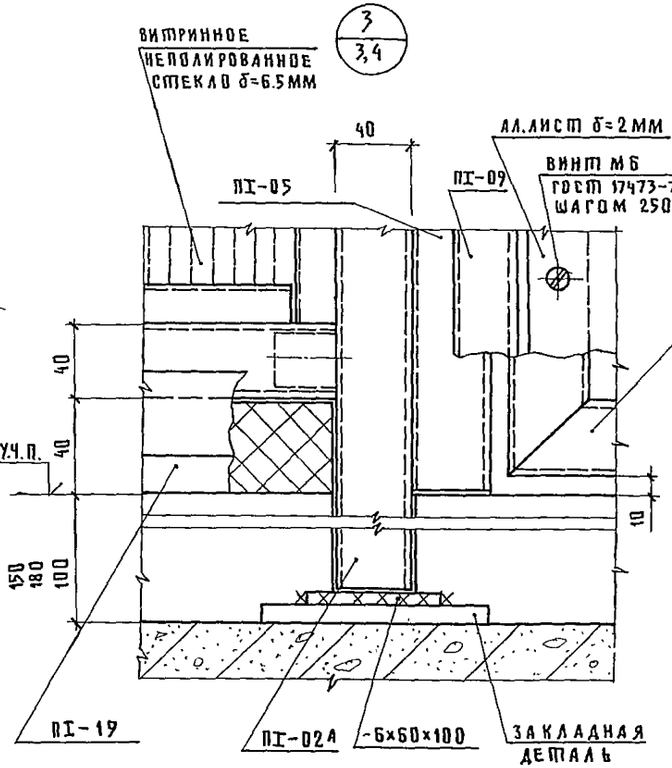

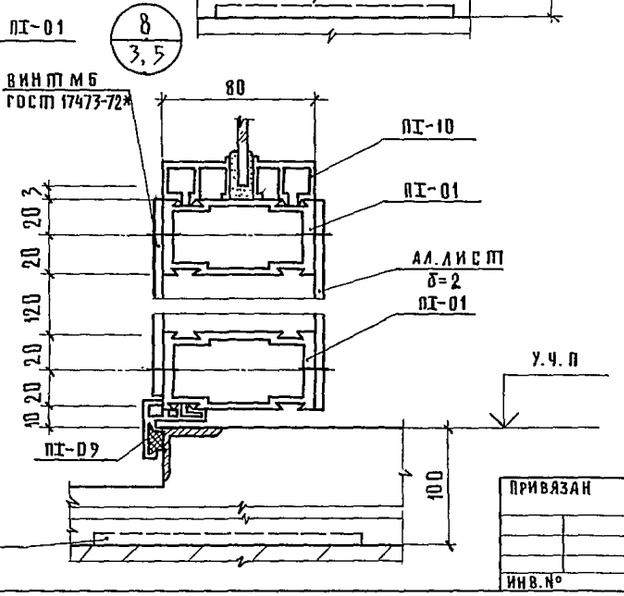

СВАРКУ ПРОИЗВОДИТЬ ЭЛЕКТРОДАМИ Э-42 ГОСТ 9467-75. ВЫСОТА СВАРНОГО ШВА h=4 ММ

				Т.П. 252-1-110		КМ
				УНИФИЦИРОВАННЫЙ КОРПУС ДЛЯ ДЕТЕЙ В КАРКАСНО-ПАНЕЛЬНЫХ КОНСТРУКЦИЯХ ИИ-04 НА 120 КОЕК	СТАДИЯ Р	ЛИСТ 12	ЛИСТОВ
				БЛОКИ: А, Б, Г. УЗЛЫ 1,3,7÷11	ГИПРОНИИЗДРАВ		

Альбом 11

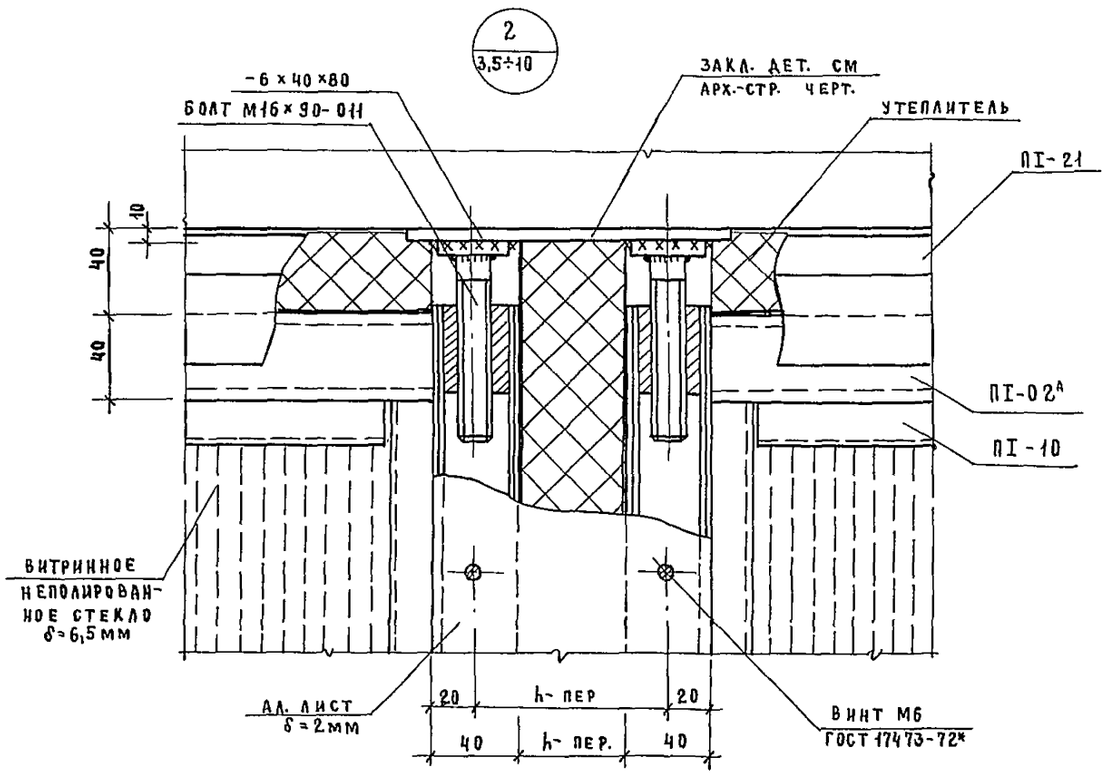

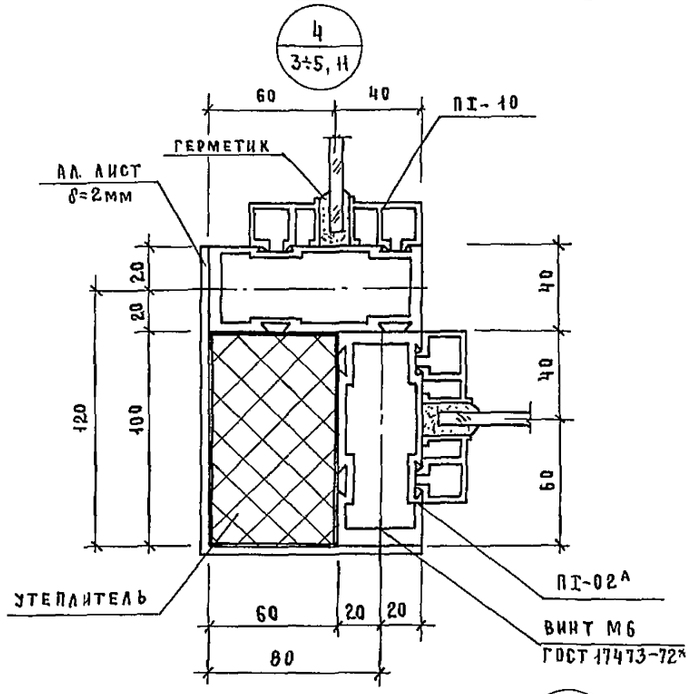

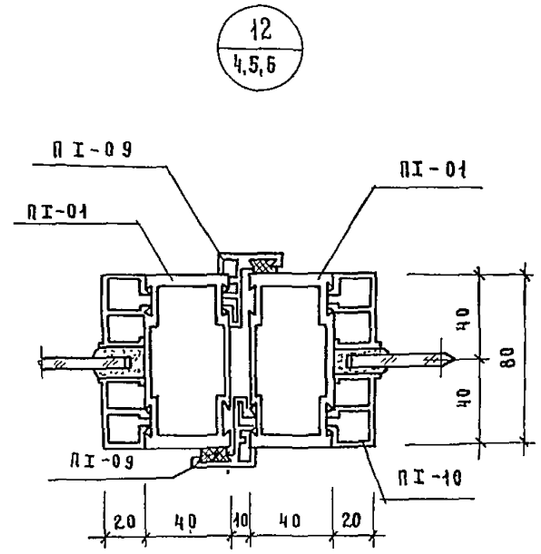

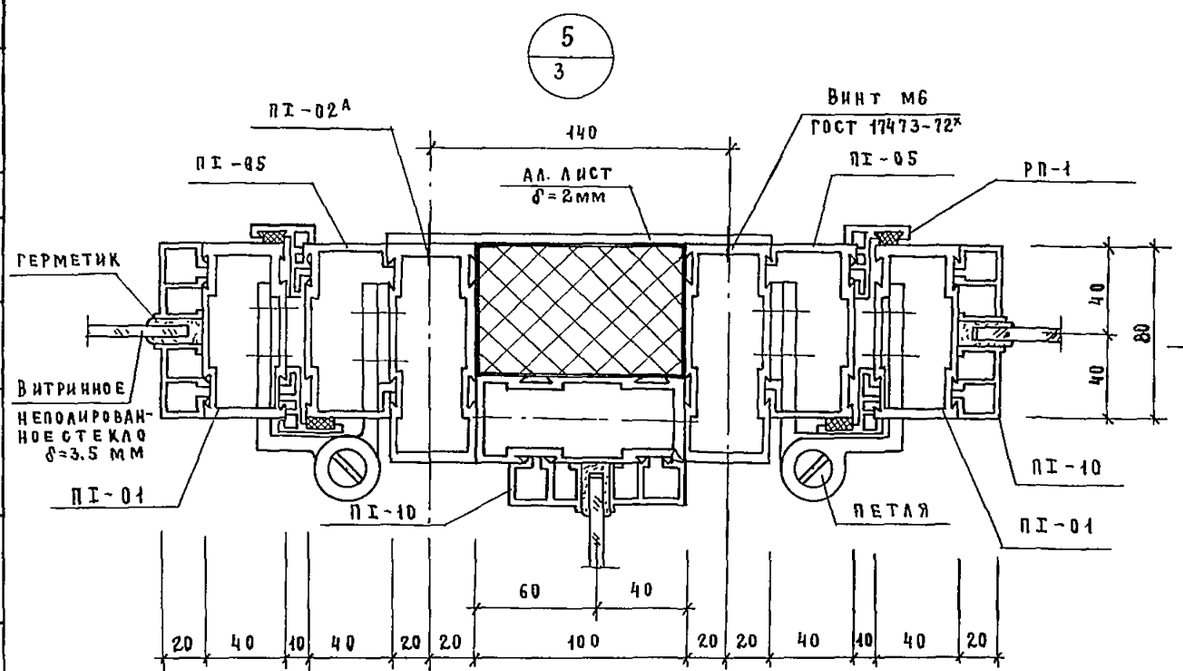

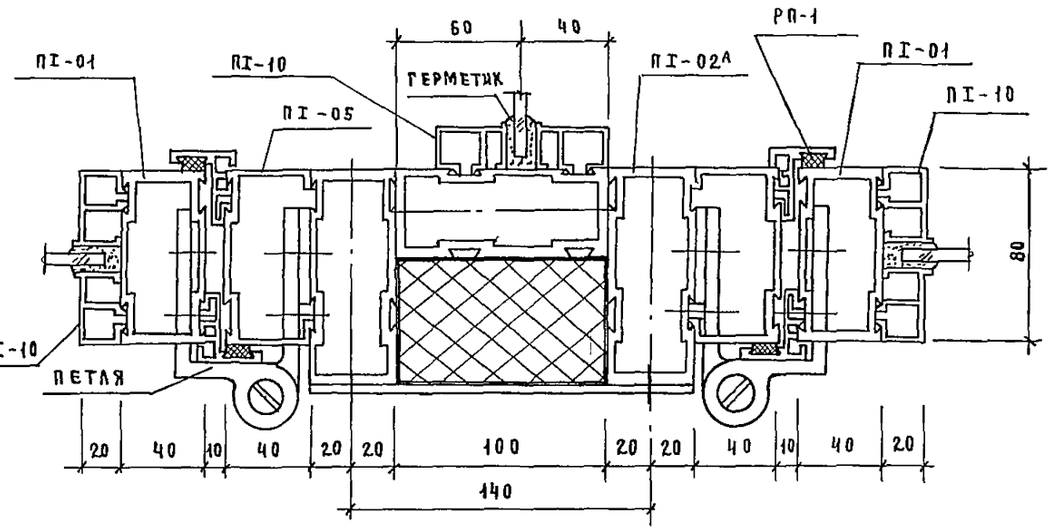

				Т.П. 252-1-110 КМ		
Привязан				Унифицированный корпус для детей в каркасно-панельных конструкциях ИИ-04 на 120 коек	Стадия	Лист	Листов
					Р	13	
				Блоки: А, В, Г	ГИПРОНИИЗДРАВ		
				Узлы: 2, 4, 5, 6, 12.			
Инв №							

Нач ОГ	Платонов	
Н.контр.	Осадько	
Рук.гр.	Осадько	
Ст.инж.	Остренко	
Инж	Александрова	

Копировал: Маторова

Формат 22г.

13
4,6

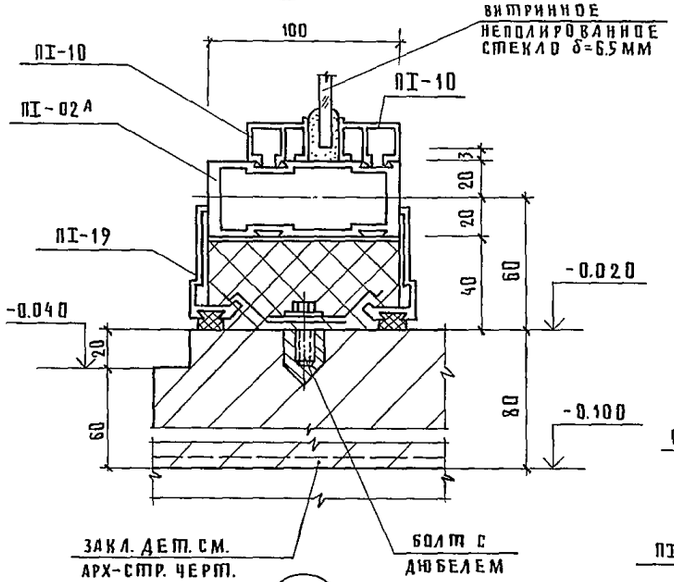

14
5

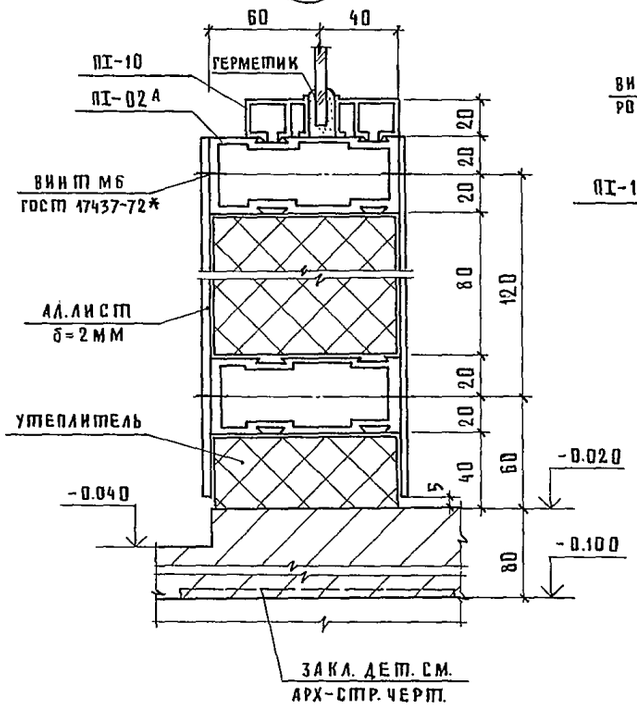

15
5

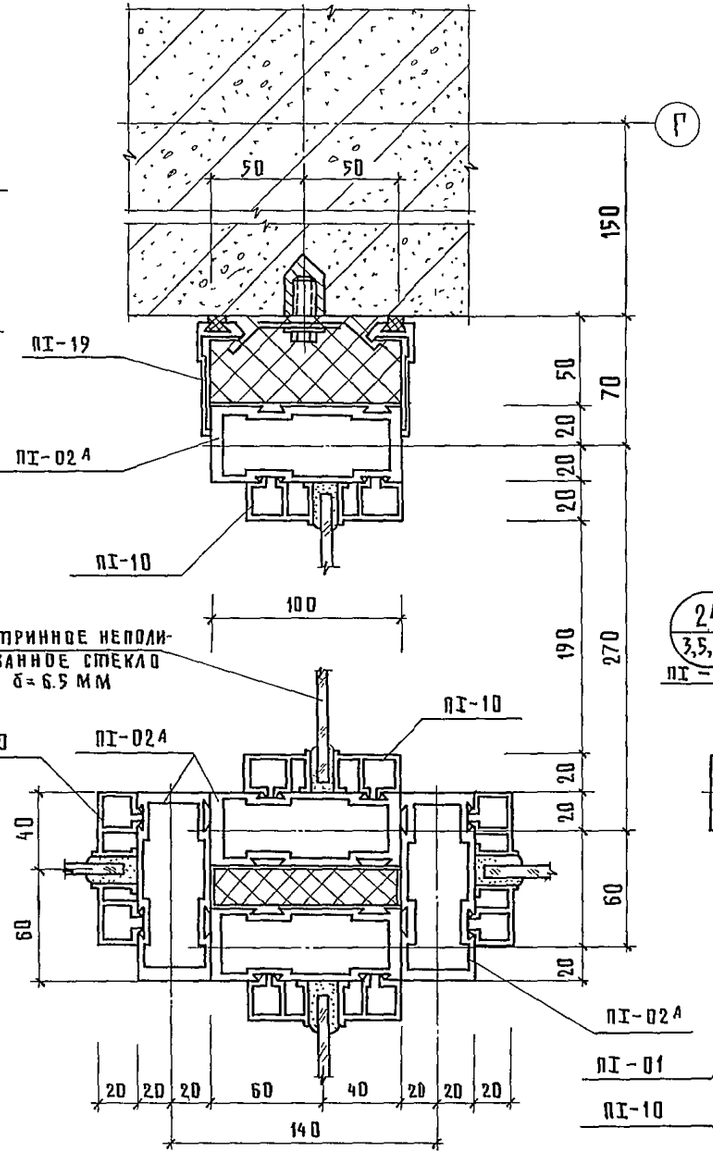

16
6,8

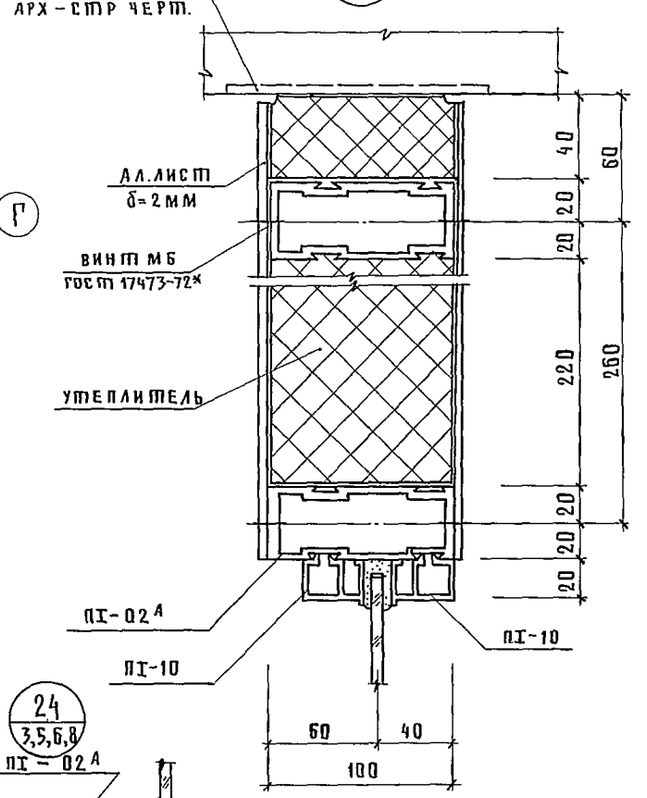

24
3,5,6,8

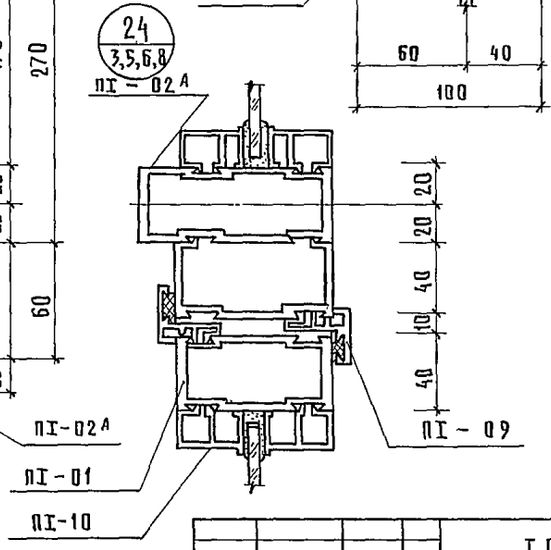

Привязан				Т.П. 252-1-110	КМ
	Нач.ОР	Платонов		Унифицированный корпус для детей в каркасно-панельных конструкциях ИИ-04 на 120 коек	Стадия: Р; Лист: 14; Листов:
	Н.контр.	Осадько			
	Рук.груп.	Осадько		Блоки А, В; Г. Узлы 13-16, 24	ГИПРОНИИЗДРАВ
Инв.№	Ст.инж.	Острейко			
	Инж.	Александрова			

Копировал:

Формат А2г

Альбом 11

Гл. инж. пр-та Васина

17 / 6,8

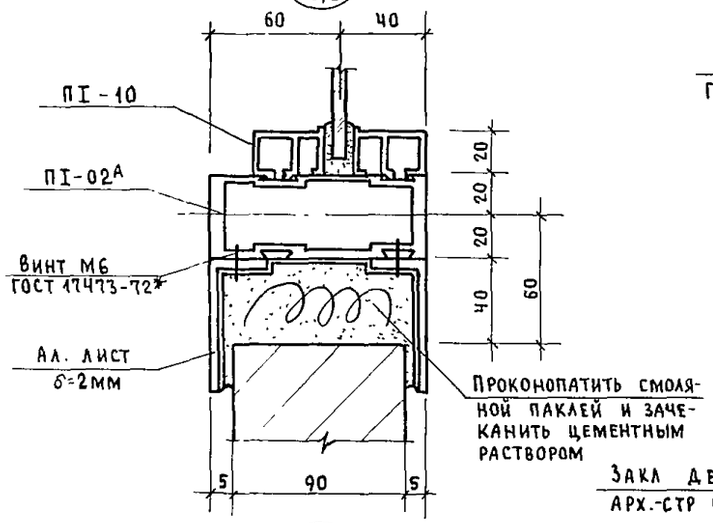

26 / 6

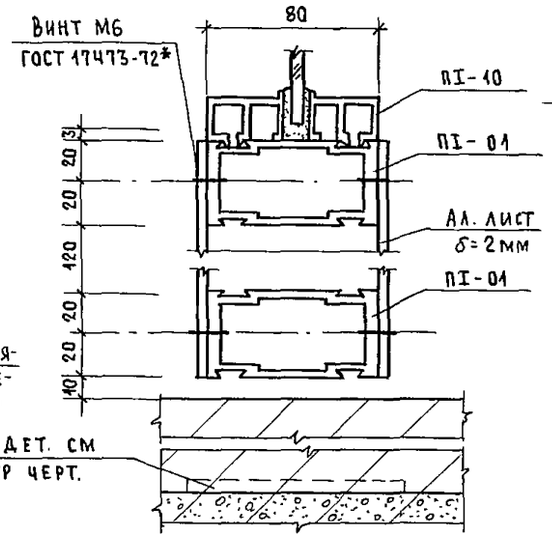

20 / 7,9

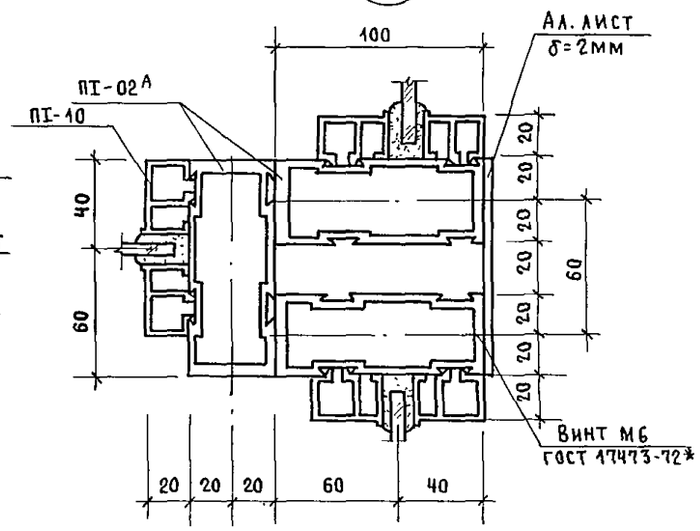

21 / 7

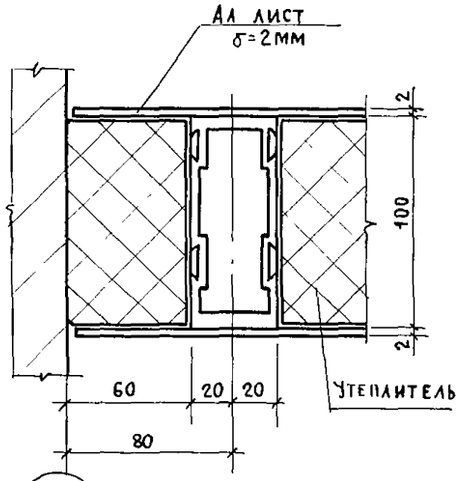

18 / 6,8

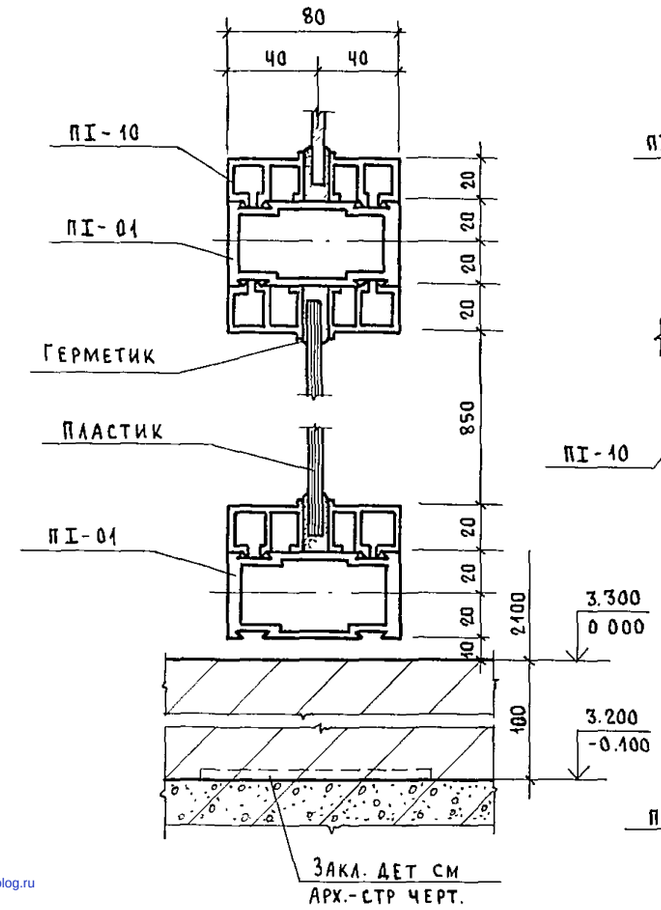

22 / 8,9

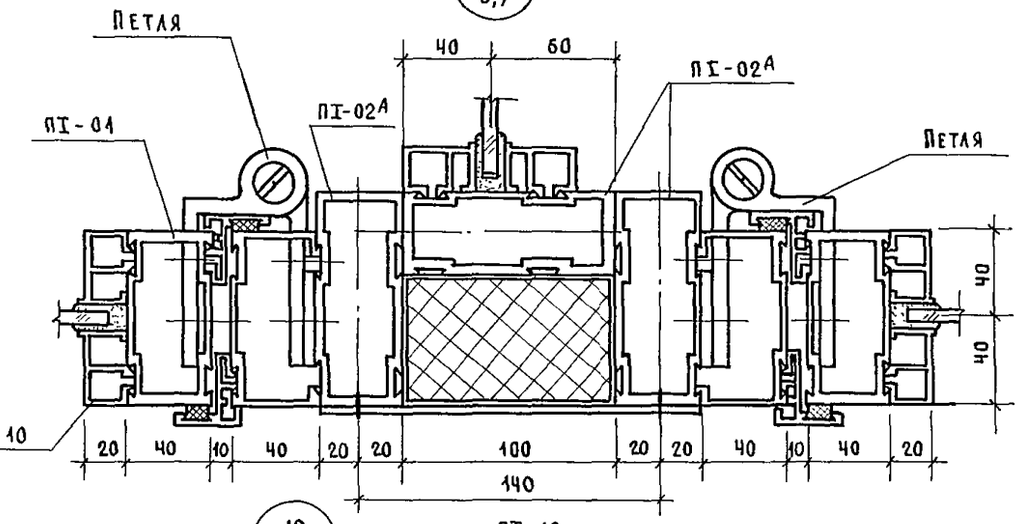

19 / 6÷11

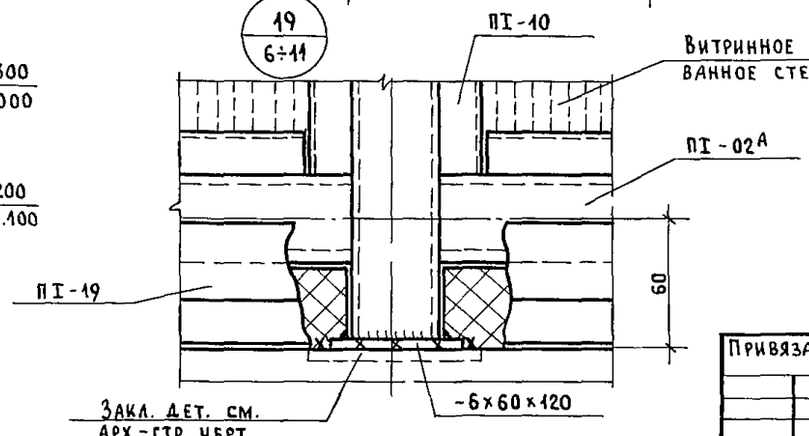

23 / 9

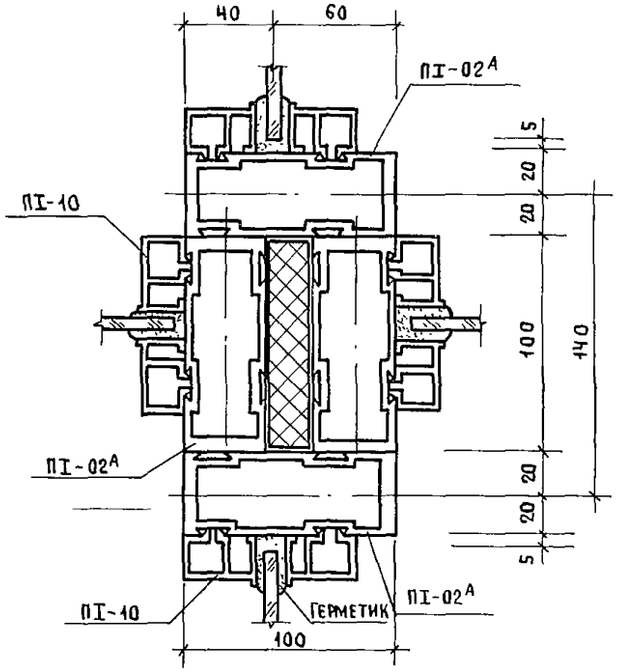

Сварку производить электродами Э-42 ГОСТ 9467-75. Высота сварного шва h=4мм.

Привязан

Инв №

Нач. ОГ	Платонов		
Н контр	Осадько		
Рук гр	Осадько		
Ст. инж.	Острейко		
Инженер	Александрова		

Т. п. 252-1-110 КМ

Унифицированный корпус для детей в каркасно-панельных конструкциях ИИ-04 на 120 коек

Стадия	Лист	Листов
Р	15	

Блоки А, Б, Г
Узлы 17÷23, 26

ГИПРОНИИЗДРАВ

Копировал

Формат А2г

gost.e-ecolog.ru