ТИПОВОЙ ПРОЕКТ

252-1-110

УНИФИЦИРОВАННЫЙ КОРПУС ДЛЯ ДЕТЕЙ В КАРКАСНО-ПАНЕЛЬНЫХ КОНСТРУКЦИЯХ ИИ-04 НА 120 КОЕК

АЛЬБОМ 9

Монтажные узлы и детали.
Монолитные участки.

gost.e-ecolog.ru

ТИПОВОЙ ПРОЕКТ
252-1-110

УНИФИЦИРОВАННЫЙ КОРПУС ДЛЯ ДЕТЕЙ В КАРКАСНО-ПАНЕЛЬНЫХ КОНСТРУКЦИЯХ ИИ-04 НА 120 КОЕК

АЛЬБОМ 9

Состав проекта:

Альбом	1	Архитектурные решения ниже отм. 0.000. Конструкции железобетонные ниже отм. 0.000.
Альбом	2	Архитектурные решения выше отм. 0.000. Конструкции железобетонные выше отм. 0.000.
Альбом	3	Технология. Лечебные газы.
Альбом	4	Отопление, вентиляция и кондиционирование воздуха. Теплоснабжение и холодоснабжение.
Альбом	5	Водопровод, канализация и водостоки.
Альбом	6	Электрооборудование.
Альбом	7	Устройство связи.
Альбом	8	Автоматизация сантехнических устройств.
Альбом	9	Монтажные узлы и детали. Монолитные участки.
Альбом	10	Изделия заводского изготовления. Железобетонные, арматурные, металлические
Альбом	11	Витражи.
Альбом	12	Задание заводу-изготовителю на щиты автоматизации.
Альбом	13	Архитектурные решения, конструкции железобетонные ниже отм. 0.000. Технология. Вариант с помещениями вспомогательного назначения, приспособленными под убежище.
Альбом	14	Отопление и вентиляция. Кондиционирование воздуха. Водопровод и канализация. Вариант с помещениями вспомогательного назначения, приспособленными под убежище.
Альбом	15	Электрооборудование. Устройство связи. Вариант с помещениями вспомогательного назначения, приспособленными под убежище.
Альбом	16	Автоматизация сантехнических устройств. Вариант с помещениями вспомогательного назначения, приспособленными под убежище.
Альбом	17	Задание заводу-изготовителю на щиты автоматизации. Вариант с помещениями вспомогательного назначения, приспособленными под убежище.
Альбом	18	Архитектурные решения, конструкции железобетонные ниже отм. 0.000. Технология. Вариант с хозяйственно-бытовыми помещениями в подвале, приспособленными под ПРУ
Альбом	19	Отопление и вентиляция. Кондиционирование воздуха. Водопровод и канализация. Вариант с хозяйственно-бытовыми помещениями в подвале, приспособленными под ПРУ
Альбом	20	Электрооборудование. Устройство связи. Вариант с хозяйственно-бытовыми помещениями в подвале, приспособленными под ПРУ
Альбом	21.84	Сметы. Общестроительные и сантехнические работы.
Альбом	22.84	Сметы. Электромонтажные работы и технологическое оборудование.
Альбом	23.84	Сметы. Вариант с помещениями вспомогательного назначения, приспособленными под убежище.
Альбом	24.84	Сметы. Вариант с хозяйственно-бытовыми помещениями в подвале, приспособленными под ПРУ
Альбом	25	Проектная документация по переводу хозяйственно-бытовых помещений в подвале для использования под ПРУ

Примененные типовые проекты: Типовой проект „А-II-III-100-76/137" альбом 6,9; распространяет: Киевский филиал ЦИТПА.

Альбом	26	Ведомости	потребности в материалах
Альбом	27	Ведомости	потребности в материалах
Альбом	28	Ведомости	потребности в материалах

Разработан проектным институтом „ГИПРОНИИЗДРАВ"

Главный инженер института Белов В.В.

Технический проект утвержден Минздравом СССР приказ №198 от 27 февраля 1980 г.

Рабочие чертежи введены в действие „ГИПРОНИИЗДРАВОМ" приказ № 33 от 12.02 1982 г.

Привязан

Инв. №

Копировал Цыганкова

Формат А2г

Содержание альбома

Лист	Наименование	Стр.
1	Узлы стен 1с ÷ 10с	3
2	Общие узлы 1 ÷ 7	4
3	Общие узлы 8 ÷ 12	5
4	Узлы кровли 1кр ÷ 5кр	6
5	Узлы кровли 6кр ÷ 10кр	7
6	Узлы кровли 11кр ÷ 15кр	8
7	Участки монолитные УМ1 ÷ УМ14; УМ23	9
8	Участки монолитные УМ15 ÷ УМ25А	10
9	Спецификация монолитных участков	11
	УМ1 ÷ УМ25А /начало/	
10	Спецификация монолитных участков	12
	УМ1 ÷ УМ25А /окончание/	
11	Ведомость деталей. Ведомость расхода стали на один элемент	13
12	Фундаментная плита ФЛ1 для больничного лифта	14
13	Нагревательная панель ПГ-2.0. Указания по изготовлению и установке панели	15
14	Схема расположения и крепления ПГ-20.	16
15	Нагревательная панель ПГ-2.0 Сборочный чертеж. Спецификация	17

1с

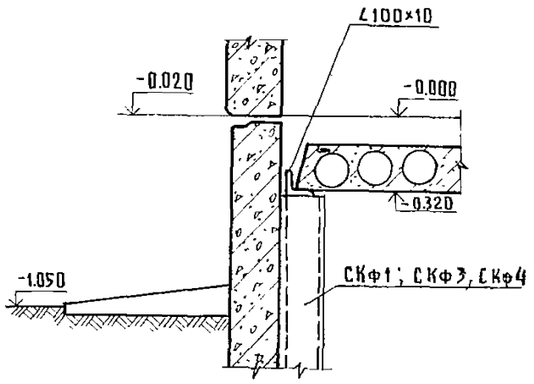

2с

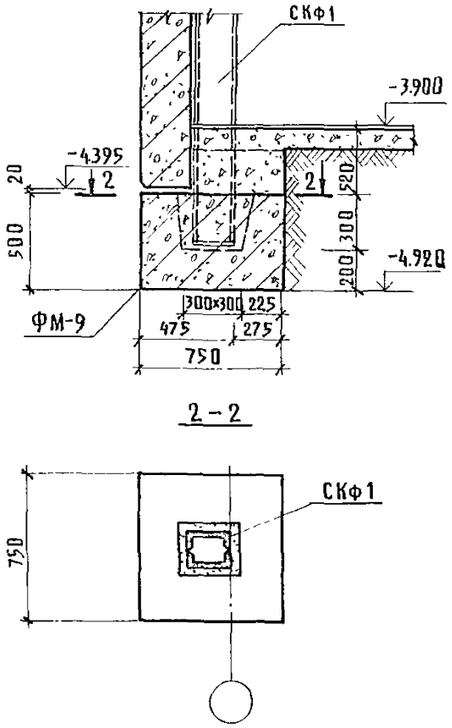

3с

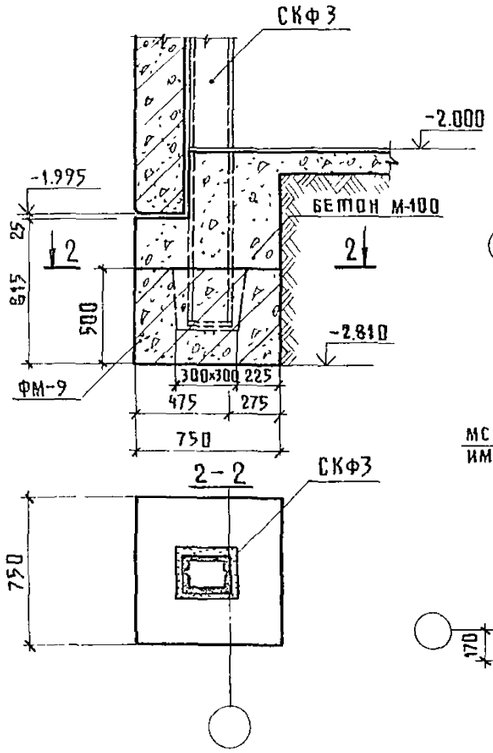

4с

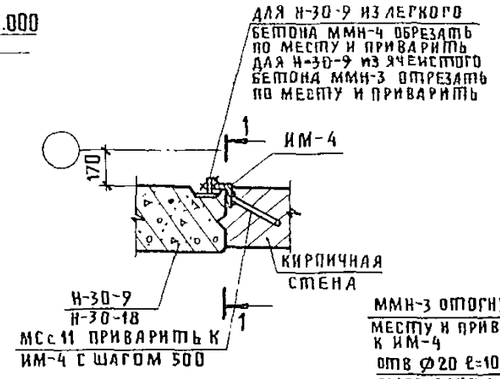

1-1

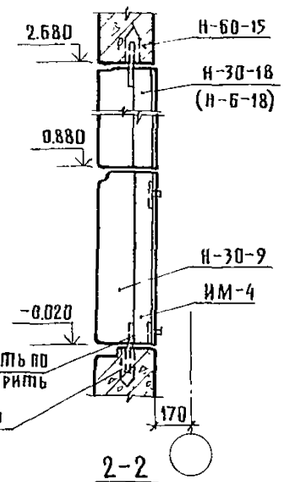

5с

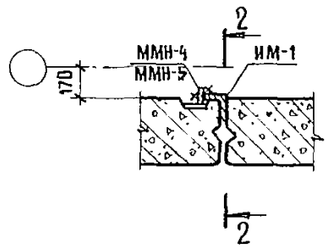

2-2

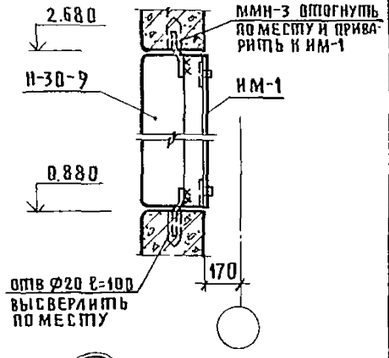

6с

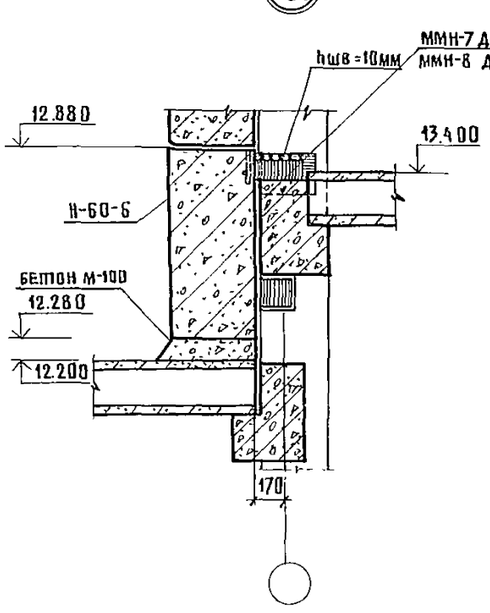

7с

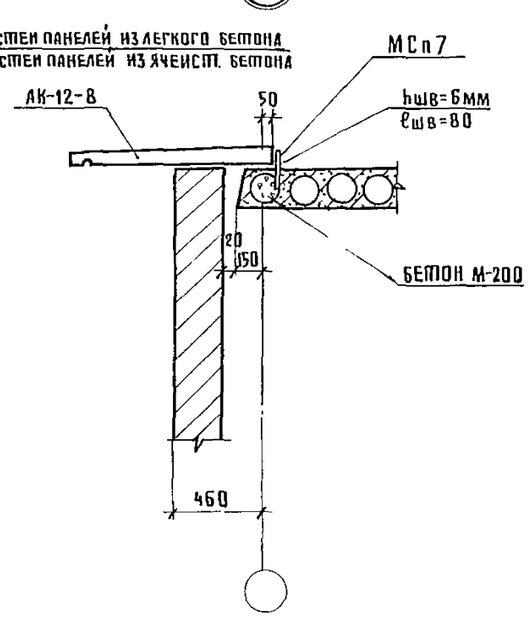

8с

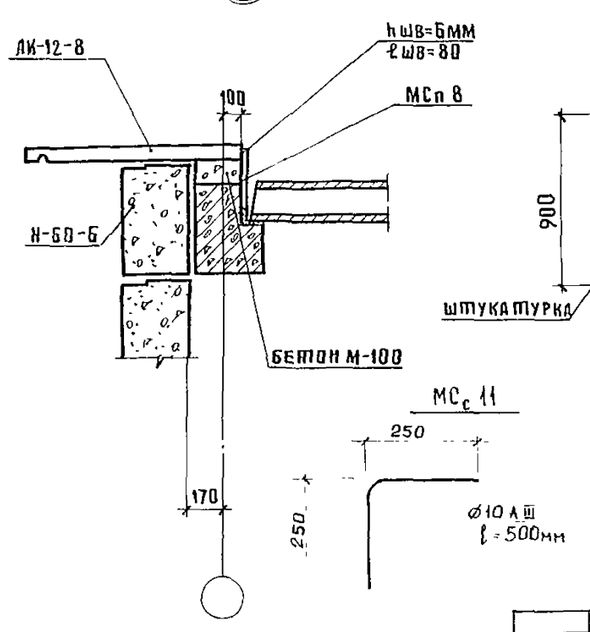

9с

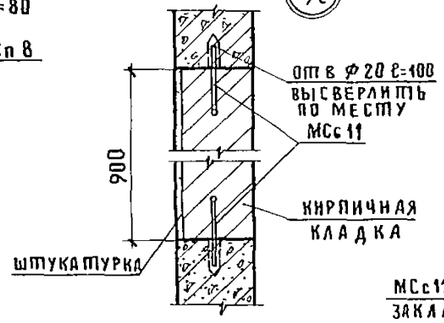

10с

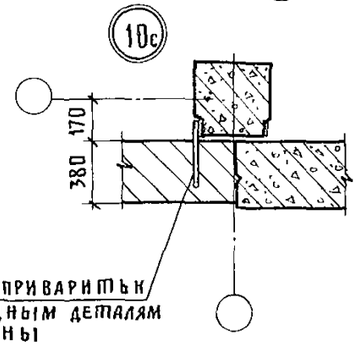

1 Расположение узлов 1с-3с см схемы расположения стен подвала: альбом 1, КЖ1, листы 12, 13, 14; расположение узлов 4с-7с смотри схемы расположения стен: альбом 2, КЖ2, листы 10-13

ГИ спецто	Мочалов		
Рук маст	Маттоян		
Гл конс м.	Подольский		
Н контр	Васина		
ГАП	Милешин		
ГИП	Васина		
Рук грин	Кулцов		

ТП 252-1-110

Узлы стен 1с-10с

Стадия	Лист	Листов
Р	1	15

ГИПРОНИИЗДРАВ

Копировал

Формат А2г

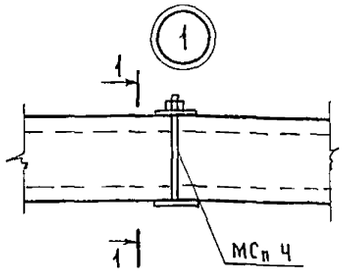

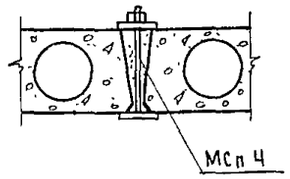

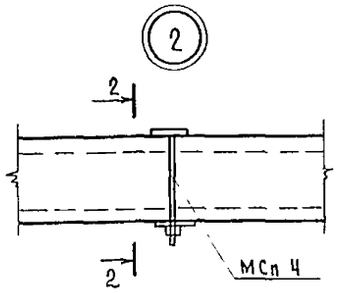

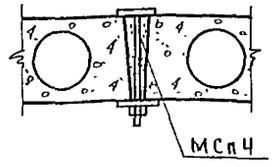

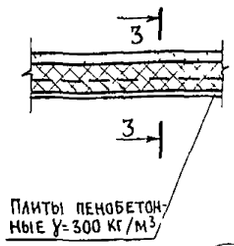



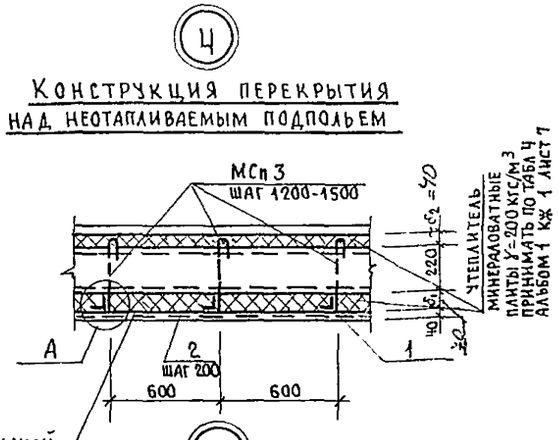

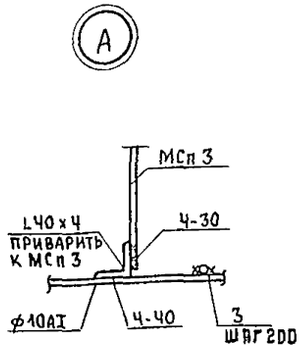

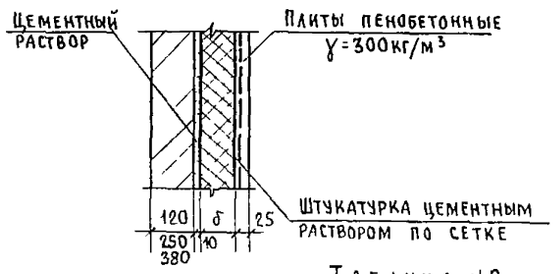

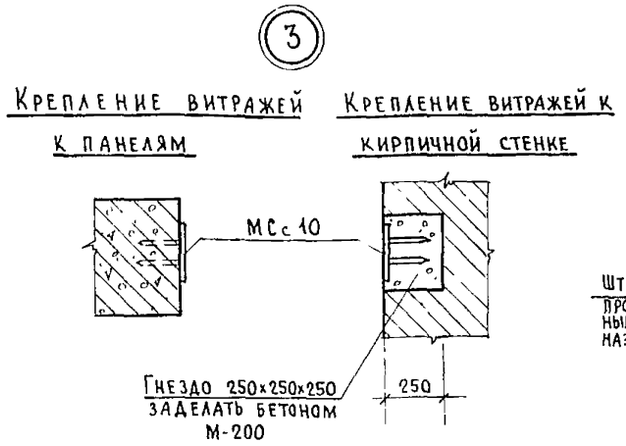

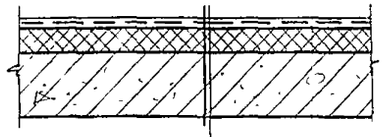

Стяжка из цементно-песчаного раствора марки 100 армированная сеткой 200/200/3/3 ГОСТ 8478-66 h=30 мм
Утеплитель из пенобетонных плит /см табл 4 лист 7/
Оклеечная пароизоляция - 1 слой рубероида на мастике
Плита перекрытия

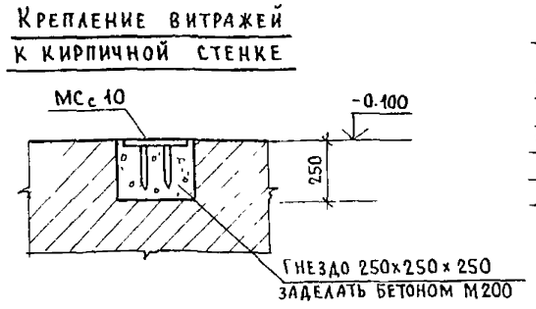

Таблица N1

Расход стали на 10м² перекрытия % к узлу 4%						
НН п/п	Наименование детали	Сечение профиля ф	Единица измерения	Кол-во единиц измерен	Вес кг	Примечание
	Анкер МСп 3		шт	13	5.89	Альбом 10
1	Уголок	L40×4	кг	—	44.4	ГОСТ 8509-75
2	Арматура	ф10АI	кг	—	32.6	ГОСТ 5781-75
3	-"-	ф6АI	кг	—	11.6	
4	Тканая проволочная сетка, с квадратными ячейками общего назначения N10-1	—	кг		14.3	ГОСТ 12184-66*

Таблица N2

Толщины утеплителей в стенах из кирпича								
	Толщина стены мм	Наименов утеплителя	Толщина утеплителя мм	Температура наружного воздуха (°С)	Толщина стены мм	Наименов утеплителя	Толщина утеплителя мм	Температура наружного воздуха (°С)
Тамбуры	380	Пенобетонные плиты ГОСТ 5742-76 γ=400 кгс/м³ λδ=0.13 ккал/м ч°С	80	-20°	380	Жесткие минераловатные плиты ГОСТ 10140-71 γ=200 кгс/м³ λδ=0.07 ккал/м ч°С	40	-20°
			80	-30°			40	-30°
			100	-40°			50	-40°
Лоджии	250	То же	80	-20°	250	То же	40	-20°
			100	-30°			60	-30°
			120	-40°			80	-40°
Венткамеры	250	То же	80	-20°	250	То же	40	20°
			80	-30°			40	-30°
			100	-40°			60	-40°
	120	То же	80	-20°	120	То же	40	-20°
			100	-30°			60	-30°
			120	-40°			80	-40°

1. Расположение узлов 4-5 см. планы перекрытий, альбом I и II
   Расположение узлов 6-7 см. на чертежах венткамер, альбом I листы 30-33.
2. Установку закладных деталей для витражей МСп-4, МСс-10 выполнять по чертежам витражей марки КМ альбом 11.
3. Толщину утеплителя по узлам 4; 5 принимать по таблице 4, альбом 1 КЖ 1 лист 7

Гл спец.то	Мочалов	
Рук. маст	Матоян	
Гл. констен	Подольский	
Нормоконт	Васина	
Гл арх пр	Милешин	
Гл инж пр	Васина	
Рук гр инж	Купцов	

Т П 252-1-110

Общие узлы 1÷7

Стадия	Лист	Листов
Р	2	

ГИПРОНИИЗДРАВ

Копировал: Формат 22с

8

Вариант „А"

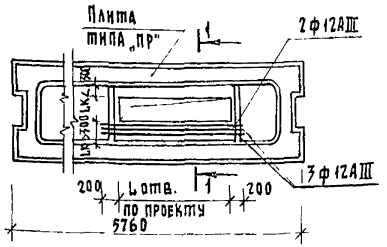

9

Вариант „Б"

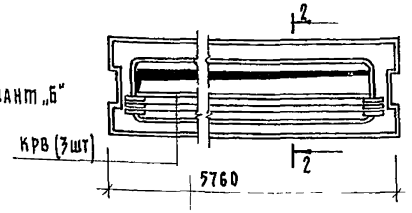

1-1

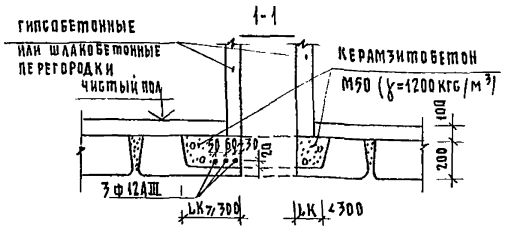

2-2

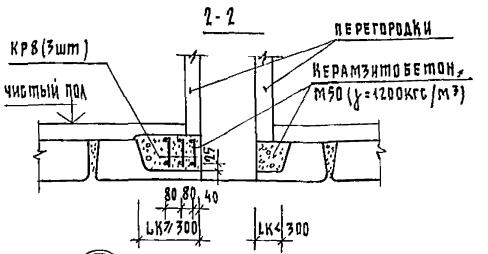

Проектом предусмотрен следующий порядок монтажа перегородок:

1. Пробиваются отверстия в плитах „ПР" по размерам и привязкам, данным на монтажных планах перекрытий. (плиты перекрытий „ПР", имеющие дополнительный индекс „1", заводского изготовления с уже заданными отверстиями).
2. Замоноличиваются корыта плит керамзитобетоном М50 и γ=1200 кгс/м³.

   При длине консоли LK=730см. и длине отверстия Lотв.=80см укладывается дополнительная арматура по варианту „А".

   При размере отверстия на всю длину корыта LK=730см устанавливаются дополнительные каркасы по варианту „Б".
3. После набора керамзитобетоном 70% проектной прочности устанавливаются перегородки.
4. Расположение узлов 10, 11, 12 см. альбом 1 лист 30, 31 альбом 2 лист 34.

10

Подвеска монорельса
расположенного вдоль пустот в плитах

11

Подвеска монорельса
расположенного поперек пустот в плитах

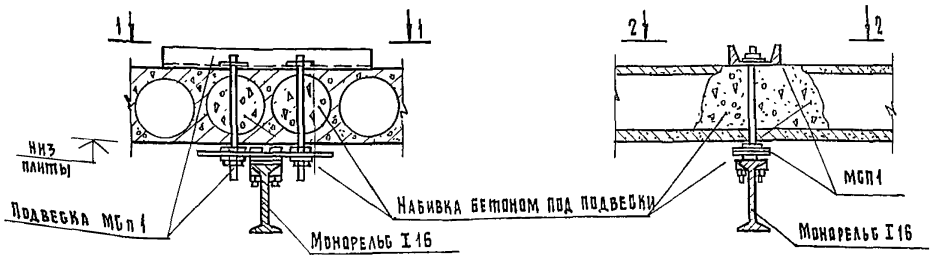

12

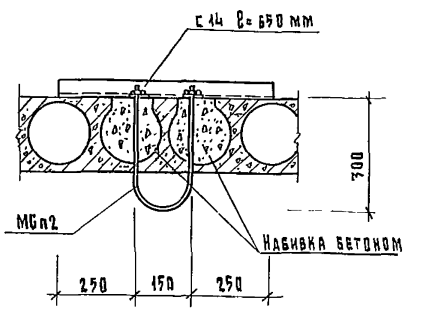

1-1

2-2

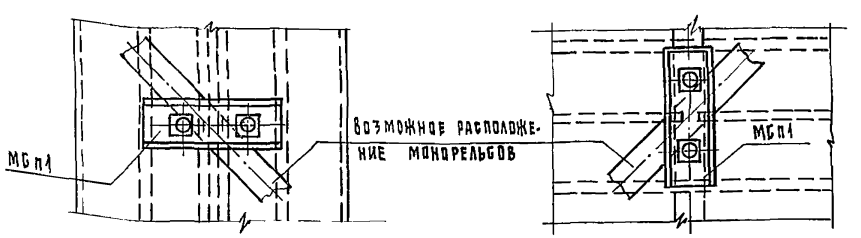

ГА.СПЕЦ.ТО	Мочалов		
РЬК.МАСТ	Матоян		
ГА.КОНСТ.М	Подольский		
Н. КОНТР.	Васина		
ГА. АРХ.ПР	Милешин		
ГА.ИНЖ.ПР	Васина		
РУК.ГР.ИНЖ.	Мучцов		

т.п. 252-1-110

Общие узлы 8 ÷ 12.

СТАДИЯ	ЛИСТ	ЛИСТОВ
Р	3	

ГИПРОНИИЗДРАВ

Копировал

Формат А2г

1 кр

Покрытие совмещенной кровли

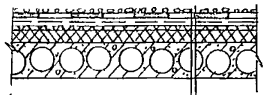

Защитный слой из окатанного гравия размером 5-15 мм. или крупнозернистого песка, втопленного в антисептированную битумную мастику (см. таблицу №2)
Водоизоляционный ковер (см. таблицу №3)
Стяжка из цементно-песчанного раствора марки 100 армированная сеткой 200/200/3/3 ГОСТ 8478-66 h 20 мм.
Разуклонка из керамзитового гравия γ=600 кг/м³ ГОСТ 9759-76 h_{min}=30 мм.
Утеплитель из пенобетонных плит (см. таблицу №4 поясн. записка альбом I (КЖ1)
Пароизоляция - 1 слой рубероида на мастике
Железобетонная панель перекрытия

2 кр

Неутепленное покрытие над чердаком

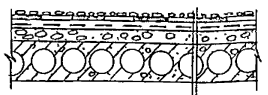

Защитный слой из окатанного гравия размером 5-15 мм. или крупнозернистого песка, втопленного в антисептированную битумную мастику (см. таблицу №4)
4 сл. Водоизоляционный ковер (см. таблицу №3)
Стяжка из цементно-песчанного раствора марки 100 армированная сеткой 200/200/3/3 ГОСТ 8478-66 h=35 мм.
Разуклонка из керамзитового гравия γ=600 кг/м³ ГОСТ 9759-76 h_{min}=30 мм.
Пароизоляция - 1 слой рубероида на мастике
Железобетонная панель перекрытия

3 кр.

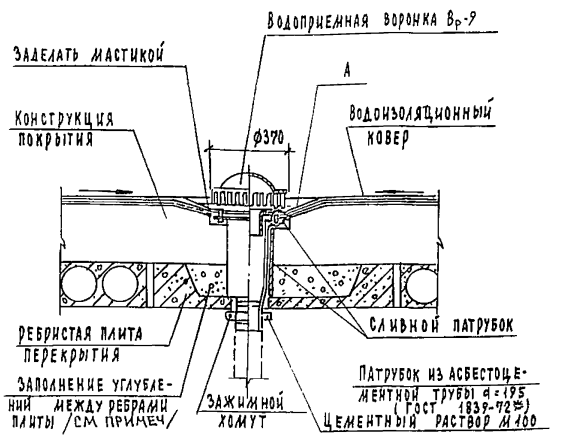

4 кр

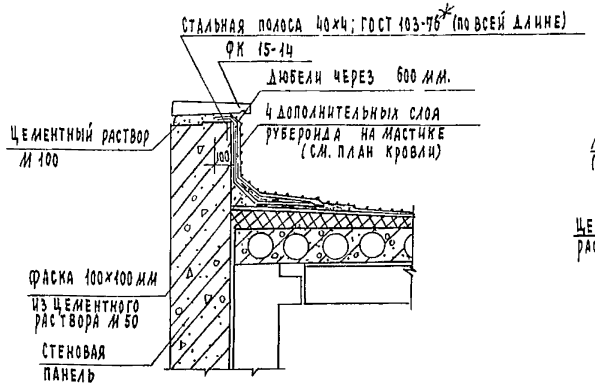

А

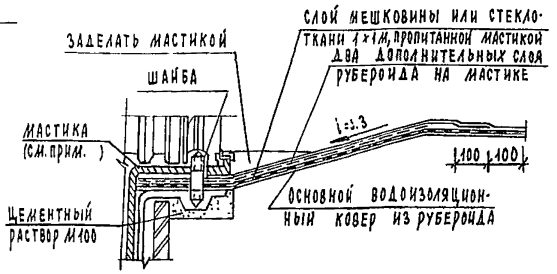

5 кр.

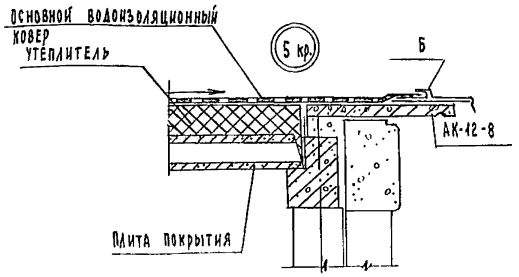

Б

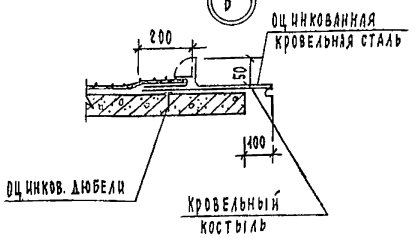

Кровельные материалы

Таблица №3

Кол. слоев	Рулонный материал	Марка	ГОСТ	Мастика
1	Рубероид с мелкой, минеральной посыпкой	РМ-350	ГОСТ 10923-76	Битумная
2	Рубероид подкладочный	РП-250	ГОСТ 10923-76	Битумная

Таблица №4

Район строительства	Мастика для кровель		Для мест примыканий
Севернее географической широты 50° в европейской части 53° в Азиатской части СССР	Битумная ГОСТ 2889-80	МБК-Г-55	МБК-Г-85
Южнее указанных районов	Битумная ГОСТ 2889-80	МБК-Г-65	МБК-Г-100

1. Расположение узлов смотри на плане кровли альбом 2 АР2 лист 45.
2. Вид и марку мастики принимать как для наклейки водоизоляционного ковра.
3. Для заполнения корыт плит типа ПР применять керамзитобетон М50.

Гл. спецто	Мочалов			ТП 252-1-110	
Рук. маст	Матоян				
Гл. конс. м.	Подольский				
Н. контр.	Васина			Узлы кровли 1кр÷5кр	Стадия: Р; Лист: 4; Листов:
Гл. арх. пр.	Милешин				
Гл. инж. пр.	Васина				
Рук. гр. инж.	Купцов				Гипрониздрав

Копировал Зорина

Формат А2

Альбом 9

6кр

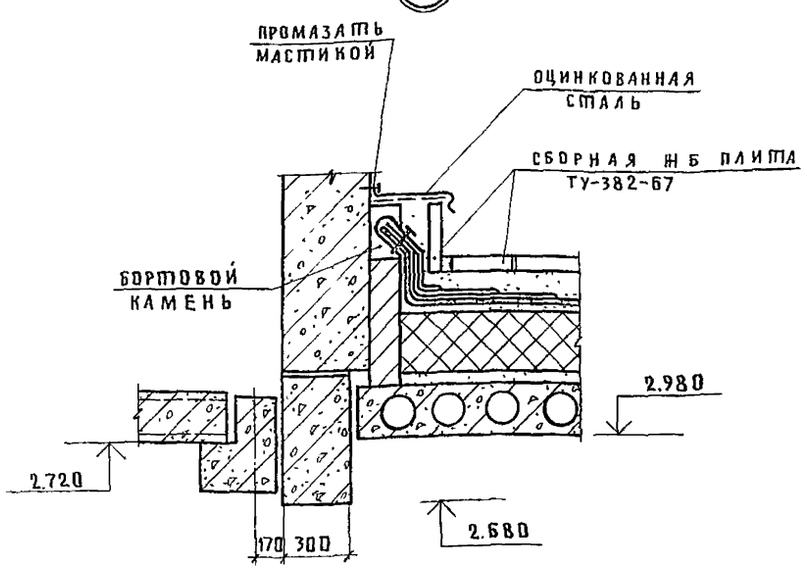

7кр



8кр

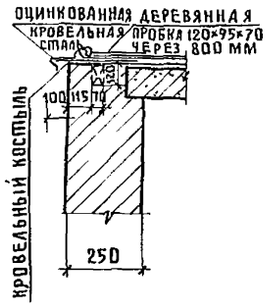

9кр

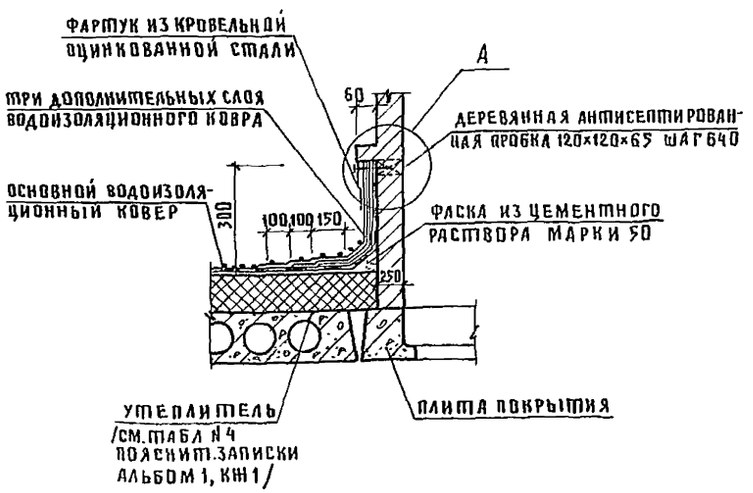

А

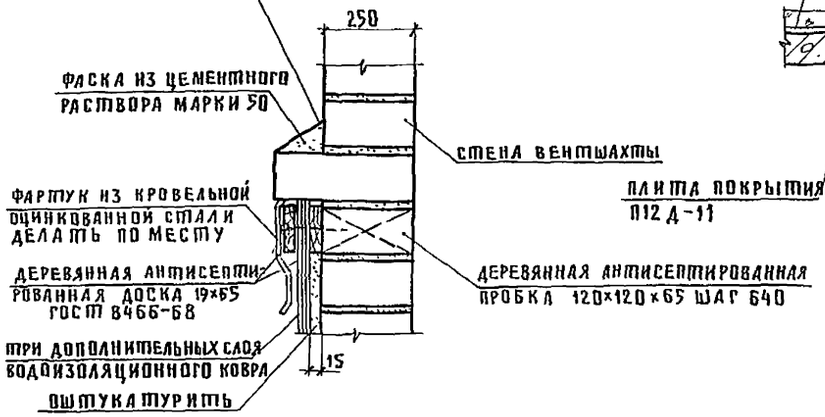

10кр

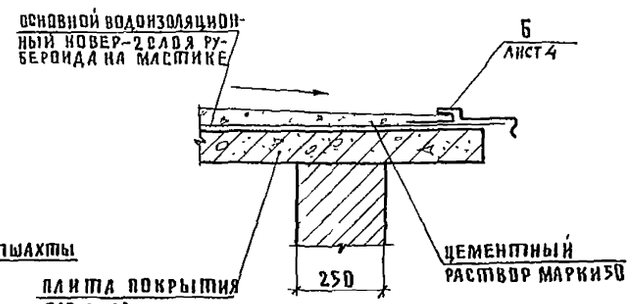

1 Расположение узлов см. на плане кровли альбом 2, ар2, лист 45

2. Общие примечания см. лист 4

ГИ спец.то	Мочалов		
Рук АСМ-1	Матоян		
ГИ конс м	Подольский		
Н. контр	Милешин		
ГАП	Милешин		
ГИП	Васина		
Рук грин	Купцов		

ТП 252-1-110

Узлы кровли 6кр-10кр

Стадия	Лист	Листов
Р	5	

ГИПРОНИИЗДРАВ

Копировал

Формат А2

11кр

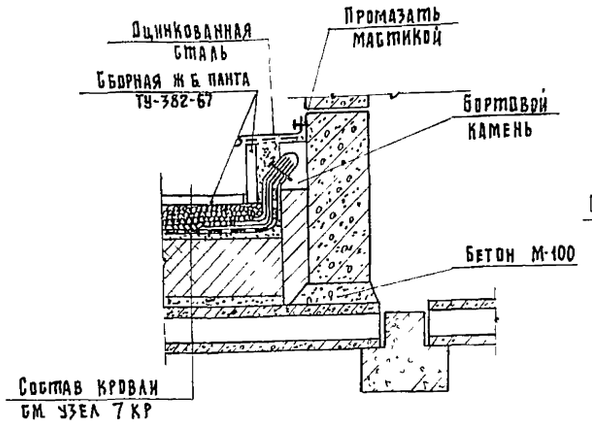

12кр

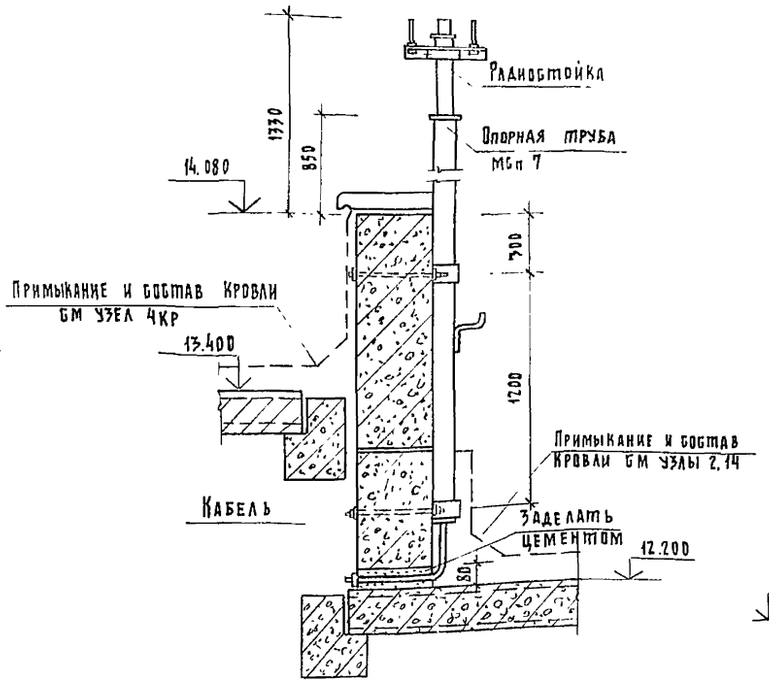

13кр

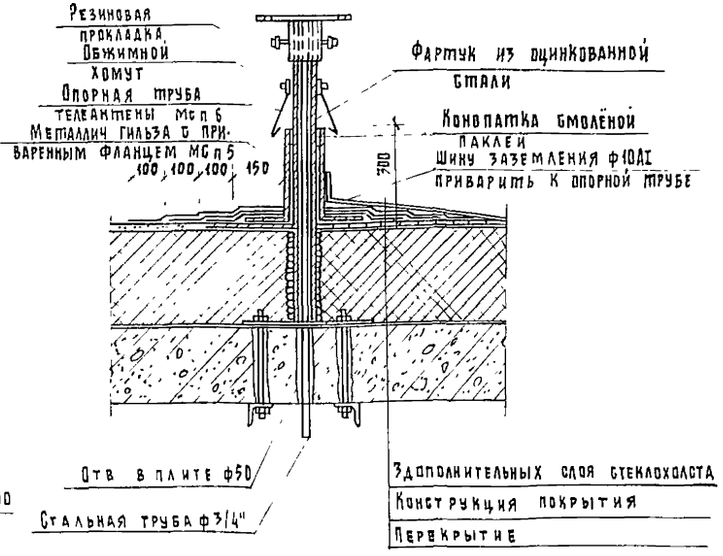

14кр

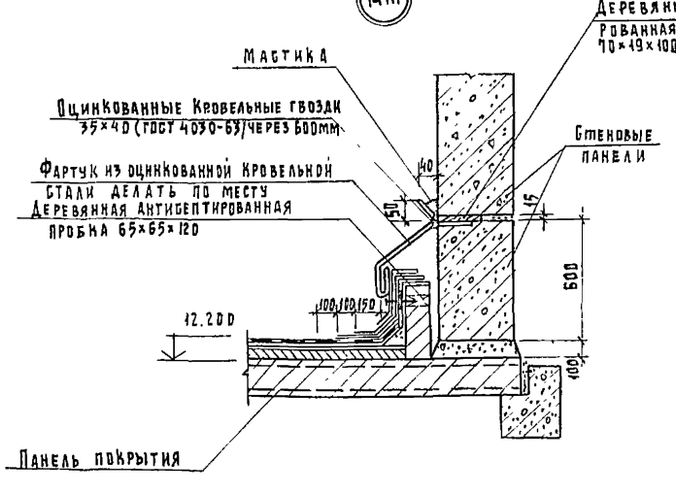

15кр

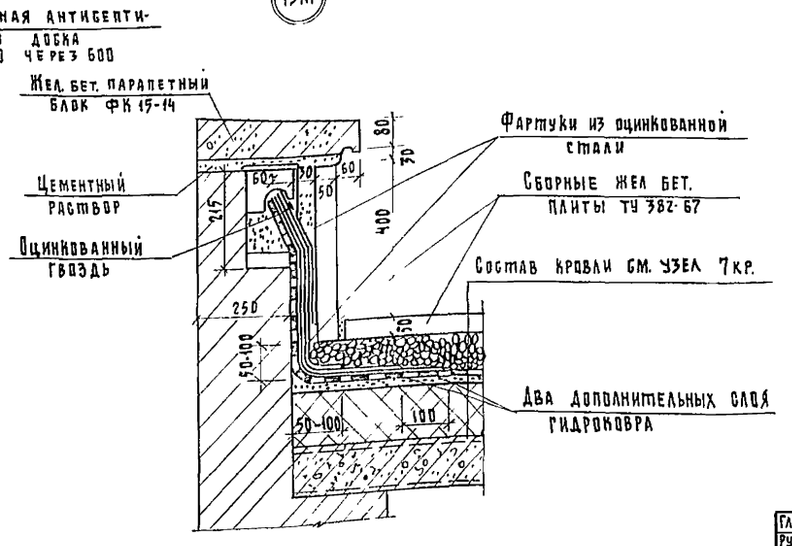

1 Расположение узлов смотри на плане кровли альбом 2, АР2, лист 45

2. Общие примечания см. лист 4.

Гл специалист	Мочалов			тп 252-1-110		
Рук маст.	Матоян					
Гл констр.	Подольский					
Норм конт	Васина			Узлы кровли 11кр ÷ 15 кр.	Стадия	Лист	Листов
Гл арх. пр.	Милешин				Р	6	
Гл инж пр	Бабина				ГИПРОНИИЗДРАВ		
Рук группы	Купцов						

Копировал. Рябова

Формат: 22г.

Ум 1 ÷ Ум 11, Ум 23

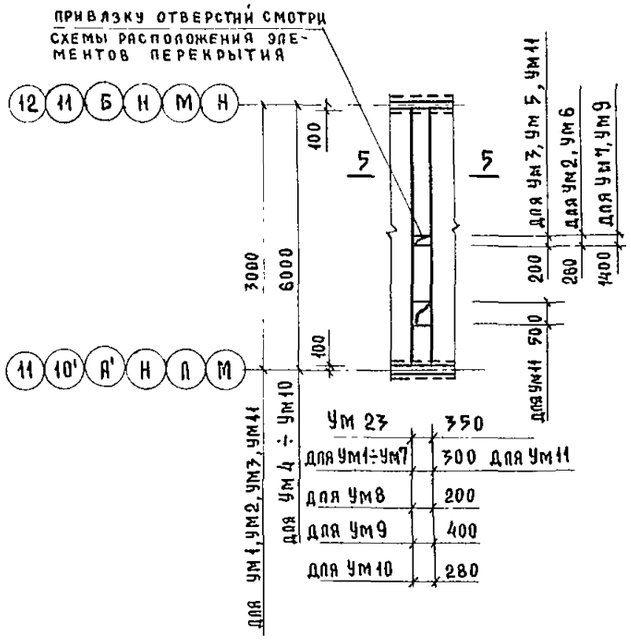

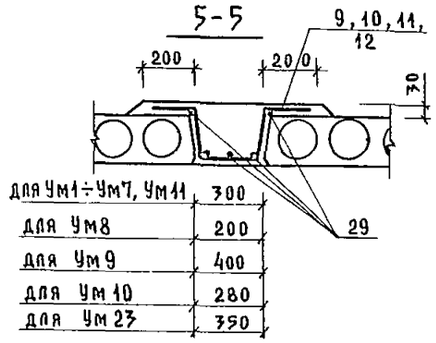

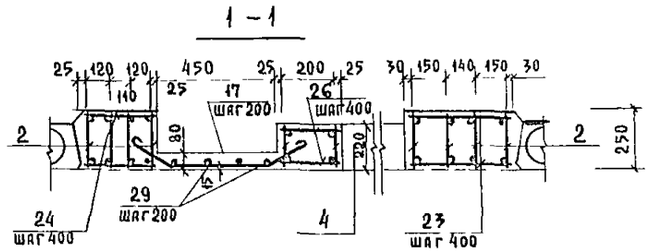

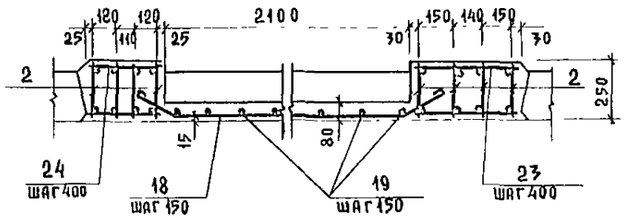

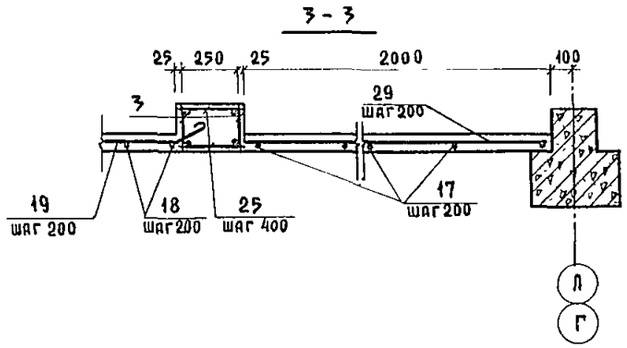

Ум 26

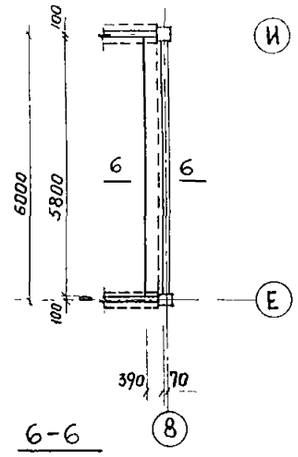

6-6

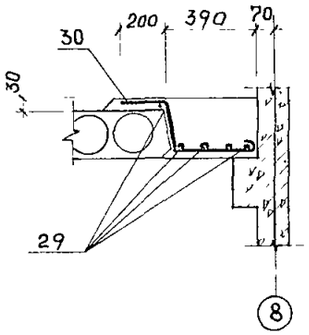

Ум 12, Ум 13

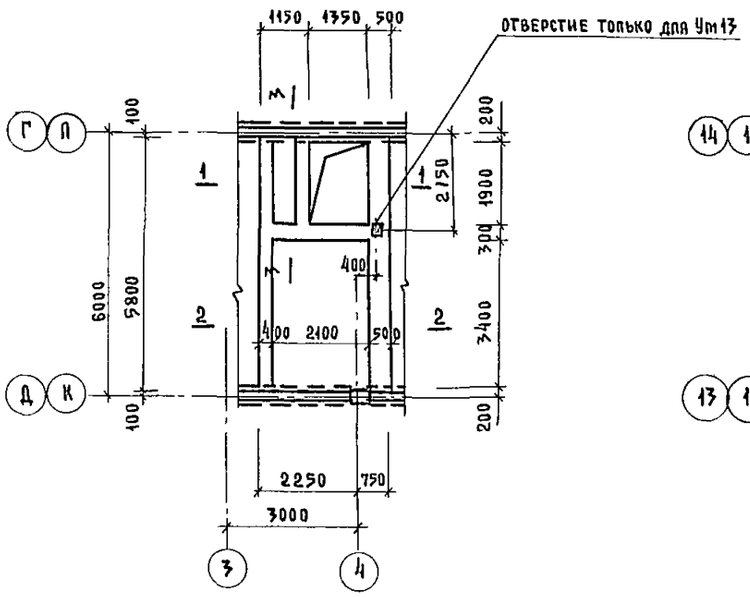

Ум 14

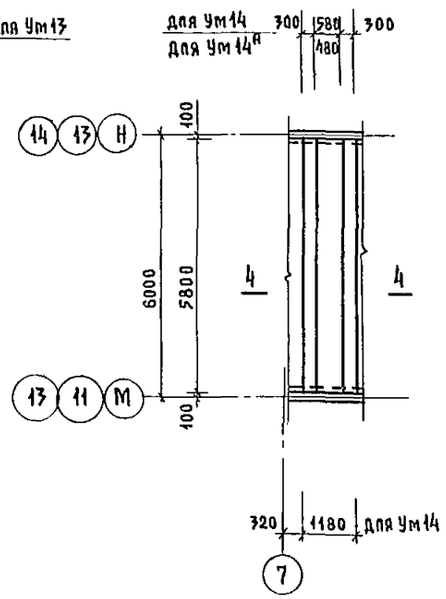

4-4

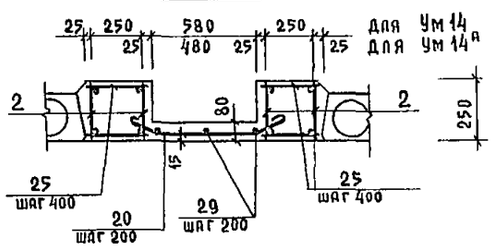

1. Расположение монолитных участков смотри схемы расположения элементов перекрытия и покрытия.
2. Данный лист смотри совместно с листами 8÷11.

ГИП спецТО	Мочалов		
Рук маст	Матоян		
ГИП конст м	Подольский		
Н. контр.	Васина		
ГИП арх пр	Мипешин		
ГИП инж пр	Васина		
Рук гр	Купцов		
Инженер	Воротникова		

тп. 252-1-110

Участки монолитные Ум1÷Ум14; Ум23; Ум26

Стадия	Лист	Листов
Р	7	

ГИПРОНИИЗДРАВ

Копир Зел

Формат 22г

Ум 15, Ум 16

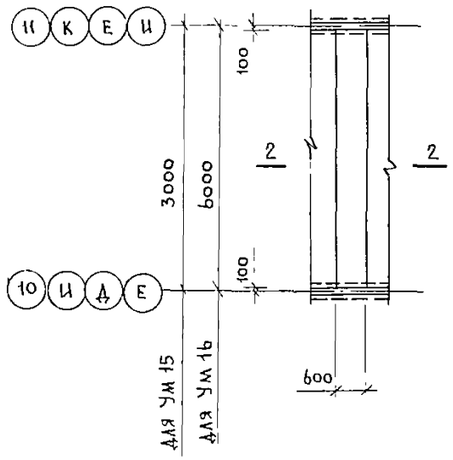

Ум 18, Ум 19

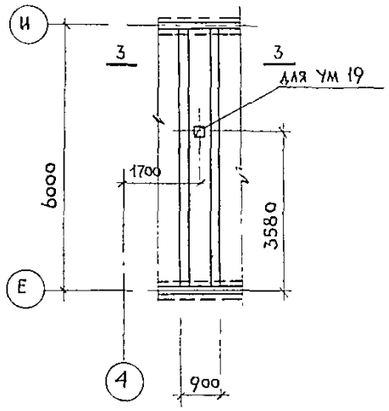

2 – 2

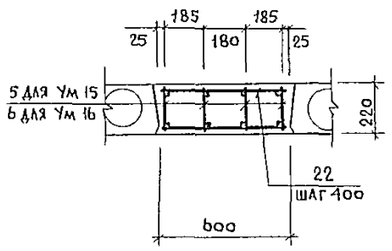

3 – 3

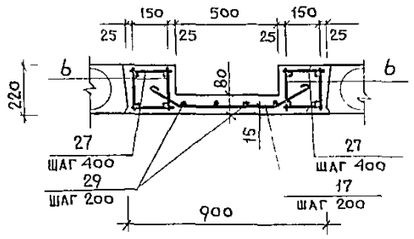

6-6

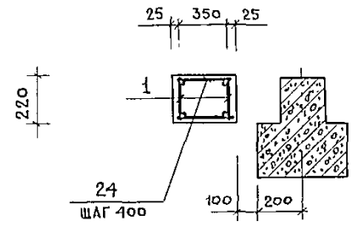

4 – 4

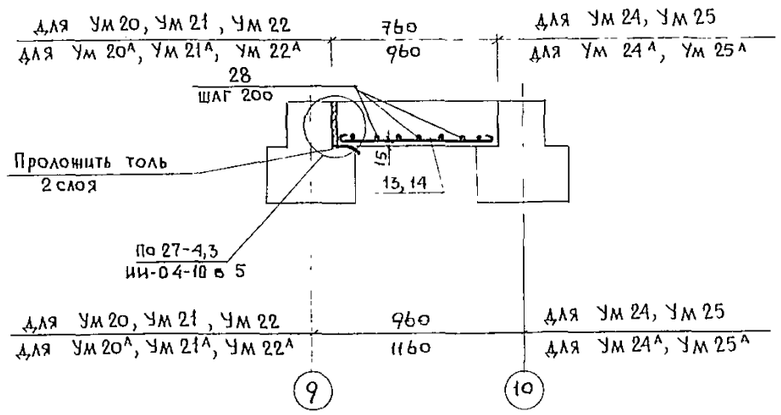

5 – 5

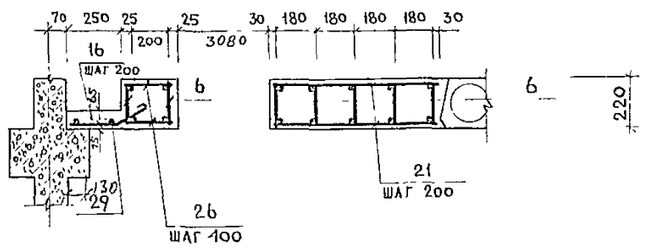

Данный лист смотри совместно с листами 9 ÷ 11

Ум 17, Ум 27

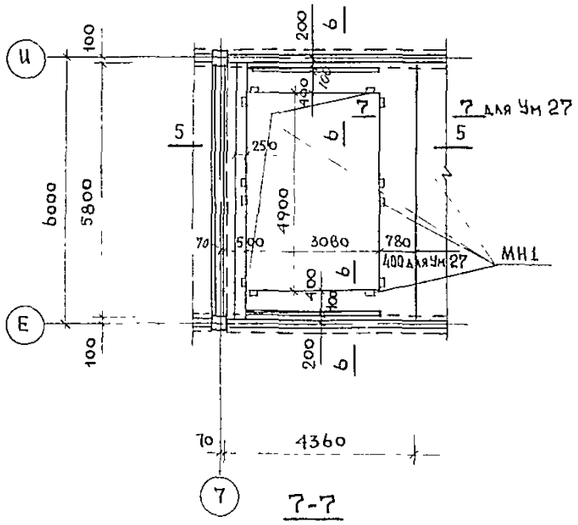

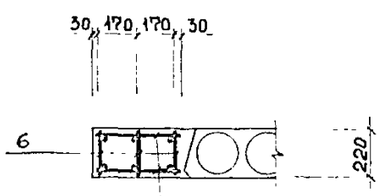

Ум 20÷Ум 24А, Ум 25, Ум 25А

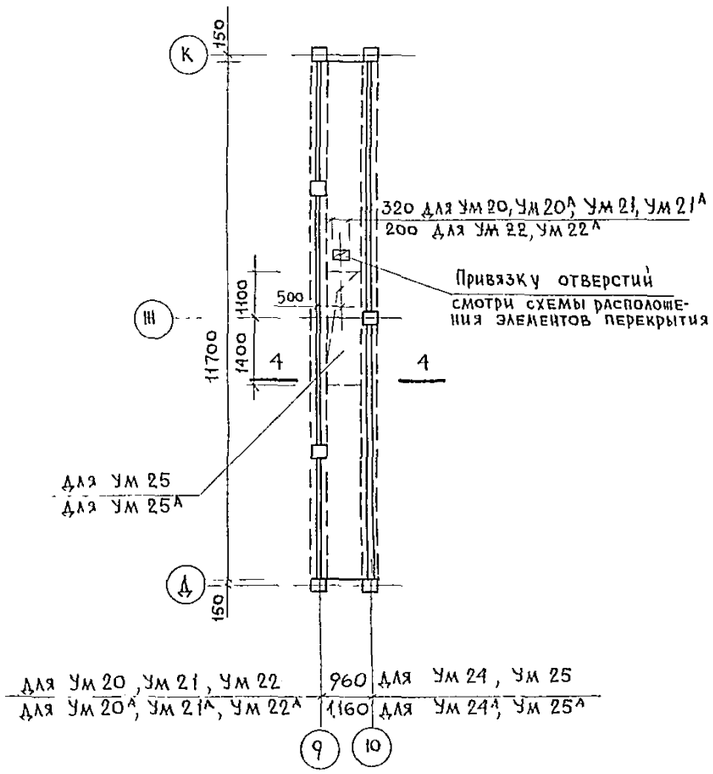

ГА сп ТО	Мочалов		
Рук маст	Магоян		
Гл констм	Подольский		
Н контр	Васина		
Гл арх.пр	Милешин		
Гл инж пр	Васина		
Рук гр инж.	Купцов		
Инженер	Воротникова		

т.п 252-1-110

Участки монолитные
Ум 15 ÷ Ум 25А, Ум27

Стадия	Лист	Листов
Р	8	

ГИПРОНИИЗДРАВ

Копировал Зорина

Формат 22г

Альбом 9

Спецификация монолитных участков Ум-1 ÷ Ум 25А (начало)

Форм	Зона	Поз	Обозначение	Наименование	Количество на исполнение																																				Примечание
				Документация																																					
				Сборочный чертеж																																					
					X	X	X	X	X	X	X	X	X	X	X	X	X	X	X	X	X	X	X	X	X	X	X	X	X	X	X	X	X	X	X	X	X	X	X	X	X	X
				Сборочные единицы																																					
		1	00.09.00	Каркас плоский КР1																			4																	4	
		2	00.10.00	КР2												8	8	4	4																						
		3	00.09.00	КР3												2	2																								
		4	00.11.00	КР4												2	2																								
		5	00.12.00	КР5																4																					
		6	00.12.00	КР6																	4	7	4	4																5	
		7	-00.49.00	Изделие закладное МН1																		12																		12	
				Детали																																					
				ф10АI ГОСТ 5781-75																																					
бч		9		l=1250 мм	14	12	12	30	29	29	24			30	12																										
бч		10		l=1150 мм								30																													
бч		11		l=1350 мм									24																												
бч		12		l=1300 мм																													8								
бч		30		l=1030 мм																																			30		
				Шифр	УМ1	УМ2	УМ3	УМ4	УМ5	УМ6	УМ7	УМ8	УМ9	УМ10	УМ11	УМ12	УМ13	УМ14	УМ14А	УМ15	УМ16	УМ17	УМ18	УМ19	УМ20	УМ20А	УМ21	УМ21А	УМ22	УМ22А	УМ23	УМ24	УМ24А	УМ25	УМ25А	УМ26	УМ27		

Гл спец то	Мочалов	
Рук маст	Матоян	
Гл констм	Подольский	
Н контр	Васина	
Гл арх пр	Милешин	
Гл инж пр	Васина	
Рук гр	Купцов	
Инж гр	Воротников	

т п 252-1-110

Спецификация монолитных участков Ум1 ÷ Ум25А (начало)

Стадия	Лист	Листов
Р	9	

ГИПРОНИИЗДРАВ

Копировал Зорина

Формат 22г

Спецификация монолитных участков Ум1 ÷ Ум25А (продолжение)

Форм.	Зона	Поз.	Обозначение	Наименование	Количество на исполнение																														Примечание
				Сборочные единицы																																	
				Детали																																	
				ф8АI ГОСТ 7781-75																																	
БЧ		13		ℓ = 850 мм																			62		62		62		62		49					
БЧ		14		ℓ = 1050 мм																				62		62		62			62		49			
БЧ		15		ℓ = 1080 мм											11	11		30																		
БЧ		16		ℓ = 650 мм																30															30	
БЧ		17		ℓ = 1130 мм																	30	30														
БЧ		18		ℓ = 2700 мм											23	23																				
БЧ		19		ℓ = 3750 мм											108	18																				
БЧ		20		ℓ = 1250 мм													90																			
БЧ		21		ℓ = 780 мм																20																
БЧ		22		ℓ = 580 мм															16	34																
БЧ		23		ℓ = 480 мм											34	34																				
БЧ		24		ℓ = 380 мм											34	34				16															36	
БЧ		25		ℓ = 280 мм											12	12																				
БЧ		26		ℓ = 230 мм																34															34	
БЧ		27		ℓ = 180 мм																	68	68														
БЧ		28		ℓ = 1168 мм																			4	5	4	5	4	5		4	5	4	5			
				ф6АI ГОСТ 5781-75																																	
БЧ		29		Распределительная п.м.	15	15	15	30	30	30	23	24	36	30	15	57	57	18,	18			12	24	24					8					30	12	
				Материал																																
				Бетон м 200 м³	0,24	0,29	0,51	0,49	0,49	0,38	0,38	0,36	0,49	0,48	0,18	2,22	2,22	1,14	1,09	0,37	0,77	1,97	0,74	0,74	1,99	2,46	3,98	4,92	1,99	2,46	0,58	1,99	2,46	1,99	2,46	0,49	1,48
				Шифр	УМ1	УМ2	УМ3	УМ4	УМ5	УМ6	УМ7	УМ8	УМ9	УМ10	УМ11	УМ12	УМ13	УМ14	УМ14А	УМ15	УМ16	УМ17	УМ18	УМ19	УМ20	УМ20А	УМ21	УМ21А	УМ22	УМ22А	УМ23	УМ24	УМ24А	УМ25	УМ25А	УМ26	УМ27	

Гл.спец.то	Мочалов		Т.П. 252-1-110
Рук.маст.	Магоян		
Гл.конст.пр.	Подольский		Спецификация монолитных участков Ум1 ÷ Ум25А (окончание)
Н.контр.	Васина		Стадия Р; Лист 10; Листов
Гл.арх.пр.	Милешина		ГИПРОНИИЗДРАВ
Гл.инж.пр.	Васина		
Рук.гр.	Купцов		
Инженер	Воротников		

Копировал: Зорина Формат А2г

Ведомость деталей

Поз	Эскиз
9	200 220 260 220 200
10	200 220 180 220 200
11	200 220 380 220 200
12	200 220 330 220 200
13	700
14	900
15	280 350 280 120
16	230 280 120
17	280 430 280 120
18	280 2050 280 120
19	3350 280 120
20	280 500 280 120
30	200 220 370

Ведомость расхода стали на 1 элемент

Марка элемента	Изделия арматурные. Арматура класса А I, ГОСТ 5781-75: ф6	ф8	ф10		Итого	А III, ГОСТ 5781-75: ф16	ф20	ф25		Итого	Всего	Изделия закладные. Арматура класса А I, ГОСТ 5781-75: ф8		Итого	Прокат марки ГОСТ 8510-72: L125/8		Итого	Всего	Общий расход
Ум 1	3,33		10,79		14,12						14,12								14,12
Ум 2	3,33		9,26		12,59						12,59								12,59
Ум 3	3,33		6,94		10,27						10,27								10,27
Ум 4	6,66		23,14		29,80						29,80								29,80
Ум 5	6,66		22,37		29,03						29,03								29,03
Ум 6	6,66		22,37		29,03						29,03								29,03
Ум 7	5,11		18,51		23,62						23,62								23,62
Ум 8	5,33		21,29		26,62						26,62								26,62
Ум 9	7,99		19,99		27,98						27,98								27,98
Ум 10	6,66		23,14		29,80						29,80								29,80
Ум 11	3,33		6,94		10,27						10,27								10,27
Ум 12	15,33	101,84	38,64		155,81	18,12		183,04		201,16	356,97								356,97
Ум 13	15,33	101,84	38,64		155,81	18,12		183,04		201,16	356,97								356,97
Ум 14	4,00	31,20	16,40		51,60			91,52		91,52	143,12								143,12
Ум 14А	4,00	29,16	16,40		49,56			91,52		91,52	141,08								141,08
Ум 15		15,36	9,08		24,44	17,44				17,44	41,88								41,88
Ум 16		32,20	16,48		48,68		56,92			56,92	105,60								105,60
Ум 17	5,74	32,08	37,48		75,30	26,29	99,61			125,90	201,20	2,52		2,52	18,00		18,00	20,52	221,72
Ум 18	5,33	30,94	16,48		52,75		56,92			56,92	109,67								109,67
Ум 19	5,33	30,94	16,48		52,75		56,92			56,92	109,67								109,67
Ум 20		20,56			20,56						20,56								20,56
Ум 20А		28,38			28,38						28,38								28,38
Ум 21		20,56			20,56						20,56								20,56
Ум 21А		28,38			28,38						28,38								28,38
Ум 22		20,56			20,56						20,56								20,56
Ум 22А		28,38			28,38						28,38								28,38
Ум 23	1,78		6,40		8,18						8,18								8,18
Ум 24		20,56			20,56						20,56								20,56
Ум 24А		28,38			28,38						28,38								28,38
Ум 25		20,56			20,56						20,56								20,56
Ум 25А		28,38			28,38						28,38								28,38
Ум 26	6,66		19,20		25,86						25,86								25,86
Ум 27	5,74	31,86	29,24		66,84	26,28	71,15			97,43	164,27	2,52		2,52	18,00		18,00	20,52	184,79

Гл спец то	Мочалов	
Рук маст	Матоян	
Гл конст м	Подольский	
Н контр	Васина	
Гл арх пр	Милешин	
Гл инж пр	Васина	
Рук гр	Купцов	
Инженер	Воротников	

ТП 252-1-110

Ведомость деталей. Ведомость расхода стали на 1 элемент

Стадия	Лист	Листов
Р	11	

ГИПРОНИИЗДРАВ

Подпрограм Зорина Формат 22Г

Фундаментная плита $Ф_Л1$

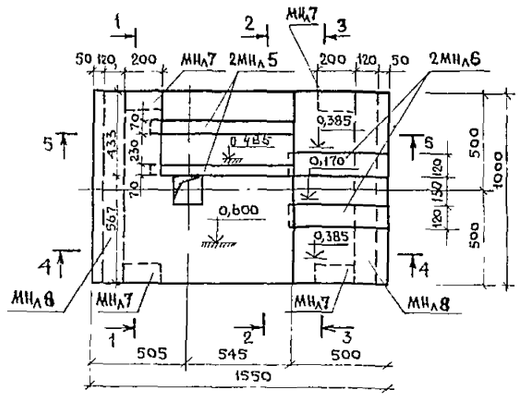

Армирование $Ф_Л1$

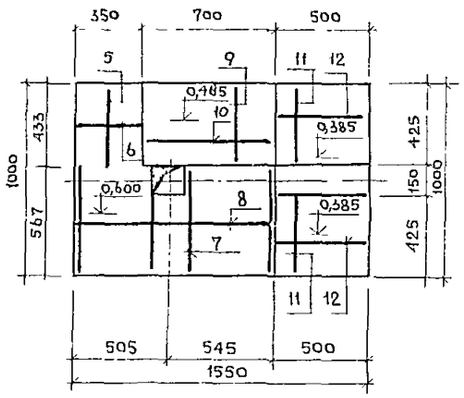

1-1

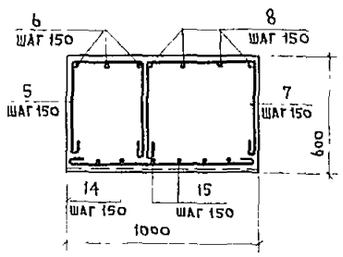

4-4

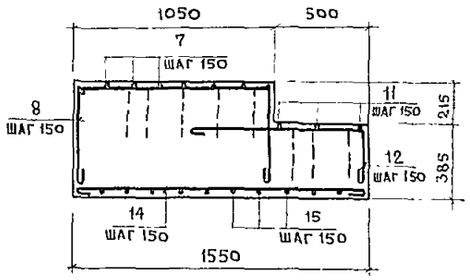

2-2

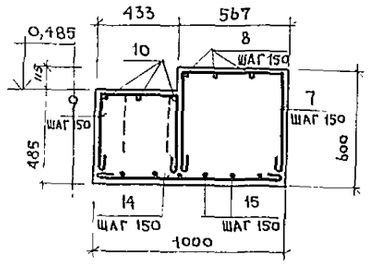

5-5

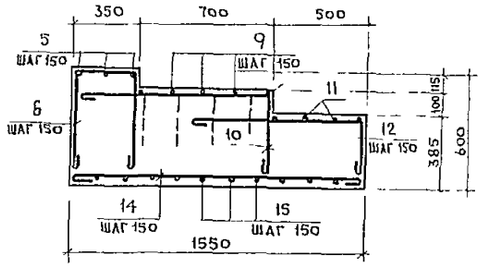

3-3

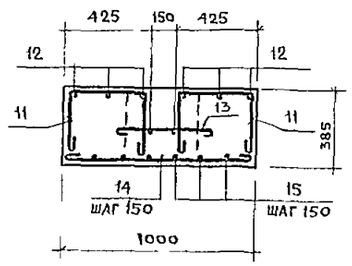

Ведомость деталей

Поз.	Эскиз
5	380; 500; 500
6	300; 500; 500
7	517; 500; 500
8	1000; 500; 500
9	364; 385; 385
10	1000; 385
11	375; 285; 285
12	1040; 285
13	550
14	950
15	1500

Спецификация фундаментной плиты $Ф_Л1$

ФОРМ	ЗОНА	ПОЗ	Обозначение	Наименование	Кол	Примечание
				Сборочные единицы		
		1	-00.50.00	Изделие закладное $МН_Л5$	2	4,86
		2	-00.50.00	То же $МН_Л6$	2	6,20
		3	-00 50 00	—»— $МН_Л7$	4	2,25
		4	-00 50 00	—»— $МН_Л8$	2	10,34
				Детали		
				ф12 AI ГОСТ 5781-75		
бч		5		ℓ = 1560 мм	3	1,39
бч		6		ℓ = 1480 мм	3	1,31
бч		7		ℓ = 1700 мм	8	1,51
бч		8		ℓ = 2180 мм	4	1,94
бч		9		ℓ = 1330 мм	5	1,18
бч		10		ℓ = 1565 мм	3	1,39
бч		11		ℓ = 1125 мм	4	1,00
бч		12		ℓ = 1325 мм	3	1,18
бч		13		ℓ = 730 мм	4	0,65
бч		14		ℓ = 1130 мм	11	1,00
бч		15		ℓ = 1680 мм	7	1,49
				Материалы		
				Бетон марки 200		1,40 м³

Ведомость расхода стали на элемент, кг

Марка элемента	Изделия арматурные				Изделия закладные						Всего	Общий расход
	Арматура класса AI ГОСТ 5781-75			Всего	Арматура класса AIII ГОСТ 5781-75			Прокат марки ГОСТ 103-76*				
	ф12		итого		ф10		итого	-70×10	-120×10	итого		
$Ф_Л1$	70,58		70,58	70,58	5,90		5,90	8,24	37,66	45,90	51,80	122,38

1. Расположение Фл-1 см. чертежи лифтов альбом 1 КЖ1 лист 32.
2. Фундамент под лебедку $Ф_Л1$ выполнять из бетона М200.

ГА СП ТО	Мочалов	
Рук маст	Магози	
ГА конст м	Подольский	
Н. контр	Васина	
ГА арх пр	Милешин	
ГА инж пр	Васина	
Рук гр ин	Кунцов	
Инжен	Воротникова	

ТП 252-1-110

Фундаментная плита Фл1 для больничного лифта

Стадия	Лист	Листов
Р	12	

ГИПРОНИИЗДРАВ

Копировал: Зорина

Формат 22г

Указания по изготовлению отопительных панелей

1 Панели для подъема их и установки на этажах снабжаются петлями из круглой стали ф6, которые своими концами соединяются с арматурным каркасом и трубами панели
2 Змеевики изготовляются из водопроводных труб ф20
3 Гнутье труб должно обеспечить отсутствие морщин и вмятин на змеевиках
4 Соединение концов труб в змеевике производится на сварке с помощью муфт, см узлы 2, 3 лист
5 Для обеспечения заданных размеров змеевика и уклона труб в нем, арматурные прутки жесткости рекомендуется приварить к змеевику в кондукторе
6 Для присоединения подводок к панелям на стенах, на концах змеевика, на подводящей и обратной трубах привариваются муфты с внутренней резьбой, как это показано на узле 3
7. Для устранения засорения в змеевиках после их опрессовки под давлением 10 атм в муфты ввертываются пробки, которые удаляются лишь после установки панели на место при присоединении к трубопроводу Длина части пробки, не имеющей резьбы, должна быть ≥5 мм
8 На всех панелях на обратной трубе устанавливается кран двойной регулировки Отверстия в панели для крана закрываются двумя крышками на винтах, как это показано на чертеже
9. При изготовлении змеевиков принимаются следующие допуски: на расстояние между выпускными трубами ± 35 мм, а остальные размеры - ± 1 мм
Отступление от проектных размеров регистров не должно уменьшить уклон труб, который должен быть не менее 5 мм на 1 пм
10 Змеевики перед укладкой в опалубку очищаются от окалины и ржавчины
11 Бетон для отопительных панелей может приготовляться с заполнителем крупностью до 20 мм Марка бетона не менее 150 кг/см², γ=2400 кг/м³, в остальном он должен удовлетворять требованиям, предъявляемым к бетону для тонкостенных изделий
12 При изготовлении панелей в металлических или деревянных формах пропарка панелей производится в пропарочных камерах. При изготовлении панелей в бетонных матрицах, прогрев бетона осуществляется непосредственно в формах, для чего в бетон матриц закладываются трубы, по которым пропускается горячая вода или пар
13 В целях обеспечения выемки панелей из форм, поверхность последних перед бетонировкой смазывается жидким глиняным раствором или смазочным составом, представляющим собой смесь отработанного машинного масла и глины
14 Панели должны иметь гладкую теплоотдающую поверхность без трещин, раковин, вмятин, царапин, требующую шпаклевки лишь при изготовлении в деревянной форме или при отливке лицевой поверхностью вверх
15 Кромки панелей должны быть правильной формы, отколы допускаются в количестве не более 3-х штук на одну грань и при условии, что каждый из откалов имеет толщину ≤ 10 мм
16 На лицевой теплоотдающей поверхности панели ставится несмываемой краской марка панели
17 При укладке панелей друг на друга между ними размещаются деревянные прокладки во избежании откола при транспортировке и хранении
18 Габариты панелей должны соответствовать проектным с допуском ± 5 мм

Указания по установке подоконных отопительных панелей

1 Панели с земли к месту установки поднимаются краном, для максимального использования крана, рекомендуется при подъеме панелей пользоваться специальной траверсой, обеспечивающей подъем за один раз нескольких панелей Для удобства подъема панели снабжаются 4-мя петлями
2 Панели устанавливаются на гидроизоляционный слой пола При установке панелей на место петли отгибаются и заделываются в стену
3 Термоизоляция из минераловатной плиты за панелями укладывается непосредственно после их установки с предварительной тщательной очисткой строительного мусора из пространства для укладки изоляции
4 Штукатурка внутренней поверхности стен в зависимости от расположения панели в толще стены может быть на одном уровне с лицевой поверхностью панели, глубже этой поверхности и наоборот выступать за ее пределы
Во всех случаях необходима разделка шва соприкосновения штукатурки с панелью
5 Лицевая поверхность панели облицовывается глазурованной плиткой (операционные, реанимационные, палаты интенсивной терапии)

				Т.П 252-1-110
ГА спец то	Мочалов			
Рук маст	Матоян			
ГА констр	Подольский		Унифицированный корпус для детей в каркасно-панельных конструкциях ИИ-04 на 120 коек	Стадия: РЧ; Лист: 13; Листов:
Нормоконт	Васина			
ГА арх пр	Милешин			
ГА инж пр	Васина		Нагревательная панель ПГ-2.0 Указания по изготовлению и установке панели	ГИПРОНИИЗДРАВ
Рук гр инж	Купцов			
Инженер	Воротникова			

Копировал

Формат 22г

Схема расположения ПГ-20

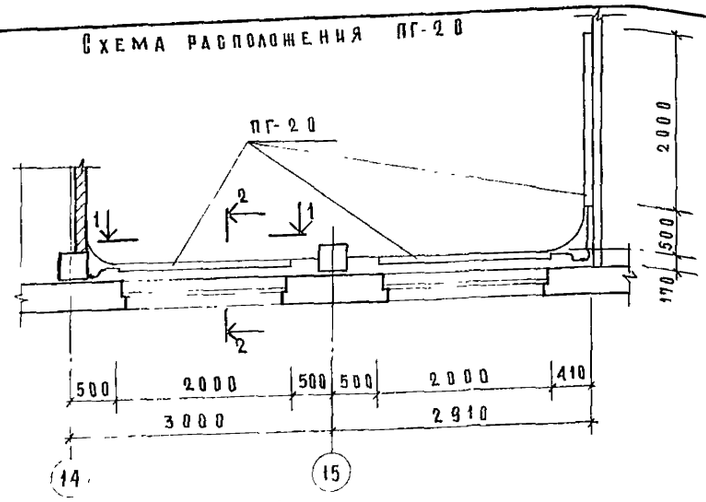

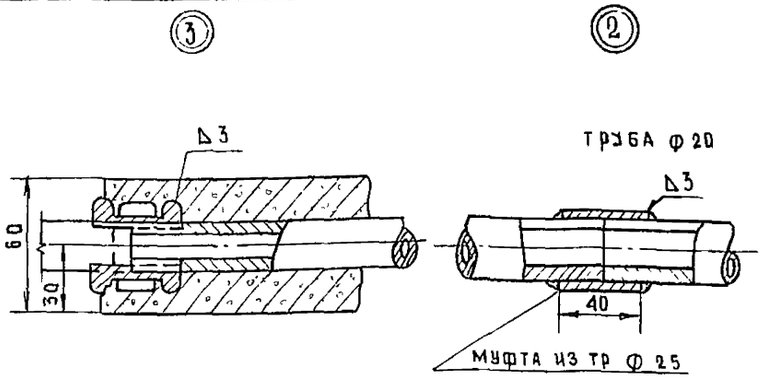

Спецификация к схеме расположения НП1

Марка поз	Обозначение	Наименование	Кол	Масса ед кг	Примечание
		Нагревательная панель			
		ПГ-20	3	38,34	
		Изделия крепления панели на 1 узел			
1	-00.52.00	Стержень Ф 18	1		
2	-00.55.00	Шайба	1		
		Изделия стандартные			
3	ГОСТ 6402-70	Шайба пружинная 48мм Ф18	1		
4	ГОСТ 5915-70	Гайка Ф 18	1		

1-1

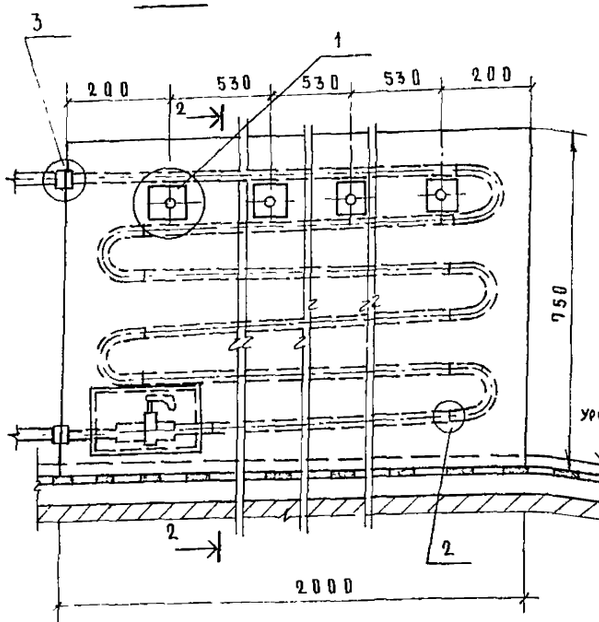

2-2

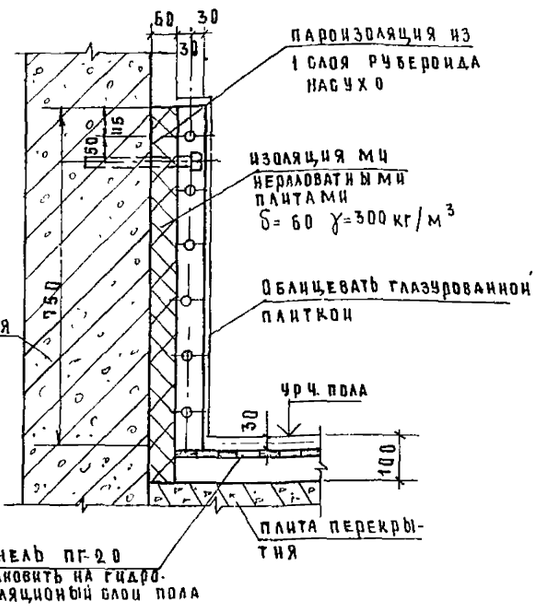

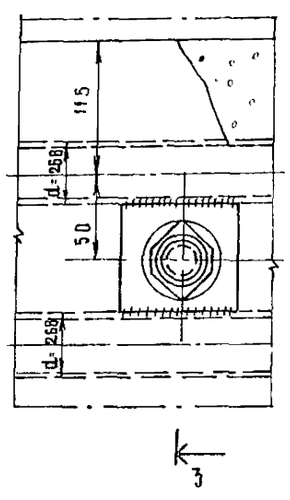

Паронзоляция

3-3

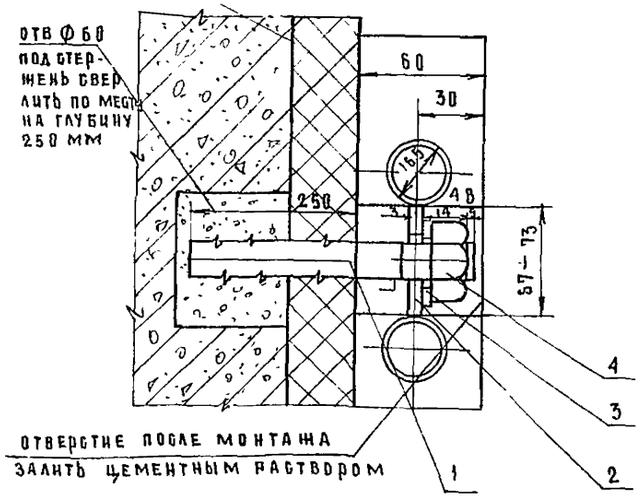

1. Указания по изготовлению и установке подоконных отопительных панелей смотри лист 13
2. Сборочный чертеж и спецификацию смотри лист 19.
3. Металлические изделия для крепления панели смотри альбом 10

Рук маст	Матояк		
Гл конст м	Подольский		
Н контр	Васина		
Гл инж пр	Васина		
Гл спец об	Кольцова		
Инженер	Воротников		

Т.П. 252-1-110

Унифицированный корпус для детей в каркасно-панельных конструкциях ИИ-04 на 120 коек

Стадия	Лист	Листов
Р	14	

Схема расположения и крепления ПГ-20

ГИПРОНИИЗДРАВ

Копировал Ахметханова

Формат А2 Г

ПАНЕЛЬ ПГ-2.0

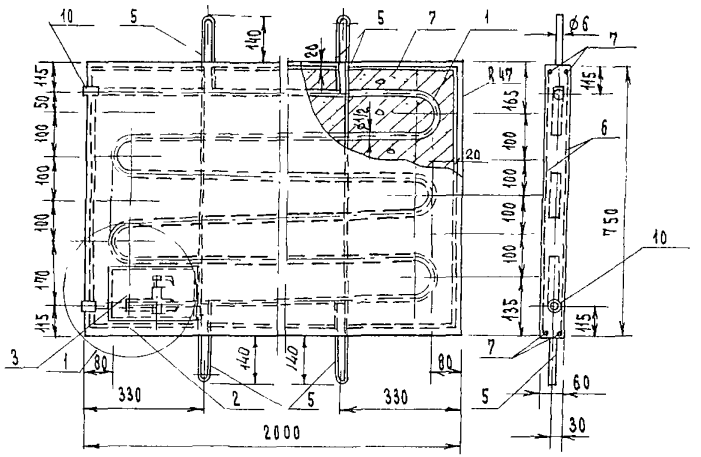

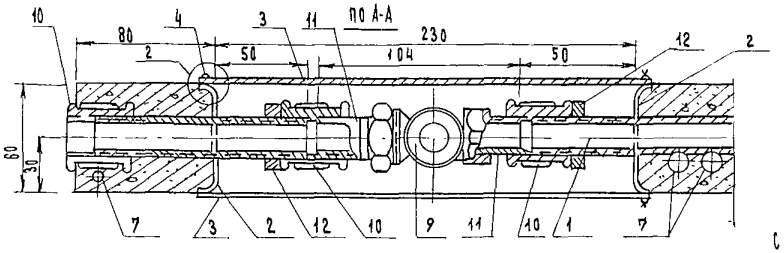

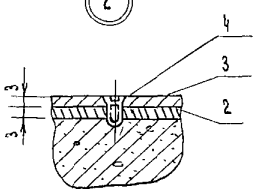

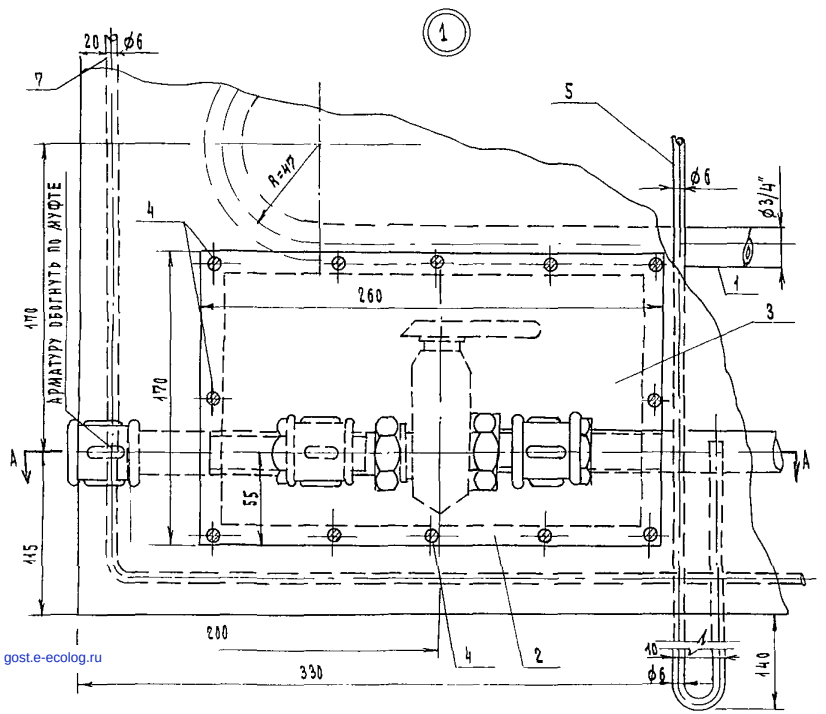

1. Указания по изготовлению панели см. лист 13.
2. Нестандартные металлические изделия разработаны в альбоме 10

Спецификация панели ПГ-2.0

Форм.	Зона	Поз.	Обозначение	Наименование	Кол.	Примечание
				ДОКУМЕНТАЦИЯ		
				Сборочный чертеж		
				Пояснительная записка		
				Сборочные единицы		
		1	- 00.56.00	Змеевик	1	20,30 кг
		2	- 00.13.00	Рамка Р1	1	1,51 кг
		3	- 00 53.00	Крышка МК1	2	2.00 кг
Б4		4		Винт 1М4 ℓ=8 ГОСТ17474-72	24	0.03 кг
Б4		5		Петля ст кр. ℓ=1550мм.	2	0,35 кг
Б4		6		Сетка проволочная №20 d=1.6 3 м2. ГОСТ 14964-76		2.48 кг
Б4		7		Арматура ф6 АI ГОСТ 5781-75, ℓ=85м		1.86 кг
Б4		8		Труба d=15 ГОСТ3262-75 ℓ=0,5п.м.		6,7 кг
				ИЗДЕЛИЯ СТАНДАРТНЫЕ		
		9		Кран двойной регулировки d=20 ГОСТ 10944-75	1	0,9 кг
		10		Муфта d=20мм. ГОСТ8954-75	4	0,39 кг
		11		Ниппель стальной d=20мм ГОСТ 8967-75 ℓ=27мм	2	0,06 кг
		12		Контргайка стальная d=20 ГОСТ 8968-75	2	0,09 кг
				МАТЕРИАЛ		
				Бетон М200		0,09 м3

Рук.маст	Матоян	Т.П. 252-1-110	
Гл.конс.м.	Подольский		
Н.контр.	Васина	Унифицированный корпус для детей в каркасно-панельных конструкциях ИИ-04 на 120 коек	Стадия Р; Лист 15; Листов 17
Гл.спецов	Кольцова		
Гл.инжр	Васина	Нагревательная панель ПГ-2.0 Сборочный чертеж. Спецификация.	ГИПРОНИИЗДРАВ
Рук.группы	Купцов		
Инженер	Воротникова		

gost.e-ecolog.ru