ТИПОВОЙ ПРОЕКТ
902-9-43.87

# ПРОИЗВОДСТВЕННО-ВСПОМОГАТЕЛЬНОЕ ЗДАНИЕ

С ЦЕНТРИФУГАМИ И УЗЛОМ ПОДГОТОВКИ ОСАДКА ДЛЯ СТАНЦИЙ ФИЗИКО-ХИМИЧЕСКОЙ ОЧИСТКИ СТОЧНЫХ ВОД

ПРОИЗВОДИТЕЛЬНОСТЬЮ 25; 17; 10 ТЫС. $м^3$/СУТКИ.

## АЛЬБОМ III

## СТРОИТЕЛЬНЫЕ ИЗДЕЛИЯ

22428-03
ЦЕНА 2-20

gost.e-ecolog.ru

ЦЕНТРАЛЬНЫЙ ИНСТИТУТ ТИПОВОГО ПРОЕКТИРОВАНИЯ
ГОССТРОЯ СССР
Москва А-445. Смольная ул. 22
Сдано в печать IX 1988 года
Заказ № 10050 Тираж 150 экз

ТИПОВОЙ ПРОЕКТ
902-9-43.87

# ПРОИЗВОДСТВЕННО-ВСПОМОГАТЕЛЬНОЕ ЗДАНИЕ

## С ЦЕНТРИФУГАМИ И УЗЛОМ ПОДГОТОВКИ ОСАДКА ДЛЯ СТАНЦИЙ ФИЗИКО-ХИМИЧЕСКОЙ ОЧИСТКИ СТОЧНЫХ ВОД

ПРОИЗВОДИТЕЛЬНОСТЬЮ 25; 17; 10 ТЫС. $м^3$/СУТКИ.

СОСТАВ ПРОЕКТА:

Альбом I - Пояснительная записка.
Альбом II - Технологические решения. Отопление и вентиляция. Внутренний водопровод и канализация. Архитектурно-строительные решения. Конструкции железобетонные и металлические.
Альбом III - Строительные изделия.
Альбом IV - Электротехническая часть. Автоматизация и КИП. Связь и сигнализация.
Альбом V - Спецификации оборудования.
Альбом VI - Ведомости потребности в материалах.
Альбом VII - Сметы. Часть I и часть II.

Примененные типовые материалы: Типовой проект 407-3-349.84 Альбом II

(распространяет Свердловский филиал ЦИТП)

## АЛЬБОМ III

УТВЕРЖДЕН ГОСГРАЖДАНСТРОЕМ
ПРИКАЗ №: 320 ОТ 5 НОЯБРЯ 1984 г.
ВВЕДЕН В ДЕЙСТВИЕ ИНСТИТУТОМ „ЦНИИЭП ИНЖЕНЕРНОГО ОБОРУДОВАНИЯ". ПРИКАЗ №47 ОТ 30 ИЮНЯ 1987 г.

РАЗРАБОТАН ПРОЕКТНЫМ ИНСТИТУТОМ
ЦНИИЭП ИНЖЕНЕРНОГО ОБОРУДОВАНИЯ
Главный инженер института А. Кетаов
Главный инженер проекта Л. Будаева

© ЦИТП Госстроя СССР, 1988

Привязан

Инв. №:

# СОДЕРЖАНИЕ АЛЬБОМА


| Обозначение | Наименование | Стр. |
|---|---|---|
| ТП 902-9-43.87 | Содержание альбома | 2 |
| КЖИ Б1 | Балка Б1 | 3 |
| Б2 | Балка Б2 | 4 |
| Б3 | Балка Б3 | 5 |
| Б4 | Балка Б4 | 6 |
| К1 | Колонна К1, К2, К3 | 7 |
| К4 | Колонна К4, К5 | 8 |
| К6 | Колонна К6 | 9 |
| П8 | Плита покрытия П8, П9, П10 | 10 |
| П11 | Плита покрытия П11 | 11 |
| ПС2 | Панель стеновая ПС2, ПС3 | 12 |
| ПС4 | Панель стеновая ПС4, ПС5 | 13 |
| ПС6 | Панель стеновая ПС6 | 14 |
| ПС7 | Панель стеновая ПС7, ПС8 | 15 |
| П22 | Плита перекрытия П22 | 16 |
| П26 | Плита перекрытия П26 | |
| БТ1 | Балка БТ1 | 17 |
| РМ1 | Рамка металлическая РМ1 | 18 |
| РМ2 | Рамка металлическая РМ2 | |
| МС1 | Изделие соединительное МС1 | 19 |
| ЩМ1 | Щит металлический ЩМ1 | |

| Обозначение | Наименование | Стр. |
|---|---|---|
| КЖИ. ЩМ2 | Щит металлический ЩМ2 | 20 |
| ЩМ3 | Щит металлический ЩМ3 | |
| ЩМ4 | Щит металлический ЩМ4 | 21 |
| ЩМ5 | Щит металлический ЩМ5 | |
| МН2 | Изделие закладное МН2 | 22 |
| МН7 | Изделие закладное МН7 | |
| МН3 | Изделие закладное МН3 | 23 |
| МН4 | Изделие закладное МН4 | |
| А1 | Анкер А1 | 24 |
| А2 | Анкер А2 | |
| КП1 | Каркас пространственный КП1 | 25 |
| КР1 | Каркас плоский КР1 | |
| С1 | Сетка арматурная С1 | 26 |
| С2 | Сетка арматурная С2 | |
| МН8 | Деталь соединительная МН8 | 27 |

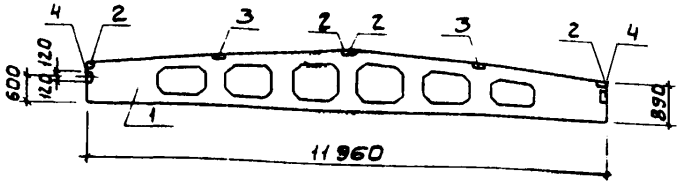


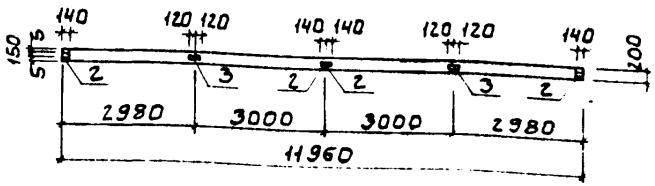


| Формат | Зона | Поз. | Обозначение | | Наименование | Кол. | Примеч. |
|---|---|---|---|---|---|---|---|
| | | | | | Документация | | |
| | | | 1.462.1-3/80 | Вып.1 | Железобетонные предварительно напряженные балки | | |
| | | | | | Сборочные единицы | | |
| | | 1 | 1.462.1-3/80 | Вып.1 | Балка 1БДР12-2АIVТ | 1 | |
| | | 2 | 1.400-6/76 | Вып.1 | Изделие закладное МЧ-1-2 | 4 | |
| | | 3 | 1.400-6/76 | Вып.1 | Изделие закладное МЧ-3-3 | 2 | |
| | | 4 | 1.400-6/76 | Вып.1 | Изделие закладное МЧ-22 | 2 | |

1. Рабочие узлы закладных изделий см серию 1.462.1-3/80, вып. 1,2.
2. Покрытие закладных деталей - горячее цинкование $\delta = 50$ мкм.

Ведомость расхода стали на дополнительные закладные изделия на элемент, кг.

| Марка элемента | Закладные изделия | | | | | | | Всего |
|---|---|---|---|---|---|---|---|---|
| | Прокат марки Вст 3 кп2 | | | | Арматура класса А-III | | | |
| | ГОСТ 103-76 | ГОСТ 8510-86 | | | ГОСТ 5781-82 | | | |
| | Ф6 | L 110×70×8 | | Итого | Ф8 | Ф10 | Итого | |
| Б1 | 9.6 | 10.4 | | 20.0 | 1.6 | 0.4 | 2.0 | 22.0 |

| | | | |
|---|---|---|---|
| ТП 902-9-43.87 | | КЖИ Б1 | |
| БАЛКА Б1 | | СТАДИЯ | МАССА |
| | | Р | 4700 |
| | | МАСШТАБ | 1:100 |
| | | ЛИСТ | ЛИСТОВ 1 |
| ПРОВЕР. ЗАЙЦЕВА | | ЦНИИЭП инженерного оборудования г. МОСКВА. | |
| Н.КОНТР. ДАНИЛЕВСКИЙ | | | |
| ГИП ПИСЬМАН | | | |
| Н.ОТД. КРАСАВИН | | | |
| ПРИВЯЗАН | | | |
| ИНВ.№ | | | |

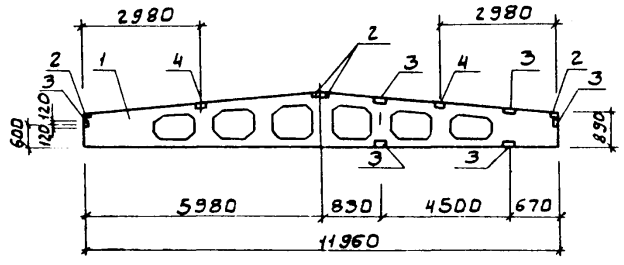


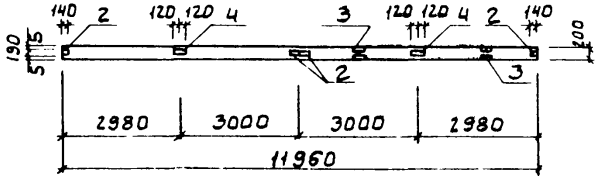


| Формат | Зона | Поз. | Обозначение | Наименование | Кол. | Примеч. |
|---|---|---|---|---|---|---|
| | | | | Документация | | |
| | | | 1.462.1-3/80 Вып.1 | Железобетонные предварительно напряженные балки | | |
| | | | | Сборочные единицы | | |
| | | 1 | 1.462.1-3/80 Вып.1 | Балка 1БДР.12-4АIV-Т | 1 | |
| | | 2 | 1.400-6/76 Вып.1 | Изделие закладное М4-1-2 | 4 | |
| | | 3 | 1.400-6/76 Вып.1 | Изделие закладное М4-2-2 | 6 | |
| | | 4 | 1.400-6/76 Вып.1 | Изделие закладное М4-3-3 | 2 | |

Ведомость расхода стали на дополнительные закладные изделия на элемент, кг

| Марка элемента | Закладные изделия | | | | | | | | Всего |
|---|---|---|---|---|---|---|---|---|---|
| | Прокат марки Вст3кп2 | | | | Арматура класса А-III | | | | |
| | ГОСТ 103-76 S=6 | ГОСТ 8510-86 110-70 ×8 | | Итого | ГОСТ 5781-82 ф8 | ф10 | | Итого | |
| Б2 | 22.8 | 10.4 | | 33.2 | 2.8 | 0.4 | | 3.2 | 36.4 |

1. Рабочие узлы закладных изделий см серию 1.462.1-3/80, вып. 1,2
2. Покрытие закладных деталей - горячее цинкование δ: 50мкм.

| | | | |
|---|---|---|---|
| ТП 902-9-43.87 | | КНИ Б2 | |
| БАЛКА Б2 | СТАДИЯ | МАССА | МАСШТАБ |
| | Р | 4700 | 1:100 |
| | ЛИСТ | ЛИСТОВ 1 | |
| ЦНИИЭП инженерного оборудования г. Москва. | | | |

| | | |
|---|---|---|
| ПРИВЯЗАН | Провер. | Зайцева |
| | ИНЖ. | Базанов |
| | СТ. ИНЖ | Ананьева |
| | ГИП | Письман |
| | Н. КОНТР. | Данилевский |
| ИНВ. № | Н. ОТД. | Красавин |

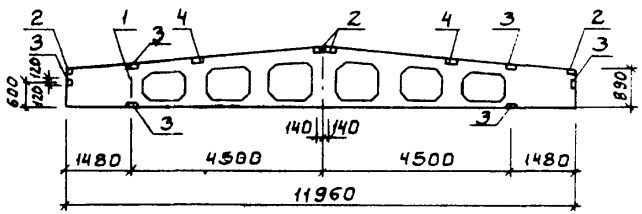


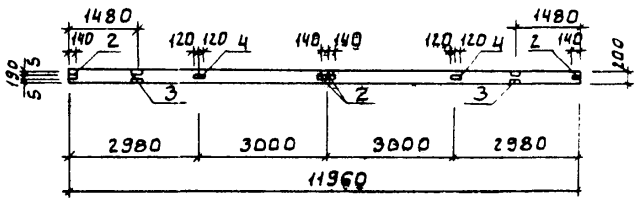


| Формат | Зона | Поз. | Обозначение | Наименование | Кол. | Примеч. |
|---|---|---|---|---|---|---|
| | | | | Документация | | |
| | | – | 1.462.1 - 3/80 Вып. 1 | Железобетонные предварительно напряженные балки | | |
| | | | | Сборочные единицы | | |
| | | 1 | 1.462.1-3/80 Вып. 1 | Балка 1БДР-12-3АIV-Т | 1 | |
| | | 2 | 1.400 - 6/76 Вып. 1 | Изделие закладное М4-1-2 | 4 | |
| | | 3 | 1.400 - 6/76 Вып. 1 | Изделие закладное М4-2-2 | 6 | |
| | | 4 | 1.400 - 6/76 Вып. 1 | Изделие закладное М4-3-3 | 2 | |

1 Рабочие узлы закладных изделий см. серию 1.462.1-3/80, Вып-1,2.
2 Покрытие закладных деталей - горячее цинкование $\delta$ = 50мкм.

Ведомость расхода стали на дополнительные закладные изделия на элемент, кг.

| Марка элемента | Закладные изделия | | | | | | | | Всего |
|---|---|---|---|---|---|---|---|---|---|
| | Прокат марки | | | | Арматура класса | | | | |
| | Вст3 кп2 | | | | А-III | | | | |
| | ГОСТ 103-76 | ГОСТ 8509-86 | | | ГОСТ 5781-82 | | | | |
| | S=6 | L100×70×8 | | Итого | ф8 | ф10 | | Итого | |
| Б3 | 18.4 | 10.4 | | 28.8 | 2.4 | 0.4 | | 2.8 | 31.6 |

| | | | | | | |
|---|---|---|---|---|---|---|
| ПРИВЯЗАН | | | | ТП 902-9-43.87 | КЖИ Б3 | |
| | | | | БАЛКА Б3 | СТАДИЯ | МАССА | МАСШТАБ |
| | | | | | Р | 4700 | 1:100 |
| | | | | | ЛИСТ | ЛИСТОВ 1 |
| | | | | | ЦНИИЭП инженерного оборудования г. Москва. | |
| ИНВ № | | | | | | |

| | | |
|---|---|---|
| Провер. | Зайцева | |
| Инж. | Базанов | |
| Ст. инж. | Ананьева | |
| Гип. | Письман | |
| Н. контр. | Данилевский | |
| Н. отд. | Красавин | |

22428-03 6

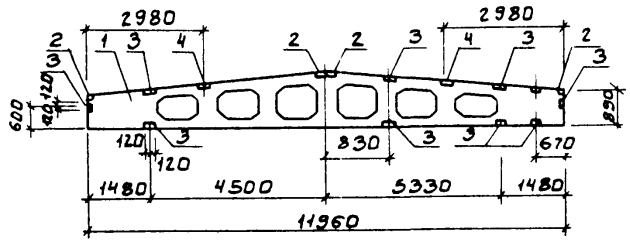


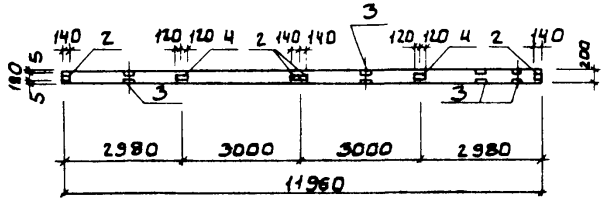


| Формат | Зона | Поз. | Обозначение | Наименование | Кол. | Примеч. |
|---|---|---|---|---|---|---|
| | | | | Документация | | |
| | | — | 1.462.1-3/80 Вып. 1 | Железобетонные предварительно напряженные балки | | |
| | | | | Сборочные единицы | | |
| | | 1 | 1.462.1.-3/80 Вып. 1 | Балка 2БДР-12-БА IV-Т | 1 | |
| | | 2 | 1.400.6/76 Вып. 1 | Изделие закладное М4-1-2 | 4 | |
| | | 3 | 1.400-6/76 Вып. 1 | Изделие закладное М4-2-2 | 9 | |
| | | 4 | 1.400-6/76 Вып. 1 | Изделие закладное М4-3-3 | 2 | |

Ведомость расхода стали на дополнительные закладные изделия на элемент. кг

| Марка элемента | Закладные изделия | | | | | | | | Всего |
|---|---|---|---|---|---|---|---|---|---|
| | Прокат марки | | | | Арматура класса | | | | |
| | Вст 3 кп 2 | | | | А-III | | | | |
| | ГОСТ 103-76 | ГОСТ 8510-86 | | | ГОСТ 5781-82 | | | | |
| | S=6 | L 110×70 =8 | | Итого | ф8 | ф10 | | Итого | |
| Б4 | 27.2 | 10.4 | | 37.8 | 3.2 | 0.4 | | 3.6 | 41.2 |

1 Рабочие узлы закладных изделий см серию 1.462.1-3/80, вып. 1, 2.
2 Покрытие закладных деталей - горячее цинкование δ = 50 мкм.

| | | | | | | | |
|---|---|---|---|---|---|---|---|
| ПРИВЯЗАН | ПРОВЕР. | ЗАЙЦЕВА | | ТП 902-9-43.87 | КЖИ Б4 | | |
| | ИНЖ. | БАЗАНОВ | | БАЛКА Б4 | СТАДИЯ | МАССА | МАСШТАБ |
| | СТ. ИНЖ. | АНАНЬЕВА | | | Р | 4700 | 1:100 |
| | ГИП | ПИСЬМАН | | | ЛИСТ | ЛИСТОВ 1 | |
| | Н. КОНТР. | ДАНИЛЕВСКИЙ | | | ЦНИИЭП ИНЖЕНЕРНОГО ОБОРУДОВАНИЯ Г. МОСКВА. | | |
| ИНВ. № | Н. ОТД. | КРАСАВИН | | | | | |

22428-03 7

Рис.1

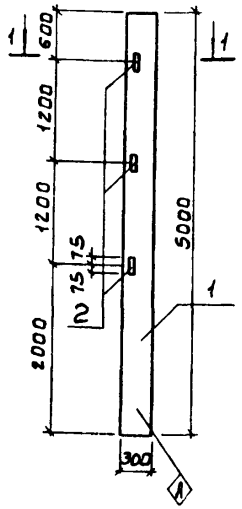


Рис.2

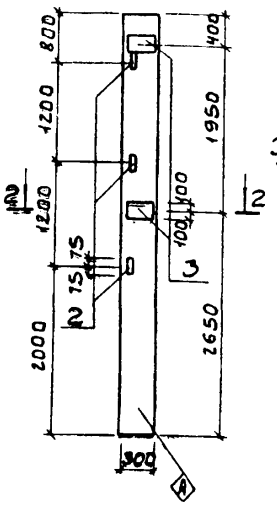


Рис.3

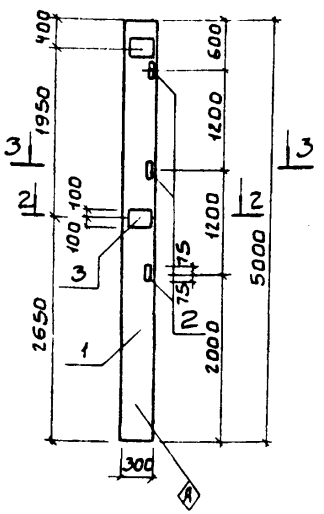


| Формат | Зона | Поз. | Обозначение | Наименование | Кол. | Примеч. |
|---|---|---|---|---|---|---|
| | | | | Документация | | |
| | | — | 1.423.3 Вып.01; 1 | Железобетонные колонны прямоугольного сечения для одноэтажных производственных зданий без мостовых кранов высотой до 9.6м | | |
| | | | | Сборочные единицы | | |
| | | 1 | 1.423-3 Вып.1 | Колонна К42-4 | 1 | |
| | | 2 | 1.423-3 Вып.2 | Изделие закладное М1-13 | 3 | |
| | | | | Переменные данные для исполнений | | |
| | | | | кжи.К1-01 | | |
| | | | | кжи.К1-02 | | |
| | | 3 | 1.423-3 Вып.2 | Изделие закладное М1-12 | 2 | |

| Обозначение | | Марка | Рис. |
|---|---|---|---|
| тп | кжи. К1 | К1 | 1 |
| тп | -01 | К2 | 2 |
| тп | -02 | К3 | 3 |

Ведомость расхода стали на дополнительные закладные изделия, кг.

| Марка элемента | Изделия закладные | | | | | | Общий расход |
|---|---|---|---|---|---|---|---|
| | Арматура класса А-III | | Прокат марки Вст3кп2 | | | | |
| | ГОСТ 5781-82 | | ГОСТ 8509-86 | | ГОСТ 103-76 | | |
| | ф12 | Итого | L65·5 | Итого | S=10 | Итого | |
| К1 | 0.72 | 0.72 | 4.32 | 4.32 | | | 5.04 |
| К2 | 3.72 | 3.72 | 4.32 | 4.32 | 9.2 | 9.2 | 17.24 |
| К3 | 3.72 | 3.72 | 4.32 | 4.32 | 9.2 | 9.2 | 17.24 |

1. Покрытие закладных деталей- горячее цинкование $\delta = 50$мкм.
2. Узлы установки закладных изделий см серию 1.423-3. Вып. 1.

| | | | |
|---|---|---|---|
| Привязан | | ТП 902-9-43.87 | КЖИ. К1 |
| | | Колонна (К1, К2, К3) | Стадия: Р; Масса: 990; Масштаб: 1:50 |
| Инв.№ | | | Лист; Листов 1 |
| Пробер. | Зайцева | | ЦНИИЭП инженерного оборудования г. Москва. |
| Инж. | Базанов | | |
| Ст. инж. | Ананьева | | |
| ГИП | Письман | | |
| Н. контр. | Данилевский | | |
| Н.отд. | Красавин | | |

Рис.1

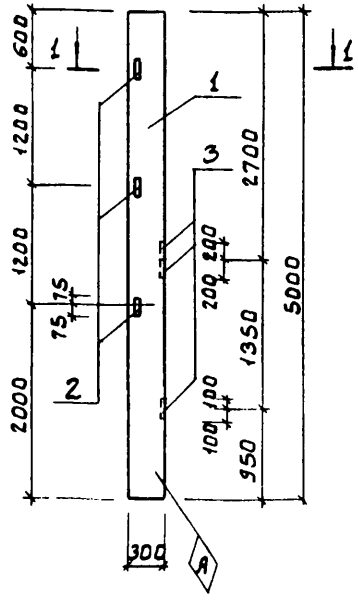


Рис.2

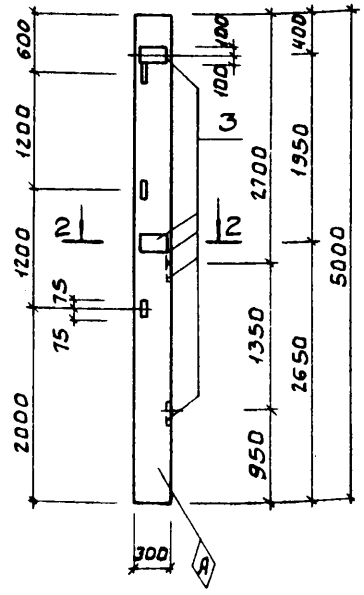


1 - 1

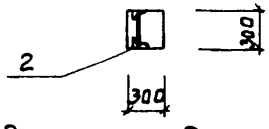


2 - 2

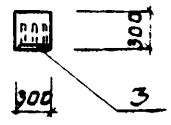


Ведомость расхода стали на дополнительные закладные изделия, кг.

| Марка элемента | Изделия закладные | | | | | | Общий расход |
|---|---|---|---|---|---|---|---|
| | Арматура класса | | Прокат марки | | | | |
| | А-III | | Вст3кп2 | | | | |
| | ГОСТ 5781-82 | | ГОСТ 8509-86 | | ГОСТ 103-76 | | |
| | ф12 | Итого | L63×5 | Итого | S=10 | Итого | |
| К4 | 5.22 | 5.22 | 4.32 | 4.32 | 13.8 | 13.8 | 23.34 |
| К5 | 8.22 | 8.22 | 4.32 | 4.32 | 23.0 | 23.0 | 35.54 |
| | | | | | | | |

| Формат | Зона | Поз. | Обозначение | Наименование | Кол. | Примеч. |
|---|---|---|---|---|---|---|
| | | | | Документация | | |
| | | | 1.423-3 Вып. 0-1; 1 | Железобетонные колонны прямоугольного сечения для одноэтажных производственных зданий без мостовых кранов высотой до 9.6 м | | |
| | | | | Сборочные единицы | | |
| | | 1 | 1.423-3 Вып. 1 | Колонна К42-4 | 1 | |
| | | 2 | 1.423-3 Вып. 2 | Изделие закладное М1-13 | 3 | |
| | | | | Переменные данные для исполнения КЖИ К4 | | |
| | | 3 | 1.423-3 Вып. 2 | Изделие закладное М1-12 | 3 | |
| | | | | КЖИ К4-01 | | |
| | | 3 | 1.423-3 Вып. 2 | Изделие закладное М1-12 | 5 | |

| Обозначение | | Марка | Рис. |
|---|---|---|---|
| т.п. | КЖИ К4 | К4 | 1 |
| | -01 | К5 | 2 |

1. Покрытие закладных деталей - горячее цинкование $\delta$:50мкм.
2. Узлы установки закладных изделий см серию 1.423-3 вып.1

ПРИВЯЗАН

ИНВ. №

| | | |
|---|---|---|
| ПРОВЕР. | АНАНЬЕВА | |
| НИИ | БАЗАНОВ | |
| ГИП | ПИСЬМАН | |
| Н. КОНТР | ЗАЙЦЕВА | |
| Н.ОТД. | Красавин | |

ТП 902-9-43.87 КЖИ К4

КОЛОННА (К4, К5).

| СТАДИЯ | МАССА | МАСШТАБ |
|---|---|---|
| Р | 990 | 1:50 |
| ЛИСТ | ЛИСТОВ 1 | |

ЦНИИЭП КИНЖЕНЕРНОГО ОБОРУДОВАНИЯ г. МОСКВА.

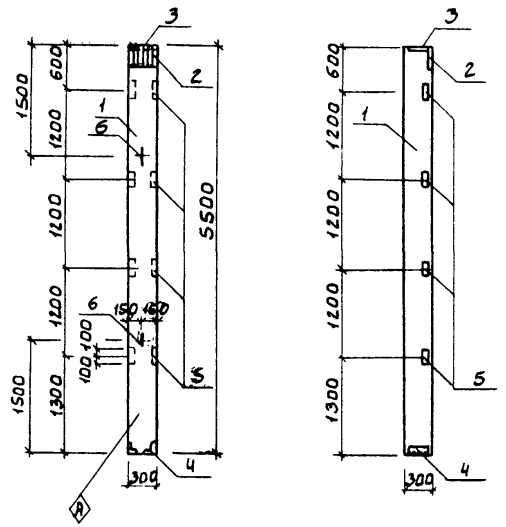


| Формат | Зона | Поз. | Обозначение | Наименование | Кол. | Примеч. |
|---|---|---|---|---|---|---|
| | | | | Сборочные единицы | | |
| | | 1 | 1.427.1-3.1-1.00-0.12 | Колонна 1КФ55-1-Н | 1 | |
| | | 2 | 1.427.1-3.2-0.06.0 | Изделие закладное МН1 | 1 | |
| | | 3 | -0.07.0 | Изделие закладное МН2 | 1 | |
| | | 4 | -0.12.0 | Изделие закладное МН7 | 1 | |
| | | 5 | -0.20.0 | Изделие закладное МН30 | 4 | |
| | | 6 | -0.21.0 | Изделие закладное МН32 | 2 | |

Ведомость расхода стали на дополнительные закладные изделия, кг.

| Марка элемента | Изделия закладные | | | | | | | | | | | | Общий расход |
|---|---|---|---|---|---|---|---|---|---|---|---|---|---|
| | Арматура класса | | | | | | Прокат марки | | | | | | |
| | А-I | | А-III | | | | Вст3кп2 | | Вст3кп2 | Вст3пс6-1 | | | |
| | ГОСТ 5781-82 | | ГОСТ 5781-82 | | | | ГОСТ 19903-74 | | ГОСТ 8509-86 | | | | |
| КБ | ф10 | Итого | ф10 | ф12 | ф14 | Итого | S=8 | S=10 | Итого | L63×5 | L90×6 | Итого | |
| | 1.2 | 1.2 | 3.3 | 2.0 | 2.1 | 7.4 | 5.7 | 4.7 | 10.4 | 7.6 | 4.2 | 11.8 | 30.8 |

1. Покрытие закладных деталей - горячее цинкование δ=50мкм
2. Узлы установки закладных изделий см серию 1.423-3. Вып. 1.

| | | | |
|---|---|---|---|
| Привязан | | | |
| Инв. № | | | |
| Провер. | Зайцева | | |
| Нач. | Базанов | | |
| Ст. инж. | Ананьева | | |
| ГИП | Письман | | |
| Н. контр. | Данилевский | | |
| Н. отд. | Красавин | | |

ТП 902-9-43.87 КЖИ КБ

Колонна КБ

| Стадия | Масса | Масштаб |
|---|---|---|
| Р | 1260 | 1:50 |
| Лист | Листов 1 | |

ЦНИИЭП нижегородского оборудования г. Москва

Рис.1

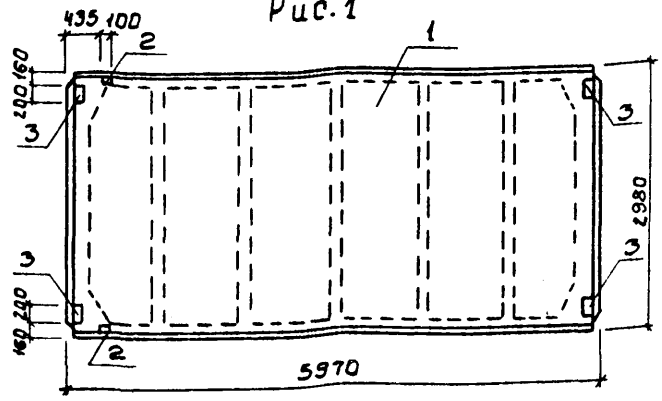


Рис.2
М1:100

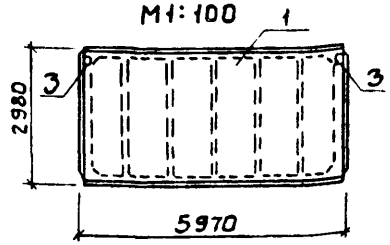


Рис.3
М1:100

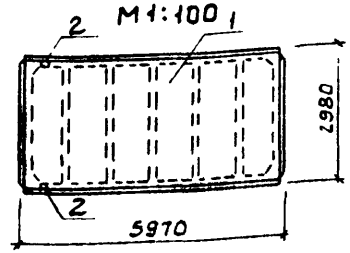


Ведомость расхода стали на дополнительные закладные изделия, кг.

| Марка элемента | Изделия закладные | | | | | | | | Общий расход |
|---|---|---|---|---|---|---|---|---|---|
| | Арматура класса А-III | | | Прокат марки Вст3кп2 | | | | Всего | |
| | ГОСТ 5781-82 | | | ГОСТ 8509-86 | | ГОСТ 103-76 | | | |
| | ф10 | ф14 | Итого | L70·8 | Итого | δ=8 | Итого | | |
| П8 | 2.22 | 0.20 | 2.42 | 1.68 | 1.68 | 5.20 | 5.20 | 6.88 | 9.30 |
| П9 | 0.80 | — | 0.80 | — | — | 2.60 | 2.60 | 2.60 | 3.40 |
| П10 | 0.62 | 0.20 | 0.82 | 1.68 | 1.68 | — | — | 1.68 | 2.50 |

| Формат | Зона | Поз. | Обозначение | Наименование | Кол. | Примеч. |
|---|---|---|---|---|---|---|
| | | | | Документация | | |
| | | — | ГОСТ 22701 0-77 | Плиты ж.б. ребристые предварительно напряженные размерами 6×3м для покрытий производственных зданий | | |
| | | | | Технологические условия | | |
| | | | | Сборочные единицы | | |
| | | 1 | ГОСТ 22701.1-77 | Плита ПГ-2АтIVт | | |
| | | | Переменные данные | для исполнения | | |
| | | | | т.п. Кжи П8 | | |
| | | | | Сборочные единицы. | | |
| | | 2 | ГОСТ 22701.5-77 | Изделие закладное М9 | 2 | |
| | | 3 | ГОСТ 22701.5-77 | Изделие закладное М8 | 4 | |
| | | | | т.п. КЖИ П8-01 | 1 | |
| | | | | Сборочные единицы | | |
| | | 3 | ГОСТ 22701.5-77 | Изделие закладное М8 | 2 | |
| | | | | т.п. Кжи.П8-02 | 1 | |
| | | | | Сборочные единицы | | |
| | | 2 | ГОСТ 22701.5-77 | Изделие закладное М9 | 2 | |

| Обозначение | Марка | Рис. |
|---|---|---|
| тп 902-9- КЖИ. П8 | П8 | 1 |
| тп 902-9- -01 | П10 | 2 |
| тп 902-9- -02 | П9 | 3 |

1. Покрытие закладных деталей - горячее цинкование δ = 50мкм
2 Рабочие узлы закладных изделий см ГОСТ 22701.0-77, 22701.1-77

ТП 902-9-43.87 КЖИ П8

Плита покрытия (П8, П9, П10).

| Стадия | Масса | Масштаб |
|---|---|---|
| Р | 2650 | 1:50 |
| Лист | Листов 1 | |

ЦНИИЭП инженерного оборудования г. Москва.

| | | |
|---|---|---|
| Провер. | Зайцева | |
| Инж. | Базанов | |
| Ст. инж. | Ананьева | |
| ГИП | Письман | |
| Н. контр | Алицаевский | |
| Н. отд. | Красавин | |

Привязан

Инв. №

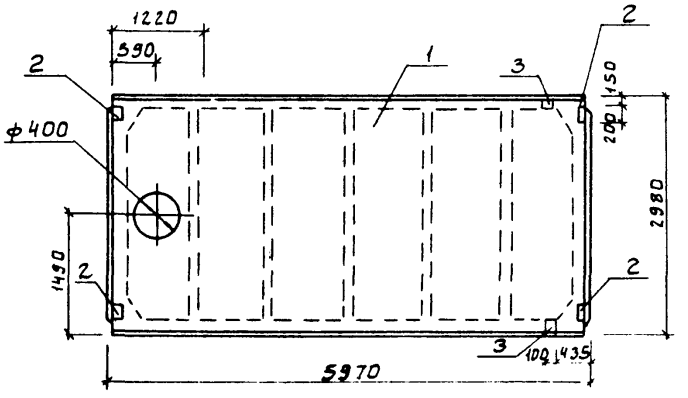


| Формат | Зона | Поз. | Обозначение | Наименование | Кол. | Примеч. |
|---|---|---|---|---|---|---|
| | | | | Документация | | |
| | | | ГОСТ 22701.0-77 | Плиты ж.-б. ребристые предварительно напряженные размерами 6×3 м для покрытий производственных зданий. Технические условия | | |
| | | | | Сборочные единицы | | |
| | | 1 | ГОСТ 22701.2-77 | Плита ПВ4-3АтVт | 1 | |
| | | 2 | ГОСТ 22701.5-77 | Изделие закладное М8 | 4 | |
| | | 3 | ГОСТ 22701.5-77 | Изделие закладное М9 | 2 | 1.2.5кг |
| | | | | | | |

Ведомость расхода стали на дополнительные закладные изделия, кг.

| Марка элемента | Изделия закладные | | | | |
|---|---|---|---|---|---|
| | Арматура класса | | Прокат марки | | Общий расход |
| | А-III | | Вст3кп2 | | |
| | ГОСТ 5781-82 | | ГОСТ 103-76 | ГОСТ 3509-86 | |
| | ф10 | ф14 | S=8 | L70×8 | |
| П11 | 2.2 | 0.2 | 5.2 | 1.7 | 9.3 |

1. Покрытие закладных деталей - горячее цинкование δ:50 мкм.
2. Рабочие узлы закладных изделий см ГОСТ22701.0-77, ГОСТ 22701.1-77

ТП 902-9-43.87 КЖИ. П11

Плита покрытия П 11

| Стадия | Масса | Масштаб |
|---|---|---|
| Р | 3300 | 1:50 |
| Лист | Листов 1 | |

ЦНИИЭП инженерного оборудования г. Москва.

| | | |
|---|---|---|
| Привязан | Провер. | Зайцева |
| | Нач. | Базанов |
| | Ст. инж. | Ананьева |
| | ГИП | Письман |
| | Н. контр. | Даниелевский |
| Инв. № | Н. отд. | Красавин |

Рис. 1

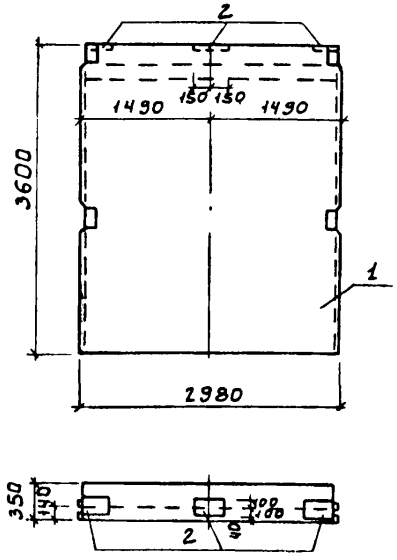


Рис. 2

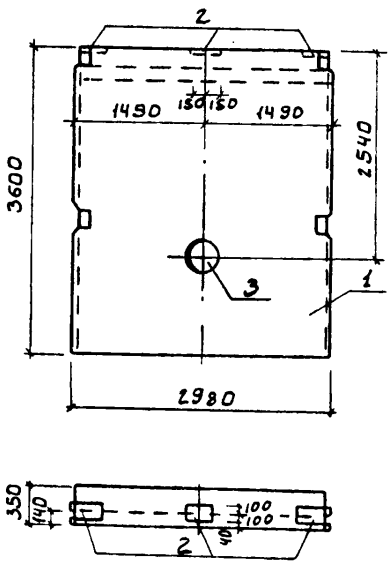


| Формат | Зона | Поз. | Обозначение | Наименование | Кол. | Примеч. |
|---|---|---|---|---|---|---|
| | | | | Документация | | |
| | | | 3.900-3 Вып 4/82 | Сборные железобетонные конструкции емкостных сооружений для водоснабжения и канализации | | |
| | | | | Сборочные единицы | | |
| | | 1 | 3.900-3 Вып. 4/82 | Панель стеновая ПС1-36-63 | 1 | |
| | | | | Переменные данные для исполнения | | |
| | | | | КЖИ.ПС-2 | | |
| | | 2 | 1.400-15 В.1 150-26 | Изделие закладное МН137-3 | 3 | |
| | | | | КЖИ ПС2-01 | | |
| | | 2 | 1.400-15 В.1 150-26 | Изделие закладное МН137-3 | 3 | |
| | | 3 | 5.900-2 | Сальник Ду=300 е=200 | 1 | |

Ведомость расхода стали на дополнительные закладные изделия на элемент, кг

| Марка элемента | Изделия закладные | | | | | | | | | | |
|---|---|---|---|---|---|---|---|---|---|---|---|
| | Арматура класса | | | | Прокат марки | | | | | | |
| | А-III | | | | Вст3кп2 | | | | Вст3сп | | |
| | ГОСТ 5781-82 | | | | ГОСТ 103-76 | ГОСТ 19903-74 | ГОСТ 2590-71 | | ГОСТ 10704-76 | | Всего |
| | ф12 | | | Итого | S=8 | S=10 | ф15 | Итого | Труба 64х26х6 | Итого | |
| ПС2 | 4.2 | | | 4.2 | 11.4 | | | 11.4 | | 11.4 | 15.6 |
| ПС3 | 4.2 | | | 4.2 | 11.4 | 4.1 | 5.1 | 20.6 | 12.4 | 33.0 | 37.2 |

| Обозначение | | Марка | Рис. |
|---|---|---|---|
| тп 902-9- | КЖИ. ПС2 | ПС2 | 1 |
| | -01 | ПС3 | 2 |

2 Арматуру панели, перерезанную сальником, отогнуть и приварить к корпусу сальника.

3 Покрытие закладных деталей - горячее цинкование δ = 50 мкм.

ПРИВЯЗАН

ИНВ. №

| | | |
|---|---|---|
| ПРОВЕР. | АНАНЬЕВА | |
| ИНЖ | БАЗАНОВ | |
| ГИП | ПИСЬМАН | |
| Н. КОНТР | ЗАЙЦЕВА | |
| Н.ОТД | Красавин | |

ТП 902-9-43.87 КЖИ ПС2

Панель стеновая (ПС2, ПС3)

| СТАДИЯ | МАССА | МАСШТАБ |
|---|---|---|
| Р | 4830 | 1:50 |
| ЛИСТ | ЛИСТОВ 1 | |

ГПНИИЭП инженерного оборудования г. Москва.

Рис. 1

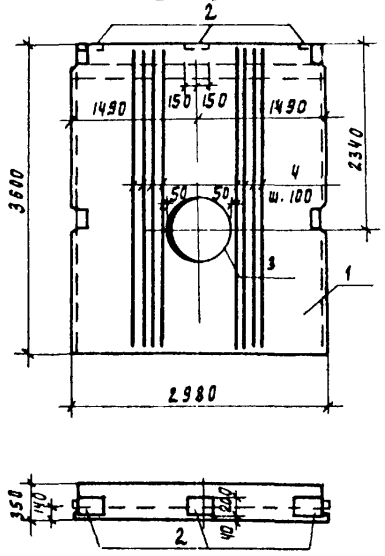


Рис. 2

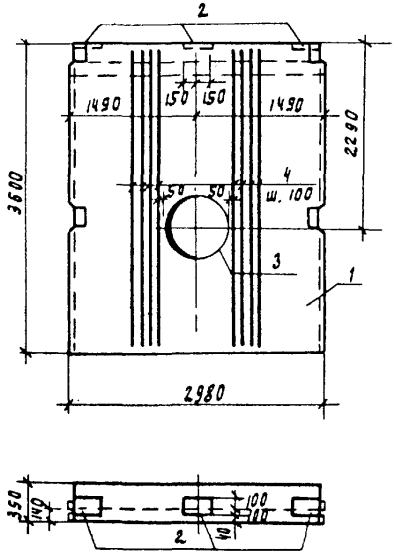


| Формат | Зона | Поз. | Обозначение | Наименование | Кол | Примеч |
|---|---|---|---|---|---|---|
| | | | | Документация | | |
| | | | 3.900-3 вып. 4/82 | Сборные железобетонные конструкции емкостных сооружений для водоснабжения и канализации | | |
| | | | | КЖИ ПС 4 | | |
| | | | | -01 | | |
| | | | | Сборочные единицы | | |
| | | 1 | 3.900-3 вып. 4/82 | Панель стеновая ПС1-36-63 | 1 | |
| | | 2 | 1.400-15 В1. 150-26 | Изделие закладное М137-3 | 3 | |
| | | | | Детали | | |
| | | 3 | 5.900-2 | Сальник Ду=800 l=200 | 1 | |
| Б4 | | 4 | | А-III-10-ГОСТ 5781-82 l=3620 | 16 | 2.23 кг |

| Обозначение | Марка | Рис. |
|---|---|---|
| ТП 902-9-43.87 КЖИ.ПС4 | ПС 4 | 1 |
| -81 | ПС 5 | 2 |

## Ведомость расхода стали на дополнительные закладные изделия на элемент, кг.

| Марка элемента | Изделия закладные | | | | | | | | |
|---|---|---|---|---|---|---|---|---|---|
| | Арматура класса | | | Прокат марки | | | | | Всего |
| | А-III | | | В ст 3 кп 2 | | | Вст3сп | | |
| | ГОСТ 5781-82 | | | ГОСТ 103-76 | ГОСТ 19903-74 | ГОСТ 2590-71 | ГОСТ 10704-76 | Итого | |
| | ф 12 | ф 10 | Итого | ф 8 | ф 10 | ф 15 | Труба ф 920х8 | | |
| ПС 4 | 4.2 | 35.7 | 39.9 | 11.4 | 12.9 | 11.7 | 36.0 | 60.6 | 100.5 |
| ПС 5 | 4.2 | 35.7 | 39.9 | 11.4 | 12.9 | 11.7 | 36.0 | 60.6 | 100.5 |

1. Арматуру панели, перерезанную сальником, отогнуть и приварить к корпусу сальника.
2. Покрытие закладных деталей - горячее цинкование δ = 50 мкм.

Привязан

Инв. №

| | | |
|---|---|---|
| Провер. | Ананьева | |
| Инж. | Базанов | |
| Гип | Письман | |
| Н. контр. | Зайцева | |
| Н. отд. | Красавин | |

ТП 902-9-43.87 КЖИ ПС 4

Панель стеновая (ПС4; ПС5)

| Стадия | Масса | Масштаб |
|---|---|---|
| Р | 4830 | 1:50 |
| Лист | Листов 1 | |

ЦНИИЭП инженерного оборудования г. Москва

| Формат | Зона | Поз. | Обозначение | Наименование | Кол. | Примеч. |
|---|---|---|---|---|---|---|
| | | | | Документация | | |
| | | | 3.900-3 вып. 4/82 | Сборные железобетонные конструкции емкостных сооружений для водоснабжения и канализации | | |
| | | | | Сборочные единицы | | |
| | | 1 | 3.900-3 вып. 4/82 | Панель стеновая ПС1-36-Б3 | 1 | |
| | | 2 | 1.400-15 в.1. 150-26 | Изделие закладное МИ137-3 | 2 | |

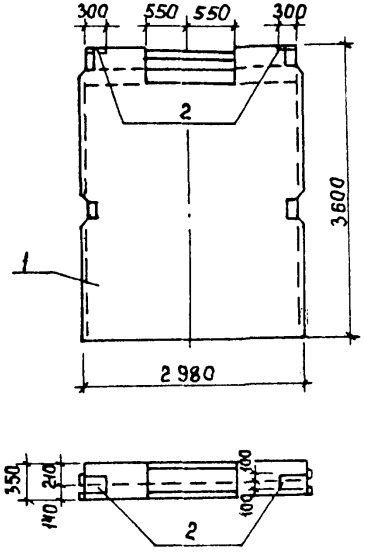


Ведомость расхода стали на дополнительные закладные изделия на элемент, кг.

| Марка элемента | Изделия закладные | | | | | | | | |
|---|---|---|---|---|---|---|---|---|---|
| | Арматура класса | | | | Прокат марки | | | | Всего |
| | A-III | | | | ВСт3кп2 | | | | |
| | ГОСТ 5781-82 | | | | ГОСТ 103-76 | | | | |
| | ф12 | | | Итого | S=8 | | | Итого | |
| ПС6 | 2.8 | | | 2.8 | 7.6 | | | 7.6 | 10.4 |

1. Отверстие выполняется путем установки деревянного вкладыша. Арматура обвязочной балки, попадающая в отверстие, не вырезается.
2. Покрытие закладных деталей - горячее цинкование $\delta = 50$ мкм.

| | | | | | | |
|---|---|---|---|---|---|---|
| | | | | ТП 902-9-43.87 | КЖИ ПС6 | |
| | | | | Панель стеновая ПС6 | Стадия: Р | Масса: 4830 |
| | | | | | Масштаб: 1:50 | |
| Привязан | | | | | Лист | Листов 1 |
| | | | | | ЦНИИЭП инженерного оборудования г. Москва | |
| Инв. № | | | Провер. Ананьева | | | |
| | | | Инж. Базанов | | | |
| | | | ГИП Письман | | | |
| | | | Н.контр. Замиева | | | |
| | | | Нач.отд. Красавин | | | |

| Формат | Зона | Поз. | Обозначение | Наименование | Кол. | Примеч. |
|---|---|---|---|---|---|---|
| | | | | Документация | | |
| | | | 3.900-3 Вып. 4/82 | Сборные железобетонные конструкции емкостных сооружений водоснабжения и канализации | | |
| | | | | Сборочные единицы | | |
| | | 1 | 3.900-3 Вып. 4/82 | Панель стеновая ПС1-36-63 | 1 | |

Рис.1

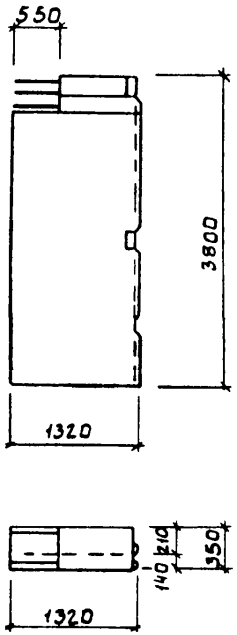


Рис.2

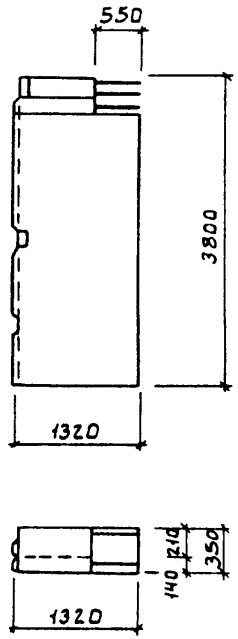


| Обозначение | Марки | Рис. |
|---|---|---|
| КЖИ ПС7 | ПС7 | 1 |
| -01 | ПС8 | 2 |
| | | |

Панели ПС7 и ПС8 изготовляются в одной опалубочной форме стеновой панели ПС1-36-63 по серии 3.900-3 Вып. 4/82 путем установки деревянного вкладыша. Арматура обвязочной балки, попадающая в отверстие, не вырезается.

| | | |
|---|---|---|
| ТП 902-9-43.87 | | КЖИ. ПС7 |
| Панель стеновая (ПС7; ПС8) | | Стадия: Р; Масса: 2400; Масштаб: 1:50 |
| | | Лист; Листов 1 |
| | | ЦНИИЭП инженерного оборудования г. Москва. |
| ПРОВЕР. | АНАНЬЕВА | |
| НАЧ. | БАЗАНОВ | |
| ГИП | ПИСЬМАН | |
| Н.КОНТР | ЗАЙЦЕВА | |
| Н.ОТД. | КРАСАВИН | |

ПРИВЯЗАН

ИНВ. №

Альбом III

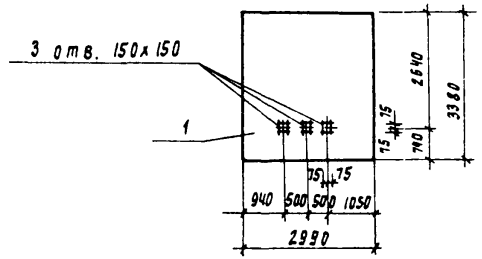


| Формат | Зона | Поз. | Обозначение | Наименование | Кол. шт. | Примеч. |
|---|---|---|---|---|---|---|
| | | | | Документация | | |
| | | | 3.006.1-2/82.1-2 | Сборные ж.б. каналы и тоннели из лотковых элементов. Плиты. Опорные подушки. | | |
| | | | | Сборочные единицы | | |
| | | 1 | 3.006.1-2/82.1-2 | Плита П26-3 | 1 | |

Привязан

Инв. №

| | | | | ТП 902-9-43.87 | | КЖИ П22 | |
|---|---|---|---|---|---|---|---|
| Провер. | Ананьева | | | Плита перекрытия П22 | Стадия | Масса | Масштаб |
| Инж. | Базанов | | | | Р | 5050 | |
| ГИП | Письман | | | | Лист | Листов 1 | |
| Н. контр. | Зайцева | | | | ЦНИИЭП инженерного оборудования г. Москва | | |
| Н. отд. | Красавин | | | | | | |

Альбом III

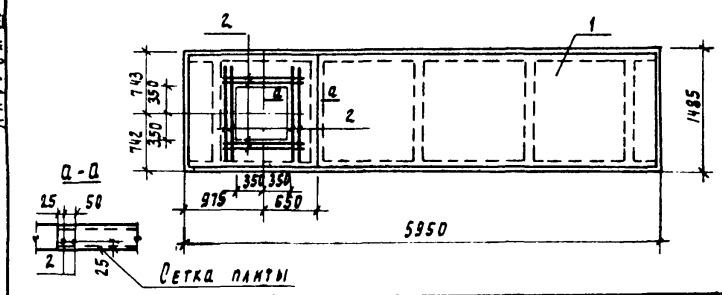


| Формат | Зона | Поз. | Обозначение | Наименование | Кол. | Примеч. |
|---|---|---|---|---|---|---|
| | | | | Документация | | |
| | | | 1.442.1-2 вып. 1 | Плиты перекрытий ж.б. ребристые высотой 400 мм. укладываемые на ригели прямоугольного сечения предварительно напряженные. Плиты шириной 1.5м | | |
| | | | | Сборочные единицы | | |
| | | 1 | 1.442.1-2 вып. 1 | Плита 2П1-3АтVт | 1 | |
| | | | | Детали | | |
| Б4 | | 2 | | А-III-8-ГОСТ 5781-82 ℓ=1400 | 8 | 0.55кг |

Ведомость расхода стали на дополнительные закладные изделия, кг

| Марка элемента | Изделия закладные | | | Всего |
|---|---|---|---|---|
| | Изделия закладн. | | | |
| | А-III | | | |
| | ГОСТ 5781-82 | | | |
| | ф8 | | Итого | |
| П2 | 4.40 | | 4.40 | 4.40 |

Арматуру плиты обрезать по месту и добавить арматуру поз. 2

Привязан

Инв. №

Инв. № подл. | Подпись и дата | Взам. инв. №

| | | | | ТП 902-9-43.87 | | КЖИ П26 | |
|---|---|---|---|---|---|---|---|
| Провер. | Ананьева | | | Плита перекрытия П26 | Стадия | Масса | Масштаб |
| Инж. | Базанов | | | | Р | 2400 | 1:50 |
| ГИП | Письман | | | | Лист | Листов 1 | |
| Н. контр. | Зайцева | | | | ЦНИИЭП инженерного оборудования г. Москва | | |
| Н. отд. | Красавин | | | | | | |

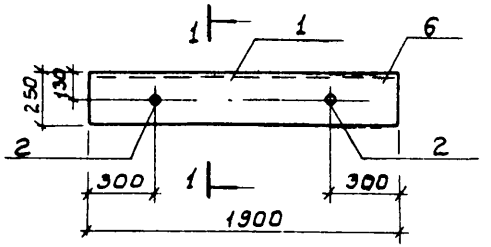


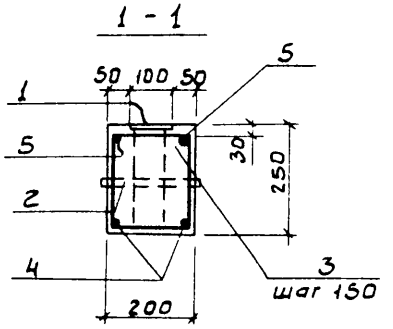


Ведомость расхода стали на дополнительные закладные изделия, кг

| Марка элемента | Изделия арматурные | | | | | | Изделия закладные | | | | | | Общий расход |
|---|---|---|---|---|---|---|---|---|---|---|---|---|---|
| | Арматура класса | | | | | | Арматура класса | Прокат марки | | | | | |
| | А-I | | А-III | | | | А-I | Вст3кп2 | | | | | |
| | ГОСТ 5781-82 | | ГОСТ 5781-82 | | | Всего | ГОСТ 5781-82 | ГОСТ 10704-76 | | ГОСТ 103-76 | | Всего | |
| | ф8 | Итого | ф10 | ф16 | Итого | | ф8 | Труба dн=40 | | S=6 | | | |
| БТ1 | 3.2 | 3.2 | 2.3 | 6.0 | 8.3 | 11.5 | 1.5 | | 0.7 | | 8.9 | 11.1 | 22.6 |
| | | | | | | | | | | | | | |

Ведомость деталей

| Поз | Эскиз |
|---|---|
| 3 | 200, 210, 260, 150 |
| | |

| Формат | Зона | Поз. | Обозначение | Наименование | Кол. | Примеч. |
|---|---|---|---|---|---|---|
| | | | | | | |
| | | | | Сборочные единицы | | |
| | | | | Изделия закладные | | |
| | | 1 | 1.400-15. В1. 140-02 | МН127-3 ℓ=1900 | 1 | |
| | | 2 | 1.400-15. В1. 610-04 | МН 805 | 2 | |
| | | | | | | |
| | | | | Детали | | |
| Б4 | | 3 | КЖИ БТ1.1 | А-I-8-ГОСТ 5781-82 ℓ=820 | 10 | 0.32кг |
| Б4 | | 4 | 2 | А-III-18-ГОСТ 5781-82 ℓ=1870 | 2 | 3.00кг |
| Б4 | | 5 | 3 | А-III-10-ГОСТ 5781-82 ℓ=1870 | 2 | 1.15кг |
| | | | | | | |
| | | | | Материал | | |
| | | 6 | | Бетон В15 | 0.10 | м³ |
| | | | | | | |

| | | |
|---|---|---|
| ПРОВЕР. | АНАНЬЕВА | |
| НИИ. | БАЗАНОВ | |
| ГИП | ПИСЬМАН | |
| Н. КОНТР. | ДАНИЛЕВСКИЙ | |
| НАЧ. ОТД. | КРАСАВИН | |

ТП 902-9-43.87 КЖИ. БТ1

БАЛКА БТ1

| СТАДИЯ | МАССА | МАСШТАБ |
|---|---|---|
| Р | 270 | |
| ЛИСТ | ЛИСТОВ 1 | |

ЦНИИЭП инженерного оборудования г. Москва.

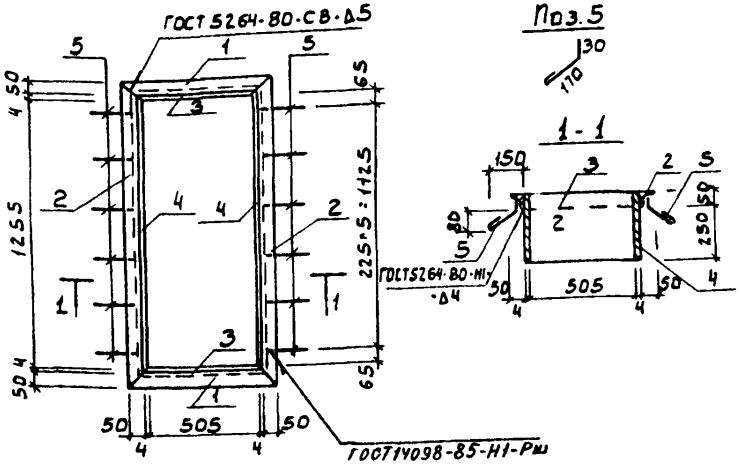


| Формат | Зона | Поз. | Наименование | Обозначение | Кол. | Примеч. |
|---|---|---|---|---|---|---|
| | | | | Детали | | |
| Б4 | | 1 | КЖИ МР 2.1 | Уголок Б-50×50×5 ГОСТ 8509-86 / Вст3сп2-I ГОСТ 535-79 ℓ=615 | 2 | 2.3кг |
| Б4 | | 2 | 2 | Уголок Б-50×50×5 ГОСТ 8509-86 / Вст3сп2-I ГОСТ 535-79 ℓ=1365 | 2 | 5.1кг |
| Б4 | | 3 | 3 | Лист Б 4×300 ГОСТ 19903-74 / Вст3кп2 ГОСТ 14637-79 ℓ=505 | 2 | 4.8кг |
| Б4 | | 4 | 4 | Лист Б 4×300 ГОСТ 19903-74 / Вст3кп2 ГОСТ 14637-79 ℓ=1255 | 2 | 11.9кг |
| Б4 | | 5 | 5 | А-I-6-ГОСТ 5781-82 ℓ=250 | 12 | 0.05кг |

Изделие окрасить масляной краской за 2 раза (ГОСТ 8292-85) по грунту ПФ-020 (ТУ6-10-1940-84).

ПРИВЯЗАН

ИНВ. №

ТП 902-9-43.87 КЖИ РМ 1

РАМКА МЕТАЛЛИЧЕСКАЯ

| СТАДИЯ | МАССА | МАСШТАБ |
|---|---|---|
| Р | 48.8 | 1:20 |

ЛИСТ | ЛИСТОВ 1

ЦНИИЭП ИНЖЕНЕРНОГО ОБОРУДОВАНИЯ г. МОСКВА.

| | | |
|---|---|---|
| ПРОВЕР | АНАНЬЕВА | |
| ИНЖ. | БАЗАНОВ | |
| ГИП | ПИСЬМАН | |
| Н.КОНТР | ЗАЙЦЕВА | |
| Н.ОТД. | КРАСАВИН | |

Альбом III

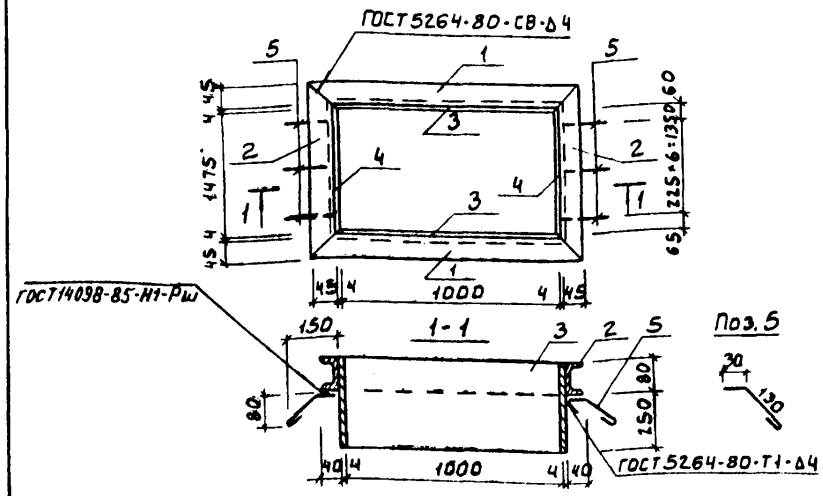


| Формат | Зона | Поз. | Наименование | Обозначение | Кол. | Примеч. |
|---|---|---|---|---|---|---|
| | | | | Детали | | |
| Б4 | | 1 | КЖИ МР 1.1 | Швеллер 10 ГОСТ 8240-72 / Ст3 ГОСТ 535-79 ℓ=1100 | 2 | 9.5кг |
| Б4 | | 2 | 2 | Швеллер 10 ГОСТ 8240-72 / Ст3 ГОСТ 535-79 ℓ=1575 | 2 | 13.6кг |
| Б4 | | 3 | 3 | Лист Б 4×210 ГОСТ 19903-74 / Вст3кп2 ГОСТ 14637-79 ℓ=1008 | 2 | 6.5кг |
| Б4 | | 4 | 4 | Лист Б 4×210 ГОСТ 19903-74 / Вст3кп2 ГОСТ 14637-79 ℓ=1475 | 2 | 9.8кг |
| Б4 | | 5 | 5 | А-I-6-ГОСТ 5781-82 ℓ=240 | 14 | 0.05кг |

Изделие окрасить масляной краской за 2 раза (ГОСТ 8292-85) по грунту ПФ-020 (ТУ6-10-1940-84)

ПРИВЯЗАН

ИНВ. №

ТП 902-9-43.87 КЖИ РМ 2

РАМКА МЕТАЛЛИЧЕСКАЯ

| СТАДИЯ | МАССА | МАСШТАБ |
|---|---|---|
| Р | 79,5 | 1:2 |

ЛИСТ | ЛИСТОВ 1

ЦНИИЭП ИНЖЕНЕРНОГО ОБОРУДОВАНИЯ г. МОСКВА.

| | | |
|---|---|---|
| ПРОВЕР. | АНАНЬЕВА | |
| ИНЖ. | БАЗАНОВ | |
| ГИП | ПИСЬМАН | |
| Н.КОНТР | ЗАЙЦЕВА | |
| Н.ОТД. | КРАСАВИН | |

ИНВ.№ ПОДА | ПОДП. И ДАТА | ВЗАМ. ИНВ.№

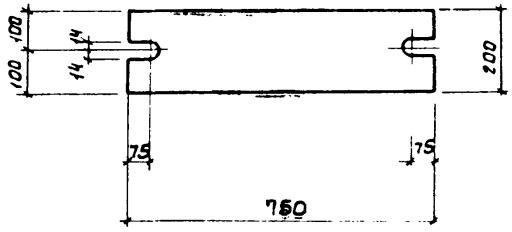


Привязан

Инв. №

| | | | |
|---|---|---|---|
| Провер. | Зайцева | | |
| Инж. | Базанов | | |
| Ст. инж. | Ананьева | | |
| ГИП | Письман | | |
| Н. контр. | Даниаевский | | |
| Н. отд. | Красавин | | |

ТП 902-9-43.87 КЖИ МС1

Изделие соединительное МС1

Стадия Р | Масса 22 | Масштаб 1:10

Лист | Листов 1

Полоса Б-20×200 ГОСТ 103-76 / Вст3кп2 ГОСТ 535-79

ЦНИИЭП инженерного оборудования г. Москва

Альбом III

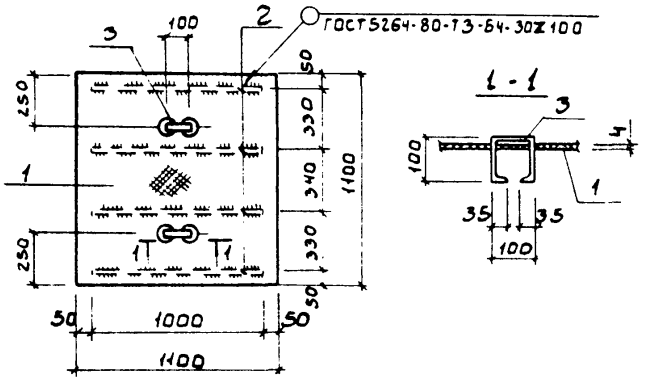


| Формат | Зона | Поз. | Обозначение | Наименование | Кол. | Примеч. |
|---|---|---|---|---|---|---|
| | | | | | | |
| | | | | Детали | | |
| Б4 | | 1 | КЖИ ЩМ1. 1 | Лист ромб К-4.0-1100-1100 ГОСТ 8568-77* Ст3сп | 2 м² | 60.8 кг |
| Б4 | | 2 | 2 | Полоса Б 4-40 ГОСТ 103-76 / Вст3кп2-1 ГОСТ 535-79 | 4 | 1.28 кг |
| Б4 | | 3 | 3 | Л-I-10 ГОСТ 5781-82 | 2 | 0.23 кг |

Изделие окрасить масляной краской за 2 раза (ГОСТ 8292-85) по грунту ПФ-020 (ТУ6-10-1940-84).

Привязан

Инв. №

Взам. инв. №

Подп. и дата

Инв. № подл.

| | | |
|---|---|---|
| Провер. | Зайцева | |
| Инж. | Базанов | |
| Ст. инж. | Ананьева | |
| ГИП | Письман | |
| Н. контр. | Даниаевский | |
| Н. отд. | Красавин | |

ТП 902-9-43.87 КЖИ ЩМ1

Щит металлический ЩМ1

Стадия Р | Масса 68.1 | Масштаб 1:20

Лист | Листов 1

ЦНИИЭП инженерного оборудования г. Москва

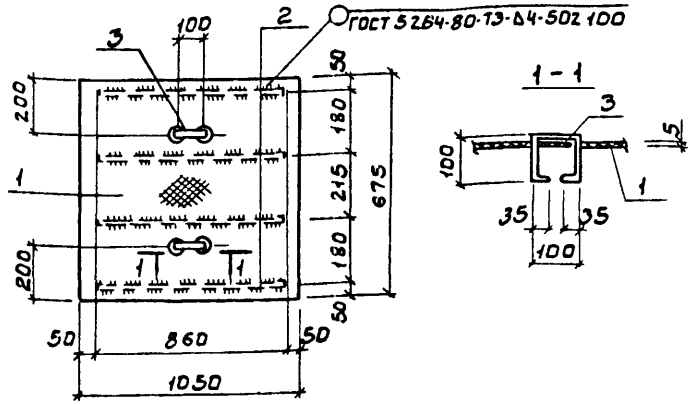


Изделие окрасить масляной краской за 2 раза (ГОСТ 8292-85) по грунту ПФ-020 (ТУ 6-10-1940-84).

| Формат | Зона | Поз. | Обозначение | Наименование | Кол. | Примеч. |
|---|---|---|---|---|---|---|
| | | | | **Детали** | | |
| Б4 | | 1 | КЖИ ЩМ3.1 | Лист ромб К-40-675-1050 ГОСТ 8568-77* Ст3сп | 0.7 м² | 24.0 кг |
| Б4 | | 2 | | Полоса Б 4×40 ГОСТ 103-76 Ст3кп2-II ГОСТ 535-79 ℓ=950 | 4 | 1.2 кг |
| Б4 | | 3 | | А-I-10 ГОСТ 5781-82 ℓ=370 | 2 | 0.23 кг |

ПРИВЯЗАН

ИНВ. №

| | | | |
|---|---|---|---|
| ТП 902-9-43.87 | | КЖИ | ЩМ3 |
| Щит металлический ЩМ3 | | Стадия: Р | Масса: 29.3 |
| | | Масштаб: 1:20 | |
| | | Лист | Листов 1 |

ЦНИИЭП инженерного оборудования г. Москва

| | | |
|---|---|---|
| Провер. | Ананьева | |
| Инж. | Базанов | |
| ГИП | Письман | |
| Н. контр. | Данцевский | |
| Н. отд. | Красавин | |

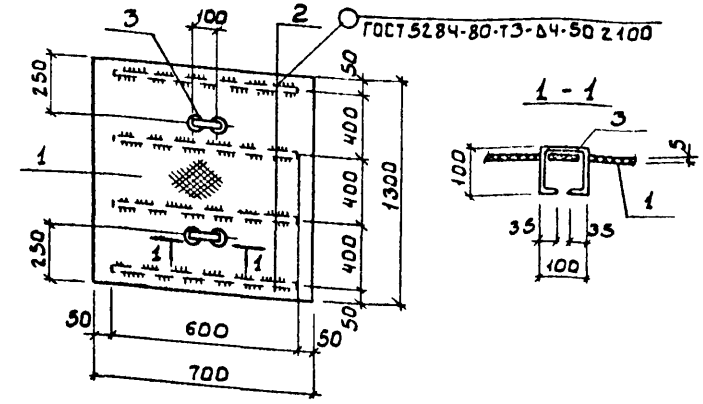


Изделие окрасить масляной краской за 2 раза (ГОСТ 8292-85) по грунту ПФ-020 (ТУ 6-10-1940-84).

| Формат | Зона | Поз. | Обозначение | Наименование | Кол. | Примеч. |
|---|---|---|---|---|---|---|
| | | | | **Детали** | | |
| Б4 | | 1 | КЖИ ЩМ2.1 | Лист ромб. К-4.0-700-1300 ГОСТ 8568-77* Ст3сп | 0.91 м² | 30.4 кг |
| Б4 | | 2 | | Полоса Б 4×40 ГОСТ 103-76 Ст3кп2-II ГОСТ 535-79 ℓ=600 | 4 | 0.8 кг |
| Б4 | | 3 | | А-I-10 ГОСТ 5781-82 ℓ=370 | 2 | 0.23 |

ПРИВЯЗАН

ИНВ. №

| | | | |
|---|---|---|---|
| ТП 902-9-43.87 | | КЖИ | ЩМ2 |
| Щит металлический ЩМ2 | | Стадия: Р | Масса: 34.0 |
| | | Масштаб: 1:20 | |
| | | Лист | Листов 1 |

ЦНИИЭП инженерного оборудования г. Москва

| | | |
|---|---|---|
| Провер. | Ананьева | |
| Инж. | Базанов | |
| ГИП | Письман | |
| Н. контр. | Данилевский | |
| Н. отд. | Красавин | |

Инв. № подл. | Подп. и дата | Взам. инв. №

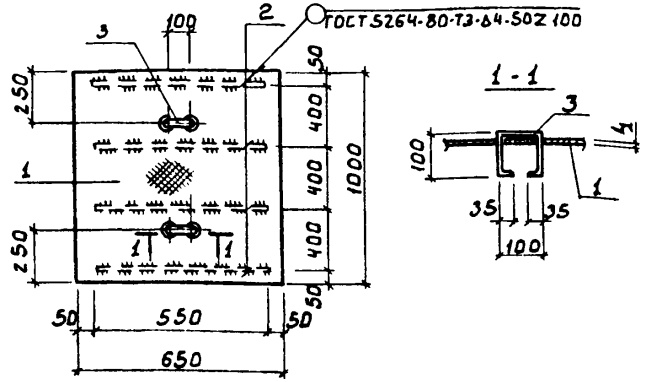


Изделие окрасить масляной краской за 2раза (ГОСТ 8292-85) по грунту ПФ-020 (ТУ6-10-1940-84).

| Формат | Зона | Поз. | Обозначение | Наименование | Кол. | Примеч. |
|---|---|---|---|---|---|---|
| | | | | **Детали** | | |
| Б4 | | 1 | КЖИ ЩМ 4.1 | Лист ромб. К-4О-650×1000 ГОСТ 8568-77* Б ст 3 сп | 0.65 м² | 21.7 кг |
| Б4 | | 2 | 2 | Полоса Б 4×40 ГОСТ 103-76 / Вст 3кп 2-1 ГОСТ 535-79 ℓ=980 | 4 | 0.7 кг |
| Б4 | | 3 | 3 | А-I-10-ГОСТ 5781-82 ℓ=370 | 2 | 0.23 кг |

ПРИВЯЗАН

ИНВ. №

ТП 902-9-43.87 КЖИ ЩМ4

Щит металлический ЩМ4

| СТАДИЯ | МАССА | МАСШТАБ |
|---|---|---|
| Р | 25.0 | 1:20 |
| ЛИСТ | ЛИСТОВ 1 | |

ЦНИИЭП инженерного оборудования г. Москва.

| | | |
|---|---|---|
| ПРОВЕР. | АНАНЬЕВА | |
| ИНЖ. | БАЗАНОВ | |
| ГИП | ПИСЬМАН | |
| Н. КОНТР. | ДАНИЛЕВСКИЙ | |
| Н. ОТД. | КРАСАВИН | |

Альбом III

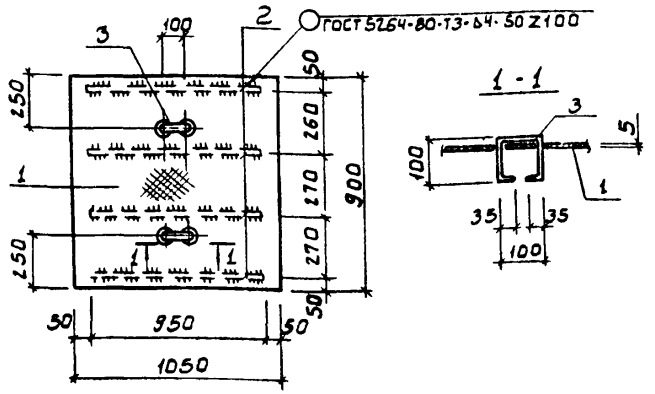


Изделие окрасить масляной краской за 2раза (ГОСТ 8292-85) по грунту ПФ-020 (ТУ6-10-1940-84).

| Формат | Зона | Поз. | Обозначение | Наименование | Кол. | Примеч. |
|---|---|---|---|---|---|---|
| | | | | **Детали** | | |
| Б4 | | 1 | КЖИ ЩМ 5.1 | Лист ромб К-4О-1050×900 ГОСТ 8568-77* Б ст 3 сп | 0.94 м² | 31.4 кг |
| Б4 | | 2 | 2 | Полоса Б 4×40 ГОСТ 103-76 / Вст 3кп 2-1 ГОСТ 535-79 ℓ=950 | 4 | 1.2 кг |
| Б4 | | 3 | 3 | А-I-10-ГОСТ 5781-82 ℓ=370 | 2 | 0.23 кг |

ПРИВЯЗАН

ИНВ. №

ТП 902-9-43.87 КЖИ ЩМ5

Щит металлический ЩМ5

| СТАДИЯ | МАССА | МАСШТАБ |
|---|---|---|
| Р | 36.7 | 1:20 |
| ЛИСТ | ЛИСТОВ 1 | |

ЦНИИЭП инженерного оборудования г. Москва

| | | |
|---|---|---|
| ПРОВЕР. | АНАНЬЕВА | |
| ИНЖ. | БАЗАНОВ | |
| ГИП | ПИСЬМАН | |
| Н. КОНТР. | ДАНИЛЕВСКИЙ | |
| Н. ОТД. | КРАСАВИН | |

Инв. № подл. | Подп. и дата | Взам. инв. №

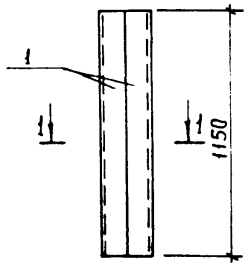


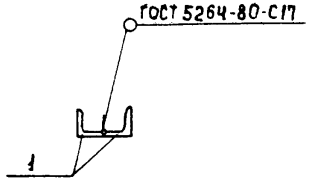


| Формат | Зона | Поз. | Обозначение | Наименование | Кол. | Примеч. |
|---|---|---|---|---|---|---|
| | | | | Детали | | |
| БЧ | | 1 | | Уголок $\frac{\text{Б-100х100х10 ГОСТ 8509-86}}{\text{Ст3кп2 ГОСТ 535-79}}$ | | |
| | | | | $\ell$ = 1150 | 2 | 17,4 |

Изделие закладное покрасить масляной краской (ГОСТ 8292-85) за 2 раза по грунтовке ПФ-020 (ТУ6-10-1940-84)

Привязан

Инв. №

| | | | |
|---|---|---|---|
| Провер. | Ананьева | | |
| Инж. | Базанов | | |
| ГИП | Письман | | |
| Н.контр. | Зайцева | | |
| Н.отд. | Красавин | | |

ТП 902-9-43.87 КЖИ. МН2

Изделие закладное МН2

| Стадия | Масса | Масштаб |
|---|---|---|
| Р | 34.8 | 1:20 |
| Лист | Листов 1 | |

ЦНИИЭП инженерного оборудования г. Москва

Формат А4

Альбом III

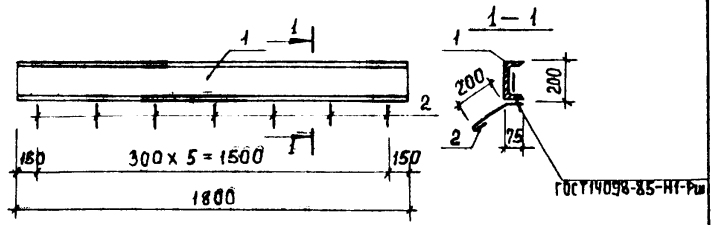


| Формат | Зона | Поз. | Обозначение | Наименование | Кол. | Примеч. |
|---|---|---|---|---|---|---|
| | | | | Детали | | |
| БЧ | | 1 | КЖИ.МН2.1 | Швеллер $\frac{\text{20 ГОСТ 8240-72}}{\text{Ст3кп2 ГОСТ 535-79}}$ $\ell$=3500 | 1 | 33.1 |
| БЧ | | 2 | 2 | А-I-6-ГОСТ 5781-82 $\ell$=300 | 6 | 0,07 кг |

Изделие окрасить масляной краской за 2 раза (ГОСТ 8292-85) по грунту ПФ-020 (ТУ6-10-1940-84).

Привязан

Инв. №

Взам. инв. №

Подпись и дата

Инв. № подл.

| | | | |
|---|---|---|---|
| Провер. | Ананьева | | |
| Инж. | Базанов | | |
| ГИП | Письман | | |
| Н.контр. | Зайцева | | |
| Нач.отд. | Красавин | | |

ТП 902-9-43.87 КЖИ. МН2

Изделие закладное МН7

| Стадия | Масса | Масштаб |
|---|---|---|
| Р | 33.52 | 1:20 |
| Лист | Листов 1 | |

ЦНИИЭП инженерного оборудования г. Москва

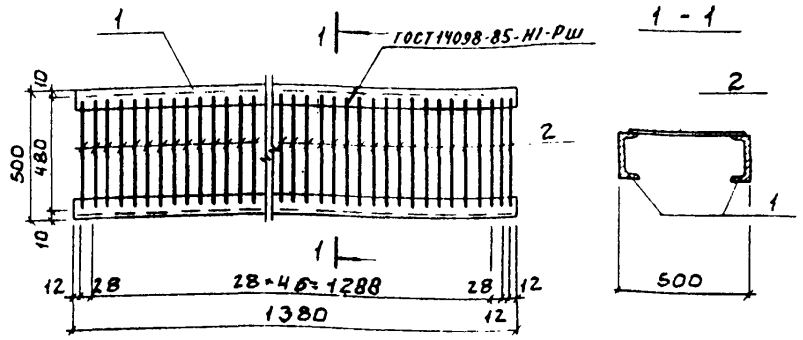


Изделие закладное окрасить масляной краской за 2 раза (ГОСТ 8292-85) по грунту ПФ-020 (ТУ 6-10-1940-84).

| Формат | Зона | Поз. | Обозначение | Наименование | Кол. | Примеч. |
|---|---|---|---|---|---|---|
| | | | | | | |
| | | | | Детали | | |
| Б4 | | 1 | КЖИ МН3.1 | Швеллер 10 ГОСТ 8240-72 / Вст3кп2 ГОСТ 535-79 ℓ=1380 | 2 | 11.8 кг |
| Б4 | | 2 | 2 | А-I-8 ГОСТ 5781-82 ℓ=480 | 50 | 0.19 кг |
| | | | | | | |

ПРИВЯЗАН

ИНВ. №

| | | | |
|---|---|---|---|
| ТП 902-9-43.87 | | КЖИ МН3 | |
| Изделие закладное МН3 | СТАДИЯ | МАССА | МАСШТАБ |
| | Р | 33.1 | 1:10 |
| | ЛИСТ | ЛИСТОВ 1 | |
| ЦНИИЭП инженерного оборудования г. Москва. | | | |

| | | |
|---|---|---|
| ПРОВЕР. | АНАНЬЕВА | |
| ИНЖ. | БАЗАНОВ | |
| ГИП | ПИСЬМАН | |
| Н. КОНТР. | ДАНИЛЕВСКИЙ | |
| Н. ОТД. | КРАСАВИН | |

Альбом III

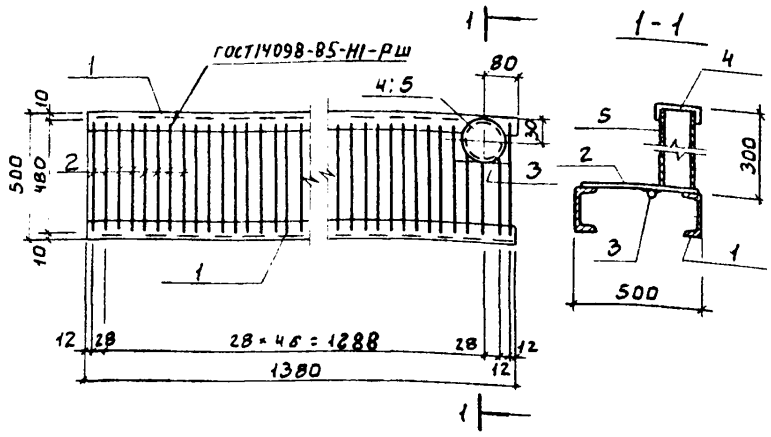


| Формат | Зона | Поз. | Обозначение | Наименование | Кол. | Примеч. |
|---|---|---|---|---|---|---|
| | | | | | | |
| | | | | Детали | | |
| Б4 | | 1 | КЖИ МН4-1 | Швеллер 10 ГОСТ 8240-72 / Вст3кп2 ГОСТ 535-79 ℓ=1380 | 2 | 11.8 кг |
| | | | | А-I-8 - ГОСТ 5781-82 | | |
| Б4 | | 2 | 2 | ℓ=480 | 50 | 0.19 кг |
| Б4 | | 3 | 3 | ℓ=120 | 1 | 0.05 кг |
| Б4 | | 4 | 4 | Полоса 5 × 130 ГОСТ 103-76 / Вст3сп-2-I ГОСТ 535-79 ℓ=130 | 1 | 0.53 кг |
| Б4 | | 5 | 5 | Труба ⌀н 76 × 4 ℓ=285 ГОСТ 8732-78 | 1 | 2.0 кг |

Изделие закладное окрасить масляной краской за 2 раза (ГОСТ 8292-85) по грунту ПФ-020 (ТУ 6-10-1940-84)

ПРИВЯЗАН

ИНВ. №

Взам. инв. №

Подп. и дата

Инв. № подл.

| | | | |
|---|---|---|---|
| ТП 902-9-43.87 | | КЖИ МН4 | |
| Изделие закладное МН4 | СТАДИЯ | МАССА | МАСШТАБ |
| | Р | 35.7 | 1:10 |
| | ЛИСТ | ЛИСТОВ 1 | |
| ЦНИИЭП инженерного оборудования г. Москва. | | | |

| | | |
|---|---|---|
| ПРОВЕР. | АНАНЬЕВА | |
| ИНЖ. | БАЗАНОВ | |
| ГИП | ПИСЬМАН | |
| Н. КОНТР. | ДАНИЛЕВСКИЙ | |
| Н. ОТД. | КРАСАВИН | |

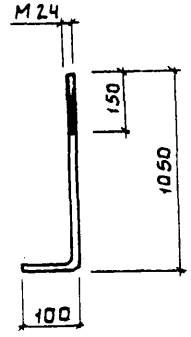


| | | | |
|---|---|---|---|
| ПРОВЕР | АНАНЬЕВА | | |
| ИНЖ | БАЗАНОВ | | |
| ГИП | ПИСЬМАН | | |
| Н.КОНТР | ЗАЙЦЕВА | | |
| Н.ОТД. | КРАСАВИН | | |

ТП 902-9-43.87 КЖИ А1

Анкер А1

| СТАДИЯ | МАССА | МАСШТАБ |
|---|---|---|
| Р | 4,1КГ | |
| ЛИСТ | ЛИСТОВ 1 | |

Круг В-24 ГОСТ 2590-71* / Вст3кп2-II ГОСТ 535-79

ЦНИИЭП инженерного оборудования г. МОСКВА.

ПРИВЯЗАН

ИНВ. №

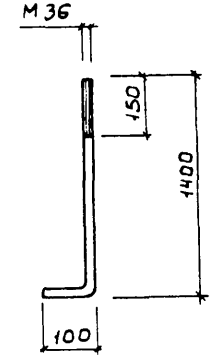


| | | | |
|---|---|---|---|
| ПРОВЕР | АНАНЬЕВА | | |
| ИНЖ. | БАЗАНОВ | | |
| ГИП | ПИСЬМАН | | |
| Н.КОНТР | ЗАЙЦЕВА | | |
| Н.ОТД. | КРАСАВИН | | |

ТП 902-9-43.87 КЖИ А2

Анкер А2

| СТАДИЯ | МАССА | МАСШТАБ |
|---|---|---|
| Р | 12.0КГ | |
| ЛИСТ | ЛИСТОВ 1 | |

Круг В-36 ГОСТ 2590-71* / Вст3кп2-II ГОСТ 535-79

ЦНИИЭП инженерного оборудования г. МОСКВА

ПРИВЯЗАН

ИНВ. №

ИНВ № ПОДЛ | ПОДП. И ДАТА | ВЗАМ. ИНВ. №

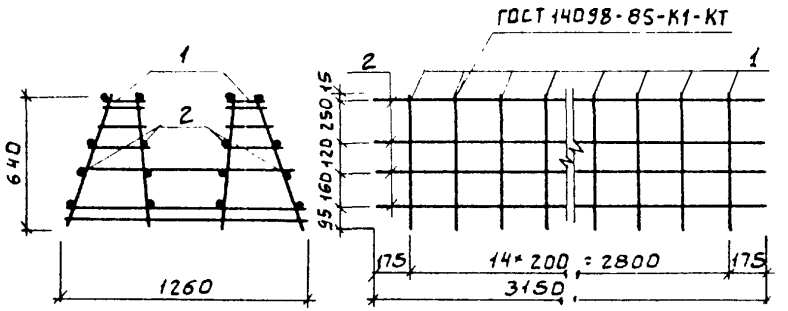


| Формат | Зона | Поз. | Обозначение | Наименование | Кол. | Примеч. |
|---|---|---|---|---|---|---|
| | | | | | | |
| | | | | Сборочные единицы | | |
| | | 1 | КЖИ КП1-Кр1 | Каркас плоский Кр1 | 15 | 4.44 кг |
| | | | | Детали | | |
| 64 | | 2 | КЖИ КП1.2 | А-I-6-ГОСТ 5781-82 ℓ=3150 | 16 | 0.70 кг |

Стержни поз. 2 приварить к плоским каркасам КР1 с помощью сварочных клещей В соответствии с требованиями СН 393-78.

| ПРИВЯЗАН | | | |
|---|---|---|---|
| | | | |
| | | | |
| | | | |
| ИНВ. № | | | |

| | | | |
|---|---|---|---|
| ТП 902-9-43.87 | | КЖИ. КП1 | |
| КАРКАС ПРОСТРАНСТВЕННЫЙ КП1 | | СТАДИЯ | МАССА | МАСШТАБ |
| | | Р | 77.86кг | 1:50 |
| | | ЛИСТ | ЛИСТОВ 1 |
| ПРОВЕР. АНАНЬЕВА | | ЦНИИЭП ИНЖЕНЕРНОГО ОБОРУДОВАНИЯ Г. МОСКВА | |
| НИИ. БАЗАНОВ | | | |
| ГИП ПИСЬМАН | | | |
| Н.КОНТР. ЗАЙЦЕВА | | | |
| Н.ОТД. КРАСАВИН | | | |

Альбом III

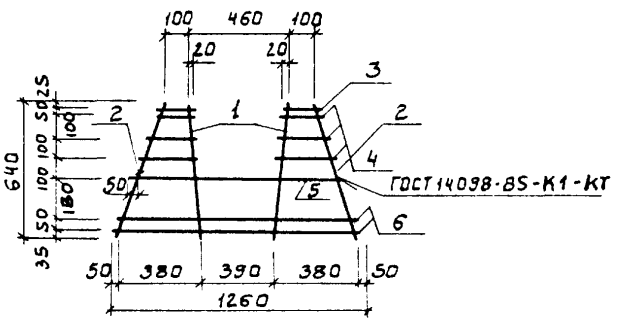


| Формат | Зона | Поз. | Обозначение | Наименование | Кол. | Примеч. |
|---|---|---|---|---|---|---|
| | | | | Детали | | |
| | | 1 | КЖИ КП1-КР1 | А-III-14-ГОСТ 5781-82 ℓ=650 | 2 | 0.761 кг |
| | | 2 | 2 | А-I-6-ГОСТ 5781-82 ℓ=675 | 2 | 0.149 кг |
| | | 3 | 3 | А-I-6-ГОСТ 5781-82 ℓ=140 | 2 | 0.031 кг |
| | | 4 | 4 | А-I-6-ГОСТ 5781-82 ℓср=230 | 6 | 0.051 кг |
| | | 5 | 5 | А-III-14-ГОСТ 5781-82 ℓ=1050 | 1 | 1.268 кг |
| | | 6 | 6 | А-III-8-ГОСТ 5781-82 ℓ=1250 | 2 | 0.494 кг |

| ПРИВЯЗАН | | | |
|---|---|---|---|
| | | | |
| | | | |
| | | | |
| ИНВ. № | | | |

| | | | |
|---|---|---|---|
| ТП 902-9-43.87 | | КЖИ КП1-КР1 | |
| КАРКАС ПЛОСКИЙ КР1 | | СТАДИЯ | МАССА | МАСШТАБ |
| | | Р | 4.44 | 1:50 |
| | | ЛИСТ | ЛИСТОВ 1 |
| ПРОВЕР. АНАНЬЕВА | | ЦНИИЭП ИНЖЕНЕРНОГО ОБОРУДОВАНИЯ Г. МОСКВА | |
| НИИ. БАЗАНОВ | | | |
| ГИП ПИСЬМАН | | | |
| Н. КОНТР. ЗАЙЦЕВА | | | |
| Н. ОТД. КРАСАВИН | | | |

ВЗАМ. ИНВ. N | ПОДП. И ДАТА | ИНВ. N ПОДЛ.

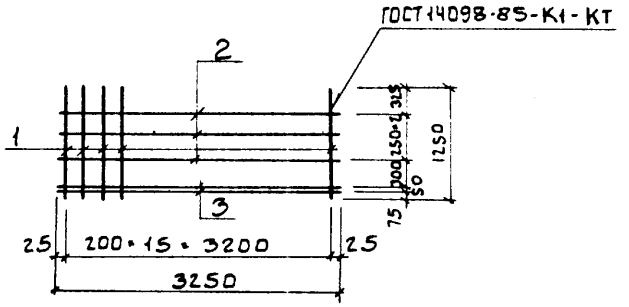


| Формат | Зона | Поз. | Обозначение | Наименование | Кол. | Примеч. |
|---|---|---|---|---|---|---|
| | | | | Детали | | |
| Б4 | | 1 | КЖИ С1. 1 | А-III-14 ГОСТ 5781-82 ℓ=1250 | 17 | 1.51 кг |
| Б4 | | 2 | 2 | А-I-6 ГОСТ 5781-82 ℓ=3250 | 3 | 0.72 кг |
| Б4 | | 3 | 3 | А-I-8 ГОСТ 5781-82 ℓ=3250 | 2 | 1.28 кг |

ПРИВЯЗАН

ИНВ. №

ТП 902-9-43.87 КЖИ. С1

Сетка арматурная С1

| СТАДИЯ | МАССА | МАСШТАБ |
|---|---|---|
| Р | 30.4 | 1:50 |
| ЛИСТ | ЛИСТОВ 1 | |

ЦНИИЭП инженерного оборудования г. Москва.

| | | |
|---|---|---|
| ПРОВЕР. | АНАНЬЕВА | |
| ИНЖ. | БАЗАНОВ | |
| ГИП | ПИСЬМАН | |
| Н. КОНТР. | ЗАЙЦЕВА | |
| Н. ОТД. | КРАСАВИН | |

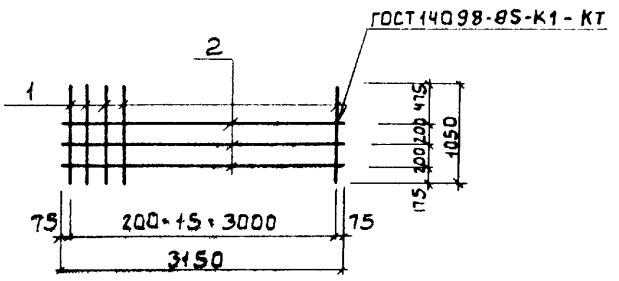


| Формат | Зона | Поз. | Обозначение | Наименование | Кол. | Примеч. |
|---|---|---|---|---|---|---|
| | | | | Детали | | |
| Б4 | | 1 | КЖИ С2-1 | А-III-14 ГОСТ 5781-82 ℓ=1050 | 16 | 1.27 кг |
| Б4 | | 2 | 2 | А-I-6 ГОСТ 5781-82 ℓ=3150 | 3 | 0.70 кг |

ПРИВЯЗАН

ИНВ. №

ТП 902-9-43.87 КЖИ. С2

Сетка арматурная С2

| СТАДИЯ | МАССА | МАСШТАБ |
|---|---|---|
| Р | 22.4 | 1:50 |
| ЛИСТ | ЛИСТОВ 1 | |

ЦНИИЭП инженерного оборудования г. Москва.

| | | |
|---|---|---|
| ПРОВЕР. | АНАНЬЕВА | |
| ИНЖ. | БАЗАНОВ | |
| ГИП | ПИСЬМАН | |
| Н. КОНТР. | ЗАЙЦЕВА | |
| Н. ОТД. | КРАСАВИН | |

ВЗАМ. ИНВ. № | ПОДП. И ДАТА | ИНВ. № ПОДЛ.

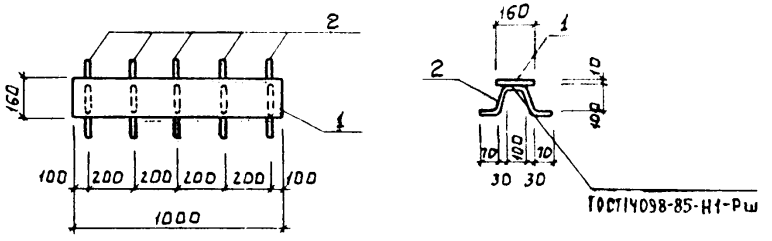


| Формат | Зона | Поз. | Обозначение | Наименование | Кол. | Примеч |
|---|---|---|---|---|---|---|
| | | | | **Детали** | | |
| | | 1 | | Полоса $\frac{Б\ -10\times160\ ГОСТ\ 103-76\ \ \ \