ТИПОВОЙ ПРОЕКТ

902-9-24.84

ПРОИЗВОДСТВЕННО-
-ВСПОМОГАТЕЛЬНОЕ
ЗДАНИЕ

С 6 ВОЗДУХОДУВКАМИ ТВ-80-1,6
И 4 ЦЕНТРИФУГАМИ ОГШ-631К-02

Альбом VI

gost.e-ecolog.ru

ЦЕНТРАЛЬНЫЙ ИНСТИТУТ ТИПОВОГО ПРОЕКТИРОВАНИЯ
ГОССТРОЯ СССР

Москва, А-445, Смольная ул., 22

Сдано в печать VI 1955г.

Заказ № 6605 Тираж 200 экз.

ТИПОВОЙ ПРОЕКТ

902-9-24.84

ПРОИЗВОДСТВЕННО-ВСПОМОГАТЕЛЬНОЕ ЗДАНИЕ

с 6 воздуходувками ТВ-80-1,6 и 4 центрифугами ОГШ631К-02

СОСТАВ ПРОЕКТА:

Альбом I - Пояснительная записка.
Альбом II - Технологическая, санитарно-техническая части.
Альбом III - Архитектурно-строительные решения.
Конструкции железобетонные и металлические.
Альбом IV - Строительные изделия.
Альбом V - Электротехническая часть
Чертежи монтажной зоны и заготовительного участка.
Альбом VI - Электротехническая часть
(Задание заводу-изготовителю) и нестандартизированное оборудование.
Альбом VII - Спецификации оборудования.
Альбом VIII - Сборник спецификаций оборудования
Альбом IX - Ведомости потребности в материалах
Альбом X - Сметы
Альбом XI - Показатели изменения сметной стоимости

АЛЬБОМ VI

РАЗРАБОТАН ПРОЕКТНЫМ ИНСТИТУТОМ
ЦНИИЭП инженерного оборудования

Главный инженер института А. Кетаов
Главный инженер проекта В. Алаев

УТВЕРЖДЕН Госгражданстроем
приказ №: 245 от 22 августа 1983г.
ВВЕДЕН В ДЕЙСТВИЕ ИНСТИТУТОМ
ЦНИИЭП инженерного оборудования
приказ №: 65 от 4 июня 1984г.

Привязан

Инв. №

Содержание

Марка	Наименование	Стр.
	Содержание	2
	Электротехническая часть	
А001	Содержание электротехнической части. Заказная спецификация щитов и электроаппаратуры. Данные для разработки задания на изготовление щита	3
А002	Щит КИП-1(КИП-2). Общий вид. Данные для разработки задания на изготовление щита.	4, 5
	Нетиповые технологические конструкции	
1293.01.000 ТХН	Бак песчаной пульпы. Эскизный чертеж общего вида.	6
1293.02.000 ТХН	Бак фугата. Эскизный чертеж общего вида	7
1293.03.000 ТХН 1293.04.000 ТХН	Течка концевая. Эскизный чертеж общего вида. Течка осадка. Эскизный чертеж общего вида.	8
1293.05.000 ТХН	Течка фугата. Эскизный чертеж общего вида	9
1293.06.000 ТХН	Бак-распределитель осадка. Эскизный чертеж общего вида	10
1293.07.000 1293.08.000	Рама привода. Эскизный чертеж общего вида. Рама натяжки. Эскизный чертеж общего вида	11

Содержание электротехнической части

Обозначение	Наименование	№ листа
А001	Содержание электротехнической части. Заказная спецификация щитов и электроаппаратуры. Данные для разработки задания на изготовление щита.	
А002	Щит КИП-1 (КИП-2). Общий вид. Данные для разработки задания на изготовление щита	

Заказная спецификация щитов и электроаппаратуры, поставляемой комплектно со щитами

Позиция	Наименование и техническая характеристика оборудования и материалов. Завод-изготовитель (для импортного оборудования страна, фирма).	Тип, марка оборудования, обозначение документа, номер опросного листа	Единица измерения: наименование	Единица измерения: код	Код завода изготовителя	Код оборудования, материалы	Цена единицы оборудования тыс. руб.	Количество	Масса единицы оборудования. кг
1	2	3	4	5	6	7	8	9	10
	Щиты								
1	Щит автоматизации шкафной малогабаритный	ЩШМ 1000×600-П-У4Iр30 ОСТ36.13-76	шт					1	

Т.П. 902-9-24-84. А001			
Н. контр.	Шерстякова		
Провер.	Гусева		
Ст. инж.	Котова		
Рук. гр.	Гусева		
ГИП	Шерстяко		
Гл. спец.	Гольцман		
Нач. отд.	Данилов		

Производственно-вспомогательное здание с 6 воздухоходками ТВ-80-1,6 и 4 центрифугами ОГШ 631К-02	Стадия	Лист	Листов
	РП	1	2
Содержание электротехнической части. Заказная спецификация щитов и электроаппаратуры. Данные для разработки задания на изготовление щита	ЦНИИЭП инженерного оборудования г. Москва		

Позиция	Наименование и техническая характеристика оборудования и материалов. Завод-изготовитель (для импортного оборудования страна, фирма)	Тип, марка оборудования, обозначение документа, номер опросного листа	Единица измерения: наименование	Единица измерения: код	Код завода изготовителя	Код оборудования, материалы	Цена единицы оборудования тыс. руб.	Количество	Масса единицы оборудования кг
1	2	3	4	5	6	7	8	9	10
	Электроаппаратура, поставляемая комплектно со щитами КИП-1 (КИП-2)								
1	Автоматический выключатель $I_н$=1А; $I_{отс}$=1,3$I_н$; ~220В	А63М	шт			3421300000		3	
2	Переключатель универсальный	УП-5311С-23	шт					1	
3	Кнопка, черный ТУ16.526.007-71	КЕ-011У3 исп.2	шт			3428421010		4	
4	Реле времени циклическое	ВП-34У4	шт					1	
5	Реле времени	РВП-72-3221-004У4	шт			3425620001		1	
6	Реле промежуточное	РПУ-2- -364400143	шт			3425130000		5	
7	Арматура сигнальной лампы с красной линзой с лампой РНЦ-220-10 с цоколем 2Ш-15	АС-220	шт			3461310601		1	
8	Блок зажимов, ТУ36, 1750-74	6310	шт					5	
9	Упор, ТУ36. 1750-74		шт					4	
10	Перемычка, ТУ36.1752-74		шт					6	
11	Рамка	РПМ 55×15	шт					6	

Т.П. 902-9-24.84	А001	Лист 2	

Поз.	Обозначение	Наименование	Кол.	Примеч.
		Детали		
1		Рейка Р1 ТК3-101-77	1	ТМ3-1-77
2		Рейка Р3 ТК3-100-77	5	ТМ3-1-77
3		Рейка Р2 ТК3-100-77	2	ТМ3-1-77
		Стандартные изделия		
4		Шкаф щита		
		ЩШМ-1000×600-II 14.1Р30		
		ОСТ 36.13-7	1	
		Прочие изделия		
5		Регулятор температуры полупроводниковый трехпозиционный ПТР-3-04		
		ТУ.25.03.346-70	1	
6		Переключатель универсальный		
		УП 5311 623	1	SA3
		ТУ16.324.074-71		

		ТП. 902-9-24.84	А002
Н.контр.	Шерстяков		
Провер.	Гусева		
Ст.инж.	Котова		
Рук.гр.	Гусева		
ГИП	Шерстякова		
Гл.спец.	Гольцман		
Нач.отд.	Данилов		

Производственно-вспомогательное здание с 6 воздухоудувками ТВ-80-1,6 и 4 центр. вентиляторами ОГШ 631К-02

Стадия	Лист	Листов
РП	1	7

Щит КИП-1(КИП-2) Общий вид. Данные для разработки задания на изготовление щита

ЦНИИЭП инженерного оборудования

Инв. № подл. | Подп. и дата | Взам. инв. №

Поз	Обозначение	Наименование	Кол.	Примеч
7		Кнопка КЕ011У3 исп. 2		SB2,
		ТУ.16.526-407-76	4	SB4, SB5
8		Арматура сигнальной лампы АС-220 ТУ16.535.930-74		
		Линза красная	1	HL
9		Реле времени циклическое ВЛ-34УЧ ~220В ТУ16.523.535-77. 50 гц	1	KT2
10		Реле времени РВП-72 3221-00УЧ ~220В ТУ16.523.472-74	1	KT1
11		Реле промежуточное РПУ-2-36 40 1У3 ТУ16-523.331-78 ~220В 50 гц	5	K11÷K15

Инв. № подл. | Подп. и дата | Взам. инв. №

		Т.П. 902-9-24.84	А002

Лист 2

Поз.	Обозначение	Наименование	Кол.	Примеч.
		Выключатель автоматический ~220В отсечка 1.31н Крепление на панели. А63 м		
12		Iн 2А	1	QF1
13		Iн 1А	1	
14		Iн 0.63А	1	QF2
15		Блок зажимов 6310 ТУ 36.1750-74	5	
16		Упор ТУ36.1751-74	6	
17		Перемычка ТУ36.1752-74	6	

		ТП 902-9-24.84	А002

Лист 3

Поз.	Обозначение	Наименование	Кол.	Примеч.
18		Рамка 55×15 РПМ 55×15 ТУ 38.1130-74	9	
		Материалы		
19		Провод 380ПВ1×1 ГОСТ 6323-71	5м	
20		Провод 380ПГВ1×1 ГОСТ 6323-71	100м	

Инв. № подл. | Подп. и дата | Взам. инв. №

		ТП 902-9-24.84	А002

Лист 4

Вид на внутренние плоскости (развернуто)

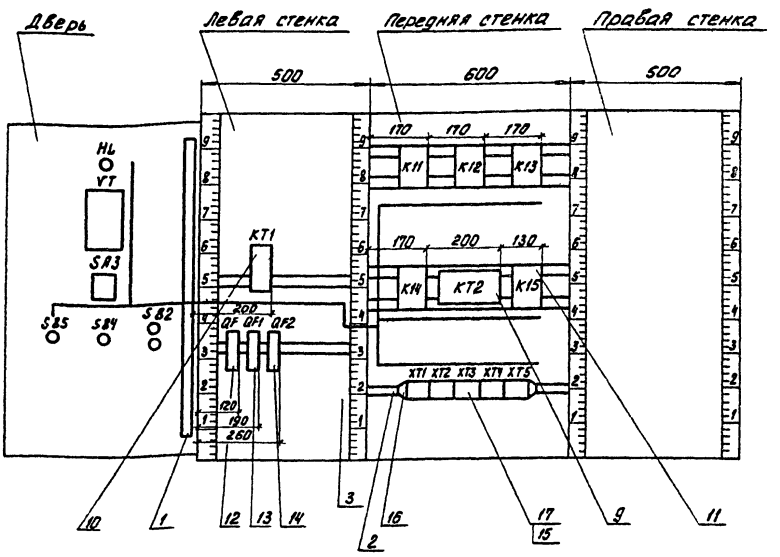

Приборы VT и KT2 из щита автоматизации исключить.

| | | |

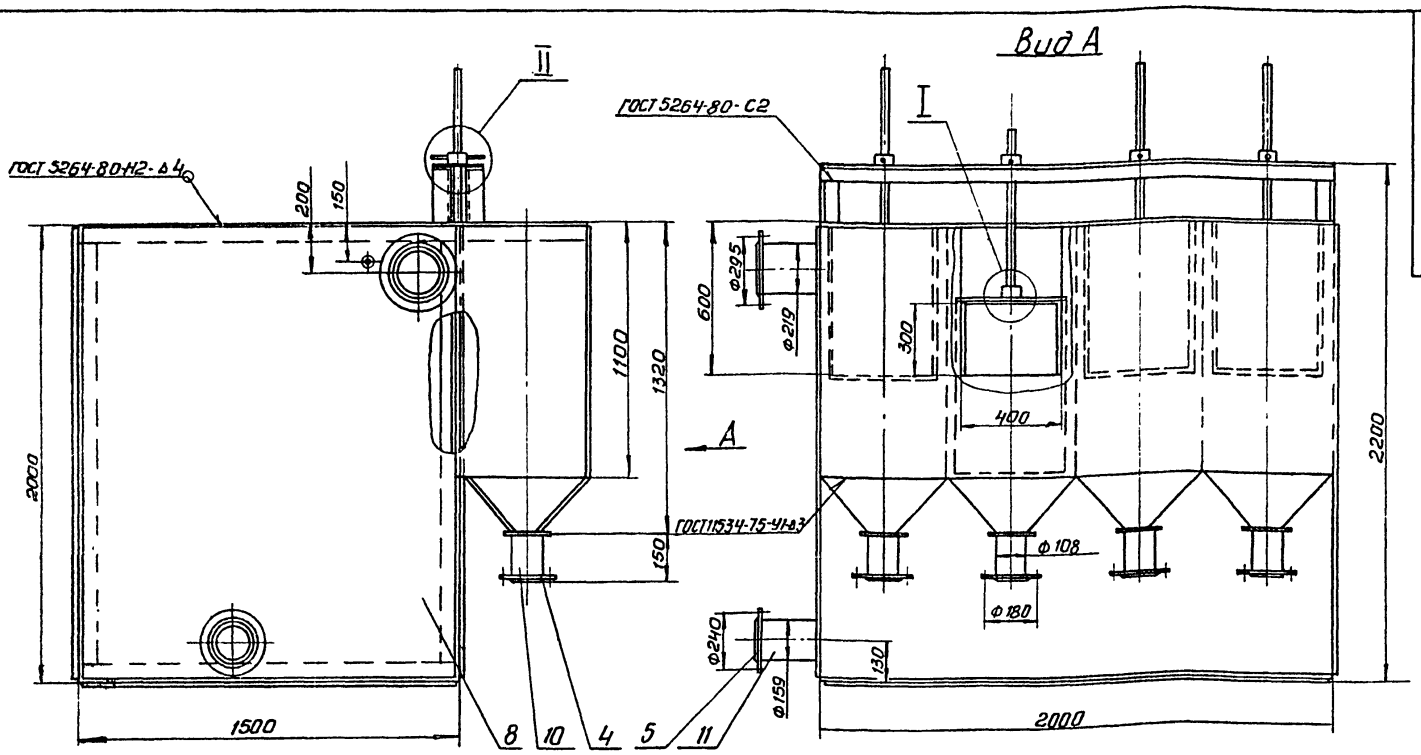

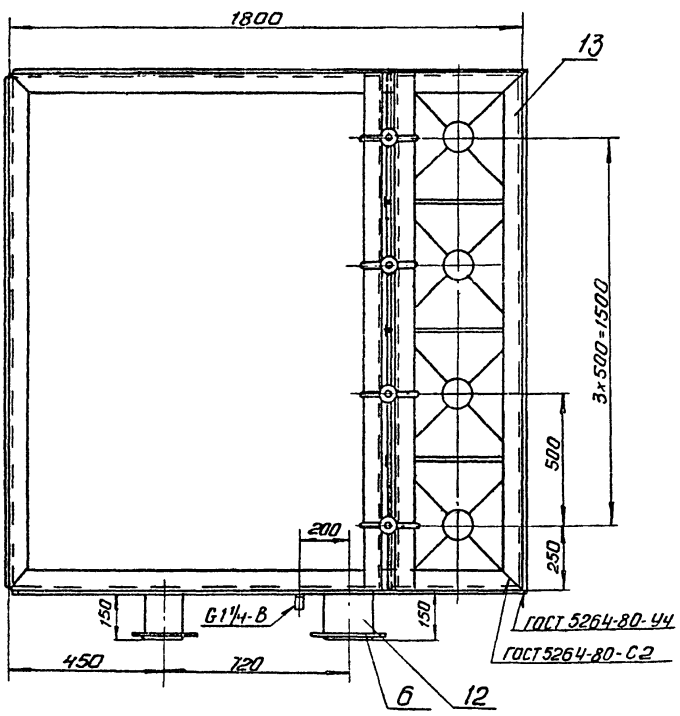

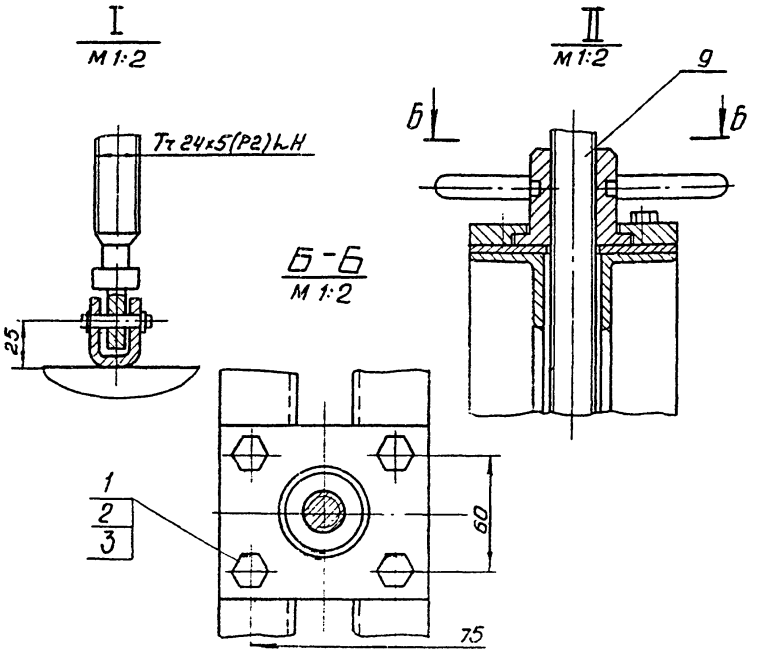

Поз	Наименование	Кол.	Дополнительные указания
	Стандартные изделия		
1	Болт М10x40. 58. 029 ГОСТ 7798-70	16	
2	Гайка М10. 5. 029 ГОСТ 5915-70	16	
3	Шайба 10 65Г 029 ГОСТ 6402-70	16	
	Фланец ГОСТ 12820-80		
4	1-100-10	4	
5	1-150-10	1	
6	1-200-10	1	
	Материалы		
8	Лист Б-4 ГОСТ 19903-74 / Ст. 3 ГОСТ 14637-79	660кг	
9	Ст. 3 ГОСТ 380-71	7 кг	
	Труба ГОСТ 10704-76 / В Ст.3сп ГОСТ 10706-76		
10	108x2.8	0.6м	
11	159x3,2	0.15м	
12	219x2.5	0,15м	
13	Уголок Б-50x50x5 ГОСТ 8509-72 / Ст. 3 ГОСТ 535-79	27м	

Покрытие эмаль ХВ-1100 ГОСТ 6993-79 в 2 слоя по грунту ФЛ-03к ГОСТ 9109-81 в цвет основного оборудования.

Изм	Лист	N докум.	Подп.	Дата	1293. 06. 000 ТХН
Разраб.		Буданкова			БАК - РАСПРЕДЕЛИТЕЛЬ ОСАДКА ЭСКИЗНЫЙ ЧЕРТЕЖ ОБЩЕГО ВИДА
Пров.		Кремнев			Лит. / Масса 806 / Масштаб 1:15
Т. контр.					Лист / Листов 1
Н. контр.		Хромихина		03.54	ЦНИИЭП инж. оборудования
Утв		Шипков			

Копировал Антипов:

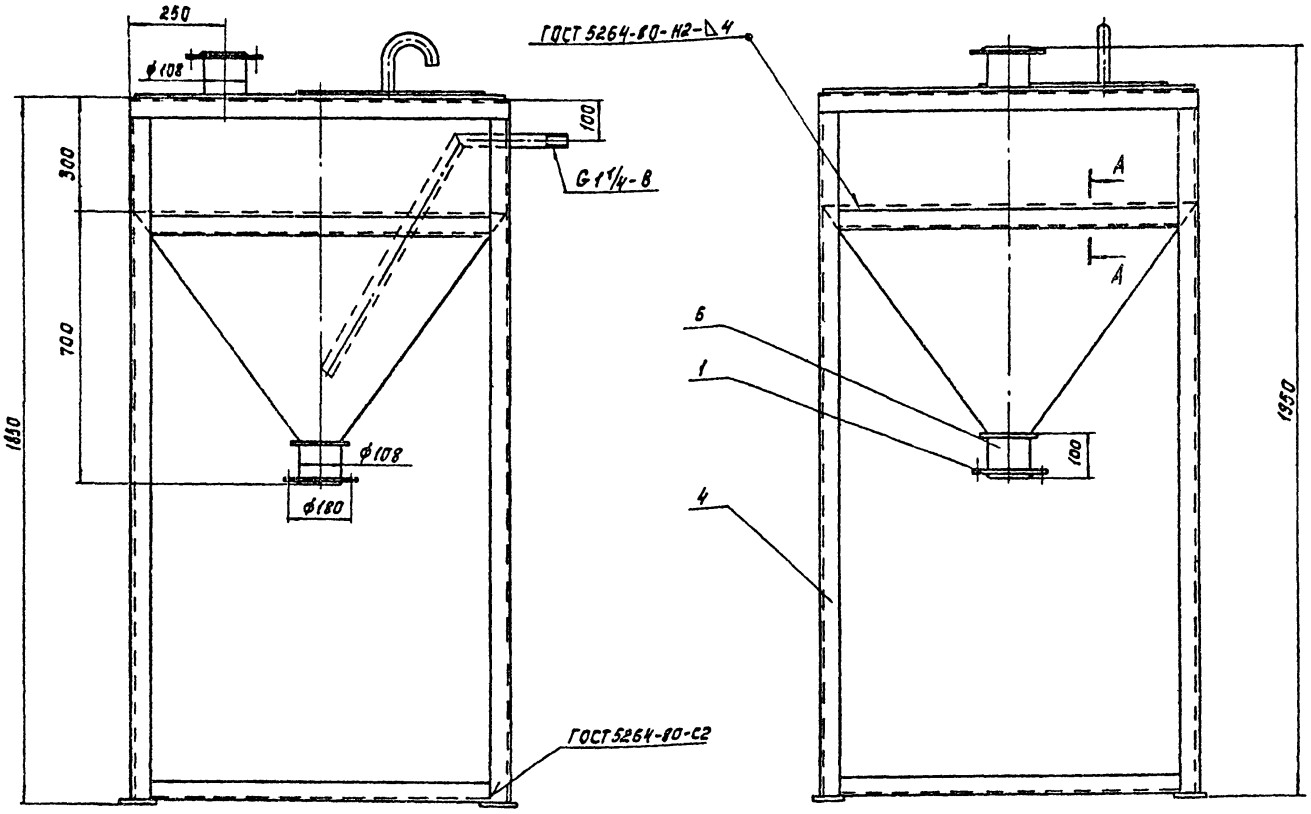

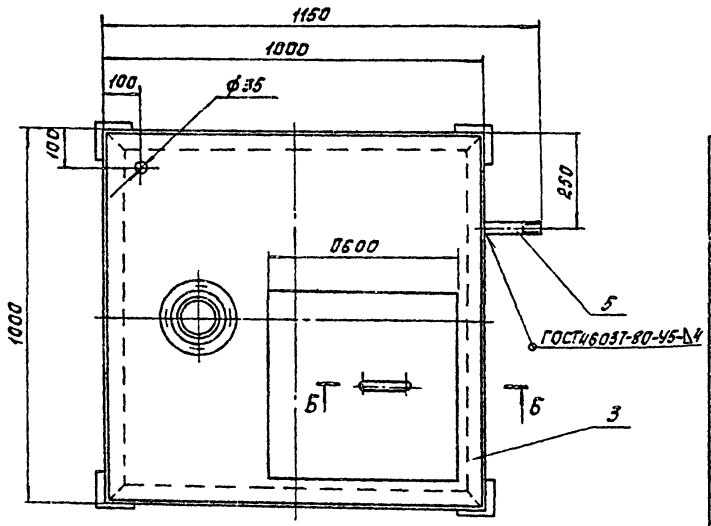

А-А
М1:2

Б-Б
М1:2

Поз.	Наименование	Кол.	Дополнительные указания
	Стандартные изделия		
1	Фланец 1-100-10		
	ГОСТ 12817-80	2	
	Материалы		
3	Лист Б-4 ГОСТ 19903-74 / Ст3 ГОСТ 14637-79	138 кг	
4	Уголок Б-50×50×5 ГОСТ 8509-72 / Ст3сп ГОСТ 535-79	19,5 м	
5	Труба 32×2,8 ГОСТ 3262-75		
6	Труба 108×2,8 ГОСТ 10704-76 / ВСт3сп ГОСТ 10706-76	0,2 м	

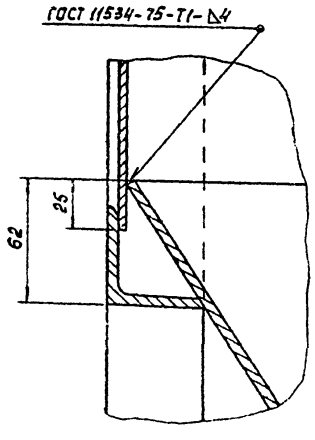

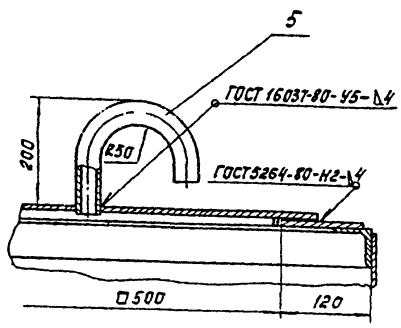

Покрытие эмаль ХВ-1100 ГОСТ 6993-79 в 2 слоя по грунту ФЛ-03к ГОСТ 9109-81 в цвет основного оборудования.

Изм.	Лист	N докум.	Подп.	Дата	1293.01.000 ТХН	
Разраб.		Будаикова			Бак песчаной пульпы. Эскизный чертеж общего вида.	Лит. / Масса / Масштаб: 218 / 1:10
Пров.		Кремнев				Лист 1 / Листов 1
Т.контр.						ЦНИИЭП инж. оборудования
Н.контр.		Хромихина				
Утв.		Шипков				

Копировал: Корецкая 19751-06 8 Формат А2

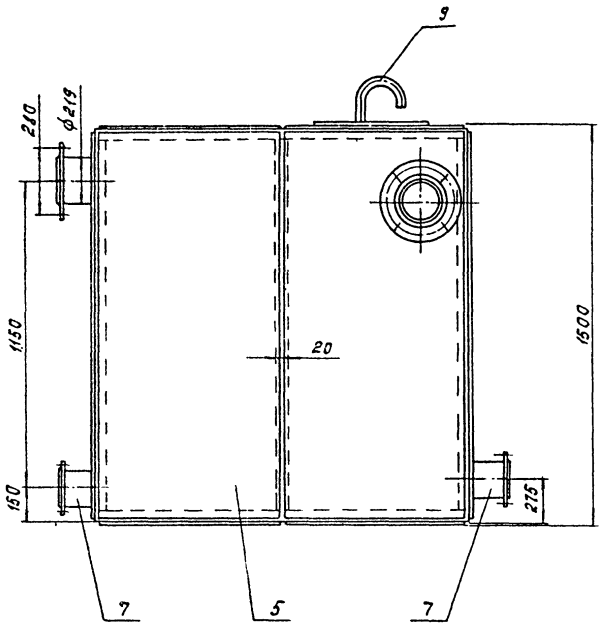

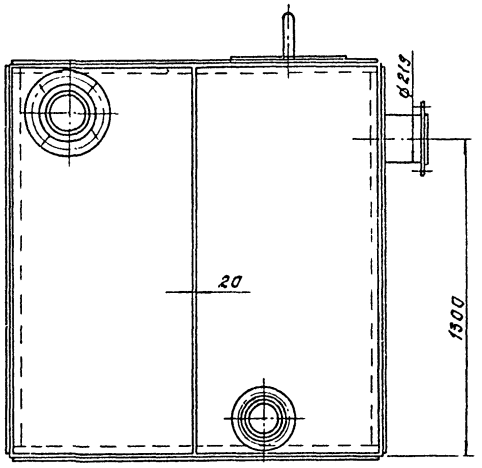

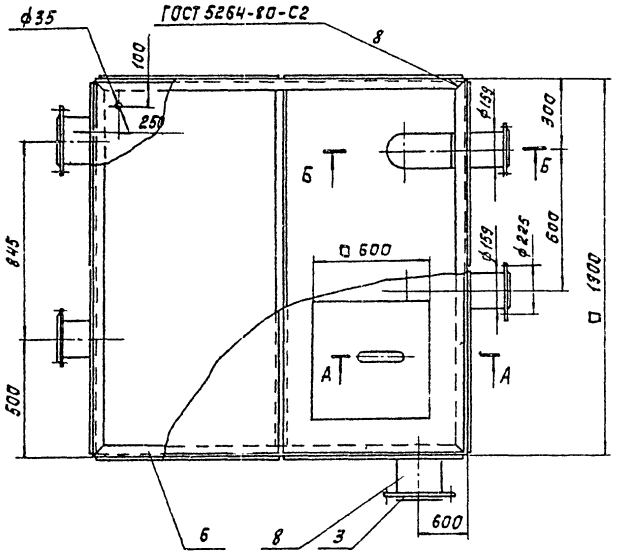

А-А
М1:5

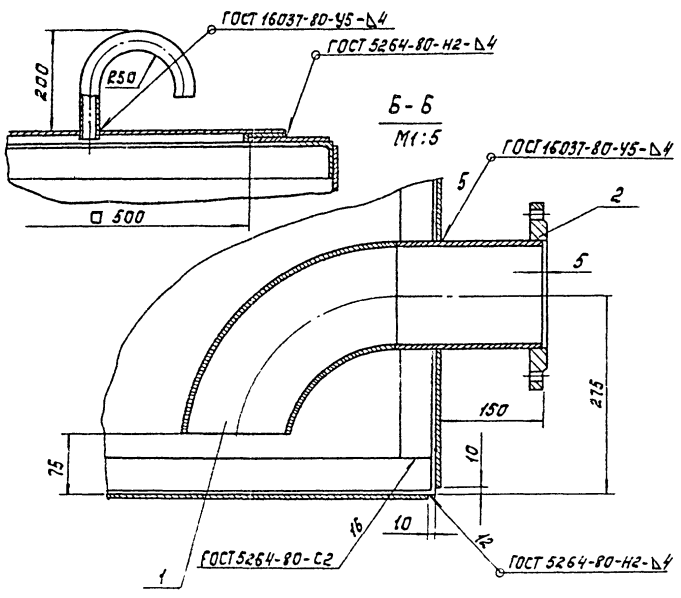

Б-Б
М1:5

Поз.	Наименование	Кол.	Дополнительные указания
	Стандартные изделия		
1	Отвод 90° 159×4,5 ГОСТ 17375-77	2	
	Фланец ГОСТ 12820-80		
2	1-150-10	3	
3	1-200-10	2	
	Материалы		
5	Лист Б-4 ГОСТ 19903-74 / Ст3 ГОСТ 14637-79	555 кг	
6	Уголок Б-50×50×5 ГОСТ 8509-72 / Ст3сп ГОСТ 535-79	31 м	
	Труба ГОСТ 10704-76 / В Ст3сп ГОСТ 10706-76		
7	159×3,2	0,45 м	
8	219×25	0,3 м	
9	Труба 32×2,8 ГОСТ 3262-75	0,4 м	

Покрытие эмаль ХВ-1100 ГОСТ 6993-79 в 2 слоя по грунту ФЛ-03к ГОСТ 9109-81 в цвет основного оборудования.

						1293.02.000	ТХН
Изм.	Лист	N докум.	Подп.	Дата			
Разраб.		Буданкова			Бак фугата. Эскизный. Чертеж общего вида.	Лит.	Масса 718 / Масштаб 1:15
Пров.		Кремнев				Лист	Листов 1
Т. контр.						ЦНИИЭП инж. оборудования	
Н. контр.		Хромихина					
Утв.		Шипков					

Копировал: Корецкая

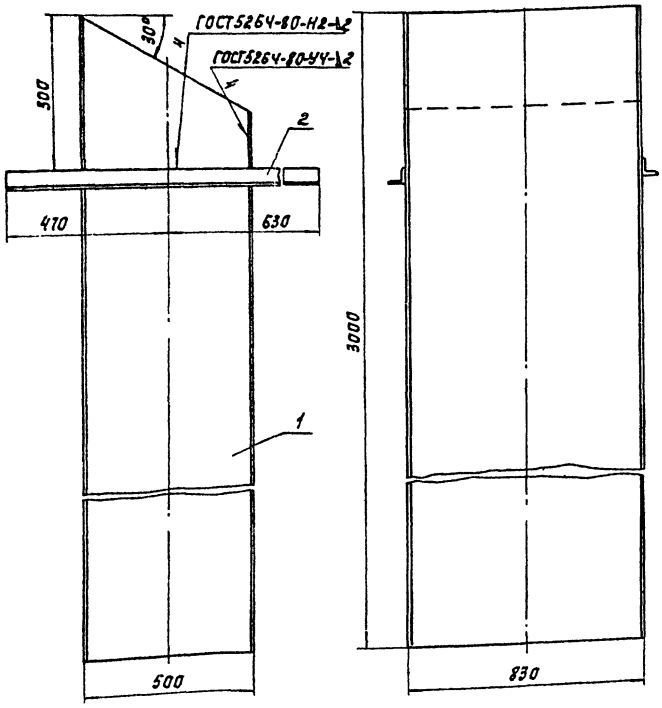

Поз.	Наименование	Кол.	Дополнительные указания
	Материалы		
1	Лист Б-2 ГОСТ 19903-74		
	Ст3 ГОСТ 16523-70	110 кг	
2	Уголок Б-50×50×5 ГОСТ 8509-72		
	Ст3 ГОСТ 535-79	2,2 м	8,3 кг

Покрытие – эмаль ХВ-1100 ГОСТ 6993-79 в 2 слоя по грунту ФЛ-03к ГОСТ 9109-81 в цвет основного оборудования.

Изм.	Лист	№ докум.	Подп.	Дата	1293.03.000 ТХН			
Разраб.		Шибанова			Течка концевая. Чертеж общего вида	Лит.	Масса	Масштаб
Пров.		Кремнев					120	1:10
Т. контр.						Лист	Листов 1	
Н. контр.		Хромихина				ЦНИИЭП оборудования инж.		
Утв.		Шипков						

Формат А3

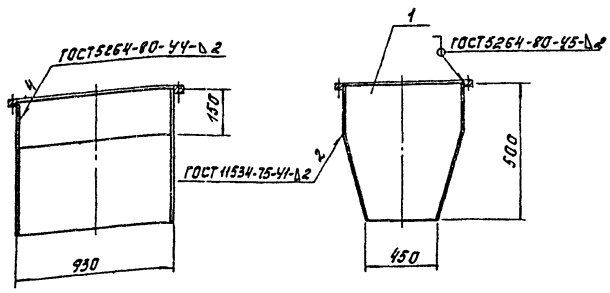

Поз.	Наименование	Кол.	Дополнительные указания
	Материалы		
1	Лист Б-2 ГОСТ 19903-74		
	Ст3 ГОСТ 16523-70	27 кг	

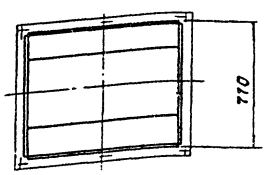

Покрытие – эмаль ХВ-1100 ГОСТ 6993-79 в 2 слоя по грунту ФЛ-03к ГОСТ 9109-81 в цвет основного оборудования.

Изм.	Лист	№ докум.	Подп.	Дата	1293.04.000 ТХН			
Разраб.		Шибанова			Течка осадка. Эскизный чертеж общего вида.	Лит.	Масса	Масштаб
Пров.		Кремнев					27	1:20
Т. контр.						Лист	Листов 1	
Н. контр.		Хромихина		12.83		ЦНИИЭП оборудования инж.		
Утв.		Шипков						

Копировал Корецкая 19751-06 10 Формат А3

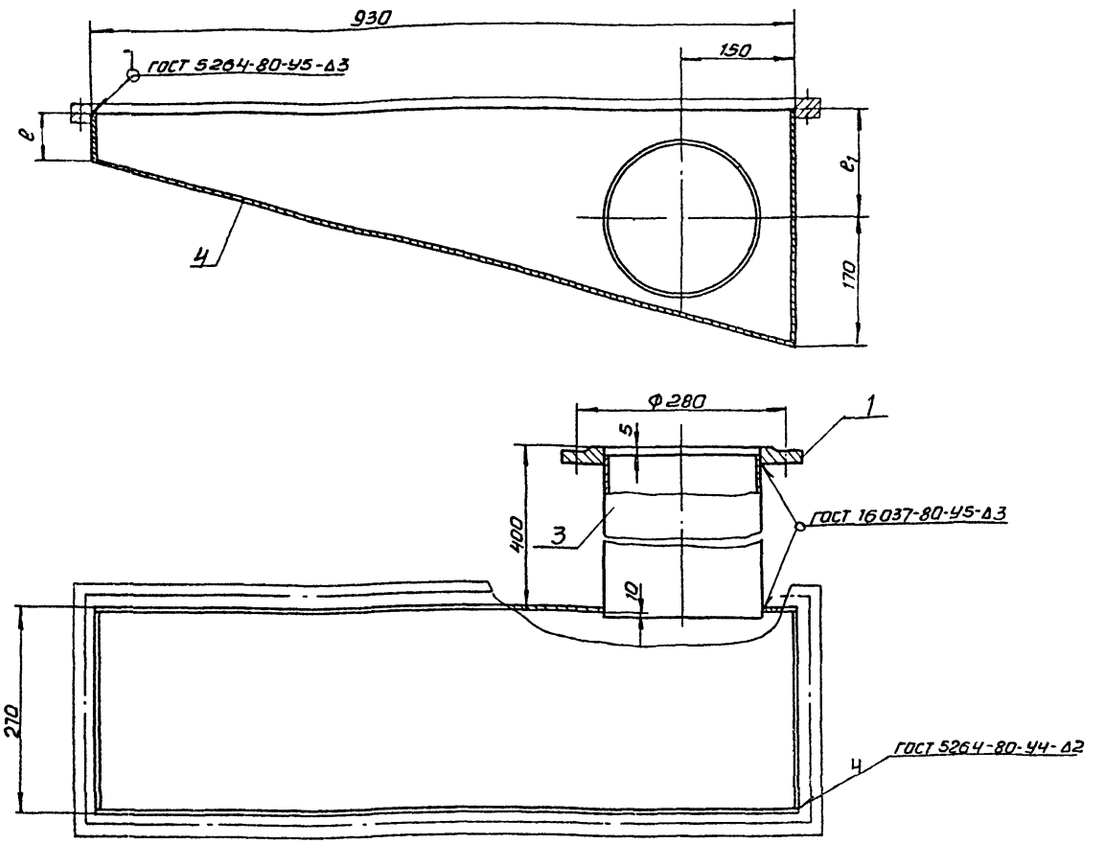

Поз.	Наименование	Кол.	Дополнительные указания
	Стандартные изделия		
1	Фланец 1-200-10 ГОСТ12820-80	1	
	Материалы		
3	Труба 219х2,5 ГОСТ10704-76 / В Ст3 ГОСТ 10706-76	0,4 м	
	Переменные данные для исполнений:		
	Материалы		
	1293. 05. 000		
4	Лист Б-3 ГОСТ 19903-74 / Ст3 ГОСТ 16523-70	17 кг	
	1293. 05. 000-01		
4	Лист Б-3 ГОСТ 19903-74 / Ст3 ГОСТ 16523-70	18 кг	
	1293. 05. 000-02		
4	Лист Б-3 ГОСТ 19903-74 / Ст3 ГОСТ 16523-70	19 кг	

Размеры в мм

Обозначение	ℓ	ℓ1	Масса кг
1293. 05. 000	60	140	27
-01	80	160	28
-02	100	180	29

Покрытие - эмаль ХВ-1100 ГОСТ 6993-79 в 2 слоя по грунту ФЛ-03к ГОСТ 9109-81 в цвет основного оборудования.

Изм.	Лист	№ докум.	Подп.	Дата	1293. 05. 000. ТХН
Разраб.		Шибанова			Течка фугата. Эскизный чертеж общего вида.
Пров.		Кремнев			
Т. контр.					
Н. контр.		Хромихина			
Утв.		Шипков			

Лит.	Масса	Масштаб
	См. табл.	1:5
Лист	Листов 1	

ЦНИИЭП инж. оборудования

Копировал Антипова

1293.07.000

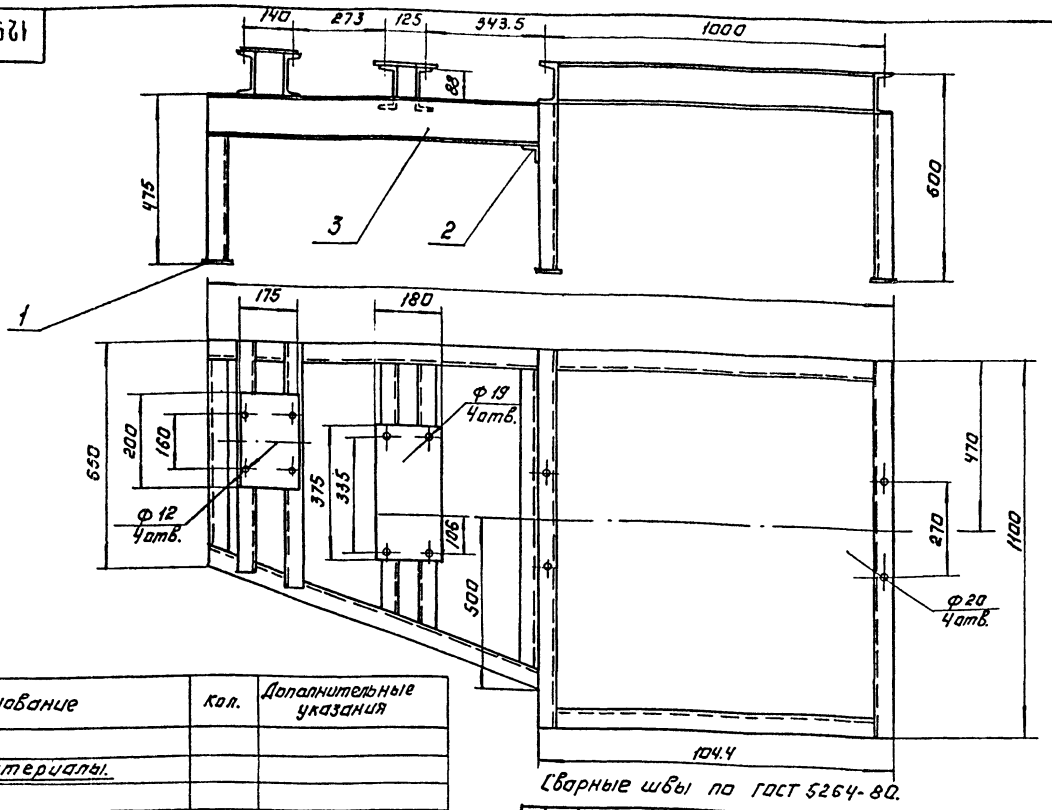

Сварные швы по ГОСТ 5264-80.

Поз.	Наименование	Кол.	Дополнительные указания
	Материалы.		
1	Лист Б-6 ГОСТ 19903-74 / Ст.3 ГОСТ 14637-79	0.112м²	8.1кг
2	Уголок Б-50х50х5 ГОСТ 8509-72 / Ст.3сп ГОСТ 535-79	1м	3.77кг
3	Швеллер 12 ГОСТ 8240-72 / Ст3 ГОСТ 535-79	12.1м	128,3кг

Изм.	Лист	№ докум.	Подп.	Дата
Разраб.		Пучкова		
Пров.		Кремнев		
Т.контр.				
Н.контр.		Хромихина		
Утв.		Шипков		

1293.07.000 ТХН

Рама привода. Эскизный чертеж общего вида

Лит.	Масса	Масштаб
	140.5	1:10

Лист. Листов:

ЦНИИЭП инж. оборудования

Формат А3

1293.08.000

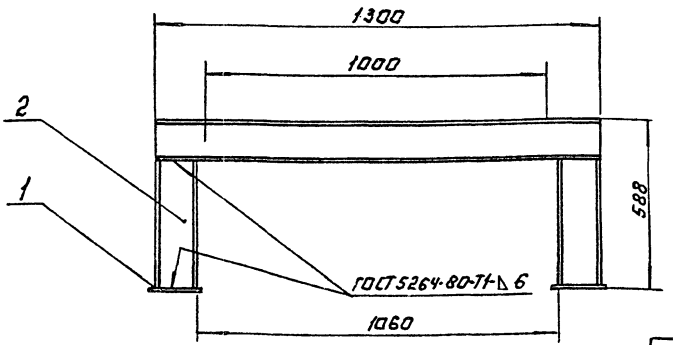

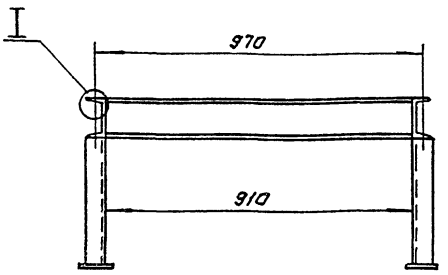

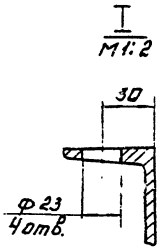

Поз.	Наименование	Кол.	Дополнительные указания.
	Материалы		
1	Лист Б-6 ГОСТ 19903-74 / Ст3 ГОСТ 14637-79	0.048м²	2.3кг
2	Швеллер 12 ГОСТ 8240-72 / Ст. 3 ГОСТ 535-79	6.3м	66,8кг

Изм.	Лист	№ докум.	Подп.	Дата
Разраб.		Пучкова		
Пров.		Кремнев		
Т.контр.				
Н.контр.		Хромихина		
ГИП		Шипков		

1293.08.000. ТХН

Рама натяжки. Эскизный чертеж общего вида.

Лит.	Масса	Масштаб
	69.5	1:10

Лист. Листов:

ЦНИИЭП инж. оборудования

Копировал Алгинова

19751-08 (12) Формат А3

gost.e-ecolog.ru