ТИПОВОЙ ПРОЕКТ

902-9-24.84

ПРОИЗВОДСТВЕННО-ВСПОМОГАТЕЛЬНОЕ ЗДАНИЕ

С 6 ВОЗДУХОДУВКАМИ ТВ-80-1,6

И 4 ЦЕНТРИФУГАМИ ОГШ-631К-02

АЛЬБОМ IV

СТРОИТЕЛЬНЫЕ ИЗДЕЛИЯ

gost.e-ecolog.ru

ЦЕНТРАЛЬНЫЙ ИНСТИТУТ ТИПОВОГО ПРОЕКТИРОВАНИЯ
ГОССТРОЯ СССР
Москва, А-445, Смольная ул., 22
Сдано в печать VII 1935 г.
Заказ № 6515 Тираж 200 экз.

ТИПОВОЙ ПРОЕКТ
902-9-24.84

ПРОИЗВОДСТВЕННО-ВСПОМОГАТЕЛЬНОЕ ЗДАНИЕ

С 6 ВОЗДУХОДУВКАМИ ТВ-80-1,6
И 4 ЦЕНТРИФУГАМИ ОГШ-631К-02

СОСТАВ ПРОЕКТА:

Альбом I - Пояснительная записка.
Альбом II - Технологическая, санитарно-техническая части.
Альбом III - Архитектурно-строительные решения. Конструкции железобетонные и металлические.
Альбом IV - Строительные изделия.
Альбом V - Электротехническая часть. Чертежи монтажной зоны и заготовительного участка.
Альбом VI - Электротехническая часть (задание заводу-изготовителю) и нестандартизированное оборудование.
Альбом VII - Спецификации оборудования.
Альбом VIII - Сборник спецификаций оборудования.
Альбом IX - Ведомости потребности в материалах.
Альбом X - Сметы ч.1 и ч.2.
Альбом XI - Показатели изменения сметной стоимости.

АЛЬБОМ IV

УТВЕРЖДЕН ГОСГРАЖДАНСТРОЕМ
ПРИКАЗ №:245 ОТ 22 АВГУСТА 1983г.
ВВЕДЕН В ДЕЙСТВИЕ ИНСТИТУТОМ
ЦНИИЭП ИНЖЕНЕРНОГО ОБОРУДОВАНИЯ
ПРИКАЗ №: 65 ОТ 4 ИЮНЯ 1984 г.

РАЗРАБОТАН ПРОЕКТНЫМ ИНСТИТУТОМ
ЦНИИЭП ИНЖЕНЕРНОГО ОБОРУДОВАНИЯ
Главный инженер института А.Кетаов
Главный инженер проекта В.Алаев

Привязан

Инв.№:

Содержание альбома

Обозначение	Наименование		Стр.
т.п. 902-9-24.84 КЖСИ. К1	Колонна	К1	3
КЖСИ. К2		К2	4
КЖСИ. К3		К3	5
КЖСИ. К4		К4	6
КЖСИ. К5		К5	7
КЖСИ. К6		К6	8
КЖСИ. К7		К7	9
КЖСИ. К8		К8	10
КЖСИ. К9		К9	11
КЖСИ. К10		К10	12
КЖСИ. К11		К11	13
КЖСИ. К12		К12	14
КЖСИ. К13		К13	15
КЖСИ. К15		К15	16
КЖСИ. К16	Колонны	К16; К24	17
КЖСИ. К17	Колонна	К17	18
КЖСИ. К18		К18	19
КЖСИ. К19		К19	20
КЖСИ. К20		К20	21
КЖСИ. К21		К21	22
КЖСИ. К22		К22	23
КЖСИ. К23		К23	24
КЖСИ. К25		К25	25
КЖСИ. К26		К26	26
КЖСИ. К27		К27	27
КЖСИ. К28		К28	28
КЖСИ. К29		К29	29
КЖСИ. К30		К30	30
КЖСИ. П1	Плита	П1	31
КЖСИ. П2		П2	32
КЖСИ. П3		П3	33

Обозначение	Наименование		Стр.
т.п. 902-9-24.84 КЖСИ. П5	Плита	П5	34
КЖСИ. П7		П7	35
КЖСИ. П8		П8	36
КЖСИ. П9		П9	37
КЖСИ. П10		П18	38
КЖСИ. П19		П19	39
КЖСИ. П20		П20	40
КЖСИ. П24		П24	41
КЖСИ. РМ1	Решетка	РМ1	
КЖСИ. П27	Плита	П27	42
КЖСИ. П29		П29	43
КЖСИ. ПС2	Панель стеновая	ПС2	44
КЖСИ. ПС3		ПС3, ПС5	45
КЖСИ. ПС6		ПС6, ПС8	46
КЖСИ. Б1	Балка	Б1	47
КЖСИ. Б2		Б2	48
КЖСИ. РМ2	Решетка	РМ2	49
КЖСИ. РМ3		РМ3	
КЖСИ. РМ4		РМ4	50
КЖСИ. МН8	Изделие закладное	МН8	
КЖСИ. РМ5		РМ5	51
КЖСИ. РМ6		РМ6	
КЖСИ. РМ7		РМ7	52
КЖСИ. РМ8		РМ8	
КЖСИ. РМ9		РМ9	53
КЖСИ. Ш1	Шит	Ш1	54
КЖСИ. МН5	Изделие закладное	МН-5	
КЖСИ. МН2		МН-2	55
КЖСИ. МС-3	Деталь соединительная	МС-3	
КЖСИ. А-1	Анкерный болт	А-1	56
КЖСИ. А-2		А-2	

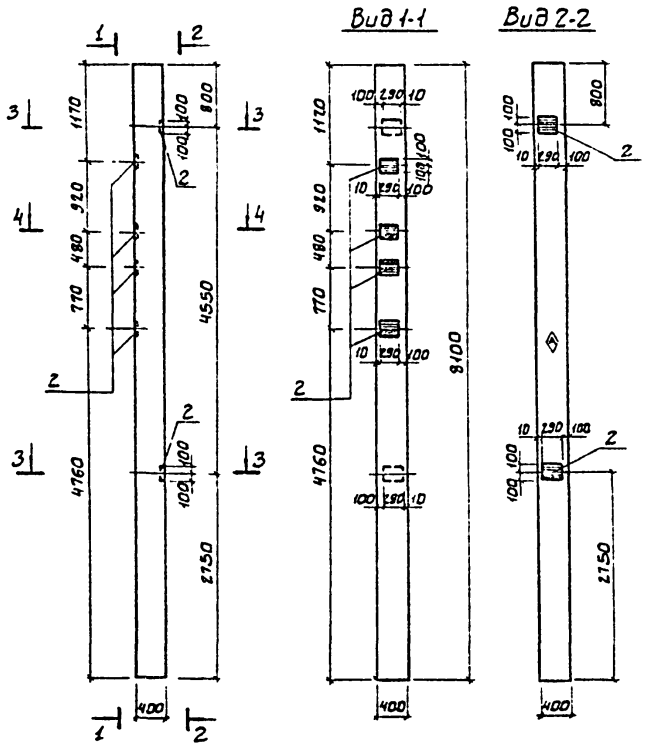

Сечение 3-3

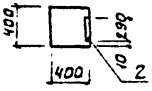

Сечение 4-4

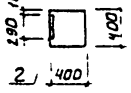

Формат	Зона	Поз	Обозначение		Наименование	Кол.	Примеч.
					Документация		
			1.423-3		Железобетонные колонны прямоугольного сечения для одноэтажных производственных зданий.		
					Сборочные единицы		
		1	1.423-3	Вып. 1	Колонна КТ2-4	1	
		2	1.423-3	Вып. 2	Изделие закладное М1-12	6	6.0 кг

Ведомость расхода стали на дополнительные закладные изделия на элемент, кг

Марка элемента	Изделия закладные								Общий расход
	Прокат марки				Арматура класса				
	ВСт.3кп2			Итого	AIII			Итого	
	ГОСТ 103-76*				ГОСТ 5781-82				
	10·200				ф12				
К1	27.6			27.6	8.4			8.4	36.0

1. Колонна К1 отличается от серийной наличием дополнительных закладных деталей.
2. Покрытие закладных деталей - Гор.Ц 50-60.
3. Знак Ⓐ нанести несмываемой краской.

Привязан		ТП 902-9-24.84	-КЖ.К1
Инв. №		Колонна (К1)	Стадия: РП; Масса: 3300 кг; Масштаб: 1:50; Лист: ; Листов: 1
Пробер.	Баранова		
Инж.	Ананьева		
Рук. гр.	Баранова		
ГИП	Свичев		
Гл. конс.	Шапиро		
Н. контр.	Свичев		
Нач. отд.	Красавин		ЦНИИЭП инженерного оборудования г. Москва

Вид 1-1

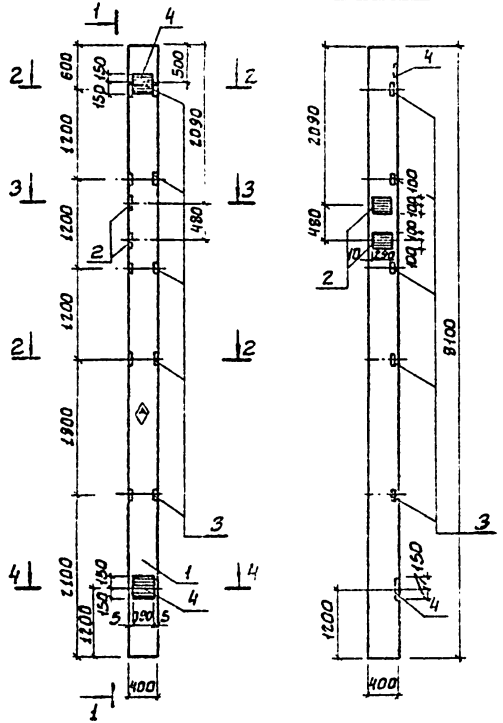

Сечение 4-4

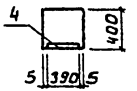

Сечение 2-2

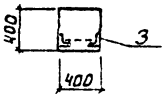

Сечение 3-3

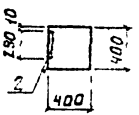

Формат	Зона	Поз.	Обозначение		Наименование	Кол.	Примеч.
					Документация		
			1.423-3		Железобетонные колонны прямоугольного сечения для одноэтажных производственных зданий.		
					Сборочные единицы		
		1	1.423-3	Вып. 1	Колонна К72-4	1	
		2	1.423-3	Вып. 2	Изделие закладное М1-12	2	6.0 кг
		3	1.423-3	Вып. 2	М1-14	5	1.8 кг
		4	1.423-3	Вып. 2	НМ1-10	2	13.6 кг

Ведомость расхода стали на дополнительные закладные изделия на элемент, кг

Марка элемента	Изделия закладные								Общий расход
	Прокат марки				Арматура класса				
	В Ст3 кп2				A-III			A-I	
	ГОСТ 8509-72	ГОСТ 103-76*		Итого	ГОСТ 5781-82			Итого	
	L63×5	10×200	10×300		ф12	ф14	ф22	ф6	
К2	7.20	9.20	18.40	34.80	4.6	5.6	2.8	0.4	13.40	48.20

1. Колонна К2 отличается от серийной наличием дополнительных закладных деталей.
2. Покрытие закладных деталей - Гор. Ц 50·60.
3. Знак ◇ нанести несмываемой краской.

Привязан		ТП 902-9-24.84	-КЖИ. К2
	ПРОВЕР. БАРАНОВА	Колонна (К2)	Стадия: РП; Масса: 3300 кг; Масштаб: 1:50
	НИЖЕН. АНДИЕВА		Лист; Листов
	РУК. ГР. БАРАНОВА		ЦНИИЭП инженерного оборудования г. Москва
	ГИП СЫЧЕВ		
	ГА. КОНСТ. ШАПИРО		
	Н. КОНТР. СЫЧЕВ		
Инв. №	НАЧ. ОТД. КРАСАВИН		

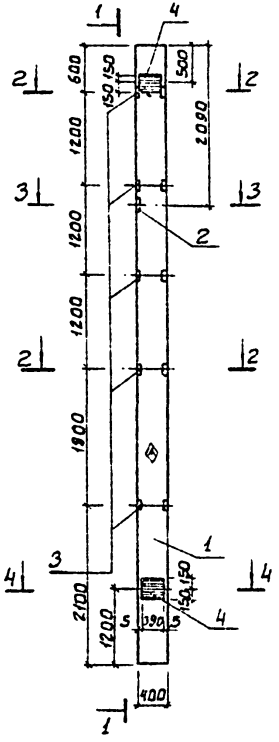

Вид 1-1

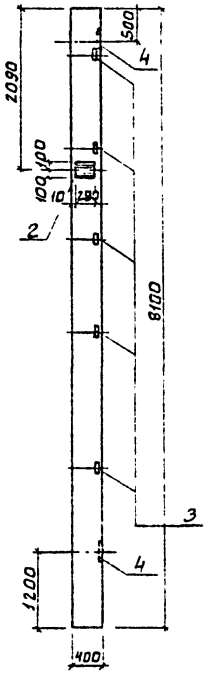

Сечение 4-4

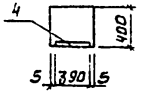

Сечение 2-2

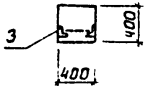

Сечение 3-3

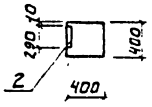

Формат	Зона	Поз.	Обозначение		Наименование	Кол.	Примеч.
					Документация		
			1.423-3		Железобетонные колонны прямоугольного сечения для одноэтажных производственных зданий		
					Сборочные единицы		
		1	1.423-3	Вып. 1	Колонна К72-4	1	
		2	1.423-3	Вып. 2	Изделие закладное М1-12	1	6.0кг
		3	1.423-3	Вып. 2	М1-14	5	1.8кг
		4	1.423-3	Вып. 2	НМ1-10	2	13.6кг

Ведомость расхода стали на дополнительные закладные изделия на элемент, кг

Марка элемента	Изделия закладные									Общий расход
	Прокат марки				Арматура класса					
	ВСт3кп2				A-III			A-I		
	ГОСТ 8509-72*	ГОСТ 103-76*		Итого	ГОСТ 5781-82				Итого	
	L63×5	-10×200	-10×300		ф12	ф14	ф22	ф6		
К3	7.20	4.60	18.40	30.20	3.20	5.6	2.8	0.4	12.0	42.20

1. Колонна К3 отличается от серийной наличием дополнительных закладных деталей.
2. Покрытие закладных деталей - Гор. Ц 50-60.
3. Знак ◈ нанести несмываемой краской.

Провер.	Баранова		
Инж.	Ананьева		
Рук. гр.	Баранова		
ГИП	Сычев		
Гл. констр.	Шапиро		
Н. контр.	Сычев		
Нач. отд.	Красавин		

Привязан

Инв.№

ТП 902-9-24.84 -КЖИ. К3

Колонна (К3)

Стадия	Масса	Масштаб
РП	3300кг	1:50
Лист	Листов 1	

ЦНИИЭП инженерного оборудования г. Москва

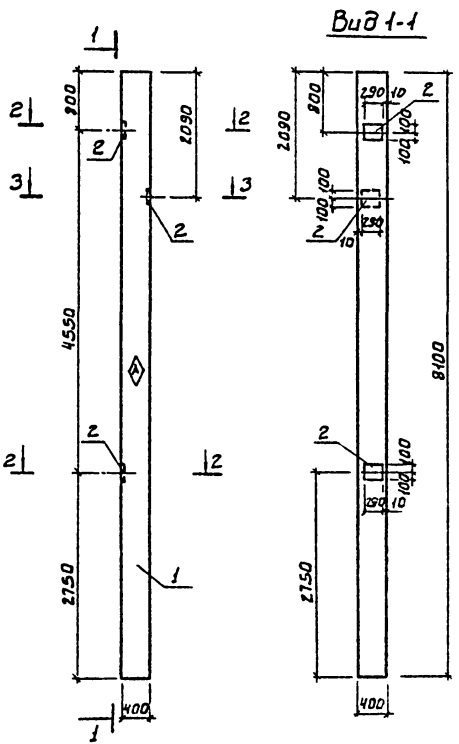

Формат	Зона	Поз	Обозначение		Наименование	Кол.	Примеч.
					Документация		
			1.423-3		Железобетонные колонны прямоугольного сечения для одноэтажных производственных зданий.		
					Сборочные единицы		
		1	1.423-3	Вып. 1	Колонна К12-4	1	
		2	1.423-3	Вып. 2	Изделие закладное М1-12	3	6.0 кг

Ведомость расхода стали на дополнительные закладные изделия на элемент, кг

Марка элемента	Изделия закладные								Общий расход
	Прокат марки				Арматура класса				
	В Ст3кп2			Итого	AIII			Итого	
	ГОСТ 103-76*				ГОСТ 5781-82				
	10×200				ф12				
К4	13.80			13.80	4.20			4.20	18.00

1. Колонна К4 отличается от серийной наличием дополнительных закладных деталей.
2. Покрытие закладных деталей – Гор. Ц 50·60
3. Знак ◇ нанести несмываемой краской.

Провер.	Баранова		
Инж.	Ананьева		
Рук. гр.	Баранова		
ГИП	Сычев		
Гл. констр.	Шалиро		
Н. контр.	Сычев		
Нач. отд.	Красавин		

Привязан

Инв. №

ТП 902-9-24.84 -КЖИ.К4

Колонна (К4)

Стадия	Масса	Масштаб
РП	3300кг	1:50
Лист	Листов 1	

ЦНИИЭП инженерного оборудования г. Москва

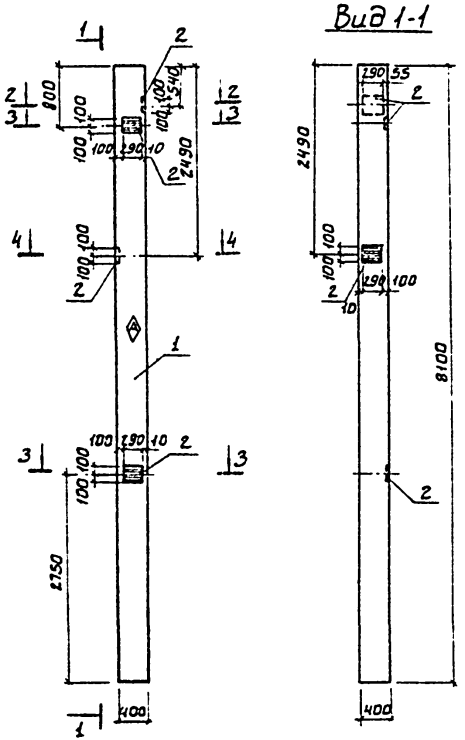

Сечение 2-2

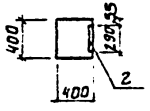

Сечение 3-3



Сечение 4-4

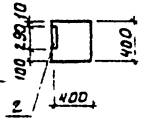

Формат	Зона	Поз.	Обозначение		Наименование	Кол.	Примеч.
					Документация		
			1.423-3		Железобетонные колонны прямоугольного сечения для одноэтажных производственных зданий.		
					Сборочные единицы		
		1	1.423-3	Вып. 1	Колонна К72-4	1	
		2	1.423-3	Вып. 2	Изделие закладное М1-12	4	6.0кг

Ведомость расхода стали на дополнительные закладные изделия на элемент, кг

Марка элемента	Изделия закладные								Общий расход
	Прокат марки				Арматура класса				
	В Ст3 кп2			Итого	AIII			Итого	
	ГОСТ 103-76*				ГОСТ 5781-82				
	-10×200				ф12				
К5	18.4			18.4	5.6			5.6	24.0

1. Колонна К5 отличается от серийной наличием дополнительных закладных деталей.
2. Покрытие закладных деталей - Гор. Ц 50-60
3. Знак Ⓐ нанести несмываемой краской.

Привязан		ТП 902-9-24.84	-КЖИ.К5
		КОЛОННА (К5)	Стадия: РП; Масса: 3300кг; Масштаб: 1:50; Лист; Листов 1
Инв №			ЦНИИЭП инженерного оборудования г. Москва
	Провер. Баранова		
	Инж. Ананьева		
	Рук гр. Баранова		
	ГИП Сычев		
	Гл констр Шапиро		
	Н контр Сычев		
	Нач отд Красавин		

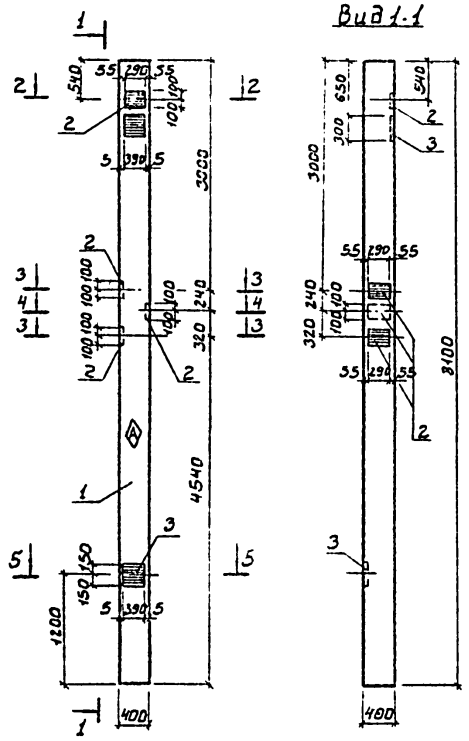

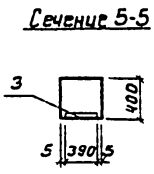

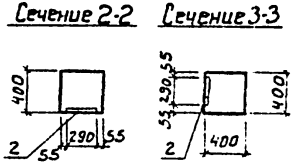

Формат	Зона	Поз.	Обозначение		Наименование	Кол.	Примеч.
					Документация		
			1.423-3		Железобетонные колонны прямоугольного сечения для одноэтажных производственных зданий		
					Сборочные единицы		
		1	1.423-3	Вып.1	Колонна К12-4	1	
		2	1.423-3	Вып.2	Изделие закладное М1-12	4	6.0кг
		3	1.423-3	Вып.2	М1-10	2	13.6кг

Ведомость расхода стали на дополнительные закладные изделия на элемент, кг

Марка элемента	Изделия закладные									Общий расход
	Прокат марки				Арматура класса					
	ВСт3кп2 ГОСТ 103-76*			Итого	А-III ГОСТ 5781-82			А-I	Итого	
	-10+200	-10+300			ф12	ф14	ф22	ф6		
К6	18.40	18.40		36.80	5.60	5.6	2.8	0.4	14.40	51.20

1. Колонна К6 отличается от серийной наличием дополнительных закладных деталей.
2. Покрытие закладных деталей - ГОР и ЭО-60.
3. Знак Ⓐ нанести несмываемой краской.

Привязан:		ТП 902-9-24.84	-КЖ.К6
Инв. №		Колонна (К6)	Стадия: РП; Масса: 3300кг; Масштаб: 1:50
	Провер. Баранова		Лист; Листов: 1
	Инжец. Ананьева		ЦНИИЭП инженерного оборудования г. Москва
	Рук.гр. Баранова		
	ГИП Сычев		
	Гл.констр. Шапиро		
	Н.контр. Сычев		
	Нач.отд. Красавин		

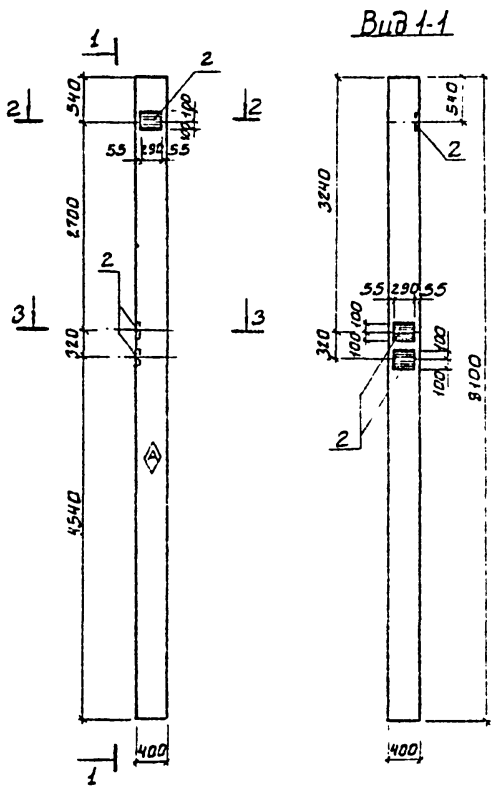



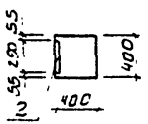

Марка	Зона	Поз.	Обозначение		Наименование	Кол.	Примеч.
					Документация		
			1.423-3		Железобетонные колонны прямоугольного сечения для одноэтажных производственных зданий.		
					Сборочные единицы		
		1	1.423-3	Вып.1	Колонна К7Z-4	1	
		2	1.423-3	Вып.2	Изделие закладное М1-12	3	6.0кг

Ведомость расхода стали на дополнительные закладные изделия на элемент, кг

Марка элемента	Изделия закладные								Общий расход
	Прокат марки				Арматура класса				
	В Ст3 кп2 ГОСТ 103-76*			Итого	А-III ГОСТ 5781-82			Итого	
	-10×200				ф12				
К7	13.80			13.80	4.20			4.20	18.00

1. Колонна К7 отличается от серийной наличием дополнительных закладных деталей.
2. Покрытие закладных деталей – Гор. Ц 50-60.
3. Знак (А) нанести несмываемой краской.

ТП 902-9-24.84			- КЖИ. К7
Колонна (К7)		Стадия	Масса	Масштаб
		РП	3300кг	1:50
		Лист	Листов 1
		ЦНИИЭП инженерного оборудования г. Москва	
Привязан			
Инв.№			
Провер.	Баранова		
Инж.	Ананьева		
Рук.гр.	Баранова		
ГИП	Сычев		
Гл.конст.	Шапиро		
Н.конт.	Сычев		
Нач.отд.	Красавин		

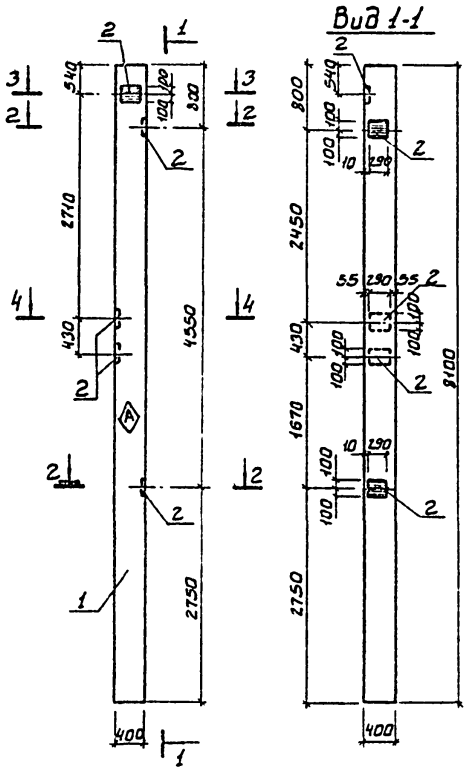

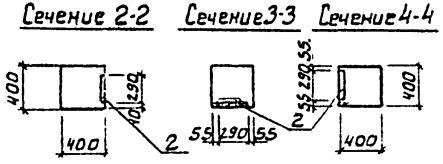

Формат	Зона	Поз.	Обозначение	Наименование	Кол.	Примеч.
				Документация		
			1.423-3	Железобетонные колонны прямоугольного сечения для одноэтажных производственных зданий.		
				Сборочные единицы		
		1	1.423-3 Вып. 1	Колонна К72-4	1	
		2	1.423-3 Вып. 2	Изделие закладное М1-12	5	6.0 кг

Ведомость расхода стали на дополнительные закладные изделия на элемент, кг

Марка элемента	Изделия закладные								Общий расход
	Прокат марки				Арматура класса				
	В Ст3кп2			Итого	А-III			Итого	
	ГОСТ 103-76*				ГОСТ 5781-82				
	-10×200				ф12				
К8	23,0			23,0	7.0			7.0	30.0

1. Колонна К8 отличается от серийной наличием дополнительных закладных деталей.
2. Покрытие закладных деталей - Гор. Ц50-60.
3. Знак (А) нанести несмываемой краской.

ПРОВЕР.	БАРАНОВА		
ИНЖ.	АНАНЬЕВА		
РУК. ГР.	БАРАНОВА		
ГИП	СЫЧЕВ		
ГЛ. КОНСТ	ШАПИРО		
Н. КОНТР	СЫЧЕВ		
НАЧ. ОТД.	КРАСАВИН		

ПРИВЯЗАН

ИНВ. №

ТП 902-9-24.84 -КЖИ. К8

КОЛОННА (К8)

СТАДИЯ	МАССА	МАСШТАБ
РП	3300 кг	1:50

ЛИСТ | ЛИСТОВ 1

ЦНИИЭП ИНЖЕНЕРНОГО ОБОРУДОВАНИЯ г. МОСКВА

19751-04 11

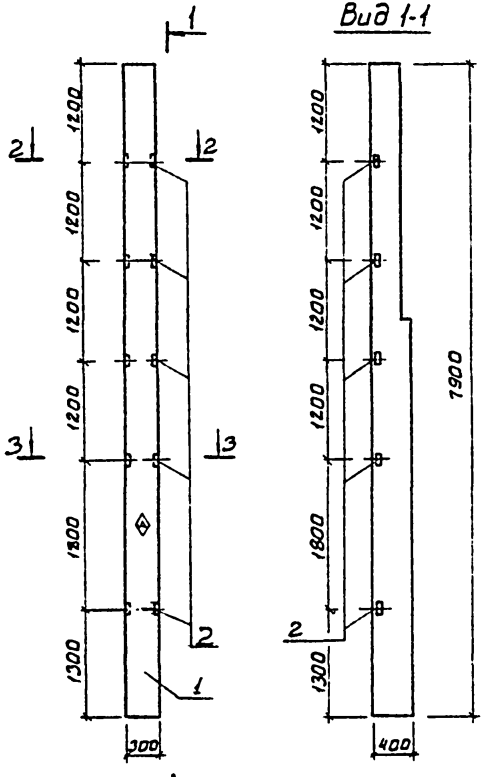

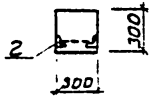

Сечение 2-2

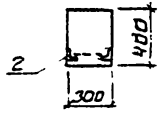

Сечение 3-3

Формат	Зона	Поз.	Обозначение	Наименование	Кол.	Примеч.
				Документация		
			Шифр 460-75	Железобетонные фальерковые колонны прямоугольного сечения для одноэтажных производственных зданий		
				Сборочные единицы		
		1	Шифр 460-75	Колонна КФ 16-1	1	
		2	Шифр 460-75 Вып. 1-2	Изделие закладное МН8	5	2.1 кг

Ведомость расхода стали на дополнительные закладные изделия на элемент, кг

Марка элемента	Изделия закладные								Общий расход
	Прокат марки				Арматура класса				
	В Ст3 кп2 ГОСТ 8509-72*			Итого	А-III ГОСТ 5781-82			Итого	
	L63×5				ф 12				
К9	9.5			9.5	1.0			1.0	10.5

1. Колонна К9 отличается от колонны шифра наличием дополнительных закладных деталей.
2. Покрытие закладных деталей - Гор.Ц50-60.
3. Знак ◈ нанести несмываемой краской.

Привязан			
Инв.№			

Провер.	Баранова	
Инж.	Ананьева	
Рук.гр.	Баранова	
ГИП	Сычев	
Гл.конст.	Шапиро	
Н.контр.	Сычев	
Нач.отд.	Красавин	

ТП 902-9-24.84 -КЖИ. К9

Колонна (К9)

Стадия	Масса	Масштаб
РП	2150 кг	1:50
Лист	Листов 1	

ЦНИИЭП инженерного оборудования г. Москва

Вид 1-1

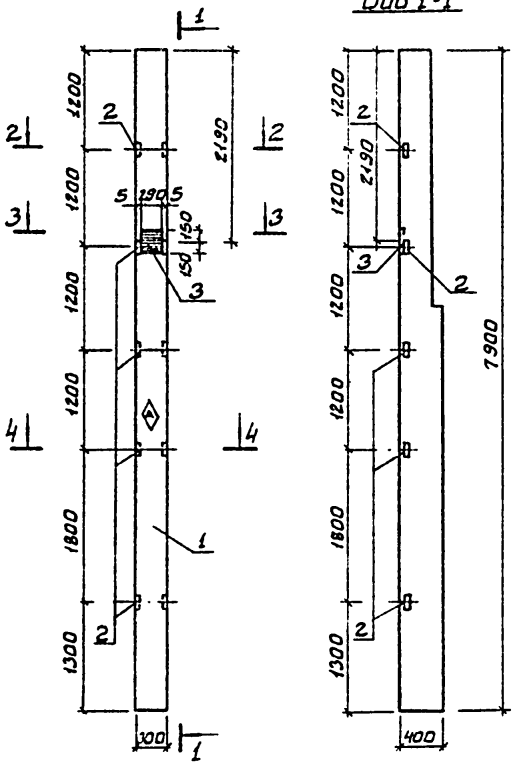

Сечение 2-2 Сечение 3-3 Сечение 4-4

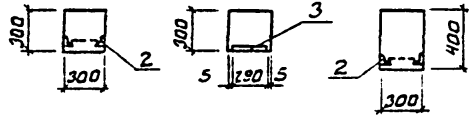

Формат	Зона	Поз.	Обозначение	Наименование	Кол.	Примеч.
				Документация		
			Шифр 460-75	Железобетонные фахверковые колонны прямоугольного сечения для одноэтажных производственных зданий.		
				Сборочные единицы		
		1	Шифр 460-75	Колонна КФ16-1	1	
		2	Шифр 460-75 Вып. 1-2	Изделие закладное МН8	5	2.1кг
		3	Шифр 460-75 Вып. 1-2	МН10	1	9.7кг

Ведомость расхода стали на дополнительные закладные изделия на элемент, кг

Марка элемента	Изделия закладные							Общий расход
	Прокат марки				Арматура класса			
	ВСт3кп2			Итого	A-III		Итого	
	ГОСТ 8509-72*	ГОСТ 103-76*			ГОСТ 5781-82*			
	L63×5	-10×300			ф12			
К10	9.5	7.1		16.6	3.6		3.6	20.2

1. Колонна К10 отличается от колонны шифра наличием дополнительных закладных деталей.
2. Покрытие закладных деталей Гор. Ц50-60.
3. Знак ◈ нанести несмываемой краской.

ТП 902-9-24.84			КЖК. К10
КОЛОННА (К10)		СТАДИЯ	МАССА / МАСШТАБ
		РП	2150кг / 1:50
		ЛИСТ	ЛИСТОВ 1
ПРИВЯЗАН		ЦНИИЭП инженерного оборудования г. Москва	
ИНВ.№			

ПРОВЕР.	БАРАНОВА	
НИЖ.	АНАНЬЕВА	
РУК.ГР.	БАРАНОВА	
ГИП	СЫЧЕВ	
ГЛ.КОНСТ.	ШАПИРО	
Н.КОНТР.	СЫЧЕВ	
НАЧ.ОТД.	КРАСАВИН	

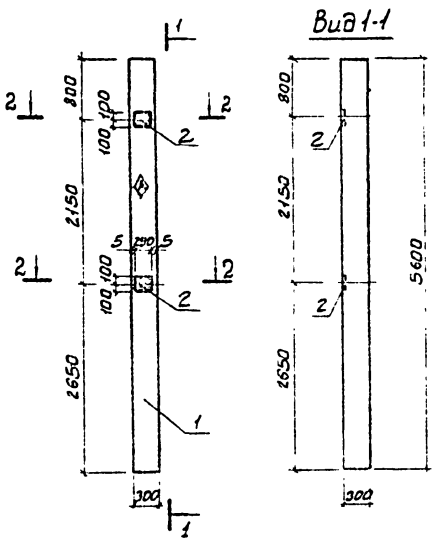

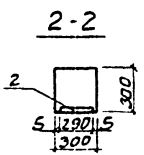

Формат	Зона	Поз.	Обозначение	Наименование	Кол.	Примеч.
				Документация		
			1.423-3	Железобетонные колонны прямоугольного сечения для одноэтажных производственных зданий.		
				Сборочные единицы		
		1	1.423-3 Вып.1	Колонна К48-7		
		2	1.423-3 Вып.2	Изделие закладное М1-12	2	6.0кг

Ведомость расхода стали на дополнительные закладные изделия на элемент, кг

Марка элемента	Изделия закладные							Общий расход.
	Прокат марки В Ст3 кп2			Итого	Арматура класса А-III		Итого	
	ГОСТ 103-76*				ГОСТ 5781-82			
	-10×200				ф12			
К11	9.2			9.2	2.8		2.8	12.0

1. Колонна К11 отличается от серийной наличием дополнительных закладных деталей.
2. Покрытие закладных деталей - Гор.Ц50-60.
3. Знак ◊ нанести несмываемой краской.

ТП 902-9-24.84		-КЖИ. К11	
Колонна (К11)		Стадия: РП	Масса: 1,3т
		Масштаб: 1:50	
		Лист	Листов 1
		ЦНИИЭП инженерного оборудования г. Москва	

Привязан		
	ПРОВЕР	БАРАНОВА
	ИНЖ.	АНАНЬЕВА
	РУК.ГР.	БАРАНОВА
	ГИП	СЫЧЕВ
	ГЛ.КОНСТ	ШАПИРО
	Н.КОНТР.	СЫЧЕВ
	НАЧ.ОТД	КРАСАВИН

КНЗ.К5

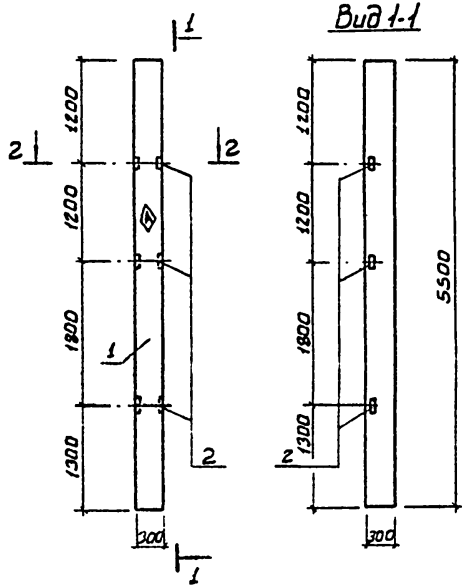

Сечение 2-2

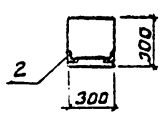

Формат	Зона	Поз.	Обозначение	Наименование	Кол.	Примеч.
				Документация		
			Шифр 460-75	Железобетонные фахверковые колонны прямоугольного сечения для одноэтажных производственных зданий.		
				Сборочные единицы		
		1	Шифр 460-75	Колонна КФ7-1	1	
		2	Шифр 460-75 Вып.1-2	Изделие закладное МН8	3	2.1 кг

Ведомость расхода стали на дополнительные закладные изделия на элемент, кг

Марка элемента	Изделия закладные								Общий расход
	Прокат марки				Арматура класса				
	В Ст3кп2			Итого	AII		Итого		
	ГОСТ 3509-72				ГОСТ 5781-82				
	L63×5				ф12				
К12	5.7			5.7	0.6		0.6		6.3

1. Колонна К12 отличается от серийной наличием дополнительных закладных деталей.
2. Покрытие закладных деталей - Гор. Ц50-60.
3. Знак ◈ нанести несмываемой краской

				ТП 902-9-24.84 - КЖИ. К12		
					Стадия	Масса	Масштаб
				Колонна (К12)	РП	1260кг	1:50
					Лист	Листов 1
					ЦНИИЭП инженерного оборудования г. Москва	
Привязан						
Инв.№						

Провер.	Баранова	
Инж.	Ананьева	
Рук.гр.	Баранова	
ГИП	Сычев	
Гл.конст.	Шапиро	
Н.контр	Сычев	
Нач.отд	Красавин	

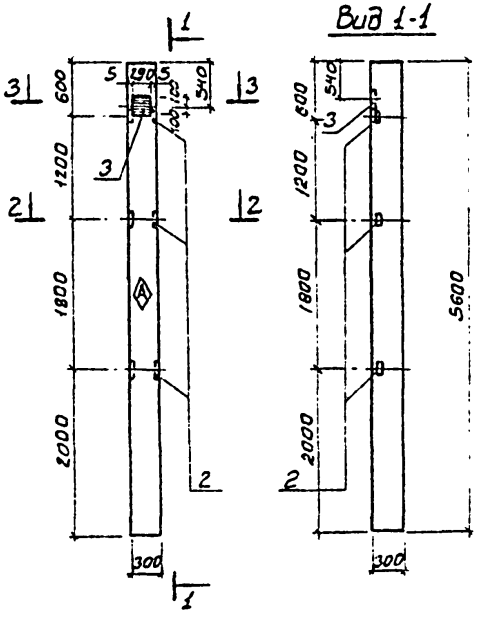

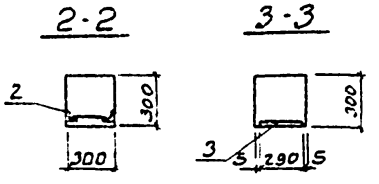

Формат	Зона	Поз.	Обозначение		Наименование	Кол.	Примеч.
					Документация		
			1.423-3		Железобетонные колонны прямоугольного сечения для одноэтажных производственных зданий		
					Сборочные единицы		
		1	1.423-3	Вып.1	Колонна К9В-7		
		2	1.423-3	Вып.2	Изделие закладное М1-13	3	1.7кг
		3	1.423-3	Вып.2	М1-12	1	6.0кг

Ведомость расхода стали на дополнительные закладные изделия на элемент, кг

Марка элемента	Изделия закладные							Общий расход
	Прокат марки				Арматура класса			
	ВСт3кп2			Итого	AIII		Итого	
	ГОСТ 8509-72	ГОСТ 103-76			ГОСТ 5781-82			
	L63×5	10×200			ф12			
К13	4.35	4.6		8.95	2.15		2.15	11.10

1. Колонна К13 отличается от серийной наличием дополнительных закладных деталей.
2. Покрытие закладных деталей - Гор.Ц50-60.
3. Знак ⊗ нанести несмываемой краской.

ТП 902-9-24.84			-КЖИ. К13
Колонна (К13)		Стадия	Масса	Масштаб
		РП	1300кг	1:50
		Лист	Листов 1
		ЦНИИЭП инженерного оборудования г. Москва	

Провер.	Баранова	
Инж.	Ананьева	
Рук.гр.	Баранова	
ГИП	Сычев	
Гл.конст.	Шапиро	
Н.контр.	Сычев	
Нач.отд.	Красавин	

Привязан

Инв. №

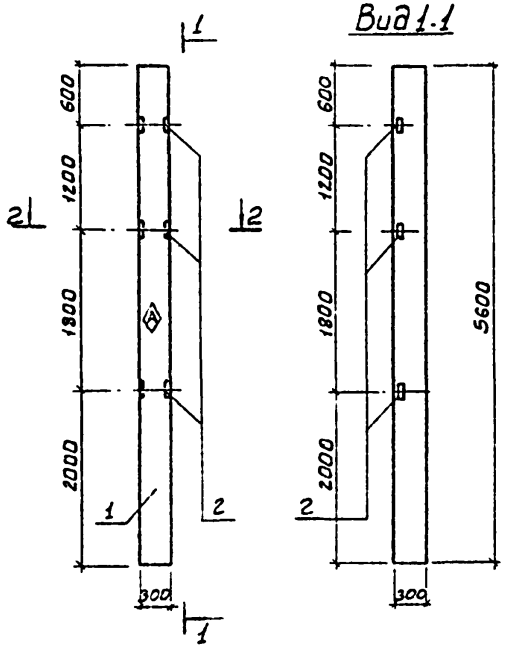

2-2

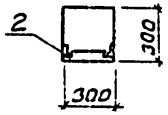

Формат	Зона	Поз.	Обозначение	Наименование	Кол.	Примеч.
				Документация		
			1.423-3	Железобетонные колонны прямоугольного сечения для одноэтажных производственных зданий		
				Сборочные единицы		
		1	1.423-3 Вып.1	Колонна К48-7	1	
		2	1.423-3 Вып.2	Изделие закладное М1-13	3	1.7кг

Ведомость расхода стали на дополнительные закладные изделия на элемент, кг

Марка элемента	Изделия закладные							Общий расход
	Прокат марки			Итого	Арматура класса		Итого	
	ВСт3кп2				АII			
	ГОСТ 8509-72*				ГОСТ 5781-82			
	L63×5				ф12			
К15	4.35			4.35	0.75		0.75	5.10

1. Колонна К15 отличается от серийной наличием дополнительных закладных деталей.
2. Покрытие закладных деталей - Гор.Ц 50-60.
3. Знак Ⓐ нанести несмываемой краской.

ТП 902-9-24.84			- КЖИ. К.15
Колонна (К15)		Стадия	Масса	Масштаб
		РП	1300 кг	1:50
		Лист	Листов 1
		ЦНИИЭП инженерного оборудования г. Москва	

Привязан		
Инв.№		
Провер.	Баранова	
Инж.	Ананьева	
Рук.гр.	Баранова	
ГИП	Сычев	
Гл.конст	Шапиро	
Н.контр.	Сычев	
Нач.отд	Красавин	

т.п. 902-9- КЖИ.К16 изображена

т.п. 902-9- КЖИ.К24 - зеркальное отражение

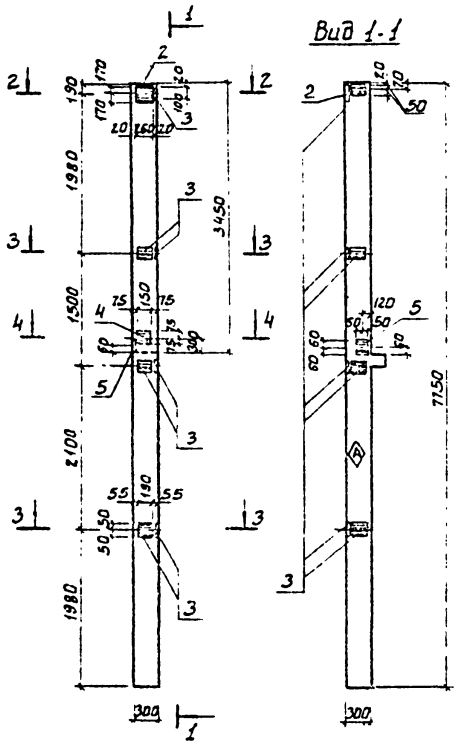

Сечение 2-2

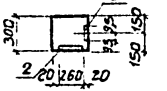

Сечение 3-3

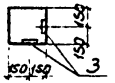

Сечение 4-4

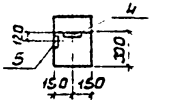

Формат	Зона	Поз.	Обозначение		Наименование	Кол.	Примеч.
					Документация		
			1.020-1		Конструкции каркаса междуэтажного применения для многоэтажных общественных и производственных зданий на основе серии ИИ-04)		
					Сборочные единицы		
		1	1.020-1	Вып. 0-1	Колонна 2К03.36	1	
		2	1.020-1	Вып. 2-5	Изделие закладное МН-30	1	11.63кг
		3	1.020-1	Вып. 2-5	МН-31	7	1.29кг
		4	1.020-1	Вып. 2-5	МН-39	1	3.56кг
		5	1.020-1	Вып. 2-5	МН-34	1	1.44кг

Ведомость расхода стали на дополнительные закладные изделия на элемент, кг

Марка элемента	Изделия закладные										Общий расход
	Прокат марки					Арматура класса					
	В ст3 кп2					А-III					
	ГОСТ 103-76			ГОСТ 82-70*	Итого	ГОСТ 5781-82				Итого	
	-6×100	-8×100	-12×150	-12×260		ф8	ф10	ф14	ф16		
К16, К24	6.30	0.75	2.12	8.33	17.5	2.73	0.96	1.44	3.03	8.16	25.66

1. Колонны К16, К24 отличаются от серийной наличием дополнительных закладных деталей.
2. Покрытие закладных деталей - гор.ц 50-60.
3. Знак (А) нанести несмываемой краской.

Обозначение	Марка
т.п. КЖИ.К16	К16
-01	К24

Привязан

Инв. №

Провер.	Баранова	
Инжен.	Ананьева	
Рук. гр.	Баранова	
ГИП	Сычев	
Гл. конст.	Шапиро	
Н. контр.	Сычев	
Нач. отд.	Красавин	

ТП 902-9-24.84 -КЖИ.К16

Колонны (К16; К24)

Стадия	Масса	Масштаб
РП	П60кг	1:50
Лист:	Листов: 1	

ЦНИИЭП инженерного оборудования г. Москва

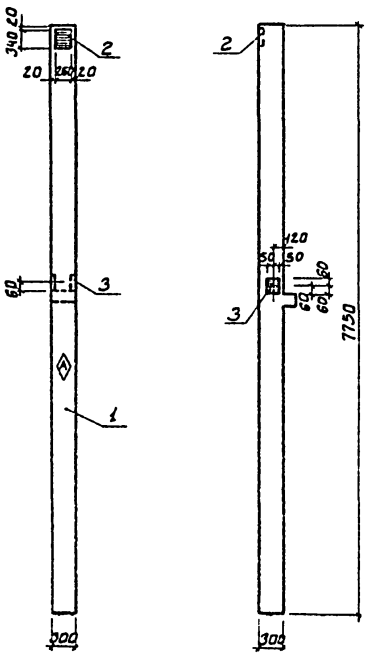

Формат	Зона	Поз.	Обозначение	Наименование	Кол.	Примеч.
				Документация		
			1.020-1	Конструкции каркаса меж видового применения для многоэтажных общественных и производств. зданий (на основе серии ИИ.-04)		
				Сборочные единицы		
		1	1.020-1 Вып. 0-1	Колонна 2КОЗ.36	1	
		2	1.020-1 Вып. 2-5	Изделие закладное МН-30	1	11.63 кг
		3	1.020-1 Вып. 2-5	МН-35	1	2.22 кг

Ведомость расхода стали на дополнительные закладные изделия на элемент, кг

Марка элемента	Изделия закладные										Общий расход
	Прокат марки					Арматура класса					
	В Ст3 кп2				Итого	А-III				Итого	
	ГОСТ 103-76	ГОСТ 82-70*				ГОСТ 5781-82					
	-8*100	-12*260				ф10	ф14	ф16			
К17	1.50	8.33			9.83	0.27	0.72	3.03		4.02	13.85

1. Колонна К17 отличается от серийной наличием дополнительных закладных деталей.
2. Покрытие закладных деталей - Гор. Ц 50-60
3. Знак (А) нанести несмываемой краской.

				ТП 902-9-24.84			-КЖИ. К 17
ПРОВЕР.	БАРАНОВА			Колонна (К17)	СТАДИЯ	МАССА	МАСШТАБ
ИНЖЕН	АНАНЬЕВА				РП	1760 кг	1:50
РУК. ГР.	БАРАНОВА				ЛИСТ	ЛИСТОВ. 1	
ГИП	СЫЧЕВ				ЦНИИЭП ИНЖЕНЕРНОГО ОБОРУДОВАНИЯ г. МОСКВА		
ГЛ. КОНСТР.	ШАПИРО						
Н. КОНТР.	СЫЧЕВ						
НАЧ. ОТД.	КРАСАВИН						

ПРИВЯЗАН:

ИНВ. №

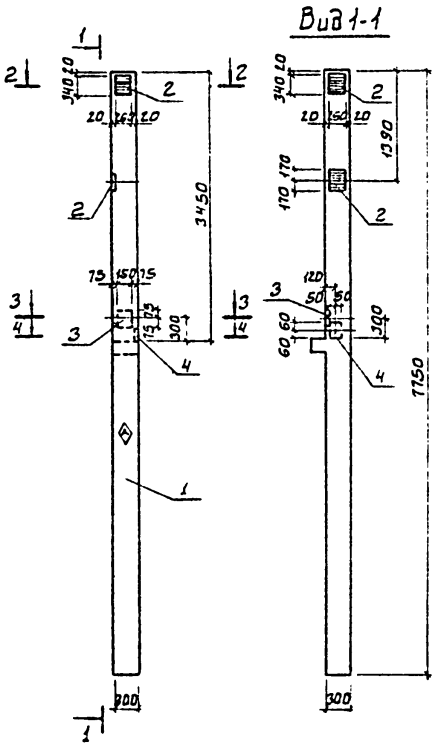

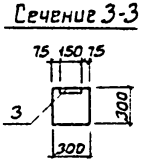

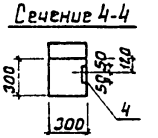

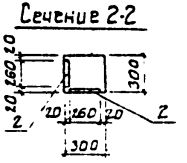

Формат	Зона	Поз.	Обозначение		Наименование	Кол.	Примеч.
					Документация		
			1.020-1		Конструкции каркаса междуэтажного применения для многоэтажных общественных и производственных зданий (на основе серии ИИ-04)		
					Сборочные единицы		
		1	1.020-1	Вып. 0-1	Колонна 2К03.36	1	
		2	1.020-1	Вып. 2-5	Изделие закладное МН-30	3	11.63кг
		3	1.020-1	Вып. 2-5	МН-39	1	3.56кг
		4	1.020-1	Вып. 2-5	МН-34	1	1.44кг

Ведомость расхода стали на дополнительные закладные изделия на элемент, кг

Марка элемента	Изделия закладные										Общий расход
	Прокат марки В Ст3 кп2					Арматура класса AIII					
	ГОСТ 103-76*		ГОСТ 82-70*		Итого	ГОСТ 5781-82				Итого	
	8·100	12·150	12·250			ф10	ф14	ф16			
К18	0.75	2.12	24.99		27.86	1.50	1.44	9.09		12.03	39.89

1. Колонна К18 отличается от серийной наличием дополнительных закладных деталей.
2. Покрытие закладных деталей - Гор. Ц 50-60.
3. Знак Ⓐ нанести несмываемой краской.

ПРОВЕР	БАРАНОВА		
НИЖЕН	АНАНЬЕВА		
РУК ГР	БАРАНОВА		
ГИП	СЫЧЕВ		
ГА КОНСП	ШАХАРО		
Н КОНТР	СЫЧЕВ		
НАЧ ОТД	КРАСАВИН		

ТП 902-9-24.84 -КЖН. К18

Колонна (К18)

СТАДИЯ	МАССА	МАСШТАБ
РП	П60 КГ	1:50
ЛИСТ	ЛИСТОВ 1	

ЦНИИЭП КИЖЕХЕРНОГО ОБОРУДОВАНИЯ г МОСКВА

ПРИВЯЗАН

ИНВ №

19751-04 20

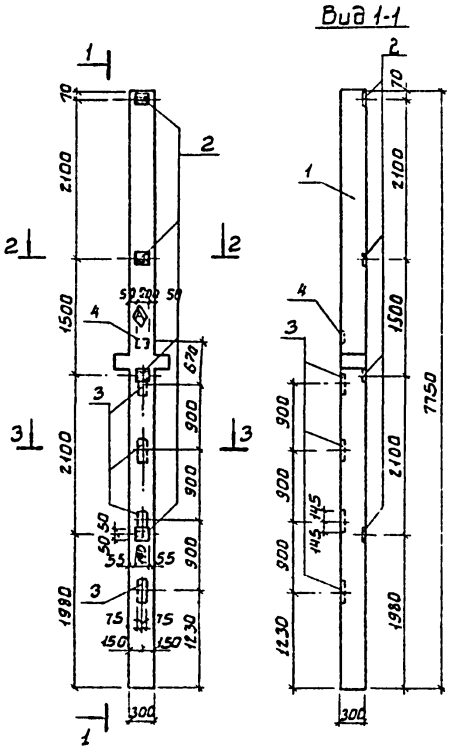

Формат	Зона	Поз.	Обозначение		Наименование	Кол.	Примеч.
					Документация		
			1.020-1		Конструкции каркаса межвидового применения для многоэтажных общественных и производственных зданий (на основе серии ИИ 04)		
					Сборочные единицы		
		1	1.020-1	Вып. 0-1	Колонна 2КД3.36	1	
		2	1.020-1	Вып. 2-5	Изделие закладное МН-31	4	1.29кг
		3	1.020-1	Вып. 2-5	МН-13	4	7.39кг
		4	1.020-1	Вып. 2-5	МН-19	1	4.84кг

Ведомость расхода стали на дополнительные закладные изделия на элемент, кг

Марка элемента	Изделия закладные										Общий расход
	Прокат марки				Итого	Арматура класса				Итого	
	ВСт3кп2 ГОСТ 103-76*					A-III ГОСТ 5781-82					
	-6×100	-12×150				ф8	ф12	ф16			
К19	3.60	19.23			22.83	1.56	1.08	14.10		16.74	39.56

1. Колонна К19 отличается от серийной наличием дополнительных закладных деталей.
2. Покрытие закладных деталей – Гор. Ц 50-60.
3. Знак ◈ нанести несмываемой краской.

Привязан		ТП 902-9-24.84	-КЖИ. К19
		Колонна (К19)	Стадия: РП; Масса: 1778кг; Масштаб: 1:50
			Лист; Листов 1
Инв№:	Провер. Баранова; Инж. Ананьева; Рук. гр. Баранова; ГИП Сычев; Гл. констр. Шапиро; Н. контр. Сычев; Нач. отд. Красавин		ЦНИИТЭП инженерного оборудования г. Москва

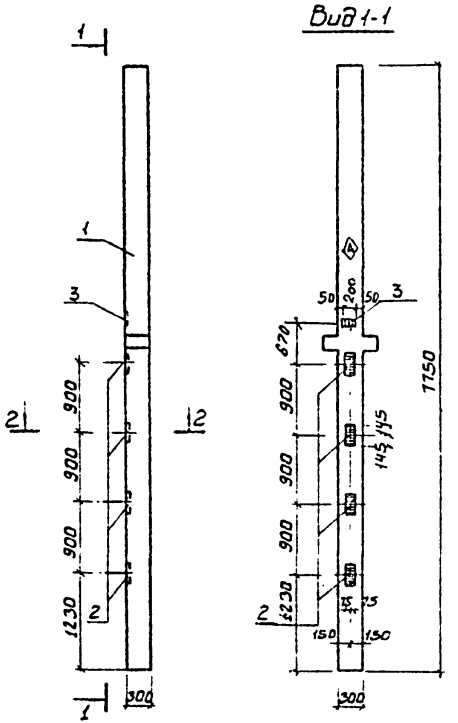

Сечение 2-2

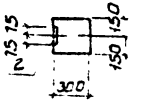

Формат	Зона	Поз.	Обозначение		Наименование	Кол.	Примеч.
					Документация		
			1.020-1		Конструкции каркаса межвидового применения для многоэтажных общественных и производств. зданий (на основе серии ИИ-04)		
					Сборочные единицы		
		1	1.020-1	Вып. 0-1	Колонна 2КД3.36	1	
		2	1.020-1	Вып. 2-5	Изделие закладное МН-13	4	7.39кг
		3	1.020-1	Вып. 2-5	МН19	1	4.84

Ведомость расхода стали на дополнительные закладные изделия на элемент, кг

Марка элемента	Изделия закладные										Общий расход
	Прокат марки ВСт3кп2 ГОСТ 103-76*				Итого	Арматура класса AIII ГОСТ 5781-82				Итого	
	-12×150					ф12	ф16				
К20	19.23				19.23	1.08	14.10			15.18	34.40

1. Колонна К20 отличается от серийной наличием дополнительных закладных деталей.
2. Покрытие закладных деталей - Гор. Ц50-60.
3. Знак Ⓐ нанести несмываемой краской.

Привязан			ТП 902-9-24.84		-КЖИ. К20
	Провер.	Баранова	Колонна (К20)	Стадия	Масса	Масштаб
	Инжер	Ананьева		РП	1778кг	1:50
	Рук гр.	Баранова		Лист	Листов 1
	ГИП	Сычев		ЦНИИЭП инженерного оборудования г. Москва	
	Гл. констр	Шапиро			
Инв. №	Н. контр	Сычев			
	Нач. ОТА	Красавин			

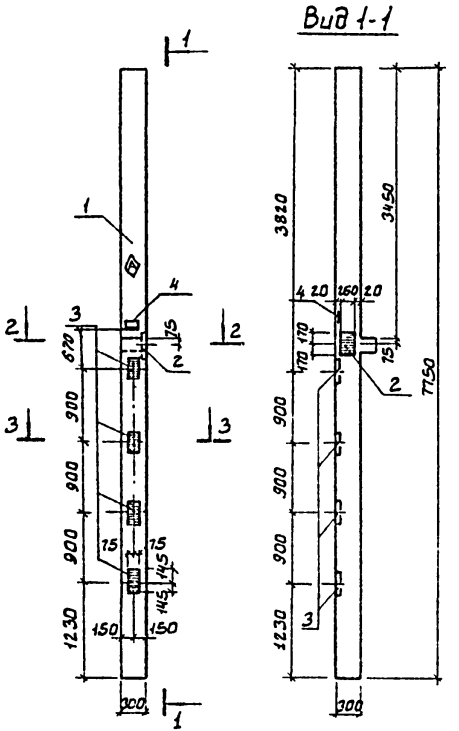

Сечение 2-2

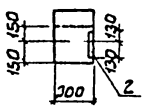

Сечение 3-3

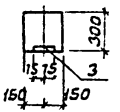

Формат	Зона	Поз.	Обозначение		Наименование	Кол.	Примеч.
					Документация		
			1.020-1		Конструкции каркаса межвидового применения для многоэтажных общественных и производств. зданий (на основе серии ИИ-04)		
					Сборочные единицы		
		1	1.020-1	Вып. 0-1	Колонна 2К03.36	1	
		2	1.020-1	Вып. 2-5	Изделие закладное МН-30	1	11.63 кг
		3	1.020-1	Вып. 2-5	МН-13	4	7.39 кг
		4	1.020-1	Вып. 2-5	МН-19	1	4,84 кг

Ведомость расхода стали на дополнительные закладные изделия на элемент, кг

Марка элемента	Изделия закладные										Общий расход
	Прокат марки Вст3кп2				Итого	Арматура класса А-III				Итого	
	ГОСТ 103-76*					ГОСТ 5781-82					
	-12×150	-12×260				Ф10	Ф12	Ф16			
К21	19.23	8.33			27.56	0.27	1.08	17.13		18.48	46.03

1. Колонна К21 отличается от серийной наличием дополнительных закладных деталей.
2. Покрытие закладных деталей - Гор.Ц50-60
3. Знак ◇ нанести несмываемой краской.

Привязан.			
Инв. №			
Провер.	Баранова		
Инжен.	Ананьева		
Рук. гр.	Баранова		
ГИП	Сычев		
Гл. конст.	Шапиро		
Н. контр.	Сычев		
Нач. отд.	Красавин		

ТП 902-9-24.84 -КЖИ.К21

Колонна (К21)

Стадия	Масса	Масштаб
РП	1180 кг	1:50
Лист	Листов 1	

ГПИИЭП инженерного оборудования г. Москва

Вид 1-1

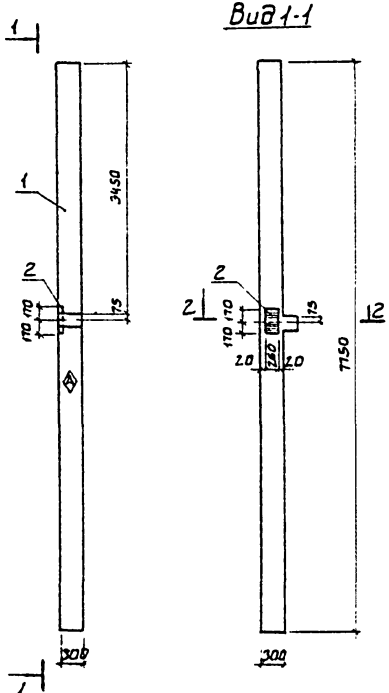

Сечение 2-2

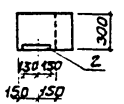

Формат	Зона	Поз.	Обозначение		Наименование	Кол.	Примеч.
					Документация		
			1.020-1		Конструкции каркаса междувидового применения для многоэтажных общественных и производственных зданий (на основе серии ИИ-04)		
					Сборочные единицы		
		1	1.020-1	Вып. 0-1	Колонна 2К03.36	1	
		2	1.020-1	Вып. 1-5	Изделие закладное МН-30	1	11.63кг

Ведомость расхода стали на дополнительные закладные изделия на элемент, кг

Марка элемента	Изделия закладные										Общий расход
	Прокат марки				Итого	Арматура класса				Итого	
	В Ст3 кп2 ГОСТ 82-70*					AIII ГОСТ 5781-82					
	-12*260					ф10	ф16				
К22	8.33				8.33	0.27	3.03			3.30	11.63

1. Колонна К22 отличается от серийной наличием дополнительных закладных деталей.
2. Покрытие закладных деталей - Гор.Ц 50-60.
3. Знак ◬ нанести несмываемой краской.

ПРОВЕР	БАРАНОВА		
ИНЖЕН	АНДРЕЕВА		
РУК.ГР	БАРАНОВА		
ГИП	СЫЧЕВ		
ГА.КОНС	ШАПИРО		
Н.КОНТР	СЫЧЕВ		
НАЧ.ОТД	КРАСАВИН		

ТП 902-9-24.84 -КЖИ. К22

Колонна (К22)

Стадия	Масса	Масштаб
РП	11760кг	1:50
Лист	Листов: 1	

ЦНИИЭП инженерного оборудования г. Москва

ПРИВЯЗАН.

ИНВ №

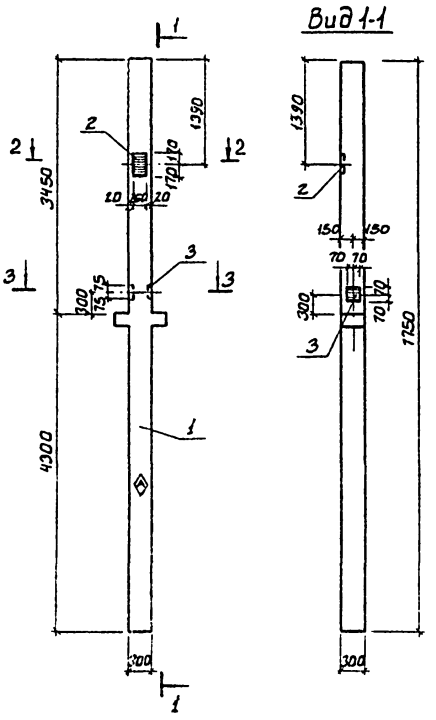

Сечение 2-2

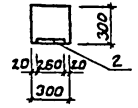

Сечение 3-3

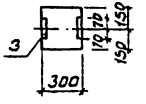

Формат	Зона	Поз.	Обозначение		Наименование	Кол.	Примеч.
					Документация		
			1.020-1		Конструкции каркаса металлического применения для многоэтажных общественных и производственных зданий (на основе серии 1.020-1)		
					Сборочные единицы		
		1	1.020-1	Вып. 0-1	Колонна 2КД3.36	1	
		2	1.020-1	Вып. 2-5	Изделие закладное МН-30	1	11.63 кг
		3	1.020-1	Вып. 2-5	МН-37	1	4.10 кг

Ведомость расхода стали на дополнительные закладные изделия на элемент, кг

Марка элемента	Изделия закладные										Общий расход
	Прокат марки ВСт3кп2				Итого	Арматура класса A-III				Итого	
	ГОСТ 103-76*		ГОСТ 82-70*			ГОСТ 5781-82					
	10×140		12×250			ф10	ф12	ф16			
К23	3.08		8.33		11.41	0.27	1.02	3.03		4.32	15.73

1. Колонна К23 отличается от серийной наличием дополнительных закладных деталей.
2. Покрытие закладных деталей - Гор. Ц 50-60.
3. Знак ◈ нанести несмываемой краской.

Привязан

Инв.№

Провер.	Баранова		
Инж.	Ананьева		
Рук.гр.	Баранова		
ГИП	Сычев		
Гл.констр.	Шалимо		
Н.контр.	Сычев		
Нач.отд.	Красавин		

ТП 902-9-24.84 - КЖИ. К23

Колонна (К23)

Стадия	Масса	Масштаб
РП	1778 кг	1:50
Лист	Листов 1	

ЦНИИЭП инженерного оборудования г. Москва

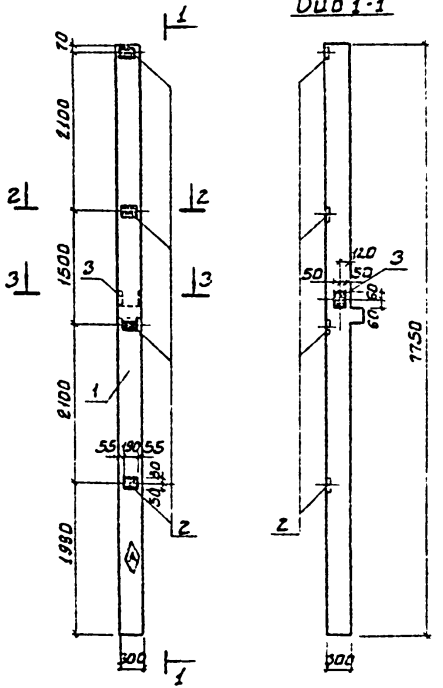

Сечение 2-2

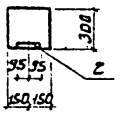

Сечение 3-3

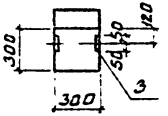

Формат	Зона	Поз.	Обозначение		Наименование	Кол.	Примеч.
					Документация		
			1.020-1		Конструкции каркаса мет. видового применения для многоэтажных общественных и производственных зданий (на основе серии ИИ-04)		
					Сборочные единицы		
		1	1.020-1	Вып. 0-1	Колонна 2К03.36	1	
		2	1.020-1	Вып. 2-5	Изделие закладное МН-31	4	1.29кг
		3	1.020-1	Вып. 2-5	МН-35	1	2.22кг

Ведомость расхода стали на дополнительные закладные изделия на элемент, кг

Марка элемента	Изделия закладные										Общий расход
	Прокат марки ВСт3кп2 ГОСТ 103-76*				Итого	Арматура класса AI ГОСТ 5781-82				Итого	
	6×100	8×100				ф8	ф14				
К25	3.60	1.5			5.10	1.56	0.72			2.28	7.38

1. Колонна К25 отличается от серийной наличием дополнительных закладных деталей.
2. Покрытие закладных деталей - Гор. Ц 50-60.
3. Знак ◊ нанести несмываемой краской.

Привязан		ТП 902-9-24.84	КЖИ. К25
	Провер. Баранова	Колонна (К25)	Стадия: РП; Масса: 1760кг; Масштаб: 1:50
	Инженер Ананьева		Лист; Листов 1
	Рук. гр. Баранова		ЦНИИЭП инженерного оборудования г. Москва
	ГИП Сычев		
	Гл. констр. Шапиро		
	Н. контр. Сычев		
Инв.№	Нач. отд. Красавин		

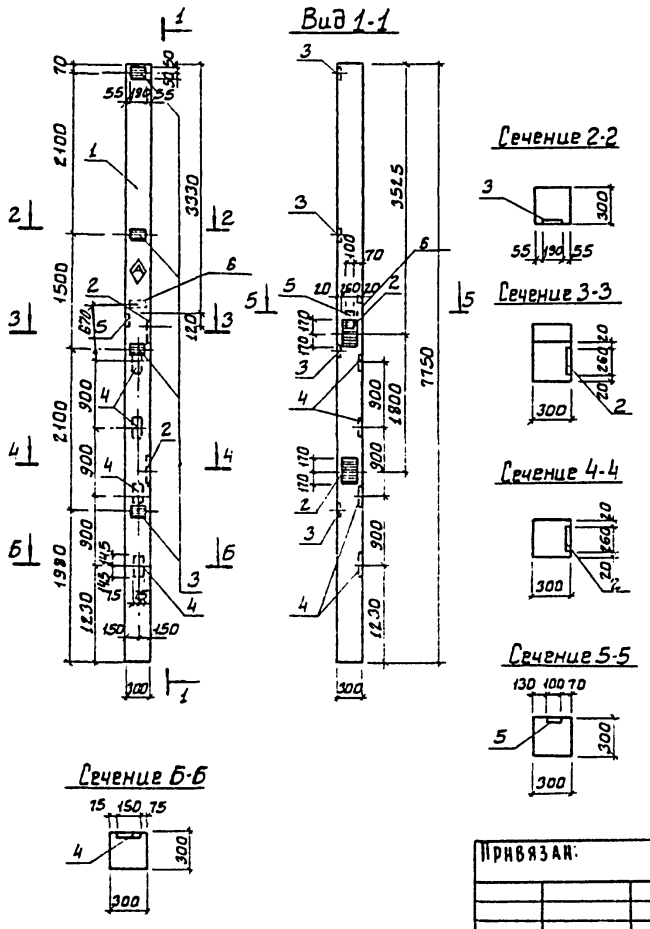

Формат	Зона	Поз.	Обозначение		Наименование	Кол.	Примеч.
					Документация		
			1.020-1		Конструкции каркаса межвидового применения для многоэтажных общественных и производств зданий (на основе серии ИИ-04)		
					Сборочные единицы		
		1	1.020-1	Вып. 0-1	Колонна 2К3.36	1	
		2	1.020-1	Вып. 2-5	Изделие закладное МН-30	2	11.63кг
		3	1.020-1	Вып. 2-5	МН-31	4	1.29кг
		4	1.020-1	Вып. 2-5	МН-13	4	7.39кг
		5	1.020-1	Вып. 2-5	МН-34	1	1.44кг
		6	1.020-1	Вып. 2-5	МН-19	1	4,84кг

Ведомость расхода стали на дополнительные закладные изделия на элемент, кг

Марка элемента	Изделия закладные										Общий расход
	Прокат марки					Арматура класса					
	ВСт3 кп2				Итого	А-III				Итого	
	ГОСТ 103-76*			ГОСТ 82-70*		ГОСТ 5781-82					
	-6×100	-12×150	-8×100	-12×260		ф8	ф10	ф12	ф16		
К26	3.60	19.23	0.75	16.66	40.24	1.56	1.23	1.08	20.16	24.03	64. 27

1. Колонна К26 отличается от серийной наличием дополнительных закладных деталей.
2. Покрытие закладных деталей – ГорЦ50-60.
3. Знак (А) нанести несмываемой краской.

ПРОВЕР.	БАРАНОВА		
ИНЖЕН	АНАНЬЕВА		
РУК. ГР	БАРАНОВА		
ГИП	СЫЧЕВ		
ГЛ КОНСТР	ШАПИРО		
Н. КОНТР	СЫЧЕВ		
НАЧ ОТД	КРАСАВИН		

ПРИВЯЗАН:

ИНВ. №

ТП 902-9-24.84 - КЖИ. К 26

КОЛОННА (К26)

СТАДИЯ	МАССА	МАСШТАБ
РП	1743 кг	1:50

ЛИСТ: ЛИСТОВ: 1

ЦНИИЭП ИНЖЕНЕРНОГО ОБОРУДОВАНИЯ г. МОСКВА

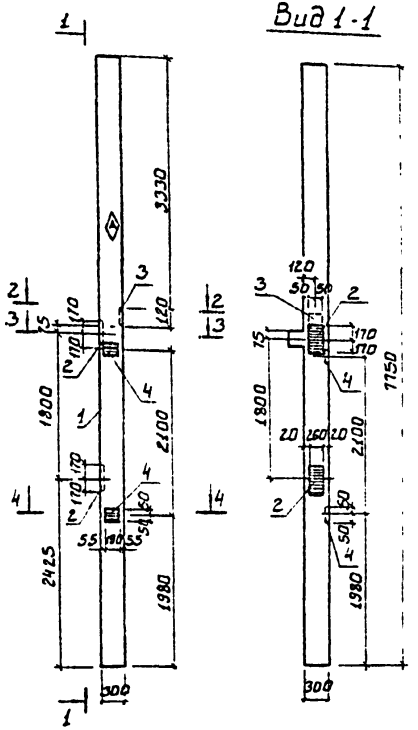

Сечение 2-2

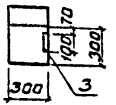

Сечение 3-3

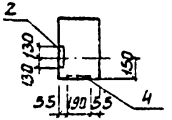

Сечение 4-4

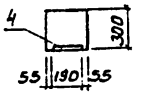

Формат	Зона	Поз.	Обозначение		Наименование	Кол.	Примеч.
					Документация		
			1.020-1		Конструкции каркаса многоэтажного применения для многоэтажных общественных и производственных зданий (на основе серии ИИ-04)		
					Сборочные единицы		
		1	1.020-1	Вып. 0-1	Колонна 2К03.36	1	
		2	1.020-1	Вып. 2-5	Изделие закладное МН-30	2	11.63 кг
		3	1.020-1	Вып. 2-5	МН-34	1	1.44 кг
		4	1.020-1	Вып. 2-5	МН-31	2	1.29 кг

Ведомость расхода стали на дополнительные закладные изделия на элемент, кг

Марка элемента	Изделия закладные									Общий расход
	Прокат марки					Арматура класса				
	ВСт3кп2					A-III				
	ГОСТ 103-76*		ГОСТ 82-70*		Итого	ГОСТ 5781-82			Итого	
	δ=100	δ=100	12-250			ф8	ф10	ф16		
К27	1.80	0.75	16.66		19.21	0.78	1.23	6.06	8.07	27.28

1. Колонна К27 отличается от серийной наличием дополнительных закладных деталей.
2. Покрытие закладных деталей - Гор. Ц 50-60.
3. Знак ◈ нанести несмываемой краской.

ТП 902-9-24.84 - КЖИ. К27

Провер.	Баранова	
Инженер	Ананьева	
Рук. гр.	Баранова	
ГИП	Сычев	
Гл. констр.	Шапиро	
Н. контр.	Сычев	
Нач. отд.	Красавин	

Колонна (К27)

Стадия	Масса	Масштаб
РП	1760кг	1:50
Лист	Листов 1	

ЦНИИЭП инженерного оборудования г. Москва

Привязан

Инв. №

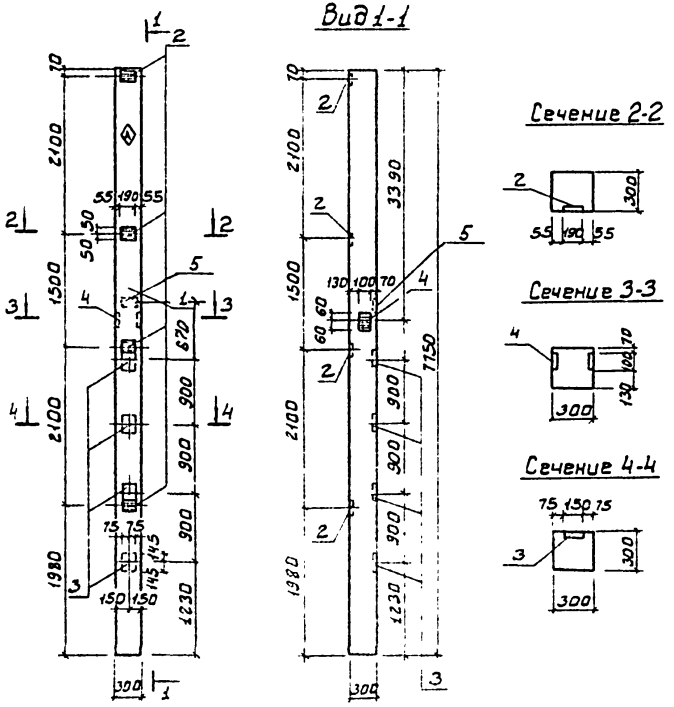

Формат	Зона	Поз	Обозначение		Наименование	Кол.	Примеч.
					Документация		
			1.020-1		Конструкции каркаса межвидового применения для многоэтажных общественных и производственных зданий (на основе серии ИИ-04)		
					Сборочные единицы		
		1	1.020-1	Вып. 0-1	Колонна 2К3.36	1	
		2	1.020-1	Вып. 2-5	Изделие закладное МН-31	4	1.29кг
		3	1.020-1	Вып. 2-5	МН-13	4	7.39кг
		4	1.020-1	Вып. 2-5	МН-35	1	2.22кг
		5	1.020-1	Вып 2-5	МН-19	1	4.84кг

Ведомость расхода стали на дополнительные закладные изделия на элемент, кг

Марка элемента	Изделия закладные									Общий расход
	Прокат марки				Арматура класса					
	В Ст3кп2			Итого	А-III				Итого	
	ГОСТ 103-76 *				ГОСТ 5781-82					
	-6×100	-8×100	-12×150		ф8	ф12	ф14	ф16		
К28	3.60	1.50	19.23	24.33	1.56	1.08	0.72	14.1	17.48	41.8

1. Колонна К28 отличается от серийной наличием дополнительных закладных деталей.
2. Покрытие закладных деталей - ГОР. Ц 50-60.
3. Знак (А) нанести несмываемой краской.

ПРОВЕР.	БАРАНОВА		
ИНЖЕН	АНАНЬЕВА		
РУК. ГР.	БАРАНОВА		
ГИП	СЫЧЕВ		
ГЛ. КОНСТР	ШАПИРО		
Н. КОНТР	СЫЧЕВ		
НАЧ. ОТД	КРАСАВИН		

ПРИВЯЗАН.

ИНВ. №

ТП 902-9-24.84 -КЖИ. К28

Колонна (К28)

СТАДИЯ	МАССА	МАСШТАБ
РП	1743 кг	1:50

ЛИСТ | ЛИСТОВ: 1

ЦНИИЭП НЕЖЕНЕРНОГО ОБОРУДОВАНИЯ г. МОСКВА

19751-04 29

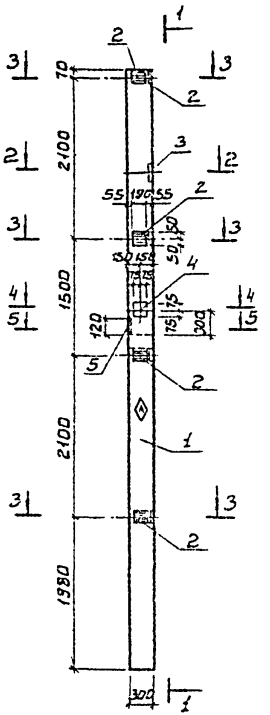

Вид 1-1

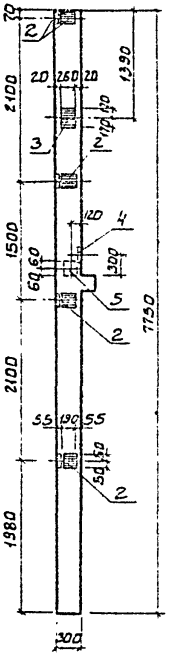

Сечение 2-2

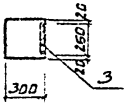

Сечение 3-3

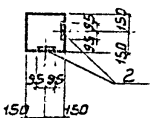

Сечение 4-4

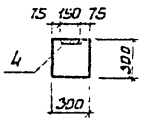

Сечение 5-5

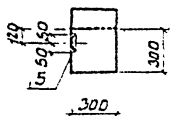

Формат	Зона	Поз.	Обозначение		Наименование	Кол.	Примеч.
					Документация		
			1.020-1		Конструкции каркаса междугородного применения для многоэтажных общественных и производственных зданий (на основе серии ИИ-04)		
					Сборочные единицы		
		1	1.020-1	Вып. 0-1	Колонна 2КО3.36	1	
		2	1.020-1	Вып. 2-5	Изделие закладное МН-31	8	1.29кг
		3	1.020-1	Вып. 2-5	МН-30	1	11.63кг
		4	1.020-1	Вып. 2-5	МН-39	1	3.56кг
		5	1.020-1	Вып. 2-5	МН-34	1	1.44кг

Ведомость расхода стали на дополнительные закладные изделия на элемент, кг

Марка элемента	Изделия закладные									Общий расход
	Прокат марки В Ст3 кп2					Арматура класса AIII				
	ГОСТ 103-76*			ГОСТ 82-70*	Итого	ГОСТ 5781-82			Итого	
	-6·100	-8·100	-12;150	-12·260		ф8	ф10	ф14	ф16	
К29	7.20	0.15	2.12	8.33	18.4	3.12	0.96	1.44	3.03	8.55	26.95

1. Колонна К29 отличается от серийной наличием дополнительных закладных деталей.
2. Покрытие закладных деталей - гор. Ц50-60.
3. Знак ④ нанести несмываемой краской.

Привязан		ТП 902-9-24.84	-КЖИ. К29
Инв. №		Колонна (К29)	Стадия: РП; Масса: 1760кг; Масштаб: 1:50; Лист: ; Листов: 1
			ЦНИИЭП инженерного оборудования г. Москва

Провер.	Баранова	
Инжен.	Ананьева	
Рук. гр.	Баранова	
ГИП	Сычев	
Гл. констр.	Шапиро	
Н. контр.	Сычев	
Нач. отд.	Красавин	

Вид 1-1

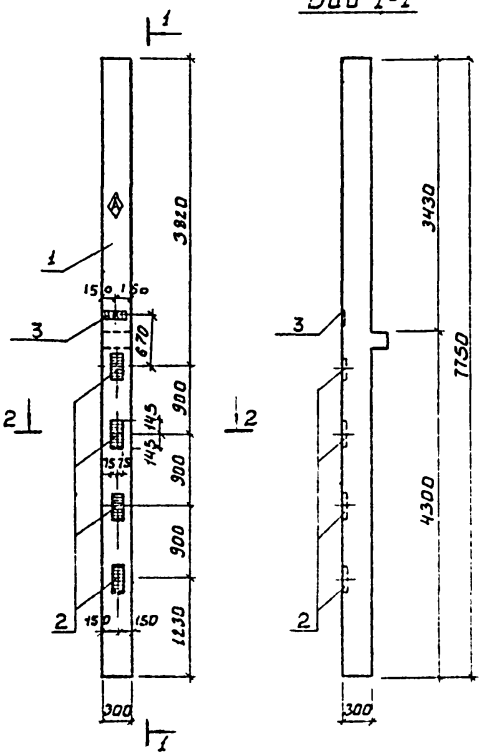

Сечение 2-2

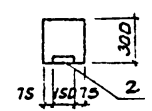

Формат	Зона	Поз.	Обозначение		Наименование	Кол.	Примеч.
					Документация		
			1.020-1		Конструкции каркаса рекомендуемого применения для многоэтажных общественных и производственных зданий (на основе серии ИИ-04)		
					Сборочные единицы		
		1	1.020-1	Вып. 0-1	Колонна 2К03. 36	1	
		2	1.020-1	Вып. 2-5	Изделие закладное МН-13	4	Т.39 кг
		3	1.020-1	Вып. 2-5	МН-19	1	4,84 кг.

Ведомость расхода стали на дополнительные закладные изделия на элемент, кг

Марка элемента	Изделия закладные										Общий расход
	Прокат марки ВСт3кп2 ГОСТ 103-76*				Итого	Арматура класса A-III ГОСТ 5781-82					
	-12×150					ф12	ф16				
К30	19.23				19.23	1.08	14.1			15.18	34.41

1. Колонна К30 отличается от серийной наличием дополнительных закладных деталей.
2. Покрытие закладных деталей - Гор Ц50-60.
3. Знак ◈ нанести несмываемой краской.

Привязан			ТП 902-9-24.84		-КЖИ, К30
	Провер.	Баранова	Колонна (К30)	Стадия	Масса	Масштаб
	Инженер	Ананьева		РД	1760 кг	1:50
	Рук. гр.	Баранова		Лист	Листов 1
	ГИП	Сычев		ЦНИИЭП инженерного оборудования г. Москва	
	Гл. констр.	Шапиро			
	Н. контр.	Сычев			
Инв.№	Нач. отд.	Красавин			

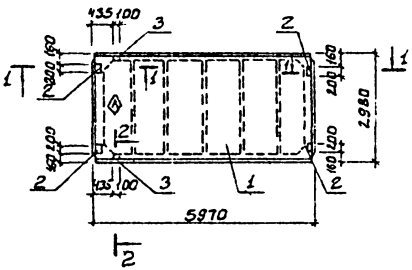

Формат	Зона	Поз.	Обозначение	Наименование	Кол.	Примеч.
				Документация		
			ГОСТ 22701.1-77	Плиты ж.-б. ребристые предварительно напряженные размерами 6×3 для покрытий производственных зданий.		
				Сборочные единицы		
		1	ГОСТ 22701.1-77	Плита ПГ-2АIVТ	1	
		2	ГОСТ 22701.1-77	Изделие закладное М8	4	1.7кг
		3	ГОСТ 22701.1-77	М9	2	1.25кг

Ведомость расхода стали на дополнительные закладные изделия на элемент, кг

Марка элемента	Изделия закладные							Общий расход
	Прокат марки			Арматура класса				
	В Ст3кп2		Итого	A-III		Итого		
	ГОСТ 8509-72*	ГОСТ 103-76*		ГОСТ 5781-82				
	∟70×8	-8×100		ф10	ф14			
П1	1.68	5.2	6.88	2.22	0.2	2.42		9.30

Сечение 1-1

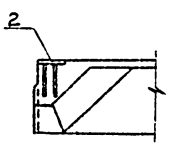

Сечение 2-2

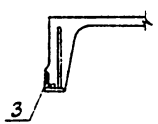

1. Плита П1 отличается от серийной наличием дополнительных закладных деталей.
2. Покрытие закладных деталей - Гор.Ц50-60.
3. Знак ◇ нанести несмываемой краской.

Инв.№ подл.	Подп. и дата	Взам. инв.№	
Инв.№			

Провер.	Баранова	
Инжен.	Ананьева	
Рук.гр.	Баранова	
ГИП	Сычев	
Гл.конс.	Шапиро	
Н.контр.	Сычев	
Нач.отд.	Красавин	

ТП 902-9-24.84 -КЖИ.П1

Плита покрытия (П1)

Стадия	Масса	Масштаб
РП	2650 кг	1:100
Лист	Листов: 1	

ЦНИИЭП инженерного оборудования г. Москвы

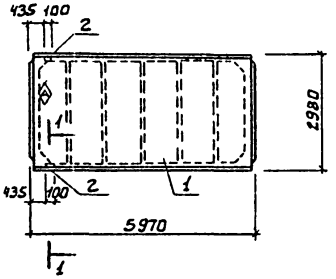

Сечение 1-1

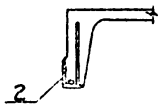

Формат	Зона	Поз.	Обозначение	Наименование	Кол.	Примеч.
				Документация		
			ГОСТ 22701.1-77	Плиты жб. ребристые предварительно напряженные размерами 6×3 м для покрытий производственных зданий		
				Сборочные единицы		
		1	ГОСТ 22701.1-77	Плита ПГ-2 А IVт	1	
		2	ГОСТ 22701.1-77	Изделие закладное М9	2	1.25 кг

Ведомость расхода стали на дополнительные закладные изделия на элемент, кг

Марка элемента	Изделия закладные								Общий расход
	Прокат марки ВСт3кп2 ГОСТ 8509-72*			Итого	Арматура класса А-III ГОСТ 5781-82			Итого	
	L70×8				ф14	ф10			
П2	1.68			1.68	0.2	0.62		0.82	2.50

1. Плита П2 отличается от серийной наличием дополнительных закладных деталей.
2. Покрытие закладных деталей - Гор.Ц50-60.
3. Знак ◇ нанести несмываемой краской.

		ТП 902-9-24.84	-КЖИ.П2
Привязан:		Плита покрытия (П2)	Стадия: РП; Масса: 2650 кг; Масштаб: 1:100; Лист: ; Листов: 1
Инв. №	Пров. Баранова; Инжен. Ананьева; Рук. гр. Баранова; ГИП Сычев; Гл. конс. Шапиро; Н. контр. Сычев; Нач. отд. Красавин		ЦНИИЭП инженерного оборудования г. Москва

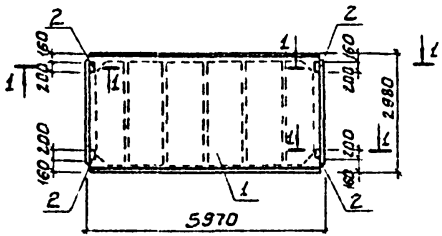

Сечение 1-1

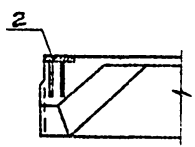

Формат	Зона	Поз.	Обозначение	Наименование	Кол.	Примеч.
				Документация		
			ГОСТ 22701.1-77	Плиты жс. Б. ребристые предварительно напряженные размерами 6×3 для покрытий производственных зданий		
				Сборочные единицы		
		1	ГОСТ 22701.1-77	Плита ПГ-2АIVТ	1	
		2	ГОСТ 22701.1-77	Изделие закладное М8	4	1.7 кг

Ведомость расхода стали на дополнительные закладные изделия на элемент, кг

Марка элемента	Изделия закладные								Общий расход
	Прокат марки			Итого	Арматура класса			Итого	
	ВСт.3кп2 ГОСТ 103-76*				AIII ГОСТ 5781-82				
	8×100				ф10				
П3	5.2			5.2	1.6			1.6	6.8

1. Плита П3 отличается от серийной наличием дополнительных закладных деталей.
2. Покрытие закладных деталей - Гор. Ц 50-60.

Привязан		ТП 902-9-24.84	-КЖИ.ПЗ
	Провер. Баранова	Плита покрытия (П3)	Стадия: РП; Масса: 2650кг; Масштаб: 1:100
	Инженер Ананьева		Лист; Листов: 1
	Рук.гр. Баранова		ЦНИИЭП инженерного оборудования г. Москва
	ГИП Сычев		
	Гл.конст. Шапиро		
	Н.контр. Сычев		
Инв.№	Кач.отд. Красавин		

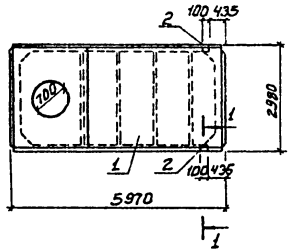

Сечение 1-1

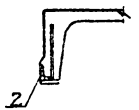

Формат	Зона	Поз.	Обозначение	Наименование	Кол.	Примеч.
				Документация		
			ГОСТ 22701.2-77	Плиты ж.б. ребристые предварительно напряженные размерами 6×3 м для покрытий производственных зданий.		
				Сборочные единицы		
		1	ГОСТ 22701.2-77	Плита ПВТ-3АIVТ	1	
		2	ГОСТ 22701.2-77	Изделие закладное М9	2	1.75кг

Ведомость расхода стали на дополнительные закладные изделия на элемент, кг

Марка элемента	Изделия закладные								Общий расход
	Прокат марки ВСт3кп2				Арматура класса AIII				
	ГОСТ 1509-72			Итого	ГОСТ 5781-82			Итого	
	L70×8				ф10	ф14			
П5	1.68			1.68	0.82	0.2		0.82	2.50

1. Плита П5 отличается от серийной наличием дополнительных закладных деталей.
2. Покрытие закладных деталей - Гор. Ц 50-60

Привязан:		ТП 902-9-24.84	-КЖИ. П5
	ПРОВЕР. БАРАНОВА	Плита покрытия (П5)	Стадия: РП; Масса: 3200кг; Масштаб: 1:100
	ИНЖЕН. АНАНЬЕВА		Лист; Листов: 1
	РУК.ГР. БАРАНОВА		ЦНИИЭП инженерного оборудования г. Москва
	ГИП СЫЧЕВ		
	ГЛ.КОНСТ. ШАПИРО		
Инв.№	Н.КОНТР. СЫЧЕВ		
	НАЧ.ОТД. КРАСАВИН		

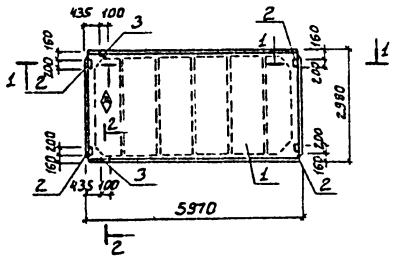

Сечение 1-1

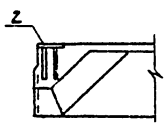

Сечение 2-2

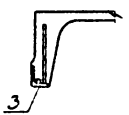

Формат	Зона	Поз.	Обозначение	Наименование	Кол.	Примеч.
				Документация		
			ГОСТ 22701.1-77	Плиты ж.-б. ребристые предварительно напряженные размерами 6×3 для покрытий производственных зданий		
				Сборочные единицы		
		1	ГОСТ 22701.1-77	Плита ПГ-6АУТ	1	
		2	ГОСТ 22701.1-77	Изделие закладное М8	4	1.7 кг
		3	ГОСТ 22701.1-77	М9	2	1.25 кг

Ведомость расхода стали на дополнительные закладные изделия на элемент, кг

Марка элемента	Изделия закладные								Общий расход
	Прокат марки				Арматура класса				
	В ст3кп2			Итого	А-III			Итого	
	ГОСТ 8509-72	ГОСТ 103-76			ГОСТ 5781-82				
	L70×8	-8×100			ф10	ф14			
П7	1.68	5.2		6.88	2.22	0.2		2.42	9.30

1. Плита П7 отличается от серийной наличием дополнительных закладных деталей.
2. Покрытие закладных деталей – Гор. Ц 50-60.
3. Знак ◇ нанести несмываемой краской.

ПРОВЕР.	БАРАНОВА		
ИНЖЕН.	АНАНЬЕВА		
РУК. ГР.	БАРАНОВА		
ГИП	СЫЧЕВ		
ИЛ. КОНСТ.	ШАПИРО		
Н. КОНТР.	СЫЧЕВ		
НАЧ. ОТД.	КРАСАВИН		

ПРИВЯЗАН

ИНВ. №

ТП 902-9-24.84 -КЖИ. П7

ПЛИТА ПОКРЫТИЯ (П7)

СТАДИЯ	МАССА	МАСШТАБ
РП	2650 кг	1:100

ЛИСТ. | ЛИСТОВ: 1

ЦНИИЭП ИНЖЕНЕРНОГО ОБОРУДОВАНИЯ г. МОСКВА

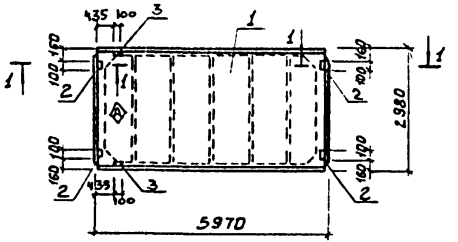

Сечение 1-1

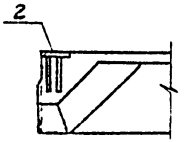

Формат	Зона	Поз.	Обозначение	Наименование	Кол.	Примеч.
				Документация		
			ГОСТ 22701.1-77	Плиты ж.-б. ребристые предварительно напряженные размерами 6×3 для покрытий производственных зданий.		
				Сборочные единицы		
		1	ГОСТ 22701.1-77	Плита ПГ-6АIV Г		
		2	ГОСТ 22701.1-77	Изделие закладное М8	4	1.7кг
		3	ГОСТ 22701.1-77	М9	2	1.25кг

Ведомость расхода стали на дополнительные закладные изделия на элемент, кг

Марка элемента	Изделия закладные								Общий расход
	Прокат марки				Арматура класса				
	В Ст3кп2 ГОСТ 8509-72 103-76*			Итого	А III ГОСТ 5781-82			Итого	
	-8×100	∠70×8			ф10	ф14			
П8	5.2	1.68		6.88	2,22	0.2		2.42	9.30

1. Плита П8 отличается от серийной наличием дополнительных закладных деталей.
2. Покрытие закладных деталей - ГОР. Ц50-60.
3. Знак Ⓐ нанести несмываемой краской.

ПРОВЕР.	БАРАНОВА		ТП 902-9-24.84	-КЖИ. П8	
ИНЖЕН.	АНАНЬЕВА		ПЛИТА ПОКРЫТИЯ (П8)	СТАДИЯ	МАССА	МАСШТАБ
РУК. ГР.	БАРАНОВА			РП	2550кг	1:100
ГИП	СЫЧЕВ			ЛИСТ	ЛИСТОВ:	
ГЛ. КОНСТ.	ШАПИРО			ЦНИИЭП ИНЖЕНЕРНОГО ОБОРУДОВАНИЯ г. Москва		
Н. КОНТР.	СЫЧЕВ					
НАЧ. ОТД.	КРАСАВИН					

ПРИВЯЗАН:

ИНВ. №

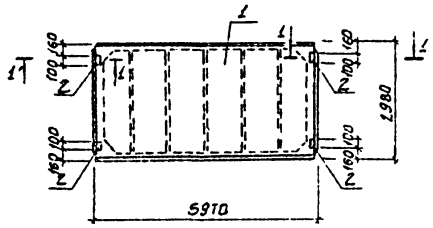

Сечение 1-1

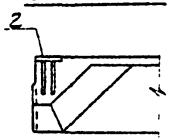

Формат	Зона	Поз	Обозначение	Наименование	Кол.	Примеч.
				Документация		
			ГОСТ 22701.1-77	Плиты ж.-б. ребристые предварительно напряженные размерами 6×3 м для покрытий производственных зданий.		
				Сборочные единицы		
		1	ГОСТ 22701.1-77	Плита ПГ-6А IV Т		
		2	ГОСТ 22701.1-77	Изделие закладное М8	4	1.7кг

Ведомость расхода стали на дополнительные закладные изделия на элемент, кг

Марка элемента	Изделия закладные								Общий расход
	Прокат марки				Арматура класса				
	В Ст 3 кп 2			Итого	А III			Итого	
	ГОСТ 103-76*				ГОСТ 5781-82				
	-8×100				Ф10				
П9	5.2			5.2	1.6			1.6	6.8

1. Плита П9 отличается от серийной наличием дополнительных закладных деталей.
2. Покрытие закладных деталей - Гор. Ц50-60.

ПРИВЯЗАН:			
ИНВ. №			

ПРОВЕР.	БАРАНОВА	
ИНЖЕН.	АНАНЬЕВА	
РУК. ГР.	БАРАНОВА	
ГИП	СЫЧЕВ	
ГЛ. КОНСТ.	ШАПИРО	
Н. КОНТР.	СЫЧЕВ	
НАЧ. ОТД.	КРАСАВИН	

ТП 902-9-24.84 -КЖИ. П9

ПЛИТА ПОКРЫТИЯ (П9)

СТАДИЯ	МАССА	МАСШТАБ
РП	2650кГ	1:100
ЛИСТ:	ЛИСТОВ: 1	

ЦНИИЭП ИНЖЕНЕРНОГО ОБОРУДОВАНИЯ г. МОСКВА

19751-04 38

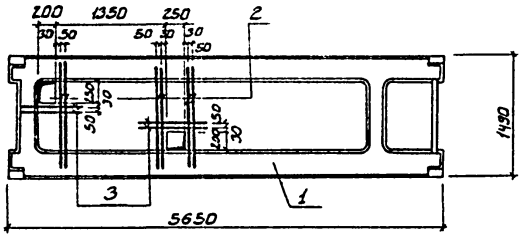

Формат	Зона	Поз.	Обозначение	Наименование	Кол.	Примеч.
				Документация		
			1.041.-1	Сборные железобетонные многопустотные панели перекрытий многоэтажных общественных и производственных зданий.		
				Сборочные единицы		
		1	1.041-1 Вып.4	Плита ПРС.56.15-6АIVТ-2	1	
				Детали		
		2		ф10АIII, ГОСТ 5781-82; ℓ=1300	6	0,81 кг
		3		ф10АIII, ГОСТ 5781-82; ℓ=1000	4	0,62 кг

Выборка арматуры на дополнительные детали, кг

Марка элемента	Дополнительные детали			
	Арматура класса			
	AIII			Итого
	ГОСТ 5781-82			
	ф10			
ПРС.56.15-6АIVТ-2	7.34			7.34

Плита П18 отличается от серийной наличием отверстий и дополнительных деталей.

		ТП 902-9-24.84	КЖИ. П18
Привязан.	Провер. Баранова	Плита (П18)	Стадия: РП; Масса: 2500 кг; Масштаб: 1:50
	Инжен. Ананьева		Лист; Листов:
	Рук.гр. Баранова		ЦНИИЭП инженерного оборудования г.Москва
	ГИП Сычев		
	Гл.констр. Шапиро		
Инв.№	Н.контр. Сычев		
	Нач.отд. Красавин		

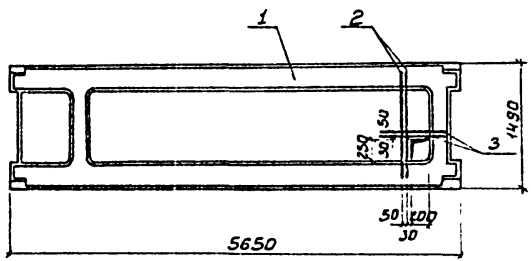

Формат	Зона	Поз.	Обозначение	Наименование	Кол.	Примеч.
				Документация		
			1.041-1	Сборные железобетонные многопустотные панели перекрытий многоэтажных общественных и производств. зданий		
				Сборочные единицы		
		1	1.041-1. Вып. 4	Плита ПРС 56.15-6АIV-т-2	1	
				Детали		
		2		ф10АIII. ГОСТ 5781-82; ℓ=1300	2	0.81кг
		3		ф10АIII. ГОСТ 5781-82; ℓ=1000	2	0.62кг

Выборка арматуры на дополнительные детали, кг

Марка элемента	Дополнительные детали			
	Арматура класса			
	А-III			Итого
	ГОСТ 5781-82			
	ф10			
ПРС56.15-6АIV-т-2	2.86			2.86

Плита П19 отличается от серийной наличием отверстия и дополнительных деталей.

ПРОВЕР	БАРАНОВА		
НИЖЕН	АНАЛЬЕВА		
РУК. ГР.	БАРАНОВА		
ГИП	СЫЧЕВ		
ГА КОНСТР	ШАПИРО		
Н КОНТР	СЫЧЕВ		
НАЧ ОТД	КРАСАВИН		

ПРИВЯЗАН:

НИВ №

ТП 902-9-24.84 КЖИ.П19

ПЛИТА (П19)

СТАДИЯ	МАССА	МАСШТАБ
РП	2500кг	1:50
ЛИСТ.	ЛИСТОВ	

ЦНИИЭП ИНЖЕНЕРНОГО ОБОРУДОВАНИЯ г. МОСКВА

19751-04 40

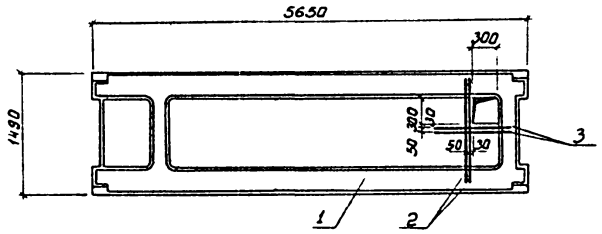

Формат	Зона	Поз.	Обозначение	Наименование	Кол	Примеч.
				Документация		
			1.041-1	Сборные железобетонные многопустотные панели перекрытий многоэтажных общественных и производств. зданий.		
				Сборочные единицы		
		1	1.041-1 Вып.4	Плита ПРС56.15-6АIVТ-2	1	
				Детали		
		2		ф10АIII; ГОСТ 5781-82; ℓ=1300	2	0.81кг
		3		ф10АIII; ГОСТ 5781-82; ℓ=1000	2	0.62кг

Выборка арматуры на дополнительные детали, кг

Марка элемента	Дополнительные детали			
	Арматура класса			
	АIII			Итого
	ГОСТ 5781-82			
	ф10			
ПРС56.15-6АIVТ-2	2.86			2.86

Плита П20 отличается от серийной наличием отверстия и дополнительных деталей.

ПРОВЕР	БАРАНОВА		
НИЖ	АНАНЬЕВА		
РУК.ГР.	БАРАНОВА		
ГИП	СЫЧЕВ		
ГЛ.КОНСТ	ШАПИРО		
Н КОНТР	СЫЧЕВ		
НАЧ ОТД	КРАСАВИН		

ПРИВЯЗАН:

ИНВ. №

ТП 902-9-24.84 КЖИ. П20

ПЛИТА (П20)

СТАДИЯ	МАССА	МАСШТАБ
РО	2500кг	1:50

ЛИСТ. ЛИСТОВ: 1

ЦНИИЭП ИНЖЕНЕРНОГО ОБОРУДОВАНИЯ г. МОСКВА

19751-04 41

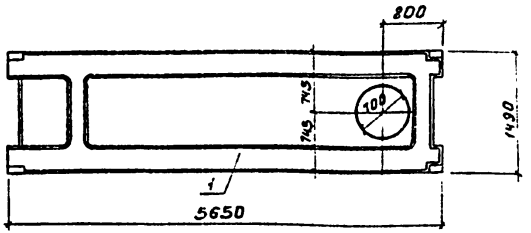

Формат	Зона	Поз.	Обозначение	Наименование	Кол.	Примеч.
				Документация		
			1.041-1	Сборные железобетонные многопустотные панели перекрытий многоэтажных общественных и производственных зданий.		
				Сборочные единицы		
		1	1.041-1. Вып. 4	Плита ПРС56.15-6АIVт-2	1	

Плита П24 отличается от серийной наличием отверстия d=700 мм.

Привязан.

Инв.№

ТП	КЖИ. П24		
Плита (П24)	Стадия: РП	Масса: 2500 кг	Масштаб:
	Лист:	Листов: 1	
ЦНИИЭП инженерного оборудования г. Москва			

Провер.	Баранова	
Инжен.	Ананьева	
Рук. гр.	Баранова	
Гип	Сычев	
Гл. конст.	Шапиро	
Нач. отд.	Красавин	

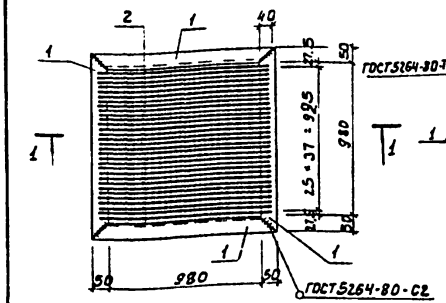

Формат	Зона	Поз.	Обозначение	Наименование	Кол.	Примеч.
				Детали		
Б.Ч.		1	ТП КЖИ РМ1.1	Уголок $\frac{L50\times50\times5\ ГОСТ\ 8.509\text{-}72^{*}}{Ст\ 3кп2\text{-}1\ ГОСТ\ 535\text{-}79}$ ℓ=1080	4	4.1 кг
Б.Ч.		2	.2	ф 12 AI ГОСТ 5781-82 ℓ=1060	38	0.9 кг

Металлическое изделие покрасить масляной краской (ГОСТ 695-77) за 2 раза по грунтовке ПФ-020 (ГОСТ 18186-79).

Привязан.

Инв.№

ТП 902-9-24.84	-КЖИ. РМ1		
Решетка (РМ1)	Стадия: РП	Масса: 50,6 кг	Масштаб: 1:20
	Лист:	Листов: 1	
ЦНИИЭП инженерного оборудования г. Москва			

Провер.	Баранова	
Инжен.	Ананьева	
Ст. инж.	Баранова	
Гип	Сычев	
Н. контр.	Сычев	
Гл. констр.	Шапиро	
Нач. отд.	Красавин	

Инв.№ подл. | Подпись и дата | Взам. инв.№

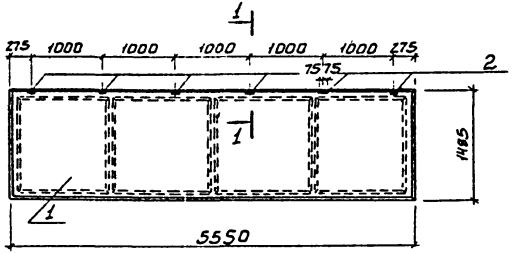

Сечение 1-1

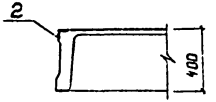

Формат	Зона	Поз.	Обозначение	Наименование	Кол.	Примечание
				Документация		
			1.442.1-1	Предварительно напряженные железобетонные плиты пере		
				крытий многоэтажных производственных зданий.		
				Сборочные единицы		
		1	1.442.1-1 Вып. 1	Плита 1П3-4АIIIТ		
		2	3.400 - 6/76	Изделие закладное МН4-25	6	2.1 кг
				С-150		

Ведомость расхода стали на дополнительные закладные изделия на элемент, кг

Марка элемента	Изделия закладные						Общий расход
	Прокат марки			Арматура класса			
	Вст3кп2			A-III			
	ГОСТ 8509-72*		Итого	ГОСТ 5781-82		Итого	
	L 90×8			ф10			
П27	9.6		9.6	3.0		3.0	12.6

1. Плита П27 отличается от серийной наличием дополнительных закладных деталей.
2. Покрытие закладных деталей ГОР Ц.50-60.

Привязан:

Инв. №

Провер.	Баранова	
Ст. инж.	Крымский	
Рук. гр	Баранова	
ГИП	Сычев	
Гл. конс	Шапиро	
Н. контр	Сычев	
Нач. отд	Красавин	

ТП 902-9-24.84 -КЖИ. П27

Плита перекрытия (П27)

Стадия	Масса	Масштаб
РП	2200 кг	1:50
Лист	Листов: 1	

ЦНИИЭП инженерного оборудования г. Москва

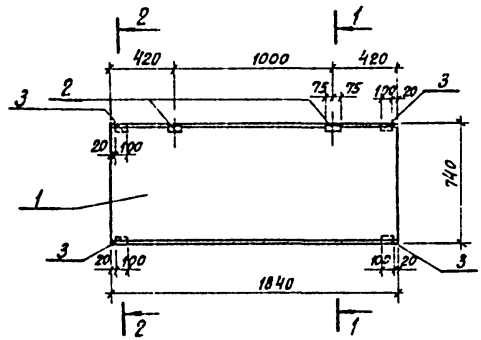

Сечение 1-1

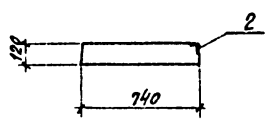

Сечение 2-2

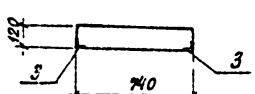

Формат	Зона	Поз.	Обозначение	Наименование	Кол.	Примечание
				Документация		
				Сборные железобетонные каналы и тоннели из лотковых элементов. Рабочие чертежи железобетонных изделий		
				Сборочные единицы		
		1	3.006-2 Вып. II-2	Плита П15д-5		
		2	3.400-6/76	Изделие закладное МН4-25 е=150	2	2.1 кг
		3	3.400-6/76	МН4-14	4	1.1 кг

Ведомость расхода стали на дополнительные закладные изделия на элемент, кг

Марка изделия	Изделия закладные						Общий расход
	Прокат марки			Арматура класса			
	В Ст3кп2		Итого	А-III		Итого	
	ГОСТ 8509-72*			ГОСТ 5781-82			
	L 90×8	L 63×6		Ф10	Ф8		
П29	3.2	2.4	5.6	1.0	2.0	3.0	8.6

1. Плита П29 отличается от серийной наличием дополнительных закладных деталей.
2. Покрытие закладных деталей — гор. ц 50-60.

Провер.	Баранова		
Ст. инж.	Крымский		
Рук. гр.	Баранова		
ГИП	Сычев		
Гл. констр.	Шапиро		
Н. контр.	Сычев		
Нач. отд.	Красавин		

Привязан

Инв. №

ТП 902-9-24.84 - КЖИ П29

Плита перекрытия (П29)

Стадия	Масса	Масштаб
РП	410 кг	

Лист | Листов 1

ЦНИИЭП инженерного оборудования г. Москва

19751-04 44

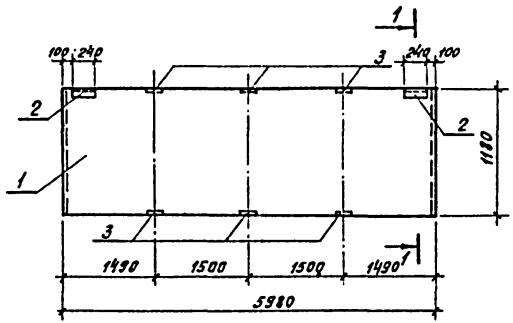

Сечение 1-1

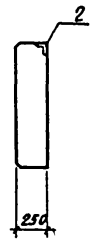

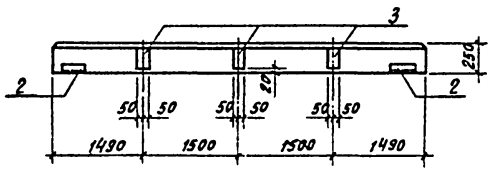

Формат	Зона	Поз.	Обозначение	Наименование	Кол.	Примеч.
				Документация		
			1.432-14/80	Стеновые панели отапливаемых производственных зданий с шагом колонн 6.0 м		
				Сборочные единицы		
		1	1.432-14/80 вып. 1	Панель стеновая ПС60Д12.25-ТП	1	
		2	1.432-14/80 вып. 3	Изделие закладное М3	2	2.3 кг
		3	1.432-14/80 вып. 3	М9	6	2.0 кг

Ведемость расхода стали закладных изделий на элемент, кг

Марка элемента	Изделия закладные								Общий расход
	Прокат марки					Арматура класса			
	В Ст3 кп 2				Итого	А-II		Итого	
	ГОСТ 8509-72*	ГОСТ 103-76*				ГОСТ 5781-82			
	L 63×6	-6×60	-8×100			Ф10			
ПС2	2.8	1.2	9.6		13.6	3.0		3.0	16.6

1. Стеновая панель ПС2 отличается от серийной количеством и расположением закладных деталей М3 и М9.
2. Покрытие закладных деталей – гор. ц 50-60.

Провер.	Баранова		
Инжен	Ананьева		
Рук. гр.	Баранова		
ГИП	Сычев		
Гл. констр.	Шапиро		
Н. контр.	Сычев		
Нач. отд.	Красавин		

Привязан

Инв. №

ТП 902-9-24.84 КЖИ, ПС2

ПАНЕЛЬ СТЕНОВАЯ (ПС2)

Стадия	Масса	Масштаб
РП	2800 кг	1:50
Лист	Листов 1	

ЦНИИЭП инженерного оборудования г. Москва

Рис 1

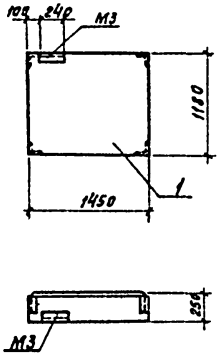

Рис. 2

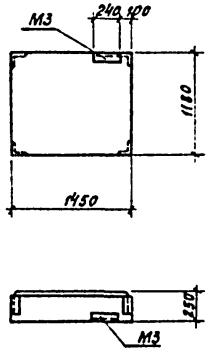

Формат	Зона	Поз.	Обозначение	Наименование	Кол.	Примеч.
				Документация		
			1.432-14/80	Стеновые панели отапливаемых производственных зданий с шагом колонн 6.0 м		
				Сборочные единицы		
		1	1.432-14/80 Вып 1	Панель стеновая ПС14Б.18.25П	1	

1. Стеновые панели ПС3 и ПС5 отличаются от серийных только расположением закладной детали М3.
2. Покрытие закладных деталей – гор. Ц 50-60.

Обозначение	Марка	Рис
ТП КЖИ.ПС3	ПС3	1
-01	ПС5	2

Привязан

Инв. №

Провер.	Баранова	
Инженер	Ананьева	
Рук. гр.	Баранова	
ГИП	Сычев	
Гл. констр.	Шапиро	
Н. контр.	Сычев	
Нач. отд.	Красавин	

ТП 902-9-24.84 -КЖИ. ПС3

ПАНЕЛИ СТЕНОВЫЕ (ПС3, ПС5)

Стадия	Масса	Масштаб
РП	500 кг	1:50
Лист	Листов 1	

ЦНИИЭП инженерного оборудования г. Москва

Формат	Зона	Поз.	Обозначение	Наименование	Кол.	Примеч.
				Документация		
			1.432-14/80	Стеновые панели отапливаемых производственных зданий с шагом колонн 6.0 м		
				Сборочные единицы		
		1	1.432-14/80 Вып.1	Панель стеновая ПС14.5.12.25П	1	

Рис. 1

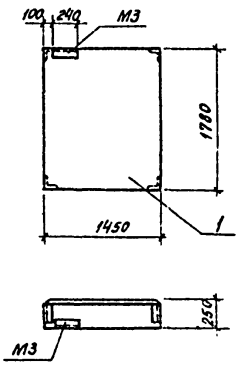

Рис. 2

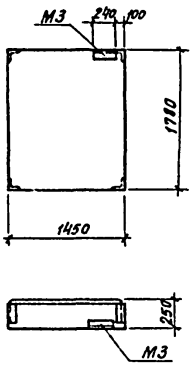

1. Стеновые панели ПС6 и ПС8 отличаются от серийных только расположением закладной детали М3.
2. Покрытие закладных деталей – гор. ц 50-60.

Обозначение	Марка	Рис.
ТП КЖИ. ПС6	ПС6	1
-01	ПС8	2

Провер	Баранова		
Инж.	Ананьева		
Рук. гр.	Баранова		
ГИП	Сычев		
Гл. констр	Шапиро		
Н. контр	Сычев		
Нач. отд	Красавин		

Привязан

Инв. №

ТП 902-9-24.84 КЖИ. ПС6

Панели стеновые (ПС6, ПС8)

Стадия	Масса	Масштаб
РД	7.00 кг	1:50
Лист	Листов 1	

ЦНИИЭП инженерного оборудования г. Москва

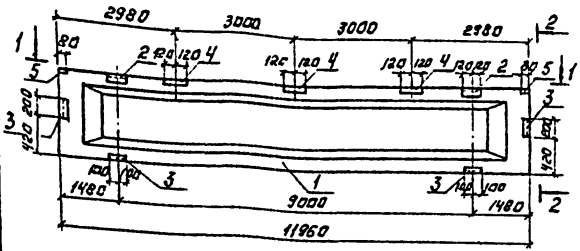

Вид 2-2

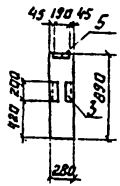

Вид 1-1

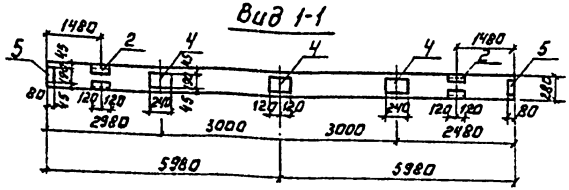

Формат	Зона	Поз.	Обозначение	Наименование	Кол.	Примеч.
				Документация.		
			1.462.1-1/81	Железобетонные предварительно напряженные балки пролетом 12м для покрытий зданий с плоской и скатной кровлей.		
				Сборочные единицы		
		1	1.462.1-1/81 Вып.1	Балка 1БСП 12-6А IV		
		2	1.400-6/76 л. 88	Изделие закладное М4-22-2	2	5.9кг
		3	1.400-6/76 л. 88	М4-10-3	4	4.1кг
		4	1.400-6/76 л. 85	М4-3	3	2.4кг
		5	1.400-6/76 л. 84	М4-1	2	1.4кг

Ведомость расхода стали дополнительных закладных изделий на элемент, кГ

Марка элемента	Изделия закладные										Общий расход
	Прокат марки						Арматура класса				
	ВСт3 кп2					Итого	А III			Итого	
	ГОСТ 8510-72*	ГОСТ 8509-72*	ГОСТ 103-76*				ГОСТ 5781-82				
	120×70×8	80×7	-6×140	-6×190			ф8	ф10			
Б1	10.4	13.6	2.6	6.6		33.2	3.2	1.8		5.0	38.2

1. Балка Б1 отличается от серийной наличием дополнительных закладных деталей.
2. Покрытие закладных деталей - Гор. Ц50-60.

ПРОВЕР.	БАРАНОВА		
ИНЖЕН	АНАНЬЕВА		
РУК. ГР.	БАРАНОВА		
ГИП	СЫЧЕВ		
ГЛ КОНСТ.	ШАПИРО		
Н КОНТР	СЫЧЕВ		
НАЧ ОТД	КРАСАВИН		

ТП 902-9-24.84 -КЖИ.61

БАЛКА (Б1)

СТАДИЯ	МАССА	МАСШТАБ
РП	4500кГ	1:50

ЛИСТ: ЛИСТОВ: 3

ЦНИИЭП ИНЖЕНЕРНОГО ОБОРУДОВАНИЯ г. МОСКВА

ПРИВЯЗАН:

ИНВ №

КОПИРОВАЛ: АВГИНОВА

19751-04 48 ФОРМАТ: А2

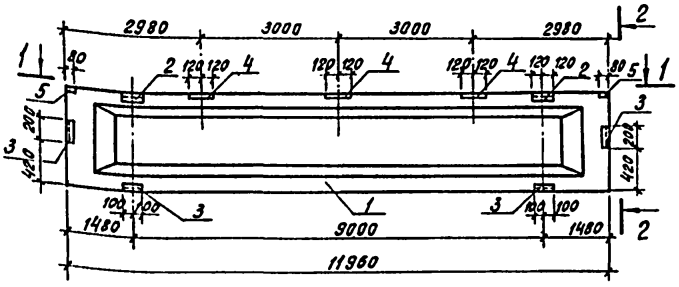

Вид 2-2

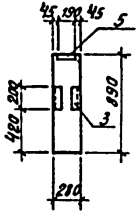

Вид 1-1

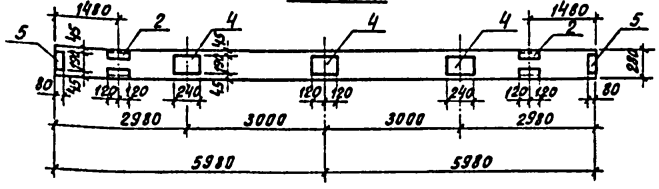

Формат	Зона	Поз.	Обозначение	Наименование	Кол.	Примеч.
				Документация		
			1.462.1-1/81	Железобетонные предварительно напряженные балки пролетом 12м для покрытий зданий с плоской и скатной кровлей		
				Сборочные единицы		
		1	1.462.1-1/81 Вып.1	Балка 2БСП12-7АIV		
		2	1.400-6/76 л.88	Изделие закладное МЧ-22-2	2	5.9кг
		3	1.400-6/76 л.88	МЧ-10-3	4	4.1кг
		4	1.400-6/76 л.85	МЧ-3	3	2.4кг
		5	1.400-6/76 л.84	МЧ-1	2	1.4кг

Ведомость расхода стали дополнительных закладных изделий на элемент, кг

Марка элемента	Изделия закладные										Общий расход
	Прокат марки						Арматура класса				
	В Ст3 кп 2						A-III				
	ГОСТ 8510-72	ГОСТ 8509-72	ГОСТ 103-76*			Итого	ГОСТ 5781-82			Итого	
	L 110×70×8	L 80×7	-6×140	-6×190			ф8	ф10			
Б2	10.4	13.6	2.6	6.6		33.2	3.2	1.8		5.0	38.2

1. Балка Б2 отличается от серийной наличием дополнительных закладных деталей
2. Покрытие закладных деталей — гор. ц 50-60.

Привязан		ТП 902-9-24.84 -КЖИ Б2
	Провер. Баранова	Балка (Б2)
	Инженер Ананьева	Стадия: Р; Масса: 5800кг; Масштаб: 1:50
	Рук. гр. Баранова	Лист; Листов 1
	ГИП Сычев	ЦНИИЭП инженерного оборудования г. Москва
	Гл. констр. Шалиро	
	Н. контр. Сычев	
Инв.№	Нач. отд. Красавин	

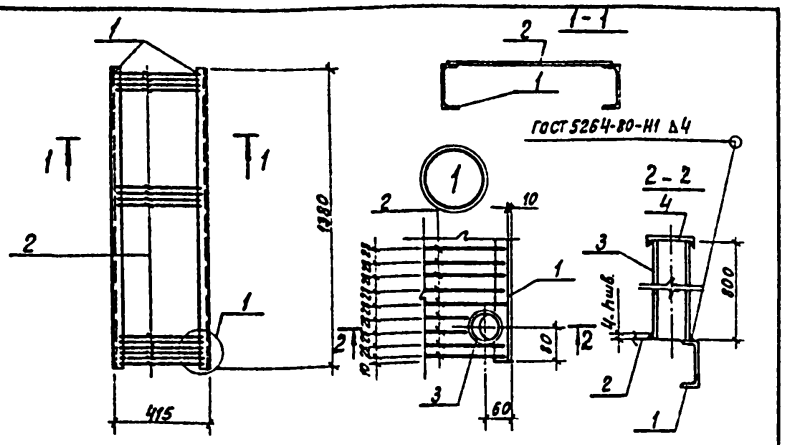

Формат	Зона	Поз.	Обозначение	Наименование	Кол.	Примечание
				Детали		
Б.ч		1	ТП КЖИ.РМ2.1	Швеллер $\frac{С10\ ГОСТ\ 8240-72}{Ст3\ кп2-Т\ ГОСТ\ 535-79}$ ℓ=1380мм	2	11.9 кг
Б.ч		2	.2	Ф8 AI ГОСТ 5781-82 ℓ=395мм	47	0.16 кг
Б.ч		3	.3	Труба Ду=80 ГОСТ 10704-76 ℓ=300мм	1	11 кг
Б.ч		4	.4	Полоса $\frac{5-5\times130\ ГОСТ\ 103-76}{Ст3\ кп2-Т\ ГОСТ\ 535-79}$ ℓ=130мм	1	0.1 кг

Металлическое изделие покрасить масляной краской (гост 695-77) за 2 раза по грунтовке ПФ-020.

Привязан

Инв.№

Провер.	Баранова		
Ст. инж.	Крымский		
Рук. гр.	Баранова		
ГИП	Сычев		
Гл. констр	Шалыпо		
Н. контр	Сычев		
Нач. отд	Красавин		

ТП 902-9-24.84 КЖИ-РМ2

РЕШЕТКА (РМ2)

Стадия	Масса	Масштаб
РП	32.2	1:20

Лист | Листов 1

ЦНИИЭП инженерного оборудования г. Москва

Типовой проект 902-9-24.84 Альбом IV

Инв.№ подл. | Подпись и дата | Взам. инв.№

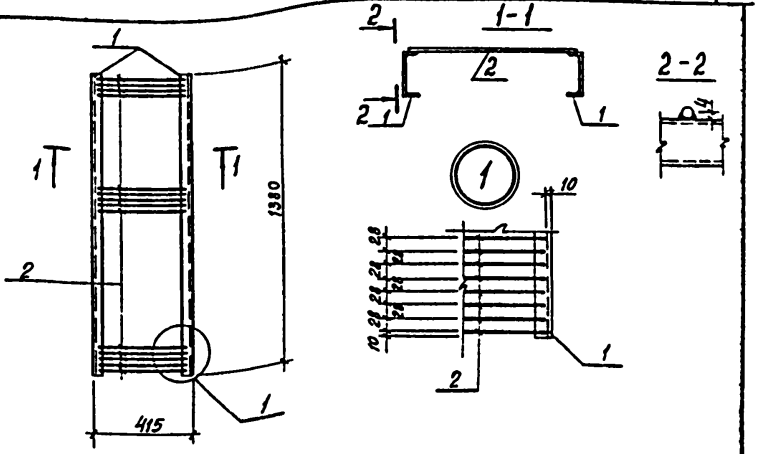

Формат	Зона	Поз.	Обозначение	Наименование	Кол.	Примечание
				Детали		
Б.ч		1	ТП КЖИ.РМ3.1	Швеллер $\frac{С10\ ГОСТ\ 8240-72}{Ст3\ кп2-Т\ ГОСТ\ 535-79}$ ℓ=1380мм	2	11.9 кг
Б.ч		2	.2	Ф8 AI ГОСТ 5781-82 ℓ=395мм	47	0.16 кг

Металлическое изделие покрасить масляной краской (гост 695-77) за 2 раза по грунтовке ПФ-020.

Привязан

Инв.№

Провер.	Баранова		
Ст. инж.	Крымский		
Рук. гр.	Баранова		
ГИП	Сычев		
Гл. констр	Шалыпо		
Н. контр	Сычев		
Нач. отд	Красавин		

ТП 902-9-24.84 КЖИ-РМ3

РЕШЕТКА (РМ3)

Стадия	Масса	Масштаб
РП	31.0кг	1:20

Лист | Листов 1

ЦНИИЭП инженерного оборудования г. Москва

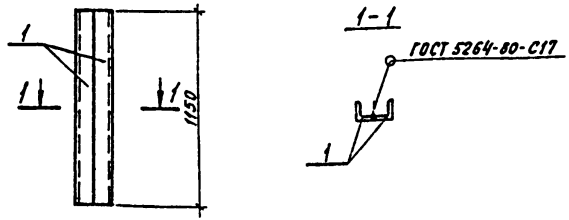

Формат	Зона	Поз.	Обозначение	Наименование	Кол.	Примеч.
				Детали		Масса, кг
Б4		1	ТП КЖИ МН8.1	Уголок $\frac{5-100\times100\times10\ ГОСТ\ 8509-72^{*}}{В\ Ст3\ кп2\ ГОСТ\ 535-79}$ L=1150	2	12.4

Изделие закладное покрасить масляной краской ГОСТ 8292-75 за 2 раза по грунтовке ПФ-020

Привязан:

Инв №:

Провер.	Баранова		
Ст. инж.	Крымский		
Рук. гр.	Баранова		
Гип	Сычев		
Гл. констр	Шапиро		
Н. контр.	Сычев		
Нач. отд.	Красавин		

ТП 902-9-24.84 -КЖИ. МН8

Изделие закладное МН8

Стадия	Масса	Масштаб
РП	34.8кг	1:20
Лист	Листов 1	

ЦНИИЭП инженерного оборудования г. Москва

Альбом IV

Типовой проект 902-9-24.84

Инв.№ подл. | Подпись и дата | Взам. инв.№

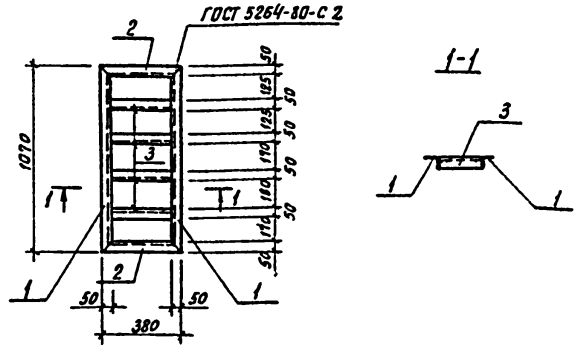

Формат	Зона	Поз.	Обозначение	Наименование	Кол.	Прим.
				Детали		
Б4		1	ТП КЖИ. РМ4. 1	Уголок $\frac{5-50\times50\times5\ ГОСТ\ 8509-72^{*}}{В\ Ст3кп2-Т\ ГОСТ\ 535-79}$ ℓ=1070	2	4.04
Б4		2	.2	Уголок $\frac{5-50\times50\times5\ ГОСТ\ 8509-72^{*}}{В\ Ст3кп2-Т\ ГОСТ\ 535-79}$ ℓ=380	2	1.43
Б4		3	.3	Уголок $\frac{5-50\times50\times5\ ГОСТ\ 8509-72^{*}}{В\ Ст3\ кп2-Т\ ГОСТ\ 535-79}$ ℓ=280	4	1.05

Металлические конструкции окрашиваются масляной краской (ГОСТ 695-77) за 2 раза по грунтовке

Привязан

Инв№

Провер.	Баранова		
Ст. инж.	Крымский		
Рук. гр	Баранова		
Гип	Сычев		
Гл конст	Шапиро		
Н-контр.	Сычев		
Нач отд	Красавин		

ТП 902-9-24.84 БЖИ-РМ4

Решетка металлическая (РМ4)

Стадия	Масса	Масштаб
РП	15.14	1:20
Лист	Листов 1	

ЦНИИЭП инженерного оборудования г. Москва

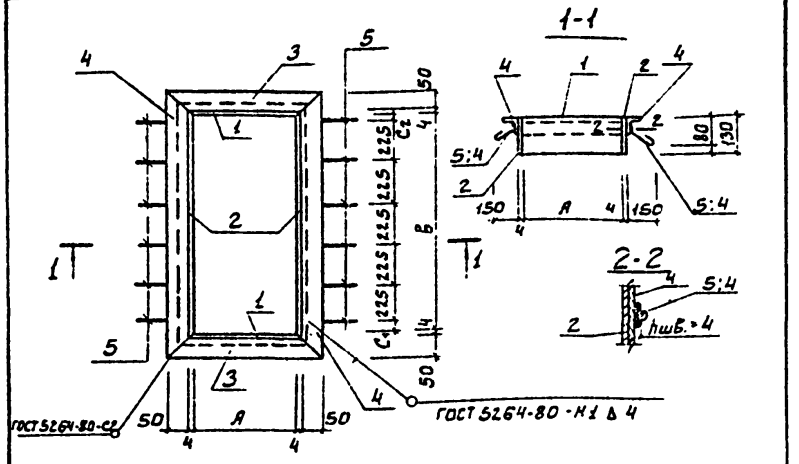

Обозначение	Марка	Размеры, мм A	B	C_1	C_2		Масса, кг
т.п. -КЖСИ РМ5	РМ5	1000	570	60	60		26.82
т.п. -01	РМ6	505	1255	65	65		29.68

Привязан:

Инв.№

ТП 902-9-24.84 КЖИ РМ5 СБ

Провер.	Баранова	
Ст.инж.	Киселева	
Рук.гр	Баранова	
Гип	Сычев	
Н.контр	Сычев	
Нач.отд.	Красавин	

Изделие закладное (РМ5, РМ6)

Стадия	Масса	Масштаб
РП	см. табл.	1:20
Лист 1	Листов 2	

ЦНИИЭП инженерного оборудования г. Москва

Типовой проект 902-9-24.84 Альбом IV

Инв.№ подл. | Подпись и дата | Взам.инв.№

Формат	Зона	Поз.	Обозначение	Наименование	Кол.	Примеч.
				Документация		
			т.п. -КЖСИ.РМ1 СБ	Сборочный чертеж		
				Переменные данные для исполнений		
				т.п. -КЖСИ РМ5 СБ		
				Детали		
Б.4		1	ТП КЖИ.РМ5.1	Полоса $\frac{Б-4\times130\ ГОСТ\ 82-70^*}{Вст3кп2\ ГОСТ\ 14637-79}$ ℓ=400	2	4,11 кг
Б.4		2	.2	Полоса $\frac{Б-4\times130\ ГОСТ\ 82-70^*}{Вст3кп2\ ГОСТ\ 14637-79}$ ℓ=570	2	2,33 кг
Б.4		3	.3	Уголок $\frac{Б-50\times50\times5\ ГОСТ\ 8509-72}{Вст3кп-2-1\ ГОСТ\ 535-79}$ ℓ=1109	2	4,18 кг
Б.4		4	.4	Уголок $\frac{Б-50\times50\times5\ ГОСТ\ 8509-72}{Вст3кп-2-1\ ГОСТ\ 535-79}$ ℓ=678	2	2,55 кг
Б.4		5	.5	ФБ.1 ГОСТ 5781-82 ℓ=200	12	0,04 кг
				т.п. -КЖСИ РМ5-01		
				Детали		
Б.4		1	ТП КЖИ.РМ5-01.1	Полоса $\frac{Б-4\times130\ ГОСТ\ 82-70^*}{Вст3кп2\ ГОСТ\ 14637-79}$ ℓ=513	2	2,09 кг
Б.4		2	.2	Полоса $\frac{Б-4\times130\ ГОСТ\ 82-70^*}{Вст3кп2\ ГОСТ\ 14637-79}$ ℓ=1255	2	5,17 кг
Б.4		3	.3	Уголок $\frac{Б-50\times50\times5\ ГОСТ\ 8509-72}{Вст3кп-2-1\ ГОСТ\ 535-79}$ ℓ=613	2	2,31 кг
Б.4		4	.4	Уголок $\frac{Б-50\times50\times5\ ГОСТ\ 8509-72}{Вст3кп-2-1\ ГОСТ\ 535-79}$ ℓ=1363	2	5,13 кг
Б.4		5	.5	ФБ.1 ГОСТ 5781-82 ℓ=200	12	0,04 кг

Закладные изделия окрасить масляной краской ГОСТ 625-77 за 2 раза по грунтовке ПФ-020.

Привязан:

Инв.№

Провер.	Баранова	
Ст.инж.	Киселева	
Рук.гр	Баранова	
Гип	Сычев	
Н.контр	Сычев	
Нач.отд.	Красавин	

ТП 902-9-24.84 -КЖИ.РМ5

Изделие закладное (РМ5, РМ6)

Стадия	Лист	Листов
РП	2	

ЦНИИЭП инженерного оборудования г. Москва

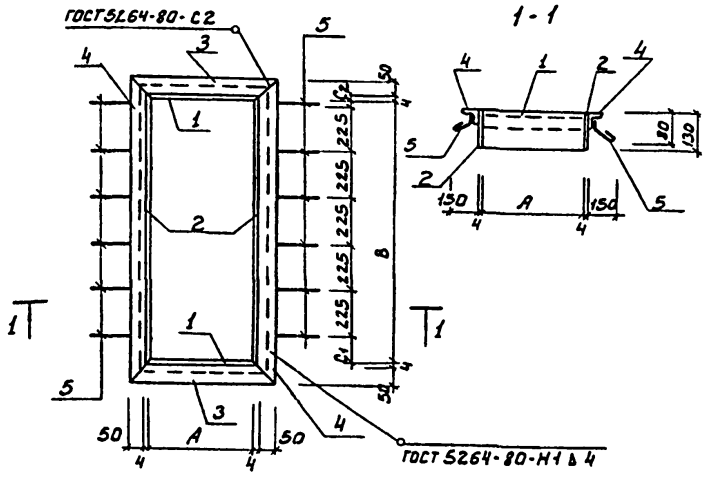

Обозначение	Марка	Размеры, мм А	В	С1	С2		Масса кг
т.п. -КЖИ РМ7 СБ	РМ7	1000	1483	66	67		48.28 кг
т.п. -01	РМ8	510	1250	63	62		35.30 кг

Привязан:

Инв.№

Провер.	Баранова		
Ст.инж.	Киселева		
Рук.гр.	Баранова		
ГИП	Сычев		
Гл.констр.	Шапиро		
Н.контр.	Сычев		
Нач.отд.	Красавин		

ТП 902-9-24.84 КЖИ.РМ7 СБ

Изделие закладное РМ7; РМ8.

Стадия	Масса	Масштаб
РП		1:50
Лист 1	Листов: 2	

ЦНИИЭП инженерного оборудования г. Москва

Типовой проект 902-9-24.84 Альбом V

Инв.№ подл. | Подпись и дата | Взам.инв.№

Формат	Зона	Поз.	Обозначение	Наименование	Кол.	Примеч.
				Документация		
			т.п. -КЖИ РМ3 СБ	Сборочный чертеж		
			Переменные данные для исполнений			
				т.п. -КЖИ РМ7 СБ.		
				Детали		
Б.Ч		1	ТП -КЖИ РМ7.1	Полоса Б-4×180 ГОСТ 82-70* Вст 3кп2 ГОСТ 14637-79 ℓ=1008	2	5.69 кг
Б.Ч		2	.2	Полоса Б-4×180 ГОСТ 82-70* Вст 3кп2 ГОСТ 14637-79 ℓ=1483	2	8.09 кг
Б.Ч		3	.3	Уголок Б-50×50×5 ГОСТ 8509-72 Вст 3кп-2 ГОСТ 535-79 ℓ=1100	2	4.11 кг
Б.Ч		4	.4	Уголок Б-50×50×5 ГОСТ 8509-72 Вст 3кп-2 ГОСТ 535-79 ℓ=1591	2	6.01 кг
Б.Ч		5	.5	ф6 AI ГОСТ 5781-82 ℓ=200	12	0.04 кг
				т.п. -КЖИ РМ7-01		
				Детали		
Б.Ч		1	ТП КЖИ.РМ7-01.1	Полоса Б-4×180 ГОСТ 82-70* Вст 3кп2 ГОСТ 14637-79 ℓ=518	2	2.93 кг
Б.Ч		2	.2	Полоса Б-4×180 ГОСТ 82-70* Вст 3кп2 ГОСТ 14637-79 ℓ=1250	2	7.06 кг
Б.Ч		3	.3	Уголок Б-50×50×5 ГОСТ 8509-72 Вст 3кп-2 ГОСТ 535-79 ℓ=618	2	2.33 кг
Б.Ч		4	.4	Уголок Б-50×50×5 ГОСТ 8509-72 Вст 3кп-2 ГОСТ 535-79 ℓ=1358	2	5.12 кг
Б.Ч		5	.5	ф6 AI ГОСТ 5781-82 ℓ=200	12	0.04 кг

Закладные изделия окрасить масляной краской ГОСТ 625-77 за 2 раза по грунтовке ПФ-020.

Привязан:

Инв.№

Провер.	Баранова		
Ст.инж.	Киселева		
Рук.гр.	Баранова		
ГИП	Сычев		
Гл.констр.	Шапиро		
Н.контр.	Сычев		
Нач.отд.	Красавин		

ТП 902-9-24.84 КЖИ, РМ7

Изделие закладное РМ7; РМ8.

Стадия	Лист	Листов
РП	2	

ЦНИИЭП инженерного оборудования г. Москва

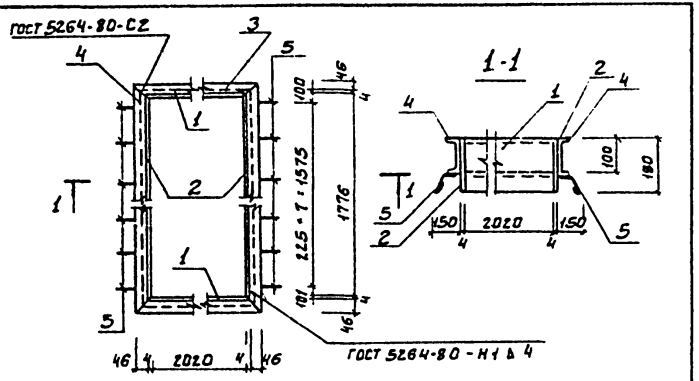

Формат	Зона	Поз.	Обозначение	Наименование	Кол	Примеч.
				Детали		
Б.4		1	ТП КЖИ. РМ9. 1	Полоса $\frac{Б-4\cdot180\ ГОСТ\ 82-70^{*}}{ВСт3кп2\ ГОСТ\ 14637-79}$ ℓ=1003	2	11.30кг
Б.4		2	.2	Полоса $\frac{Б-4\cdot180\ ГОСТ\ 82-70^{*}}{ВСт3кп2\ ГОСТ\ 14637-79}$ ℓ=1776	2	10.2 кг
Б.4		3	.3	Швеллер С10 ГОСТ 8240-72 ℓ=2108	2	18.10кг
Б.4		4	.4	Швеллер С10 ГОСТ 8240-72 ℓ=1876	2	16.13кг
Б.4		5	.5	ФБ АI ГОСТ 5781-82 ℓ=200	16	0.04кг

Закладное изделие окрасить масляной краской ГОСТ 695-77 за 2 раза по грунтовке ПФ-020.

ПРИВЯЗАН

ИНВ №

ТП 902-9-24.84 -КЖИ. РМ9

Провер.	Баранова		
Рт. инж.	Киселева		
Рук. гр.	Баранова		
ГИП	Сычев		
Гл. констр.	Шалимо		
Н. контр.	Сычев		
Нач. отд.	Красагин		

ИЗДЕЛИЕ ЗАКЛАДНОЕ (РМ9)

Стадия	Масса	Масштаб
РП	112.15	1:50
Лист	Листов 1	

ЦНИИЭП инженерного оборудования г. Москва

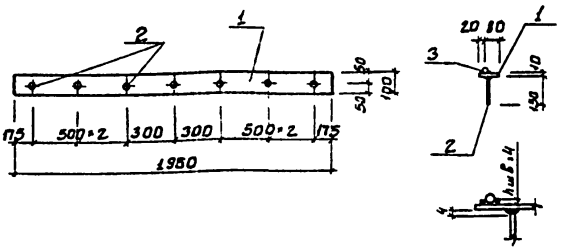

Формат	Зона	Поз.	Обозначение	Наименование	Кол.	Примечание
				Детали		
Б4		1		Полоса $\frac{5-10\times100\ ГОСТ\ 103-76}{Вст3кп2\ ГОСТ\ 535-79}$ ℓ=2950	1	23.2кг
Б4		2		ф6АI, ГОСТ 5781-82; ℓ = 150	7	0.03кг
Б4		3		ф16АI, ГОСТ 5781-82; ℓ = 2950	1	4.7кг

1. В спецификации в графе „примечание" указана масса одной детали.
2. Закладное изделие окрасить масляной краской (ГОСТ 695-77) за 2 раза по грунтовке ПФ-020.

Привязан:

Инв. №

ТП 902-9-24.84 КЖИ-МН5			
Изделие закладное (МН5)	Стадия	Масса	Масштаб
	РП	28.1кг	1:2.0
	Лист:	Листов:	
	ЦНИИЭП инженерного оборудования г. Москва		

Провер.	Баранова	
Ст. инж.	Крымский	
Рук. гр.	Баранова	
ГИП	Сычев	
Гл. констр.	Шапиро	
Н. контр.	Сычев	
Начотд.	Красавин	

Типовой проект 902-9-24.84 Альбом IV

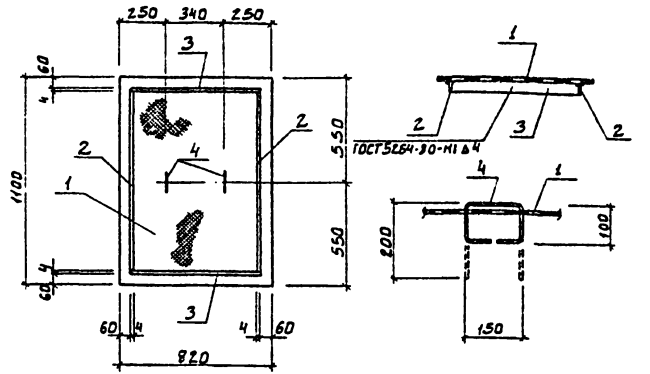

Формат	Зона	Поз.	Обозначение	Наименование	Кол	Примечание
				Детали		
Б4		1		Сталь рифл. δ5; ГОСТ 8568-77; 0.92м²	1	39.3кг
Б4		2		Полоса $\frac{5-4\times40\ ГОСТ\ 103-76}{Вст3кп2\ ГОСТ\ 535-79}$ ℓ=970	2	1.2кг
Б4		3		Полоса $\frac{5-4\times40\ ГОСТ\ 103-76}{Вст3кп2\ ГОСТ\ 535-79}$ ℓ=690	2	0.9кг
Б4		4		ф10АI, ГОСТ 5781-82; ℓ=550	2	0.3кг

1. В спецификации в графе „примечание" указана масса одной детали.
2. Металлические изделия покрасить масляной краской (ГОСТ 695-77) за 2 раза по грунтовке ПФ-020.

Привязан:

Инв. №

ТП 902-9-24.84 КЖИ-Щ1			
Щит (Щ1)	Стадия	Масса	Масштаб
	РП	44.1	
	Лист:	Листов:	
	ЦНИИЭП инженерного оборудования г. Москва		

Провер.	Баранова	
Ст. инж.	Крымский	
Рук. гр.	Баранова	
ГИП	Сычев	
Гл. констр.	Шапиро	
Н. контр.	Сычев	
Начотд.	Красавин	

Инв. № подл. | Подпись и дата | Взам. инв. №

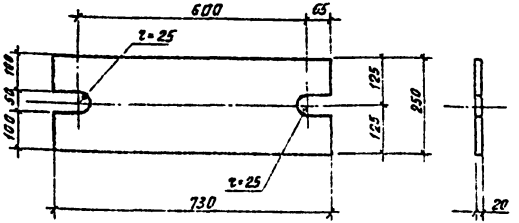

Деталь соединительную покрасить масляной краской гост 695-77 за 2 раза по грунтовке ПФ-020

Привязан

Инв.№

Провер.	Баранова		
Инж	Ананьева		
Рук гр	Баранова		
ГИП	Сычев		
Гл.констр	Шалиро		
Н.контр	Сычев		
Нач отд	Красавин		

ТП 902-9-24.84 КЖИ. МС3

ДЕТАЛЬ СОЕДИНИТЕЛЬНАЯ (МС3)

Стадия	Масса	Масштаб
РП	28.7кг	1:10

Лист Листов 1

Лист: Б-20 ГОСТ 19903-74* / В Ст3 кп2-1, ГОСТ 14637-79

ЦНИИЭП инженерного оборудования г. Москва

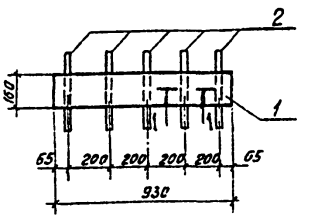

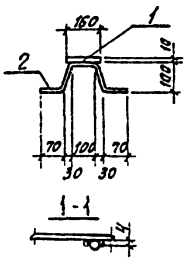

Формат	Зона	Поз.	Обозначение	Наименование	Кол	Примеч.
				Детали		
Б4		1	ТП КЖИ МН2 1	Полоса Б-10×160, ГОСТ 103-76 / В Ст3 кп2-1, ГОСТ 535-79	1	11.7кг
Б4		2	2	ФВАШ, ГОСТ 5781-82; ℓ=450	5	0.18кг

1. В спецификации в графе, примечание* указана масса одной детали.
2. Сварку производить электродами типа Э-42, гост 9467-75.
3. Закладную деталь покрасить масляной краской гост 695-77 по грунтовке ПФ-020.

Привязан

Инв.№

Инв.№ подл. | Подпись и дата | Взам. инв.№

Провер.	Баранова		
Инж	Ананьева		
Рук гр	Баранова		
ГИП	Сычев		
Гл.констр	Шалиро		
Н.контр	Сычев		
Нач отд	Красавин		

ТП 902-9-24.84 КЖИ. МН2

ИЗДЕЛИЕ ЗАКЛАДНОЕ (МН2)

Стадия	Масса	Масштаб
РП	12.6кг	1:20

Лист Листов 1

ЦНИИЭП инженерного оборудования г. Москва

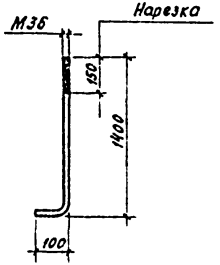

Привязан:

Инв №:

Провер	Баранова		
Рук гр	Баранова		
ГИП	Сычев		
Гл. констр	Шапиро		
Н. контр	Сычев		
Нач отд	Красавин		

ТП 902-9-24.84 - КЖИ. А1

Анкерный болт А1

Стадия	Масса	Масштаб
РП	12.0 кг	1:20

Лист | Листов 1

Круг В-36 ГОСТ 2590-71* / В СТ3 КП2-II ГОСТ 535-79

ЦНИИЭП инженерного оборудования г. Москва

gost.e-ecolog.ru

Альбом IV

Типовой проект 902-9-24.84

Взам. инв №

Подпись и дата

Инв № подл

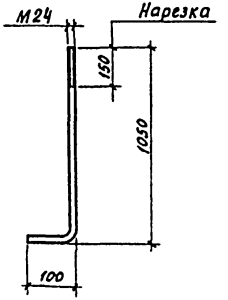

Привязан:

Инв. №:

Провер	Баранова		
Ст. инж.	Крымский		
Рук. гр.	Баранова		
ГИП	Сычев		
Гл. констр	Шапиро		
Н. контр	Сычев		
Нач отд	Красавин		

ТП 902-9-24.84 - КЖИ А2

Анкерный болт (А2)

Стадия	Масса	Масштаб
РП	4.1 кг	1:20

Лист | Листов 1.

Круг В-24 ГОСТ 2590-71* / В СТ3 КП2-II ГОСТ 535-79

ЦНИИЭП инженерного оборудования г. Москва

19751-04 (57)