ТИПОВЫЕ ПРОЕКТНЫЕ РЕШЕНИЯ

901-8-016.88

Станция опреснения воды с электродиализными установками ЭОУ-НИИПМ-25 производительностью 50 м³/сут

АЛЬБОМ 2

ТХН Нетиповые технологические конструкции стр. 3÷56

gost.e-ecolog.ru

ТИПОВЫЕ ПРОЕКТНЫЕ РЕШЕНИЯ

901-8-016.88

СТАНЦИЯ ОПРЕСНЕНИЯ ВОДЫ С ЭЛЕКТРОДИАЛИЗНЫМИ УСТАНОВКАМИ ЭОУ-НИИПМ-25 ПРОИЗВОДИТЕЛЬНОСТЬЮ 50 $м^3$/СУТ

АЛЬБОМ 2

ПЕРЕЧЕНЬ АЛЬБОМОВ

Альбом 1	ПЗ	Пояснительная записка
	ТХ	Технологические решения
	ПВ	Отопление и вентиляция
	АС	Вариант строительной части в комплектно-блочном исполнении
Альбом 2	ТХН	Нетиповые технологические решения
Альбом 3	ЭМ	Электрооборудование и автоматизация
Альбом 4	СО	Спецификации оборудования
Альбом 5	ВМ	Ведомости потребности в материалах
Альбом 6	С	Сметы

РАЗРАБОТАНЫ

Союзгипроводхозом

Главный инженер института О.Л.Леонтьев

Главный инженер проекта В.А.Косарев

УТВЕРЖДЕНЫ И ВВЕДЕНЫ В ДЕЙСТВИЕ Минводхозом СССР

ПРОТОКОЛ ОТ 10.10.88 №45

СОДЕРЖАНИЕ

Обозначение	Наименование	Стр.
	Блок БАО-3	3-30
БАО-3.100.00	Блок технологический	
	Спецификация	3-4
БАО-3.100.00СБ	Блок технологический	
	Сборочный чертеж	5
	Стол для мембран	31-51
Т-1319.100.00	Стол для мембран	
	Спецификация	31
Т1319.100.00СБ	Стол для мембран	
	Сборочный чертеж	32
	Блок БРО	52-54
БРО.100.00	Блок рабочего отопления	
	Спецификация	52
БРО.100.00 СБ	Блок рабочего отопления	
	Сборочный чертеж	53
	Комплект КАО	55-56
КАО.210.00	Стойка	55
	Спецификация	
КАО.210.00СБ	Стойка	55
	Сборочный чертеж	

Формат	Зона	Поз.	Обозначение	Наименование	Кол.	Приме-чание
				Документация		
А3			БАО-3.100.00 СБ	Сборочный чертеж		
				Сборочные единицы		
А4		1	БАО-2.130.00	Трубопровод	3	4,5 кг
А4		2	БАО-3.110.00	Стойка	1	
А4		3	БАО-3.120.00	Колено	3	
А4		4	БАО-3.130.00	Колено	3	
А4		5	БАО-3.140.00	Патрубок	1	
		6	-01	Патрубок	1	
А4		7	БАО-3.150.00	Трубопровод	1	
				Детали		
А4		11	БАО-2.100.03	Хомут	1	0,15 кг
А4		12	БАО-3.100.01	Патрубок	1	
		13	-01	Патрубок	4	
		14	-02	Патрубок	2	
А4		15	БАО-03.100.02	Патрубок	3	

Изм.	Лист	№ докум.	Подп.	Дата
Разраб.		Губанова		22.11.88
Пров.		Бояринов		22.11.88
Н.контр.		Озотова		22.11.88
Утв.		Косарев		22.11.88

БАО-3.100.00

Блок технологический

Лит.	Лист	Листов
	1	4

Союзгипроводхоз имени Е.Е. Алексеевского г. Москва

Формат	Зона	Поз.	Обозначение	Наименование	Кол.	Приме-чание
А4		18	БАО-3.100.03	Прокладка	6	
		19	-01	Прокладка	3	
		20	-02	Прокладка	22	
				Стандартные изделия		
				Болты ГОСТ 7798-70		
		24		М8×20.58.02	12	0,013 кг
		25		М12×40.58.02	24	0,07 кг
		26		М12×55.58.02	24	0,07 кг
		27		М16×65.58.02	76	0,145 кг
		28		М18×50.58.02	12	0,152 кг
		31		Винт 8М8-8g×10.58.02 ГОСТ 17473-80	2	0,003 кг
				Гайки ГОСТ 5915-70		
		34		М8-6Н.5.02	12	0,005 кг
		35		М12-6Н.5.02	24	0,015 кг
		36		М16-6Н.5.02	76	0,033 кг
		37		М18-6Н.5.02	12	0,048 кг

Формат	Зона	Поз.	Обозначение	Наименование	Кол.	Примечание
				Шайбы ГОСТ 11371-78		
		40		8.04.02	12	0.0023кг
		41		12.04.02	24	0.004кг
		42		16.04.02	76	0.0113кг
		44		Шайба 18.04.02	12	0.054кг
				ГОСТ 10906-78		
		50		Контргайка 25-Ц	6	0.076кг
				ГОСТ 8968-75		
		53		Муфта 25-Ц	6	0.163кг
				ГОСТ 8966-75		
		56		Сгон 25-Ц	15	0.243кг
				ГОСТ 8969-75		
		59		Тройник Ц-25	6	0.318кг
				ГОСТ 8948-75		
		61		Угольник Ц-25	9	0.229кг
				ГОСТ 8946-75		

Формат	Зона	Поз.	Обозначение	Наименование	Кол.	Примечание
		64		Вентиль фланцевый	3	5,5кг
				15ч75п1 Ду 25		
				ГОСТ 24095-80		
		65		Вентиль муфтовый	6	1.75кг
				15ч8р2 Ду 25		
				ГОСТ 24095-80		
		66		Вентиль фланцевый	9	11.2кг
				15ч75п1 Ду 40		
				ГОСТ 24095-80		
		69		Насос ВКС 2/26 А	1	100кг
				ГОСТ 10392-80		эл. двиг.
						4А100L4У3
		70		Насос ВКС 2/26 Б	2	100кг
				ГОСТ 10392-80		эл. двиг.
						4А100L4У3
				Прочие изделия		
		73		Установка для	3	50кг
				обеззараживания		
				воды ОВ-1П		
				ТУ 204 РСФСР-928-77		

БАО-3.100.00.СБ

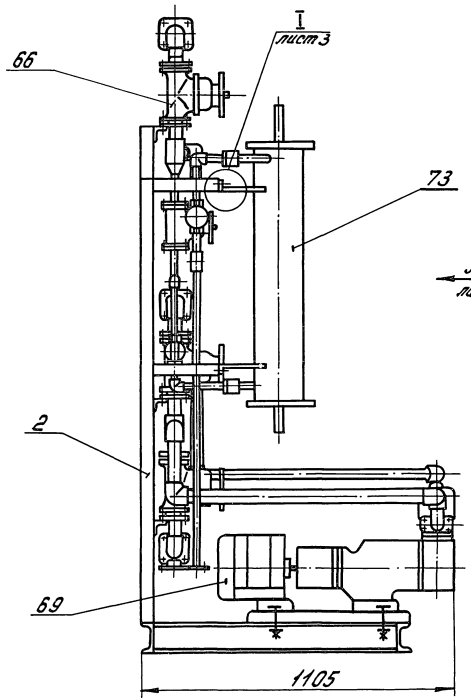

1. Размеры для справок.
2. Проверить на герметичность давлением воды Рраб. 1,5 МПа. Утечки и потения не допускаются.

					БАО-3.100.00.СБ		
Изм.	Лист	№ докум.	Подп.	Дата	Блок технологический. Сборочный чертеж	Лит.	Масса	Масшт.
Разраб.		Субанова					802	1:10
Пров.		Бородинов				Лист 1	Листов 5	
Т.контр.								
Н.контр.		Изотова				СОЮЗГИПРОВОДХОЗ имени Е.Е. Красовского г. Москва		
Утв.		Косарев						

Вид А лист 1

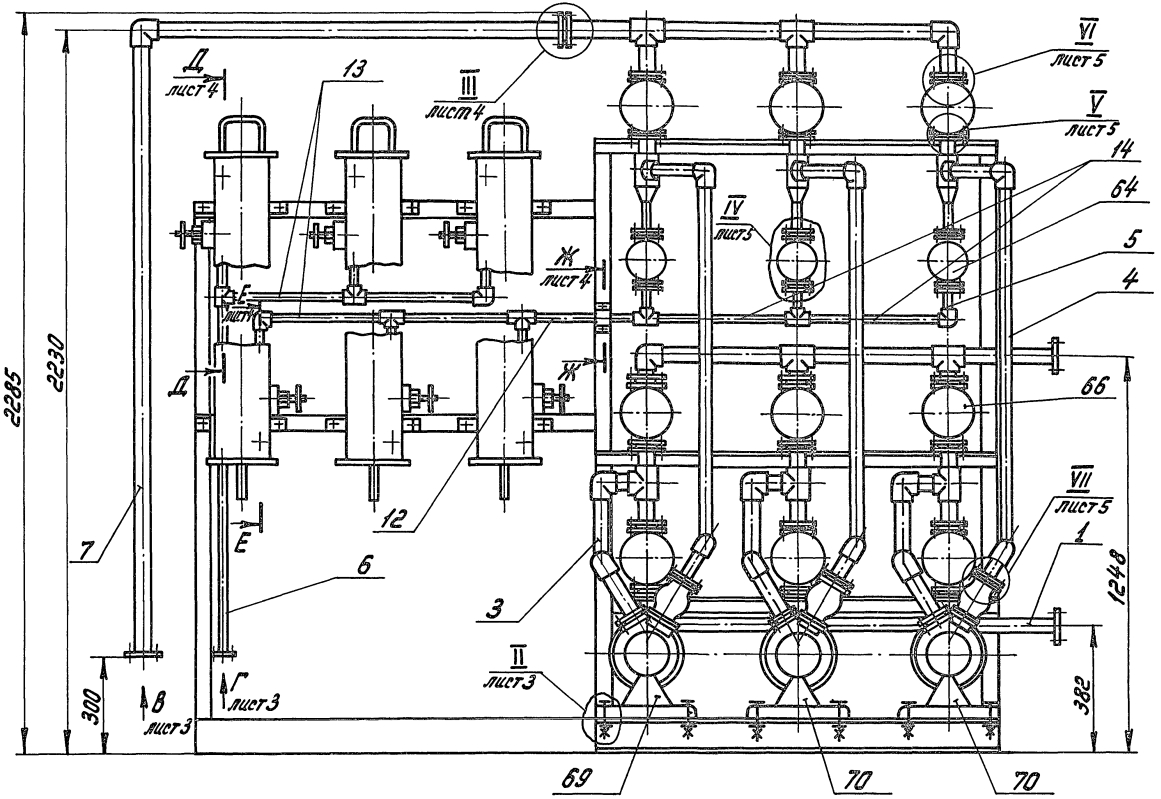
Д
лист 4
13
III
лист 4
VI
лист 5
V
лист 5
14
64
5
4
IV
лист 5
Ж
лист 4
Е
лист 4
Д
Ж
66
VII
лист 5
1
12
7
6
3
II
лист 3
Г
лист 3
В
лист 3
2285
2230
300
1248
382
69
70
70

Вид Б лист 1

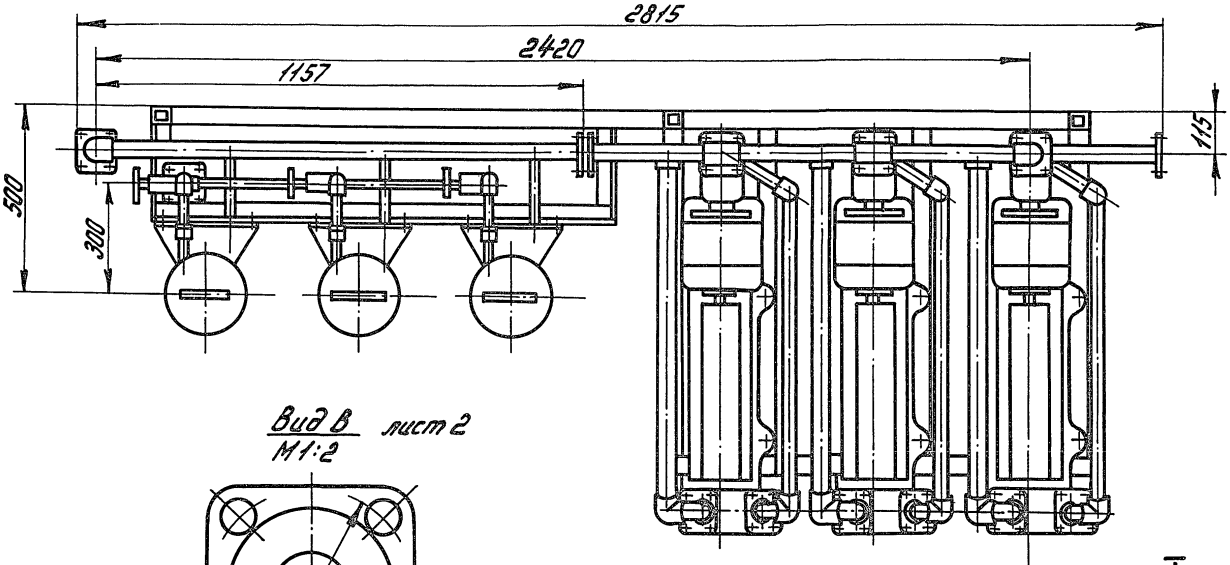

Вид В
М1:2 лист 2

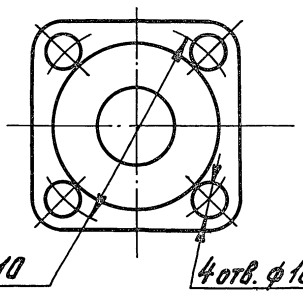

Вид Г
М1:2 лист 2

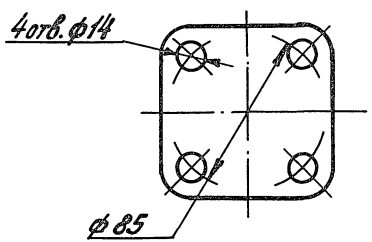

I
М1:1 лист 1

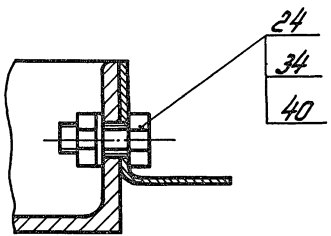

II
М1:2 лист 2

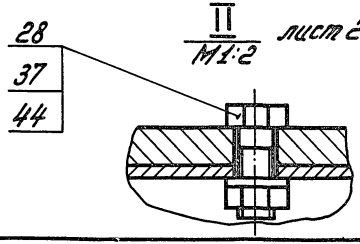

Д-Д
М1:2
лист 2

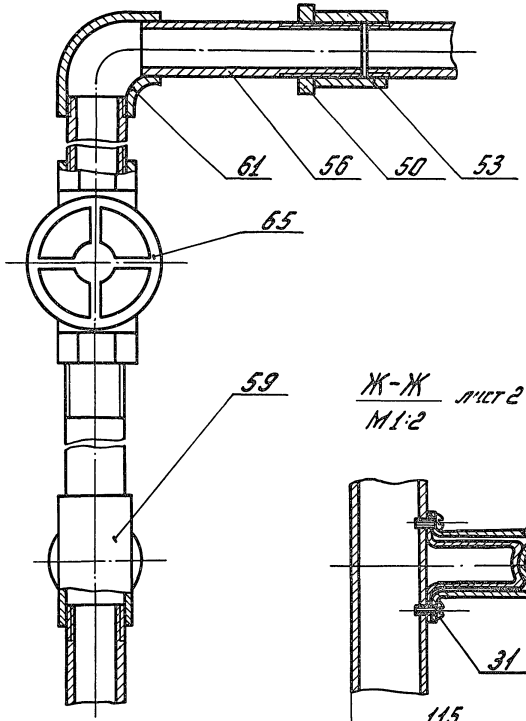

Ж-Ж
М1:2
лист 2

III
М1:2
лист 2

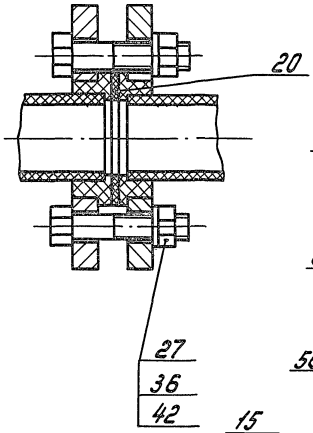

Е-Е
М1:2
лист 2

V
М1:2 лист 2

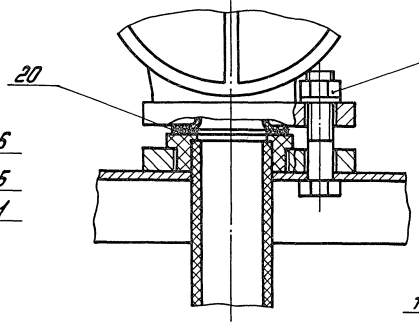

IV
М1:2 лист 2

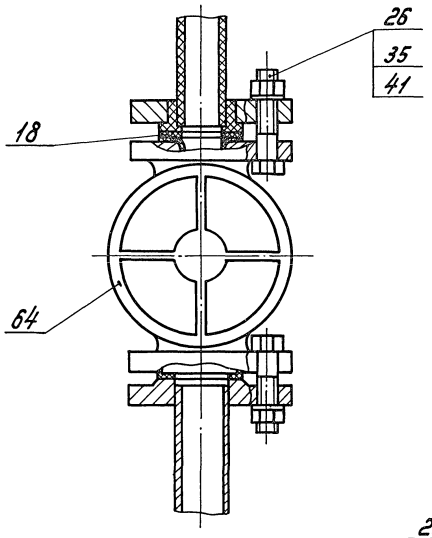

VII
М1:2 лист 2

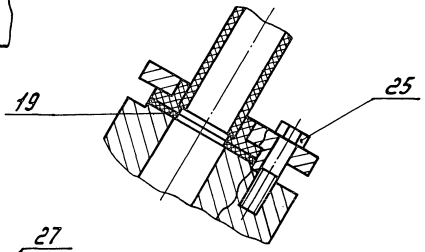

VI
М1:2 лист 2

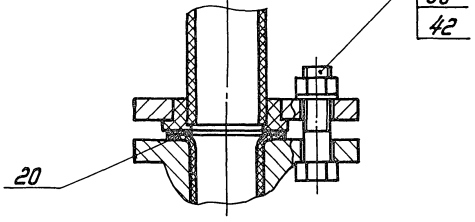

Формат	Зона	Поз.	Обозначение	Наименование	Кол.	Примечание
				Документация		
А3			БАО-2.130.00 СБ	Сборочный чертеж		
				Детали		
А4		1	БАО-2.120.01	Фланец	4	0.8 кг
				Патрубок		
				Труба ПВД 50С		
				„питьевая" ГОСТ 18599-83		
Б4		2	БАО-2.130.01	L = 88 - 0.87 мм	3	0.066 кг
Б4		3	БАО-2.130.02	L = 406 - 1.55 мм	2	0.3 кг
Б4		4	БАО-2.130.03	L = 308 - 1.3 мм	1	0.23 кг
				Стандартные изделия		
		8		Втулка ПВД 50С	4	0.04 кг
				ОСТ 6-05-367-74		
		9		Тройник ПВД 50С	2	0.165 кг
				ОСТ 6-05-367-74		
		10		Угольник ПВД 50С	1	0.04 кг
				ОСТ 6-05-367-74		

Изм.	Лист	№ докум.	Подп.	Дата	БАО-2.130.00		
Разраб.		Кузьмичева	[signature]	25.01.86	Трубопровод	Лит.	Лист	Листов
Пров.		Бояринов	[signature]	11.86				
Н. контр.		Изотова	[signature]	22.11.88		СОЮЗГИПРОВОДХОЗ имени Е.Е. Алексеевского г. Москва		
Утв.		Бояринов	[signature]	06.11.88				

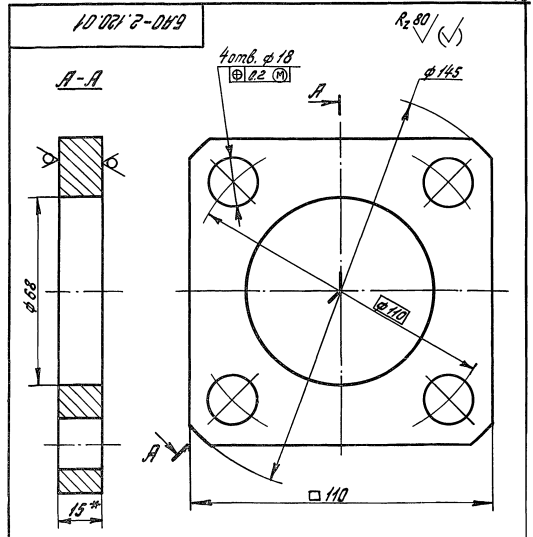

1. * Размер для справок.
2. Отклонение центрального угла между осями двух любых отверстий ± 5'.
3. Предельные отклонения размеров: H14, h14.

Изм.	Лист	№ докум.	Подп.	Дата	БАО-2.120.01			
Разраб.		Кузьмичева	[signature]	25.01.86	Фланец	Лит.	Масса	Масшт.
Пров.		Бояринов	[signature]	11.86 г.			0.8	1:1
Т. контр.						Лист	Листов 1	
Н. контр.		Изотова	[signature]	22.11.88	Лист Б-ПН-15 ГОСТ 19903-74	СОЮЗГИПРОВОДХОЗ имени Е.Е. Алексеевского г. Москва		
Утв.		Бояринов	[signature]	06.11.88	В Ст3сп2 ГОСТ 14637-79			

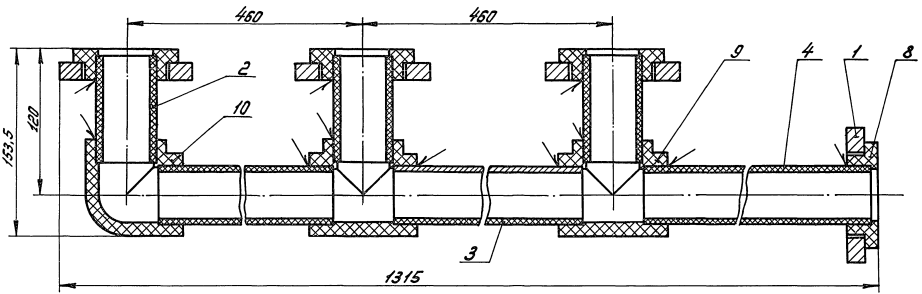

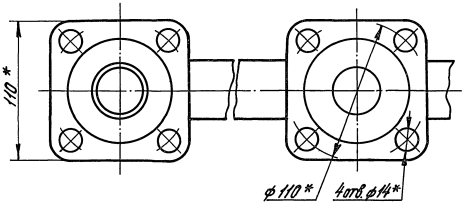

1. * Размеры для справок.
2. Сварку производить нагретым инструментом.
3. Предельные отклонения размеров: $\pm\frac{IT16}{2}$.
4. Испытать на герметичность жидкостью давлением 1,5 Р раб. Утечки и потения не допускаются.

					БАО-2.130.00 СБ			
Изм.	Лист	№ докум.	Подп.	Дата	Трубопровод. Сборочный чертеж	Лит.	Масса	Масшт.
Разраб.		Кузьмичева		25.01.83			4,5	1:2
Пров.		Бодринов		11.8.83		Лист	Листов 1	
Т.контр.						СОЮЗГИПРОВОДХОЗ имени Е.Е. Алексеевского г. Москва		
Н.контр.		Изотова		22.11.83				
Утв.		Бодринов		22.11.83				

Формат	Зона	Поз.	Обозначение	Наименование	Кол.	Примечание
				Документация		
А3			БАО-3.110.00 СБ	Сборочный чертеж		
				Детали		
Б4		1	БАО-3.110.01	Основание	1	20.7 кг
				Швеллер 10-ГОСТ 8240-72		
				ВСт3сп2-1-ГОСТ 535-79		
				L = 2420 h 14 мм		
А4		2	БАО-3.110.02	Связь	6	
Б4		3	БАО-3.110.03	Основание	1	10.4 кг
				Швеллер 10-ГОСТ 2240-72		
				ВСт3сп2-1-ГОСТ 535-79		
				L = 1220 h 14 мм		
Б4		4	БАО-3.110.04	Стойка	2	9.2 кг
				Труба 45×45×4-10		
				ГОСТ 8639-82		
				L = 1789 h 14 мм		
Б4		5	БАО-3.110.05	Стойка	1	8.3 кг
				Труба 45×45×4-10		
				ГОСТ 8639-82		
				L = 1600 h 14 мм		

Изм.	Лист	№ докум.	Подп.	Дата	БАО-3.110.00			
Разраб.		Кузьмичева		16.05.88	Стойка	Лит.	Лист 1	Листов 2
Пров.		Бояринов		11.08.88		СОЮЗГИПРОВОДХОЗ имени Е.Е. Алексеевского г. Москва		
Н. контр.		Изотова		22.11.88				
Утв.		Бояринов		22.11.88				

Формат	Зона	Поз.	Обозначение	Наименование	Кол.	Примечание
Б4		6	БАО-3.110.06	Поперечина	2	10.3 кг
				Труба 45×45×4-10		
				ГОСТ 8639-82		
				L = 1200 h 14 мм		
А4		7	БАО-3 110.07	Полка	3	
А4		8	БАО-3 110.08	Полка	2	
А4		9	БАО-3 110.09	Стойка	2	
		10	-01	Стойка	2	
А4		11	БАО-3.110.10		1	

Изм.	Лист	№ докум.	Подп.	Дата	БАО-3.110.00	Лист 2

БАО-3.110.00 СБ

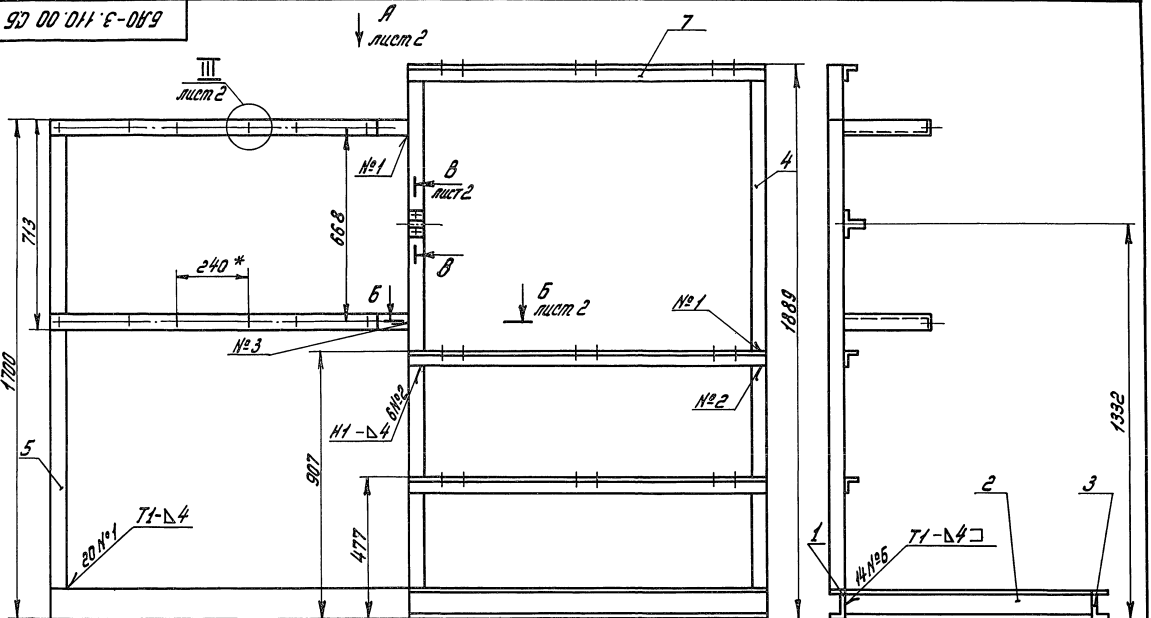

1. * Размеры для справок.

2. Предельные отклонения сварных соединения $\pm \frac{1T16}{2}$.
3. Сварка ручная дуговая по ГОСТ 5284-80.
4. ** Сварка ручная дуговая.
5. Шероховатость поверхности обрезки проката Rz80
6. Покрытие: грунтовка ГФ-0119 ГОСТ 23343-78, эмаль ЭП-51, серая ГОСТ 9640-85.

Изм.	Лист	№ докум.	Подп.	Дата	БАО-3.110.00 СБ		
Разраб.		Кузьмичева		12.08.88	Стойка	Лит.	Масса	Масшт.
Пров.		Бояринов		11.08	Сборочный чертеж		140.0	1:10
Т.контр.						Лист 1	Листов 2
Н.контр.		Изотова		22.11.88		СОЮЗГИПРОВОДХОЗ имени Е.Е. Алексеевского г. Москва	
Утв.		Бояринова		5.11.88			

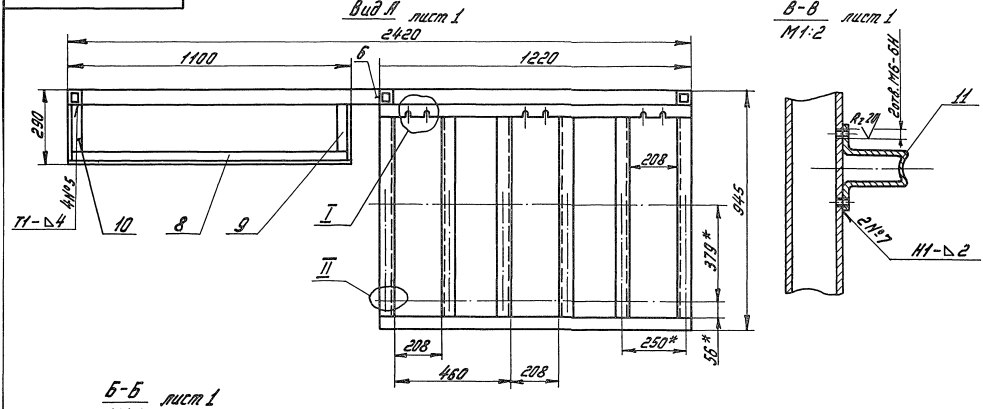

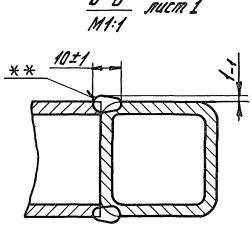

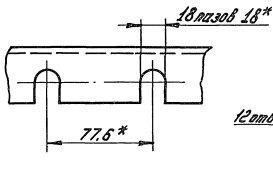

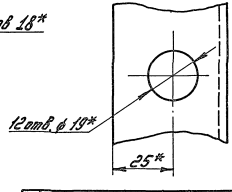

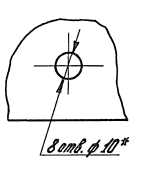

Изм.	Лист	№ докум.	Подп.	Дата	БАО-3.110.00 СБ	Лист 2

БАО-3.110.02

$R_z 80$

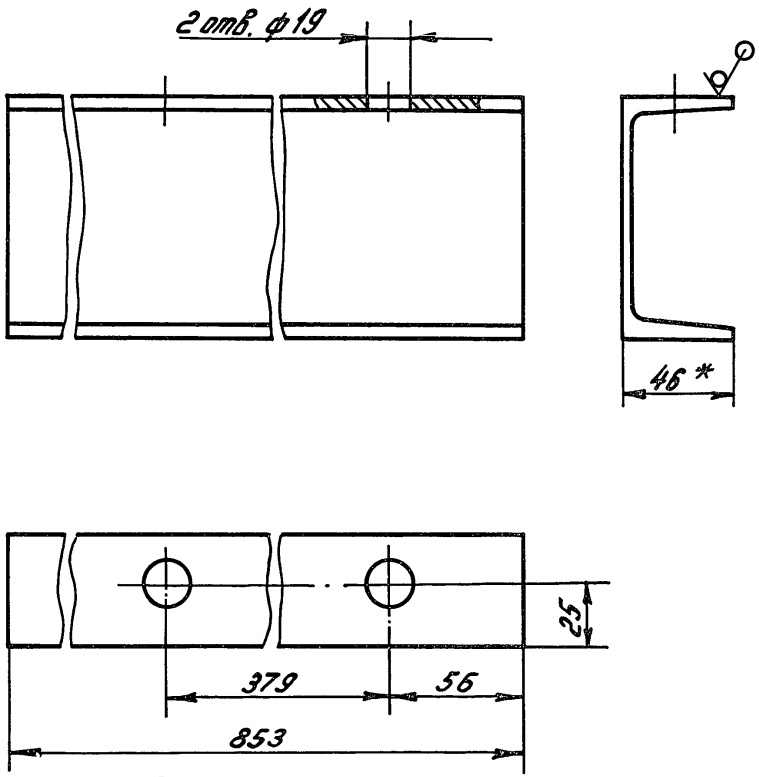

1. * Размер для справок.
2. Предельные отклонения размеров: H14, h14, $\pm \frac{IT14}{2}$

Изм.	Лист	№ докум.	Подп.	Дата	БАО-3.110.02		
Разраб.		Кузьмичев		16.05.88	Связь	Лит.	Масса: 7,0
Пров.		Бояринов		11.08			Масштаб 1:2
Т.контр.						Лист	Листов 1
Н.контр.		Изотова		22.11.88	Швеллер 10-ГОСТ 8240-72 / Ст3сп2-I-ГОСТ 535-79	Союзгипроводхоз имени Е.Е. Алексеевского г. Москва	
Утв.		Бояринов		6.11.88			

БАО-3.110.07

$R_z 80$

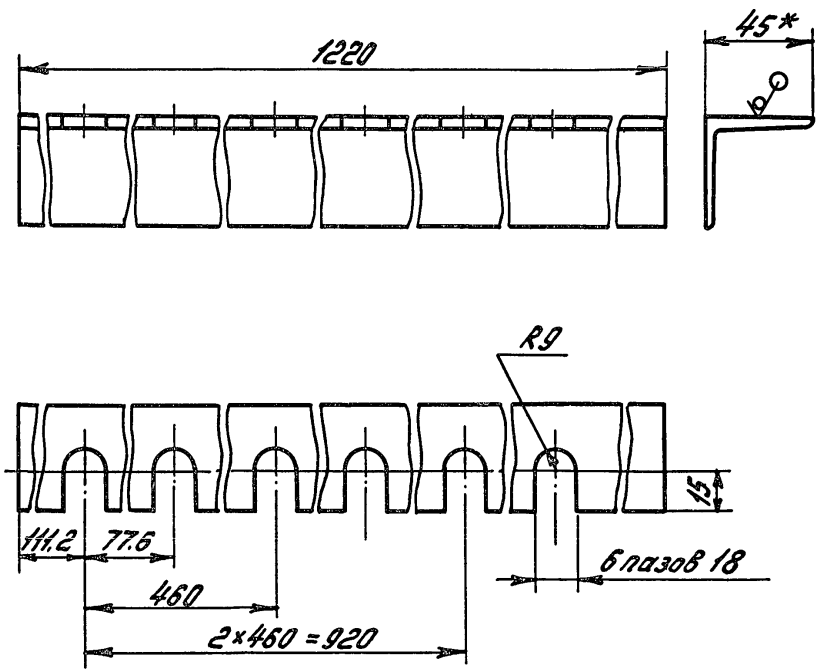

1. * Размер для справок.
2. Предельные отклонения размеров: H14, h14, $\pm \frac{IT14}{2}$

Изм.	Лист	№ докум.	Подп.	Дата	БАО-3.110.07		
Разраб.		Кузьмичев		16.05.88	Полка	Лит.	Масса: 3.2
Пров.		Бояринов		11.08			Масштаб 1:2
Т.контр.						Лист	Листов 1
Н.контр.		Изотова		22.11.88	Уголок 45×45×4 ГОСТ 8509-86 / Ст3сп2-I-ГОСТ 535-79	Союзгипроводхоз имени Е.Е. Алексеевского г. Москва	
Утв.		Бояринов		6.11.88			

БАО-3.110.08

Rz 80 (√)

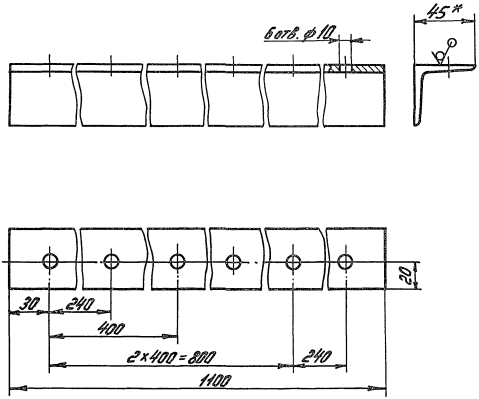

1. * Размер для справок.
2. Предельные отклонения размеров: H14, h14, $\pm\frac{IT14}{2}$

					БАО-3.110.08			
Изм.	Лист	№ докум.	Подп.	Дата	Полка	Лит.	Масса	Масшт.
Разраб.		Кузьмичева	[signature]	16.05.80			3.0	1:2
Пров.		Бояринов	[signature]	11.08		Лист	Листов 1	
Т. контр.								
Н. контр.		Изотова	[signature]	22.11.80	Уголок 45×45×4 ГОСТ 8509-86 / 8Ст3сп2-I-ГОСТ 535-79	СОЮЗГИПРОВОДХОЗ имени Е.Е. Алексеевского г. Москва		
Утв.		Бояринов	[signature]	15.01.81				

БАО-3.110.09

Rz 80 (√)

БАО-3.110.09

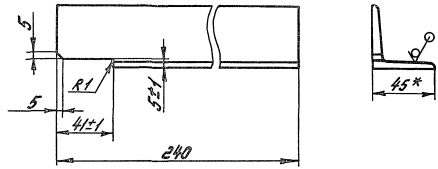

БАО-3.110.09-01 - зеркальное отражение
Остальное - см. БАО-3.110.09



1. * Размер для справок.
2. Неуказанные предельные отклонения размеров: h14; $\pm\frac{IT14}{2}$

					БАО-3.110.09			
Изм.	Лист	№ докум.	Подп.	Дата	Стойка	Лит.	Масса	Масшт.
Разраб.		Кузьмичева	[signature]	16.05.80			0.7	1:2
Пров.		Бояринов	[signature]	11.08		Лист	Листов 1	
Т. контр.								
Н. контр.		Изотова	[signature]	22.11.80	Уголок 45×45×4 ГОСТ 8509-86 / 8Ст3сп2-I-ГОСТ 535-79	СОЮЗГИПРОВОДХОЗ имени Е.Е. Алексеевского г. Москва		
Утв.		Бояринов	[signature]	15.01.81				

БЛО-3.110.10

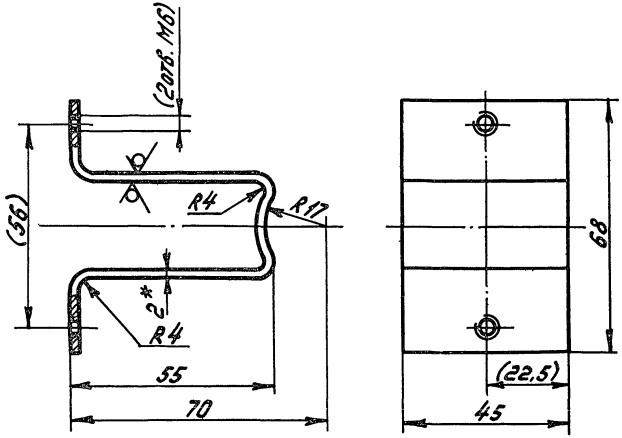

1. * Размер для справок.
2. Предельные отклонения размеров: H14, h14, $\pm\frac{IT14}{2}$
3. Длина развертки L = 168 h 14 мм.
4. Размеры в скобках после сборки.

					БЛО-3.110.10			
Изм.	Лист	№ докум.	Подп.	Дата	Скоба	Лит.	Масса	Масшт.
Разраб.		Кузьмичева					0,12	1:1
Пров.		Бояринов				Лист	Листов 1	
Т. контр.								
Н. контр.		Изотова			Лист Б-ВН-2 ГОСТ 19903-74	СОЮЗГИПРОВОДХОЗ имени Е.Е. Алексеевского г. Москва		
Утв.		Бояринов			4-IV-8С-3 ст2-II ГОСТ 16523-79			

Формат	Зона	Поз.	Обозначение	Наименование	Кол.	Примечание
				Документация		
А3			БАО-3.120.00 СБ	Сборочный чертеж		
				Детали		
А4		1	БАО-3.120.01	Фланец	2	
А4		2	БАО-3.120.02	Фланец	1	
				Патрубок		
				Труба ПВД 50С		
				„питьевая" ГОСТ 18599-83		
Б4		3	БАО-3.120.03	L = 215 h14 мм	1	0.16 кг
Б4		4	БАО-3.120.04	L = 128 h14 мм	1	0.095 кг
Б4		5	БАО-3.120.05	L = 86 h14 мм	1	0.06 кг
Б4		6	БАО-3.120.06	L = 85 h14 мм	2	0.06 кг
Б4		7	БАО-3.120.07	L = 866 h14 мм	1	0.64 кг
				Стандартные изделия		
		10		Втулка ПВД 50С	3	0.04 кг
				ОСТ 6-05-367-74		

Изм.	Лист	№ докум.	Подп.	Дата
Разраб.		Кузьмичева	[illegible]	20.05.88
Пров.		Бояринов	[illegible]	11.08
Н. контр.		Изотова	[illegible]	21.11.88
Утв.		Бояринов	[illegible]	16.11.88

БАО-3.120.00

Колено

Лит.	Лист	Листов
	1	2

Союзгипроводхоз имени Е.Е. Алексеевского г. Москва

Формат	Зона	Поз.	Обозначение	Наименование	Кол.	Примечание
		12		Тройник ПВД 50С	1	0.165 кг
				ОСТ 6-05-367-74		
		14		Угольник ПВД 50С	3	0.14 кг
				ОСТ 6-05-367-74		

Изм.	Лист	№ докум.	Подп.	Дата

БАО-3.120.00

Лист 2

БЛО-3.120.00 СБ

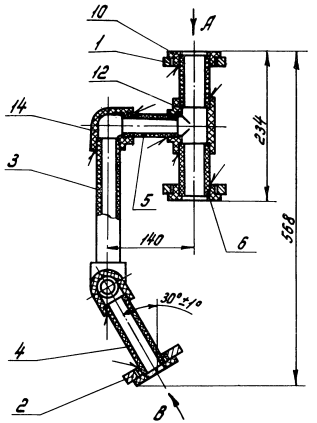

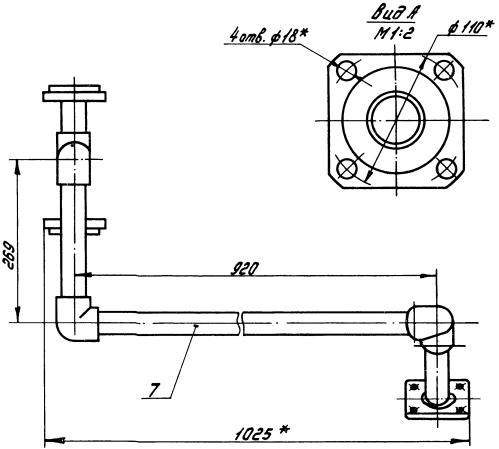

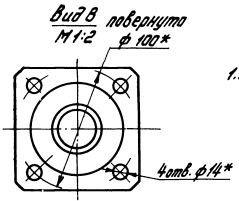

1. * Размеры для справок.
2. Сварку производить нагретым инструментом.
3. Предельные отклонения размеров: $\pm \frac{IT14}{2}$.
4. Испытать на герметичность жидкостью давлением 1.5 Рраб. МПа. Утечки и потения не допускаются.

					БЛО-3.120.00 СБ			
Изм.	Лист	№ докум.	Подп.	Дата	Колено Сборочный чертеж	Лит.	Масса	Масштаб
Разраб.		Кузьминова					4,1	1:4
Пров.		Бояринов		3.08		Лист	Листов 1	
Т.контр.						Союзгипроводхоз имени Е.Е. Алексеевского г. Москва		
Н.контр.		Изотова		22.11.77				
Утв.		Бояринов		15.11.78				

БАО-3.120.01

$R_z 80$ (∨)

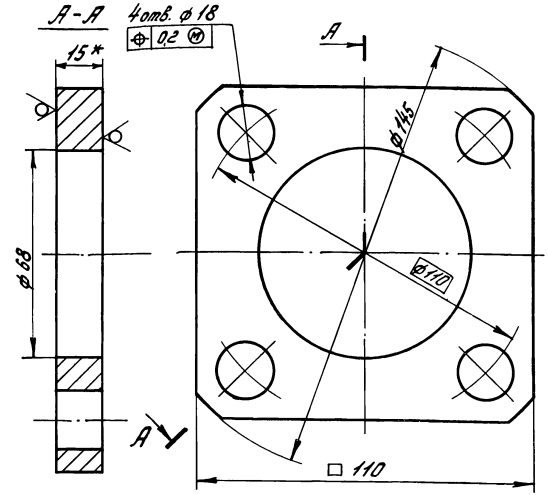

1. * Размер для справок.
2. Отклонение центрального угла между осями двух любых отверстий ±5'.
3. Предельные отклонения размеров: H14, h14

Изм.	Лист	№ докум.	Подп.	Дата
Разраб.		Кузьмичев		
Пров.		Бабринов		
Т. контр.				
Н. контр.		Изотова		
Утв.		Бабринов		

БАО-3.120.01

Фланец

Лит.	Масса	Масштаб
	0,8	1:1
Лист	Листов 1	

Лист Б-IV-15 ГОСТ 19903-74 ВСт3сп2 ГОСТ 14637-79

Союзгипроводхоз имени Е.Е. Алексеевского г. Москва

БАО-3.120.02

$R_z 80$ (∨)

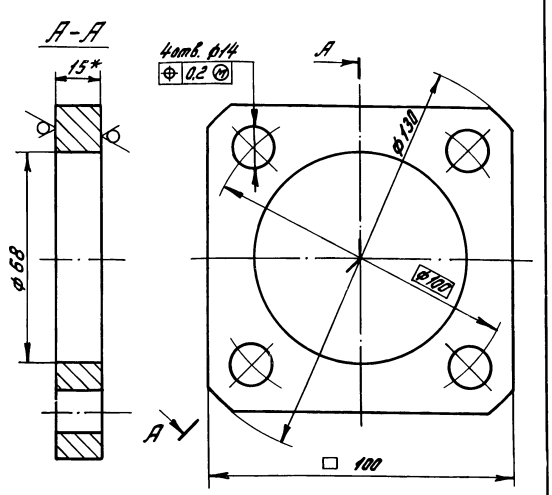

1. * Размер для справок.
2. Отклонение центрального угла между осями двух любых отверстий ±5'.
3. Предельные отклонения размеров: H14, h14

Изм.	Лист	№ докум.	Подп.	Дата
Разраб.		Кузьмичев		
Пров.		Бабринов		
Т. контр.				
Н. контр.		Изотова		
Утв.		Бабринов		

БАО-3.120.02

Фланец

Лит.	Масса	Масштаб
	0,7	1:1
Лист	Листов 1	

Лист Б-IV-15 ГОСТ 19903-74 ВСт3сп2 ГОСТ 14637-79

Союзгипроводхоз имени Е.Е. Алексеевского г. Москва

Формат	Зона	Поз.	Обозначение	Наименование	Кол.	Примечание
				Документация		
А3			БАО-3.130.00 СБ	Сборочный чертеж		
				Детали		
А4		1	БАО-2.150.01	Фланец	1	0.66 кг
А4		2	БАО-3.120.01	Фланец	1	0.8 кг
А4		3	БАО-3.130.01	Фланец	1	
Б4		4	БАО-3.130.02	Патрубок	1	0.03 кг
				Труба ПВД 32С		
				литьевая" ГОСТ 18599-83		
				L = 90 - 0.87 мм		
Б4		5	БАО-3.130.03	Патрубок	1	0.1 кг
				Труба ПВД 40С „литье-		
				вая" ГОСТ 18599-83		
				L = 205 - 1.15 мм		
Б4		6	БАО-3.130.04	Патрубок	1	0.48 кг
				Труба ПВД 40С „литье-		
				вая" ГОСТ 18599-83		
				L = 1044 - 2.6 мм		
Б4		7	БАО-3.130.05	Патрубок	1	0.36 кг
				Труба ПВД 40С „литье-		
				вая" ГОСТ 18599-83		
				L = 749 - 2.0 мм		

Изм.	Лист	№ докум.	Подп.	Дата	БАО-3.130.00			
Разраб.		Губанова	[подпись]	04.11.88	Колено	Лит.	Лист	Листов
Пров.		Бояринов	[подпись]	11.08			1	2
Н. контр.		Изотова	[подпись]	23.11.88		СОЮЗГИПРОВОДХОЗ имени Е.Е. Алексеевского г. Москва		
Утв.		Бояринов	[подпись]	26.11.88				

Формат	Зона	Поз.	Обозначение	Наименование	Кол.	Примечание
Б4		8	БАО-3.130.06	Патрубок	1	0.09 кг
				Труба ПВД 40С „литье-		
				вая" ГОСТ 18599-83		
				L = 180 - 1.0 мм		
Б4		9	БАО-3.130.07	Патрубок	1	0.065 кг
				Труба ПВД 50С „литье-		
				вая" ГОСТ 18599-83		
				L = 88 - 0.87 мм		
				Стандартные		
				изделия		
		14		Втулка ПВД 32С	1	0.02 кг
				ОСТ 6-05-367-74		
		15		Втулка ПВД 40С	1	0.027 кг
				ОСТ 6-05-367-74		
		16		Втулка ПВД 50С	1	0.04 кг
				ОСТ 6-05-367-74		
		17		Переход ПВД 50×32С	1	0.036 кг
				ОСТ 6-05-367-74		
		18		Тройник ПВД 50×40С	1	0.142 кг
				ОСТ 6-05-367-74		
		19		Угольник ПВД 40С	3	0.075 кг
				ОСТ 6-05-367-74		

Изм.	Лист	№ докум.	Подп.	Дата	БАО-3.130.00	Лист
						2

БАО-3.130.00СБ

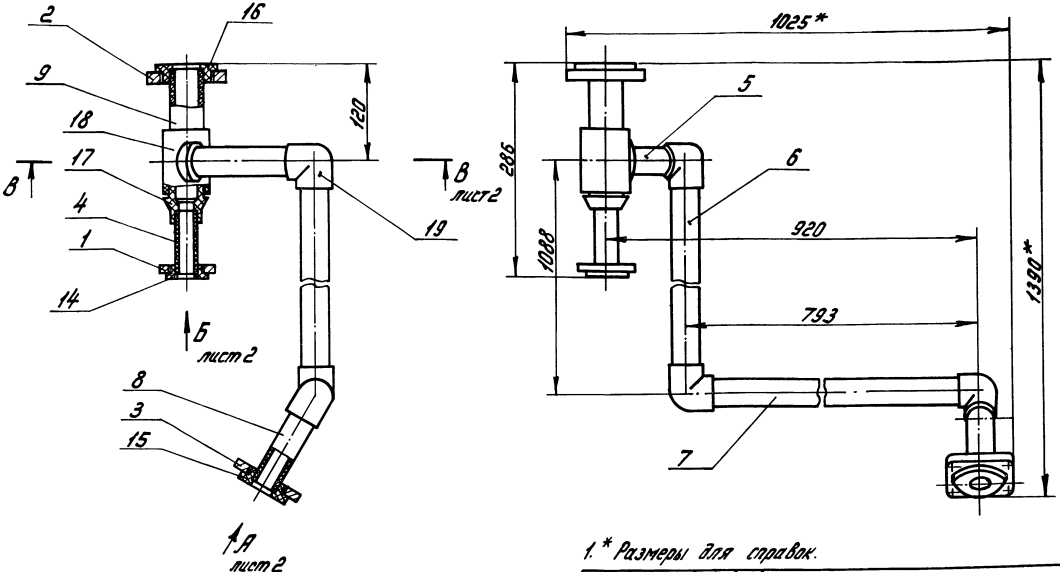

1.* Размеры для справок.

2. Предельные отклонения сварных соединений: $\pm \frac{IT16}{2}$.

3. Сварку производить нагретым инструментом.

					БАО-3.130.00СБ			
Изм.	Лист	№ докум.	Подп.	Дата	Колено Сборочный чертеж	Лит.	Масса	Масшт.
Разраб.		Гуванова					3,8	1:4
Пров.		Бояринов		11.08		Лист 1	Листов 2	
Т. контр.								
Н. контр.		Изотова						
Утв.		Бояринов						

СОЮЗГИПРОДОРОЗ имени Е.Е. [illegible] г. Москва

В-В
М1:2
лист 1
4отв. ф18*
30°±1°
ф110 *
220
302 *

Вид А повернуто лист 1
М1:2
ф 100 *
4отв. ф14*

Вид Б лист 1
М1:2
ф85*
4отв. ф14*

БЯО-2.150.01

Rz80 (√)

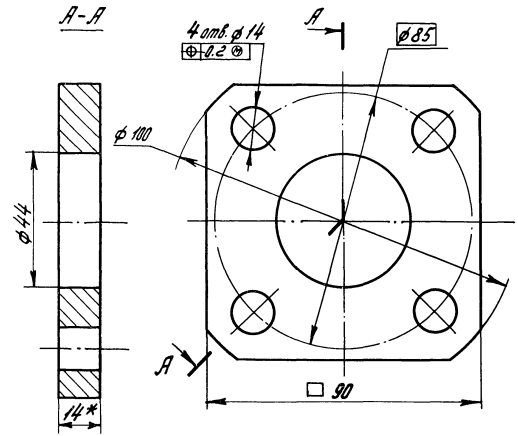

1. * Размер для справок.
2. Отклонение центрального угла между осями двух любых отверстий 1°40'.
3. Предельные отклонения размеров: H14, h14, $\pm\frac{1T14}{2}$.

					БЯО-2.150.01			
Изм.	Лист	№ докум.	Подп.	Дата	Фланец	Лит.	Масса	Масшт.
Разраб.		Кузьмичева		04.02.86			0.66	1:1
Пров.		Бояринов		11.08		Лист	Листов 1	
Т. контр.								
Н. контр.		Изотова		22.11.86	Лист Б-ПН-14 ГОСТ 19903-74	СОЮЗГИПРОВОДХОЗ имени Е.Е. Алексеевского г. Москва		
Утв.		Бояринов		05.11.87	8 Ст3 сп2 ГОСТ 14637-79			

БАО-3.100.02

Rz80 (√)

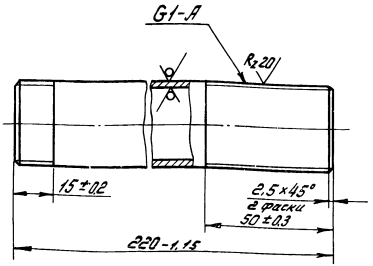

				БАО-3.100.02			
Изм.	Лист	№ докум.	Подп.	Дата	Патрубок	Лит.	Масса	Масшт.
Разраб.		Гуданова					0.53	1:1
Пров.		Бояринов		11.01		Лист	Листов 1
Т. контр.							
Н. контр.		Изотова		22.11.81	Труба 25×3,2 ГОСТ 3262-75	СОЮЗГИПРОВОДХОЗ имени Е.Е. Алексеевского г. Москва	
Утв.		Бояринов		06.11.85			

БАО-3.130.01

Rz80 (√)

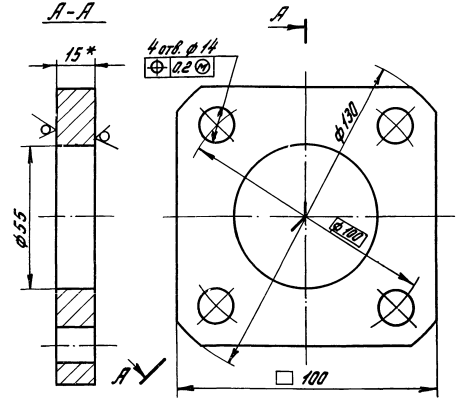

1. * Размер для справок.
2. Отклонение центрального угла между осями двух любых отверстий ±5°.
3. Предельные отклонения размеров: H14; h14.

				БАО-3.130.01			
Изм.	Лист	№ докум.	Подп.	Дата	Фланец	Лит.	Масса	Масшт.
Разраб.		Гуданова					0.7	1:1
Пров.		Бояринов		11.01		Лист	Листов 1
Т. контр.							
Н. контр.		Изотова		22.11.81	Лист Б-ПН-15 ГОСТ 19903-74 / В Ст3 сп2 ГОСТ 14637-79	СОЮЗГИПРОВОДХОЗ имени Е.Е. Алексеевского г. Москва	
Утв.		Бояринов		06.11.85			

Формат	Зона	Поз.	Обозначение	Наименование	Кол. на испол. БАО-3.140.00- –	01	Примечание
				Документация			
А4			БАО-3.140.00 СБ	Сборочный чертеж	X	X	
				Детали			
А4		1	БАО-3.140.01	Патрубок	1		
			-01	Патрубок		1	

Лит.

Код

Изм.	Лист	№ докум.	Подп.	Дата	БАО-3.140.00			
Разраб.		Губанова		11.89	Патрубок	Лит.	Лист 1	Листов 2
Пров.		Бабринов		11.89				
Н.контр.		Изотова		11.89	Союзгипроводхоз им. Е.Е. Арнгольдского г. Москва			
Утв.		Бабринов		11.89				

Формат	Зона	Поз.	Обозначение	Наименование	Кол. на испол. БАО-3.140.00- –	01	Примечание
				Стандартные изделия			
				Фланец квадратный 1-25-10 ст. 25 ГОСТ 12820-80	1	1	0.89 кг

Изм.	Лист	№ докум.	Подп.	Дата	БАО-3.140.00	Лист 2

БАО-3.140.01

$R_z 80$ (√)

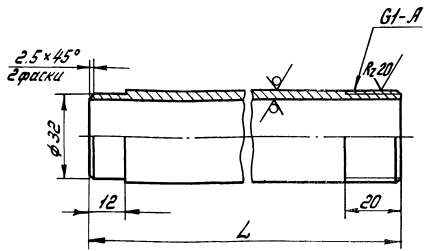

Обозначение	L, мм	Масса, кг
БАО-3.140.01	114-0.87	0.26
-01	1030-2.6	2.5

Неуказанные предельные отклонения размеров: $h14$; $\pm \frac{IT14}{2}$;

Изм.	Лист	№ докум.	Подп.	Дата
Разраб.		Кубанова		
Пров.		Бердников		
Т.контр.				
Н.контр.		Цветова		
Утв.		Бердников		

БАО-3.140.01

Патрубок

Лит.	Масса	Масшт.
	см. табл.	—
Лист	Листов 1	

Труба 25×3.2 ГОСТ 3262-75

СОЮЗГИПРОВОДХОЗ имени Е.Е. Алексеевского г. Москва

БАО-3.140.00 СБ

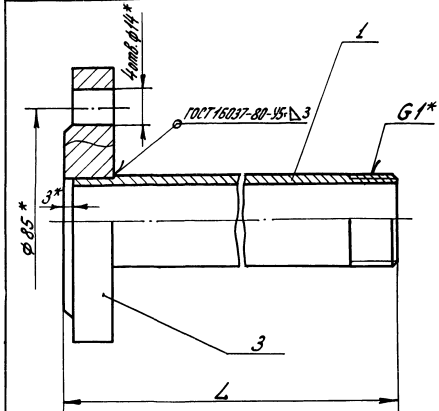

Обозначение	L, мм	Масса, кг
БАО-3.140.00	117-0.87	1.2
-01	1033-2.6	3.4

*Размеры для справок

Изм.	Лист	№ докум.	Подп.	Дата
Разраб.		Кубанова		
Пров.		Бердников		
Т.контр.				
Н.контр.		Цветова		
Утв.		Бердников		

БАО-3.140.00 СБ

Патрубок
Сборочный чертеж

Лит.	Масса	Масшт.
	см. табл.	—
Лист	Листов 1	

СОЮЗГИПРОВОДХОЗ имени Е.Е. Алексеевского г. Москва

Формат	Зона	Поз.	Обозначение	Наименование	Кол.	Примечание
				Документация		
А4			БАО-3.150.00 СБ	Сборочный чертеж		
				Детали		
А4		1	БАО-3.120.01	Фланец	2	
Б4		2	БАО-3.150.01	Патрубок	1	1,4 кг
				Труба ПВД 50С		
				„питьевая" ГОСТ18599-83		
				L=1898-3,7 мм		
Б4		3	БАО-3.150.02	Патрубок	1	0.76 кг
				Труба ПВД 50С		
				„питьевая" ГОСТ18599-83		
				L=1125-2.6 мм		
				Стандартные изделия		
		5		Втулка ПВД 50С	2	0.04 кг
				ОСТ 6-05-367-74		
		6		Угольник ПВД 50С	1	0.14 кг
				ОСТ 6-05-367-74		

Изм.	Лист	№ докум.	Подп.	Дата	БАО-3.150.00	Лит.	Лист	Листов
Разраб.		Губанова		04.08	Трубопровод			1
Пров.		Бояринов		11.08		СОЮЗГИПРОВОДХОЗ имени Е.Е. Алексеевского г. Москва		
Н. контр.		Изотова		22.11.88				
Утв.		Бояринов		25.11.88				

БАО-3.150.00 СБ

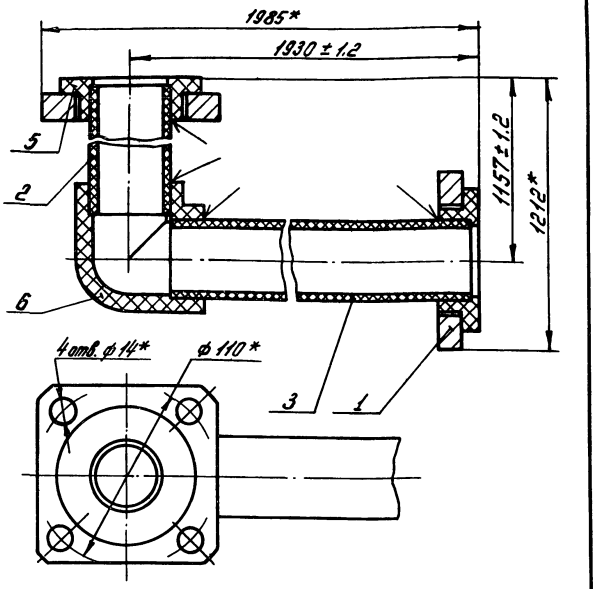

1. * Размеры для справок.
2. Сварку производить нагретым инструментом.

Изм.	Лист	№ докум.	Подп.	Дата	БАО-3.150.00 СБ	Лит.	Масса	Масшт.
Разраб.		Губанова		04.08	Патрубок Сборочный чертеж		3.95	1:2
Пров.		Бояринов		11.08 г.		Лист	Листов 1	
Т. контр.						СОЮЗГИПРОВОДХОЗ имени Е.Е. Алексеевского г. Москва		
Н. контр.		Изотова		22.11.88				
Утв.		Бояринов		25.11.88				

БАО-2.100.03

Rz80 (√)

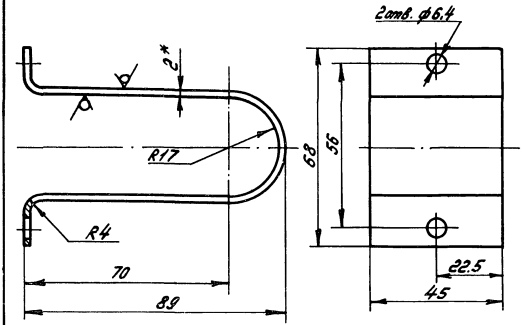

1. * Размер для справок.
2. Предельные отклонения размеров: H14, h14, $\pm\frac{IT14}{2}$.
3. Длина развертки L=222-1,0 мм.

					БАО-2.100.03			
Изм.	Лист	№ докум.	Подп.	Дата	Хомут	Лит.	Масса	Масшт.
Разраб.		Кузьмичева		10.02.86			0.15	1:1
Пров.		Бояринов		11.02.86		Лист	Листов 1	
Т. контр.								
Н. контр.		Изотова			Лист 6-ПН-2 ГОСТ 19903-74	СОЮЗГИПРОВОДХОЗ имени Е.Е. Алексеевского г. Москва		
Утв.		Бояринов		5.11.85	4-IV-8 Ст3сп II ГОСТ 16523-79			

БАО-3.100.01

Rz 80

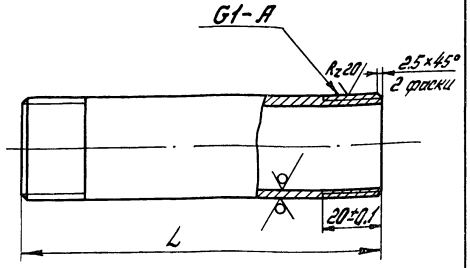

Обозначение	L, мм	Масса, кг
БАО-3.100.01	286-1.3	0.7
-01	354-1.4	0.85
-02	414-1.55	1.0

Изм.	Лист	№ докум.	Подп.	Дата
Разраб.		Субанова		22.11.88
Пров.		Бодрунов		22.11.88
Т. контр.				
Н. контр.		Изотова		22.11.88
Утв.		Бодрунов		22.11.88

БАО-3.100.01

Патрубок

Лит.	Масса	Масшт.
	см. табл.	—
Лист	Листов 1	

Труба 25×32 ГОСТ 3262-75

Союзгипроводхоз имени Е.Е. Алексеевского г. Москва

БАО-3.100.03

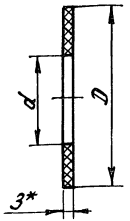

Обозначение	d, мм	D, мм	Масса, кг
БАО-3.100.03	28	60	0.008
-01	35	78	0.01
-02	44	88	0.012

1. * Размер для справок.
2. Размеры обеспеч. инстр.

Изм.	Лист	№ докум.	Подп.	Дата
Разраб.		Субанова		22.11.88
Пров.		Бодрунов		22.11.88
Т. контр.				
Н. контр.		Изотова		22.11.88
Утв.		Бодрунов		22.11.88

БАО-3.100.03

Прокладка

Лит.	Масса	Масшт.
	см. табл.	—
Лист	Листов 1	

Пластина I, лист ТКМЩ-С-3 ГОСТ 7338-77

Союзгипроводхоз имени Е.Е. Алексеевского г. Москва

Формат	Зона	Поз.	Обозначение	Наименование	Кол.	Примечание
				Документация		
*			Т-1319. 100. 00 СБ	Сборочный чертеж		* А3, А3. А3, А3
				Сборочные единицы		
А4		1	Т-1319. 110. 00	Основание	1	
А4		2	Т-1319. 120. 00	Бак	2	
А4		3	Т-1319. 130. 00	Футеровка	2	
А4		4	Т-1319. 140. 00	Ограничитель	2	
А4		5	Т-1319. 150. 00	Столешница	1	
				Детали		
А4		10	Т-1319. 100. 01	Крышка	1	
		11	-01	Крышка	1	
А4		12	Т-1319. 100. 02	Крышка	1	
А4		13	Т-1319. 100. 03	Пробка	2	
А4		14	Т-1319. 100. 04	Упор	1	
А4		15	Т-1319. 100. 05	Связь	2	
Б4		16	Т-1319. 100. 06	Подложка 1-1-ТК-100-6-2-С ГОСТ 20-76 (476 x 476) мм	1	

Изм.	Лист	№ докум.	Подп.	Дата
Разраб.		Кузьмичев	[signature]	10.06.88
Пров.		Бояринов	[signature]	06.11.88
Н. контр.		Платунина	[signature]	22.11.88
Утв.		Косарев	[signature]	14.11.88

Т-1319. 100. 00

Стол для мембран

Лит.	Лист	Листов
	1	2

СОЮЗГИПРОВОДХОЗ им. Е.Е. Алексеевского г. Москва

Формат	Зона	Поз.	Обозначение	Наименование	Кол.	Примечание
				Стандартные изделия		
		18		Винт. ВМ5-80 x 16. 58. 01 ГОСТ 17475-80	36	0.003 кг
				Болты ГОСТ 7798-70		
		20		М8 x 20. 58. 01	8	0.014 кг
		21		М8 x 30. 58. 01	2	0.018 кг
		22		М8 x 55. 58. 01	4	0.027 кг
		23		М8 x 60. 58. 01	6	0.028 кг
		26		Гайка М8. 5. 01 ГОСТ 5915-70	20	0.0051 кг
		28		Шайба 8. 04. 01 ГОСТ 6958-78	6	0.0062 кг
		29		Шайба 8. 65Г. 01 ГОСТ 6402-70	20	0,000099 кг
		31		Шуруп 65 x 30. 01 ГОСТ 1145-70	32	0,0035 кг

Изм.	Лист	№ докум.	Подп.	Дата

Т-1319. 100. 00

Лист 2

Т-1319. 100.00 СБ

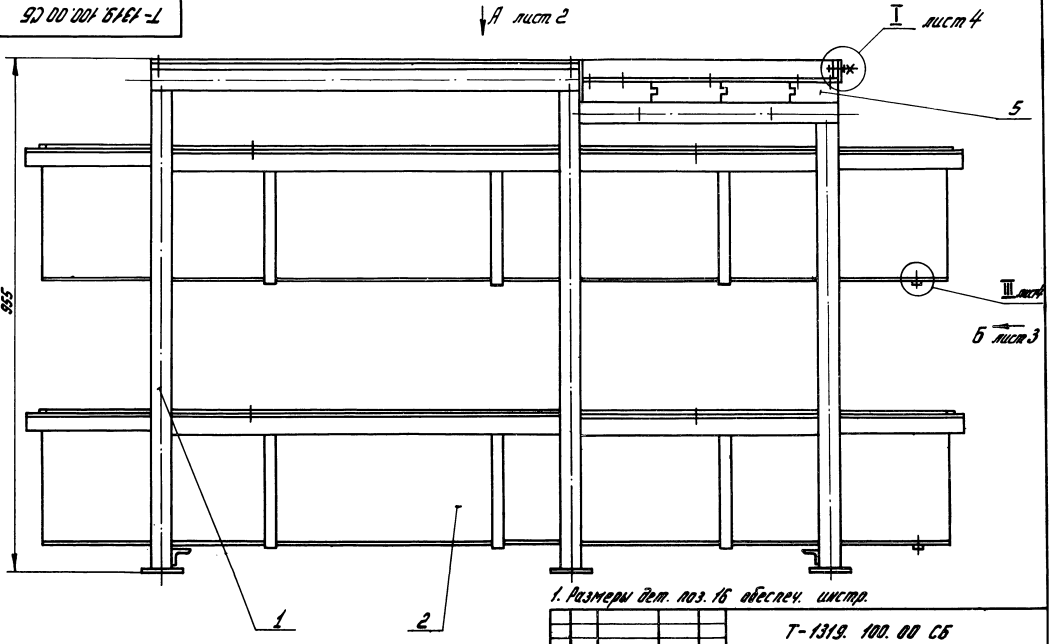

1. Размеры дет. поз. 16 обеспеч. инстр.

2. Размеры в скобках - после сборки.

					Т-1319. 100.00 СБ			
Изм.	Лист	№ докум.	Подп.	Дата	Стол для мембран Сборочный чертеж	Лит.	Масса	Масштаб
Разраб.		Кузьмичев					168	1:5
Пров.		Бадрилов		6.x.11		Лист 1	Листов 4	
Т. контр.						Гипротеатр Отдел Е.Е. Ивановского г. Москва		
Н. контр.		Н. Ратушинский						
Утв.		Ростов Н.						

Вид А лист 1

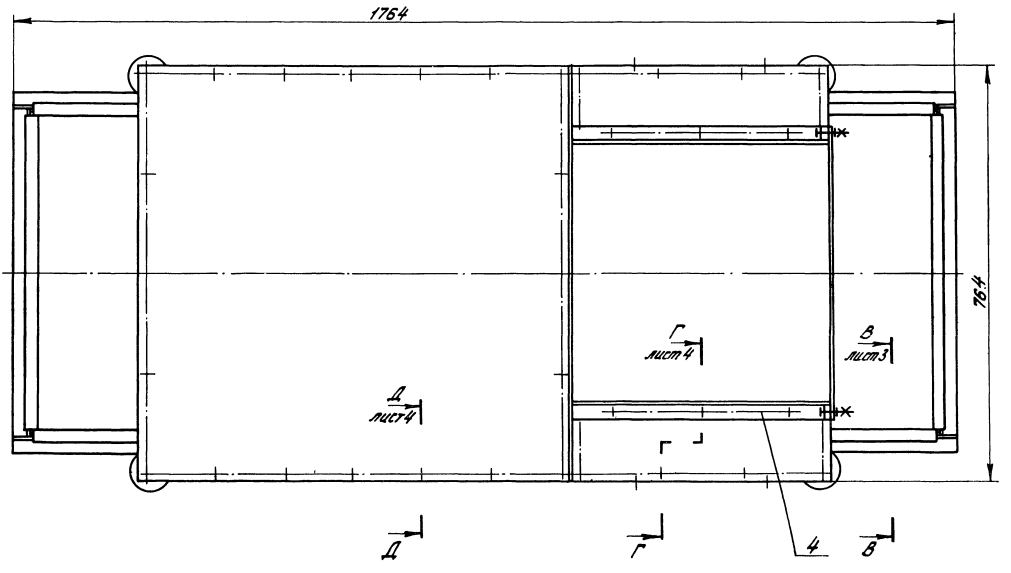

Вид Б лист 1

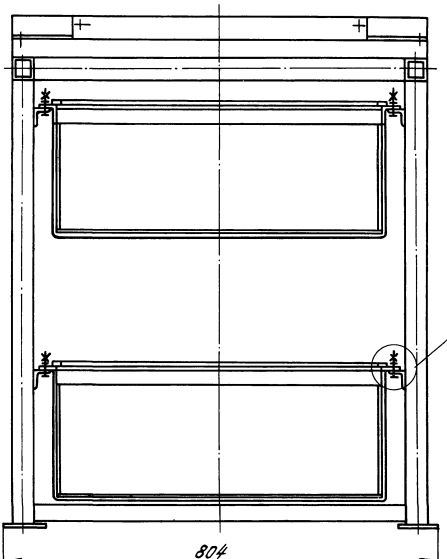

В-В
М1:1
лист 2

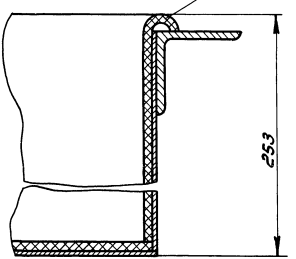

II
М1:1

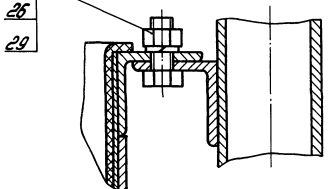

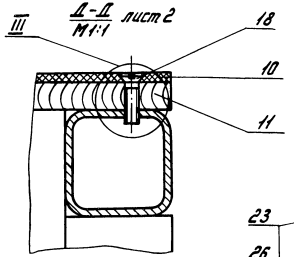

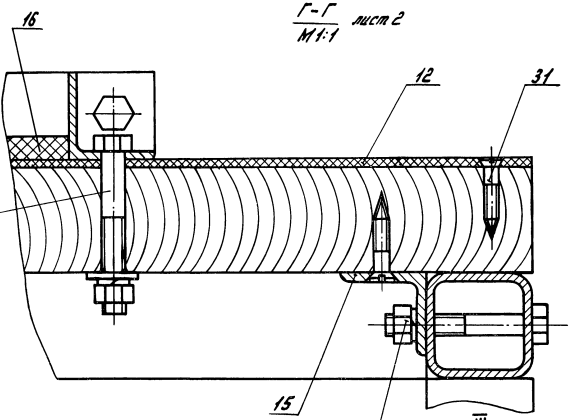

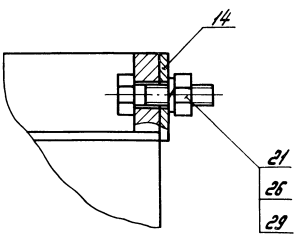

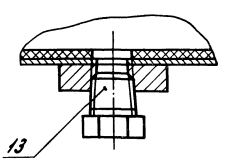

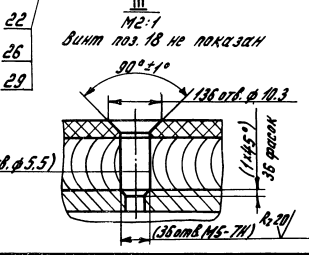

Изм.	Лист	№ докум.	Подп.	Дата	Т-1319.100.00 СБ	Лист 4

Формат	Зона	Поз.	Обозначение	Наименование	Кол.	Примечание
				Документация		
*			Т-1319.110.00 СБ	Сборочный чертеж		* А3, А3₁
						А3
				Детали		
Б4		1	Т-1319.110.01	Стойка	4	3.1 кг
				Труба 40×40×3		
				ГОСТ 8639-82		
				L = 898 h14 мм		
Б4		2	Т-1319.110.02	Стойка	2	2.8 кг
				Труба 40×40×3		
				ГОСТ 8639-82		
				L = 823 h14 мм		
Б4		3	Т-1319.110.03	Поперечина	2	2.78 кг
				Труба 40×40×3		
				ГОСТ 8639-82		
				L = 800 h14 мм		
Б4		4	Т-1319.110.04	Связь	4	2,3 кг
				Труба 40×40×3		
				ГОСТ 8639-82		
				L = 684 h14 мм		

Изм.	Лист	№ докум.	Подп.	Дата
Разраб.		Кузьмичев	[signature]	[illegible]
Пров.				
Н. контр.		Платунина	[signature]	[illegible]
Утв.		Федоринов	[signature]	05.[illegible]

Т-1319.110.00

Основание

Лит.	Лист	Листов
	1	2

СОЮЗГИПРОВОДХОЗ им. Е.Е. Алексеевского г. Москва

Формат	Зона	Поз.	Обозначение	Наименование	Кол.	Примечание
А4		5	Т-1319.110.05	Поперечина	2	
Б4		6	Т-1319.110.06	Упор	1	0.9 кг
				Лист $\frac{Б\text{-}ПН\text{-}2\ ГОСТ\ 19903\text{-}74}{В\ Ст3сп\text{-}2\ ГОСТ\ 16523\text{-}70}$		
				(75 h14 × 764 h14) мм		
А4		7	Т-1319.110.07	Направляющая	2	
Б4		8	Т-1319.110.08	Связь	2	1,1 кг
				Уголок $\frac{32\times32\times3\text{-}Б\text{-}ГОСТ\ 8509\text{-}72}{В\ Ст3сп2\text{-}II\text{-}ГОСТ\ 535\text{-}79}$		
				L = 764 h14 мм		
Б4		9	Т-1319.110.09	Пята	6	0.158 кг
				Лист $\frac{Б\text{-}ПН\text{-}4\ ГОСТ\ 19903\text{-}74}{В\ Ст3сп\text{-}2\ ГОСТ\ 14637\text{-}79}$		
				ф80 h14 мм		

Изм.	Лист	№ докум.	Подп.	Дата

Т-1319.110.00

Лист 2

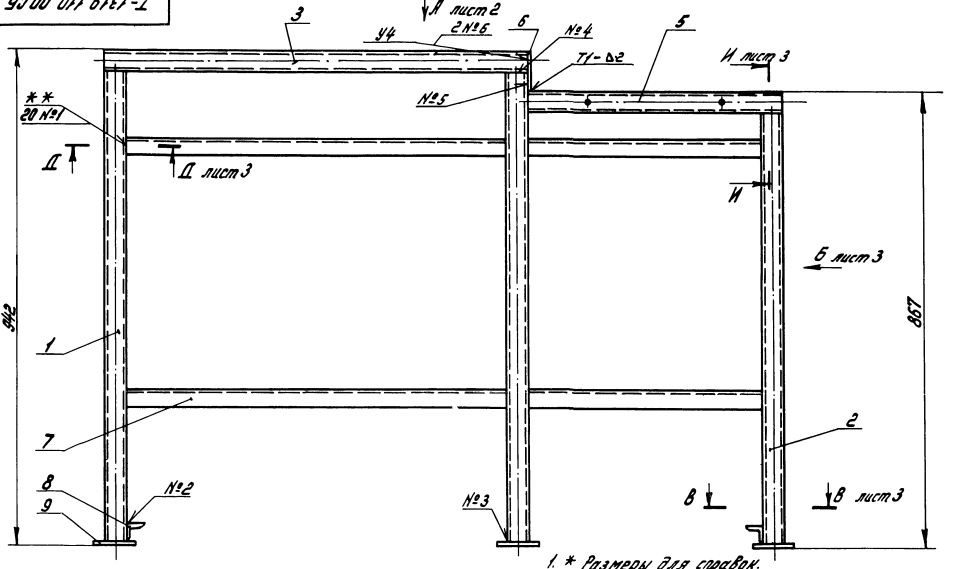

1. * Размеры для справок.
2. Предельные отклонения размеров сварных соединений $\pm \frac{IT16}{2}$
3. Размеры в скобках – после сборки.
4. Сварка ручная дуговая по ГОСТ 5264-80.
5. Электрод Э42 ГОСТ 9467-75.
6. Шероховатость поверхности обрезки проката R_z 80.
7. Покрытие: грунтовка ВЛ-05 фосфотирующая, зеленая ТУ6-10-1450-79 или грунтовка ЭП-05 серая, протекторная ТУ6-10-1117-79, эмаль ХС-769 П серебристая ТУ6-10-1416-78.

					Т-1319. 110.00 СБ			
Изм.	Лист	№ докум.	Подп.	Дата	Основание Сборочный чертеж	Лит.	Масса	Масшт.
Разраб.		Кузьмичева					43.0	1:5
Пров.								
Т.контр.						лист 1	Листов 3	
Н.контр.		Платунина				СОЮЗГИПРОВОДХОЗ имени Е.Е. Ярославского г. Москва		
Утв.		Бояринов						

Т-1319.110.00 СБ

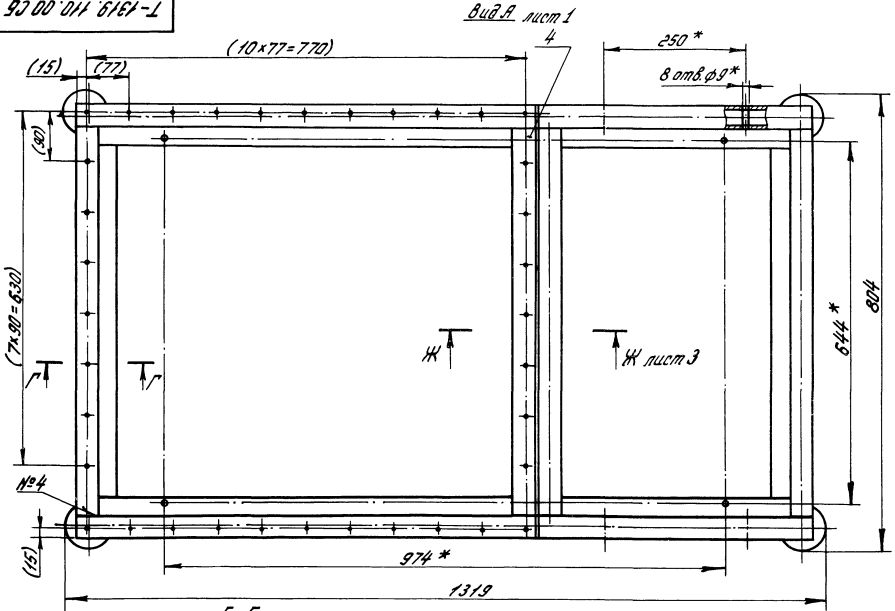

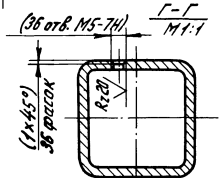

Изм.	Лист	№ докум.	Подп.	Дата	Т-1319.110.00 СБ	Лист 2

Вид Б лист 1

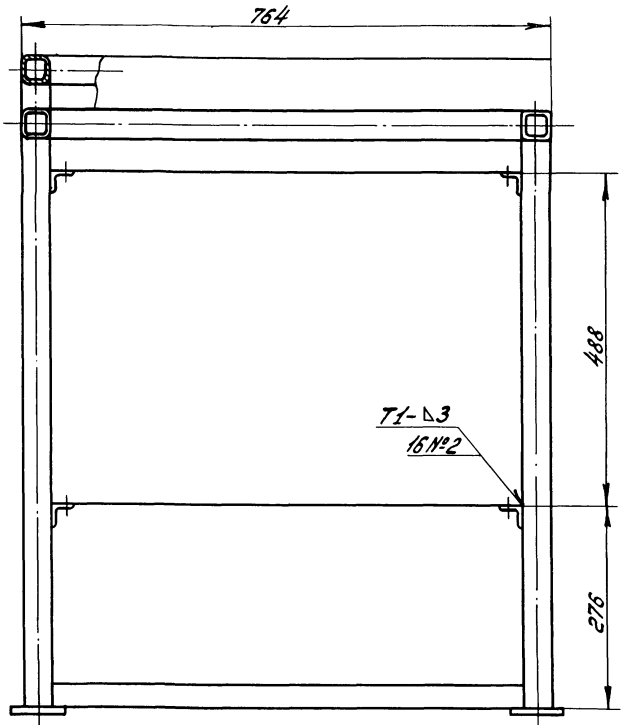

В-В
М1:2 лист 1

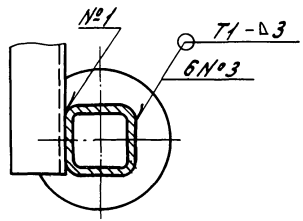

Д-Д
М1:2 лист 1

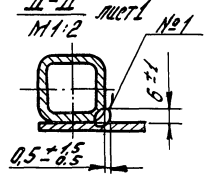

И-И
М1:2 лист 1

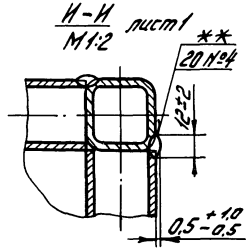

Ж-Ж
М1:2 лист 2

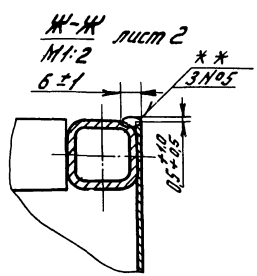

Изм.	Лист	№ докум.	Подп.	Дата	Т-1319.110.00 СБ	Лист 3

Т-1319.110.05

$R_z 80$ (√)

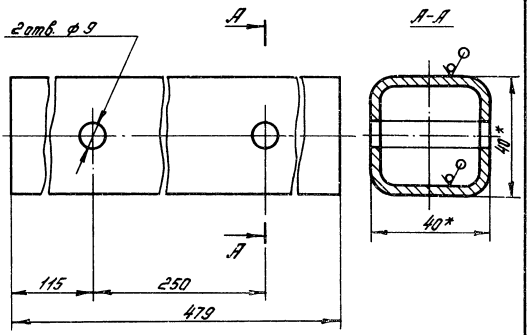

1. * Размеры для справок.
2. Предельные отклонения размеров: H14; h14; $\pm\frac{IT14}{2}$.

					Т-1319.110.05			
Изм.	Лист	№ докум.	Подп.	Дата	Поперечина	Лит.	Масса	Масшт.
Разраб.		Кузьмичева	[signature]	08.07.86			1.7	1:1
Пров.						Лист	Листов 1	
Т. контр.								
Н. контр.		Платунина	[signature]	22.11.86	Труба 40×40×3 ГОСТ 8639-82	Союзгипроводхоз имени Е.Е. Алексеевского г. Москва		
Утв.		Бояринов	[signature]	05.11.86				

Т-1319.110.07

$R_z 80$ (√)

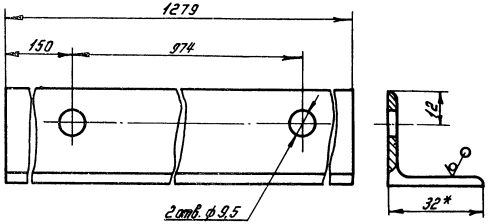

1. * Размер для справок.
2. Предельные отклонения размеров: H14, h14, $\frac{IT14}{2}$

					Т-1319.110.07			
Изм.	Лист	№ докум.	Подп.	Дата	Направляющая	Лит.	Масса	Масшт.
Разраб.		Кузьмичева	[signature]	08.07.86			1.8	1:1
Пров.						Лист	Листов 1	
Т. контр.								
Н. контр.		Платунина	[signature]	22.11.86	Уголок 32×32×3-Б-ГОСТ 8509-72 / ВСт3сп2-II-ГОСТ 535-79	Союзгипроводхоз имени Е.Е. Алексеевского г. Москва		
Утв.		Бояринов	[signature]	05.11.86				

Формат	Зона	Поз.	Обозначение	Наименование	Кол.	Примечание
				Документация		
А3			Т-1319.120.00 СБ	Сборочный чертеж		
				Детали		
А4		1	Т-1319.120.01	Направляющая	2	
Б4		2	Т-1319.120.02	Связь	2	0.89кг
				Уголок $\frac{32\times32\times3\text{-Б ГОСТ 8509-72}}{\text{ВСт3сп2-II-ГОСТ 535-79}}$		
				L=610 h14 мм		
Б4		3	Т-1319.120.03	Дно	1	16.3кг
				Лист $\frac{\text{Б-ПН-2 ГОСТ 19903-74}}{\text{4-IV-ВСт3сп2 ГОСТ 16523-79}}$		
				(610 h14 x 1710 h14) мм		
Б4		4	Т-1319.120.04	Боковина	2	6.4кг
				Лист $\frac{\text{Б-ПН-2 ГОСТ 19903-74}}{\text{4-IV-ВСт3сп2 ГОСТ 16523-79}}$		
				(245 h14 x 1710 h14) мм		
Б4		5	Т-1319.120.05	Боковина	2	2.4кг
				Лист $\frac{\text{Б-ПН-2 ГОСТ 19903-74}}{\text{4-IV-ВСт3сп2 ГОСТ 16523-79}}$		
				(245 h14 x 606 h14) мм		

Изм.	Лист	№ докум.	Подп.	Дата	Т-1319.120.00			
Разраб.		Кузьмичева	[signature]	19.12.83	Бак	Лит.	Лист 1	Листов 2
Пров.						СОЮЗГИПРОВОДХОЗ имени Е.Е. Алексеевского г. Москва		
Н.контр.		Платунина	[signature]	22.12.83				
Утв.		Бояринов	[signature]	26.12.83				

Формат	Зона	Поз.	Обозначение	Наименование	Кол.	Примечание
А4		6	Т-1319.120.06	Стяжка	3	
Б4		7	Т-1319.120.07	Накладка	1	0.098кг
				Лист $\frac{\text{Б-ПН-10 ГОСТ 19903-74}}{\text{ВСт3сп-2 ГОСТ 14637-79}}$		
				ф 40 h14 мм		

Изм.	Лист	№ докум.	Подп.	Дата	Т-1319.120.00	Лист 2

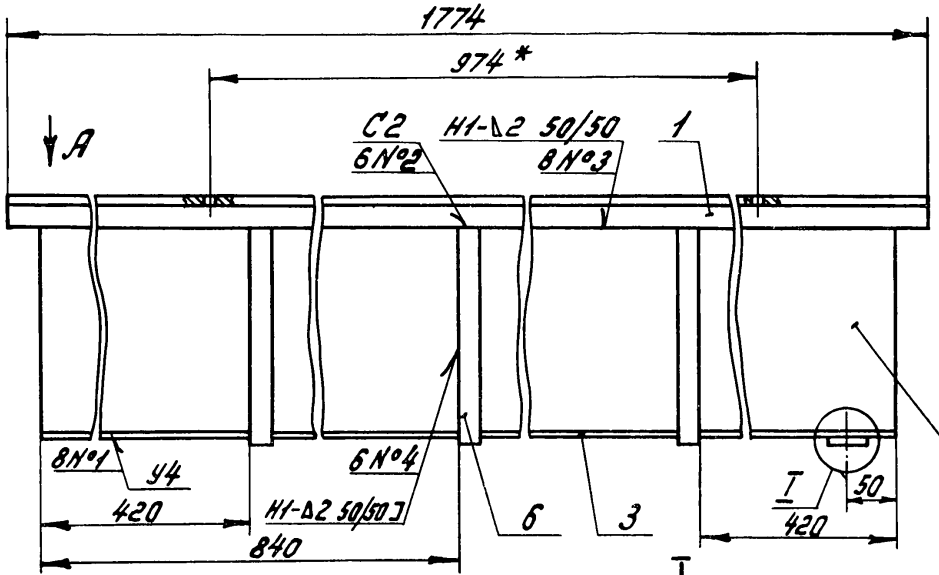

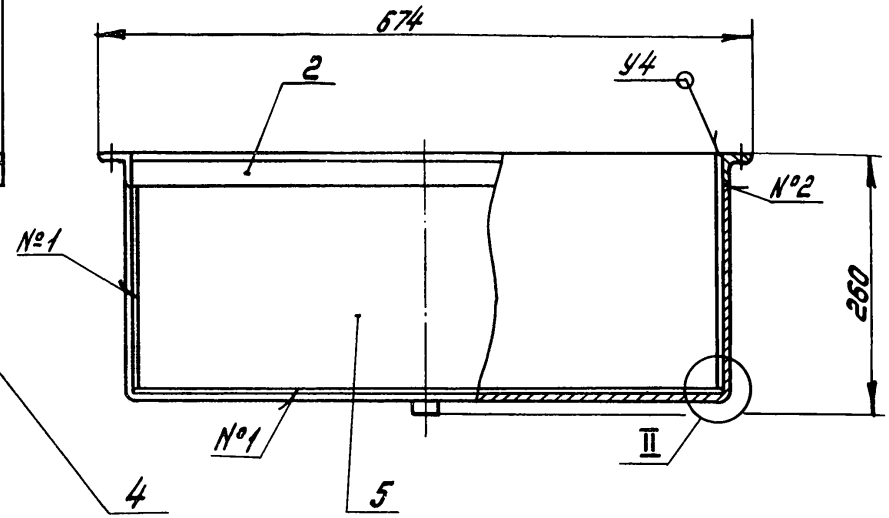

I
М1:1

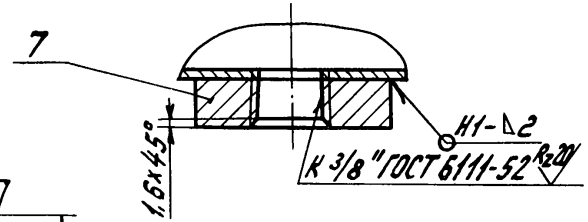

Вид А
М1:2

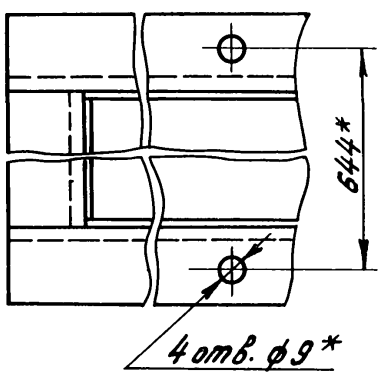

II
М1:1

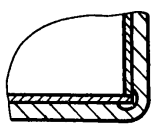

1. * Размеры для справок.
2. Неуказанные предельные отклонения размеров сварных соединений $\pm\frac{1716}{2}$
3. Сварка ручная дуговая по ГОСТ 5264-80.
4. Электрод Э42 ГОСТ 9467-75.
5. Шероховатость поверхности обрезки проката Rz 80.
6. Покрытие: грунтовка ВЛ-05 фосфатирующая, зеленая ТУ6-10-1450-79, или грунтовка ЭП-05 серая, протекторная ТУ6-10-1117-79, эмаль ХС-769П серебристая ТУ6-10-1416-76.

					Т-1319.120.00 СБ		
Изм.	Лист	№ докум.	Подп.	Дата	Бак сборочный чертеж	Лит.	Масса	Масштаб
Разраб.		Кузьмичёв		15.06.88			43.0	1:5
Пров.						Лист	Листов 1
Т.контр.							
Н.контр.		Платунина		21.11.88		СОЮЗГИПРОВОДХОЗ имени Е.Е. Алексеевского г. Москва	
Утв.		Бояршов		01.11.88			

Т-1319.120.01

$R_z 80$ (√)

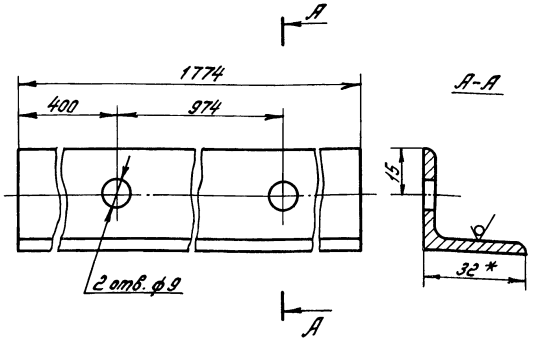

1. * Размер для справок.
2. Предельные отклонения размеров: H14, h14, $\pm \frac{IT14}{2}$.

Изм.	Лист	№ докум.	Подп.	Дата
Разраб.		Кузьмичев		
Пров.				
Т. контр.				
Н. контр.		Платунина		
Утв.		Бояринов		

Т-1319.120.01

Направляющая

Лит.	Масса	Масштаб
	2.5	1:1

Лист | Листов 1

Уголок 32×32×3-Б-ГОСТ 8509-72 / В Ст3 сп2-II ГОСТ 535-79

Союзгипроводхоз имени Е.Е. Алексеевского г. Москва

Т-1319.120.06

$R_z 80$ (√)

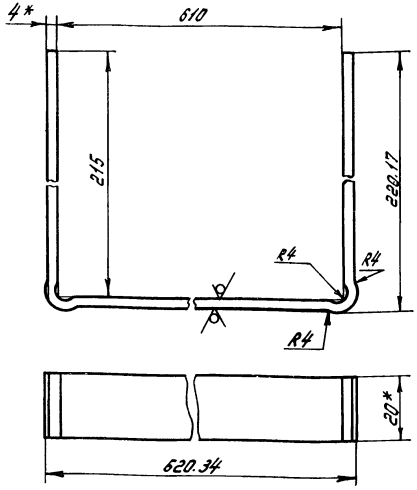

1. * Размеры для справок.
2. Предельные отклонения размеров: H14, h14, $\pm \frac{IT14}{2}$
3. Длина развертки 1097.1 h 14 мм

Изм.	Лист	№ докум.	Подп.	Дата
Разраб.		Кузьмичев		
Пров.				
Т. контр.				
Н. контр.		Платунина		
Утв.		Бояринов		

Т-1319.120.06

Стяжка

Лит.	Масса	Масштаб
	0.69	1:1

Лист | Листов 1

Полоса 6-2 4×20 ГОСТ 103-76 / В Ст3 сп2-II ГОСТ 535-79

Союзгипроводхоз имени Е.Е. Алексеевского г. Москва

Формат	Зона	Поз.	Обозначение	Наименование	Кол.	Примечание
				Документация		
А4			Т-1319. 130. 00. СБ	Сборочный чертеж		
				Детали		
А4		1	Т-1319. 130.01	Дно	1	
А4		2	Т-1319. 130.02	Стенка	2	
		3	-01	Стенка	2	

Изм.	Лист	№ докум.	Подп.	Дата	Т-1319. 130. 00			
Разраб.		Кузьмичева	[signature]	02.06.88	Футеровка	Лит.	Лист	Листов 1
Пров.								
Н. контр.		Платунина	[signature]	22.11.88		СОЮЗГИПРОВОДХОЗ им. Е.Е. Алексеевского г. Москва		
Утв.		Бояринов	[signature]	16.11.88				

Т-1319. 130. 00 СБ

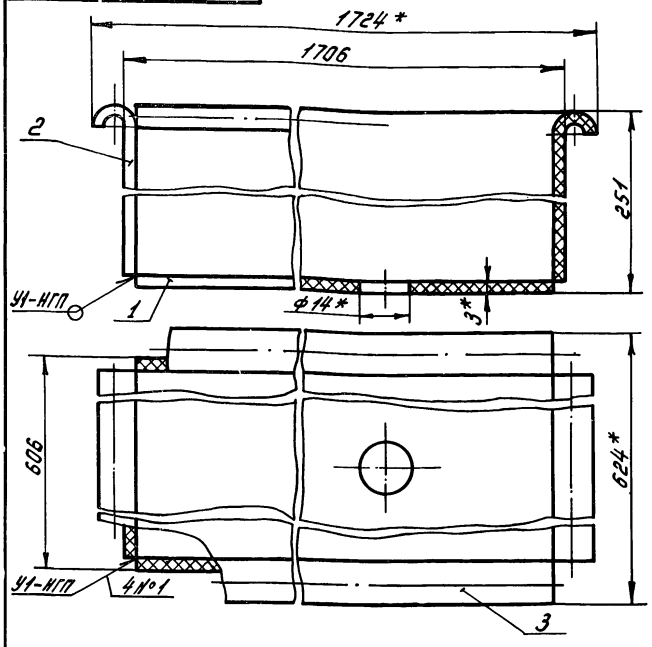

1. * Размеры для справок.
2. Размеры обеспеч. инстр.
3. Швы сварных соединений по ГОСТ 16310-80.

Изм.	Лист	№ докум.	Подп.	Дата	Т-1319. 130. 00 СБ			
Разраб.		Кузьмичева	[signature]	19.06.88	Футеровка Сборочный чертеж	Лит.	Масса 10.4	Масшт. 1:1
Пров.						Лист	Листов 1	
Т. контр.						СОЮЗГИПРОВОДХОЗ имени Е.Е. Алексеевского г. Москва		
Н. контр.		Платунина	[signature]	22.11.88				
Утв.		Бояринов	[signature]	16.11.88				

Т-1319.130.01

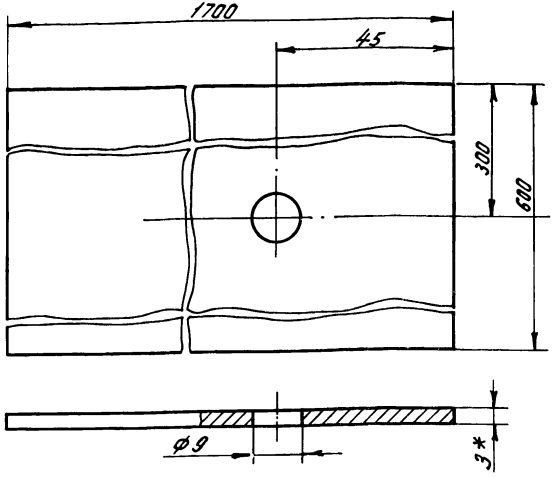

1. * Размер для справок.
2. Размеры обеспеч. инстр.

Изм.	Лист	№ докум.	Подп.	Дата
Разраб.		Кузьмичева		30.06.88
Пров.				
Т. контр.				
Н. контр.		Платунина		22.11.88
Утв.		Бояринов		05.11.88

Т-1319.130.01

Дно

Лит.	Масса	Масшт.
	5.4	1:1

Лист | Листов 1

Лист винипласта ВН 3.0 ГОСТ 9639-71

Союзгипроводхоз имени Е.Е. Алексеевского г. Москва

Т-1319.130.02

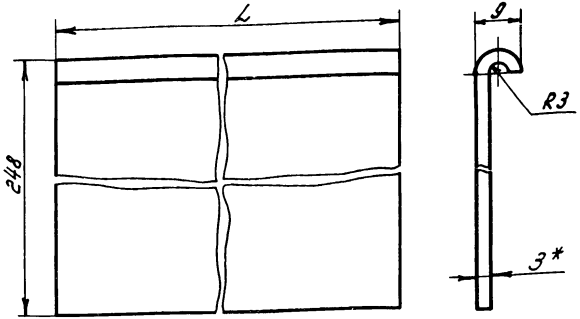

Обозначение	L, мм	Масса, кг
Т-1319.130.02	1700	1,8
-01	600	0,7

1. * Размер для справок.
2. Размеры обеспеч. инстр.
3. Длина заготовки ℓ = 256,1 мм

Изм.	Лист	№ докум.	Подп.	Дата
Разраб.		Кузьмичева		29.06.88
Пров.				
Т. контр.				
Н. контр.		Платунина		22.11.88
Утв.		Бояринов		05.11.88

Т-1319.130.02

Стенка

Лит.	Масса	Масшт.
	см. табл.	—

Лист | Листов 1

Лист винипласта ВН 3.0 ГОСТ 9639-71

Союзгипроводхоз имени Е.Е. Алексеевского г. Москва

Формат	Зона	Поз.	Обозначение	Наименование	Кол.	Примечание
				Документация		
А4			Т-1319.140.00 СБ	Сборочный чертеж		
				Детали		
А4		1	Т-1319.140.01	Ограничитель	1	
А4		2	Т-1319.140.02	Упор	1	

Изм.	Лист	№ докум.	Подп.	Дата
Разраб.		Кузьмичева		29.06.96
Пров.				
Н. контр.		Платунина		29.11.98
Утв.		Бояринов		05.11.98

Т-1319.140.00

Ограничитель

Лит.	Лист	Листов
		1

Союзгипроводхоз имени Е.Е. Алексеевского г. Москва

Т-1319.140.00 СБ

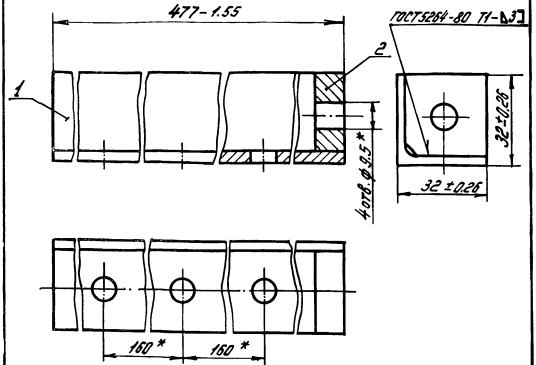

1. * Размеры для справок.
2. Электрод Э42 ГОСТ9467-75.
3. Покрытие: грунтовка ВЛ-05 фосфотирующая, зеленая ТУ-6-10-1450-79, или грунтовка ЭП-05 серая, протекторная ТУ6-10-1117-79, эмаль ХС-769П серебристая ТУ6-10-1416-78

Изм.	Лист	№ докум.	Подп.	Дата
Разраб.		Кузьмичева		29.06.96
Пров.				
Т. контр.				
Н. контр.		Платунина		29.11.98
Утв.		Бояринов		05.11.98

Т-1319.140.00 СБ

Ограничитель
Сборочный чертеж

Лит.	Масса	Масшт.
	0,7	1:1

Лист	Листов 1

Союзгипроводхоз им. Е.Е. Алексеевского г. Москва

Т-1319.140.01

$R_z 80$ (√)

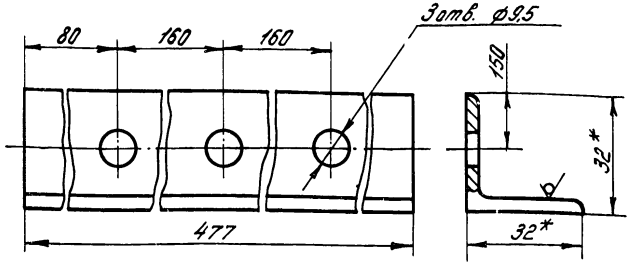

1. * Размеры для справок.
2. Предельные отклонения размеров: H14, h14, $\pm \frac{IT14}{2}$.

					Т-1319. 140.01			
Изм.	Лист	№ докум.	Подп.	Дата	Ограничитель	Лит.	Масса	Масшт.
Разраб.		Кузьмичева		30.06.88			0,61	1:1
Пров.						Лист	Листов 1	
Т. контр.								
Н. контр.		Платунина		22.11.88	Уголок 32×32×3-Б-ГОСТ 8509-72 / ВСт3сп2-II-ГОСТ 535-79	СОЮЗГИПРОВОДХОЗ имени Е.Е. Алексеевского г. Москва		
Утв.		Бояринов		6.11.88				

Т-1319.140.02

$R_z 80$ (√)

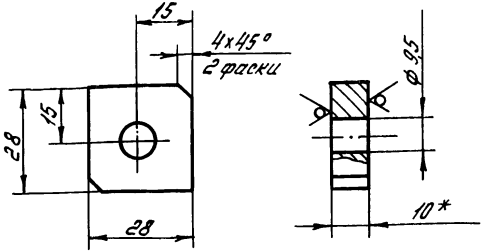

1. * Размер для справок.
2. Предельные отклонения размеров: H14, h14, $\pm \frac{IT14}{2}$.

					Т-1319. 140.02			
Изм.	Лист	№ докум.	Подп.	Дата	Упор	Лит.	Масса	Масшт.
Разраб.		Кузьмичева		30.06.88			0.06	1:1
Пров.						Лист	Листов 1	
Т. контр.								
Н. контр.		Платунина		22.11.88	Лист Б-ПН-10 ГОСТ 19903-74 / ВСт3сп-2 ГОСТ 14637-79	СОЮЗГИПРОВОДХОЗ имени Е.Е. Алексеевского г. Москва		
Утв.		Бояринов		6.11.88				

Формат	Зона	Поз.	Обозначение	Наименование	Кол.	Примечание
				Документация		
А4			Т-1319. 150.00 СБ	Сборочный чертеж		
				Материалы		
		1		Пиломатериалы хвойных пород ГОСТ 8486-66		0,013 м³

Изм.	Лист	№ докум.	Подп.	Дата
Разраб.		Кузьмичева	[illegible]	30.06.80
Пров.				
Н. контр.		Платунина	[illegible]	30.06.80
Утв.		Бодрянов	[illegible]	30.06.80

Т-1319. 150.00

Столешница

Лит.	Лист	Листов
		1

Союзгипроводхоз им. Е.Е. Алексеевского г. Москва

Т-1319. 150. 00 СБ

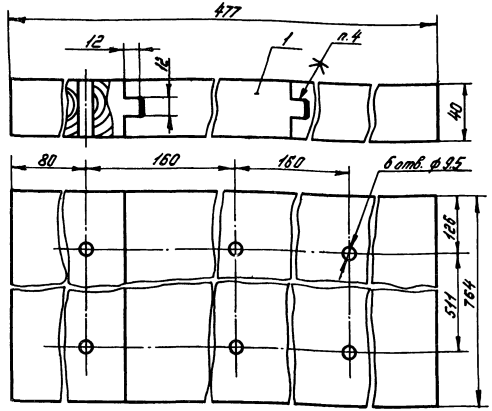

1. Предельные отклонения размеров ∂H16, ∂h16, $\pm\frac{\partial IT16}{2}$.
2. Шероховатость поверхности $R_z 320$.
3. Антисептировать по ГОСТ 20022.6-85.
4. Соединение выполнить по типу К-3 ГОСТ 9330-76, клей ПВА ТУ ЭССР 76-57-78.

Изм.	Лист	№ докум.	Подп.	Дата
Разраб.		Кузьмичева	[illegible]	30.06.80
Пров.				
Т. контр.				
Н. контр.		Платунина	[illegible]	30.06.80
Утв.		Бодрянов	[illegible]	30.06.80

Т-1319. 150. 00 СБ

Столешница
Сборочный чертеж

Лит.	Масса	Масшт.
	6.0	1:1

Лист	Листов 1

Союзгипроводхоз имени Е.Е. Алексеевского г. Москва

Т-1319.100.01

Рис. 1

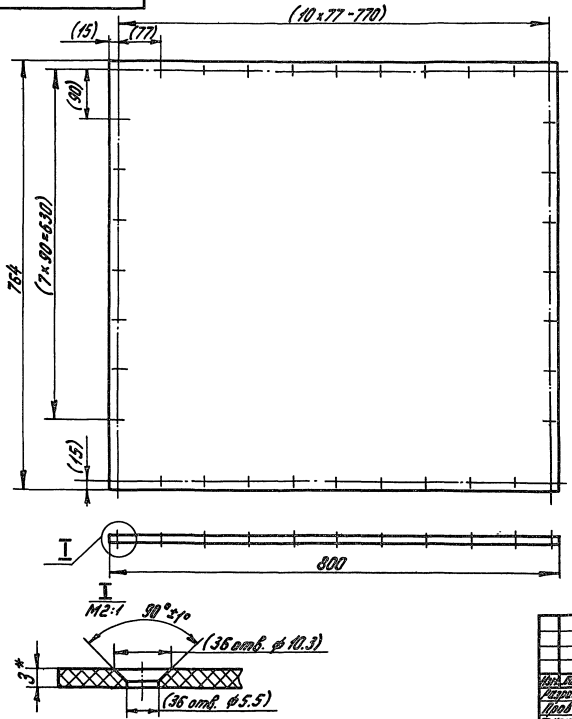

Рис. 2

Остальное - см. рис. 1

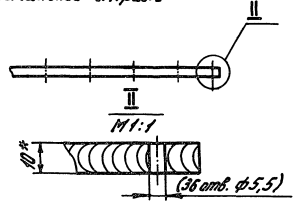

Обозначение	Рис.	Материал	Масса, кг
Т-1319.100.01	1	Лист Винипласта ВН 3.0	2.4
		ГОСТ 9639-71	
-01	2	Лист фанеры ДФ-1 10.0	4.8
		ГОСТ 14614-79	

1. * Размеры для справок.
2. Размеры дет Т-1319.100.01 обеспеч. инстр.
3. Размеры в скобках - после сборки.

					Т-1319.100.01			
Изм.	Лист	№ докум.	Подп.	Дата	Крышка	Лит.	Масса	Масштаб
Разраб.		Кузьминова					Ст. табл.	—
Пров.						Лист	Листов 1	
Т. контр.								
Н. контр.		Н. Латышева			См. табл.	Союзгипроводхоз имени Е.Е. Алексеевского г. Москва		
Утв.		Б. Ярошинов						

Т-1319. 100.02

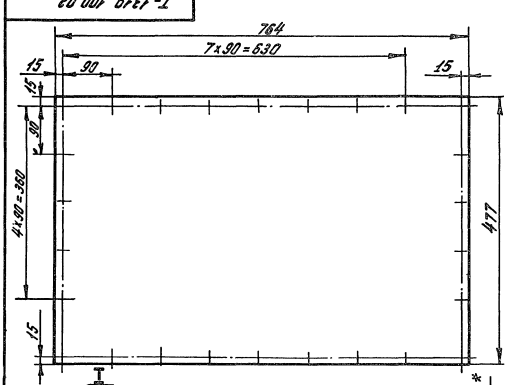

1. * Размер для справок.
2. Размеры обеспеч. инстр.

				Т-1319. 100.02			
Изм.	Лист	№ докум.	Подп.	Дата	Крышка	Лит.	Масса	Масшт.
Разраб.		Кузьмичев					1,2	1:5
Пров.						Лист	Листов 1
Т. контр.							
Н. контр.		Протасенко			Лист винипласта ВН 3.0 ГОСТ 9639-71	Союзгипроводхоз имени Е.Е. Прокофьевского г. Москва	
Утв.		Дорофеев					

Т-1319. 100.03

R_z 80 (√)

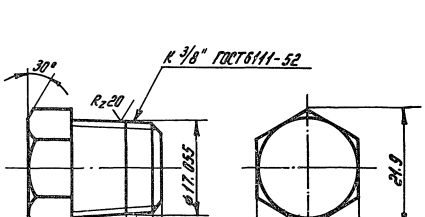

1. Предельные отклонения размеров: H14, h14, $\pm\frac{IT14}{2}$

				Т-1319. 100.03			
Изм.	Лист	№ докум.	Подп.	Дата	Пробка	Лит.	Масса	Масшт.
Разраб.		Кузьмичев					0.032	2:1
Пров.						Лист	Листов 1
Т. контр.							
Н. контр.		Протасенко			Сталь 45-Б2 ГОСТ 1050-74	Союзгипроводхоз имени Е.Е. Прокофьевского г. Москва	
Утв.		Дорофеев					

Т-1319.100.04

$R_z 80$ (▽)

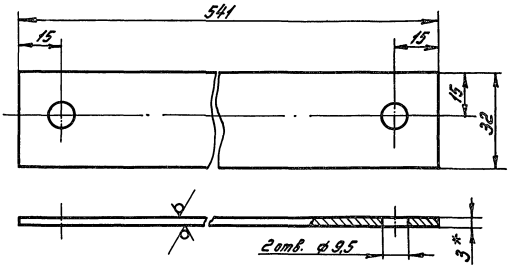

1. * Размер для справок.
2. Предельные отклонения размеров: H14; h14; $\pm \frac{IT14}{2}$

Изм. Лист	№ докум.	Подп.	Дата	Т-1319.100.04			
Разраб.	Кузьмичев			Упор	Лит.	Масса	Масшт.
Пров.						0.4	1:1
Т.контр.					Лист	Листов 1	
Н.контр.	Плотников			Лист 6-ПН-4 ГОСТ 19903-74	Союзгипроводхоз имени Е.Е. Алексеевского г. Москва		
Утв.	Бодрищев			В Ст3сп2 ГОСТ 14637-79			

Т-1319.100.05

$R_z 80$ (▽)

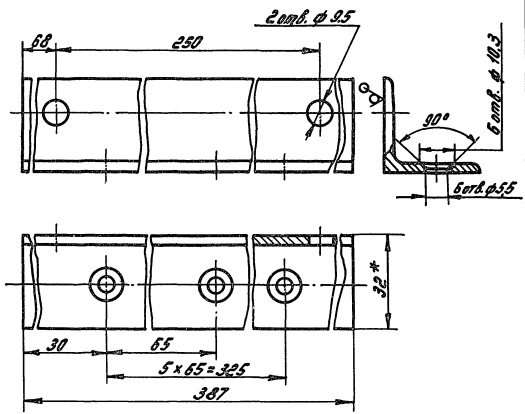

1. * Размер для справок.
2. Предельные отклонения размеров: H14, h14, $\pm \frac{IT14}{2}$.

Изм. Лист	№ докум.	Подп.	Дата	Т-1319.100.05			
Разраб.	Кузьмичев			Св.зад	Лит.	Масса	Масшт.
Пров.						0.56	1:1
Т.контр.					Лист	Листов 1	
Н.контр.	Плотников			Уголок 3Х32Х3-Б-ГОСТ 8509-72	Союзгипроводхоз имени Е.Е. Алексеевского г. Москва		
Утв.	Бодрищев			В Ст3сп2-II-ГОСТ 535-79			

Формат	Зона	Поз.	Обозначение	Наименование	Кол.	Примечание
				Документация		
А3			БРО. 100.00.СБ	Сборочный чертеж		
				Сборочные единицы		
А4		1	БРО. 110. 00	Стойка	2	
				Стандартные изделия		
		3		Болт М12х25.58.02 ГОСТ 7798-70	4	
		4		Гайка М12-6Н.5.02 ГОСТ 5915-70	4	
		5		Шайба 12.65Г.02 ГОСТ 6402-70	4	
				Прочие изделия		
		7		Печь электронагревательная ПЭТ-4	1	г. Калининский УЧ 2Б5/9 Самозагруж. электрокар. Хар 4.8 кг

Изм.	Лист	№ докум.	Подп.	Дата
Разраб.		Сухарев		20.11.87
Пров.		Бодрунов		20.11.87
Н. контр.				
Утв.				

БРО. 100.00

Блок рабочего отделения

Лит.	Масса	Масштаб
Лист	Листов 1	

Союзгипровуз имени Е.Е. Алексеевского г. Москва

БРО. 110. 01

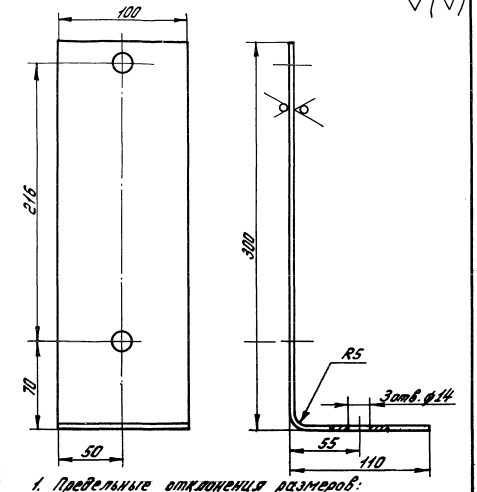

1. Предельные отклонения размеров: H14; h14; ± IT14/2;
2. Длина развертки L = 404.5 = 1.55 мм

Изм.	Лист	№ докум.	Подп.	Дата
Разраб.		Сухарев		20.11.87
Пров.		Бодрунов		20.11.87
Т. контр.				
Н. контр.		Шилтова		20.11.87
Утв.		Бодрунов		20.11.87

Стойка

Лит.	Масса	Масштаб
	0.94	1:2
Лист	Листов 1	

Б-ПН-3.0 ГОСТ 19903-74
Лист 4-II-8 Ст3сп ГОСТ 16523-70

Союзгипровуз имени Е.Е. Алексеевского г. Москва

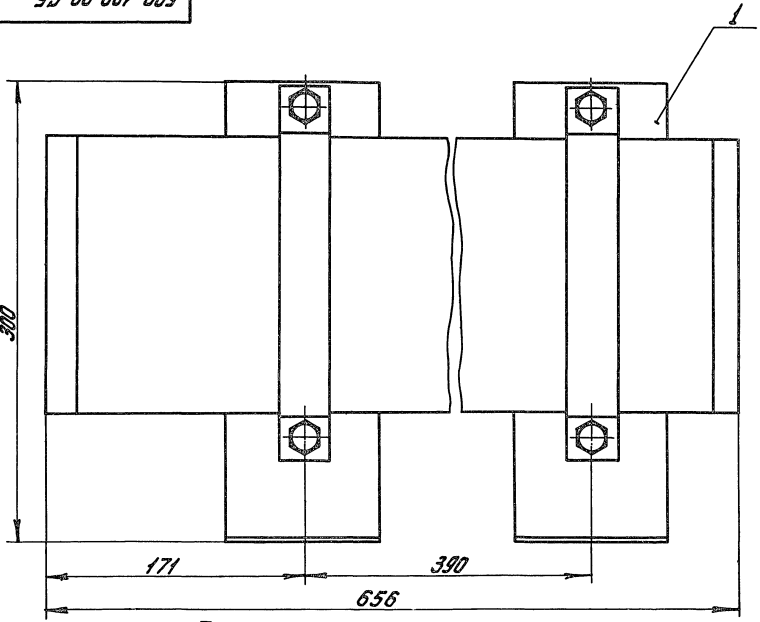

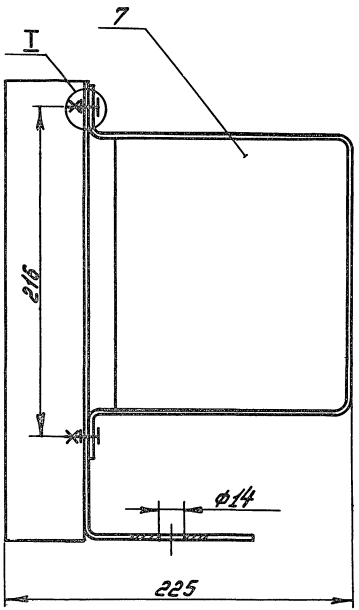

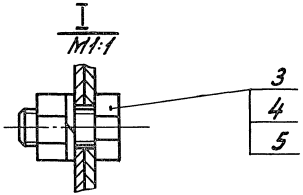

Размеры для справок.

				БРО. 100. 00 СБ	
Изм. Лист	№ докум.	Подп.	Дата	Блок рабочего отопления (Сборочный чертеж	Лит. / Масса / Масшт.
Разраб.	Губанова				7,5 / 1:2
Пров.	Бабрина				Лист / Листов 1
Т.контр.					Союзгипроводхоз имени Е.Е. Александрова г. Москва
Н.контр.	Изотова				
Утв.	Косарев				

Формат	Зона	Поз.	Обозначение	Наименование	Кол.	Примечание
				Документация		
А4			БРО. 110. 00 СБ	Сборочный чертеж		
				Детали		
А4		1	БРО. 110. 01	Стойка	1	
Б4		2	БРО. 110. 02	Ребро	1	0.35 кг
				Лист $\frac{Б\text{-}ПН\text{-}3.0\ ГОСТ\ 19903\text{-}74}{4\text{-}IV\ 8Ст3сп\ ГОСТ\ 1050\text{-}74}$		
				В = (50 − 0.62) мм		
				Н = (300 − 1.3) мм		

Изм.	Лист	№ докум.	Подп.	Дата
Разраб.		Губанова	[signature]	04.11.87
Пров.		Болдинов	[signature]	11.11.87
Н. контр.		Изотова	[signature]	12.11.87
Утв.		Болдинов	[signature]	05.11.87

БРО. 110. 00

Стойка

Лит.	Лист	Листов
		1

СОЮЗГИПРОВОДХОЗ имени Е.Е. Алексеевского г. Москва

54

БРО. 110. 00 СБ

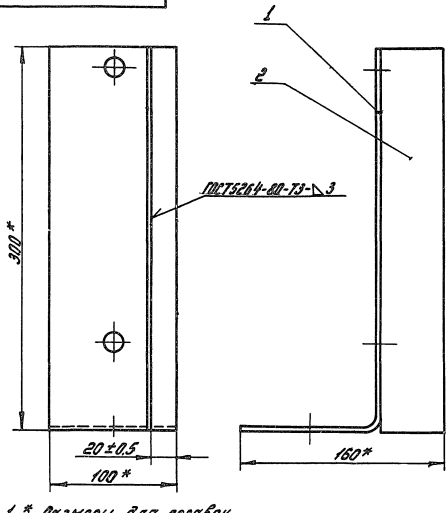

1. * Размеры для справок.
2. Шероховатость поверхности обрезки проката Rz 80 ∨.

БРО. 110. 00 СБ

Изм.	Лист	№ докум.	Подп.	Дата
Разраб.		Губанова	[signature]	04.11.87
Пров.		Болдинов	[signature]	11.11.87
Т. контр.				
Н. контр.		Изотова	[signature]	12.11.87
Утв.		Болдинов	[signature]	05.11.87

Стойка
Сборочный чертеж

Лит.	Масса	Масшт.
	1,3	1:2

Лист	Листов 1

СОЮЗГИПРОВОДХОЗ имени Е.Е. Алексеевского г. Москва

Формат	Зона	Поз.	Обозначение	Наименование	Кол.	Примечание
				Документация		
А4			КАО. 210. 00 СБ	Сборочный чертеж		
				Детали		
А4		1	КАО. 210. 01	Стойка	1	
А4		2	КАО. 210. 02	Кронштейн	2	
Б4		3	КАО. 210. 03	Ребро	1	0.95 кг
				Лист Б-ПН-50 ГОСТ 19903-74		
				Вст3сп2 ГОСТ 14637-79		
				В = (35 - 0.62) мм		
				Н = (700 - 2.0) мм		

Инв.№ подл.	Подпись и дата	Взам. инв.№

Изм.	Кол. уч.	Лист	№ док.	Подпись	Дата
Разраб.			Субботина		
Пров.			Старикова		
Т. контр.					
Н. контр.			Старикова		
Утв.			Ивлиева		

КАО. 210. 00

Стойка

Лит.	Лист	Листов
		1

Гипрокоммунпроект имени Е.Е. Белоусовского г. Москва

КАО. 210. 00 СБ

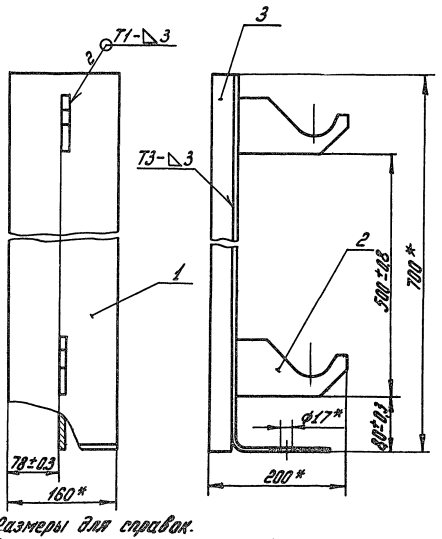

1. * Размеры для справок.
2. Сварка ручная дуговая ГОСТ 5264-80.
3. Шероховатость поверхности обрезки проката Rz 80 / V.

Инв.№ подл.	Подпись и дата	Взам. инв.№

Изм.	Кол. уч.	Лист	№ док.	Подпись	Дата
Разраб.			Субботина		
Пров.			Старикова		
Т. контр.					
Н. контр.			Старикова		
Утв.			Ивлиева		

КАО. 210. 00 СБ

Стойка
Сборочный чертеж

Лит.	Масса	Масштаб
	7.0	1:4
Лист	Листов 1	

Гипрокоммунпроект имени Е.Е. Белоусовского г. Москва

КАО.210.02

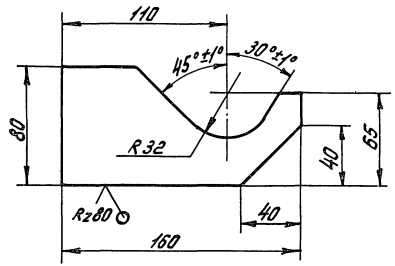

Предельные отклонения размеров: $h14$; $\pm\frac{IT14}{2}$;

				КАО. 210. 02			
Изм.	Лист	№ докум.	Подп.	Дата	Кронштейн	Лит.	Масса	Масшт.
Разраб.		Губанова		04.11.88			0,4	1:2
Пров.		Бояринов		11.88 г.		Лист	Листов 1
Т. контр.							
Н. контр.		Изотова		22.11.88	Лист	Б-ПН-5.0 ГОСТ 19903-74	СОЮЗГИПРОВОДХОЗ имени Е.Е. Алексеевского г. Москва
Утв.		Бояринов		05.11.88		Б Ст3 сп2 ГОСТ 14637-79	

БАО.210.01

Rz 80

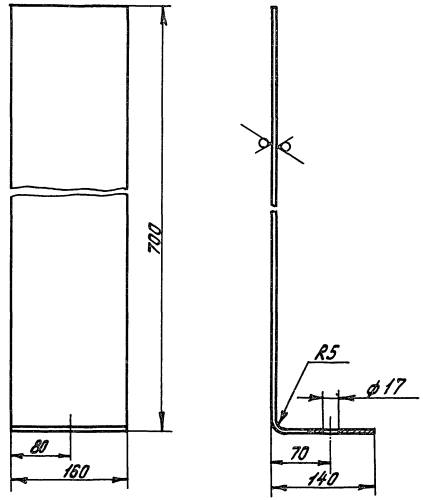

1. Предельные отклонения размеров: $H14$; $h14$; $\pm\frac{IT14}{2}$;
2. Длина развертки $L=833-2,3$ мм.

				КАО. 210. 01			
Изм.	Лист	№ докум.	Подп.	Дата	Стойка	Лит.	Масса	Масшт.
Разраб.		Губанова		04.11.88			5,3	1:4
Пров.		Бояринов		11.88 г.		Лист	Листов 1
Т. контр.							
Н. контр.		Изотова		22.11.88	Лист	Б-ПН-5.0 ГОСТ 19903-74	СОЮЗГИПРОВОДХОЗ имени Е.Е. Алексеевского г. Москва
Утв.		Бояринов		05.11.88		Б Ст3 сп2 ГОСТ 14637-79	

Подписано к печати 6.05.89.
Формат 60x90/4. Объем 14,0 печ.л. Уч.-изд.л. 17,36
Заказ 870. Тираж 200 экз. Цена 2 р. 58 к.

Отпечатано в отделе разработки, составления, изготовления технической документации, макетов, моделей института Союзгипроводхоз. Москва, Енисейская, 2

gost.e-ecolog.ru