ТИПОВОЙ ПРОЕКТ

901-6-101.89

# ГРАДИРНЯ ДВУХСЕКЦИОННАЯ С ВЕНТИЛЯТОРАМИ 2ВГ50 ПЛЕНОЧНАЯ С СЕКЦИЯМИ ПЛОЩАДЬЮ 64 м$^2$ С КАРКАСОМ ИЗ ЖЕЛЕЗОБЕТОННЫХ ЭЛЕМЕНТОВ

## АЛЬБОМ 4

КЖ.И ИЗДЕЛИЯ СТРОИТЕЛЬНЫЕ стр. I - 67

24129-04
ЦЕНА 5-24

gost.e-ecolog.ru

ЦЕНТРАЛЬНЫЙ ИНСТИТУТ ТИПОВОГО ПРОЕКТИРОВАНИЯ
ГОССТРОЯ СССР

Москва, А-445, Смольная ул., 22

Сдано в печать XI 1990 года

Заказ № 9855 Тираж 450 экз.

ТИПОВОЙ ПРОЕКТ

901-6-101.89

# ГРАДИРНЯ ДВУХСЕКЦИОННАЯ С ВЕНТИЛЯТОРАМИ 2ВГ50 ПЛЕНОЧНАЯ С СЕКЦИЯМИ ПЛОЩАДЬЮ 64 м$^2$ С КАРКАСОМ ИЗ ЖЕЛЕЗОБЕТОННЫХ ЭЛЕМЕНТОВ

## АЛЬБОМ 4

ПЕРЕЧЕНЬ АЛЬБОМОВ

| | | |
|---|---|---|
| АЛЬБОМ 1 | ПЗ | ПОЯСНИТЕЛЬНАЯ ЗАПИСКА |
| АЛЬБОМ 2 | НВ | ТЕХНОЛОГИЧЕСКИЕ РЕШЕНИЯ |
| | ЭМ | ЭЛЕКТРООБОРУДОВАНИЕ И АВТОМАТИЗАЦИЯ |
| АЛЬБОМ 3 | АР | АРХИТЕКТУРНЫЕ РЕШЕНИЯ |
| | КЖ | КОНСТРУКЦИИ ЖЕЛЕЗОБЕТОННЫЕ |
| | КМ | КОНСТРУКЦИИ МЕТАЛЛИЧЕСКИЕ |
| АЛЬБОМ 4 | КЖ.И | ИЗДЕЛИЯ СТРОИТЕЛЬНЫЕ |
| АЛЬБОМ 5 | СО | СПЕЦИФИКАЦИИ ОБОРУДОВАНИЯ |
| АЛЬБОМ 6 | ВМ | ВЕДОМОСТИ ПОТРЕБНОСТИ В МАТЕРИАЛАХ |
| АЛЬБОМ 7 | С | СМЕТА |


РАЗРАБОТАН:

ПРОЕКТНЫМ ИНСТИТУТОМ ГОСХИМПРОЕКТ

ГЛАВНЫЙ ИНЖЕНЕР ИНСТИТУТА С. Н. НИКИТИН

ГЛАВНЫЙ ИНЖЕНЕР ПРОЕКТА С. С. КОРОТКИЙ



УТВЕРЖДЕН В/О СОЮЗВОДОКАНАЛНИИПРОЕКТ

ПРОТОКОЛ № 28 от 13.10.1989 г.

ВВЕДЁН В ДЕЙСТВИЕ В/О СОЮЗВОДОКАНАЛНИИПРОЕКТ

ПРИКАЗ № 105 от 29.11.1989 г.



© ЦИТП Госстроя СССР, 1990

## Содержание альбома


| Обозначение | Наименование | Стр. |
|---|---|---|
| 901-6-101.89-КЖ.Н.0.00.0ТУ | Технические условия | 4 |
| 901-6-101.89-КЖ.Н.1.00.0 | Колонна К1 | 5,6 |
| 901-6-101.89-КЖ.Н.2.00.0 | Колонна К2 | 6,7 |
| 901-6-101.89-КЖ.Н.3.00.0 | Колонна К2с | 8,9 |
| 901-6-101.89-КЖ.Н.4.00.0 | Колонны К2-1, К2-2, К2-3 К2с-1, К2с-2, К2с-3 | 10,11 |
| 901-6-101.89-КЖ.Н.5.00.0 | Ригель Р1 | 12,13 |
| 901-6-101.89-КЖ.Н.6.00.0 | Ригель Р2 | 14,15 |
| 901-6-101.89-КЖ.Н.7.00.0 | Ригель Р3 | 16,17 |
| 901-6-101.89-КЖ.Н.8.00.0 | Панели ПНБ1, ПНБ1А | 18÷20 |
| 901-6-101.89-КЖ.Н.9.00.0 | Панель ПНБ2 | 21,22 |
| 901-6-101.89-КЖ.Н10.00.0 | Панель ПНК1 | 23,27 |
| 901-6-101.89-КЖ.Н.11.00.0 | Панель ПНК2 | 24,27 |
| 901-6-101.89-КЖ.Н.12.00.0 | Панель ПНК3 | 25,28 |
| 901-6-101.89-КЖ.Н13 00.0 | Панель ПНК3-А | 26,28 |
| 901-6-101.89-КЖ.Н.0.01.0 | Колонна КС1 | 29 |
| 901-6-101.89-КЖ.Н.0.02.0 | Каркас пространственный КП1 | 30 |
| 901-6-101.89-КЖ.Н.0.03.0 | Каркас пространственный КП2 | 31 |
| 901-6-101.89-КЖ.Н.0.04.0 | Каркас пространственный КП3 | 32 |
| 901-6-101.89-КЖ.Н.0.05.0 | Каркас пространственный КП4 | 33 |
| 901-6-101.89-КЖ.Н.0.06.0 | Каркас пространственный КП5 | 34 |
| 901-6-101.89-КЖ.Н.0 07.0 | Каркас пространственный КП6 | 35 |


## Продолжение


| Обозначение | Наименование | Стр. |
|---|---|---|
| 901-6-10189-КЖ.Н.0.08.0 | Каркас пространственный КП7 | 36 |
| 901-6-10189-КЖ.Н.0.09.0 | Каркас пространственный КП8 | 37 |
| 901-6-10189-КЖ.Н.0.10.0 | Каркас пространственный КП12 | 37 |
| 901-6-10189-КЖ.Н.0.11.0 | Каркас пространственный КП9 | 38 |
| 901-6-10189-КЖ.Н.0.12.0 | Каркас пространственный КП10 | 39 |
| 901-6-10189-КЖ.Н.0.13.0 | Каркас пространственный КП11 | 39 |
| 901-6-10189-КЖ.Н.0.14.0 | Каркас плоский Кр1 | 40 |
| 901-6-10189-КЖ.Н.0.15.0 | Каркас плоский Кр2, Кр3 | 40 |
| 901-6-10189-КЖ.Н.0.16.0 | Каркас плоский Кр4 | 41 |
| 901-6-10189-КЖ.Н.0.17.0 | Каркас плоский Кр5 | 41 |
| 901-6-10189-КЖ.Н.0.18.0 | Каркас плоский Кр6, Кр6А | 42 |
| 901-6-10189-КЖ.Н.0.19.0 | Каркас плоский Кр7 | 43 |
| 901-6-10189-КЖ.Н.0.20.0 | Каркас плоский Кр8 | 44 |
| 901-6-10189-КЖ.Н.0.21.0 | Каркас плоский Кр9 | 44 |
| 901-6-10189-КЖ.Н.0.22.0 | Каркас плоский Кр10 | 45 |
| 901-6-10189-КЖ.Н.0.23.0 | Каркас плоский Кр11 | 45 |
| 901-6-10189-КЖ.Н.0.24.0 | Каркас плоский Кр12 | 46 |

## Содержание альбома


| Обозначение | Наименование | Стр |
|---|---|---|
| 901-6-101.89-КЖ.Ж.025.0 | Каркас плоский Кр19 | 46 |
| 901-6-101.89-КЖ.Ж.026.0 | Каркас плоский Кр13 | 47 |
| 901-6-101.89-КЖ.Ж.027.0 | Каркас плоский Кр18 | 47 |
| 901-6-101.89-КЖ.Ж.028.0 | Каркас плоский Кр14 | 48 |
| 901-6-101.89-КЖ.Ж.029.0 | Каркас плоский Кр15 | 48 |
| 901-6-101.89-КЖ.Ж.030.0 | Каркас плоский Кр16 | 49 |
| 901-6-101.89-КЖ.Ж.031.0 | Каркас плоский Кр17 | 49 |
| 901-6-101.89-КЖ.Ж.032.0 | Каркас плоский Кр21 | 50 |
| 901-6-101.89-КЖ.Ж.033.0 | Каркас плоский Кр22 | 50 |
| 901-6-101.89-КЖ.Ж.034.0 | Каркас плоский Кр20 | 51 |
| 901-6-101.89-КЖ.Ж.035.0 | Опорная деталь ОД1 | 51 |
| 901-6-101.89-КЖ.Ж.036.0 | Сетка С1 | 52 |
| 901-6-101.89-КЖ.Ж.037.0 | Сетка С2 | 52 |
| 901-6-101.89-КЖ.Ж.038.0 | Сетка С3 | 53 |
| 901-6-101.89-КЖ.Ж.039.0 | Сетка С4 | 53 |
| 901-6-101.89-КЖ.Ж.040.0 | Сетка С5 | 54 |
| 901-6-101.89-КЖ.Ж.041.0 | Сетка С14 | 54 |
| 901-6-101.89-КЖ.Ж.042.0 | Сетка С6 | 55 |
| 901-6-101.89-КЖ.Ж.043.0 | Сетка С7 | 55 |
| 901-6-101.89-КЖ.Ж.044.0 | Сетка С8 | 56 |
| 901-6-101.89-КЖ.Ж.045.0 | Сетка С9 | 56 |
| 901-6-101.89-КЖ.Ж.046.0 | Сетка С10 | 57 |
| 901-6-101.89-КЖ.Ж.047.0 | Сетка С11 | 57 |
| 901-6-101.89-КЖ.Ж.048.0 | Сетка С12 | 58 |
| 901-6-101.89-КЖ.Ж.049.0 | Сетка С13 | 58 |
| 901-6-101.89-КЖ.Ж.050.0 | Изделие закладное М1 | 59 |


## Продолжение


| Обозначение | Наименование | Стр. |
|---|---|---|
| 901-6-101.89-КЖ.Ж.051.0 | Изделие закладное М8 | 59 |
| 901-6-101.89-КЖ.Ж.052.0 | Изделие закладное М2 | 60 |
| 901-6-101.89-КЖ.Ж.053.0 | Изделие закладное М3 | 60 |
| 901-6-101.89-КЖ.Ж.054.0 | Изделие закладное М4 | 61 |
| 901-6-101.89-КЖ.Ж.055.0 | Изделие закладное М5 | 61 |
| 901-6-101.89-КЖ.Ж.056.0 | Изделие закладное М6 | 62 |
| 901-6-101.89-КЖ.Ж.057.0 | Изделие закладное М7 | 62 |
| 901-6-101.89-КЖ.Ж.058.0 | Изделие закладное М9 | 63 |
| 901-6-101.89-КЖ.Ж.059.0 | Изделие закладное М10 | 63 |
| 901-6-101.89-КЖ.Ж.060.0 | Изделие закладное М11 | 64 |
| 901-6-101.89-КЖ.Ж.061.0 | Изделие закладное М12 | 64 |
| 901-6-101.89-КЖ.Ж.062.0 | Изделия соединительные МС3...МС7 | 65 |
| 901-6-101.89-КЖ.Ж.063.0 | Круг | 66 |
| 901-6-101.89-КЖ.Ж.000ВС | Ведомость расхода стали на дополнительные закладные изделия | 67 |
| 901-6-101.89-КЖ.Ж.064.0 | Петля П1 | 67 |





Копировал Формат А3

## I. ОБЩАЯ ЧАСТЬ

I.I. Настоящий выпуск содержит предназначенные для основного комплекта:

- чертежи сборных железобетонных типовых изделий с дополнительными индексами, указывающие на наличие дополнительных закладных изделий, отверстий и т.п.;
- арматурные и стальные нетиповые изделия.

Металлические опалубки сборных железобетонных конструкций, разработанные институтом ЦНИИпроектстальконструкция ( шифр № 82566-КМ) имеются на заводах железобетонных конструкций ( Тираспольский комбинат Стройиндустрии, 282007 г. Тирасполь, ул.Лозовацкого, I3 и др.)

## 2. ТЕХНИЧЕСКИЕ ТРЕБОВАНИЯ

2.I. Типы сварных соединений и способы сварки арматуры и изделий приняты в соответствии с требованиями следующих государственных стандартов:

ГОСТ I4098-85 "Соединения сварные арматуры и закладных изделий железобетонных конструкций. Типы, конструкция, размеры".

ГОСТ 5264-80 "Ручная дуговая сварка. Соединения сварные. Основные типы, конструктивные элементы и размеры".

2.2. Механические свойства сварных соединений должны удовлетворять требованиям ГОСТ I0922-75 "Арматурные изделия и закладные детали сварные для железобетонных конструкций. Технические требования и методы испытаний".

2.3. Изготовление арматурных сеток и каркасов производить контактной точечной сваркой, а соединения арматуры при изготовлении изделий - автоматической сваркой под флюсом для тавровых и контактной рельефной сваркой для нахлесточных соединений.

2.4. При отсутствии необходимого сварочного оборудования допускается выполнять крестообразные, нахлесточные и тавровые соединения при помощи ручной дуговой сварки с учетом требований СН 393-78 "Инструкция по сварке соединений арматуры и закладных деталей железобетонных конструкций".

2.5. Соединения из листового и фасонного проката при изготовлении изделий выполнять ручной дуговой сваркой.

2.6. Антикоррозионная защита приведена в чертежах основного комплекта.

## 3. ПРИМЕНЯЕМЫЕ МАТЕРИАЛЫ

3.I. Чертежи стальных изделий разработаны применительно к следующим условиям эксплуатации:

- расчетная температура - 20°; -30°; -40°.
- изделия воспринимают только статические нагрузки.

3.2. Анкерующие стержни изделий приняты из арматуры класса А-III по ГОСТ 578I-82.

3.3. Листовой и фасонный прокат принят по сокращенному сортаменту металлопроката из стали марок ВСт3 кп2 по ГОСТ 380-7I и ВСт3 пс6-I (оговорено в чертежах) по ТУ I4-I-3023-80.

| | | | | | | | |
|---|---|---|---|---|---|---|---|
| Привязан | | | | Н.контр. | Роменко | | ТП 901-6-101. 89- КЖ.И. 0.00.ОТУ |
| | | | | Нач.отд. | Мирошник | | Градирня двухсекционная с вентиляторами 2ВГ50 пленочная с секциями площадью 64 м² с каркасом из железобетонных элементов |
| | | | | Гл.кон. | Ермаков | | Стадия: Р.П. / Масса / Масштаб |
| | | | | Рук.гр. | Роменко | | Лист / Листов |
| | | | | Провер. | Роменко | | Технические условия |
| Инв.№ | | | | Инж. | Лазученков | | ГОСХИМПРОЕКТ |

24129-04 5

Копировал

Формат А3

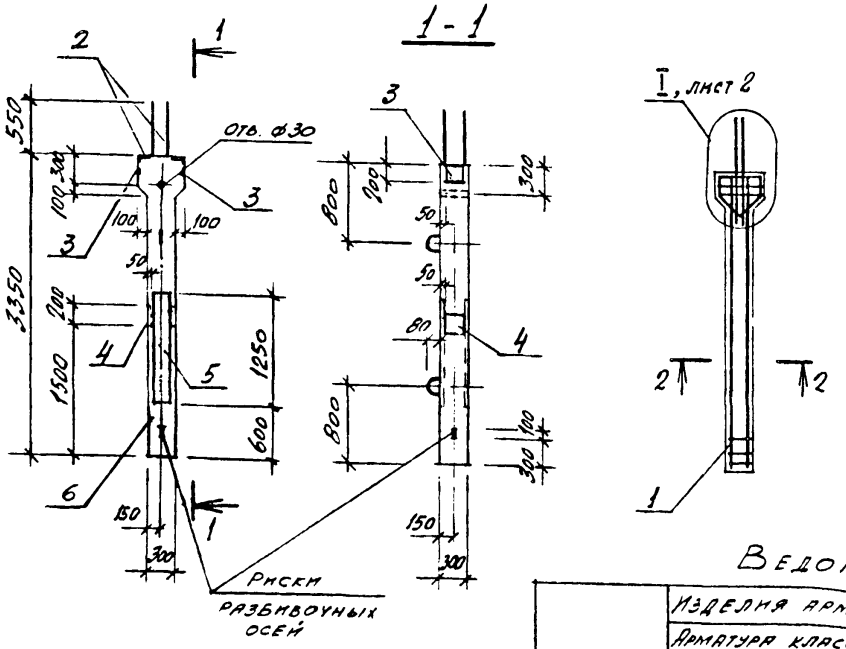


| Формат | Зона | Поз. | Обозначение | Наименование | Кол. | Примечание |
|---|---|---|---|---|---|---|
| | | | | Документация | | |
| | | | 901-6-101.89-КЖ.И.0.00.ТУ | Технические условия | | |
| | | | | Сборочные единицы | | |
| А3 | | 1 | 901-6-101.89-КЖ.И.0.05.0 | Каркас пространственный КП4 | 1 | |
| А4 | | 2 | -КЖ.И.0.52.0 | Изделие закладное М2 | 2 | |
| | | 3 | 1.400-15 вып.1 | то же МН 117-3 | 2 | |
| | | 4 | 1.400-15 вып.1 | " МН 204-4 | 4 | |
| | | 5 | 1.400-15 вып.1 | " МН 131-2 | 2.5 | п.м. |
| | | | | Материалы | | |
| | | 6 | | Бетон класса В 30 | 0,32 | м³ |

## Ведомость расхода стали на элемент, кг

| Марка | Изделия арматурные | | | | | | Изделия закладные | | | | | | | | | | Общий расход |
|---|---|---|---|---|---|---|---|---|---|---|---|---|---|---|---|---|---|
| | Арматура класса | | | | | Всего | Арматура класса | | | | Прокат марки | | | | | Всего | |
| | AI | | | AIII | | | AIII | | | | Вст3кп2 | | Вст3пс6-1 | | | | |
| | ГОСТ 5781-82* | | | | | | ГОСТ 5781-82* | | | | ГОСТ 19903-74* | | | | | | |
| | ф6 | ф10 | Итого | ф16 | | | ф8 | ф10 | ф12 | Итого | t-6 | t-8 | | Итого | t-10 | | |
| К1 | 5,2 | 1,2 | 6,4 | 33,2 | | 39,6 | 9,6 | 0,8 | 4,0 | 5,4 | 3,8 | 2,6 | | 6,4 | 24,8 | | 36,6 | 76,2 |

| | | | | | |
|---|---|---|---|---|---|
| Привязан | | | | 901-6-101.89-КЖ.И.1.00.0 | |
| | | | | Колонна К1 | Стадия: РП; Масса: 800; Масштаб: 1:50 |
| | | | | | Лист 1; Листов 2 |
| Инв. № | | | | | ГОСХИМПРОЕКТ |
| | Н. контр. | Фоменко | | | |
| | Нач. отд. | Марсишин | | | |
| | Гл. спец. | Фомина | | | |
| | Гл. инж. пр. | Фоменко | | | |
| | Провер. | Фоменко | | | |
| | Инж. | Федорченко | | | |

24129-04 6

Копировал

Формат А3

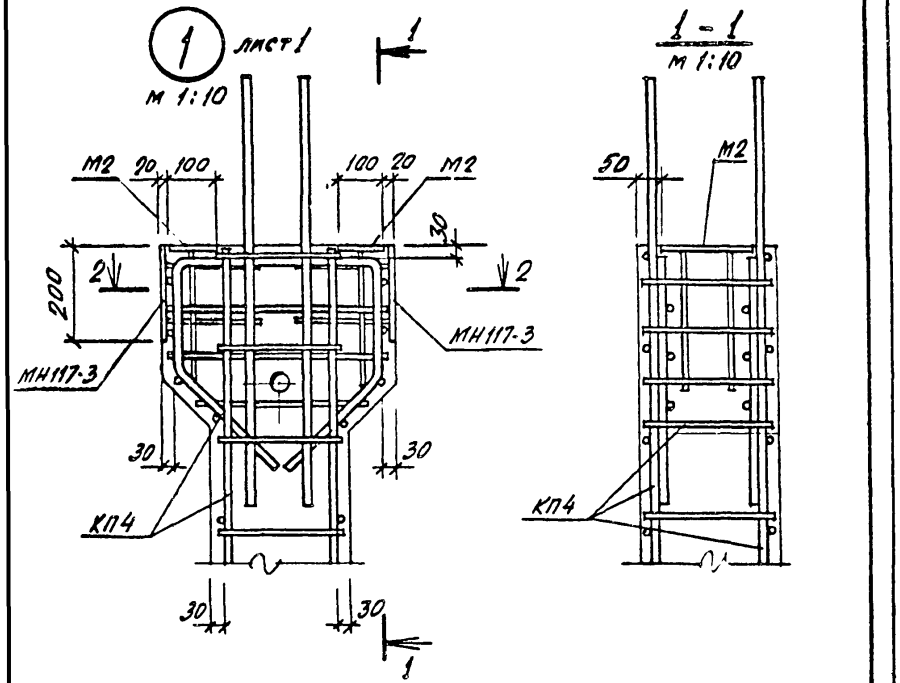


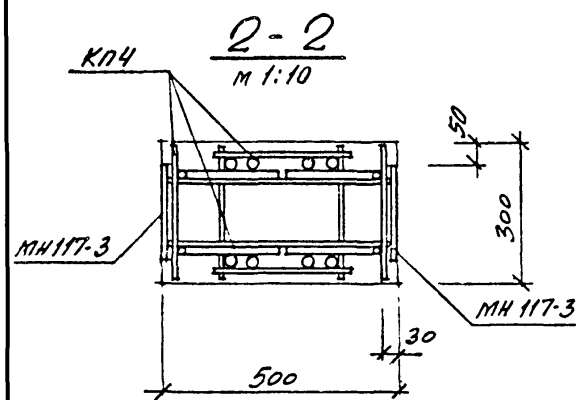


| Формат | Зона | Поз | Обозначение | Наименование | Кол. | Примечание |
|---|---|---|---|---|---|---|
| | | | | Документация | | |
| А3 | | | 901-6-101.89-КЖ.И.0.007ТУ | Технические условия | | |
| | | | | Сборочные единицы | | |
| А3 | | 1 | 901-6-101.89-КЖ.И.0.06.0 | Каркас пространственный КП5 | 1 | |
| А4 | | 2 | 0.53.0 | Изделие закладное М3 | 1 | |
| | | | | Материалы | | |
| | | 3 | | Бетон класса В30 | 0,27 | м³ |

## ВЕДОМОСТЬ РАСХОДА СТАЛИ НА ЭЛЕМЕНТ, кг

| Марка | Изделия арматурные | | | | | Изделия закладные | | | | | Общий расход |
|---|---|---|---|---|---|---|---|---|---|---|---|
| | Арматура класса | | | | Всего | Арматура класса | Прокат марки | | | Всего | |
| | AI | | | AIII | | AIII | Вст3пс6-1 | | | | |
| | ГОСТ 5781-82* | | | | | ГОСТ 5781-82* | ГОСТ 8509-72 | | ГОСТ 19903-74* | | |
| | ф6 | ф12 | Итого | ф16 | | ф12 | L75×6 | | t10 | | |
| К2 | 6,0 | 2,0 | 8,0 | 43,2 | 51,2 | 1,2 | 1,1 | | 7,8 | 10,1 | 61,3 |

Привязан

Инв.№

Взам инв.№ | Подпись и дата | Инв № подл.

| | | | |
|---|---|---|---|
| Н.контр. | Фоменко | | |
| Нач.отд. | Мирошник | | |
| Гл.кон. | Ермаков | | |
| Рук.гр | Фоменко | | |
| Провер | Фоменко | | |
| Инж. | Сафронеева | | |

901-6-101. 89-КЖ.И. 2.00.0

Колонна К2

| Стадия | Масса | Масш-аб |
|---|---|---|
| Р.П. | 675 | 1:25 |
| Лист 1 | Листов 2 | |

ГОСХИМПРОЕКТ

901-6-101. 89-КЖ.И. 1.00.0

Лист 2

Копировал

Формат А4

Копировал 24129-04 7

Формат А4

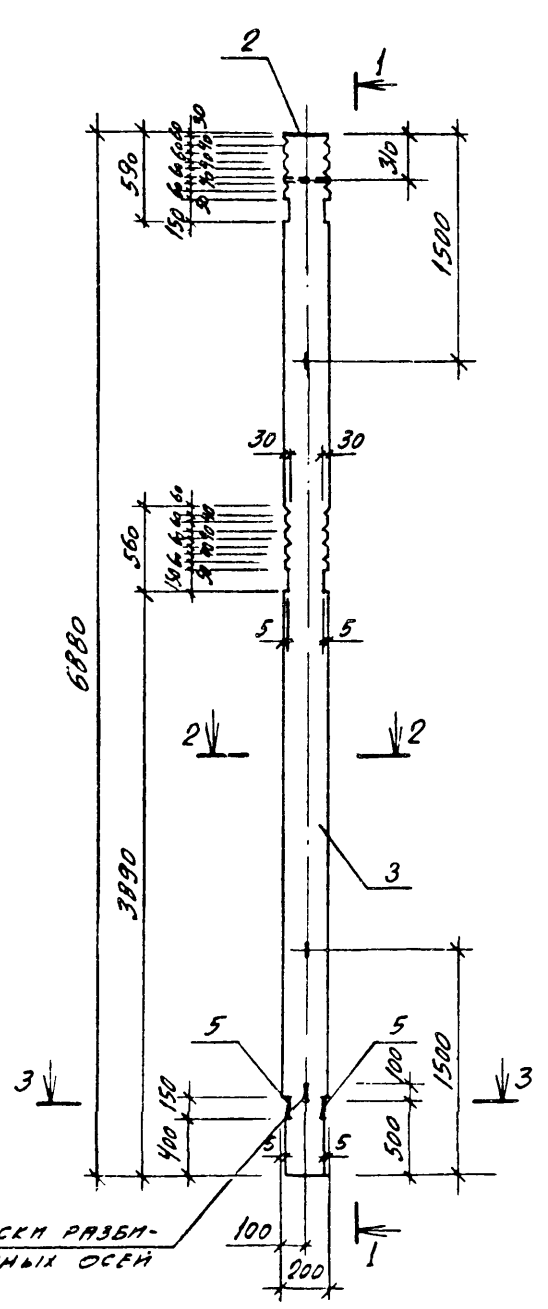


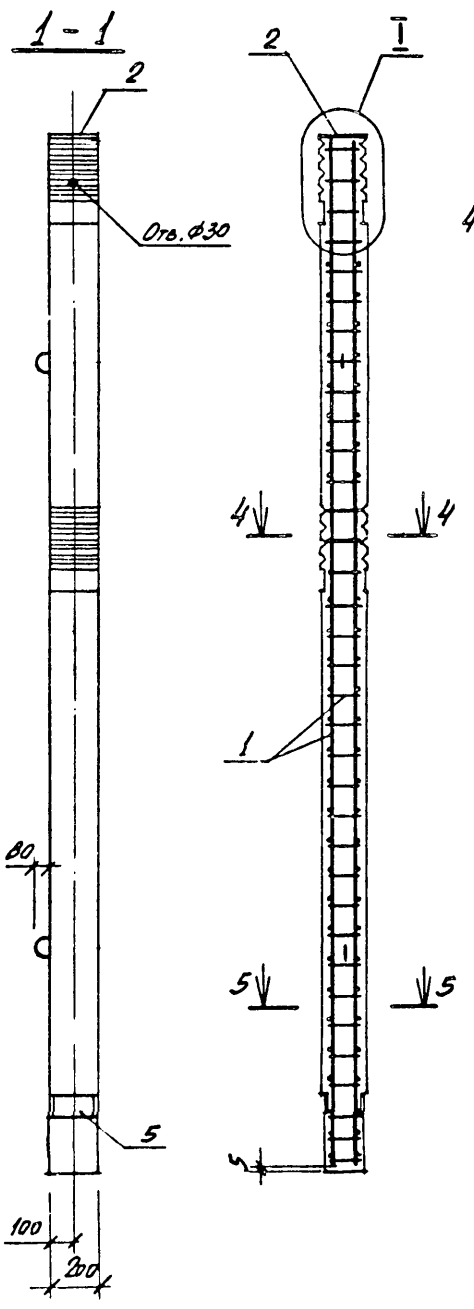





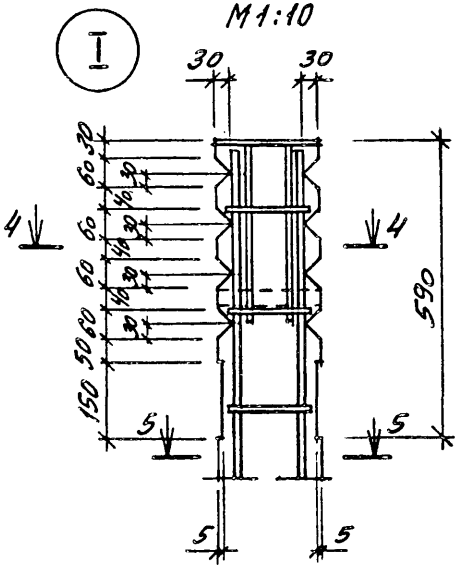


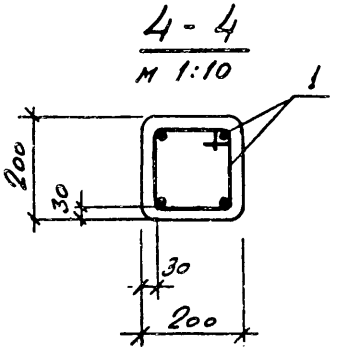


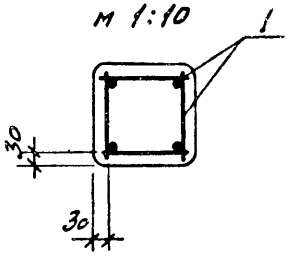


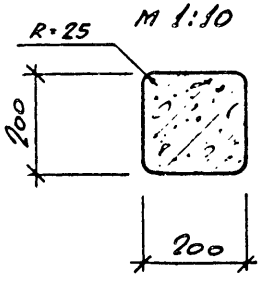


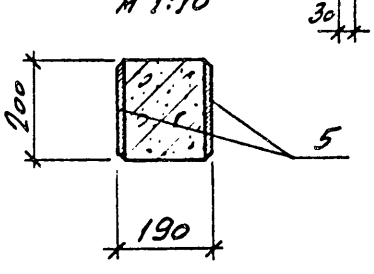


Проектную толщину защитных слоев бетона обеспечить установкой пластмассовых или бетонных фиксаторов.

| | | |
|---|---|---|
| 901-6-101. 89-КЖ.И. 2.00.0 | | Лист 2 |

24129-04 8

Копировал

Формат А3

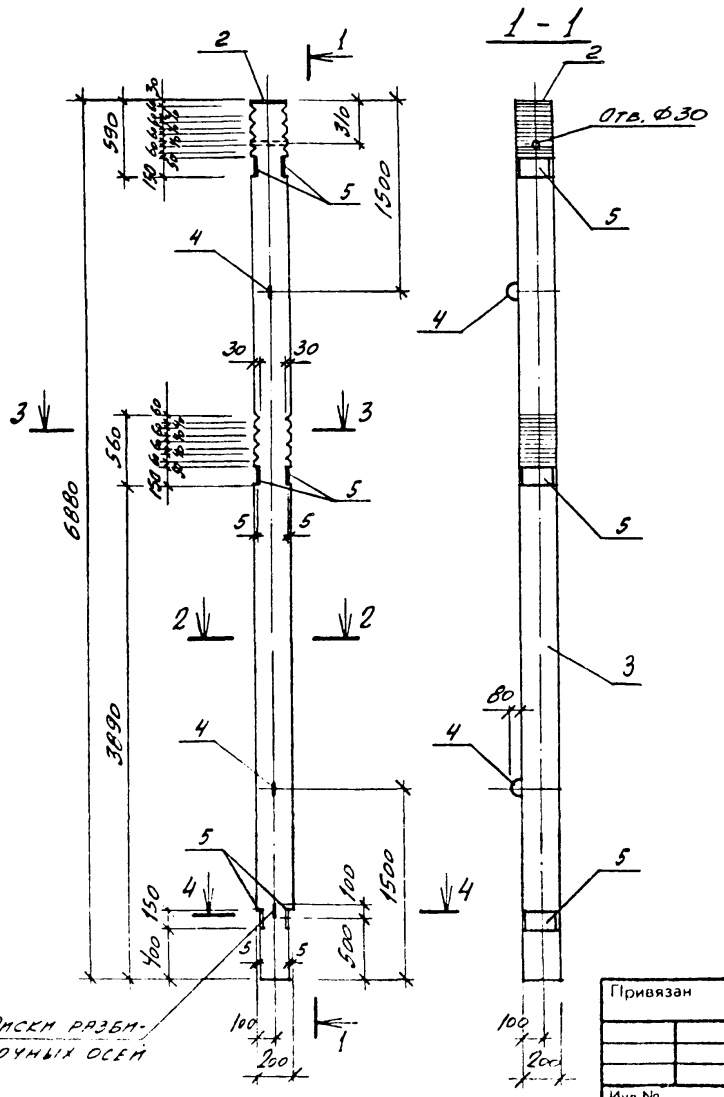


| Формат | Зона | Поз. | Обозначение | Наименование | Кол. | Примечание |
|---|---|---|---|---|---|---|
| | | | | Документация | | |
| А3 | | | ТП901-6-101.89-КЖ.И.0.00ТУ | Технические условия | | |
| | | | | Сборочные единицы | | |
| А3 | | 1 | 901-6-101.89-КЖ.И.0.07.0 | Каркас пространственный КПБ | 1 | |
| А4 | | 2 | 0.53.0 | Изделие закладное М3 | 1 | |
| | | | | Материалы | | |
| | | 3 | | Бетон В 30 | 0.37 | м³ |

## Ведомость расхода стали на элемент, кг

| Марка | Изделия арматурные | | | | | | | Изделия закладные | | | | | | | Общий расход |
|---|---|---|---|---|---|---|---|---|---|---|---|---|---|---|---|
| | Арматура класса | | | | | | Всего | Арматура класса | Прокат марки | | | | | Всего | |
| | AI | | | | AIII | | | AIII | Вст3пс6-1 | | | | | | |
| | ГОСТ 5781-82* | | | | | | | ГОСТ 5781-82* | ГОСТ 8509-72 | | ГОСТ 19903-74* | | | | |
| | Ф6 | Ф12 | | Итого | Ф16 | | | Ф12 | | | L75×6 | | t10 | | | |
| К2с | 6,0 | 2,0 | | 8,0 | 43,2 | | 51,2 | 1,2 | | | 3,3 | | 17,0 | | 21,5 | 72,7 |

Привязан

Инв. №

| | | | |
|---|---|---|---|
| Н. контр. | Фоменко | | |
| Нач. отд. | Мирошник | | |
| Гл. кон. | Ермаков | | |
| Рук. гр. | Фоменко | | |
| Провер. | Фонсенко | | |
| Инж. | Сафронеева | | |

901-6-101.89-КЖ.И. 3 00 0

Колонна К2с

| Стадия | Масса | Масштаб |
|---|---|---|
| Р. П. | 648 | 1:25 |
| Лист 1 | Листов 2 | |

ГОСХИМПРОЕКТ

24129-04 9

Копировал

Формат А3

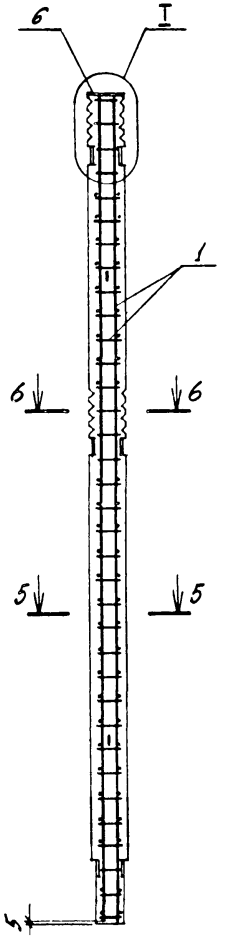


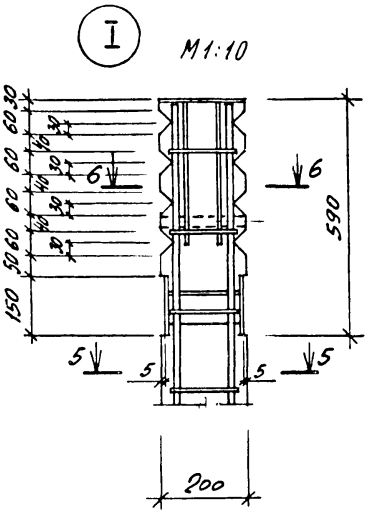


М 1:10

## 6-6
м 1:10

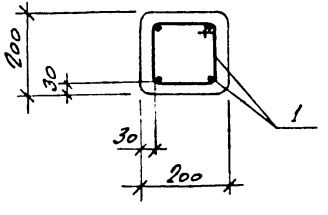


## 2-2
м 1:10

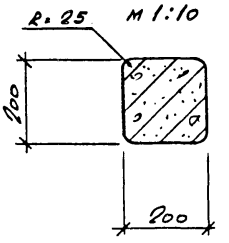


## 3-3
м 1:10

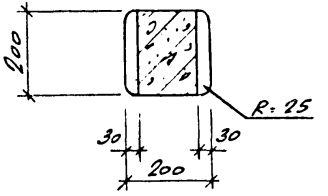


## 5-5
м 1:10

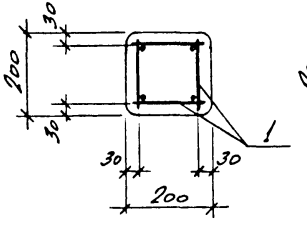


## 4-4
м 1:10

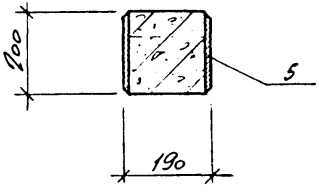


Проектную толщину защитных слоев бетона обеспечить установкой пластмассовых или бетонных фиксаторов.

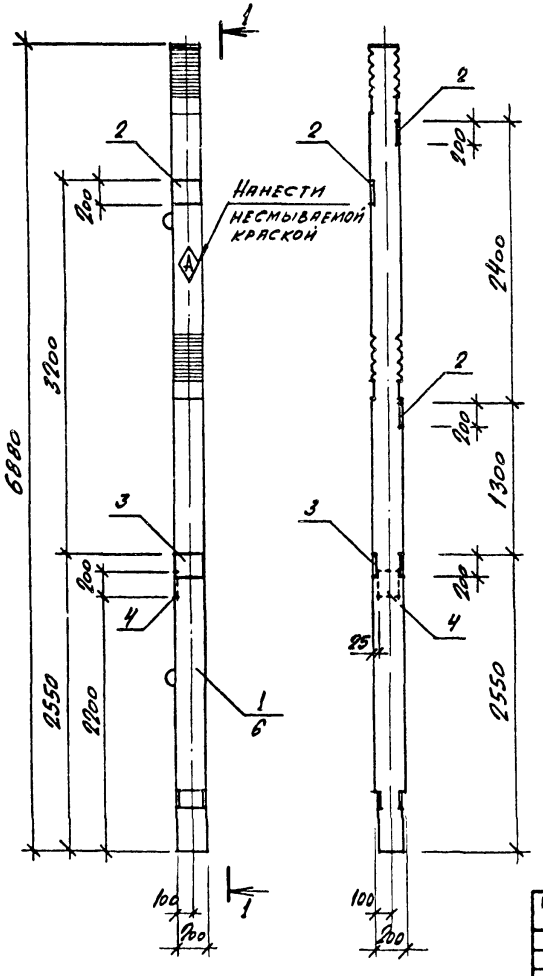


| Формат | Зона | Поз. | Обозначение | Наименование | Кол. на исполн. КЖ.И.4.00.0 01 | 02 | 03 | 04 | 05 | 06 | Примечание |
|---|---|---|---|---|---|---|---|---|---|---|---|
| | | | | Документация | | | | | | | |
| А3 | | | 901-6-101.89-КЖ.И.0.00.ТУ | Технические условия | | | | | | | |
| | | | -КЖ.И.0.00.0 ВС | Ведомость расхода стали | X | X | X | X | X | X | |
| | | | | К2-1, К2-2, К2-3 | | | | | | | |
| | | | | Сборочные единицы | | | | | | | |
| | | 1 | 901-6-101.89-КЖ.И.2.00.0СБ | Колонна К2 | 1 | 1 | 1 | | | | |
| | | 2 | 1.400-15, вып. 1 | Изделие закладное МН 118-6 | 3 | 2 | | | | | |
| | | 3 | 1.400-15, вып. 1 | То же МН 204-2 | 1 | | 3 | | | | |
| | | 4 | 1.400-15, вып. 1 | " МН 113-6 | 1 | 1 | 2 | | | | |
| | | 5 | 1.400-15, вып. 1 | " МН 203-2 | | 2 | | | | | |
| | | | | К2с-1, К2с-2, К2с-3 | | | | | | | |
| | | | | Сборочные единицы | | | | | | | |
| | | 1 | 901-6-101.89-КЖ.И.3.00.0СБ | Колонна К2с | | | | 1 | 1 | 1 | |
| | | 2 | 1.400-15, вып. 1 | Изделие закладное МН 118-6 | | | | 3 | 2 | | |
| | | 3 | 1.400-15, вып. 1 | То же МН 204-2 | | | | 1 | | 3 | |
| | | 4 | 1.400-15, вып. 1 | " МН 113-6 | | | | 1 | 1 | 2 | |
| | | 5 | 1.400-15, вып. 1 | " МН 203-2 | | | | | 2 | | |

| Обозначение | Марка | Рис. |
|---|---|---|
| 901-6-101.89-КЖ.И.4.01.0 | К2-1 | 1 |
| -КЖ.И.4.02.0 | К2-2 | 2 |
| -КЖ.И.4.03.0 | К2-3 | 3 |
| -КЖ.И.4.04.0 | К2с-1 | 1 |
| -КЖ.И.4.05.0 | К2с-2 | 2 |
| -КЖ.И.4.06.0 | К2с-3 | 3 |

| | | | |
|---|---|---|---|
| Н. контр. | Фоменко | | |
| Нач. отд. | Мирошник | | |
| Гл. кон. | Ермаков | | |
| Рук. гр. | Фоменко | | |
| Провер. | Фоменко | | |
| Инж. | Сафронеева | | |

Привязан

Инв. №

901-6-101. 89-КЖ.И. 4.00.0

Колонны К2-1, К2-2, К2-3, К2с-1, К2с-2, К2с-3

| Стадия | Масса | Масштаб |
|---|---|---|
| Р. П. | 648 | 1:25 |

Лист 1 Листов 2

ГОСХИМПРОЕКТ

24129-04 11

Копировал

Формат А3

Рис. 2

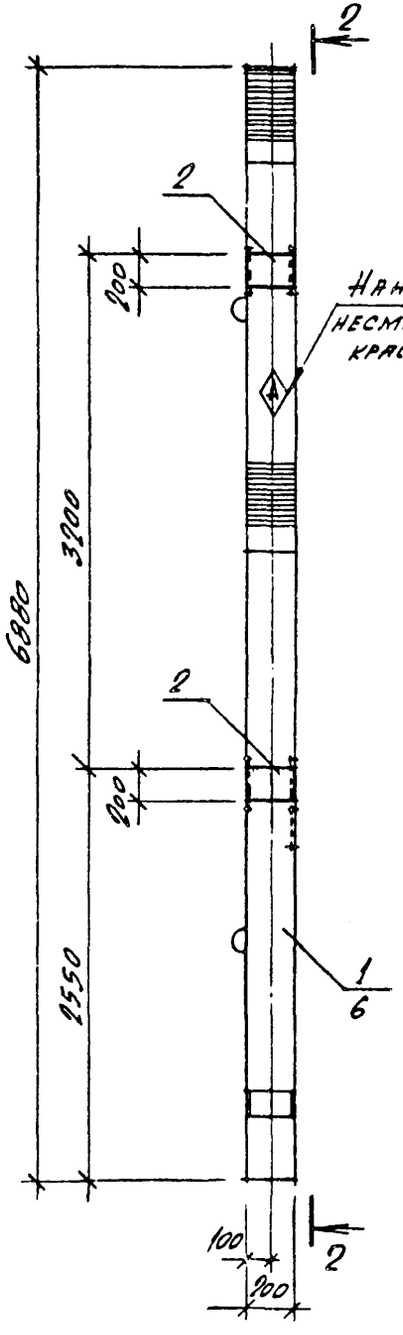


2-2

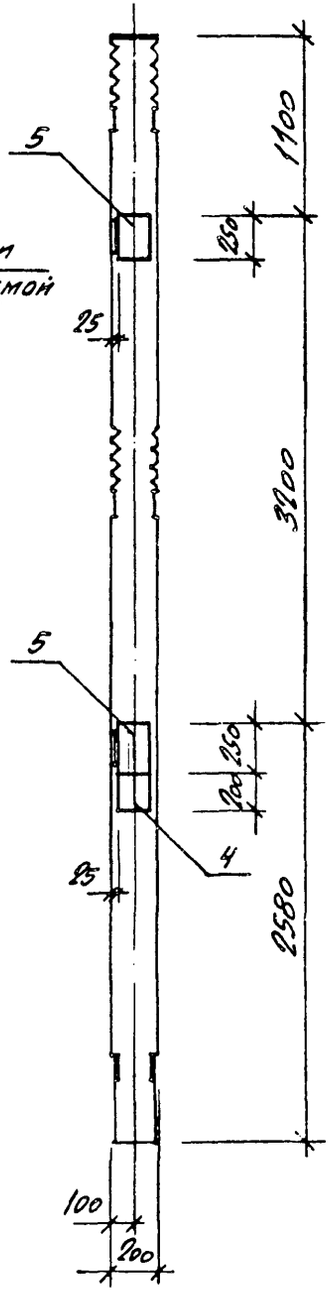


Рис. 3

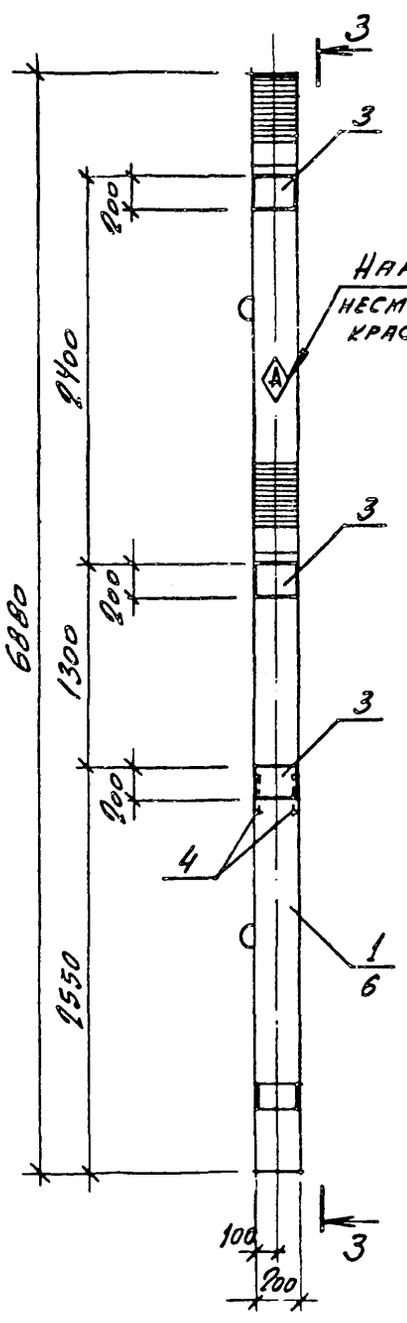


3-3

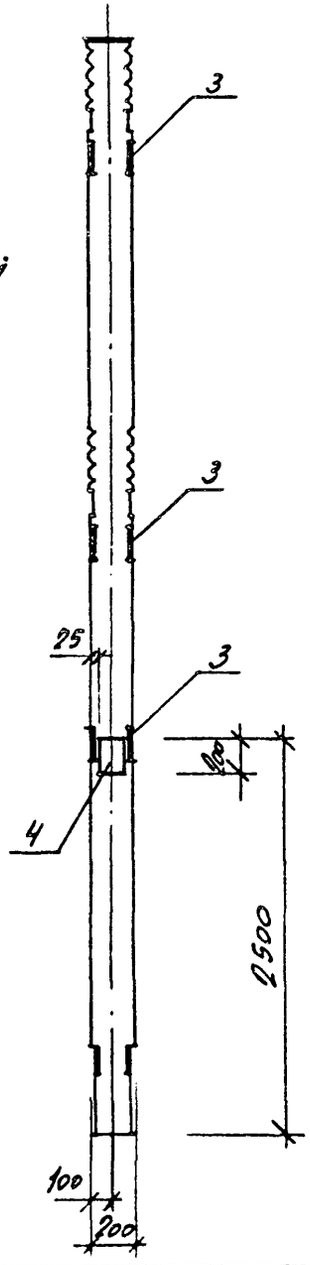


| 901-6-101. 89-КЖ.И. 4.00.0 | Лист 2 |
|---|---|

24129-04 12

Копировал

Формат А3

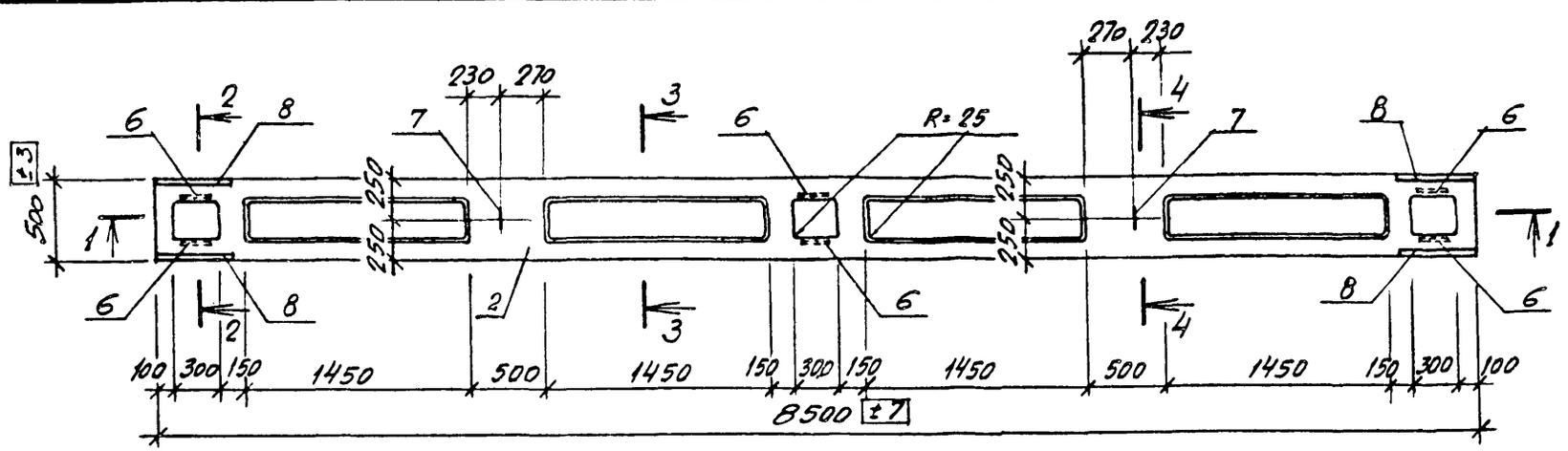


## 2-2

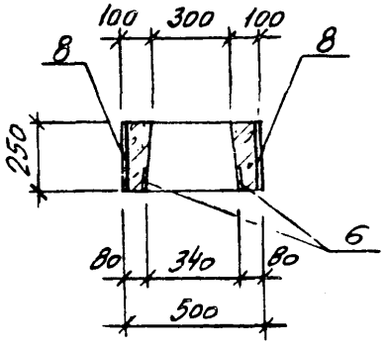


## 1-1

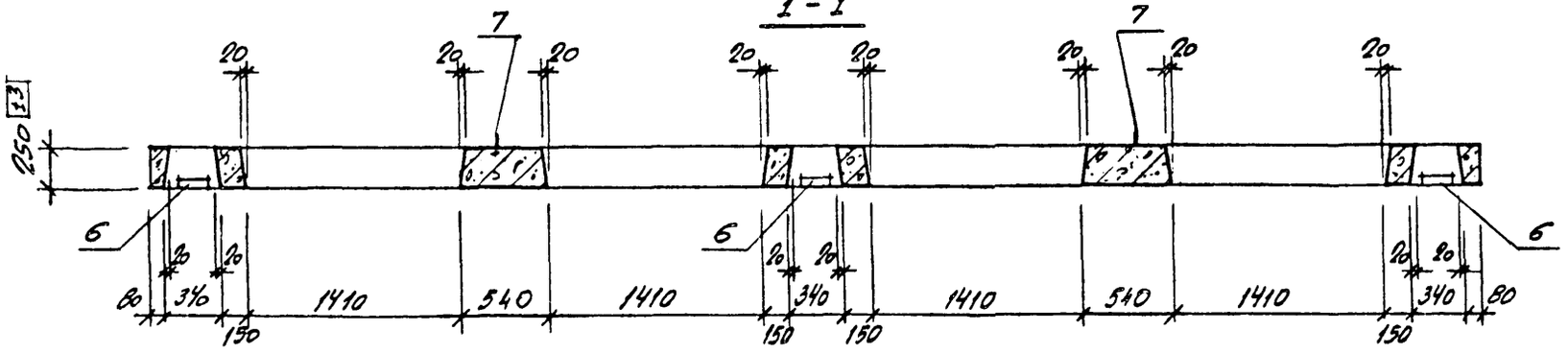


## 3-3

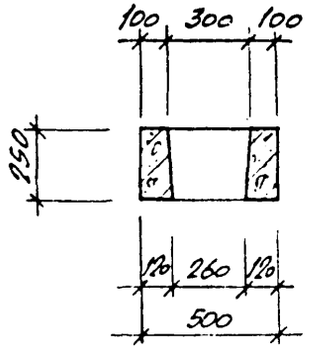


## 4-4

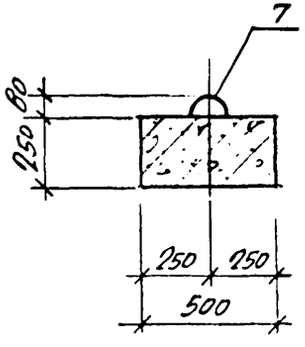


| | | | |
|---|---|---|---|
| Привязан | | | |
| Инв.№ | | | |
| Н. контр. | Фоменко | | |
| Нач. отд. | Мирошник | | |
| Гл. инж. | Ермаков | | |
| Рук. гр. | Фоменко | | |
| Провер. | Фоменко | | |
| Инж. | Сафронеева | | |

**901-6-101. 89-КЖ.И. 5.00.0**

Ригель Р1

| Стадия | Масса | Масштаб |
|---|---|---|
| Р. П. | 1450 | 1:25 |
| Лист 1 | Листов 11 | |

ГОСХИМПРОЕКТ

24129-04 13

Копировал

Формат А3

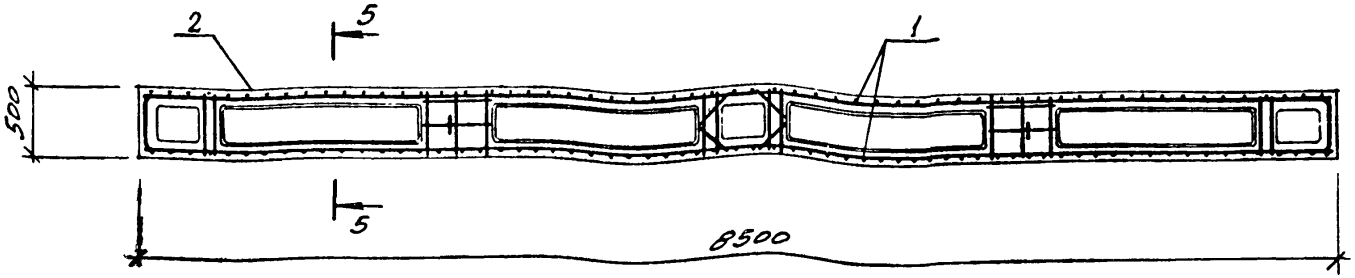


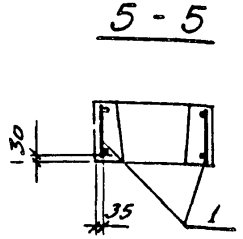


Ведомость расхода стали на элемент, кг

| Марка | Изделия арматурные | | | | | | | | | | | | | Всего |
|---|---|---|---|---|---|---|---|---|---|---|---|---|---|---|
| | Арматура класса | | | | | | | | | | | | | |
| | AI | | | | AIII | | | | | | | | | |
| | ГОСТ 5781-82* | | | | | | | | | | | | | |
| | ф6 | ф8 | | Итого | ф16 | ф18 | | Итого | | | | | | |
| Р1 | 2,4 | 15,2 | | 17,6 | 51,6 | 67,6 | | 119,2 | | | | | | 136,8 |

Продолжение

| Марка | Изделия закладные | | | | | | | | | | | Всего | Общий расход |
|---|---|---|---|---|---|---|---|---|---|---|---|---|---|
| | Арматура класса | | | | Прокат марки | | | | | | | | |
| | AI | | AIII | | Вст3пс6-1 | | | | | | | | |
| | ГОСТ 5781-82* | | | | ГОСТ 19903-74* | | | | | | | | |
| | ф12 | | ф18 | | t:10 | t:14 | | Итого | | | | | |
| Р1 | 1,6 | | 2,4 | | 7,2 | 3,2 | | 10,4 | | | | 14,4 | 151,2 |

Проектную толщину защитных слоев бетона обеспечить установкой пластмассовых или бетонных фиксаторов.

| Формат | Зона | Поз | Обозначение | Наименование | Кол. | Примечание |
|---|---|---|---|---|---|---|
| | | | | Документация | | |
| А3 | | | 901-6-101.89-КЖ.И.0.00.ТУ | Технические условия | | |
| | | | | | | |
| | | | | Сборочные единицы | | |
| А3 | | 1 | 901-6-101.89-КЖ.И.0.02.0 | Каркас пространственный КП1 | 1 | |
| | | | | | | |
| | | | | Материалы | | |
| | | 2 | | Бетон класса В30 | 0,58 | м³ |




Копировал

Формат А3

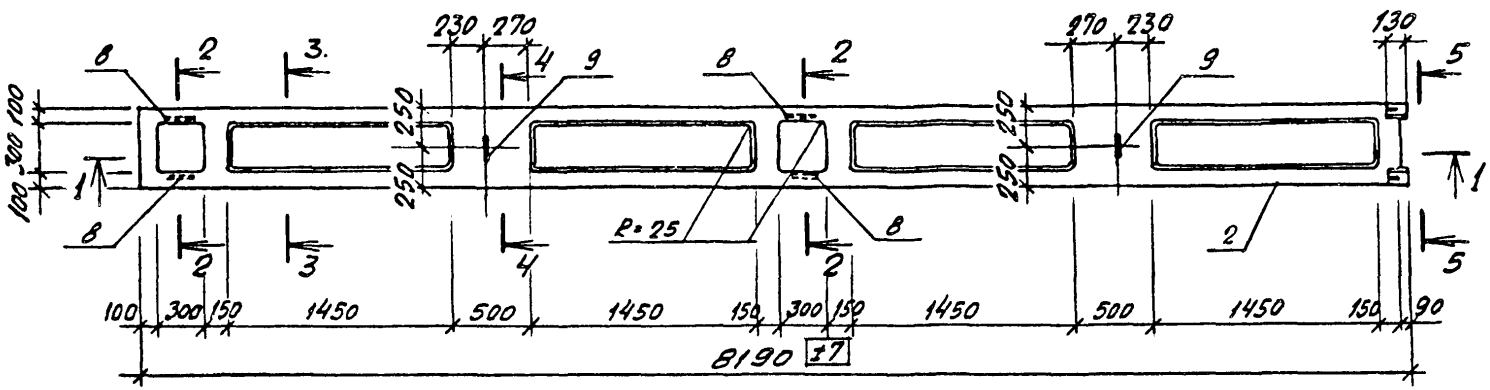


## 2-2

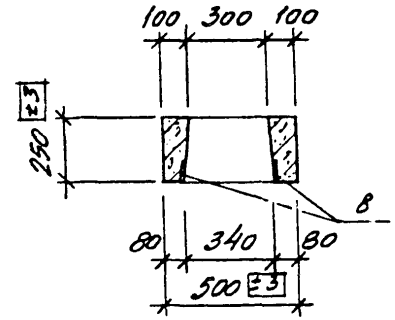


## 1-1

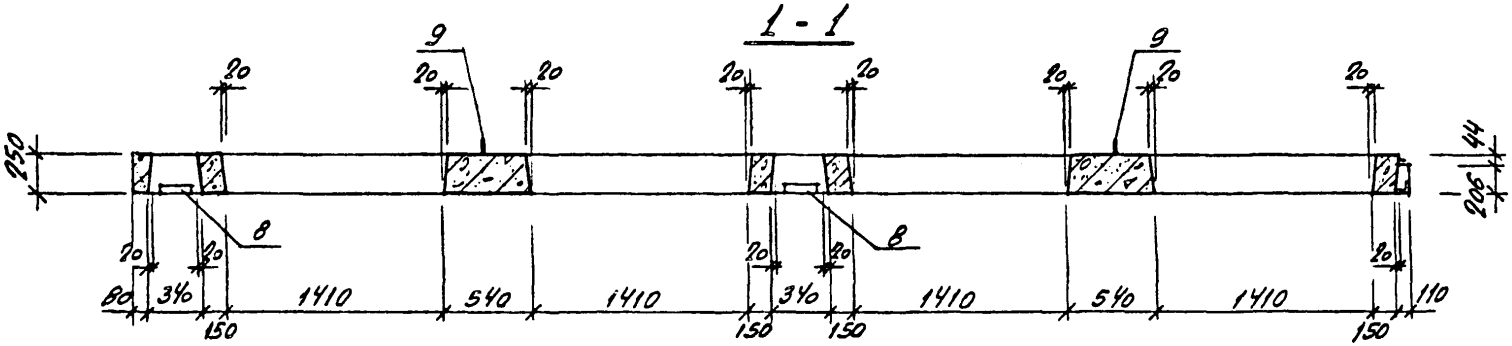


## 3-3

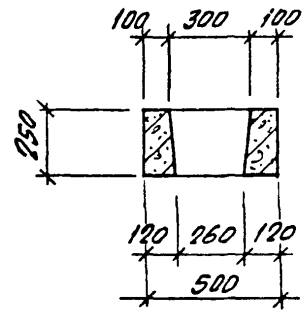


## 4-4

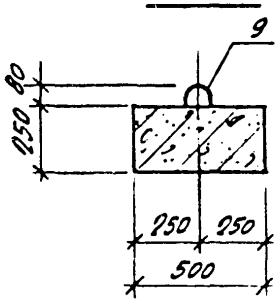


## 5-5

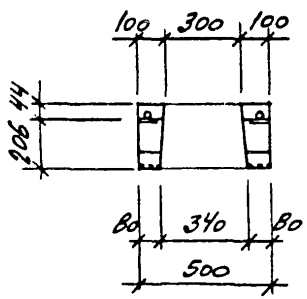


| | | | |
|---|---|---|---|
| Привязан | | | |
| Инв.№ | | | |
| Н.контр. | Фоменко | | |
| Нач.отд. | Мирошник | | |
| Гл.инж. | Ермаков | | |
| Рук.гр. | Фоменко | | |
| Провер. | Фомснко | | |
| Инж. | Сафронеева | | |

901-6-101. 89-КЖ.И. 6.00.0

Ригель Р2

| Стадия | Масса | Масштаб |
|---|---|---|
| Р.П. | 1400 | 1:25 |
| Лист 1 | Листов 2 | |

ГОСХИМПРОЕКТ

24129-04 15

Копировал

Формат А3

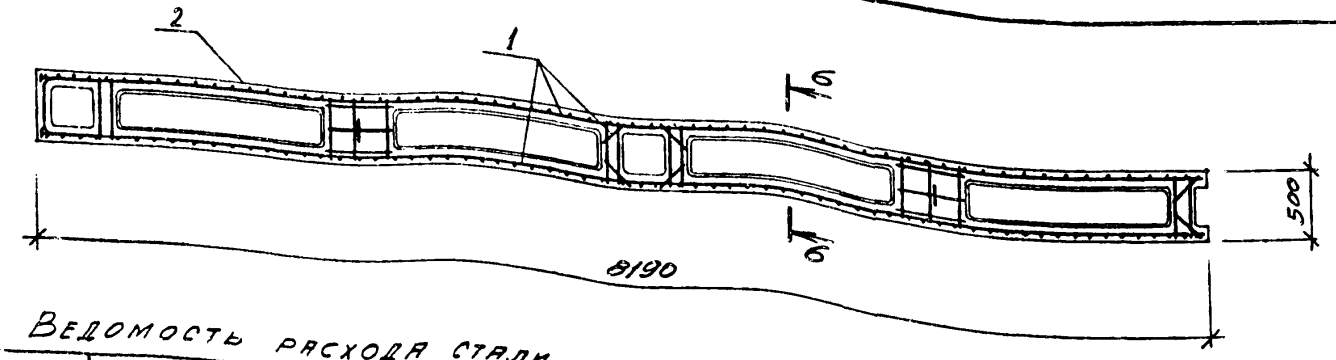


## 6-6

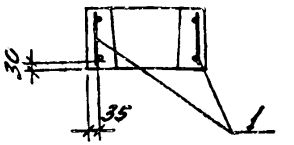


## Ведомость расхода стали на элемент, кг

| Марка | Изделия арматурные | | | | | | | | | | | | | |
|---|---|---|---|---|---|---|---|---|---|---|---|---|---|---|
| | Арматура класса | | | | | | | | | | | | | |
| | A I | | | | A III | | | | | | | | | |
| | ГОСТ 5781-82* | | | | | | | | | | | | | Всего |
| | Ф6 | Ф8 | | Итого | Ф16 | Ф18 | | Итого | | | | | | |
| Р2 | 2,4 | 14,6 | | 17,0 | 37,6 | 65,2 | | 102,8 | | | | | | 119,8 |

| Марка | Изделия закладные (продолжение) | | | | | | | | | | | | | Общий расход |
|---|---|---|---|---|---|---|---|---|---|---|---|---|---|---|
| | Арматура класса | | | | | Прокат марки | | | | | | | Всего | |
| | A I | | A III | | | Вст 3пс6-1 | | | | | | | | |
| | ГОСТ 5781-82* | | | | | ГОСТ 19903-74* | | | | | ГОСТ 8510-72 | | | |
| | Ф12 | | Ф16 | Ф20 | Итого | t=10 | t=12 | t=14 | | Итого | L100; 63×8 | | | |
| Р2 | 1,6 | | 1,6 | 0,4 | 2,0 | 4,8 | 2,2 | 1,6 | | 8,6 | 1,6 | | 13,8 | 133,6 |

Проектную толщину защитных слоев бетона обеспечить установкой пластмассовых или бетонных фиксаторов.

| Формат | Зона | Поз. | Обозначение | Наименование | Кол. | Примечание |
|---|---|---|---|---|---|---|
| | | | | Документация | | |
| А3 | | | 901-6-101.89-КЖ.И.0.00.ТУ | Технические условия | | |
| | | | | | | |
| | | | | Сборочные единицы | | |
| А3 | | 1 | 901-6-101.89-КЖ.И.0.02.0 | Каркас пространственный КП2 | 1 | |
| | | | | | | |
| | | | | Материалы | | |
| | | 2 | | Бетон класса В30 | 0,56 | м³ |
| | | | | | | |

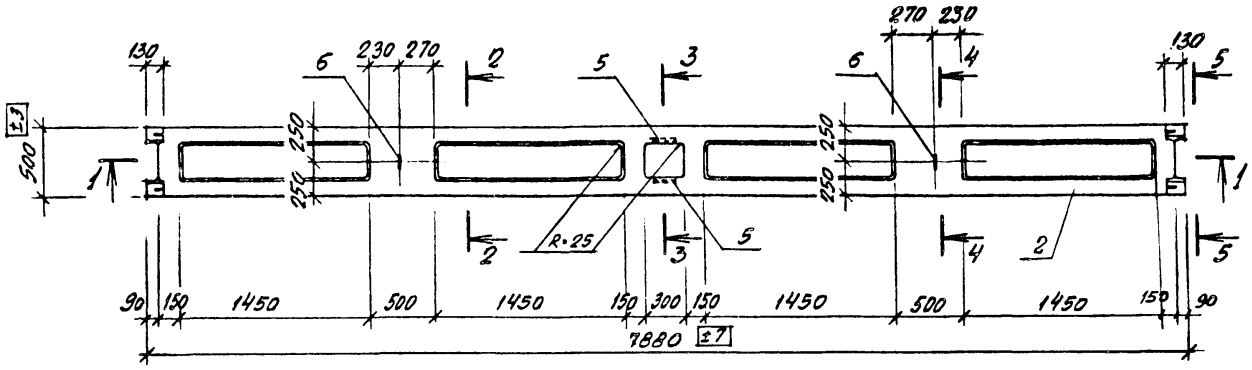


2-2

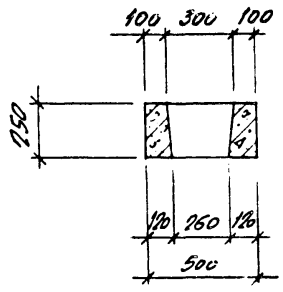


1-1

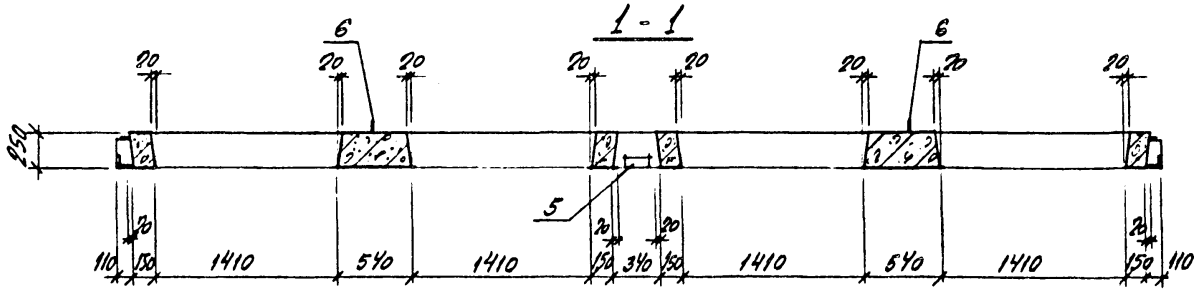


3-3

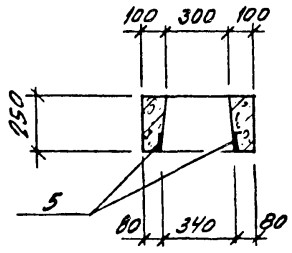


4-4

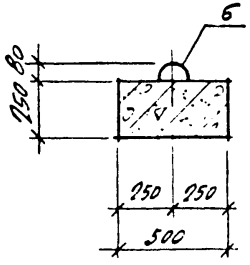


5-5

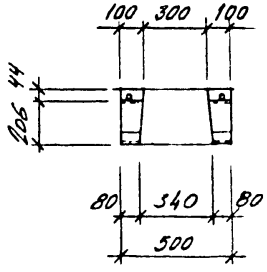


| | | | |
|---|---|---|---|
| Привязан | | | |
| Инв.№ | | | |
| Н.контр. | Фоменко | | |
| Нач.отд. | Мирошник | | |
| Гл.кон. | Ермягов | | |
| Рук.гр. | Фоменко | | |
| Провер. | Фомснко | | |
| Инж. | Сафронеева | | |

901-6-101.89-КЖИ.7.00.0

Ригель Р3

| Стадия | Масса | Масштаб |
|---|---|---|
| Р.П. | 1375 | 1:25 |
| Лист 1 | Листов 2 | |

ГОСХИМПРОЕКТ

24129-04 17

Копировал

Формат А3

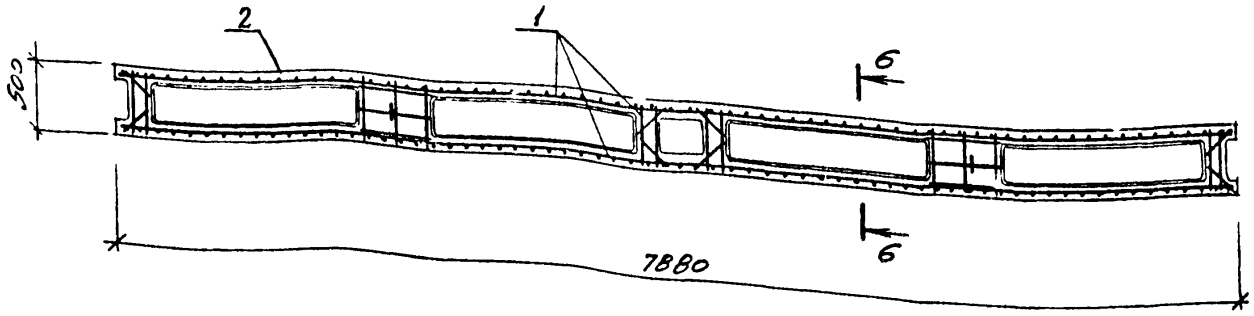


6-6

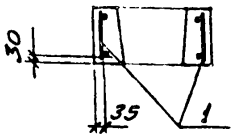


Ведомость расхода стали на элемент, кг

| Марка | Изделия арматурные | | | | | | | | | | | | Всего |
|---|---|---|---|---|---|---|---|---|---|---|---|---|---|
| | Арматура класса | | | | | | | | | | | | |
| | A I | | | | | A III | | | | | | | |
| | ГОСТ 5781-82* | | | | | | | | | | | | |
| | ф6 | ф8 | | | Итого | ф16 | ф18 | | Итого | | | | |
| Р3 | 2,4 | 14,2 | | | 16,6 | 34,4 | 62,4 | | 96,8 | | | | 113,4 |

продолжение

| Марка | Изделия закладные | | | | | | | | | | | | Общий расход |
|---|---|---|---|---|---|---|---|---|---|---|---|---|---|
| | Арматура класса | | | | | | Прокат марки | | | | | Всего | |
| | A I | | A III | | | | Вст 3пс 6-1 | | | | | | |
| | ГОСТ 5781-82* | | | | | | ГОСТ 19903-74* | | | ГОСТ 8510-72 | | | |
| | ф12 | | ф18 | ф20 | | Итого | t: 10 | t: 12 | Итого | L 100х 63х 8 | | | |
| Р3 | 1,6 | | 9,8 | 0,6 | | 3.0 | 2,4 | 4,4 | 6,8 | 3,2 | | 13,0 | 126,4 |

Проектную толщину защитных слоев бетона обеспечить установкой пластмассовых или бетонных фиксаторов.

| Формат | Зона | Поз | Обозначение | Наименование | Кол. | Примечание |
|---|---|---|---|---|---|---|
| | | | | Документация | | |
| А3 | | | 901-6-101.89-КЖ.И.0.007.У | Технические условия | | |
| | | | | | | |
| | | | | Сборочные единицы | | |
| А3 | | 1 | 901-6-101.89-КЖ.И.0.04.0 | Каркас пространственный КП3 | 1 | |
| | | | | | | |
| | | | | Материалы | | |
| | | 2 | | Бетон класса В 30 | 0.55 | м³ |




Копировал

Формат А3

## Рис. 1

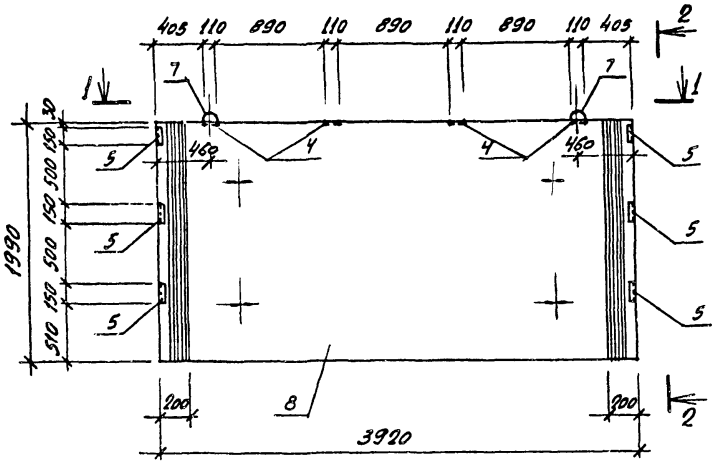


## 2-2

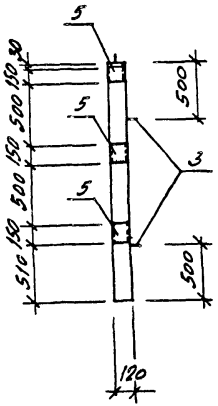


## I

м 1:10

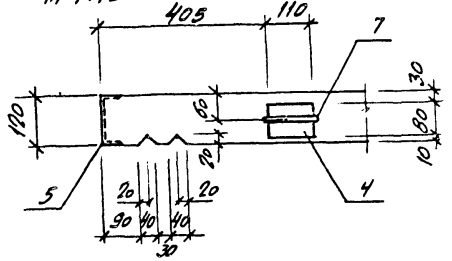


## 1 - 1

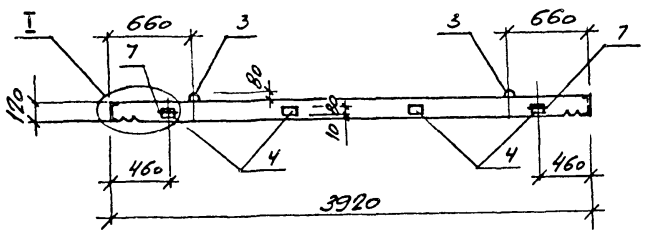


| Обозначение | Марка | Рис. |
|---|---|---|
| 901-6-101.89-КЖ.И.8.01.0 | ПНБ1 | 1 |
| -КЖ.И.8.02.0 | ПНБ1А | 2 |
| | | |

| | | | | | |
|---|---|---|---|---|---|
| Привязан | | | | 901-6-101 89-КЖ.И.8.00.0 | |
| | | | | Панели ПНБ1, ПНБ1А | Стадия: Р.П. / Масса: 2300 / Масштаб: 1:25 |
| | | | | | Лист 1 / Листов 3 |
| Инв.№ | | | | | ГОСХИМПРОЕКТ |
| | Н.контр. | Фоменко | | | |
| | Нач.отд. | Мирошник | | | |
| | Гл.кон. | Ермаков | | | |
| | Рук.гр. | Фоменко | | | |
| | Провер. | Фоменко | | | |
| | Инж. | Софроненко | | | |

24129-04 19

Копировал

Формат А3

# Рис. 2

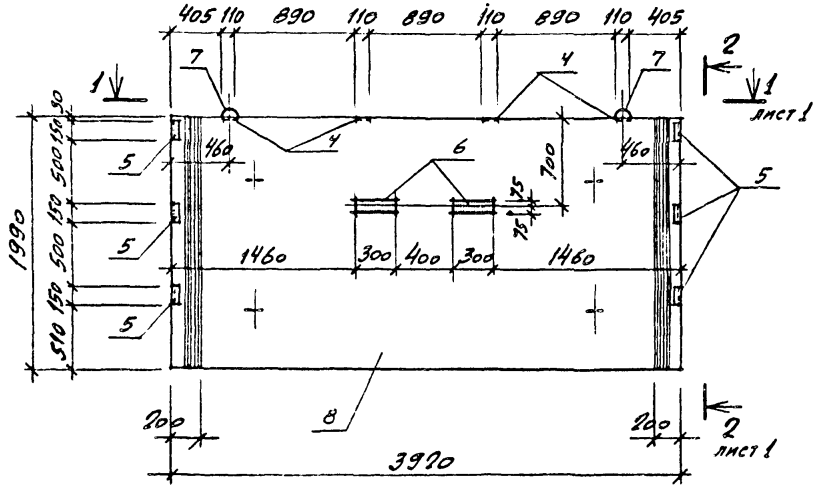


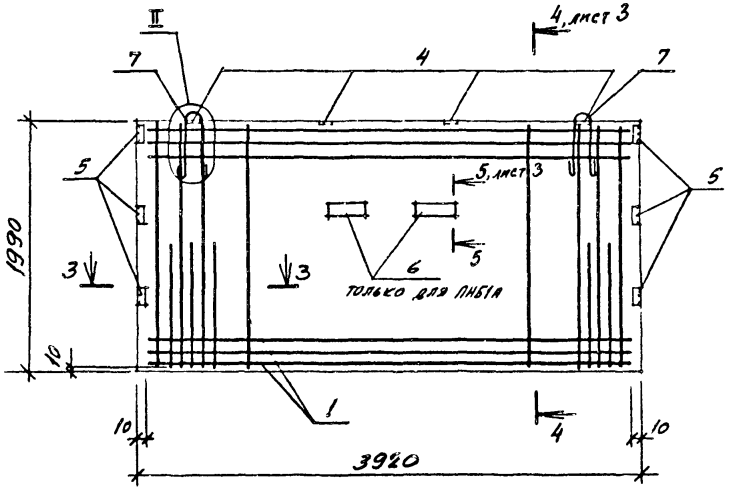


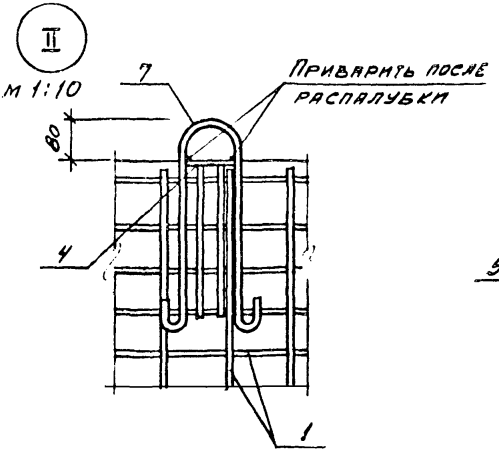


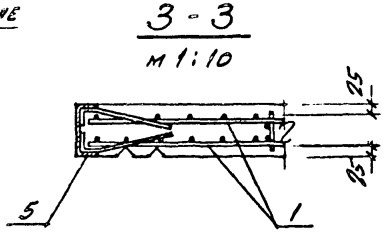


Проектную толщину защитных слоев бетона обеспечить установкой пластмассовых или бетонных фиксаторов.

## 4-4

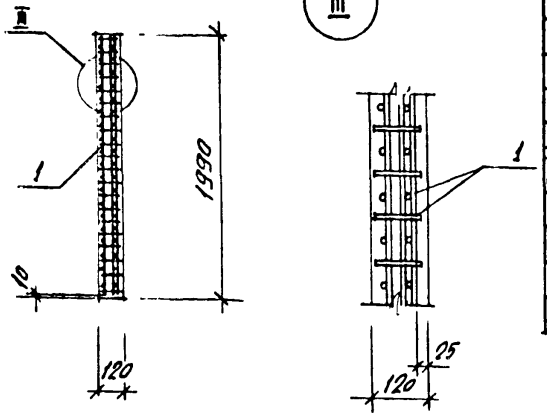


| Формат | Зона | Поз. | Обозначение | Наименование | Кол на ис. 8.00.0 01 | 02 | | | | | Примечание |
|---|---|---|---|---|---|---|---|---|---|---|---|
| | | | | Документация | | | | | | | |
| 13 | | | 901-6.101.89-КЖ.И.0.00Т.Ч. | Технические условия | X | X | | | | | |
| | | | | Сборочные единицы | | | | | | | |
| 13 | | 1 | 901-6-101.89-КЖ.И.0.08.0 | Каркас пространств. КП7 | 1 | 1 | | | | | |
| 14 | | 4 | -КЖ.И.0.55.0 | Изделие закладное М5 | 4 | 4 | | | | | |
| 14 | | 5 | -КЖ.И.0.56.0 | Тоже М6 | 6 | 6 | | | | | |
| 14 | | 6 | -КЖ.И.0.57.0 | " М7 | | 2 | | | | | |
| | | | | Детали | | | | | | | |
| | | 7 | См. ведомость деталей | ф16 AI ГОСТ 5781-82*; ℓ=1150 | 2 | 2 | | | | | |
| | | | | Материалы | | | | | | | |
| | | 8 | | Бетон класса В 30 | 0,93 | 0,93 | | | | | (м³ *) |
| | | | | | ПНБ 1 | ПНБ 1А | | | | | |

*) Требования к бетону и стали и указания по изготовлению панелей см. в пояснительной записке.

## 5-5

м 1:10

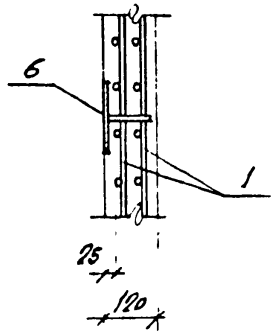


## Ведомость расхода стали на элемент, кг

| Марка | Изделия арматурные | | | | | | | | Всего | Изделия закладные | | | | | | | Всего | Общий расход |
|---|---|---|---|---|---|---|---|---|---|---|---|---|---|---|---|---|---|---|
| | Арматура класса | | | | | | | | | Арматура класса | Прокат марки | | | | | | | |
| | AI | | | | AIII | | | | | AII | | | | | | | | |
| | ГОСТ 5781-82* | | | | | | | | | ГОСТ 5781-82* | ГОСТ 19903-74* | | | | ГОСТ 8240-72* | | | |
| | ф6 | ф12 | ф16 | | Итого | ф8 | ф12 | Итого | | ф8 | ф12 | Итого | t=8 | t=10 | | Итого | Г12п | | |
| ПНБ 1 | 2,4 | 3,2 | 3,8 | | 9,4 | 61,6 | 135,2 | 196,8 | 206,2 | 2,4 | 2,4 | 4,8 | - | 2,8 | | 2,8 | 9,6 | 17,2 | 223,4 |
| ПНБ 1А | 2,4 | 3,2 | 3,8 | | 9,4 | 61,6 | 135,2 | 196,8 | 206,2 | 2,6 | 2,4 | 5,0 | 5,6 | 2,8 | | 8,4 | 9,6 | 23,0 | 229,2 |

### Ведомость деталей

| Поз. | Эскиз |
|---|---|
| 7 | 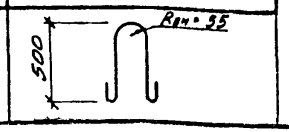 |

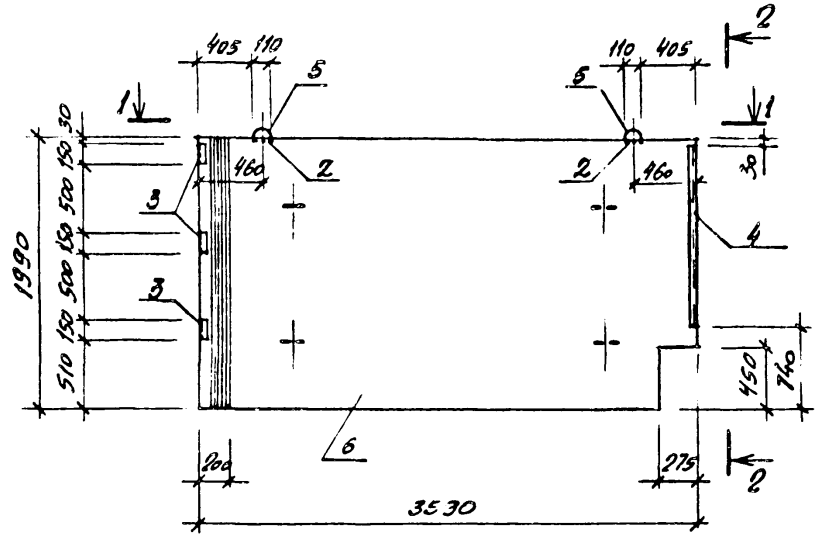


2 - 2

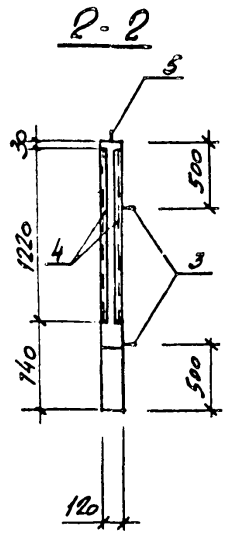


I

М 1:10

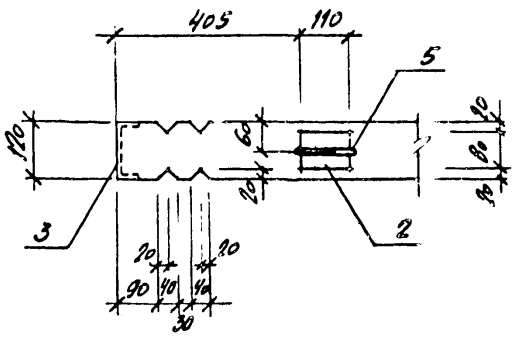


1 - 1

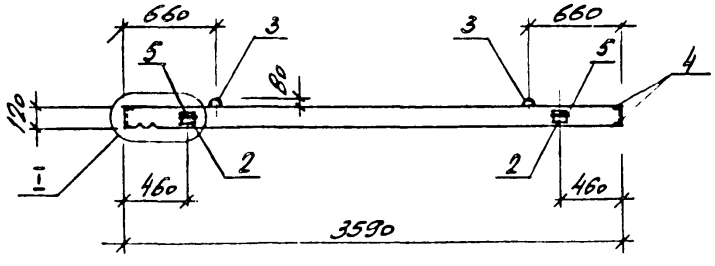


| | | | | | |
|---|---|---|---|---|---|
| Привязан | | | | 901-6-101. 89-КЖ.И. 9 00.0 | |
| | Н. контр. | Фоменко | | Панель ПНБ2 | Стадия: Р. П. / Масса: 2100 / Масштаб: 1:25 |
| | Нач. отд. | Мирошник | | | Лист 1 / Листов 2 |
| | Гл. кон. | Ермаков | | | ГОСХИМПРОЕКТ |
| | Рук. гр. | Фоменко | | | |
| | Провер. | Осенев | | | |
| Инв.№ | Инж. | Арсеньева | | | |

24129-04 22

Копировал

Формат А3

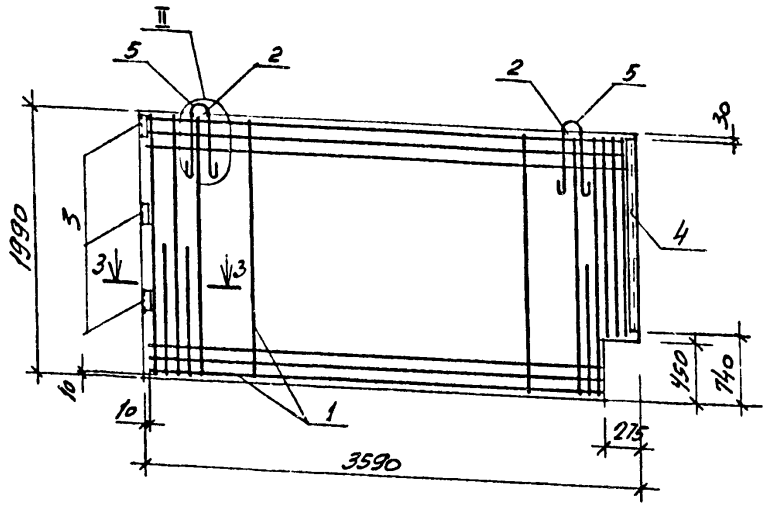


| Формат | Зона | Поз. | Обозначение | Наименование | Кол. | Примечание |
|---|---|---|---|---|---|---|
| | | | | Документация | | |
| А3 | | | 901-6-101.89-КЖ.И.С.00.ТУ | Технические условия | | |
| | | | | Сборочные единицы | | |
| А3 | | 1 | 901-6-101.89-КЖ.И.0.11.0 | Каркас пространственный КП9 | 1 | |
| А4 | | 2 | 0.55.0 | Изделие закладное М5 | 2 | |
| А4 | | 3 | 0.56.0 | то же М6 | 3 | |
| | | 4 | 1.400-15 вып.1 | " МН 548 | 2.5 | п.к. |
| | | | | Детали | | |
| Б4 | | 5 | 901-6-101.89-КЖ.И.9.00.01 | Ф16 А I ГОСТ 5781-82* ℓ=1150 | 2 | 1.9 кг |
| | | | | Материалы | | |
| | | 6 | | Бетон класса В30 | 0.84 | м³ |

3-3

М 1:10

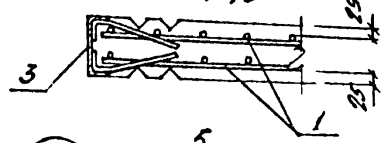


II

М 1:10

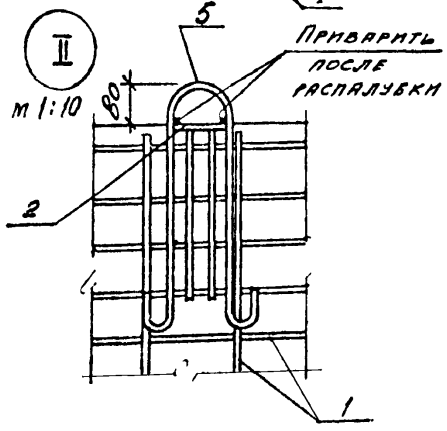


## Ведомость расхода стали на элемент, кг

| Марка | Изделия арматурные | | | | | | | | | Изделия закладные | | | | | | | Всего | Общий расход |
|---|---|---|---|---|---|---|---|---|---|---|---|---|---|---|---|---|---|---|
| | Арматура класса | | | | | | | | Всего | Арматура класса | Прокат марки | | | | | | | |
| | А I | | | | | А III | | | | А III | | | | | | | | |
| | ГОСТ 5781-82* | | | | | | | | | ГОСТ 5781-82* | ГОСТ 19903-74* | | ГОСТ 8509-72 | ГОСТ 8240-72* | | | | |
| | ф6 | ф12 | ф16 | | Итого | ф8 | ф12 | | Итого | ф8 | ф12 | Итого | ℓ10 | | 150х5 | [12п | | | | |
| ПНБ2 | 2,4 | 3,2 | 3,8 | | 9,4 | 55,0 | 122,6 | | 177,6 | 187,0 | 2,4 | 1,2 | 3,6 | 1,4 | | 10,7 | 9,6 | | 25,3 | 212,3 |

**ВЕДОМОСТЬ ДЕТАЛЕЙ**

| Поз. | Эскиз |
|---|---|
| 5 | 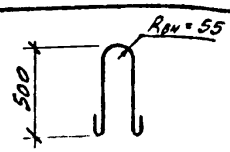 |

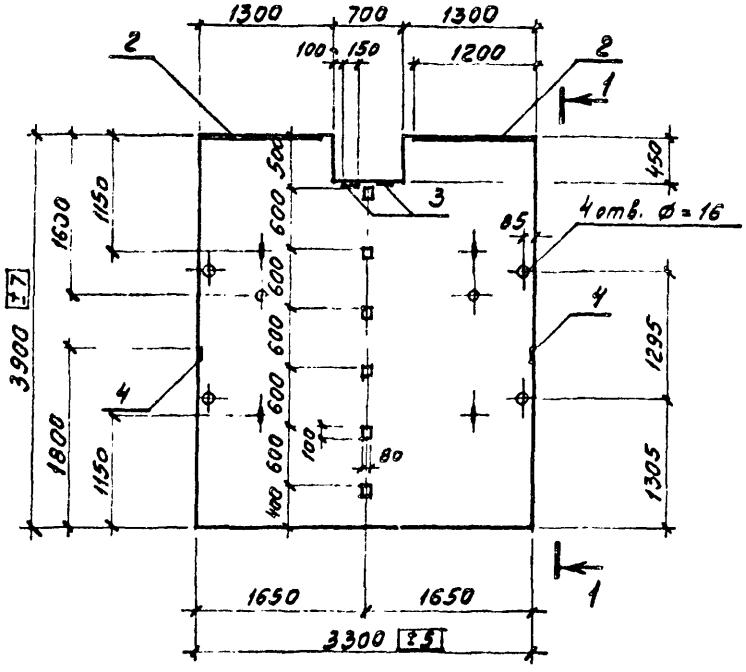


1 — 1

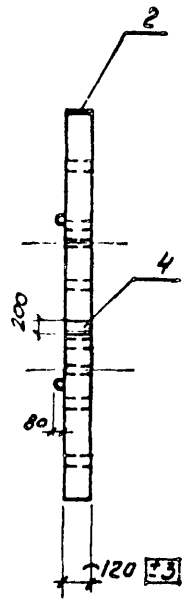


2 — 2

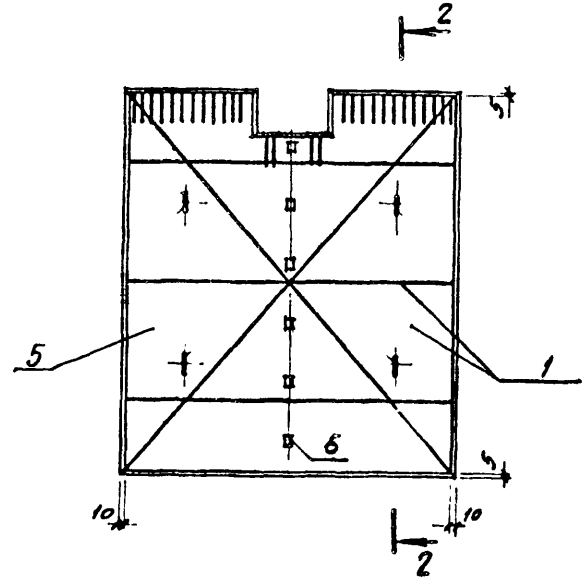


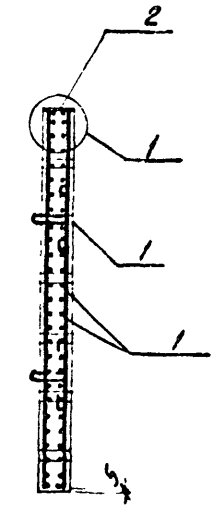


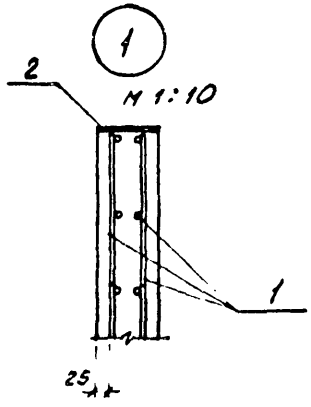


| | | | | | |
|---|---|---|---|---|---|
| Привязан | | | | 901-6-101.89-КЖ.И. 10.00.0 | |
| | Н. контр. | Фоменко | | Панель ПНК1 | Стадия: Р.П. / Масса: 3624 / Масштаб: 1:50 |
| | Нач. отд. | Мирошнис | | | Лист 1 / Листов 6 |
| | Гл. конст. | Ермаков | | | ГОСХИМПРОЕКТ |
| | Рук. груп | Фоменко | | | |
| | Провер | Доманго | | | |
| Инв. № | Конс | Зубкина | | | |

24129-04 24

Копировал

Формат А1

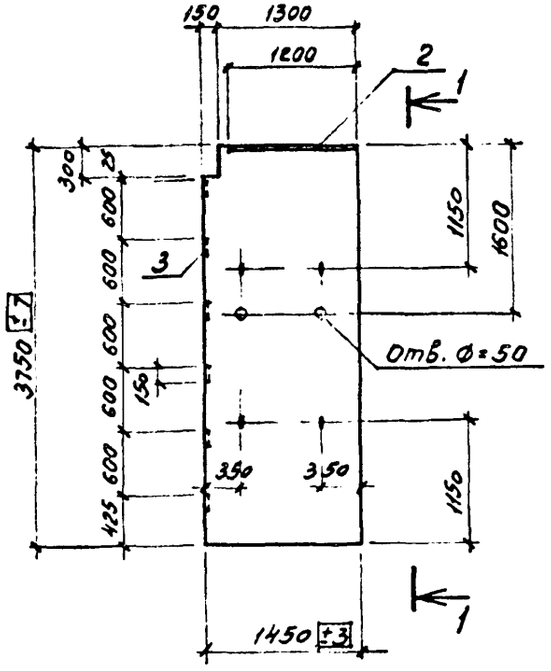


1 — 1

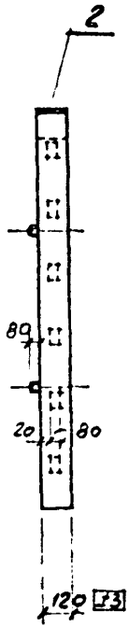


2 — 2

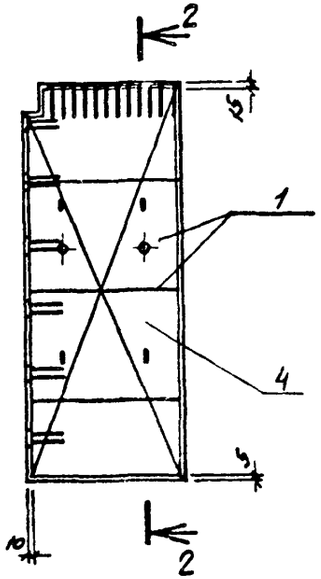


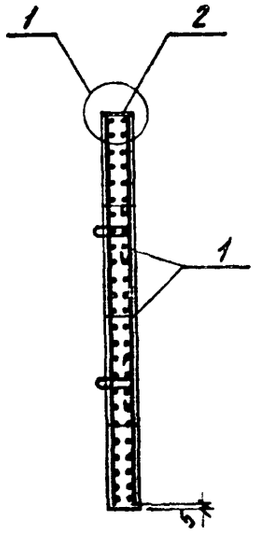


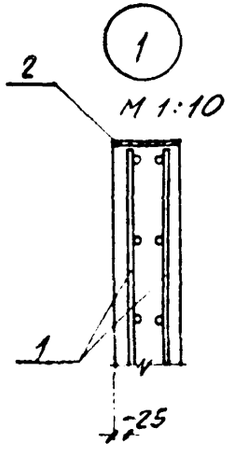


| | | | | |
|---|---|---|---|---|
| Привязан | | | | 901-6-101.89-К.Ж.И. 11.00.0 |
| | Н. контр. | Фоменко | | Панель ПНК 2 |
| | Нач. отд. | Мирошник | | Стадия: Р.П. \| Масса: 1560 \| Масштаб: 1:50 |
| | Гл. кон. | Ермаков | | Лист 1 \| Листов 2 |
| | Рук. гр. | Фоменко | | ГОСХИМПРОЕКТ |
| | Провер. | Фоменко | | |
| Инв. № | Инж. | Зубкина | | |

24129-04 25

Копировал

Формат А3

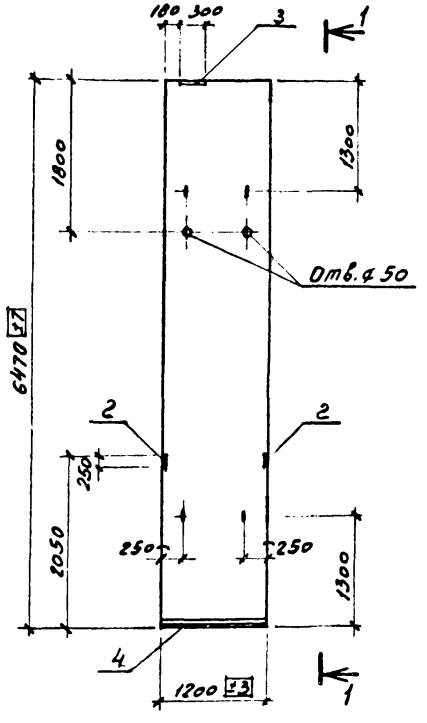


1 — 1

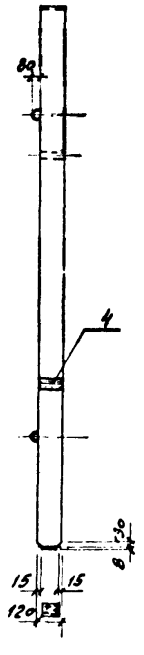


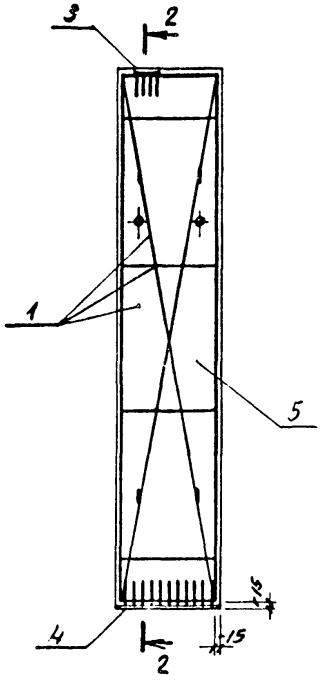


2 — 2

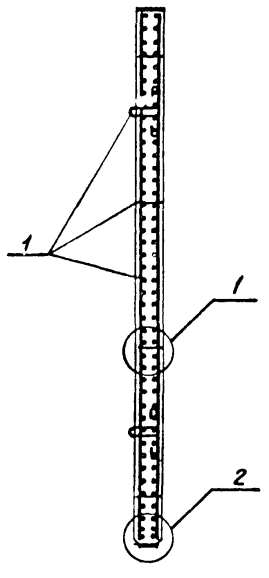


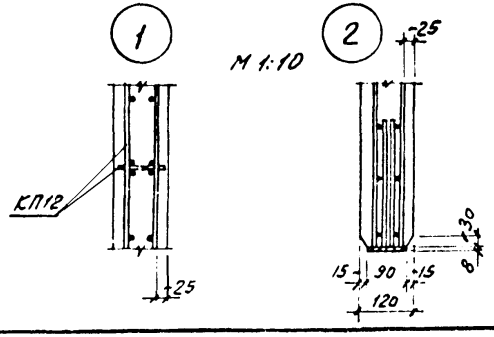


М 1:10

| | | | | | |
|---|---|---|---|---|---|
| Привязан | | | | 901-6-101.89-КЖ.И.12.00.0 | |
| | | Н.контр. | Фоменко | | |
| | | Нач.отд. | Мирошнис | Панель ПНК3 | Стадия: Р.П; Масса: 2230; М.масштаб: 1:50 |
| | | Гл.инж. | Ермаков | | Лист 1; Листов 2 |
| | | Рук.гр. | Фоменко | | |
| | | Провер | Фомина | | ГОСХИМПРОЕКТ |
| Инв.№ | | Инж. | Зубкина | | |

24129-04 26

Копировал

Формат А3

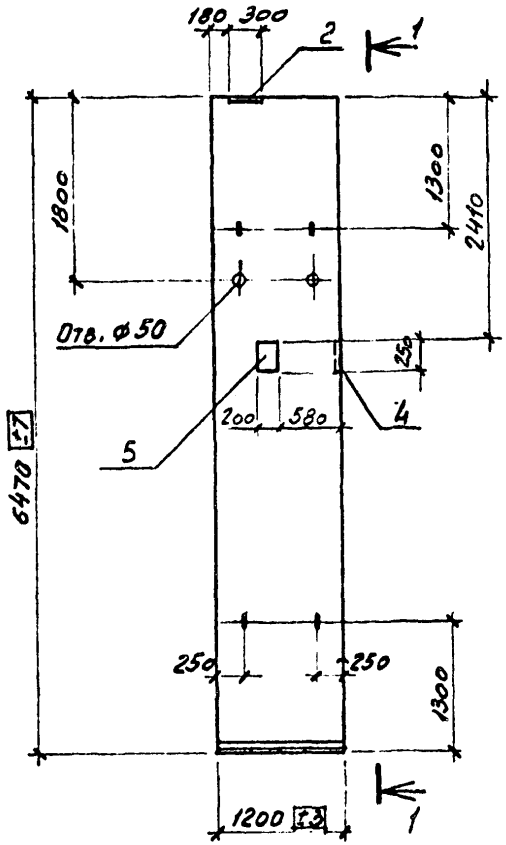


1 — 1

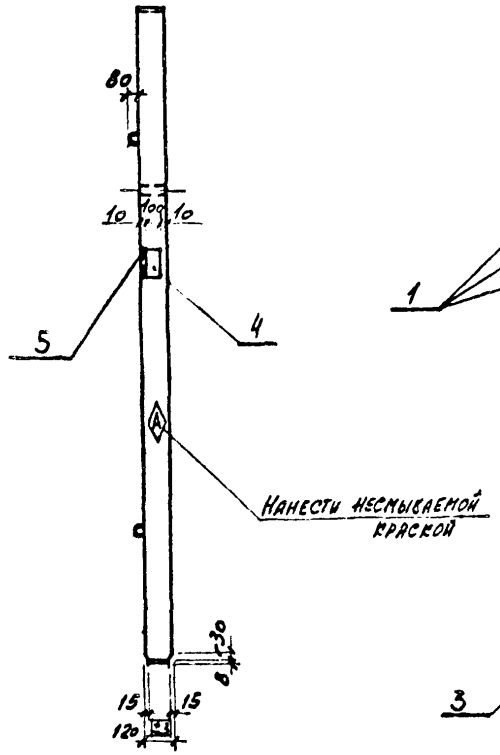


2 — 2

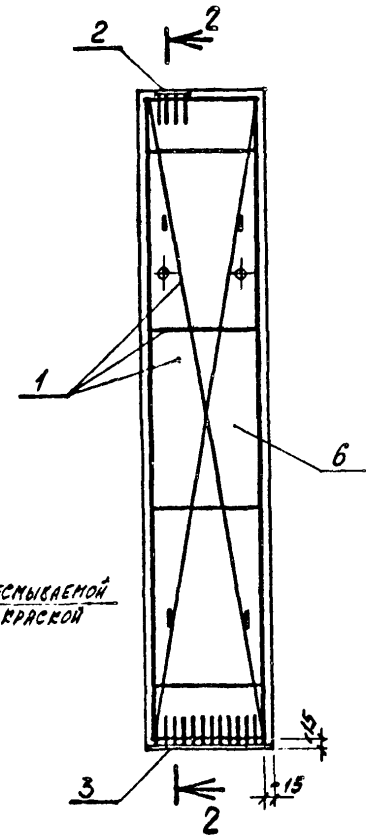


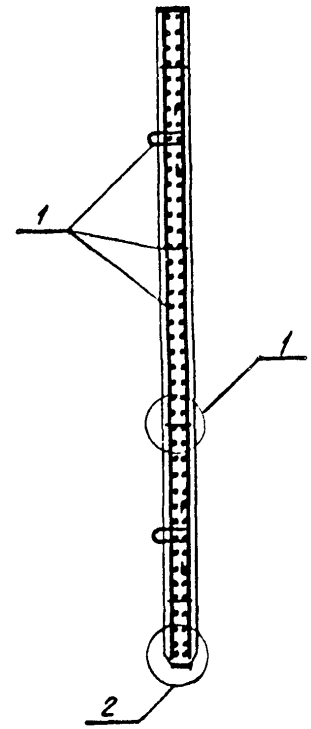


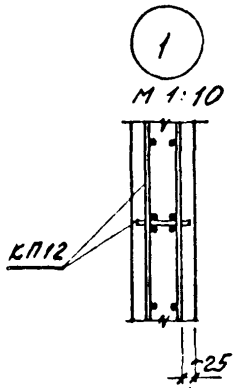


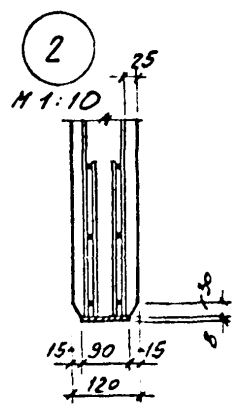


| | | | | | | |
|---|---|---|---|---|---|---|
| | | | | 901-6-101.89-КЖ.И.13.00.0 | | |
| Привязан | | Н. контр. | Фоменко | Панель ПНК3-А | Стадия | Масса | Масштаб |
| | | Нач. отд. | Мирошник | | Р.П. | 2230 | 1:50 |
| | | Гл. спец. | Ермаков | | Лист 1 | Листов 2 |
| | | Рук. гр. | Фоменко | | ГОСХИМПРОЕКТ | |
| Инв. № | | Провер. | Фонсного | | | |
| | | Инж. | Зубкина | | | |

24129-04 27

Копировал

Формат А3

| Формат | Зона | Поз | Обозначение | Наименование | Кол. | Примечание |
|---|---|---|---|---|---|---|
| | | | | Документация | | |
| А3 | | | 901-6-101.89-КЖ.И.О.00.ТУ | Технические условия | | |
| | | | | Сборочные единицы | | |
| А4 | | 1 | 901-6-101.89-КЖ.И.-0.12.0 | Каркас пространственный КП10 | 1 | |
| А4 | | 2 | 0.51.0 | Изделие закладное М8 | 2 | |
| А4 | | 3 | -0.59.0 | то же М10 | 2 | |
| | | 4 | 1.400-15 в.0,1 | " МН 110-1 | 2 | |
| | | | | Материалы | | |
| | | 5 | | Бетон класса В30 | 1,51 | м3 |

ВЕДОМОСТЬ РАСХОДА СТАЛИ НА ЭЛЕМЕНТ, кг

| Марка | Изделия арматурные | | | | | | | | | | | | | Всего |
|---|---|---|---|---|---|---|---|---|---|---|---|---|---|---|
| | Арматура класса | | | | | | | | | | | | | |
| | AI | | | | | AIII | | | | | | | | |
| | ГОСТ 5781-82* | | | | | | | | | | | | | |
| | 6 | 8 | 12 | | Итого | 10 | | Итого | | | | | | |
| ПНК1 | 6,6 | 68,4 | 1,8 | | 76,8 | 150,0 | | 150,0 | | | | | | 226,8 |

Продолжение

| Марка | Изделия закладные | | | | | | | | | | | Всего | Общий расход |
|---|---|---|---|---|---|---|---|---|---|---|---|---|---|
| | Арматура класса | | | | Прокат марки | | | | | | | | |
| | AIII | | | | ВСт3кп2 | | | | | | | | |
| | ГОСТ 5781-82* | | | | ГОСТ 19903-74* | | | | | | | | |
| | 8 | 10 | | Итого | t6 | t8 | t10 | | Итого | | | | |
| ПНК1 | 1,0 | 10,4 | | 11,4 | 2,2 | 21,7 | 9,1 | | 33,0 | | | 44,4 | 271,2 |

| Изм. | Лист | № докум. | Подпись | Дата |
|---|---|---|---|---|
| | | 901-6-101.89-КЖ.И.10.00.0 | | |

Лист 2

Копировал

Формат А4

| Формат | Зона | Поз | Обозначение | Наименование | Кол. | Примечание |
|---|---|---|---|---|---|---|
| | | | | Документация | | |
| А3 | | | 901-6-101.89-КЖ.И.О.00.ТУ | Технические условия | | |
| | | | | Сборочные единицы | | |
| А4 | | 1 | 901-6-101.89-КЖ.И.-0.13.0 | Каркас пространственный КП11 | 1 | |
| А4 | | 2 | 0.51.0 | Изделие закладное М8 | 1 | |
| А4 | | 3 | 0.59.0 | то же М10 | 6 | |
| | | | | Материал | | |
| | | 4 | | Бетон класса В30 | 0,65 | м3 |

ВЕДОМОСТЬ РАСХОДА СТАЛИ НА ЭЛЕМЕНТ, кг

| Марка | Изделия арматурные | | | | | | | | | | | | | Всего |
|---|---|---|---|---|---|---|---|---|---|---|---|---|---|---|
| | Арматура класса | | | | | | | | | | | | | |
| | AI | | | | | AIII | | | | | | | | |
| | ГОСТ 5781-82* | | | | | | | | | | | | | |
| | 6 | 8 | 12 | | Итого | 10 | | Итого | | | | | | |
| ПНК2 | 1,9 | 29,6 | 1,8 | | 33,3 | 68,2 | | 68,2 | | | | | | 101,5 |

Продолжение

| Марка | Изделия закладные | | | | | | | | | | | Всего | Общий расход |
|---|---|---|---|---|---|---|---|---|---|---|---|---|---|
| | Арматура класса | | | | Прокат марки | | | | | | | | |
| | AIII | | | | ВСт3кп2 | | | | | | | | |
| | ГОСТ 5781-82* | | | | ГОСТ 19903-74* | | | | | | | | |
| | 10 | | | Итого | t8 | t10 | | | Итого | | | | |
| ПНК2 | 7,2 | | | 7,2 | 9,1 | 5,6 | | | 14,7 | 21,9 | | | 123,4 |

Взам. инв. № | Подпись и дата | Инв. № подл.

| Изм. | Лист | № докум. | Подпись | Дата |
|---|---|---|---|---|
| | | 901-6-101.89-КЖ.И.11.00.0 | | |

Лист 2

Копировал 24129-04 28

Формат А4

| Формат | Зона | Поз. | Обозначение | Наименование | Кол. | Примечание |
|---|---|---|---|---|---|---|
| | | | | Документация | | |
| А3 | | | 901-6-101.89-КЖ.И.0.00ТУ | Технические условия | | |
| | | | | Сборочные единицы | | |
| А4 | | 1 | 901-6-101.89-КЖ.И.0.10.0 | Каркас пространственный КП12 | 1 | |
| | | 2 | 1.400-15, вып.0.1 | Изделие закладное МН110-1 | 2 | |
| А4 | | 3 | 901-6-101.89-КЖ.И.0.61.0 | то же М12 | 1 | |
| А4 | | 4 | 0.60.0 | " М11 | 1 | |
| | | | | Материал | | |
| | | 5 | | Бетон класса В30 | 0,93 | м³ |

ВЕДОМОСТЬ РАСХОДА СТАЛИ НА ЭЛЕМЕНТ, кг

| Марка | Изделия арматурные | | | | | | | | Изделия закладные | | | | | |
|---|---|---|---|---|---|---|---|---|---|---|---|---|---|---|
| | Арматура класса | | | | | | | | Арматура класса | | | Прокат марки | | |
| | AI | | | | AIII | | | Всего | AIII | | | Вст3кп2 | | |
| | ГОСТ 5781-82* | | | | | | | | ГОСТ 5781-82* | | | ГОСТ 19903-74* | | |
| | 6 | 12 | | Итого | 10 | | Итого | | 10 | | Итого | t6 | t8 | t10 |
| ПНК3 | 29,2 | 1,8 | | 31,0 | 96,0 | | 96,0 | 127,0 | 7,0 | | 7,0 | 2,2 | 7,6 | 2,8 |

Продолжение

| Марка | Изделия закладные | | | Всего | Общий расход |
|---|---|---|---|---|---|
| | Прокат марки Вст3кп2 | | | | |
| | Итого | | | | |
| ПНК3 | 12,6 | | | 19,6 | 146,6 |



| Формат | Зона | Поз. | Обозначение | Наименование | Кол. | Примечание |
|---|---|---|---|---|---|---|
| | | | | Документация | | |
| 13 | | | 901-6-101.89-КЖ.И.0.00.ТУ | Технические условия | | |
| | | | | Сборочные единицы | | |
| А4 | | 1 | 901-6-101.89-КЖ.И.0.10.0 | Каркас пространственный КП12 | 1 | |
| А4 | | 2 | -КЖ.И.0.61.0 | Изделие закладное М12 | 1 | |
| А4 | | 3 | -КЖ.И.0.60.0 | то же М11 | 1 | |
| | | 4 | 1.400-15, вып. 0,1 | " МН 110-1 | 1 | |
| | | 5 | 1.400-15, вып. 0,1 | " МН 119-1 | 1 | |
| | | | | Материал | | |
| | | 6 | | Бетон класса В30 | 0,93 | м³ |

ВЕДОМОСТЬ РАСХОДА СТАЛИ НА ЭЛЕМЕНТ, кг

| Марка | Изделия арматурные | | | | | | | | Изделия закладные | | | | | |
|---|---|---|---|---|---|---|---|---|---|---|---|---|---|---|
| | Арматура класса | | | | | | | | Арматура класса | | | Прокат марки | | |
| | AI | | | | AIII | | | Всего | AIII | | | Вст3кп2 | | |
| | ГОСТ 5781-82* | | | | | | | | ГОСТ 5781-82* | | | ГОСТ 19903-74* | | |
| | 6 | 12 | | Итого | 10 | | Итого | | 8 | 10 | Итого | t6 | t8 | |
| ПНК3-А | 29,2 | 1,8 | | 31,0 | 96,0 | | 96,0 | 127,0 | 1,0 | 6,2 | 7,2 | 3,6 | 7,6 | |

Продолжение

| Марка | Изделия закладные | | | Всего | Общий расход |
|---|---|---|---|---|---|
| | Прокат марки Вст3кп2 ГОСТ 19903-74* | | | | |
| | t10 | | Итого | | |
| ПНК3-А | 2,8 | | 14,0 | 21,2 | 148,2 |

Взам. инв. № | Подпись и дата | Инв. № подл.

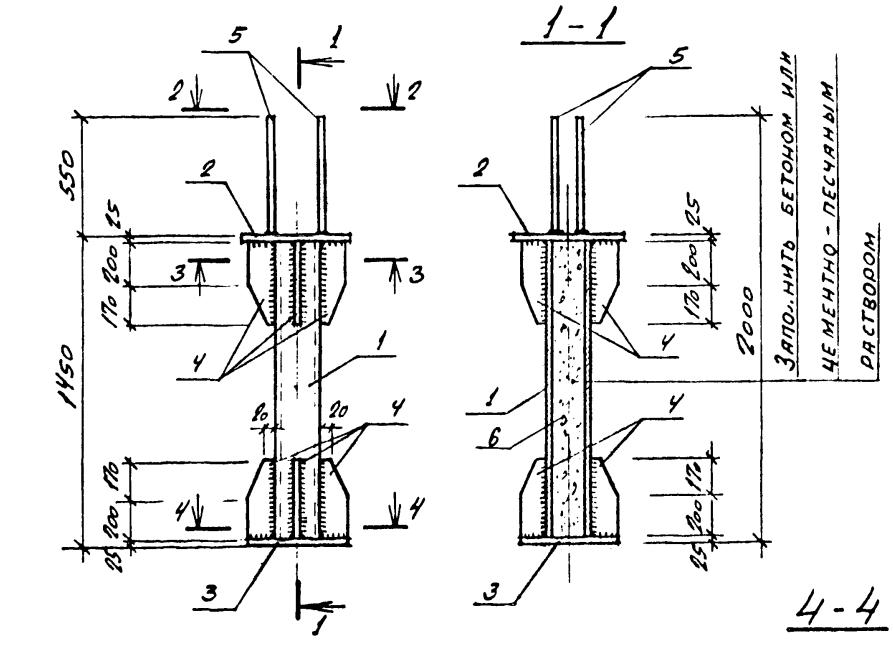


| Формат | Зона | Поз. | Обозначение | Наименование | Кол. | Примечание |
|---|---|---|---|---|---|---|
| | | | | Документация | | |
| А3 | | | 901-6-101.89-КЖ.И.0.00.ТУ | Технические условия | | |
| | | | | Детали | | масса ед., кг |
| Б.Ч. | | 1 | 901-6-101.89-КЖ.И.0.01.01 | Труба 215·8×1400 ГОСТ 8732-78* / БСт4сп ГОСТ 8731-74 | 1 | 58.3 |
| Б.Ч. | | 2 | 02 | Лист 25×500×500 ГОСТ 19903-74* / ВСт3сп5 ГОСТ 380-71* | 1 | 49.1 |
| Б.Ч. | | 3 | 03 | Лист 25×440×440 ГОСТ 19903-74* / ВСт3сп5 ГОСТ 380-71* | 1 | 38.1 |
| Б.Ч. | | 4 | 04 | Лист 8×110×370 ГОСТ 19903-74* / ВСт3кп2-ГОСТ 14637-79 | 8 | 2.5 |
| Б.Ч. | | 5 | 05 | Ф16АIII ГОСТ 5781-82* ℓ=550 | 4 | 0.9 |
| | | | | Материалы | | |
| | | 6 | | Бетон класса В15 | 0.04 | м³ |

Антикоррозионную защиту выполнять в соответствии с п. 3.21 пояснительной записки альбома I.

| | | | |
|---|---|---|---|
| Н. контр. | Фоменко | | |
| Нач. отд. | Мирошник | | |
| Гл. кон. | Ермаков | | |
| Рук. гр. | Фоменко | | |
| Провер. | Бонсенко | | |
| Инж. | Сафронеева | | |

Привязан

Инв №

901-6-101.89-КЖ.И.0.01.0

Колонна КС1

| Стадия | Масса | Масштаб |
|---|---|---|
| Р.П. | 169 | 1:50 |

Лист | Листов 1

ГОСХИМПРОЕКТ

24129-04 30

Копировал

Формат А3

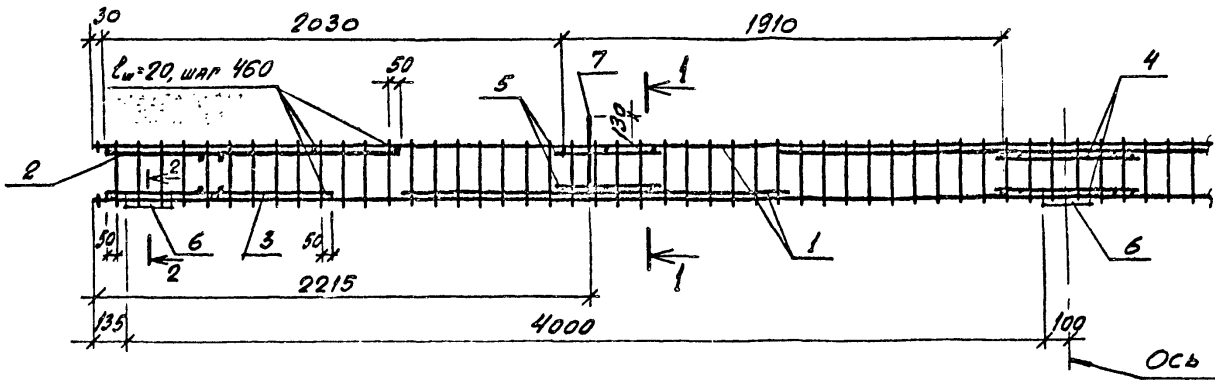


1 - 1

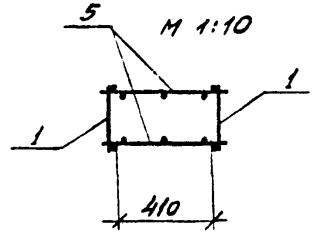


## Ведомость деталей

| Поз. | Эскиз |
|---|---|
| 7 | 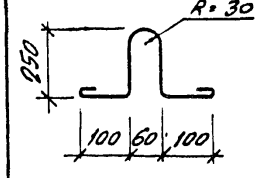 |



2 - 2

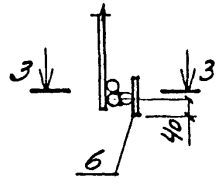


3 - 3

ГОСТ 14098-85-Т1-мф

М 1:10

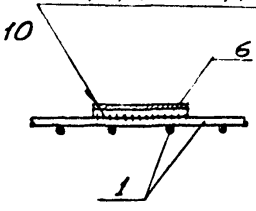


| Формат | Зона | Поз. | Обозначение | Наименование | Кол. | Примечание |
|---|---|---|---|---|---|---|
| | | | | Документация | | |
| А3 | | | 901-6-101.89-КЖ.И.0.00.ТУ | Технические условия | | |
| | | | | | | |
| | | | | Сборочные единицы | | |
| А4 | | 1 | 901-6-101.89-КЖ.И.0.14.0 | Каркас плоский Кр1 | 2 | |
| А4 | | 2 | 0.15.0 | то же Кр2 | 2 | |
| А4 | | 3 | 0.15.0 | " Кр3 | 2 | |
| А4 | | 4 | 0.16.0 | " Кр4 | 2 | |
| А4 | | 5 | 0.36.0 | Сетка С1 | 4 | |
| А4 | | 6 | 0.50.0 | Изделие закладное М1 | 6 | |
| | | | | Детали | | |
| Б4 | | 7 | 901-6-101.89-КЖ.И.0.02.01 | Ф12 АТ/ГОСТ 5781-82* $\ell$=900 | 2 | 0,8 кг |

| | | | |
|---|---|---|---|
| Привязан | | | |
| Инв.№ | | | |
| Н. контр. | Фоменко | | |
| Нач. отд. | Мирошник | | |
| Гл. кон. | Ермаков | | |
| Рук. гр. | Фоменко | | |
| Провер. | Фоменко | | |
| Инж. | Сафронеева | | |

901-6-101.89-КЖ.И.0.02.0

Каркас пространственный КП1

| Стадия | Масса | Масштаб |
|---|---|---|
| Р.П. | 15 т | 1:20 |
| Лист | Листов 1 | |

ГОСХИМПРОЕКТ

24129-04 31

Копировал

Формат А3

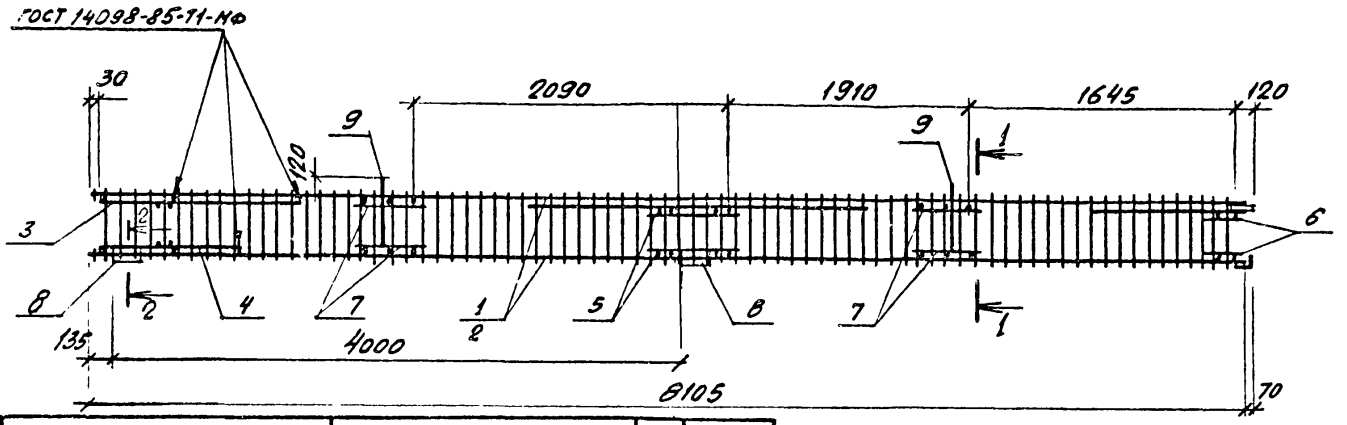


## 1-1

М 1:10

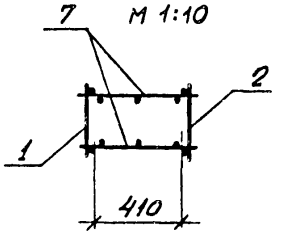


| Формат | Зона | Поз. | Обозначение | Наименование | Кол. | Примечание |
|---|---|---|---|---|---|---|
| | | | | Документация | | |
| А3 | | | 901-6-101.89-КЖ.И.0.00.ТУ | Технические условия | | |
| | | | | | | |
| | | | | Сборочные единицы | | |
| А3 | | 1 | 901-6-101.89-КЖ.И.0.18.0 | Каркас плоский Кр6 | 1 | |
| А3 | | 2 | 0.18.0 | то же Кр6А | 1 | |
| А4 | | 3 | 0.15.0 | " Кр2 | 1 | |
| А4 | | 4 | 0.15.0 | " Кр3 | 1 | |
| А4 | | 5 | 0.16.0 | " Кр4 | 2 | |
| А4 | | 6 | 0.17.0 | " Кр5 | 2 | |
| А4 | | 7 | 0.36.0 | Сетка С1 | 4 | |
| А4 | | 8 | 0.50.0 | Изделие закладное М1 | 4 | |
| | | | | | | |
| | | | | Детали | | |
| Б4 | | 9 | 901-6-101.89-КЖ.И.0.03.01 | Ф12 AI ГОСТ 5781-82* ℓ=900 | 2 | 0,8 кг |

## Ведомость деталей

| Поз. | Эскиз |
|---|---|
| 9 | 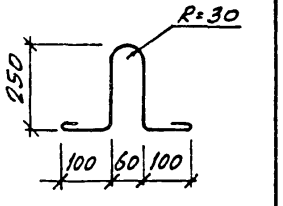 |



## 2-2

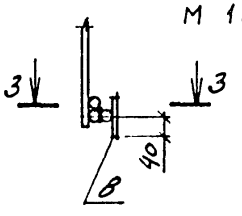


## 3-3

М 1:10 ГОСТ 14098-85-Т1-МФ

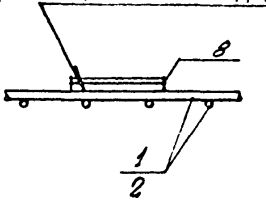


| | | | |
|---|---|---|---|
| Привязан | Н. контр. | Фоменко | |
| | Нач. отд. | Мирошник | |
| | Гл. кон. | Ермаков | |
| | Рук. гр. | Фоменко | |
| | Провер. | Фоменко | |
| Инв. № | Инж. | Софронеева | |

901-6-101. 89-КЖ.И. 0.03.0

Каркас пространственный КП2

| Стадия | Масса | Масштаб |
|---|---|---|
| Р. П. | 133,2 | 1:25 |
| Лист | Листов | |

ГОСХИМПРОЕКТ

24129-04 32

Копировал

Формат А3

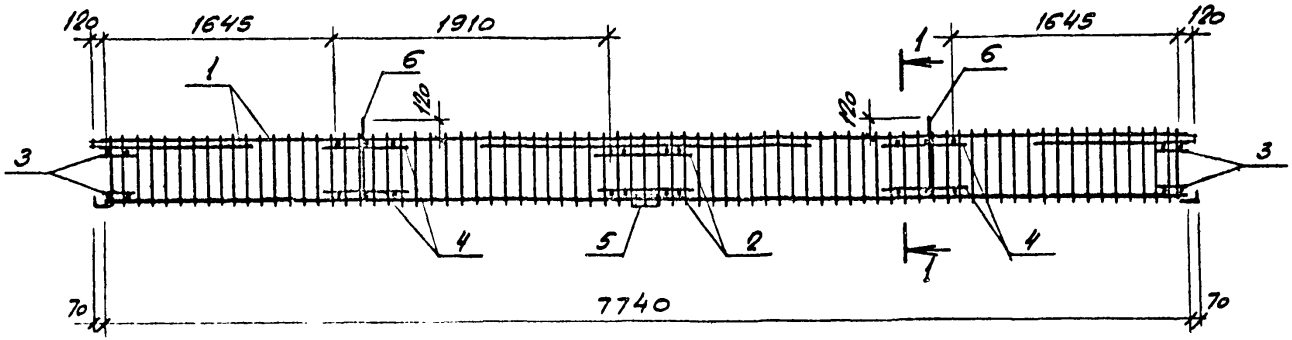


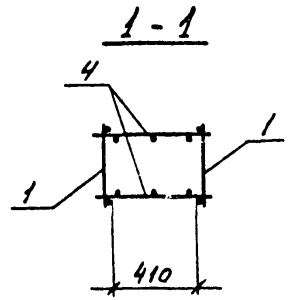


## Ведомость деталей

| Поз. | Эскиз |
|---|---|
| 6 | 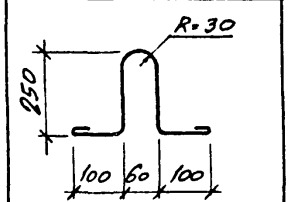 |



| Формат | Зона | Поз. | Обозначение | Наименование | Кол. | Примечание |
|---|---|---|---|---|---|---|
| | | | | Документация | | |
| А3 | | | 901-6-101.89-КЖИ.0.00.ТУ | Технические условия | | |
| | | | | Сборочные единицы | | |
| А3 | | 1 | 901-6-101.89-КЖИ.0.19.0 | Каркас плоский Кр7 | 2 | |
| А4 | | 2 | 0.16.0 | то же Кр4 | 2 | |
| А4 | | 3 | 0.17.0 | " Кр5 | 4 | |
| А4 | | 4 | 0.36.0 | Сетка С1 | 4 | |
| А4 | | 5 | 0.50.0 | Изделие закладное М1 | 2 | |
| | | | | Деталей | | |
| Б1 | | 6 | ТП901-6-101.89-КЖИ.0.04.01 | Ф12.А1 ГОСТ 5781-82* ℓ=900 | 2 | 0.8 кг |

Привязан

Инв.№

| | | |
|---|---|---|
| Н. контр. | Фоменко | |
| Нач. отд. | Мирошник | |
| Гл. спец. | Ермаков | |
| Рук. гр. | Фоменко | |
| Провер. | Фоменко | |
| Инж. | Сафронеева | |

901-6-101.89-КЖ.И. 0.04.0

Каркас пространственный КП3

| Стадия | Масса | Масштаб |
|---|---|---|
| Р. П. | 125,6 | 1:25 |
| Лист | Листов 1 | |

ГОСХИМПРОЕКТ



Копировал

Формат А3

## ВЕДОМОСТЬ ДЕТАЛЕЙ

| Поз. | Эскиз |
|---|---|
| 4 | 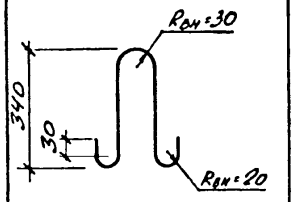 |



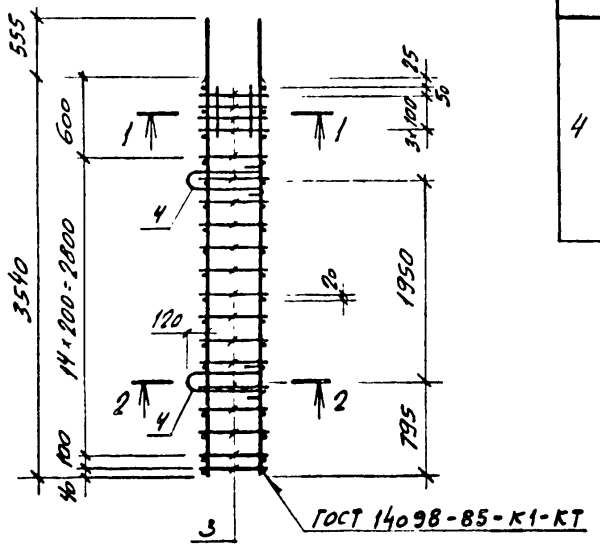



1-1

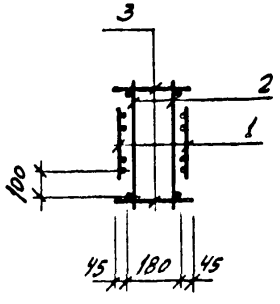



2-2

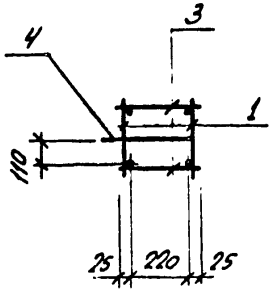



| Формат | Зона | Поз. | Обозначение | Наименование | Кол. | Примечание |
|---|---|---|---|---|---|---|
| | | | | Документация | | |
| А3 | | | 901-6-101.89-КЖ.И.0.00.ТУ | Технические условия | | |
| | | | | | | |
| | | | | Сборочные единицы | | |
| А4 | | 1 | 901-6-101.89-КЖ.И.0.20.0 | Каркас плоский КрВ | 2 | |
| А4 | | 2 | 0.21.0 | то же Кр9 | 2 | |
| | | | | | | |
| | | | | Детали | | |
| Б4 | | 3 | 901-6-101.89-КЖ.И.0.05.01 | Ф6 А1 ГОСТ 5781-82* С=270 | 40 | 0.06 кг |
| Б4 | | 4 | 0.05.02 | Ф10 А1 ГОСТ 5781-82* С=890 | 2 | 0.6 кг |

Привязан

Инв. №

| | | | |
|---|---|---|---|
| Н. контр. | Фоменко | | |
| Нач. отд. | Мирошник | | |
| Гл. инж. | Ермаков | | |
| Рук. гр. | Фоменко | | |
| Провер. | Фоменко | | |
| Инж. | Сарычева | | |

901-6-101. 89-КЖ.И. 0.05.0

Каркас пространственный КП4

| Стадия | Масса | Масштаб |
|---|---|---|
| Р. П. | 400 | 1:50 |
| Лист | Листов 1 | |

ГОСХИМПРОЕКТ

24129-04 34

Копировал

Формат А3

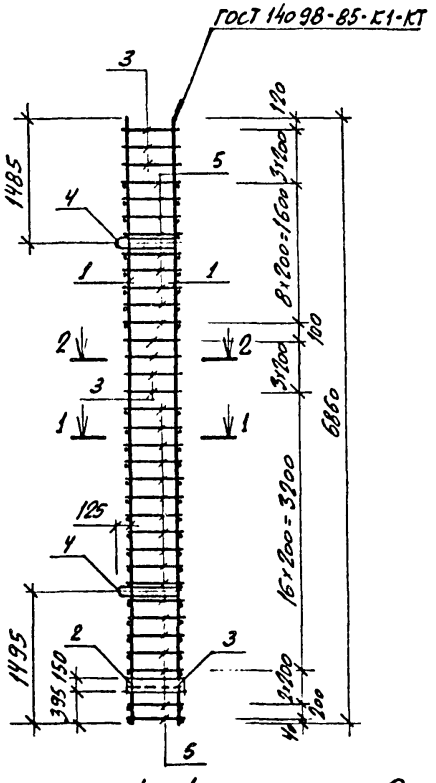


## ВЕДОМОСТЬ ДЕТАЛЕЙ

| Поз | Эскиз |
|---|---|
| 3 | 215, 215, 140, 140 |
| 4 | Rвн=30, 250, 250, 200, 200 |

| Формат | Зона | Поз. | Обозначение | Наименование | Кол. | Примечание |
|---|---|---|---|---|---|---|
| | | | | ДОКУМЕНТАЦИЯ | | |
| А3 | | | 901-6-101.89-КЖ.И.О.СО.ТУ | ТЕХНИЧЕСКИЕ УСЛОВИЯ | | |
| | | | | СБОРОЧНЫЕ ЕДИНИЦЫ | | |
| А4 | | 1 | 901-6-101.89-КЖ.Н. 0.22.0 | КАРКАС ПЛОСКИЙ Кр10 | 2 | 22,7кг |
| А4 | | 2 | 0.54.0 | ИЗДЕЛИЕ ЗАКЛАДНОЕ М4 | 1 | 5,7кг |
| | | | | ДЕТАЛИ | | |
| | | 3 | 901-6-101.89-КЖ.Н. 0.06.01 | ⌀6АI ГОСТ5781-82*; ℓ=710 | 8 | 0,2кг |
| | | 4 | 0.06.02 | ⌀12АI ГОСТ5781-82*; ℓ=1150 | 2 | 1,0кг |
| 54 | | 5 | 0.06.03 | ⌀6АI ГОСТ5781-82*; ℓ=170 | 54 | 0,04кг |

1-1

2-1

Привязан

Инв.№

| | | |
|---|---|---|
| Н.контр. | Фоменко | |
| Нач.отд. | Мирошник | |
| Гл.кон. | Ермаков | |
| Рук.гр. | Фоменко | |
| Провер. | Фоменко | |
| Инж. | Сафронеева | |

901-6-101.89-КЖ.И. 0.06.0

Каркас пространственный КП5

| Стадия | Масса | Масштаб |
|---|---|---|
| Р.П. | 56,9 | 1:50 |
| Лист | Листов 1 | |

ГОСХИМПРОЕКТ

24129-04 35

Копировал

Формат А3

## ВЕДОМОСТЬ ДЕТАЛЕЙ

| Поз. | Эскиз |
|---|---|
| 3 | 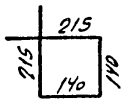  |
| 4 | 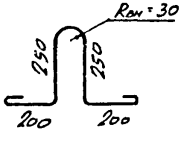  |

| Формат | Зона | Поз. | Обозначение | Наименование | Кол. | Примечание |
|---|---|---|---|---|---|---|
| | | | | *ДОКУМЕНТАЦИЯ* | | |
| А3 | | | 901-6-101.89-КЖ.И.0.00.ТУ | ТЕХНИЧЕСКИЕ УСЛОВИЯ | | |
| | | | | *СБОРОЧНЫЕ ЕДИНИЦЫ* | | |
| А4 | | 1 | 901-6-101.89-КЖ.И.0.22.0 | КАРКАС ПЛОСКИЙ КР10 | 2 | 22,7кг |
| А4 | | 2 | 0.54.0 | ИЗДЕЛИЕ ЗАКЛАДНОЕ М4 | 3 | 5,7кг |
| | | | | *ДЕТАЛИ* | | |
| | | 3 | 901-6-101.89-КЖ.И.0.07.01 | Ø6АI ГОСТ5781-82*; l=710 | 8 | 0,2кг |
| | | 4 | 0.07.02 | Ø12АI ГОСТ5781-82*; l=1150 | 2 | 1,0кг |
| 54 | | 5 | 0.07.03 | Ø6АI ГОСТ5781-82*; l=170 | 54 | 0,04кг |

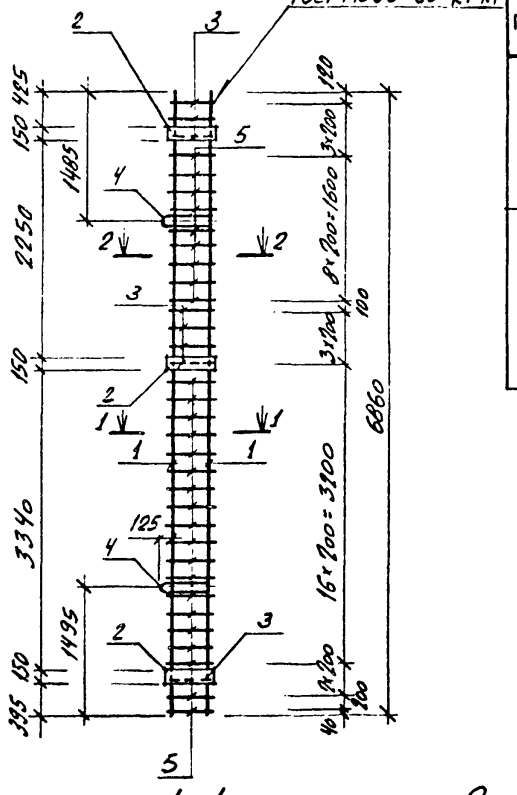


1-1

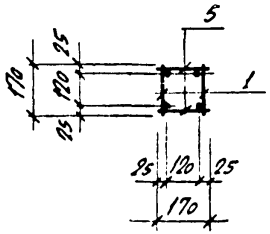


2-2

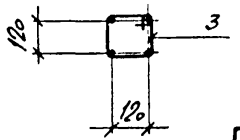


| | | | |
|---|---|---|---|
| Привязан | | | |
| Инв.№ | | | |
| Н.контр. | Фоменко | | |
| Нач.отд. | Мирошник | | |
| Гл.спец. | Ермаков | | |
| Рук.гр. | Фоменко | | |
| Провер. | Фоменко | | |
| Инж. | Сафронеева | | |

**901-6-101.89-КЖ.И.0.07.0**

КАРКАС ПРОСТРАНСТВЕННЫЙ КП6

| Стадия | Масса | Масштаб |
|---|---|---|
| РП | 68,3 | 1:50 |
| Лист | Листов 1 | |

ГОСХИМПРОЕКТ

24129-04 36

Копировал

Формат А3

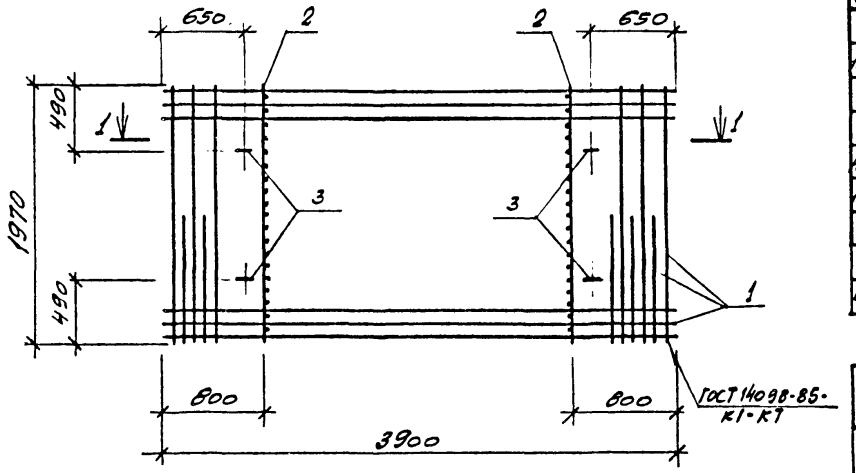


1 - 1

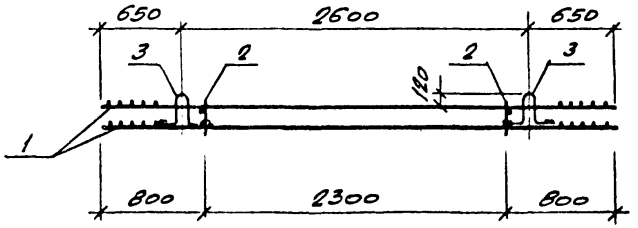


| Формат | Зона | Поз. | Обозначение | Наименование | Кол. | Примечание |
|---|---|---|---|---|---|---|
| | | | | ДОКУМЕНТАЦИЯ | | |
| А3 | | | 901-6-101.89-КЖ.И.0.00.ТУ | ТЕХНИЧЕСКИЕ УСЛОВИЯ | | |
| | | | | СБОРОЧНЫЕ ЕДИНИЦЫ | | |
| А4 | | 1 | 901-6-101.89-К.Ж.И.0.46.0 | СЕТКА С10 | 2 | 38,4кг |
| Б4 | | 2 | 0.23.0 | КАРКАС ПЛОСКИЙ К.П11 | 2 | 1,2кг |
| | | | | ДЕТАЛИ | | |
| Б4 | | 3 | 901-6-101.89-К.Ж.И.0.08.01 | Ø12АI ГОСТ5781-82*; ℓ=900 | 4 | 0,8кг |

ВЕДОМОСТЬ ДЕТАЛЕЙ

| Поз. | Эскиз |
|---|---|
| 3 | 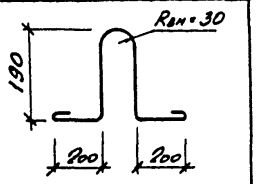 |



| | | | |
|---|---|---|---|
| Привязан | | | |
| Инв.№ | | | |
| Н.контр. | Фоменко | | |
| Нач.отд. | Мирошников | | |
| Гл.кон. | Ермаков | | |
| Рук.гр. | Фоменко | | |
| Провер. | Фисенко | | |
| Инж. | Сафронеева | | |

901-6-101.89-КЖ.И.0.08.0

Каркас пространственный КП7

| Стадия | Масса | Масштаб |
|---|---|---|
| Р.П | 202,4 | 1:25 |
| Лист | Листов 1 | |

ГОСХИМПРОЕКТ

24129-04 37

Копировал

Формат А3

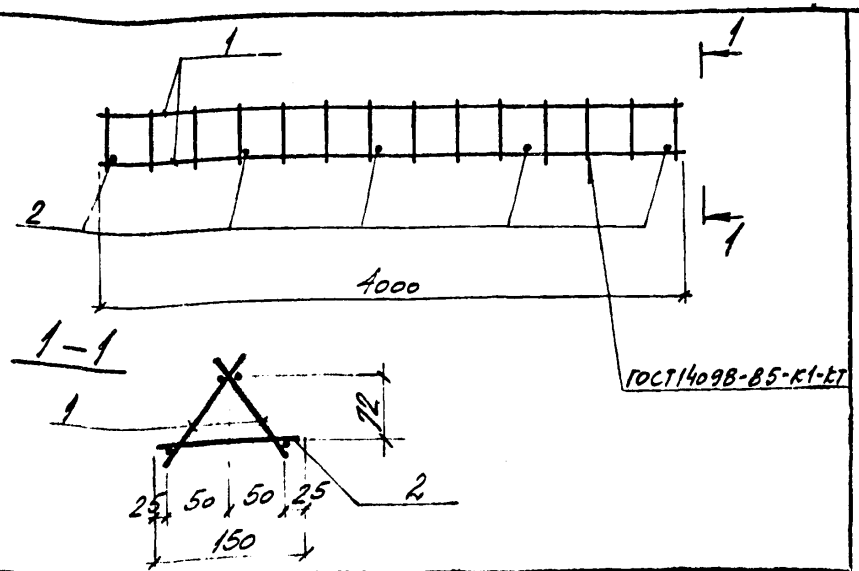


| Формат | Зона | Поз | Обозначение | Наименование | Кол. | Примечание |
|---|---|---|---|---|---|---|
| | | | | Документация | | |
| А3 | | | 901-6-101.89-КЖ.И.000.ТУ | Технические условия | | |
| | | | | Сборочные единицы | | |
| АУ | | 1 | 901-6-101.89-КЖ.И.0.24.0 | Каркас КП12 | 2 | 3.62кг |
| | | | | Детали | | |
| БУ | | 2 | 901-6-101.89-КЖ.И.009.1 | ф6 AI ГОСТ 5781-82* L=150 | 5 | 0,03кг |

Привязан

Инв.№

| | | | |
|---|---|---|---|
| Н.контр. | Фоменко | | |
| Нач.отд. | Мирошник | | |
| Гл.конст. | Ермаков | | |
| Рук.гр. | Фоменко | | |
| Провер. | Лазаченко | | |
| Инж. | Цетенкова | | |

901-6-101.89-КЖ.И.0.09.0

Каркас пространственный КП8

| Стадия | Масса | Масштаб |
|---|---|---|
| Р.П. | 7,4 | 1:25 |
| Лист | Листов 1 | |

ГОСХИМПРОЕКТ

Копировал

Формат А4

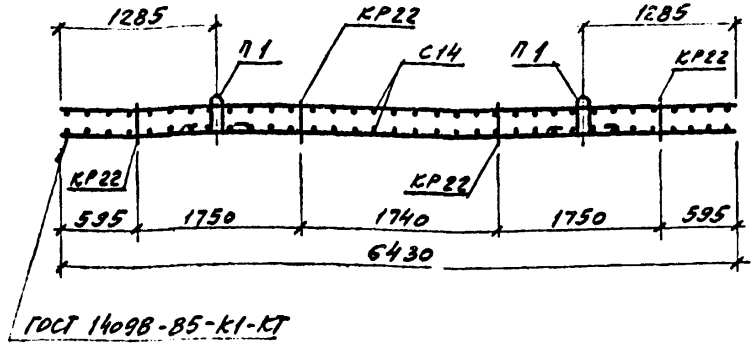


| Формат | Зона | Поз | Обозначение | Наименование | Кол. | Примечание |
|---|---|---|---|---|---|---|
| | | | | Документация | | |
| А3 | | | 901-6-101.89-КЖ.И.000.ТУ | Технические условия | | |
| | | | | Сборочные единицы | | |
| АУ | | | 901-6-101.89-КЖ.И.041.0 | Сетка арматурная С14 | 2 | 5.10кг |
| АУ | | | -КЖ.И.033.0 | Каркас плоский КР22 | 4 | 0.82кг |
| АУ | | | -КЖ.И.063.0 | Петля П1 | 2 | 0.9кг |

Привязан

Инв.№

Взам.инв.№

Подпись и дата

Инв.№ подл.

| | | | |
|---|---|---|---|
| Н.контр. | Фоменко | | |
| Нач.отд. | Мирошник | | |
| Гл.конст. | Ермаков | | |
| Рук.гр. | Фоменко | | |
| Провер. | Донченко | | |
| Инж. | Зубкина | | |

901-6-101.89-КЖ.И.0.10.0

Каркас пространственный КП12

| Стадия | Масса | Масштаб |
|---|---|---|
| Р.П. | 12,70 | 1:50 |
| Лист | Листов 1 | |

ГОСХИМПРОЕКТ

Копировал



Формат А4

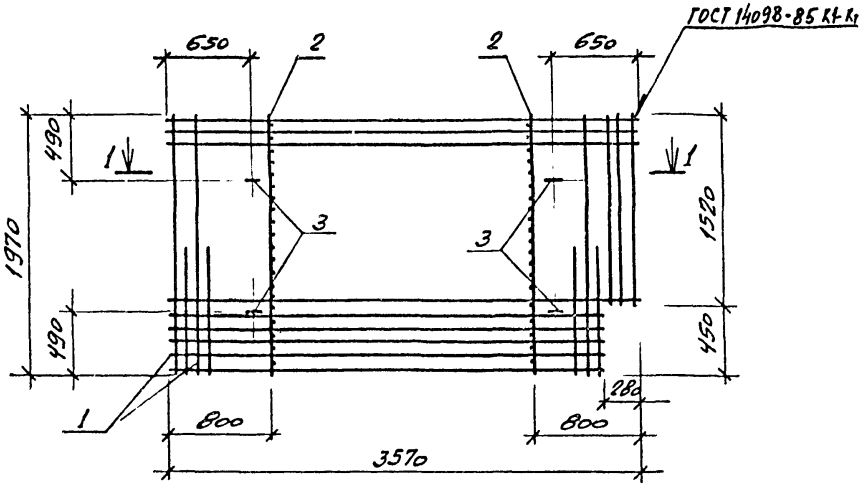


1 - 1

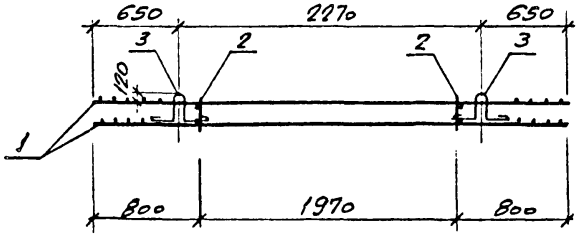


| Формат | Зона | Поз. | Обозначение | Наименование | Кол. | Примечание |
|---|---|---|---|---|---|---|
| | | | | ДОКУМЕНТАЦИЯ | | |
| А3 | | | 901-6-101.89-КЖ.И.0.00.ТУ | ТЕХНИЧЕСКИЕ УСЛОВИЯ | | |
| | | | | СБОРОЧНЫЕ ЕДИНИЦЫ | | |
| А4 | | 1 | 901-6-101.89-КЖ.И.0.47.0 | СЕТКА С11 | 2 | 88.8кг |
| А4 | | 2 | 0.23.0 | КАРКАС ПЛОСКИЙ КП11 | 2 | 1,2кг |
| | | | | ДЕТАЛИ | | |
| Б4 | | 3 | 901-6-101.89-КЖ.И.0.11.01 | Ø12 AI ГОСТ5781-82*; ℓ=904 | 4 | 0,8кг |

ВЕДОМОСТЬ ДЕТАЛЕЙ

| Поз. | Эскиз |
|---|---|
| 3 | 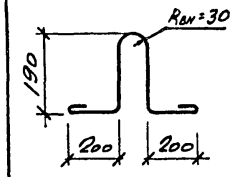 |



| | | | |
|---|---|---|---|
| Н. контр. | Фоменко | | |
| Нач. отд. | Мирошник | | |
| Гл. кон. | Ермаков | | |
| Рук. гр. | Фоменко | | |
| Провер. | Фоменко | | |
| Инж. | Сафронеева | | |

Привязан

Инв. №

901-6-101. 89- КЖ.И. 0.11.0

КАРКАС ПРОСТРАНСТВЕННЫЙ КП 9

| Стадия | Масса | Масштаб |
|---|---|---|
| РП | 1832 | 1:25 |
| Лист | Листов 1 | |

ГОСХИМПРОЕКТ

24129-04 39

Копировал

Формат А3

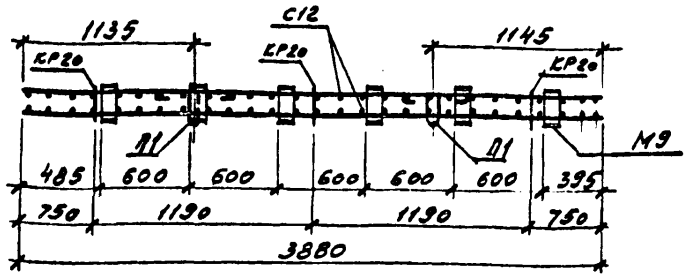


| Формат | Зона | Поз | Обозначение | Наименование | Кол. | Примечание |
|---|---|---|---|---|---|---|
| | | | | Документация | | |
| А3 | | | 901-6-101.89-КЖ.И.000.ТЧ | Технические условия | | |
| | | | | Сборочные единицы | | |
| А4 | | | 901-6-101.89-КЖ.И.094.0 | Каркас плоский КР20 | 3 | 2,2 |
| А4 | | | -КЖ.И.048.0 | Сетка арматурная С12 | 2 | 1090 |
| А4 | | | -КЖ.И.058.0 | Изделие закладное М9 | 6 | 10,8кг |
| А4 | | | -КЖ.И.063.0. | Петля П1 | 2 | 0,9кг |

Привязан

Инв.№

| | | | |
|---|---|---|---|
| Н. контр. | Фоменко | | |
| Нач. отд. | Мирошник | | |
| Гл. кон. | Ермаков | | |
| Рук. гр. | Фоменко | | |
| Провер. | Фоменко | | |
| Инж. | Зубкина | | |

901-6-101.89-КЖ.И.0.12.0

Каркас пространственный КП10

| Стадия | Масса | Масштаб |
|---|---|---|
| Р.П. | 290,6 | 1:25 |
| Лист | Листов 1 | |

ГОСХИМПРОЕКТ

Копировал

Формат А4

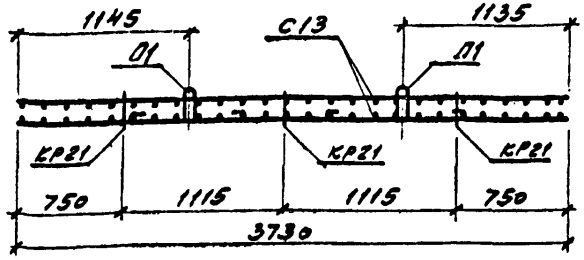


| Формат | Зона | Поз. | Обозначение | Наименование | Кол. | Примечание |
|---|---|---|---|---|---|---|
| | | | | Документация | | |
| А3 | | | 901-6-101.89-КЖ.И.000.ТЧ | Технические условия | | |
| | | | | Сборочные единицы | | |
| А4 | | | 901-6-101.89-КЖ.И.049.0 | Сетка арматурная С13 | 2 | 50,0кг |
| А4 | | | -КЖ.И.032.0 | Каркас плоский КР21 | 3 | 0,92кг |
| А4 | | | -КЖ.И.063.0 | Петля П1 | 2 | 0,9кг |

Привязан

Инв.№

Взам. инв.№

Подпись и дата

Инв.№ подл.

| | | | |
|---|---|---|---|
| Н. контр. | Фоменко | | |
| Нач. отд. | Мирошник | | |
| Гл. кон. | Ермаков | | |
| Рук. гр. | Фоменко | | |
| Провер. | Фоменко | | |
| Инж. | Зубкина | | |

901-6-101.89-КЖ.И.0.13.0

Каркас пространственный КП11

| Стадия | Масса | Масштаб |
|---|---|---|
| Р.П. | 104,5 | 1:25 |
| Лист | Листов 1 | |

ГОСХИМПРОЕКТ

Копировал



Формат А4

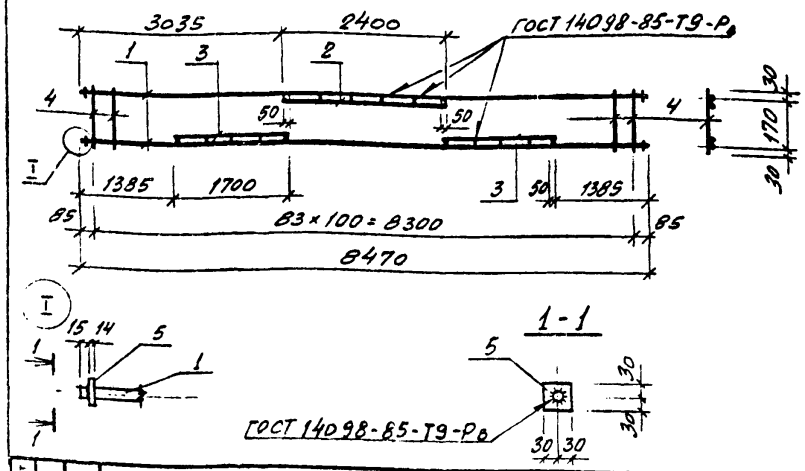


| Формат | Зона | Поз | Обозначение | Наименование | Кол. | Примечание |
|---|---|---|---|---|---|---|
| | | | | Документация | | |
| А3 | | | ТП 901-6-101.89-КЖ.Н.0.00.ТУ | Технические условия | | |
| | | | | Детали | | |
| Б4 | | 1 | 901-6-101.89-КЖ.Н. 0.14.01 | Ф16 AIII ГОСТ 5781-82*; ℓ=8470 | 2 | 16,9кг |
| Б4 | | 2 | 0.14.02 | Ф16 AIII ГОСТ 5781-82*; ℓ=2400 | 1 | 3,8кг |
| Б4 | | 3 | 0.14.03 | Ф16 AIII ГОСТ 5781-82*; ℓ=1700 | 2 | 2,7кг |
| Б4 | | 4 | 0.14.04 | Ф8 AI ГОСТ 5781-82*; ℓ=730 | 84 | 0,09кг |
| Б4 | | 5 | 0.14.05 | Лист 14×60×60 ГОСТ 19903-74* Вст3кп6-1 ТУ14-1-3023-80 | 4 | 0,4кг |

Привязан

Инв.№

| | | | |
|---|---|---|---|
| Н.контр. | Фоменко | | |
| Нач.отд. | Мирошник | | |
| Гл.кон. | Ермаков | | |
| Рук.гр. | Фоменко | | |
| Провер. | Фоменко | | |
| Инж. | Шорина | | |
| Н.контр. | Гайдученя | | |

901-6-101. 89-КЖ.И. 0.14.0

Каркас плоский КР1

| Стадия | Масса | Масштаб |
|---|---|---|
| Р.П. | 52,2 | 1:20 |
| Лист | Листов 1 | |

ГОСХИМПРОЕКТ

Копировал

Формат А4

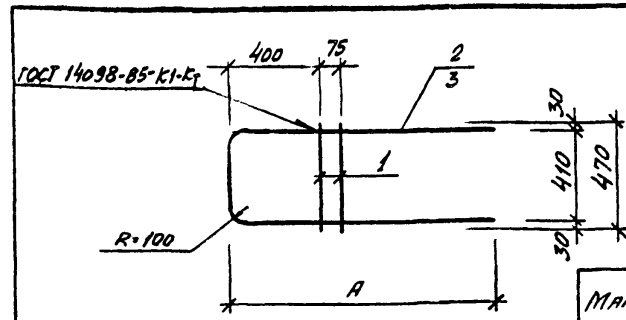


| Марка | Размеры, мм | | Масса, кг |
|---|---|---|---|
| | А | | |
| КР2 | 1370 | | 6,3 |
| КР3 | 970 | | 5,1 |

| Формат | Зона | Поз | Обозначение | Наименование | Кол. | Примечание |
|---|---|---|---|---|---|---|
| | | | | Документация | | |
| А3 | | | ТП 901-6-101.89-КЖИ.000.ТУ | Технические условия | | |
| | | | | Детали | | |
| Б4 | | 1 | 901-6-101.89-КЖИ.0.15.01 | Ф16 AIII ГОСТ 5781-82*; ℓ=470 | 2 | 0,7кг |
| | | | Переменные данные для исполнений | | | |
| | | | | КР2 | | |
| | | | | Детали | | |
| Б4 | | 2 | 901-6-101.89-КЖ.Н.0.15.02 | Ф16 AIII ГОСТ 5781-82*; ℓ=307 | 1 | 4,8кг |
| | | | | КР3 | | |
| | | | | Детали | | |
| Б4 | | 3 | 901-6-101.89-КЖ.Н.0.15.03 | Ф16 AIII ГОСТ 5781-82*; ℓ=227 | 1 | 3,7кг |

Привязан

Инв.№

Взам.инв.№

Подпись и дата

Инв.№ подл.

| | | | |
|---|---|---|---|
| Н.контр. | Фоменко | | |
| Нач.отд. | Мирошник | | |
| Гл.кон. | Ермаков | | |
| Рук.гр. | Фоменко | | |
| Провер. | Фоменко | | |
| Инж. | Скороменец | | |

901-6-101. 89-КЖ.И. 0.15.0

Каркас плоский КР2, КР3

| Стадия | Масса | Масштаб |
|---|---|---|
| Р.П. | См.табл. | См.табл. |
| Лист | Листов 1 | |

ГОСХИМПРОЕКТ

Копировал

24129-04 41

Формат А4

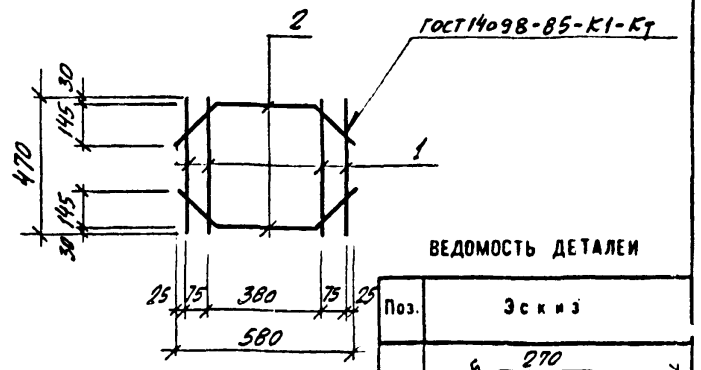


ВЕДОМОСТЬ ДЕТАЛЕЙ

| Поз. | Эскиз |
|---|---|
| 2 | 205, 270, 145, R=100 |

| Формат | Зона | Поз | Обозначение | Наименование | Кол. | Примечание |
|---|---|---|---|---|---|---|
| | | | | ДОКУМЕНТАЦИЯ | | |
| А3 | | | 901-6-101.89-КЖ.Н.С.СО.ТУ | ТЕХНИЧЕСКИЕ УСЛОВИЯ | | |
| | | | | ДЕТАЛИ | | |
| Б4 | | 1 | 901-6-101.89-КЖ.Н.О.16.01 | Ф16 AIII ГОСТ 5781-82*; l=470 | 4 | 0,8кг |
| Б4 | | 2 | 901-6-101.89-КЖ.Н.О.16.02 | Ф16 AIII ГОСТ 5781-82*; l=680 | 2 | 1,0кг |

Привязан

Инв.№

| | | | |
|---|---|---|---|
| Н.контр. | Фоменко | | |
| Нач.отд. | Мирошник | | |
| Гл.кон. | Ермаков | | |
| Рук.гр. | Фоменко | | |
| Провер. | Фоменко | | |
| Инж. | Афоромеева | | |

901-6-101.89-КЖ.И. 0.16.0

Каркас плоский КР 4

| Стадия | Масса | Масштаб |
|---|---|---|
| Р.П. | 5,2 | 1:20 |
| Лист | Листов 1 | |

ГОСХИМПРОЕКТ

Копировал

Формат А4

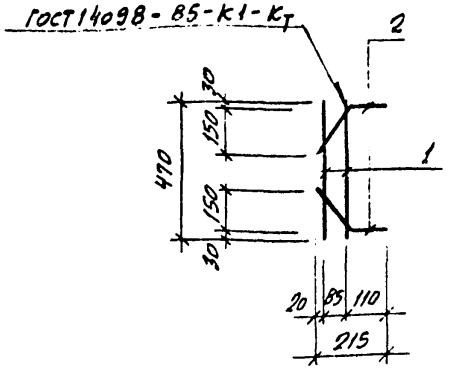


ВЕДОМОСТЬ ДЕТАЛЕЙ

| Поз. | Эскиз |
|---|---|
| 2 | 150, 215, 60, R=100 |

| Формат | Зона | Поз | Обозначение | Наименование | Кол. | Примечание |
|---|---|---|---|---|---|---|
| | | | | ДОКУМЕНТАЦИЯ | | |
| А3 | | | 901-6-101.89-КЖ.Н.С.СО.ТУ | ТЕХНИЧЕСКИЕ УСЛОВИЯ | | |
| | | | | ДЕТАЛИ | | |
| Б4 | | 1 | 901-6-101.89-КЖ.Н.О.17.01 | Ф16 AIII ГОСТ 5781-82*; l=470 | 2 | 0,8кг |
| Б4 | | 2 | 901-6-101.89-КЖ.Н.О.17.02 | Ф16 AIII ГОСТ 5781-82*, l=275 | 2 | 0,4кг |

Привязан

Инв.№

Взам.инв.№

Подпись и дата

Инв.№ подл.

| | | | |
|---|---|---|---|
| Н.контр. | Фоменко | | |
| Нач.отд. | Мирошник | | |
| Гл.кон. | Ермаков | | |
| Рук.гр. | Фоменко | | |
| Провер. | Фоменко | | |
| Инж. | Афоромеева | | |

901-6-101.89-КЖ.И. 0.17.0

Каркас плоский КР 5

| Стадия | Масса | Масштаб |
|---|---|---|
| Р.П. | 2,4 | 1:20 |
| Лист | Листов 1 | |

ГОСХИМПРОЕКТ

Копировал

24129-04 42

Формат А4

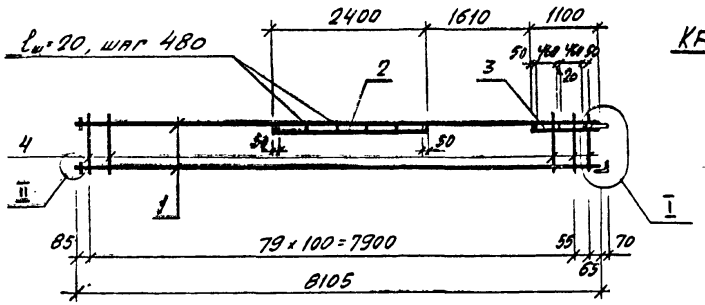


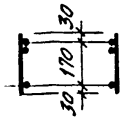


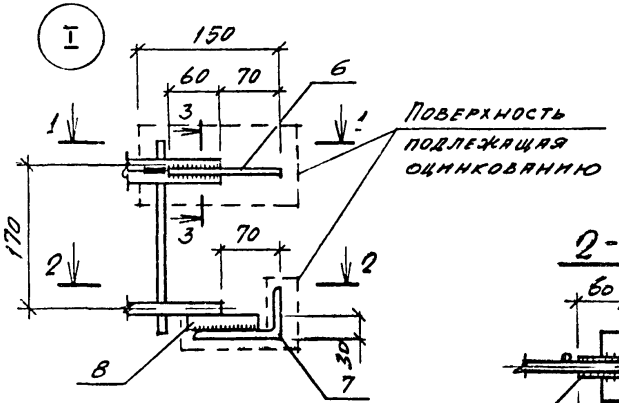


3-3

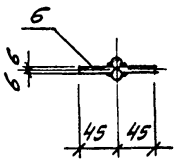


4-4

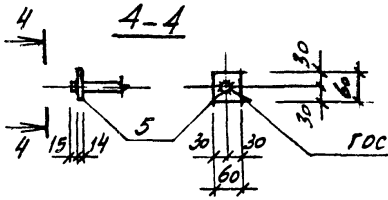


2-2

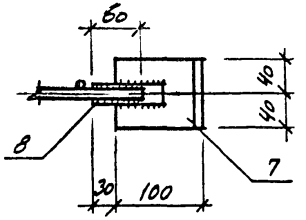


1-1

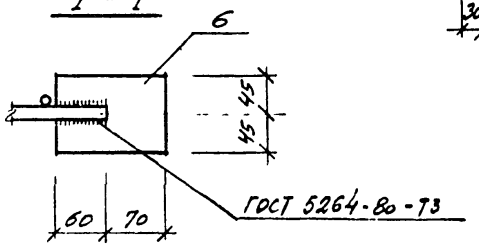


поз. 6

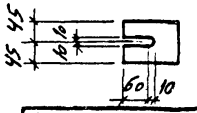


| Формат | Зона | Поз. | Обозначение | Наименование | Кол. | Примечания |
|---|---|---|---|---|---|---|
| | | | | ДОКУМЕНТАЦИЯ | | |
| А3 | | | 901-6-101.89-КЖ.И.0.00.ТЧ | ТЕХНИЧЕСКИЕ УСЛОВИЯ | | |
| | | | | ДЕТАЛИ | | |
| БЧ | | 1 | 901-6-101.89-КЖ.И.0.18.01 | ⌀18 А III ГОСТ 5781-82*; ℓ=8105 | 2 | 16,3кг |
| БЧ | | 2 | 0.18.02 | ⌀16 А III ГОСТ 5781-82*; ℓ=2400 | 1 | 3,8кг |
| БЧ | | 3 | 0.18.03 | ⌀16 А III ГОСТ 5781-82*; ℓ=1100 | 1 | 1,7кг |
| БЧ | | 4 | 0.18.04 | ⌀8 А I ГОСТ 5781-82*; ℓ=230 | 31 | 0,09кг |
| БЧ | | 5 | 0.18.05 | Лист 14×60×60 ГОСТ 19903-74* / Вст3пс6-1 ТУ14-1-3023-80 | 2 | 0,4кг |
| БЧ | | 6 | 0.18.06 | Лист 12×90×130 ГОСТ 19903-74* / Вст3пс6-1 ТУ14-1-3023-80 | 1 | 1,1кг |
| БЧ | | 7 | 0.18.07 | Уголок 100×63×8 ГОСТ 8510-72 ℓ=80 / Вст3пс6 ГОСТ 535-79 | 1 | 0,8кг |
| БЧ | | 8 | 0.18.08 | ⌀20 А III ГОСТ 5781-82*; ℓ=80 | 1 | 0,2кг |

| | | | |
|---|---|---|---|
| Привязан | | | |
| Инв.№ | | | |
| Н.контр. | Фоменко | | |
| Нач.отд. | Мирошник | | |
| Гл.кон. | Ермаков | | |
| Рук.гр. | Фоменко | | |
| Провер. | Фоменко | | |
| Инж. | Сафронеева | | |

901-6-101.89-КЖ.И.0.18.0

Каркас плоский КР6, КР6А

| Стадия | Масса | Масштаб |
|---|---|---|
| Р.П | 48,2 | 1:20 |
| Лист | Листов 1 | |

ГОСХИМПРОЕКТ



Копировал

Формат А3

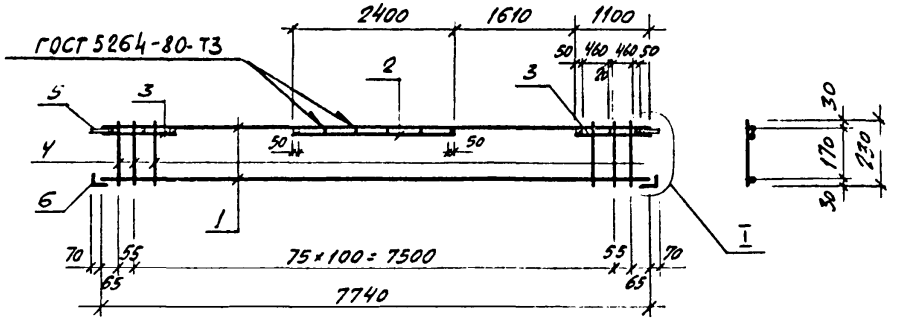


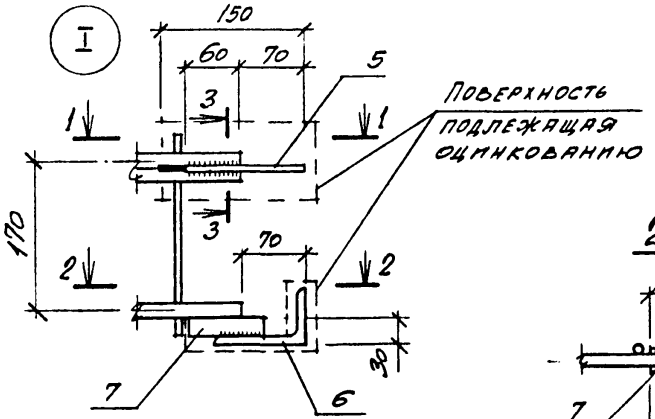


1 - 1

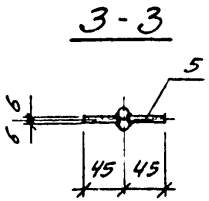


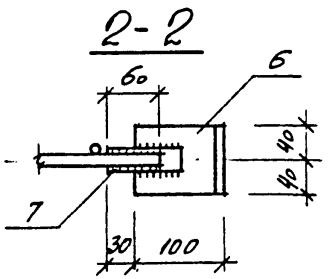


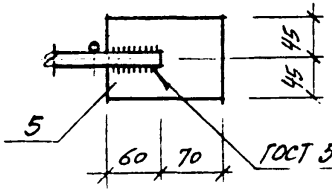


поз 5

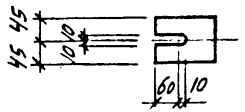


| Формат | Зона | Поз. | Обозначение | Наименование | Кол. | Примечание |
|---|---|---|---|---|---|---|
| | | | | ДОКУМЕНТАЦИЯ | | |
| А3 | | | 901-6-101.89-КЖ.И.С.ОО.ТУ | ТЕХНИЧЕСКИЕ УСЛОВИЯ | | |
| | | | | ДЕТАЛИ | | |
| Б4 | | 1 | 901-6-101.89-КЖ.И.С.19.01 | Ø18 А III ГОСТ 5781-82*; ℓ=7740 | 2 | 15,6 кг |
| Б4 | | 2 | С.19.02 | Ø16 А III ГОСТ 5781-82*; ℓ=2400 | 1 | 3,8 кг |
| Б4 | | 3 | С.19.03 | Ø16 А III ГОСТ 5781-82*; ℓ=1100 | 2 | 1,7 кг |
| Б4 | | 4 | С.19.04 | Ø8 А I ГОСТ 5781-82*; ℓ=230 | 78 | 0,09 кг |
| Б4 | | 5 | С.19.05 | Лист 12×90×130 ГОСТ 19903-74* Ст3пс6-1 ТУ14-1-3023-80 | 2 | 1,1 кг |
| Б4 | | 6 | С.19.06 | Уголок L 100×63×8 ГОСТ 8510-86 ℓ=80 Ст3пс6 ГОСТ 535 | 2 | 0,8 кг |
| Б4 | | 7 | С.19.07 | Ø30 А III ГОСТ 5781-82*; ℓ=80 | 2 | 0,2 кг |

| | | | |
|---|---|---|---|
| Привязан | | | |
| Инв.№ | | | |
| Н. контр. | Фоменко | | |
| Нач. отд. | Мирошник | | |
| Гл. кон. | Ермаков | | |
| Рук. гр. | Фоменко | | |
| Провер | Фоменко | | |
| Инж. | Графонеева | | |

901-6-101.89-КЖ.И. 0.19.0

Каркас плоский КР 7

| Стадия | Масса | Масштаб |
|---|---|---|
| Р. П. | 49,6 | 1:50 |
| Лист | Листов 1 | |

ГОСХИМПРОЕКТ

24129-04 44

Копировал

Формат А3

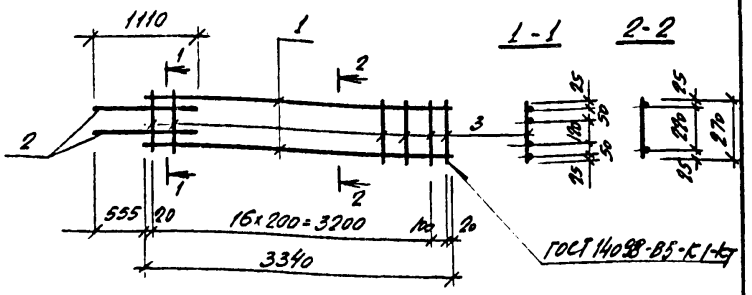


| Формат | Зона | Поз | Обозначение | Наименование | Кол. | Примечание |
|---|---|---|---|---|---|---|
| | | | | ДОКУМЕНТАЦИЯ | | |
| А3 | | | 901-6-101.89-КЖИ.0.00ТУ | ТЕХНИЧЕСКИЕ УСЛОВИЯ | | |
| | | | | ДЕТАЛИ | | |
| Б.Ч | | 1 | 901-6-101.89-КЖИ.0.20.01 | ф16АIII ГОСТ 5781-82*, ℓ=3340 | 2 | 5,3 кг |
| Б.Ч | | 2 | -КЖИ.0.20.02 | ф16АIII ГОСТ 5781-82*, ℓ=1110 | 2 | 1,8 кг |
| Б.Ч | | 3 | -КЖИ.0.20.03 | ф6АI ГОСТ 5781-82*, ℓ=270 | 18 | 0,06 кг |

Привязан

Инв.№

| | | | |
|---|---|---|---|
| Н.контр | Роменко | | |
| Нач.отд | Мирошник | | |
| Гл.конс | Ермаков | | |
| Рук.гр. | Роменко | | |
| Провер. | Роменко | | |
| Инж. | Сафонеева | | |

901-6-101.89-КЖ.И.0.20.0

Каркас плоский Кр 8

| Стадия | Масса | Масштаб |
|---|---|---|
| Р.П. | 15,3 | 1:50 |
| Лист | Листов 1 | |

ГОСХИМПРОЕКТ

Копировал

Формат А4

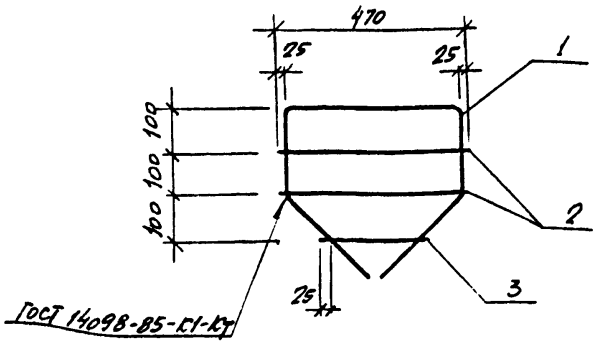


| Формат | Зона | Поз | Обозначение | Наименование | Кол. | Примечание |
|---|---|---|---|---|---|---|
| | | | | ДОКУМЕНТАЦИЯ | | |
| А3 | | | 901-6-101.89-КЖИ.0.00ТУ | ТЕХНИЧЕСКИЕ УСЛОВИЯ | | |
| | | | | ДЕТАЛИ | | |
| Б.Ч | | 1 | 901-6-101.89-КЖИ.0.21.01 | ф16АIII ГОСТ 5781-82*, ℓ=1490 | 1 | 2,4 кг |
| Б.Ч | | 2 | -КЖИ.0.21.02 | ф6АI ГОСТ 5781-82*, ℓ=470 | 2 | 0,1 кг |
| Б.Ч | | 3 | -КЖИ.0.21.03 | ф6АI ГОСТ 5781-82*, ℓ=380 | 1 | 0,08 кг |

Привязан

Инв.№

Взам.инв.№

Подпись и дата

Инв.№ подл

| | | | |
|---|---|---|---|
| Н.контр | Роменко | | |
| Нач.отд | Мирошник | | |
| Гл.кон. | Ермаков | | |
| Рук.гр. | Роменко | | |
| Провер. | Роменко | | |
| Инж. | Сафонеева | | |

901-6-101.89-КЖ.И.0.21.0

Каркас плоский Кр 9

| Стадия | Масса | Масштаб |
|---|---|---|
| Р.П. | 2,7 | 1 10 |
| Лист | Листов 1 | |

ГОСХИМПРОЕКТ

Копировал

24129-04 45

Формат А4

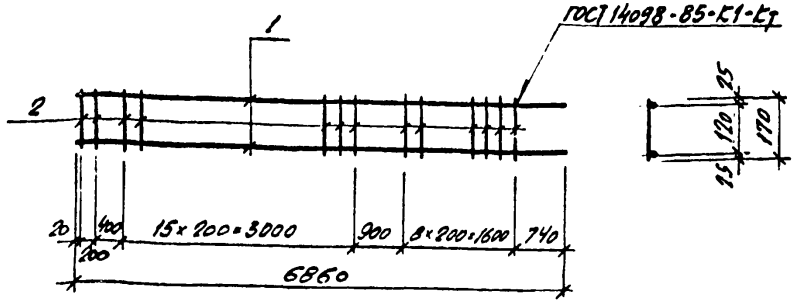


| Формат | Зона | Поз | Обозначение | Наименование | Кол. | Примечание |
|---|---|---|---|---|---|---|
| | | | | Документация | | |
| А3 | | | 901-6-101.89-КЖИ.0.00ТУ | Технические условия | | |
| | | | | Детали | | |
| БЧ | | | 901-6-101.89-КЖИ.0.22.01 | ФбАIII ГОСТ5781-82*; ℓ=6860 | 2 | 10,8 кг |
| БЧ | | | -КЖИ.0.22.02 | ФбАI ГОСТ5781-82*; ℓ=170 | 27 | 0,04кг |

Привязан

Инв.№

| | | | |
|---|---|---|---|
| Н.контр. | Фоменко | | |
| Нач.отд | Мирошник | | |
| Гл.кон | Ермакова | | |
| Рук.гр. | Фоменко | | |
| Провер. | Фоменко | | |
| Инж. | Сорочкина | | |

901-6-101. 89-КЖ.И. 0.22.0

Каркас плоский Кр10

| Стадия | Масса | Масштаб |
|---|---|---|
| Р.П. | 22,7 | 1:50 |
| Гист | Листов 1 | |

ГОСХИМПРОЕКТ

Копировал

Формат А4

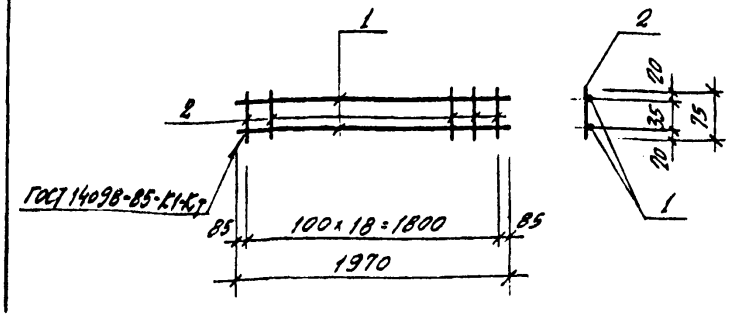


| Формат | Зона | Поз | Обозначение | Наименование | Кол. | Примечание |
|---|---|---|---|---|---|---|
| | | | | Документация | | |
| А3 | | | 901-6-101.89-КЖИ.0.00ТУ | Технические условия | | |
| | | | | Детали | | |
| БЧ | | | 901-6-101.89-КЖИ.0.23.01 | ФбАI ГОСТ5781-82*; ℓ=1970 | 2 | 0,4кг |
| БЧ | | | -КЖИ.0.23.02 | ФбАI ГОСТ5781-82*; ℓ=75 | 19 | 0,02 кг |

Привязан

Инв.№

Взам.инв.№ | Подпись и дата | Инв.№ подл

| | | | |
|---|---|---|---|
| Н.контр. | Фоменко | | |
| Нач.отд | Мирошник | | |
| Гл.кон | Ермакова | | |
| Рук.гр | Фоменко | | |
| Провер. | Фоменко | | |
| Инж | Сорочкина | | |

901-6-101. 89-КЖ.И. 0.23.0

Каркас плоский Кр 11

| Стадия | Масса | Масштаб |
|---|---|---|
| Р.П | 1,2 | 1:25 |
| Лист | Листов 1 | |

ГОСХИМПРОЕКТ

Копировал

24129-04 46

Формат А4

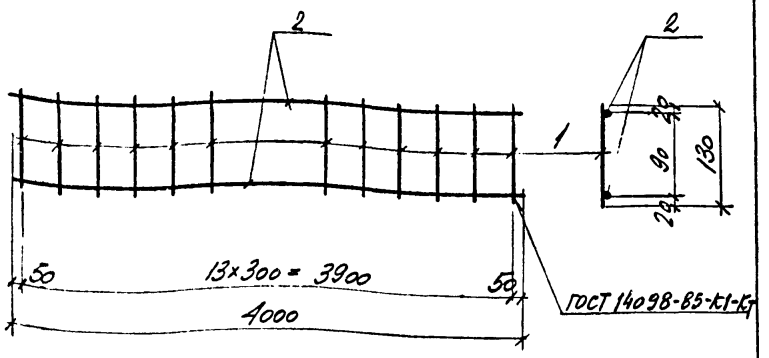


| Формат | Зона | Поз | Обозначение | Наименование | Кол. | Примечание |
|---|---|---|---|---|---|---|
| | | | | Документация | | |
| А3 | | | 901-6-101.89-КЖИ.000ТУ | Технические условия | | |
| | | | | Детали | | |
| Б4 | | 1 | 901-6-101.89-КЖИ.0.24.01 | ФбАI ГОСТ 5781-82*; ℓ=130 | 14 | 0,03кг |
| Б4 | | 2 | -КЖ.И.0.24.02 | ФвАI ГОСТ 5781-82*; ℓ=4000 | 2 | 1,6кг |

Привязан

Инв.№

| | | | |
|---|---|---|---|
| Н.контр. | Фоменко | | |
| Нач.отд. | Мирошник | | |
| Гл.конс. | Ермаков | | |
| Рук.гр. | Фоменко | | |
| Провер. | Лазученко | | |
| Инженер | Детенкова | | |

901-6-101. 89-КЖ.И. 0.24.0

Каркас плоский КР12

| Стадия | Масса | Масштаб |
|---|---|---|
| Р.П. | 3,62 | 1:25 |
| Лист | Листов 1 | |

ГОСХИМПРОЕКТ

Копировал

Формат А4

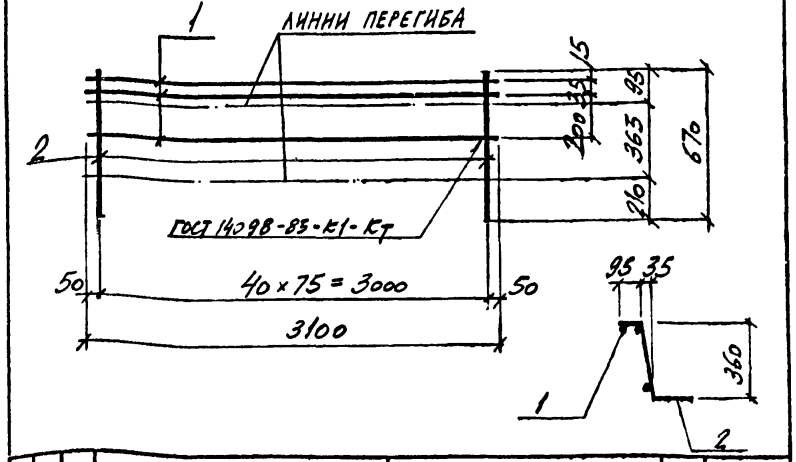


| Формат | Зона | Поз. | Обозначение | Наименование | Кол. | Примечание |
|---|---|---|---|---|---|---|
| | | | | Документация | | |
| А3 | | | 901-6-101.89-КЖИ.0.00ТУ | Технические условия | | |
| | | | | Детали | | |
| Б4 | | 1 | 901-6-101.89-КЖ.И.0.25.01 | ФбАI ГОСТ 5781-82*; ℓ=3100 | 3 | 0,7кг |
| Б4 | | 2 | -КЖ.И.0.25.02 | Ф12АIII ГОСТ 5781-82*; ℓ=670 | 41 | 0,6кг |

Привязан

Инв.№

Взам.инв.№ | Подпись и дата | Инв.№ подл

| | | | |
|---|---|---|---|
| Н.контр. | Фоменко | | |
| Нач.отд. | Мирошник | | |
| Гл.конс. | Ермаков | | |
| Рук.гр. | Фоменко | | |
| Провер. | Лазученко | | |
| Инженер | Детенкова | | |

901-6-101. 89-КЖ.И. 0.25.0

Каркас плоский КР19

| Стадия | Масса | Масштаб |
|---|---|---|
| Р.П. | 267 | 1:25 |
| Лист | Листов 1 | |

ГОСХИМПРОЕКТ

Копировал 24129-04 47 Формат А4

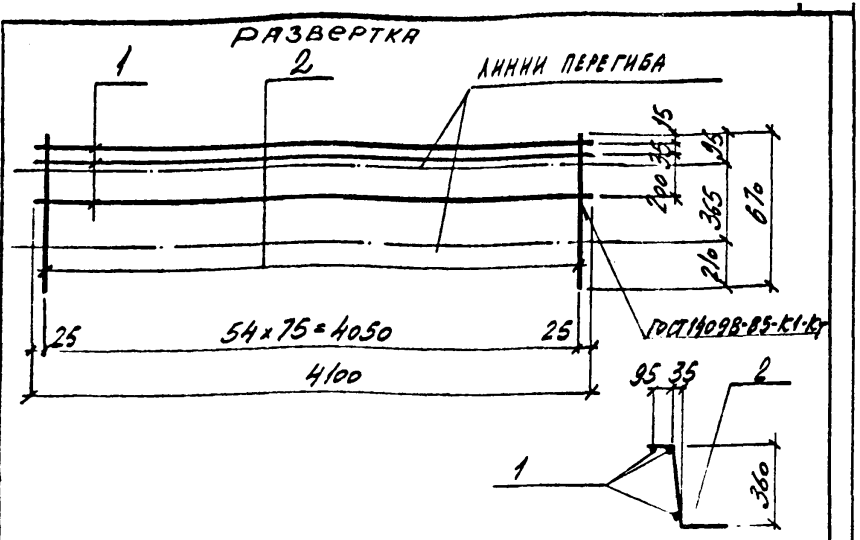


| Формат | Зона | Поз | Обозначение | Наименование | Кол. | Примечание |
|---|---|---|---|---|---|---|
| | | | | ДОКУМЕНТАЦИЯ | | |
| А3 | | | 901-6-101.89-КЖ.И.0.00ТУ | ТЕХНИЧЕСКИЕ УСЛОВИЯ | | |
| | | | | ДЕТАЛИ | | |
| БЧ | | 1 | 901-6-101.89-КЖ.И.0.26.01 | ФБАI ГОСТ 5781-82*; ℓ=4100 | 3 | 9,9кг |
| БЧ | | 2 | -КЖИ.0.26.02 | Ф12АII ГОСТ 5781-82*; ℓ=670 | 55 | 0,6 кг |

Привязан

Инв.№

| | | | |
|---|---|---|---|
| Н.контр. | ЯРОМЕНКО | | |
| Нач.отд. | МИРОШНИК | | |
| Гл.конс. | ЕРМАКОВ | | |
| Рук.гр. | ЯРОМЕНКО | | |
| Проект. | ЛАЗУЧЕНКОВ | | |
| Инженер | ЛЕТЕНКОВА | | |

901-6-101. 89-КЖ.И. 0.26.0

КАРКАС ПЛОСКИЙ КР 13

| Стадия | Масса | Масштаб |
|---|---|---|
| Р.П. | 25,7 | 1:25 |
| Лист | Листов | |

ГОСХИМПРОЕКТ

Копировал

Формат А4

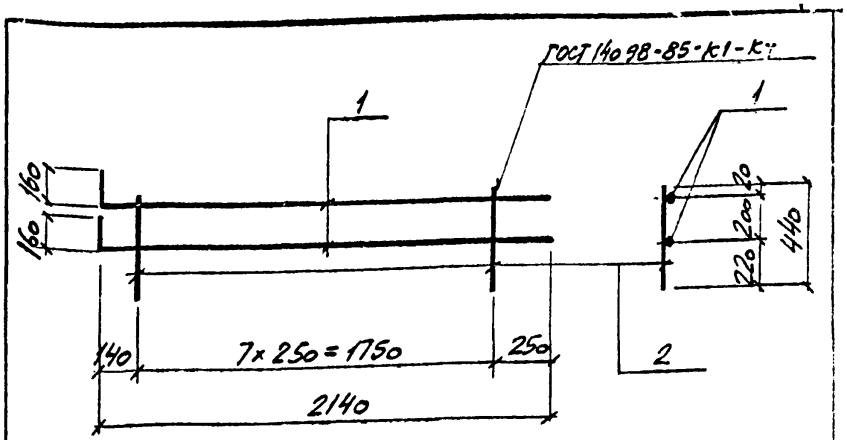


| Формат | Зона | Поз | Обозначение | Наименование | Кол. | Примечание |
|---|---|---|---|---|---|---|
| | | | | ДОКУМЕНТАЦИЯ | | |
| А3 | | | 901-6-101.89-КЖ.И.0.00ТУ | ТЕХНИЧЕСКИЕ УСЛОВИЯ | | |
| | | | | ДЕТАЛИ | | |
| БЧ | | 1 | 901-6-101.89-КЖ.И.0.27.01 | Ф16АII ГОСТ 5781-82*; ℓ=2300 | 2 | 3,6кг |
| БЧ | | 2 | -КЖ.И.0.27.02 | Ф6АI ГОСТ 5781-82*; ℓ=440 | 8 | 0,1 кг |

Привязан

Инв.№

Взам.инв.№

Подпись и дата

Инв.№ подл.

| | | | |
|---|---|---|---|
| Н.контр. | ЯРОМЕНКО | | |
| Нач.отд. | МИРОШНИК | | |
| Гл.конс. | ЕРМАКОВ | | |
| Рук.гр. | ЯРОМЕНКО | | |
| Проект. | ЛАЗУЧЕНКОВ | | |
| Инженер | ЛЕТЕНКОВА | | |

901-6-101. 89-КЖ.И. 0.27.0

КАРКАС ПЛОСКИЙ КР 18

| Стадия | Масса | Масштаб |
|---|---|---|
| Р.П. | 8.0 | 1:20 |
| Лист | Листов | |

ГОСХИМПРОЕКТ

Копировал

24129-04 48

Формат А4

РАЗВЕРТКА

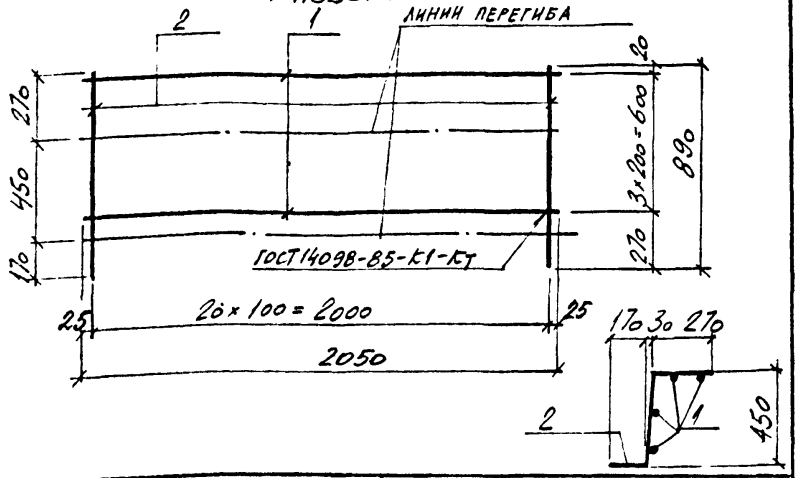


| Формат | Зона | Поз | Обозначение | Наименование | Кол. | Примечание |
|---|---|---|---|---|---|---|
| | | | | Документация | | |
| А3 | | | 901-6-101.89-КЖ.И.0.00ТУ | Технические условия | | |
| | | | | Детали | | |
| Бч | | 1 | 901-6-101.89-КЖ.И.0.28.01 | ФбАI ГОСТ 5781-82*; ℓ=2050 | 4 | 0,5кг |
| Бч | | 2 | -КЖ.И.0.28.02 | Ф10АII ГОСТ 5781-82*; ℓ=890 | 21 | 0,6кг |

Привязан

Инв.№

| | | | |
|---|---|---|---|
| Н.контр. | Фоменко | | |
| Нач.отд. | Мирошник | | |
| Гл.конс. | Ермаков | | |
| Рук.гр. | Фоменко | | |
| Провер. | Лазученкова | | |
| Инженер | Детенкова | | |

901-6-101.89-КЖ.И.0.28.0

Каркас плоский КР14

| Стадия | Масса | Масштаб |
|---|---|---|
| Р.П. | 14,6 | 1:20 |
| Лист | Листов 1 | |

ГОСХИМПРОЕКТ

Копировал Формат А4

РАЗВЕРТКА

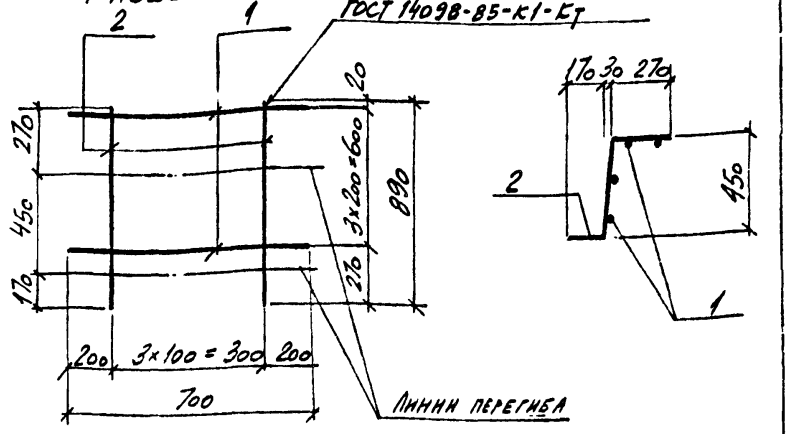


| Формат | Зона | Поз | Обозначение | Наименование | Кол. | Примечание |
|---|---|---|---|---|---|---|
| | | | | Документация | | |
| А3 | | | 901-6-101.89-КЖ.И.0.00ТУ | Технические условия | | |
| | | | | Детали | | |
| Бч | | 1 | 901-6-101.89-КЖ.И.0.29.01 | ФбАI ГОСТ 5781-82*; ℓ=700 | 4 | 0,2кг |
| Бч | | 2 | -КЖ.И.0.29.02 | Ф10АII ГОСТ 5781-82*; ℓ=890 | 4 | 0,6кг |

Привязан

Инв.№

Взам.инв.№

Подпись и дата

Инв.№ подл.

| | | | |
|---|---|---|---|
| Н.контр. | Фоменко | | |
| Нач.отд. | Мирошник | | |
| Гл.конс. | Ермаков | | |
| Рук.гр. | Фоменко | | |
| Провер. | Лазученкова | | |
| Инженер | Детенкова | | |

901-6-101.89-КЖ.И.0.29.0

Каркас плоский КР15

| Стадия | Масса | Масштаб |
|---|---|---|
| Р.П. | 3,2 | 1:10 |
| Лист | Листов 1 | |

ГОСХИМПРОЕКТ

Копировал 24129-04 49 Формат А4

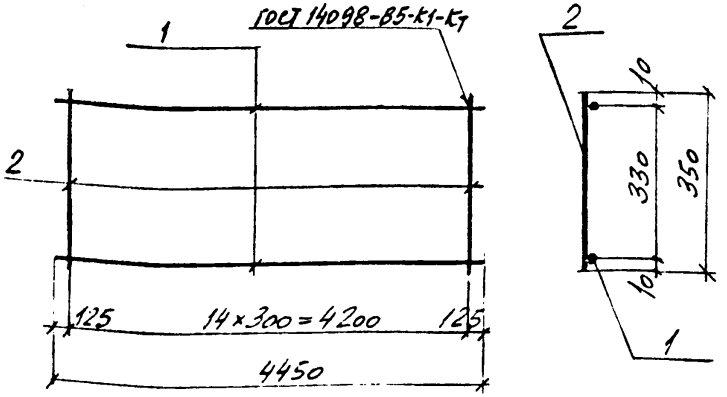


| Формат | Зона | Поз | Обозначение | Наименование | Кол. | Примечание |
|---|---|---|---|---|---|---|
| | | | | ДОКУМЕНТАЦИЯ | | |
| А3 | | | 901-6-101.89-КЖИ.0.00ТУ | ТЕХНИЧЕСКИЕ УСЛОВИЯ | | |
| | | | | | | |
| | | | | ДЕТАЛИ | | |
| БЧ | | 1 | 901-6-101.89-КЖ.И.0.30.01 | Ф8 АI ГОСТ 5781-82*, ℓ=4450 | 2 | 1,8 кг |
| БЧ | | 2 | -КЖ.И.0.30.02 | Ф6 АI ГОСТ 5781-82*, ℓ=350 | 15 | 0,1 кг |

Привязан

Инв.№

| | | | |
|---|---|---|---|
| [illegible] | ФОМЕНКО | [illegible] | |
| [illegible] | [illegible] | [illegible] | |
| [illegible] | ЕРМАКОВ | [illegible] | |
| [illegible] | ФОМЕНКО | [illegible] | |
| [illegible] | [illegible] | [illegible] | |
| [illegible] | ЛЕТЕНКОВА | [illegible] | |

901-6-101. 89-КЖ.И. 0.30.0

КАРКАС ПЛОСКИЙ Кр 16

| Стадия | Масса | Масштаб |
|---|---|---|
| Р.П. | 5.1 | 1:20 |

Лист | Листов 1

ГОСХИМПРОЕКТ

Копировал

Формат А4

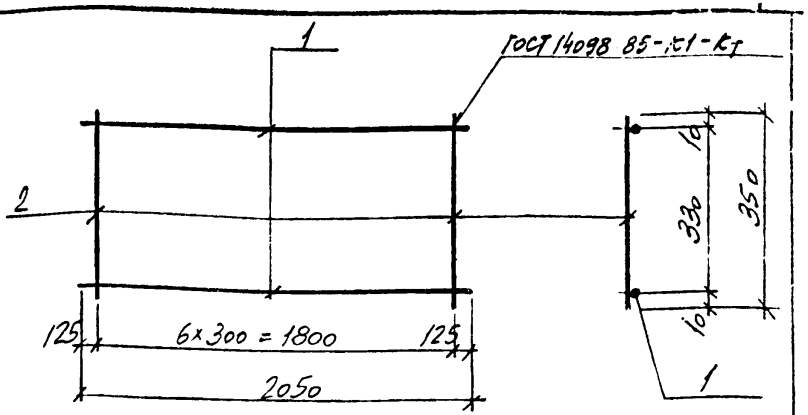


| Формат | Зона | Поз | Обозначение | Наименование | Кол. | Примечание |
|---|---|---|---|---|---|---|
| | | | | ДОКУМЕНТАЦИЯ | | |
| А3 | | | 901-6-101.89-КЖ.И.0.00ТУ | ТЕХНИЧЕСКИЕ УСЛОВИЯ | | |
| | | | | | | |
| | | | | ДЕТАЛИ | | |
| БЧ | | 1 | 901-6-101.89-КЖ.И.0.31.01 | Ф8 АI ГОСТ 5781-82, ℓ=2050 | 2 | 0,8 кг |
| БЧ | | 2 | -КЖ.И.0.31.02 | Ф6 АI ГОСТ 5781-82, ℓ=350 | 7 | 0,1 кг |

Привязан

Инв.№

Взам.инв.№

Подпись и дата

Инв.№ подл.

| | | | |
|---|---|---|---|
| Н.КОНТР | ФОМЕНКО | [illegible] | |
| НАЧОТД | МИРОШНИКО | [illegible] | |
| ГЛ.КОНС | ЕРМАКОВ | [illegible] | |
| РУК.ГР | ФОМЕНКО | [illegible] | |
| ПРОВЕР | ЛАВУЧЕНКО | [illegible] | |
| ИНЖЕН | ЛЕТЕНКОВА | | |

901-6-101. 89-КЖ.И. 0.31.0

КАРКАС ПЛОСКИЙ Кр 17

| Стадия | Масса | Масштаб |
|---|---|---|
| Р.П. | 2.3 | 1:20 |

Лист | Листов 1

ГОСХИМПРОЕКТ

Копировал 24129-04 50

Формат А4

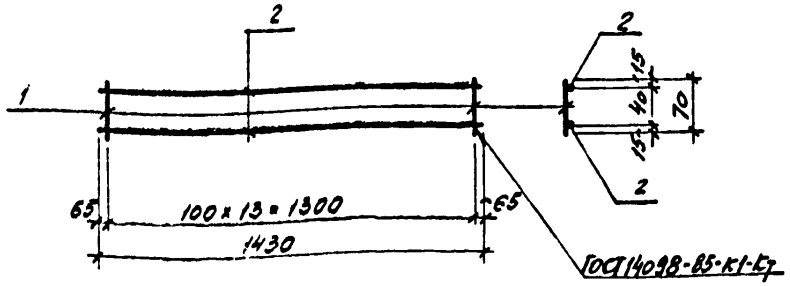


| Формат | Зона | Поз | Обозначение | Наименование | Кол. | Примечание |
|---|---|---|---|---|---|---|
| | | | | Документация | | |
| А3 | | | 901-6-101.89-КЖ.И.0.00ТУ | Технические условия | | |
| | | | | | | |
| | | | | Детали | | |
| Бч | | 1 | 901-6-101.89-КЖ.И.0.32.01 | ФБА I ГОСТ 5781-82*, ℓ=70 | 14 | 0,02кг |
| Бч | | 2 | -КЖ.И 0.32.02 | То же ℓ=1430 | 2 | 0,32кг |

Привязан

Инв №

| | | | |
|---|---|---|---|
| Н.контр | Фоменко | | |
| Нач.отд | Мирошник | | |
| Гл.кон | Ермаков | | |
| Рук.гр | Фоменко | | |
| Провер | Фоменко | | |
| Инж | Зубкина | | |

901-6-101. 89-КЖ.И. 0.32.0

Каркас плоский КР21

| Стадия | Масса | Масштаб |
|---|---|---|
| Р.П. | 0,92 | 1:20 |
| Пист | Листов 1 | |

ГОСХИМПРОЕКТ

Копировал

Формат А4

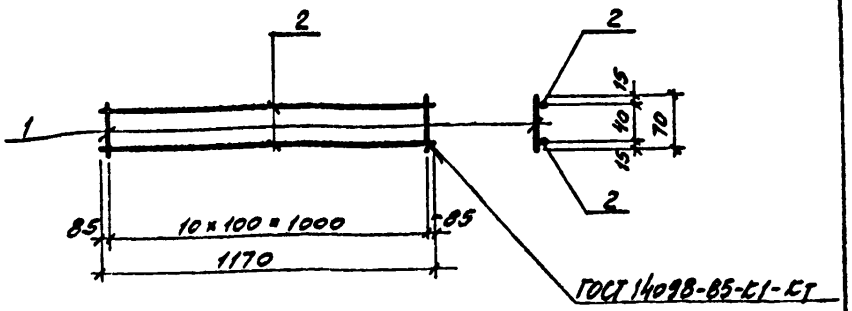


| Формат | Зона | Поз. | Обозначение | Наименование | Кол. | Примечание |
|---|---|---|---|---|---|---|
| | | | | Документация | | |
| А3 | | | 901-6-101.89-КЖ.И.0.00ТУ | Технические условия | | |
| | | | | | | |
| | | | | Детали | | |
| Бч | | 1 | 901-6-101.89-КЖ.И.0.33.01 | ФБА I ГОСТ 5781-82*, ℓ=70 | 11 | 0,02кг |
| Бч | | 2 | -КЖ.И.0.33.02 | То же ℓ=1170 | 2 | 0,3 кг |

Привязан

Инв.№

Взам.инв.№

Подпись и дата

Инв.№ подл.

| | | | |
|---|---|---|---|
| Н.контр | Фоменко | | |
| Нач.отд | Мирошник | | |
| Гл.кон | Ермаков | | |
| Рук.гр. | Фоменко | | |
| Провер. | Фоменко | | |
| Инж | Зубкина | | |

901-6-101. 89-КЖ.И. 0.33.0

Каркас плоский КР22

| Стадия | Масса | Масштаб |
|---|---|---|
| Р.П. | 0,82 | 1:20 |
| Пист | Листов 1 | |

ГОСХИМПРОЕКТ

Копировал



Формат А4

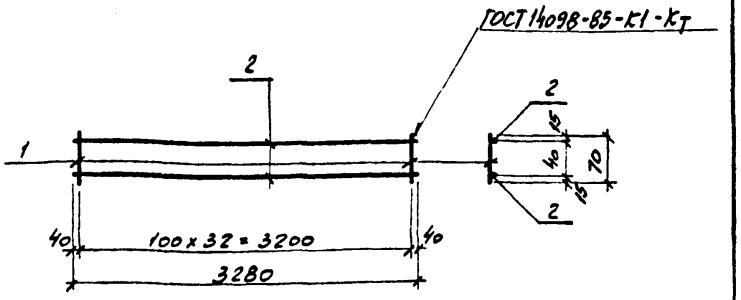


| Формат | Зона | Поз | Обозначение | Наименование | Кол. | Примечание |
|---|---|---|---|---|---|---|
| | | | | ДОКУМЕНТАЦИЯ | | |
| А3 | | | 901-6-101.89-КЖ.И.0.00ТУ | ТЕХНИЧЕСКИЕ УСЛОВИЯ | | |
| | | | | | | |
| | | | | ДЕТАЛИ | | |
| Б4 | | 1 | 901-6-101.89-КЖ.И.0.34.01 | ФБАI ГОСТ 5781-82*, l=70 | 33 | 0,02кг |
| Б4 | | 2 | -КЖ.И.0.34.02 | ТО ЖЕ l=3280 | 2 | 0,73кг |
| | | | | | | |

Привязан

Инв.№

| | | | |
|---|---|---|---|
| Н. контр. | Фоменко | | |
| Нач. отд. | Мирошник | | |
| Гл. кон. | Ермаков | | |
| Рук. гр. | Фоменко | | |
| Провер. | Фоменко | | |
| Инж. | Зубкина | | |

901-6-101. 89-КЖ.И. 0.34.0

Каркас плоский КР 20

| Стадия | Масса | Масштаб |
|---|---|---|
| Р. П. | 2,2 | 1:20 |

Лист | Листов 1

ГОСХИМПРОЕКТ

Копировал

Формат А4

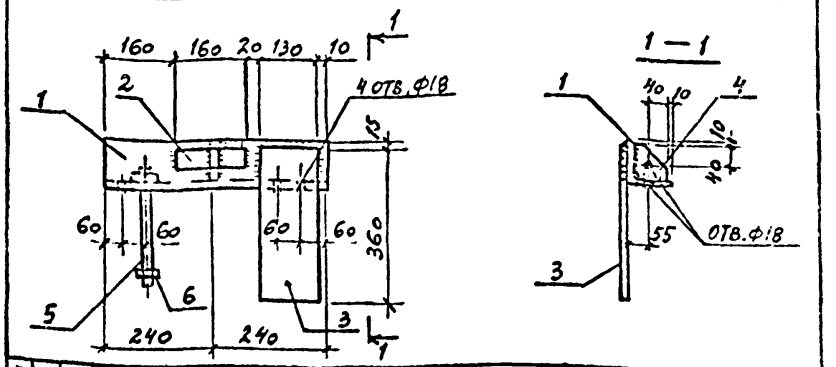


| Формат | Зона | Поз | Обозначение | Наименование | Кол. | Примечание |
|---|---|---|---|---|---|---|
| | | | | ДОКУМЕНТАЦИЯ | | |
| А3 | | | 901-6-101.89-КЖ.И.0.00.ТУ | ТЕХНИЧЕСКИЕ УСЛОВИЯ | | |
| | | | | ДЕТАЛИ | | |
| Б4 | | 1 | 901-6-101.89-КЖ.И.0.35.01 | Уголок 100x8 ГОСТ 8509-86 / Вст3пс6-1,2 ГОСТ 535 l=480 | 1 | 5,9кг |
| Б4 | | 2 | -КЖ.И.0.35.02 | Лист 10x40x160 ГОСТ 19903-74* / Вст3пс6-1 ТУ 14-1-3023-80 | 1 | 0,5кг |
| Б4 | | 3 | -КЖ.И.0.35.03 | Лист 10x130x360 ГОСТ 19903-74* / Вст3пс6-1 ТУ 14-1-3023-80 | 1 | 3,7кг |
| Б4 | | 4 | -КЖ.И.0.35.04 | Лист 10x90x90 ГОСТ 19903-74* / Вст3пс6-1 ТУ 14-1-3023-80 | 1 | 0,6кг |
| | | | | СТАНДАРТНЫЕ ИЗДЕЛИЯ | | |
| | | 5 | | Болт М16x260 ГОСТ 7798-70* | 1 | |
| | | 6 | | Гайка М16 ГОСТ 5915-70* | 1 | |

Взам. инв. №

Подпись и дата

Инв. № подл.

Привязан

Инв.№

| | | | |
|---|---|---|---|
| Н. контр. | Фоменко | | |
| Нач. отд. | Мирошник | | |
| Гл. кон. | Ермаков | | |
| Рук. гр. | Фоменко | | |
| Провер. | Фоменко | | |
| Инж. | Сафронеева | | |

901-6-101. 89-КЖ.И. 0.35.0

Опорная деталь ОД 1

| Стадия | Масса | Масштаб |
|---|---|---|
| Р. П. | 11,3 | 1:10 |

Лист | Листов 1

ГОСХИМПРОЕКТ

Копировал 24129-04 52

Формат А4

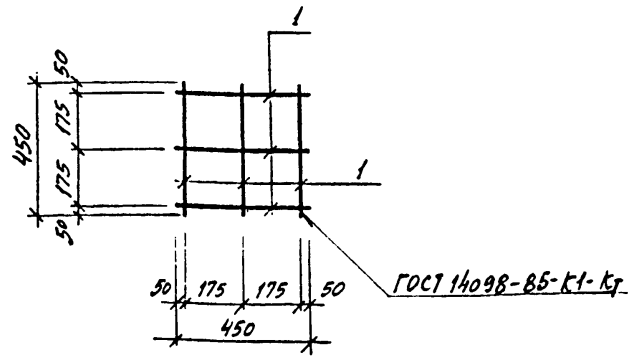


| Формат | Зона | Поз | Обозначение | Наименование | Кол. | Примечание |
|---|---|---|---|---|---|---|
| | | | | ДОКУМЕНТАЦИЯ. | | |
| А3 | | | 901-6-101.89-КЖ.И.0.00.ТУ | ТЕХНИЧЕСКИЕ УСЛОВИЯ | | |
| | | | | ДЕТАЛИ | | |
| БУ | | 1 | 901-6-101.89-КЖ.И.0.36.01 | Ф6А I ГОСТ 5781-82*; ℓ=450 | 6 | 0,1кг |

Привязан

Инв.№

| | | | |
|---|---|---|---|
| Н.контр. | Фоменко | | |
| Нач.отд. | Мирошник | | |
| Гл.кон. | Ермаков | | |
| Рук.гр. | Фоменко | | |
| Провер. | Фоменко | | |
| Инж. | Дафронеева | | |

901-6-101. 89-КЖ.И. 0.36.0

Сетка С1

| Стадия | Масса | Масштаб |
|---|---|---|
| Р.П. | 0,6 | 1:20 |

Лист | Листов 1

ГОСХИМПРОЕКТ

Копировал

Формат А4

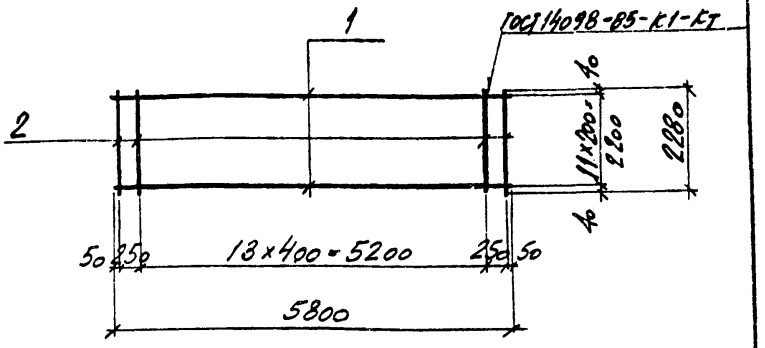


| Формат | Зона | Поз. | Обозначение | Наименование | Кол. | Примечание |
|---|---|---|---|---|---|---|
| | | | | ДОКУМЕНТАЦИЯ | | |
| А3 | | | 901-6-101.89-КЖ.И.0.00.ТУ | ТЕХНИЧЕСКИЕ УСЛОВИЯ | | |
| | | | | ДЕТАЛИ | | |
| БУ | | 1 | 901-6-101.89-КЖ.И.0.37.01 | Ф12А II ГОСТ 5781-82*; ℓ=5800 | 12 | 5,2кг |
| БУ | | 2 | -КЖ.И.0.37.02 | Ф6А I ГОСТ 5781-82*; ℓ=2280 | 14 | 0,5кг |

Взам.инв.№

Подпись и дата

Инв.№ подл.

Привязан

Инв.№

| | | | |
|---|---|---|---|
| Н.контр. | Фоменко | | |
| Нач.отд. | Мирошник | | |
| Гл.конс. | Ермаков | | |
| Рук.гр. | Фоменко | | |
| Провер. | Лазученкова | | |
| Инжен. | Детенкова | | |

901-6-101. 89-КЖ.И. 0.37.0

Сетка С2

| Стадия | Масса | Масштаб |
|---|---|---|
| Р.П. | 69,4 | 1:20 |

Лист | Листов 1

ГОСХИМПРОЕКТ

Копировал 24129-04 53

Формат А4

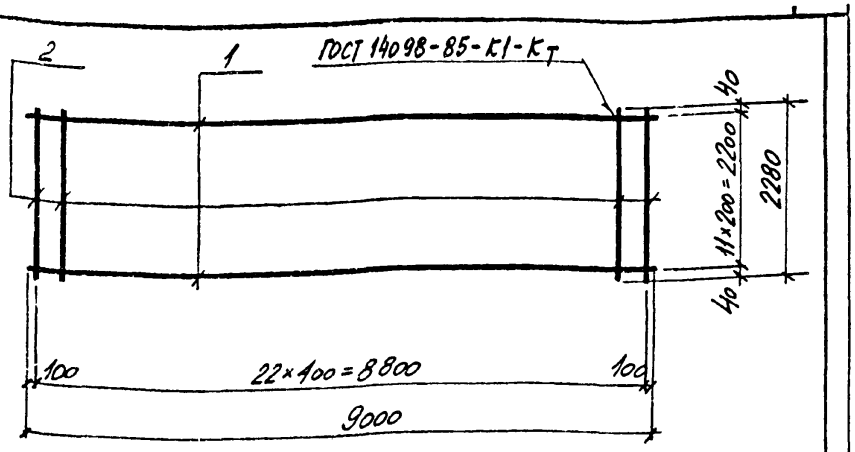


| Формат | Зона | Поз | Обозначение | Наименование | Кол. | Примечание |
|---|---|---|---|---|---|---|
| | | | | Документация | | |
| А3 | | | 901-6-101.89-КЖ.И.0.00.ТУ | Технические условия | | |
| | | | | Детали | | |
| Бч | | 1 | 901-6-101.89-КЖ.И.0.38.01 | ф12 AII ГОСТ 5781-82*, ℓ=9000 | 12 | 7,9 кг |
| Бч | | 2 | -КЖ.И.0.38.02 | ф6 AI ГОСТ 5781-82*, ℓ=2280 | 23 | 0,5 кг |

Привязан

Инв №

Взам инв.№

Подпись и дата

Инв № подл.

| | | | |
|---|---|---|---|
| Н.контр. | Фоменко | | |
| Нач.отд. | Мирошник | | |
| Гл.конс. | Ермаков | | |
| Рук.гр. | Фоменко | | |
| Провер. | Лазученкова | | |
| Инжен. | Детенкова | | |

901-6-101.89-КЖ.И.0.38.0

Сетка С3

| Стадия | Масса | Масштаб |
|---|---|---|
| Р.П. | 106,3 | 1:50 |
| Лист | Листов 1 | |

ГОСХИМПРОЕКТ

Копировал

Формат А4

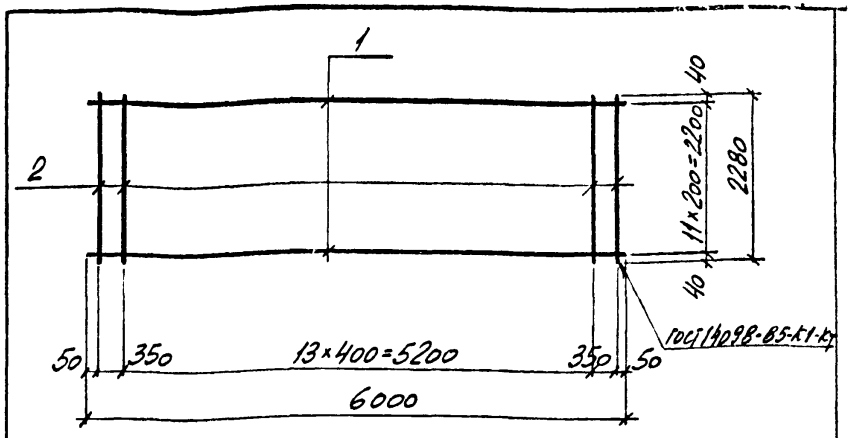


| Формат | Зона | Поз. | Обозначение | Наименование | Кол. | Примечание |
|---|---|---|---|---|---|---|
| | | | | Документация | | |
| А3 | | | 901-6-101.89-КЖ.И.0.00.ТУ | Технические условия | | |
| | | | | Детали | | |
| Бч | | 1 | 901-6-101.89-КЖ.И.0.39.01 | ф12 AII ГОСТ 5781-82*, ℓ=6000 | 12 | 5,3 кг |
| Бч | | 2 | -КЖ.И.0.39.02 | ф6 AI ГОСТ 5781-82*, ℓ=2280 | 14 | 0,5 кг |

Привязан

Инв №

| | | | |
|---|---|---|---|
| Н.контр. | Фоменко | | |
| Нач.отд. | Мирошник | | |
| Гл.конс. | Ермаков | | |
| Рук.гр. | Фоменко | | |
| Провер. | Лазученкова | | |
| Инжен. | Детенкова | | |

901-6-101.89-КЖ.И.0.39.0

Сетка С4

| Стадия | Масса | Масштаб |
|---|---|---|
| Р.П. | 70,6 | 1:50 |
| Лист | Листов 1 | |

ГОСХИМПРОЕКТ

Копировал

24129-04 54

Формат А4

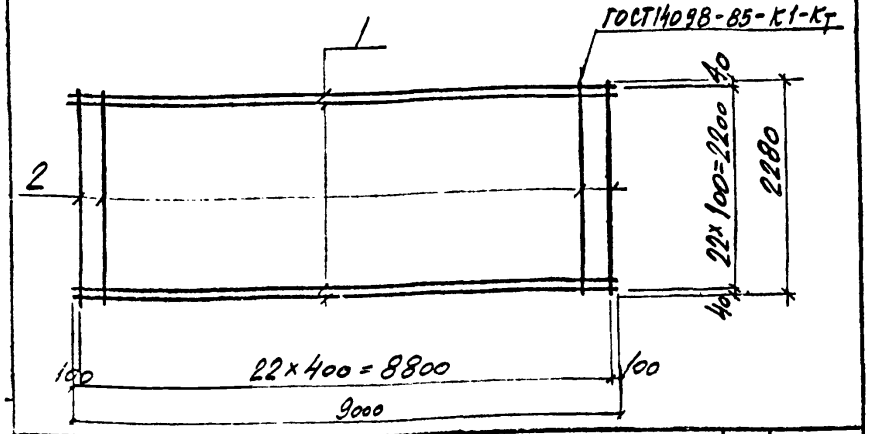


| Формат | Зона | Поз | Обозначение | Наименование | Кол. | Примечание |
|---|---|---|---|---|---|---|
| | | | | ДОКУМЕНТАЦИЯ | | |
| А3 | | | 901-6-101.89-КЖ.И.0.00.ТУ | ТЕХНИЧЕСКИЕ УСЛОВИЯ | | |
| | | | | ДЕТАЛИ | | |
| Б4 | | 1 | 901-6-101.89-КЖ.И.0.40.01 | Ф12АII ГОСТ5781-82*; l=9000 | 23 | 7,9кг |
| Б4 | | 2 | -КЖ.И.0.40.02 | Ф6АI ГОСТ5781-82*; l=2280 | 23 | 0,5кг |

Привязан

Инв.№

| | | | | | |
|---|---|---|---|---|---|
| | | | 901-6-101.89-КЖ.И.0.40.0 | | |
| Н.контр. | Фоменко | | Сетка С5 | Стадия: Р.П. | Масса: 193,2 | Масштаб: 1:50 |
| Нач.отд. | Мирошник | | | Лист | Листов 1 |
| Гл.кон. | Ермаков | | | ГОСХИМПРОЕКТ | |
| Провер. | Лазученкова | | | | |
| Инжен. | Детенкова | | | | |

Копировал

Формат А4

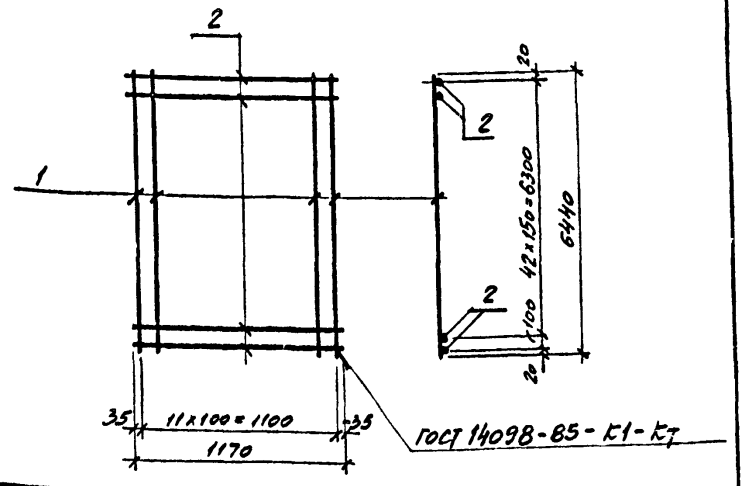


| Формат | Зона | Поз | Обозначение | Наименование | Кол. | Примечание |
|---|---|---|---|---|---|---|
| | | | | ДОКУМЕНТАЦИЯ | | |
| А3 | | | 901-6-101.89-КЖ.И.0.00.ТУ | ТЕХНИЧЕСКИЕ УСЛОВИЯ | | |
| | | | | ДЕТАЛИ | | |
| Б4 | | 1 | 901-6-101.89-КЖ.И.0.41.01 | Ф10АIII ГОСТ5781-82*; l=6440 | 12 | 4,0кг |
| Б4 | | 2 | -КЖ.И.0.41.02 | Ф6АI ГОСТ5781-82*; l=1170 | 44 | 0,3кг |

Привязан

Инв.№

Взам.инв.№ | Подпись и дата | Инв.№ подл.

| | | | | | |
|---|---|---|---|---|---|
| | | | 901-6-101.89-КЖ.И.0.41.0 | | |
| Н.контр. | Фоменко | | Сетка С14 | Стадия: Р.П. | Масса: 61,2 | Масштаб: 1:25 |
| Нач.отд. | Мирошник | | | Лист | Листов 1 |
| Гл.кон. | Ермаков | | | ГОСХИМПРОЕКТ | |
| Рук.гр. | Фоменко | | | | |
| Провер. | Фоменко | | | | |
| Инж. | Зубкина | | | | |

Копировал 24129-04 55

Формат А4

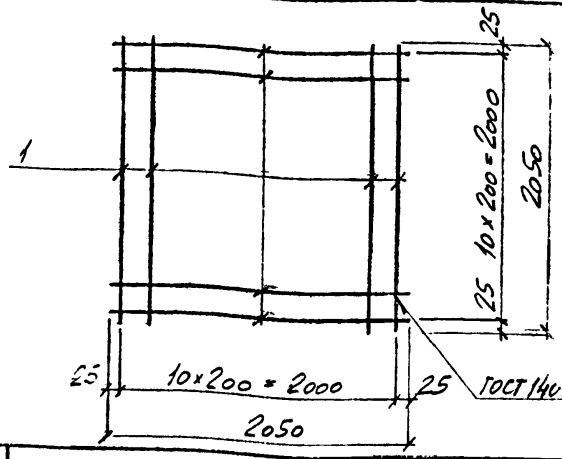


| Формат | Зона | Поз | Обозначение | Наименование | Кол. | Примечание |
|---|---|---|---|---|---|---|
| | | | | ДОКУМЕНТАЦИЯ | | |
| А3 | | | ТП 901-6-101.89-КЖ.И.0.00.ТУ | ТЕХНИЧЕСКИЕ УСЛОВИЯ | | |
| | | | | ДЕТАЛИ | | |
| Б4 | | 1 | 901-6-101.89-КЖ.И.042.01 | ⌀8 AI ГОСТ 5781-82*ℓ=2050 | 22 | 0,8кг |

Привязан

Инв.№

| | | | |
|---|---|---|---|
| Н.контр. | ФОМЕНКО | | |
| Нач.отд. | МИРОШНИК | | |
| Гл.спец. | ЕРМАКОВ | | |
| Рук.гр. | ФОМЕНКО | | |
| Провер. | ЛАЗАРЕНКО | | |
| Инж.эл. | ЛЕТЕНКОВА | | |

901-6-101.89-КЖ.И. 0.42.0

Сетка С6

| Стадия | Масса | Масштаб |
|---|---|---|
| Р.П. | 17,6 | 1:25 |
| Лист | Листов | |

ГОСХИМПРОЕКТ

Копировал

Формат А4

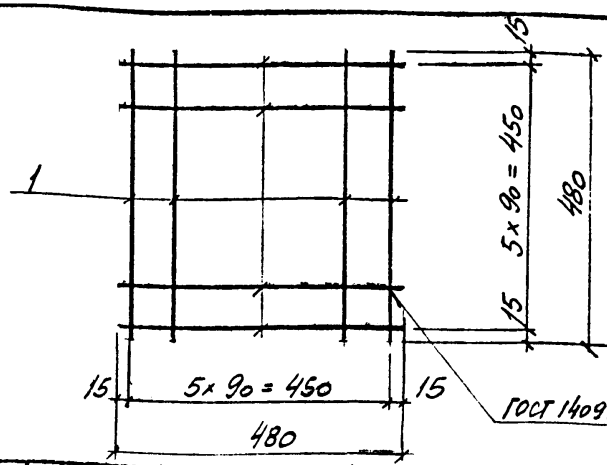


| Формат | Зона | Поз | Обозначение | Наименование | Кол. | Примечание |
|---|---|---|---|---|---|---|
| | | | | ДОКУМЕНТАЦИЯ | | |
| А3 | | | ТП 901-6-101.89-КЖ.И.0.00.ТУ | ТЕХНИЧЕСКИЕ УСЛОВИЯ | | |
| | | | | ДЕТАЛИ | | |
| Б4 | | 1 | 901-6-101.89-КЖ.И.0.43.01 | ⌀16 AI ГОСТ 5781-82*ℓ=480 | 12 | 0,15кг |

Привязан

Инв.№

| | | | |
|---|---|---|---|
| Н.контр. | ФОМЕНКО | | |
| Нач.отд. | МИРОШНИК | | |
| Гл.конс. | ЕРМАКОВ | | |
| Рук.гр. | ФОМЕНКО | | |
| Провер. | ЛАЗАРЕНКО | | |
| Инж.эл. | ЛЕТЕНКОВА | | |

901-6-101.89-КЖ.И. 0.43.0

Сетка С7

| Стадия | Масса | Масштаб |
|---|---|---|
| Р.П. | 1,8 | 1:10 |
| Лист | Листов | |

ГОСХИМПРОЕКТ

Взам.инв.№ | Подпись и дата | Инв.№ подл.

Копировал



Формат А4

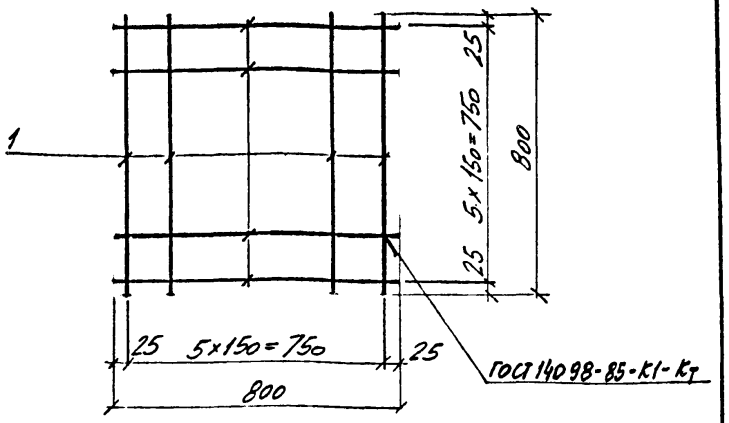


| Формат | Зона | Поз. | Обозначение | Наименование | Кол. | Примечание |
|---|---|---|---|---|---|---|
| | | | | ДОКУМЕНТАЦИЯ | | |
| А3 | | | ТП 901-6-101.89-КЖ.И.0.00.ТУ | ТЕХНИЧЕСКИЕ УСЛОВИЯ | | |
| | | | | ДЕТАЛИ | | |
| Б4 | | 1 | 901-6-101.89-КЖ.И.0.44.01 | Ø8АI ГОСТ 5781-82* l=800 | 12 | 0,3кг |

Привязан

Инв.№

| | | |
|---|---|---|
| Н. КОНТР. | ФОМЕНКО | |
| НАЧ ОТД. | МИРОШНИК | |
| ГЛ. КОНС. | ЕРМАКОВ | |
| РУК. ГР. | ФОМЕНКО | |
| ПРОВЕР. | ЛАЗУЧЕНКО | |
| ИНЖЕН. | ДЕТЕНКОВА | |

901-6-101. 89-КЖ.И. 0.44.0

СЕТКА С8

| Стадия | Масса | Масштаб |
|---|---|---|
| Р. П. | 3.6 | 1:10 |

Лист | Листов 1

ГОСХИМПРОЕКТ

Копировал

Формат А4

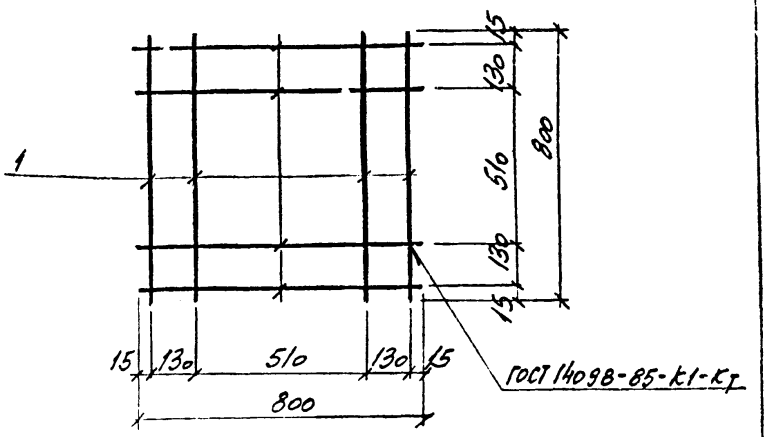


| Формат | Зона | Поз. | Обозначение | Наименование | Кол. | Примечание |
|---|---|---|---|---|---|---|
| | | | | ДОКУМЕНТАЦИЯ | | |
| А3 | | | ТП 901-6-101.89-КЖ.И.0.00.ТУ | ТЕХНИЧЕСКИЕ УСЛОВИЯ | | |
| | | | | ДЕТАЛИ | | |
| Б4 | | 1 | 901-6-101.89-КЖ.И.0.45.01 | Ø8АI ГОСТ 5781-82* l=800 | 8 | 0,3кг |

Взам инв.№

Подпись и дата

Инв № подл.

Привязан

Инв.№

| | | |
|---|---|---|
| Н. КОНТР. | ФОМЕНКО | |
| НАЧ ОТД. | МИРОШНИК | |
| ГЛ. КОНС. | ЕРМАКОВ | |
| РУК. ГР. | ФОМЕНКО | |
| ПРОВЕР. | ЛАЗУЧЕНКО | |
| ИНЖЕН. | ДЕТЕНКОВА | |

901-6-101. 89-КЖ.И. 0.45.0

СЕТКА С9

| Стадия | Масса | Масштаб |
|---|---|---|
| Р.П. | 2.4 | 1:10 |

Лист | Листов 1

ГОСХИМПРОЕКТ

Копировал 24129-04 57

Формат А4

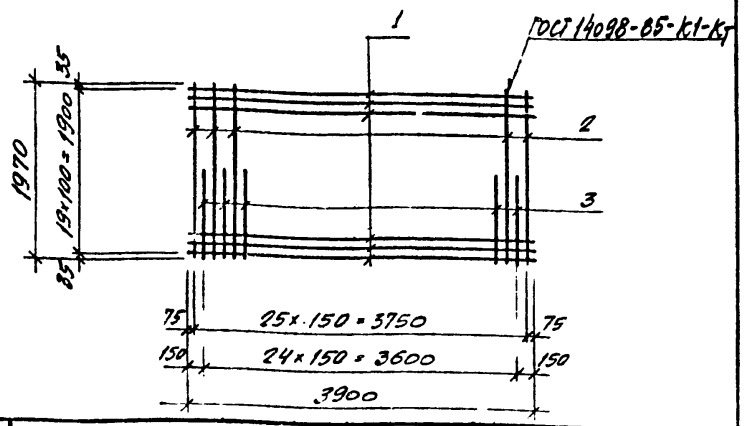


| Формат | Зона | Поз. | Обозначение | Наименование | Кол. | Примечание |
|---|---|---|---|---|---|---|
| | | | | ДОКУМЕНТАЦИЯ | | |
| А3 | | | ТП 901-6-101.89-КЖ.И.0.00.ТУ | ТЕХНИЧЕСКИЕ УСЛОВИЯ | | |
| | | | | ДЕТАЛИ | | |
| Б4 | | 1 | 901-6-101.89-КЖ.И.0.46.01 | Ø8АIII ГОСТ 5781-82*; l=3900 | 20 | 1,5кг |
| Б4 | | 2 | -КЖ.И.0.46.02 | Ø12АIII ГОСТ 5781-82*; l=1970 | 26 | 1,75кг |
| Б4 | | 3 | -КЖ.И.0.46.03 | Ø12АIII ГОСТ 5781-82*; l=1000 | 25 | 0,9кг |

Привязан

Инв.№

| | | | |
|---|---|---|---|
| Н. контр. | Фоменко | | |
| Нач. отд. | Мирошник | | |
| Гл. кон. | Ермаков | | |
| Рук. гр. | Фоменко | | |
| Провер. | Фоменко | | |
| Инж. | Сафронеева | | |

901-6-101. 89-КЖ.И. 0.46.0

СЕТКА С10

| Стадия | Масса | Масштаб |
|---|---|---|
| Р.П. | 98 | 1:20 |

Лист | Листов 1

ГОСХИМПРОЕКТ

Копировал

Формат А4

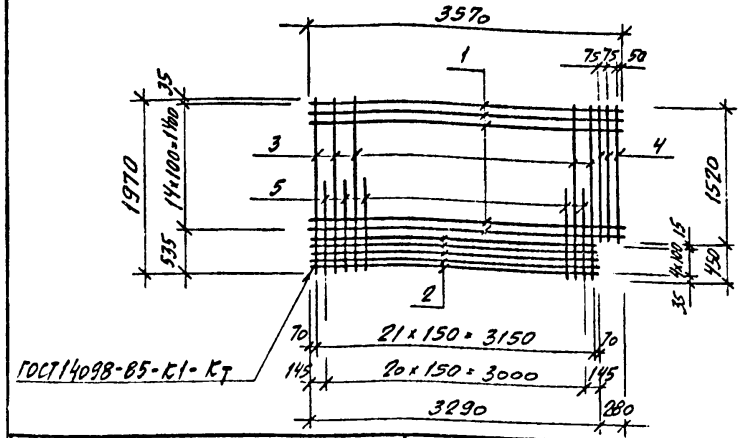


| Формат | Зона | Поз. | Обозначение | Наименование | Кол. | Примечание |
|---|---|---|---|---|---|---|
| | | | | ДОКУМЕНТАЦИЯ | | |
| А3 | | | ТП 901-6-101.89-КЖ.И.0.00.ТУ | ТЕХНИЧЕСКИЕ УСЛОВИЯ | | |
| | | | | ДЕТАЛИ | | |
| Б4 | | 1 | 901-6-101.89-КЖ.И.0.47.01 | Ø8АIII ГОСТ 5781-82*; l=3570 | 15 | 1,4кг |
| Б4 | | 2 | -КЖ.И.0.47.02 | Ø8АIII ГОСТ 5781-82*; l=3290 | 5 | 1,3кг |
| Б4 | | 3 | -КЖ.И.0.47.03 | Ø12АIII ГОСТ 5781-82*; l=1970 | 22 | 1,75кг |
| Б4 | | 4 | -КЖ.И.0.47.04 | Ø12АIII ГОСТ 5781-82*; l=1520 | 3 | 1,3кг |
| Б4 | | 5 | -КЖ.И.0.47.05 | Ø12АIII ГОСТ 5781-82*; l=1000 | 21 | 0,9кг |

Взам. инв.№

Подпись и дата

Инв.№ подл.

Привязан

Инв.№

| | | | |
|---|---|---|---|
| Н. контр. | Фоменко | | |
| Нач. отд. | Мирошник | | |
| Гл. кон. | Ермаков | | |
| Рук. гр. | Фоменко | | |
| Провер. | Фоменко | | |
| Инж. | Сафронеева | | |

901-6-101. 89-КЖ.И. 0.47.0

СЕТКА С11

| Стадия | Масса | Масштаб |
|---|---|---|
| Р.П. | 88,8 | 1:20 |

Лист | Листов 1

ГОСХИМПРОЕКТ

Копировал 24129-04 58

Формат А4

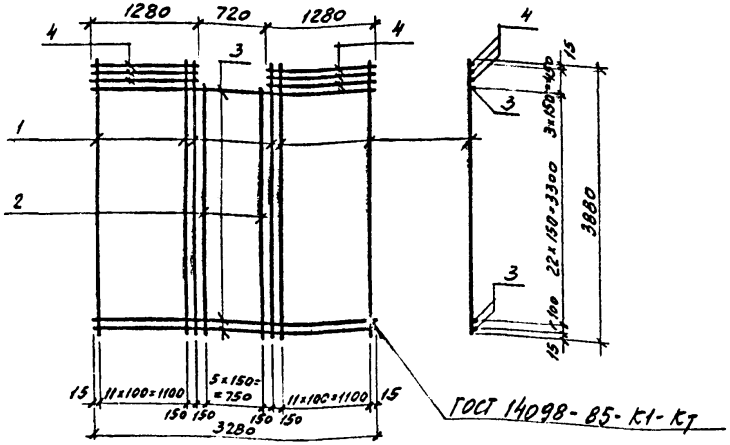


| Формат | Зона | Поз | Обозначение | Наименование | Кол. | Примечание |
|---|---|---|---|---|---|---|
| | | | | Документация | | |
| А3 | | | ТП 901-6-101.89-КЖ.Н.0.00.ТЧ | Технические условия | | |
| | | | | Детали | | |
| Б4 | | 1 | 901-6-101.89-КЖ.Н.0.48.01 | ⌀10АIII ГОСТ 5781-82*; ℓ=3880 | 26 | 2,4 кг |
| Б4 | | 2 | -КЖ.Н.0.48.02 | ⌀10АIII ГОСТ 5781-82*; ℓ=3430 | 6 | 2,1 кг |
| Б4 | | 3 | -КЖ.Н.0.48.03 | ⌀8АI ГОСТ 5781-82*; ℓ=3280 | 24 | 1,3 кг |
| Б4 | | 4 | -КЖ.Н.0.48.04 | ⌀8АI ГОСТ 5781-82*; ℓ=1280 | 6 | 0,5 кг |

Привязан

Инв.№

| | | |
|---|---|---|
| Н.контр. | Фоменко | |
| Нач.отд. | Мирошник | |
| Гл.кон. | Ермаков | |
| Рук.гр. | Фоменко | |
| Провер. | Фоменко | |
| Инж. | Зубкина | |

901-6-101.89-КЖ.И. 0.48.0

Сетка С12

| Стадия | Масса | Масштаб |
|---|---|---|
| Р.П. | 109,2 | 1:20 |
| Лист | Листов / | |

ГОСХИМПРОЕКТ

Копировал

Формат А4

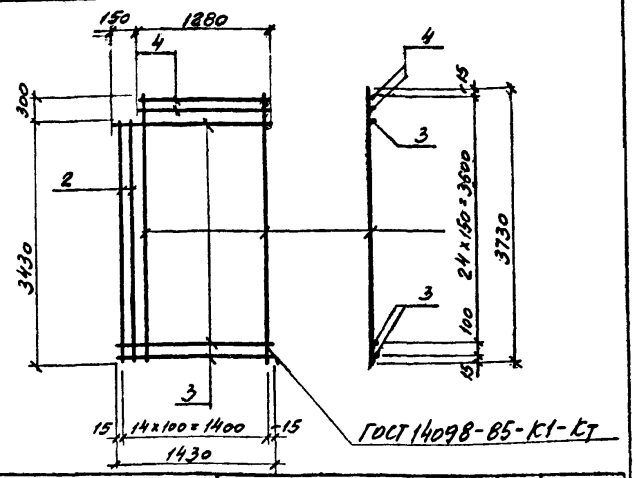


| Формат | Зона | Поз | Обозначение | Наименование | Кол. | Примечание |
|---|---|---|---|---|---|---|
| | | | | Документация | | |
| А3 | | | ТП 901-6-101.89-КЖ.Н.0.00.ТЧ | Технические условия | | |
| | | | | Детали | | |
| Б4 | | 1 | 901-6-101.89-КЖ.Н.0.49.01 | ⌀10АIII ГОСТ 5781-82*; ℓ=3730 | 13 | 2,3 кг |
| Б4 | | 2 | -КЖ.Н.0.49.02 | ⌀10АIII ГОСТ 5781-82*; ℓ=3430 | 2 | 2,1 кг |
| Б4 | | 3 | -КЖ.Н.0.49.03 | ⌀8АI ГОСТ 5781-82*; ℓ=1430 | 23 | 0,6 кг |
| Б4 | | 4 | -КЖ.Н.0.49.04 | ⌀8АI ГОСТ 5781-82*; ℓ=1280 | 2 | 0,5 кг |

Привязан

Инв.№

Взам.инв.№ | Подпись и дата | Инв.№ подл.

| | | |
|---|---|---|
| Н.контр. | Фоменко | |
| Нач.отд. | Мирошник | |
| Гл.кон. | Ермаков | |
| Рук.гр. | Фоменко | |
| Провер. | Фоменко | |
| Инж. | Зубкина | |

901-6-101.89-КЖ.И. 0.49.0

Сетка С13

| Стадия | Масса | Масштаб |
|---|---|---|
| Р.П. | 48,9 | 1:20 |
| Лист | Листов / | |

ГОСХИМПРОЕКТ

Копировал



Формат А4

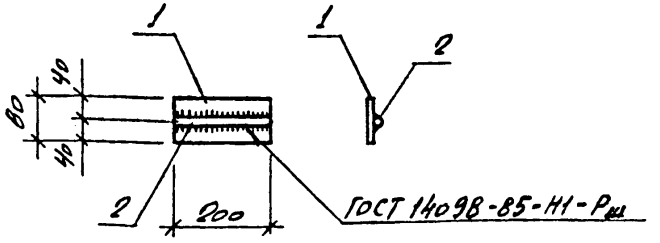


| Формат | Зона | Поз. | Обозначение | Наименование | Кол. | Примечание |
|---|---|---|---|---|---|---|
| | | | | ДОКУМЕНТАЦИЯ | | |
| А3 | | | ТП901-6-101.89-КЖ.И.0.00.ТУ | ТЕХНИЧЕСКИЕ УСЛОВИЯ | | |
| | | | | ДЕТАЛИ | | |
| Б4 | | 1 | 901-6-101.89-КЖ.И.0.50.01 | Лист 10×80×200 ГОСТ19903-74* / Вст3пс6-1 ТУ14-1-3023-80 | 1 | 1,2кг |
| Б4 | | 2 | -КЖ.И.0.50.02 | Ф18АIII ГОСТ5781-82*; l=200 | 1 | 0,4кг |

Привязан

Инв.№

| | | | |
|---|---|---|---|
| Н.контр. | Фоменко | | |
| Нач.отд. | Мирошник | | |
| Гл.кон. | Ермаков | | |
| Рук.гр. | Фоменко | | |
| Провер. | Фоменко | | |
| Инж. | Сафронеева | | |

901-6-101. 89-КЖ.И. 0.50 0

Изделие закладное М 1

| Стадия | Масса | Масштаб |
|---|---|---|
| Р.П. | 1,6 | 1:10 |

Лист | Листов 1

ГОСХИМПРОЕКТ

Копировал

Формат А4

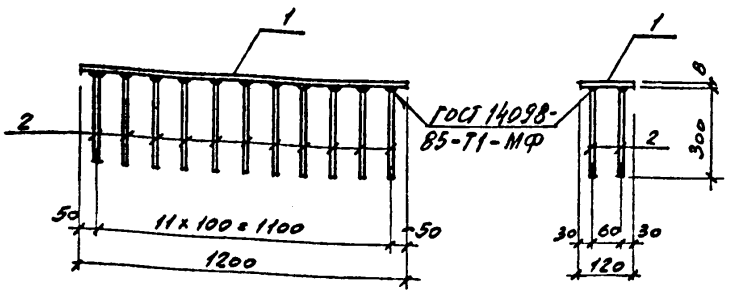


| Формат | Зона | Поз. | Обозначение | Наименование | Кол. | Примечание |
|---|---|---|---|---|---|---|
| | | | | ДОКУМЕНТАЦИЯ | | |
| А3 | | | ТП901-6-101.89-КЖ.И.0.00.ТУ | ТЕХНИЧЕСКИЕ УСЛОВИЯ | | |
| | | | | ДЕТАЛИ | | |
| Б4 | | 1 | 901-6-101.89-КЖ.И.0.51.01 | Лист 8×120×1200 ГОСТ19903-74* / Вст3пс6-1 ТУ14-1-3023-80 | 1 | 9,05кг |
| Б4 | | 2 | -КЖ.И.0.51.02 | Ф10АIII ГОСТ5781-82* l=300 | 24 | 0,2кг |

Взам.инв.№

Подпись и дата

Инв.№ подл.

Привязан

Инв.№

| | | | |
|---|---|---|---|
| Н.контр. | Фоменко | | |
| Нач.отд. | Мирошник | | |
| Гл.кон. | Ермаков | | |
| Рук.гр. | Фоменко | | |
| Провер. | Фоменко | | |
| Инж. | Зубкина | | |

901-6-101. 89-КЖ.И. 0.51.0

Изделие закладное М8

| Стадия | Масса | Масштаб |
|---|---|---|
| Р.П. | 13.85 | 1.50 |

Лист | Листов 1

ГОСХИМПРОЕКТ

Копировал 24129-04 60

Формат А4

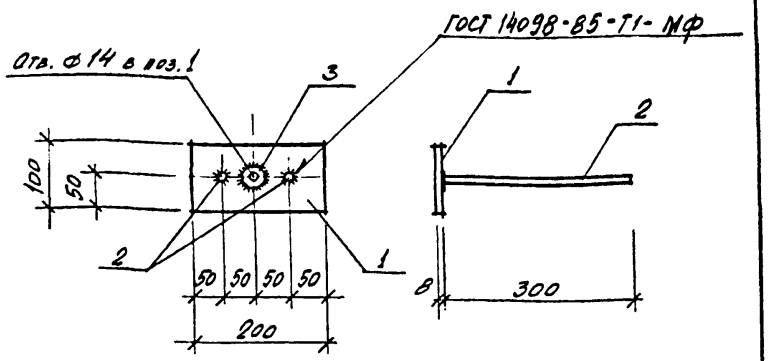


| Формат | Зона | Поз | Обозначение | Наименование | Кол. | Примечание |
|---|---|---|---|---|---|---|
| | | | | ДОКУМЕНТАЦИЯ | | |
| АЗ | | | ТП901-6-101.89-КЖ.И.0.00.ТУ | ТЕХНИЧЕСКИЕ УСЛОВИЯ | | |
| | | | | ДЕТАЛИ | | |
| БУ | | 1 | 901-6-101.89-КЖ.И.0.52.01 | Лист 8×100×200 ГОСТ 19903-74* / Вст3пс6-1 ТУ14-1-3023-80 | 1 | 1,3кг |
| БУ | | 2 | -КЖ.И.0.52.02 | Ф10АIII ГОСТ 5781-82* l=300 | 2 | 0,2кг |
| | | | | СТАНДАРТНЫЕ ИЗДЕЛИЯ | | |
| | | 3 | | ГАЙКА М12 ГОСТ 5915-70* | 1 | |

Привязан

Инв.№

| | | | |
|---|---|---|---|
| Н. контр. | Фоменко | | |
| Нач. отд. | Мирошник | | |
| Гл. кон. | Ермаков | | |
| Рук. гр. | Фоменко | | |
| Провер. | Фоменко | | |
| Инж. | Сафронеева | | |

901-6-101. 89-КЖ.И. 0.52.0

ИЗДЕЛИЕ ЗАКЛАДНОЕ М2

| Стадия | Масса | Масштаб |
|---|---|---|
| Р.П. | 1,7 | 1:5 |

Лист | Листов 1

ГОСХИМПРОЕКТ

Копировал

Формат А4

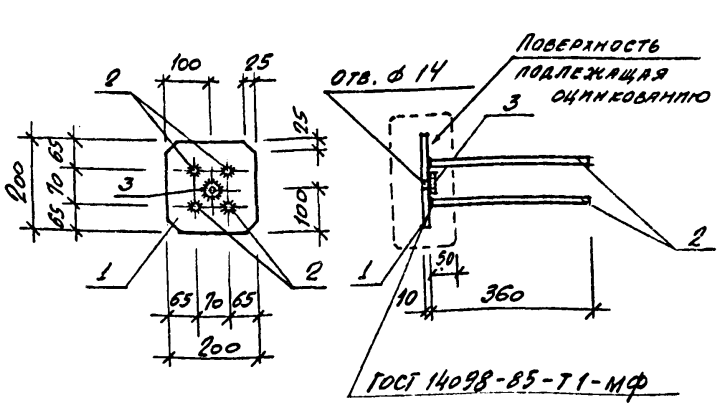


| Формат | Зона | Поз | Обозначение | Наименование | Кол. | Примечание |
|---|---|---|---|---|---|---|
| | | | | ДОКУМЕНТАЦИЯ | | |
| АЗ | | | ТП901-6-101.89-КЖ.И.0.00.ТУ | ТЕХНИЧЕСКИЕ УСЛОВИЯ | | |
| | | | | ДЕТАЛИ | | |
| БУ | | 1 | 901-6-101.89-КЖ.И.0.53.01 | Лист 10×200×200 ГОСТ 19903-74* / Вст3пс6-1 ТУ14-1-3023-80 | 1 | 3,2кг |
| БУ | | 2 | -КЖ.И.0.53.02 | Ф12АIII ГОСТ 5781-82*; l=360 | 4 | 0,3кг |
| | | | | СТАНДАРТНЫЕ ИЗДЕЛИЯ | | |
| | | 3 | | ГАЙКА М12 ГОСТ 5915-70* | 1 | |

Взам.инв.№

Подпись и дата

Инв.№ подл.

Привязан

Инв.№

| | | | |
|---|---|---|---|
| Н. контр. | Фоменко | | |
| Нач. отд. | Мирошник | | |
| Гл. кон. | Ермаков | | |
| Рук. гр. | Фоменко | | |
| Провер. | Фоменко | | |
| Инж. | Сафронеева | | |

901-6-101. 89-КЖ.И. 0.53.0

ИЗДЕЛИЕ ЗАКЛАДНОЕ М3

| Стадия | Масса | Масштаб |
|---|---|---|
| Р.П. | 4,4 | 1:10 |

Лист | Листов 1

ГОСХИМПРОЕКТ

Копировал 24129-04 61

Формат А4

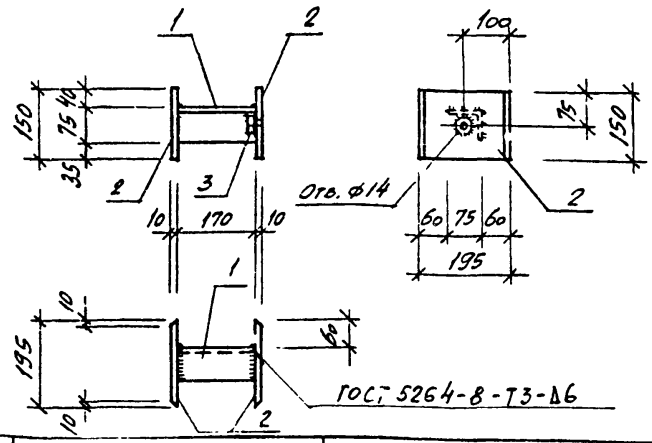


| Формат | Зона | Поз. | Обозначение | Наименование | Кол. | Примечание |
|---|---|---|---|---|---|---|
| | | | | ДОКУМЕНТАЦИЯ | | |
| А3 | | | 901-6-101.89-КЖ.И.0.00.ТУ | ТЕХНИЧЕСКИЕ УСЛОВИЯ | | |
| | | | | ДЕТАЛИ | | |
| Б4 | | 1 | 901-6-101.89-КЖ.И.0.54.01 | Уголок 75×6 ГОСТ 8509-86 / Вст3пс6 ГОСТ 535-79 ℓ=170 | 1 | 1,1кг |
| Б4 | | 2 | -КЖ.И.0.54.02 | Лист 10×150×195 ГОСТ 19903-74* / Вст3пс6-1 ТУ 14-1-3023-80 | 2 | 2,3кг |
| | | | | СТАНДАРТНЫЕ ИЗДЕЛИЯ | | |
| | | 3 | | Гайка М12 ГОСТ 5915-70* | 1 | |

Привязан

Инв.№

| | | | |
|---|---|---|---|
| Н.контр. | Фоменко | | |
| Нач.отд. | Мирошник | | |
| Гл.кон. | Ермаков | | |
| Рук.гр. | Фоменко | | |
| Провер. | Фоменко | | |
| Инж. | Сафронеева | | |

901-6-101. 89-КЖ.И. 0.54.0

ИЗДЕЛИЕ ЗАКЛАДНОЕ М4

| Стадия | Масса | Масштаб |
|---|---|---|
| Р.П. | 5,7 | 1:10 |

Лист | Листов

ГОСХИМПРОЕКТ

Копировал

Формат А4

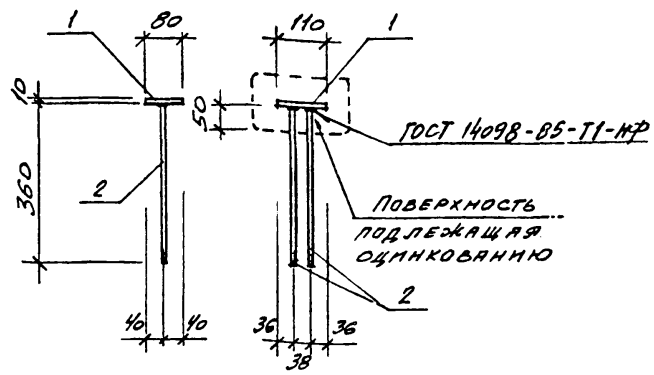


| Формат | Зона | Поз. | Обозначение | Наименование | Кол. | Примечание |
|---|---|---|---|---|---|---|
| | | | | ДОКУМЕНТАЦИЯ | | |
| А3 | | | 901-6-101.89-КЖ.И.0.00.ТУ | ТЕХНИЧЕСКИЕ УСЛОВИЯ | | |
| | | | | ДЕТАЛИ | | |
| Б4 | | 1 | 901-6-101.89-КЖ.И.0.55.01 | Лист 10×80×110 ГОСТ 19903-74* / Вст3пс6-1 ТУ 14-1-3023-80 | 1 | 0,7кг |
| Б4 | | 2 | -КЖ.И.0.55.02 | Ф12А III ГОСТ 5781-82* ℓ=360 | 2 | 0,3кг |

Взам.инв.№

Подпись и дата

Инв.№ подл.

Привязан

Инв.№

| | | | |
|---|---|---|---|
| Н.контр. | Фоменко | | |
| Нач.отд. | Мирошник | | |
| Гл.кон. | Ермаков | | |
| Рук.гр. | Фоменко | | |
| Провер. | Фоменко | | |
| Инж. | Сафронеева | | |

901-6-101. 89-КЖ.И. 0.55.0

ИЗДЕЛИЕ ЗАКЛАДНОЕ М5

| Стадия | Масса | Масштаб |
|---|---|---|
| Р.П. | 1,3 | 1:10 |

Лист | Листов

ГОСХИМПРОЕКТ

Копировал

24129-04 62

Формат А4

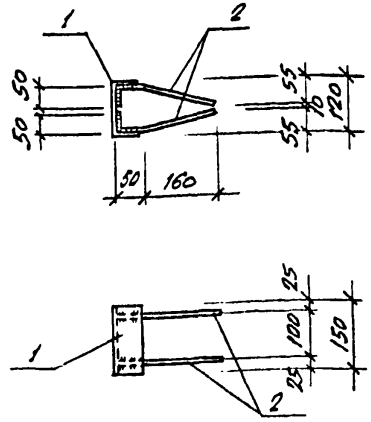


| Формат | Зона | Поз | Обозначение | Наименование | Кол. | Примечание |
|---|---|---|---|---|---|---|
| | | | | ДОКУМЕНТАЦИЯ | | |
| А4 | | | 901-6-101.89-КЖ.И.0.00.ТУ | ТЕХНИЧЕСКИЕ УСЛОВИЯ | | |
| | | | | ДЕТАЛИ | | |
| Б4 | | 1 | 901-6-101.89-КЖ.И.0.56.01 | Шеллер 12П ГОСТ 8240-72* / Вст3пс6 ГОСТ 535 $\ell$=150 | 1 | 1,6 кг |
| Б4 | | 2 | -КЖ.И.0.56.02 | ⌀8 AIII ГОСТ 5781-82*; $\ell$=270 | 4 | 0,1 кг |

Привязан

Инв.№

| | | | |
|---|---|---|---|
| Н.контр. | Фоменко | | |
| Нач.отд. | Мирошник | | |
| Гл.кон. | Ермаков | | |
| Рук.гр. | Фоменко | | |
| Провер. | Фоменко | | |
| Инж. | Гаврюшева | | |

901-6-101.89-КЖ.И. 0.56 0

Изделие закладное М6

| Стадия | Масса | Масштаб |
|---|---|---|
| Р.П. | 2,0 | 1:10 |
| Лист | Листов 1 | |

ГОСХИМПРОЕКТ

Копировал

Формат А4

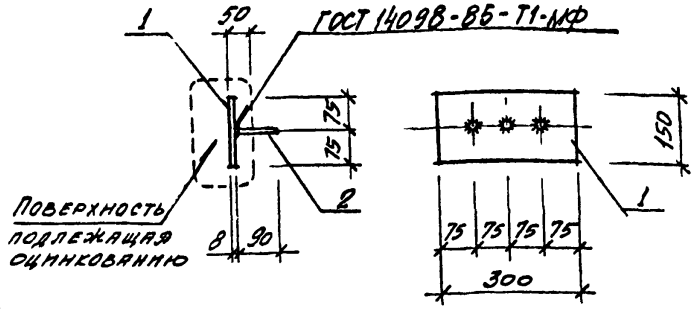


| Формат | Зона | Поз | Обозначение | Наименование | Кол. | Примечание |
|---|---|---|---|---|---|---|
| | | | | ДОКУМЕНТАЦИЯ | | |
| А3 | | | 901-6-101.89-КЖ.И.0.00.ТУ | ТЕХНИЧЕСКИЕ УСЛОВИЯ | | |
| | | | | ДЕТАЛИ | | |
| Б4 | | 1 | 901-6-101.89-КЖ.И.0.57.01 | Лист 8×150×300 ГОСТ 19903-74* / Вст3пс6-1 ТУ14-1-3023-80 | 1 | 2,8 кг |
| Б4 | | 2 | -КЖ.И.0.57.02 | ⌀8 AIII ГОСТ 5781-82*; $\ell$=90 | 3 | 0,035 кг |

Привязан

Инв.№

Взам.инв.№

Подпись и дата

Инв.№ подл.

| | | | |
|---|---|---|---|
| Н.контр. | Фоменко | | |
| Нач.отд. | Мирошник | | |
| Гл.кон. | Ермаков | | |
| Рук.гр. | Фоменко | | |
| Провер. | Фоменко | | |
| Инж. | Гаврюшева | | |

901-6-101.89-КЖ.И. 0.57.0

Изделие закладное М7

| Стадия | Масса | Масштаб |
|---|---|---|
| Р.П. | 2,9 | 1:10 |
| Лист | Листов 1 | |

ГОСХИМПРОЕКТ

Копировал



Формат А4

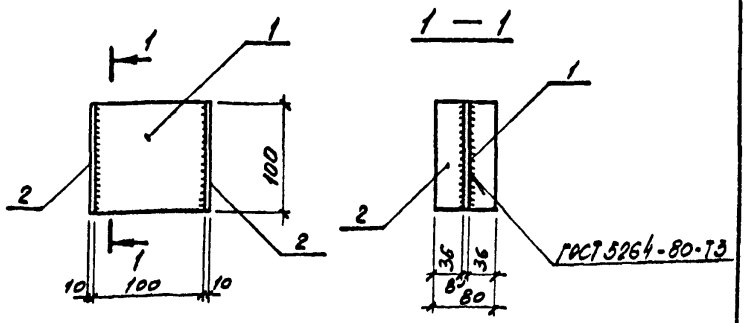


| Формат | Зона | Поз | Обозначение | Наименование | Кол. | Примечание |
|---|---|---|---|---|---|---|
| | | | | ДОКУМЕНТАЦИЯ | | |
| А3 | | | 901-6-101.89-КЖ.И. 0.00. ТУ | ТЕХНИЧЕСКИЕ УСЛОВИЯ | | |
| | | | | ДЕТАЛИ | | |
| Б4 | | 1 | 901-6-101.89-КЖ.И. 0.58. | Лист 8х100х100 ГОСТ 19903-74* Вст3пс6-1 ТУ14-1-3023-80 | 1 | 0,6 кг |
| Б4 | | 2 | -КЖ.И. 0.58. | Лист 10х80х100 ГОСТ 19903-74* Вст3пс6-1 ТУ14-1-3023-80 | 2 | 0,6 кг |

Привязан

Инв.№

| | | | |
|---|---|---|---|
| Н.контр. | Фоменко | | |
| Нач.отд. | Мирошник | | |
| Гл.кон. | Ермаков | | |
| Рук.гр. | Фоменко | | |
| Провер. | Фоменко | | |
| Инж. | Зубкина | | |

901-6-101. 89-КЖ.И. 0.58.0

Изделие закладное М9

| Стадия | Масса | Масштаб |
|---|---|---|
| Р.П. | 1,8 | 1:5 |
| Пист | Листов | |

ГОСХИМПРОЕКТ

Копировал

Формат А4

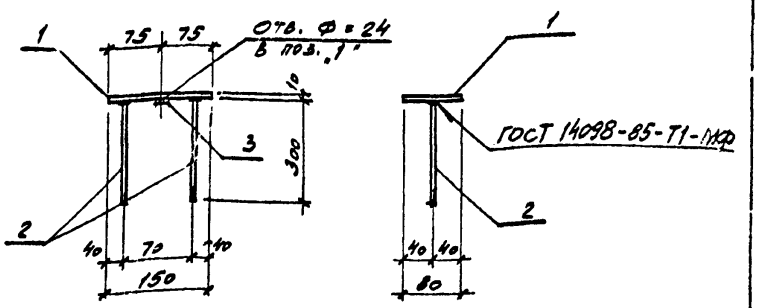


| Формат | Зона | Поз. | Обозначение | Наименование | Кол. | Примечание |
|---|---|---|---|---|---|---|
| | | | | ДОКУМЕНТАЦИЯ | | |
| А3 | | | 901-6-101.89-КЖ.И.000.ТУ | ТЕХНИЧЕСКИЕ УСЛОВИЯ | | |
| | | | | ДЕТАЛИ | | |
| Б4 | | 1 | 901-6-101.89-КЖ.И.0.59.01 | Лист 10х80х150 ГОСТ 19903-74* Вст3пс6-1 ТУ14-1-3023-80 | 1 | 0,9 кг |
| Б4 | | 2 | 901-6-101.89-КЖ.И. 0.59.02 | ф10 AIII ГОСТ 5781-82* В300 | 2 | 0,2 кг |
| | | | | СТАНДАРТНЫЕ ИЗДЕЛИЯ | | |
| | | 3 | | ГАЙКА М12 ГОСТ 5915-70 | 1 | |

Привязан

Инв.№

| | | | |
|---|---|---|---|
| Н.контр. | Фоменко | | |
| Нач.отд. | Мирошник | | |
| Гл.кон. | Ермаков | | |
| Рук.гр. | Фоменко | | |
| Провер. | Фоменко | | |
| Инж. | Зубкина | | |

901-6-101. 89-КЖ.И. 0.59.0

Изделие закладное М10

| Стадия | Масса | Масштаб |
|---|---|---|
| Р.П. | 1,36 | 1:5 |
| Пист | Листов | |

ГОСХИМПРОЕКТ

Копировал 24129-04 64

Формат А4

Взам.инв.№ | Подпись и дата | Инв.№ подл.

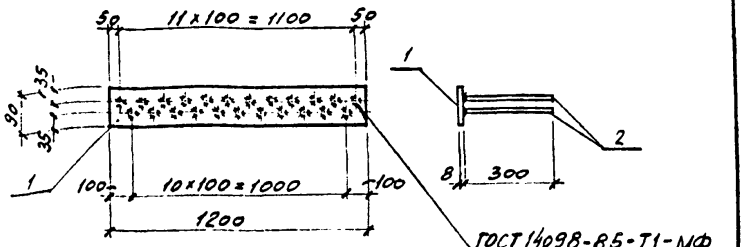


ГОСТ 14098-85-Т1-МФ

| Формат | Зона | Поз | Обозначение | Наименование | Кол. | Примечание |
|---|---|---|---|---|---|---|
| | | | | ДОКУМЕНТАЦИЯ | | |
| А3 | | | ТП 901-6-101.89-КЖ.И.0.00.ТУ | ТЕХНИЧЕСКИЕ УСЛОВИЯ | | |
| | | | | ДЕТАЛИ | | |
| Б4 | | 1 | 901-6-101.89-КЖ.И.0.60.01 | Лист 8х9х1200 ГОСТ 19903-74* Вст3пс6-1 ТУ14-1-3023-80 | 1 | 7,6кг |
| Б4 | | 2 | 901-6-101.89-КЖ.И.0.60.02 | ⌀10АIII ГОСТ 5781-82* $\ell$=300 | 23 | 0,2кг |

Привязан

Инв.№

| | | | |
|---|---|---|---|
| Н.контр. | Фоменко | | |
| Нач.отд. | Мирошник | | |
| Гл.спец. | Ермаков | | |
| Рук.гр. | Фоменко | | |
| Провер. | Фоменко | | |
| Инж. | Зубкина | | |

901-6-101.89-КЖ.И.0.60.0

Изделие закладное М11

| Стадия | Масса | Масштаб |
|---|---|---|
| Р.П. | 12,2 | 1:50 |
| Лист | Листов | |

ГОСХИМПРОЕКТ

Копировал

Формат А4

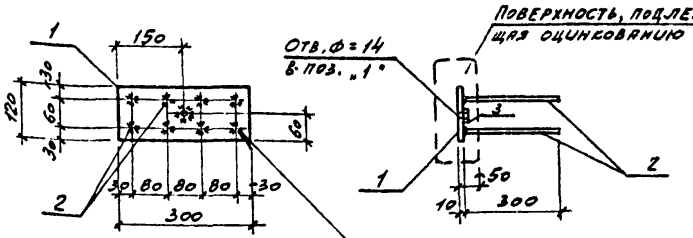


ГОСТ 14098-85-Т1-МФ

| Формат | Зона | Поз | Обозначение | Наименование | Кол. | Примечание |
|---|---|---|---|---|---|---|
| | | | | ДОКУМЕНТАЦИЯ | | |
| А3 | | | ТП 901-6-101.89-КЖ.И.0.60.ТУ | ТЕХНИЧЕСКИЕ УСЛОВИЯ | | |
| | | | | ДЕТАЛИ | | |
| Б4 | | 1 | 901-6-101.89-КЖ.И.0.61.01 | Лист 10х12х300 ГОСТ 19903-74* Вст3пс6-1 ТУ14-1-3023-80 | 1 | 2,8кг |
| Б4 | | 2 | -КЖ.И.0.61.02 | ⌀10АIII ГОСТ 5781-82* $\ell$=300 | 8 | 0,2кг |
| | | | | СТАНДАРТНЫЕ ИЗДЕЛИЯ | | |
| | | 3 | | Гайка М12 ГОСТ 5915-70* | 1 | |

Привязан

Инв.№

Взам.инв.№ | Подпись и дата | Инв.№ подл.

| | | | |
|---|---|---|---|
| Н.контр. | Фоменко | | |
| Нач.отд. | Мирошник | | |
| Гл.спец. | Ермаков | | |
| Рук.гр. | Фоменко | | |
| Провер. | Фоменко | | |
| Инж. | Зубкина | | |

901-6-101.89-КЖ.И.0.61.0

Изделие закладное М12

| Стадия | Масса | Масштаб |
|---|---|---|
| Р.П. | 4,42 | 1:10 |
| Лист | Листов 1 | |

ГОСХИМПРОЕКТ

Копировал



Формат А4

Рис. 1

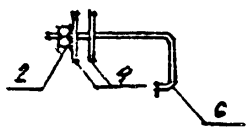


Рис. 2

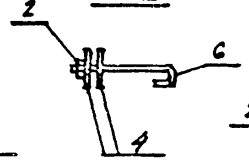


Рис. 3

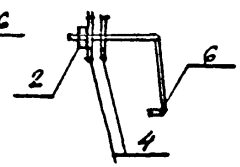


Рис. 4

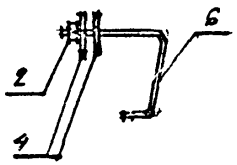


Рис. 5

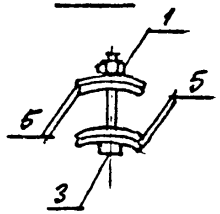


| Обозначение | Марка | Рис. | Масса кг |
|---|---|---|---|
| 901-6-101.89 КЖ.И.0.62.0 | МС3 | 1 | 0,37 |
| 0.62.01 | МС4 | 2 | 0,29 |
| 0.62.02 | МС5 | 3 | 0,46 |
| 0.62.03 | МС6 | 4 | 0,47 |
| 0.62.04 | МС7 | 5 | 0,1 |

Привязан

Инв.№

| | | | |
|---|---|---|---|
| Н. контр. | Фоменко | | |
| Нач. отд. | Мирошник | | |
| Гл. конст. | Ермаков | | |
| Рук. гр. | Фоменко | | |
| Пров. | Кисельман | | |
| Инж. | Лукашина | | |

901-6-101.89-КЖ.И.0.62.0

Изделие соединительное МС3,.... МС7

| Стадия | Масса | Масштаб |
|---|---|---|
| Р.П. | см. табл. | |

Лист 1 Листов 2

ГОСХИМПРОЕКТ

Формат А4

| Формат | Зона | Поз. | Обозначение | Наименование | Кол. | Примечание |
|---|---|---|---|---|---|---|
| | | | | Документация | | |
| | | | 901-6-101.89 КЖ.И.0.0.0.ТУ | Технические условия | | |
| | | | | Стандартные изделия | | |
| | | 1 | | Гайка М8×1,25 Гост 5915-70* | 1 | |
| | | 2 | | Гайка М10 Гост 11371-78 | 1 | |
| | | 3 | | Винт М8×1,25 Гост 1491-72* | 1 | |
| | | 4 | | Шайба М10 Гост 11371-78 | 1 | |
| | | 5 | | Шайба М8 Гост 11371-78 | 1 | |
| | | | Переменные данные для исполнений | | | |
| | | | | тп 901-6-101.89 КЖ.И 0.62.0 | | |
| | | | | Детали | | |
| | | 6 | 901-6-101.89 КЖ.И.0.62.0 | Круг $\frac{10\text{-Гост 2590-71*}}{\text{Вст3пс5-Гост 535-79}}$ $l=440$ | 1 | |
| | | | | тп 901-6-101.89 КЖ.И.0.62.01 | | |
| | | | | Детали | | |
| | | 6 | 901-6-101.89 КЖ.И.0.62.01. | Круг $\frac{10\text{-Гост 2590-71*}}{\text{Вст3пс5-Гост 535-79}}$ $l=310$ | 1 | |
| | | | | тп 901-6-101.89 КЖ.И.0.62.02. | | |
| | | | | Детали | | |
| | | 6 | 901-6-101.89 КЖ.И.0.62.02. | Круг $\frac{10\text{-Гост 2590-71*}}{\text{Вст3пс5 Гост 535-79}}$ $l=580$ | 1 | |
| | | | | тп 901-6-101.89 КЖ.И.0.62.03 | | |
| | | | | Детали | | |
| | | 6 | 901-6-101.89 КЖ.И.0.62.03. | Круг $\frac{10\text{-Гост 2590-71*}}{\text{Вст3пс5 Гост 535-79}}$ $l=600$ | 1 | |

Взам инв.№

Подпись и дата

Инв № подл

901-6-101.89-КЖ.И.0.62.0

Лист 2

24129-04 66

Формат А4

Рис.1

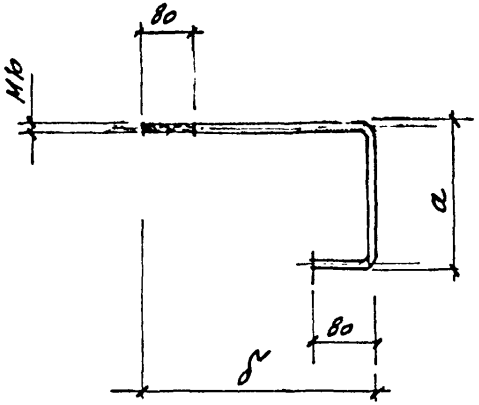


Рис.3

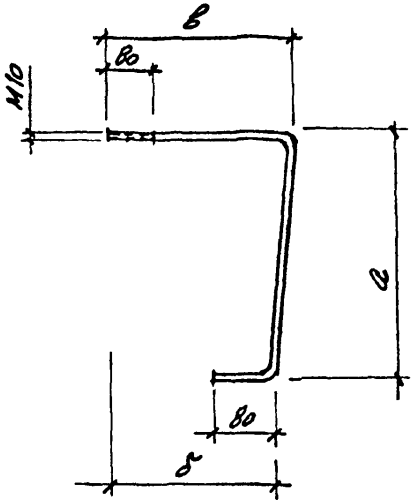


Рис.2

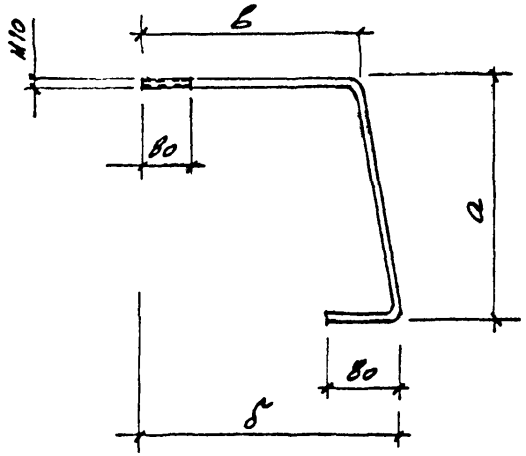


| Обозначение | Рис | Размеры, мм | | | Масса кг |
|---|---|---|---|---|---|
| | | а | б | в | |
| ТП901-6-101.89 КЖ.М. 0.62.0 | 1 | 72 | 200 | | 0,37 |
| 0.62.01 | 1 | 40 | 200 | | 0,29 |
| 062.02 | 3 | 270 | 230 | 250 | 0,46 |
| 062.03 | 2 | 270 | 250 | 230 | 0,47 |
| | | | | | |

| | | | |
|---|---|---|---|
| Привязан | | | |
| Инв.№ | | | |
| Н.контр. | Фоменко | | |
| Нач.отд. | Мирошник | | |
| Гл.конст. | Ермаков | | |
| Рук.гр. | Фоменко | | |
| Пров. | Кисельман | | |
| Инж. | Лукашина | | |

ТП 901-6-101.89-КЖ.И.0.63.0

| Стадия | Масса | Масштаб |
|---|---|---|
| Р. П. | см. табл. | 1:10 |
| Лист | Листов 1 | |

Круг

Круг 10-Гост 2590-71*
Вст 3пс5 Гост 535-79

ГОСХИМПРОЕКТ

24129-04 67

Копировал

Формат А3

## ВЕДОМОСТЬ РАСХОДА СТАЛИ НА ДОПОЛНИТЕЛЬНЫЕ ЗАКЛАДНЫЕ ИЗДЕЛИЯ.кг

| Марка | Арматура класса A III ГОСТ 5781-82* | | | | | Прокат марки ВСт3кп2 ГОСТ 19903-74* | | | | | Всего |
|---|---|---|---|---|---|---|---|---|---|---|---|
| | ф8 | ф12 | | | Итого | t=6 | t=8 | | t=10 | Итого | |
| К2-1 | 0,1 | 2,5 | | | 2,6 | 1,4 | 7,9 | | 8,6 | 17,9 | 20,5 |
| К2-2 | 0,1 | 2,6 | | | 2,7 | 1,4 | 5,4 | | 13,6 | 20,4 | 23,1 |
| К2-3 | 0,2 | 2,1 | | | 2,3 | 2,8 | 0,8 | | 18,6 | 22,2 | 24,5 |
| К2с-1 | 0,1 | 2,5 | | | 2,6 | 1,4 | 7,9 | | 8,6 | 17,9 | 20,5 |
| К2с-2 | 0,1 | 2,6 | | | 2,7 | 1,4 | 5,4 | | 13,6 | 20,4 | 23,1 |
| К2с-3 | 0,2 | 2,1 | | | 2,3 | 2,8 | 0,8 | | 18,6 | 22,2 | 24,5 |

Привязан

Инв.№

| | | |
|---|---|---|
| 901-6-101.89-КЖ.И.0.00.ОВС | | |
| Ведомость расхода стали на дополнительные закладные изделия. | Стадия: Р.П. | Масса: | Масштаб: |
| | Лист | Листов 1 |
| | ГОСХИМПРОЕКТ | |

| | | |
|---|---|---|
| Н.контр. | Фоменко | |
| Нач.отд. | Мирошник | |
| Гл.кон. | Ермаков | |
| Рук.гр. | Фоменко | |
| Провер. | Фоменко | |
| Инж. | Лукашина | |

Копировал

Формат А4

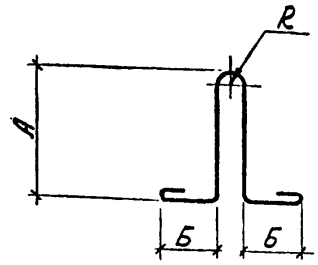


| Марка | ф | R | L раз. | А | Б | Масса, кг |
|---|---|---|---|---|---|---|
| П1 | 12AI | 30 | 1000 | 180 | 180 | 0,9 |

Привязан

Инв.№

Взам.инв.№ | Подпись и дата | Инв.№ подл.

| | | |
|---|---|---|
| 901-6-101.89-КЖ.И.0.64.0 | | |
| Петля П1 | Стадия: Р.П. | Масса: 0,9 | Масштаб: 1:50 |
| | Лист | Листов 1 |
| ГОСТ 5781-82* | ГОСХИМПРОЕКТ | |

| | | |
|---|---|---|
| Н.контр. | Фоменко | |
| Нач.отд. | Мирошник | |
| Гл.кон. | Ермаков | |
| Рук.гр. | Фоменко | |
| Провер. | Фоменко | |
| Инж. | Лукашина | |

Копировал 24129-04 (68)

Формат А4

gost.e-ecolog.ru