ТИПОВОЙ ПРОЕКТ

901-6-101.89

ГРАДИРНЯ ДВУХСЕКЦИОННАЯ С ВЕНТИЛЯТОРАМИ 2ВГ50 ПЛЕНОЧНАЯ С СЕКЦИЯМИ ПЛОЩАДЬЮ 64 м^2 С КАРКАСОМ ИЗ ЖЕЛЕЗОБЕТОННЫХ ЭЛЕМЕНТОВ

АЛЬБОМ 4

КЖ.И ИЗДЕЛИЯ СТРОИТЕЛЬНЫЕ стр. I - 67

24129-04
ЦЕНА 5-24

gost.e-ecolog.ru

ЦЕНТРАЛЬНЫЙ ИНСТИТУТ ТИПОВОГО ПРОЕКТИРОВАНИЯ
ГОССТРОЯ СССР

Москва, А-445, Смольная ул., 22

Сдано в печать XI 1990 года

Заказ № 9855 Тираж 450 экз.

ТИПОВОЙ ПРОЕКТ

901-6-101.89

ГРАДИРНЯ ДВУХСЕКЦИОННАЯ С ВЕНТИЛЯТОРАМИ 2ВГ50 ПЛЕНОЧНАЯ С СЕКЦИЯМИ ПЛОЩАДЬЮ 64 м^2 С КАРКАСОМ ИЗ ЖЕЛЕЗОБЕТОННЫХ ЭЛЕМЕНТОВ

АЛЬБОМ 4

ПЕРЕЧЕНЬ АЛЬБОМОВ

АЛЬБОМ 1	ПЗ	ПОЯСНИТЕЛЬНАЯ ЗАПИСКА
АЛЬБОМ 2	НВ	ТЕХНОЛОГИЧЕСКИЕ РЕШЕНИЯ
	ЭМ	ЭЛЕКТРООБОРУДОВАНИЕ И АВТОМАТИЗАЦИЯ
АЛЬБОМ 3	АР	АРХИТЕКТУРНЫЕ РЕШЕНИЯ
	КЖ	КОНСТРУКЦИИ ЖЕЛЕЗОБЕТОННЫЕ
	КМ	КОНСТРУКЦИИ МЕТАЛЛИЧЕСКИЕ
АЛЬБОМ 4	КЖ.И	ИЗДЕЛИЯ СТРОИТЕЛЬНЫЕ
АЛЬБОМ 5	СО	СПЕЦИФИКАЦИИ ОБОРУДОВАНИЯ
АЛЬБОМ 6	ВМ	ВЕДОМОСТИ ПОТРЕБНОСТИ В МАТЕРИАЛАХ
АЛЬБОМ 7	С	СМЕТА

РАЗРАБОТАН:

ПРОЕКТНЫМ ИНСТИТУТОМ ГОСХИМПРОЕКТ

ГЛАВНЫЙ ИНЖЕНЕР ИНСТИТУТА С. Н. НИКИТИН

ГЛАВНЫЙ ИНЖЕНЕР ПРОЕКТА С. С. КОРОТКИЙ

УТВЕРЖДЕН В/О СОЮЗВОДОКАНАЛНИИПРОЕКТ

ПРОТОКОЛ № 28 от 13.10.1989 г.

ВВЕДЁН В ДЕЙСТВИЕ В/О СОЮЗВОДОКАНАЛНИИПРОЕКТ

ПРИКАЗ № 105 от 29.11.1989 г.

© ЦИТП Госстроя СССР, 1990

Содержание альбома

Обозначение	Наименование	Стр.
901-6-101.89-КЖ.Н.0.00.0ТУ	Технические условия	4
901-6-101.89-КЖ.Н.1.00.0	Колонна К1	5,6
901-6-101.89-КЖ.Н.2.00.0	Колонна К2	6,7
901-6-101.89-КЖ.Н.3.00.0	Колонна К2с	8,9
901-6-101.89-КЖ.Н.4.00.0	Колонны К2-1, К2-2, К2-3 К2с-1, К2с-2, К2с-3	10,11
901-6-101.89-КЖ.Н.5.00.0	Ригель Р1	12,13
901-6-101.89-КЖ.Н.6.00.0	Ригель Р2	14,15
901-6-101.89-КЖ.Н.7.00.0	Ригель Р3	16,17
901-6-101.89-КЖ.Н.8.00.0	Панели ПНБ1, ПНБ1А	18÷20
901-6-101.89-КЖ.Н.9.00.0	Панель ПНБ2	21,22
901-6-101.89-КЖ.Н10.00.0	Панель ПНК1	23,27
901-6-101.89-КЖ.Н.11.00.0	Панель ПНК2	24,27
901-6-101.89-КЖ.Н.12.00.0	Панель ПНК3	25,28
901-6-101.89-КЖ.Н13 00.0	Панель ПНК3-А	26,28
901-6-101.89-КЖ.Н.0.01.0	Колонна КС1	29
901-6-101.89-КЖ.Н.0.02.0	Каркас пространственный КП1	30
901-6-101.89-КЖ.Н.0.03.0	Каркас пространственный КП2	31
901-6-101.89-КЖ.Н.0.04.0	Каркас пространственный КП3	32
901-6-101.89-КЖ.Н.0.05.0	Каркас пространственный КП4	33
901-6-101.89-КЖ.Н.0.06.0	Каркас пространственный КП5	34
901-6-101.89-КЖ.Н.0 07.0	Каркас пространственный КП6	35

Продолжение

Обозначение	Наименование	Стр.
901-6-10189-КЖ.Н.0.08.0	Каркас пространственный КП7	36
901-6-10189-КЖ.Н.0.09.0	Каркас пространственный КП8	37
901-6-10189-КЖ.Н.0.10.0	Каркас пространственный КП12	37
901-6-10189-КЖ.Н.0.11.0	Каркас пространственный КП9	38
901-6-10189-КЖ.Н.0.12.0	Каркас пространственный КП10	39
901-6-10189-КЖ.Н.0.13.0	Каркас пространственный КП11	39
901-6-10189-КЖ.Н.0.14.0	Каркас плоский Кр1	40
901-6-10189-КЖ.Н.0.15.0	Каркас плоский Кр2, Кр3	40
901-6-10189-КЖ.Н.0.16.0	Каркас плоский Кр4	41
901-6-10189-КЖ.Н.0.17.0	Каркас плоский Кр5	41
901-6-10189-КЖ.Н.0.18.0	Каркас плоский Кр6, Кр6А	42
901-6-10189-КЖ.Н.0.19.0	Каркас плоский Кр7	43
901-6-10189-КЖ.Н.0.20.0	Каркас плоский Кр8	44
901-6-10189-КЖ.Н.0.21.0	Каркас плоский Кр9	44
901-6-10189-КЖ.Н.0.22.0	Каркас плоский Кр10	45
901-6-10189-КЖ.Н.0.23.0	Каркас плоский Кр11	45
901-6-10189-КЖ.Н.0.24.0	Каркас плоский Кр12	46

Содержание альбома

Обозначение	Наименование	Стр
901-6-101.89-КЖ.Ж.025.0	Каркас плоский Кр19	46
901-6-101.89-КЖ.Ж.026.0	Каркас плоский Кр13	47
901-6-101.89-КЖ.Ж.027.0	Каркас плоский Кр18	47
901-6-101.89-КЖ.Ж.028.0	Каркас плоский Кр14	48
901-6-101.89-КЖ.Ж.029.0	Каркас плоский Кр15	48
901-6-101.89-КЖ.Ж.030.0	Каркас плоский Кр16	49
901-6-101.89-КЖ.Ж.031.0	Каркас плоский Кр17	49
901-6-101.89-КЖ.Ж.032.0	Каркас плоский Кр21	50
901-6-101.89-КЖ.Ж.033.0	Каркас плоский Кр22	50
901-6-101.89-КЖ.Ж.034.0	Каркас плоский Кр20	51
901-6-101.89-КЖ.Ж.035.0	Опорная деталь ОД1	51
901-6-101.89-КЖ.Ж.036.0	Сетка С1	52
901-6-101.89-КЖ.Ж.037.0	Сетка С2	52
901-6-101.89-КЖ.Ж.038.0	Сетка С3	53
901-6-101.89-КЖ.Ж.039.0	Сетка С4	53
901-6-101.89-КЖ.Ж.040.0	Сетка С5	54
901-6-101.89-КЖ.Ж.041.0	Сетка С14	54
901-6-101.89-КЖ.Ж.042.0	Сетка С6	55
901-6-101.89-КЖ.Ж.043.0	Сетка С7	55
901-6-101.89-КЖ.Ж.044.0	Сетка С8	56
901-6-101.89-КЖ.Ж.045.0	Сетка С9	56
901-6-101.89-КЖ.Ж.046.0	Сетка С10	57
901-6-101.89-КЖ.Ж.047.0	Сетка С11	57
901-6-101.89-КЖ.Ж.048.0	Сетка С12	58
901-6-101.89-КЖ.Ж.049.0	Сетка С13	58
901-6-101.89-КЖ.Ж.050.0	Изделие закладное М1	59

Продолжение

Обозначение	Наименование	Стр.
901-6-101.89-КЖ.Ж.051.0	Изделие закладное М8	59
901-6-101.89-КЖ.Ж.052.0	Изделие закладное М2	60
901-6-101.89-КЖ.Ж.053.0	Изделие закладное М3	60
901-6-101.89-КЖ.Ж.054.0	Изделие закладное М4	61
901-6-101.89-КЖ.Ж.055.0	Изделие закладное М5	61
901-6-101.89-КЖ.Ж.056.0	Изделие закладное М6	62
901-6-101.89-КЖ.Ж.057.0	Изделие закладное М7	62
901-6-101.89-КЖ.Ж.058.0	Изделие закладное М9	63
901-6-101.89-КЖ.Ж.059.0	Изделие закладное М10	63
901-6-101.89-КЖ.Ж.060.0	Изделие закладное М11	64
901-6-101.89-КЖ.Ж.061.0	Изделие закладное М12	64
901-6-101.89-КЖ.Ж.062.0	Изделия соединительные МС3...МС7	65
901-6-101.89-КЖ.Ж.063.0	Круг	66
901-6-101.89-КЖ.Ж.000ВС	Ведомость расхода стали на дополнительные закладные изделия	67
901-6-101.89-КЖ.Ж.064.0	Петля П1	67

Копировал Формат А3

I. ОБЩАЯ ЧАСТЬ

I.I. Настоящий выпуск содержит предназначенные для основного комплекта:

- чертежи сборных железобетонных типовых изделий с дополнительными индексами, указывающие на наличие дополнительных закладных изделий, отверстий и т.п.;
- арматурные и стальные нетиповые изделия.

Металлические опалубки сборных железобетонных конструкций, разработанные институтом ЦНИИпроектстальконструкция (шифр № 82566-КМ) имеются на заводах железобетонных конструкций (Тираспольский комбинат Стройиндустрии, 282007 г. Тирасполь, ул.Лозовацкого, I3 и др.)

2. ТЕХНИЧЕСКИЕ ТРЕБОВАНИЯ

2.I. Типы сварных соединений и способы сварки арматуры и изделий приняты в соответствии с требованиями следующих государственных стандартов:

ГОСТ I4098-85 "Соединения сварные арматуры и закладных изделий железобетонных конструкций. Типы, конструкция, размеры".

ГОСТ 5264-80 "Ручная дуговая сварка. Соединения сварные. Основные типы, конструктивные элементы и размеры".

2.2. Механические свойства сварных соединений должны удовлетворять требованиям ГОСТ I0922-75 "Арматурные изделия и закладные детали сварные для железобетонных конструкций. Технические требования и методы испытаний".

2.3. Изготовление арматурных сеток и каркасов производить контактной точечной сваркой, а соединения арматуры при изготовлении изделий - автоматической сваркой под флюсом для тавровых и контактной рельефной сваркой для нахлесточных соединений.

2.4. При отсутствии необходимого сварочного оборудования допускается выполнять крестообразные, нахлесточные и тавровые соединения при помощи ручной дуговой сварки с учетом требований СН 393-78 "Инструкция по сварке соединений арматуры и закладных деталей железобетонных конструкций".

2.5. Соединения из листового и фасонного проката при изготовлении изделий выполнять ручной дуговой сваркой.

2.6. Антикоррозионная защита приведена в чертежах основного комплекта.

3. ПРИМЕНЯЕМЫЕ МАТЕРИАЛЫ

3.I. Чертежи стальных изделий разработаны применительно к следующим условиям эксплуатации:

- расчетная температура - 20°; -30°; -40°.
- изделия воспринимают только статические нагрузки.

3.2. Анкерующие стержни изделий приняты из арматуры класса А-III по ГОСТ 578I-82.

3.3. Листовой и фасонный прокат принят по сокращенному сортаменту металлопроката из стали марок ВСт3 кп2 по ГОСТ 380-7I и ВСт3 пс6-I (оговорено в чертежах) по ТУ I4-I-3023-80.

Привязан				Н.контр.	Роменко		ТП 901-6-101. 89- КЖ.И. 0.00.ОТУ
				Нач.отд.	Мирошник		Градирня двухсекционная с вентиляторами 2ВГ50 пленочная с секциями площадью 64 м² с каркасом из железобетонных элементов
				Гл.кон.	Ермаков		Стадия: Р.П. / Масса / Масштаб
				Рук.гр.	Роменко		Лист / Листов
				Провер.	Роменко		Технические условия
Инв.№				Инж.	Лазученков		ГОСХИМПРОЕКТ

24129-04 5

Копировал

Формат А3

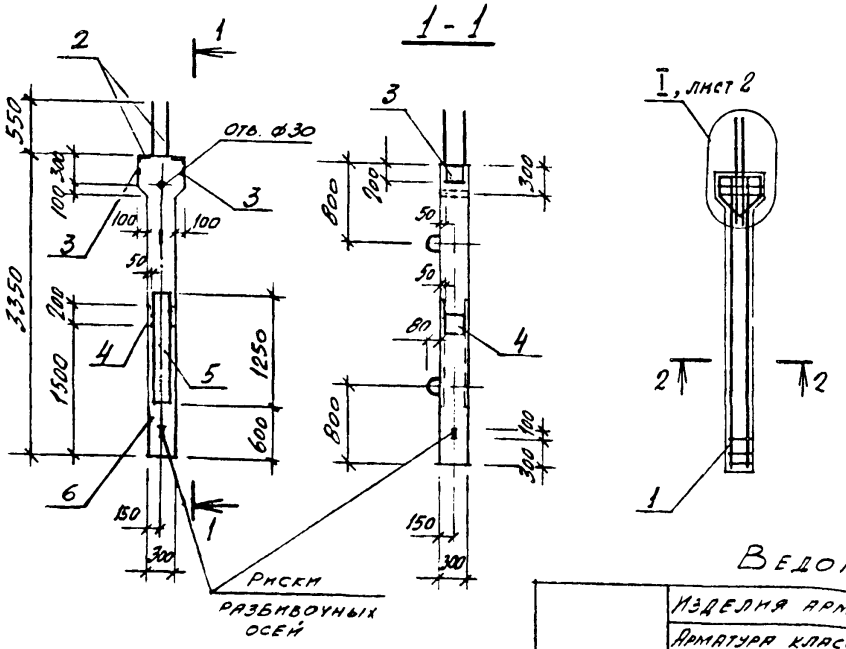

Формат	Зона	Поз.	Обозначение	Наименование	Кол.	Примечание
				Документация		
			901-6-101.89-КЖ.И.0.00.ТУ	Технические условия		
				Сборочные единицы		
А3		1	901-6-101.89-КЖ.И.0.05.0	Каркас пространственный КП4	1	
А4		2	-КЖ.И.0.52.0	Изделие закладное М2	2	
		3	1.400-15 вып.1	то же МН 117-3	2	
		4	1.400-15 вып.1	" МН 204-4	4	
		5	1.400-15 вып.1	" МН 131-2	2.5	п.м.
				Материалы		
		6		Бетон класса В 30	0,32	м³

Ведомость расхода стали на элемент, кг

Марка	Изделия арматурные						Изделия закладные										Общий расход
	Арматура класса					Всего	Арматура класса				Прокат марки					Всего	
	AI			AIII			AIII				Вст3кп2		Вст3пс6-1				
	ГОСТ 5781-82*						ГОСТ 5781-82*				ГОСТ 19903-74*						
	ф6	ф10	Итого	ф16			ф8	ф10	ф12	Итого	t-6	t-8		Итого	t-10		
К1	5,2	1,2	6,4	33,2		39,6	9,6	0,8	4,0	5,4	3,8	2,6		6,4	24,8		36,6	76,2

Привязан				901-6-101.89-КЖ.И.1.00.0	
				Колонна К1	Стадия: РП; Масса: 800; Масштаб: 1:50
					Лист 1; Листов 2
Инв. №					ГОСХИМПРОЕКТ
	Н. контр.	Фоменко			
	Нач. отд.	Марсишин			
	Гл. спец.	Фомина			
	Гл. инж. пр.	Фоменко			
	Провер.	Фоменко			
	Инж.	Федорченко			

24129-04 6

Копировал

Формат А3

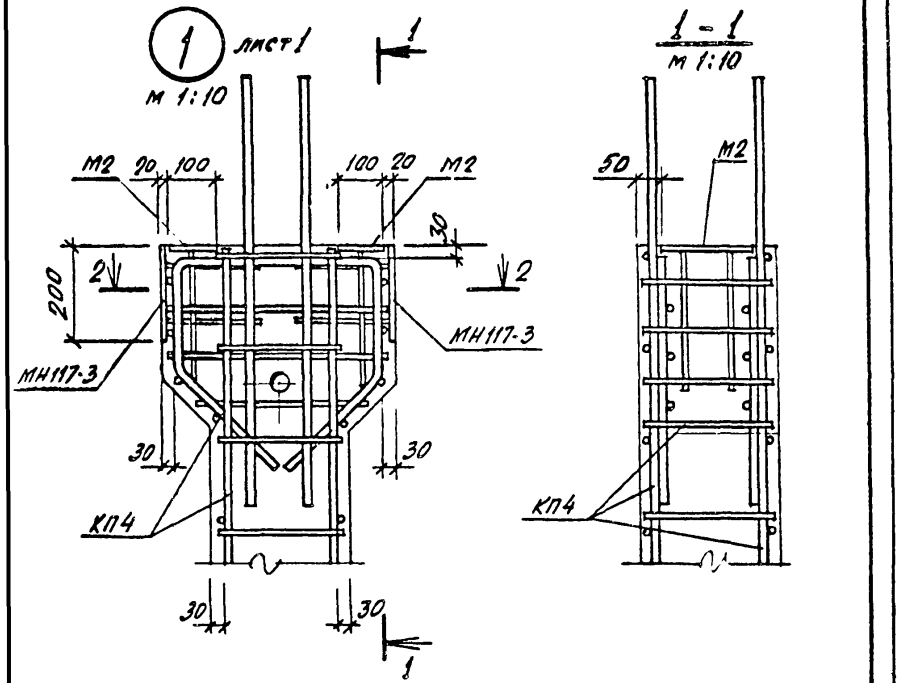

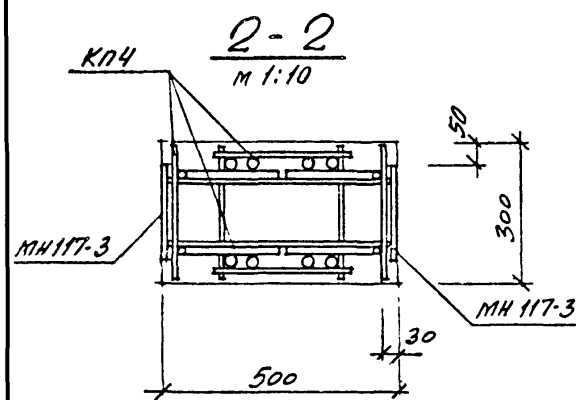

Формат	Зона	Поз	Обозначение	Наименование	Кол.	Примечание
				Документация		
А3			901-6-101.89-КЖ.И.0.007ТУ	Технические условия		
				Сборочные единицы		
А3		1	901-6-101.89-КЖ.И.0.06.0	Каркас пространственный КП5	1	
А4		2	0.53.0	Изделие закладное М3	1	
				Материалы		
		3		Бетон класса В30	0,27	м³

ВЕДОМОСТЬ РАСХОДА СТАЛИ НА ЭЛЕМЕНТ, кг

Марка	Изделия арматурные					Изделия закладные					Общий расход
	Арматура класса				Всего	Арматура класса	Прокат марки			Всего	
	AI			AIII		AIII	Вст3пс6-1				
	ГОСТ 5781-82*					ГОСТ 5781-82*	ГОСТ 8509-72		ГОСТ 19903-74*		
	ф6	ф12	Итого	ф16		ф12	L75×6		t10		
К2	6,0	2,0	8,0	43,2	51,2	1,2	1,1		7,8	10,1	61,3

Привязан

Инв.№

Взам инв.№ | Подпись и дата | Инв № подл.

Н.контр.	Фоменко		
Нач.отд.	Мирошник		
Гл.кон.	Ермаков		
Рук.гр	Фоменко		
Провер	Фоменко		
Инж.	Сафронеева		

901-6-101. 89-КЖ.И. 2.00.0

Колонна К2

Стадия	Масса	Масш-аб
Р.П.	675	1:25
Лист 1	Листов 2	

ГОСХИМПРОЕКТ

901-6-101. 89-КЖ.И. 1.00.0

Лист 2

Копировал

Формат А4

Копировал 24129-04 7

Формат А4

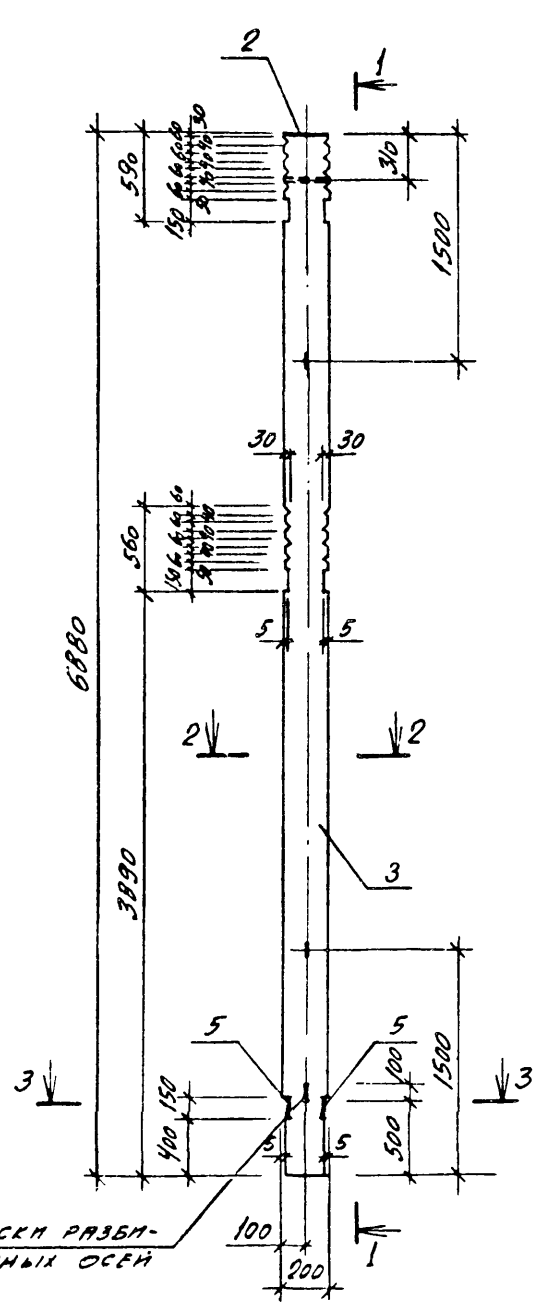

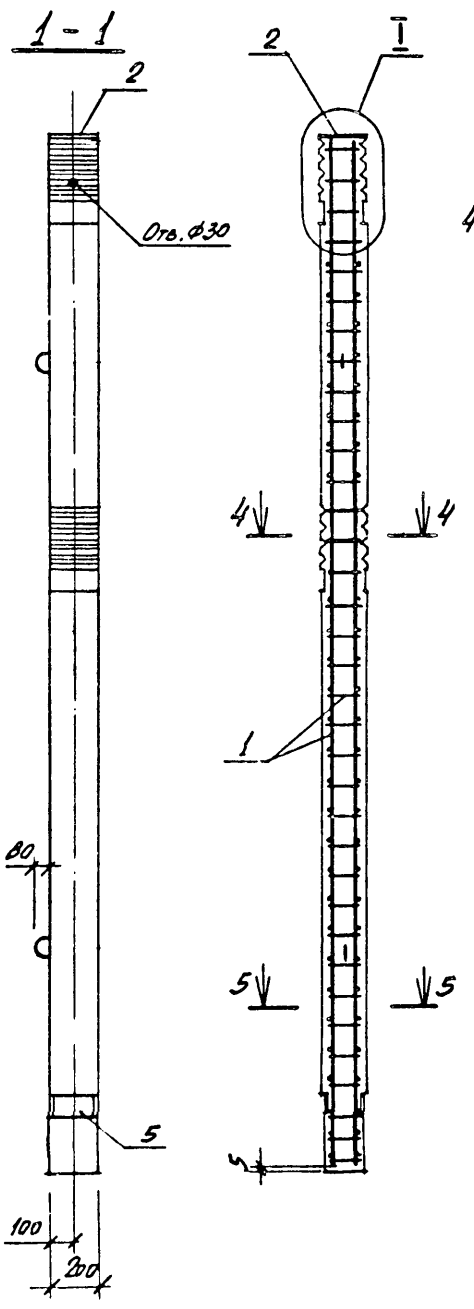

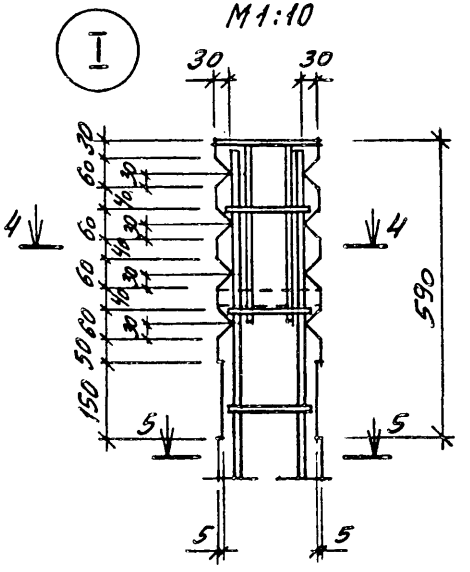

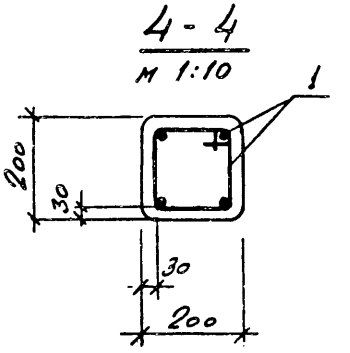

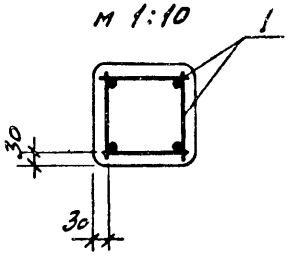

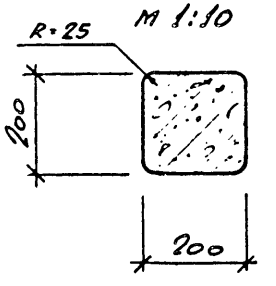

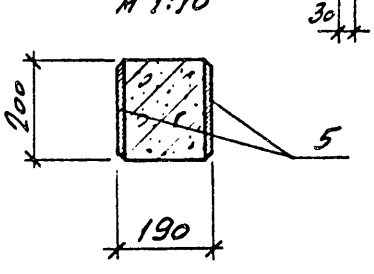

Проектную толщину защитных слоев бетона обеспечить установкой пластмассовых или бетонных фиксаторов.

901-6-101. 89-КЖ.И. 2.00.0		Лист 2

24129-04 8

Копировал

Формат А3

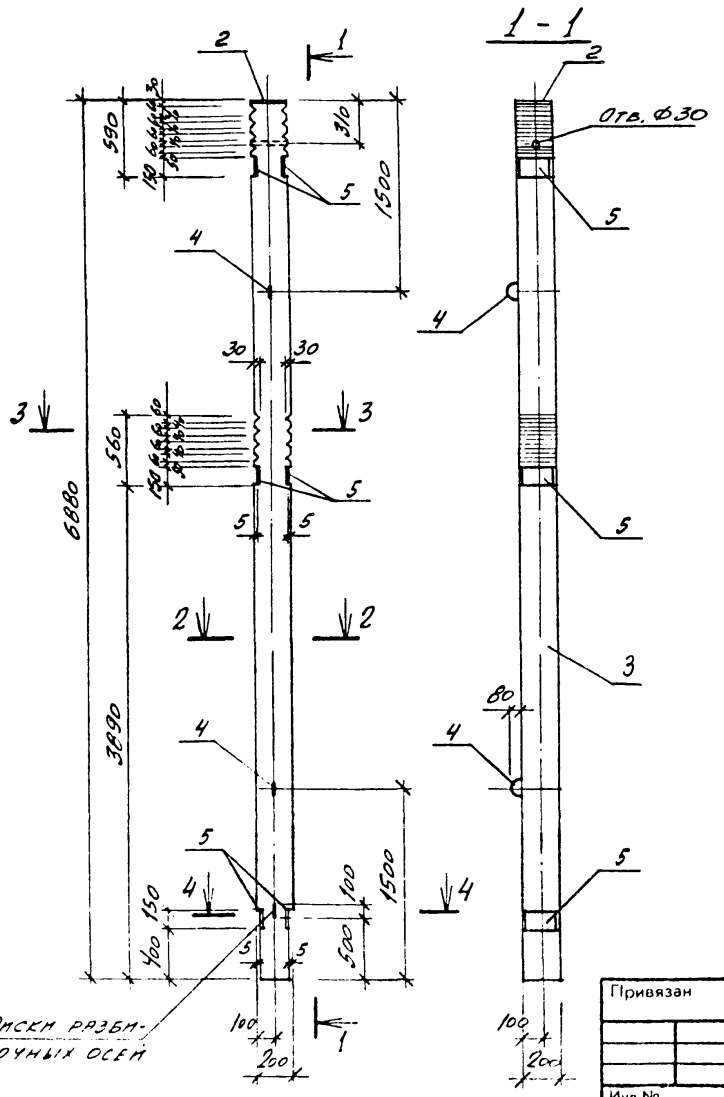

Формат	Зона	Поз.	Обозначение	Наименование	Кол.	Примечание
				Документация		
А3			ТП901-6-101.89-КЖ.И.0.00ТУ	Технические условия		
				Сборочные единицы		
А3		1	901-6-101.89-КЖ.И.0.07.0	Каркас пространственный КПБ	1	
А4		2	0.53.0	Изделие закладное М3	1	
				Материалы		
		3		Бетон В 30	0.37	м³

Ведомость расхода стали на элемент, кг

Марка	Изделия арматурные							Изделия закладные							Общий расход
	Арматура класса						Всего	Арматура класса	Прокат марки					Всего	
	AI				AIII			AIII	Вст3пс6-1						
	ГОСТ 5781-82*							ГОСТ 5781-82*	ГОСТ 8509-72		ГОСТ 19903-74*				
	Ф6	Ф12		Итого	Ф16			Ф12			L75×6		t10			
К2с	6,0	2,0		8,0	43,2		51,2	1,2			3,3		17,0		21,5	72,7

Привязан

Инв. №

Н. контр.	Фоменко		
Нач. отд.	Мирошник		
Гл. кон.	Ермаков		
Рук. гр.	Фоменко		
Провер.	Фонсенко		
Инж.	Сафронеева		

901-6-101.89-КЖ.И. 3 00 0

Колонна К2с

Стадия	Масса	Масштаб
Р. П.	648	1:25
Лист 1	Листов 2	

ГОСХИМПРОЕКТ

24129-04 9

Копировал

Формат А3

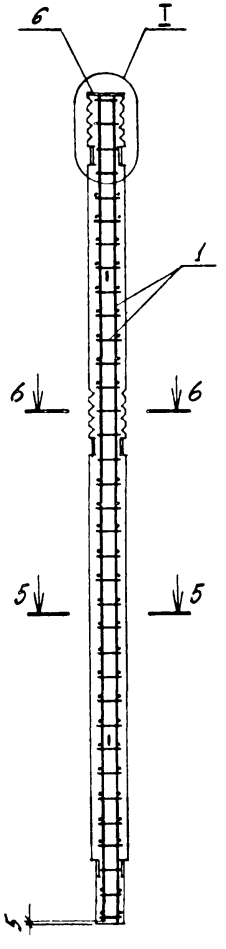

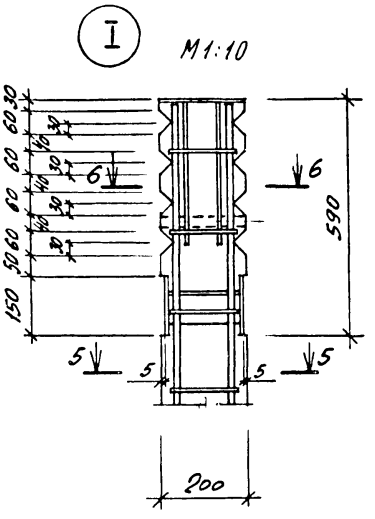

М 1:10

6-6
м 1:10

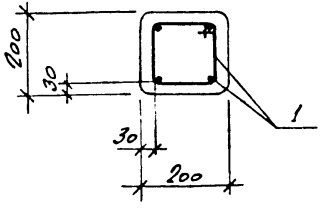

2-2
м 1:10

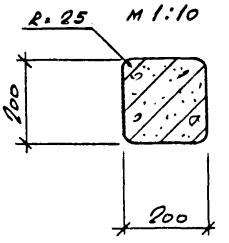

3-3
м 1:10

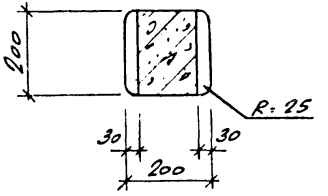

5-5
м 1:10

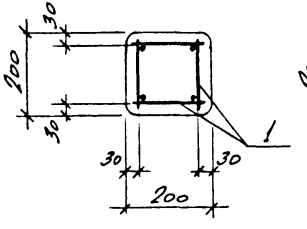

4-4
м 1:10

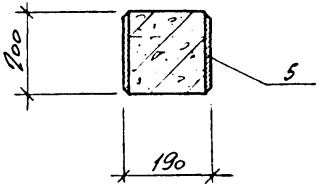

Проектную толщину защитных слоев бетона обеспечить установкой пластмассовых или бетонных фиксаторов.

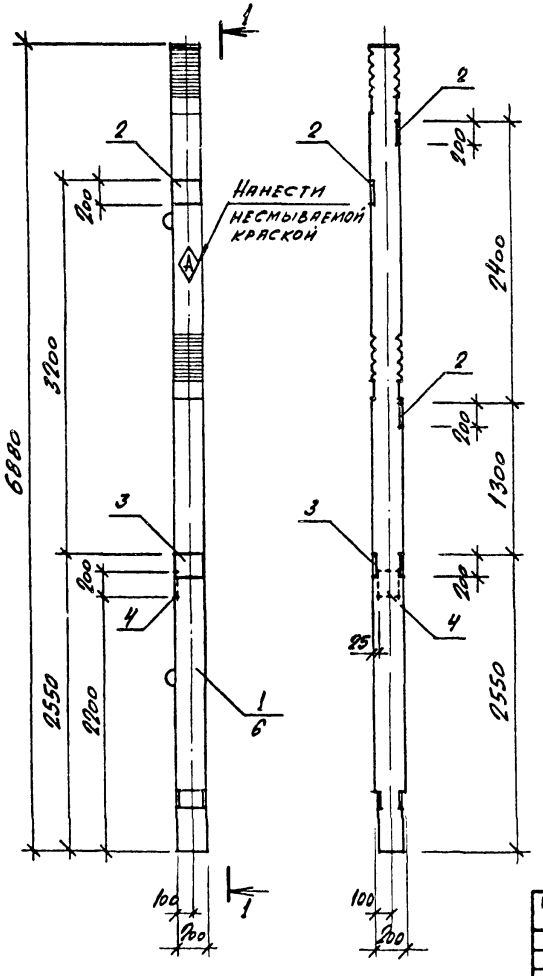

Формат	Зона	Поз.	Обозначение	Наименование	Кол. на исполн. КЖ.И.4.00.0 01	02	03	04	05	06	Примечание
				Документация							
А3			901-6-101.89-КЖ.И.0.00.ТУ	Технические условия							
			-КЖ.И.0.00.0 ВС	Ведомость расхода стали	X	X	X	X	X	X	
				К2-1, К2-2, К2-3							
				Сборочные единицы							
		1	901-6-101.89-КЖ.И.2.00.0СБ	Колонна К2	1	1	1				
		2	1.400-15, вып. 1	Изделие закладное МН 118-6	3	2					
		3	1.400-15, вып. 1	То же МН 204-2	1		3				
		4	1.400-15, вып. 1	" МН 113-6	1	1	2				
		5	1.400-15, вып. 1	" МН 203-2		2					
				К2с-1, К2с-2, К2с-3							
				Сборочные единицы							
		1	901-6-101.89-КЖ.И.3.00.0СБ	Колонна К2с				1	1	1	
		2	1.400-15, вып. 1	Изделие закладное МН 118-6				3	2		
		3	1.400-15, вып. 1	То же МН 204-2				1		3	
		4	1.400-15, вып. 1	" МН 113-6				1	1	2	
		5	1.400-15, вып. 1	" МН 203-2					2		

Обозначение	Марка	Рис.
901-6-101.89-КЖ.И.4.01.0	К2-1	1
-КЖ.И.4.02.0	К2-2	2
-КЖ.И.4.03.0	К2-3	3
-КЖ.И.4.04.0	К2с-1	1
-КЖ.И.4.05.0	К2с-2	2
-КЖ.И.4.06.0	К2с-3	3

Н. контр.	Фоменко		
Нач. отд.	Мирошник		
Гл. кон.	Ермаков		
Рук. гр.	Фоменко		
Провер.	Фоменко		
Инж.	Сафронеева		

Привязан

Инв. №

901-6-101. 89-КЖ.И. 4.00.0

Колонны К2-1, К2-2, К2-3, К2с-1, К2с-2, К2с-3

Стадия	Масса	Масштаб
Р. П.	648	1:25

Лист 1 Листов 2

ГОСХИМПРОЕКТ

24129-04 11

Копировал

Формат А3

Рис. 2

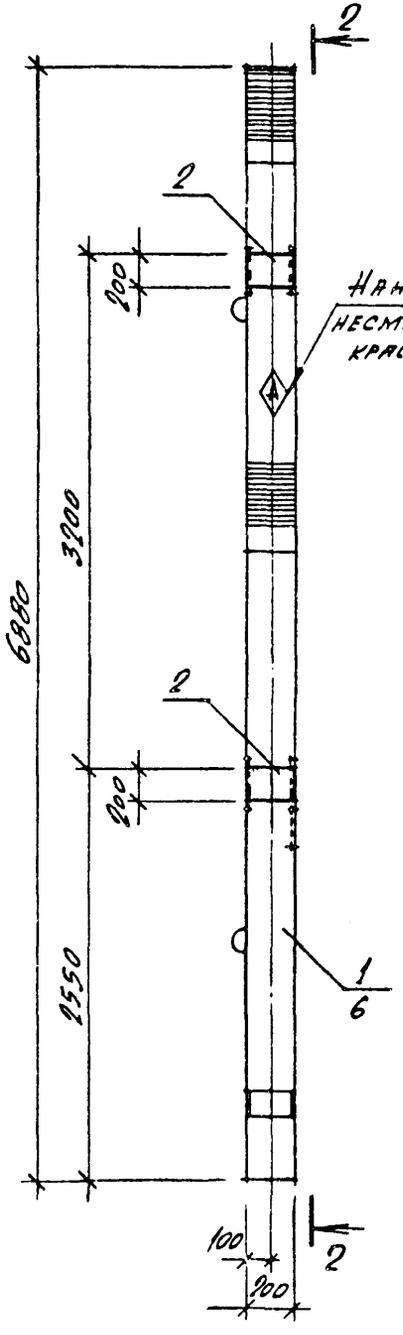

2-2

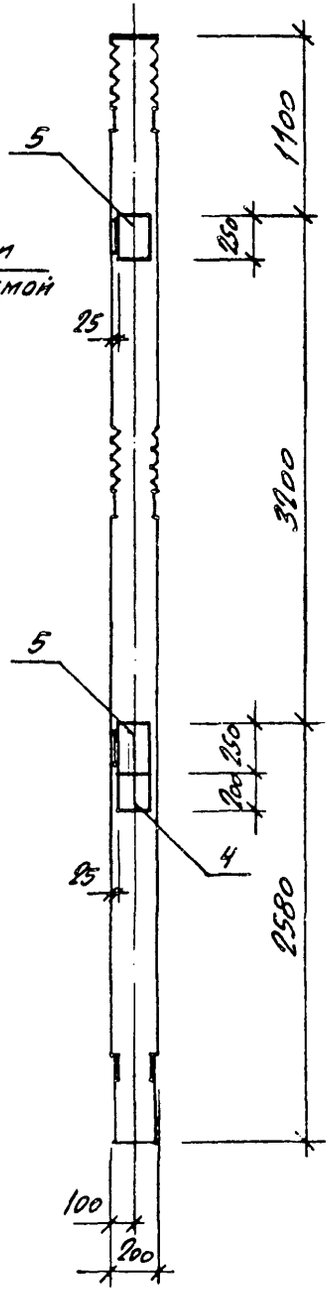

Рис. 3

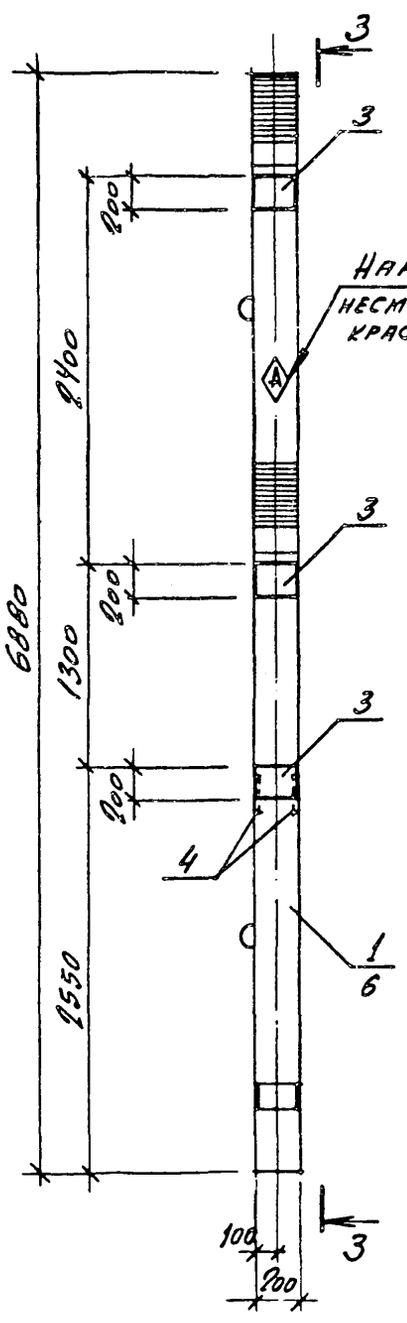

3-3

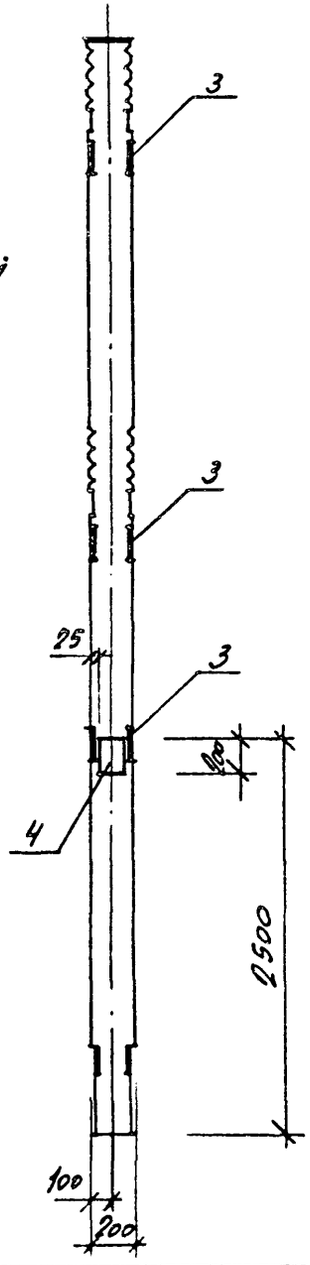

901-6-101. 89-КЖ.И. 4.00.0	Лист 2

24129-04 12

Копировал

Формат А3

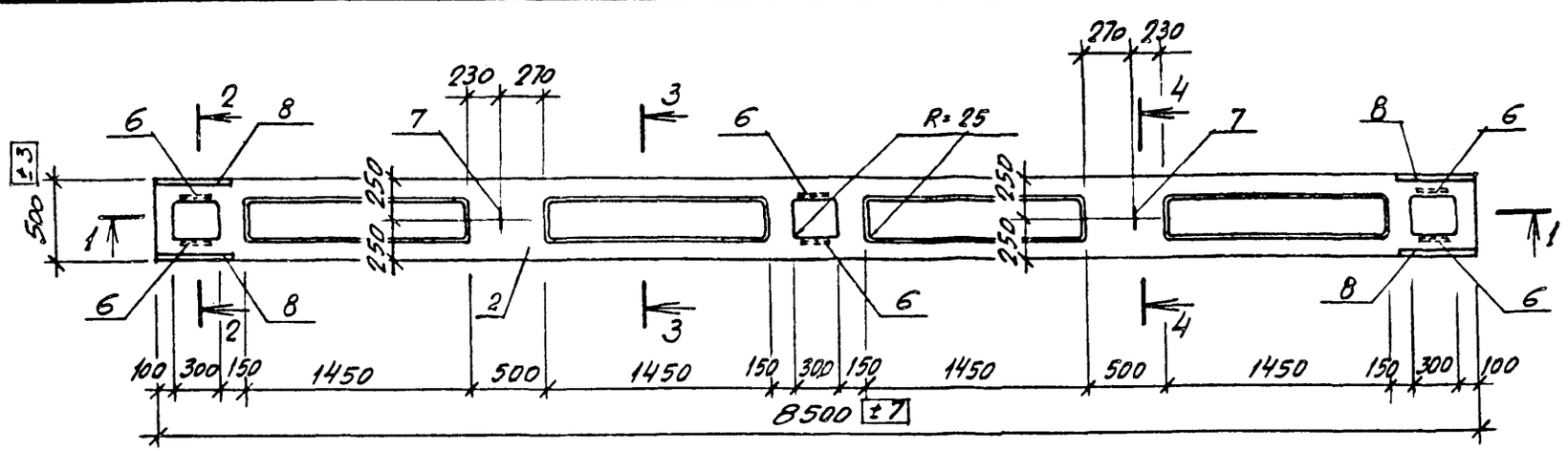

2-2

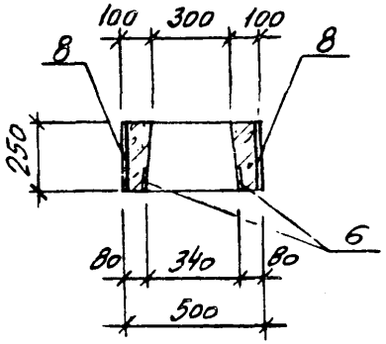

1-1

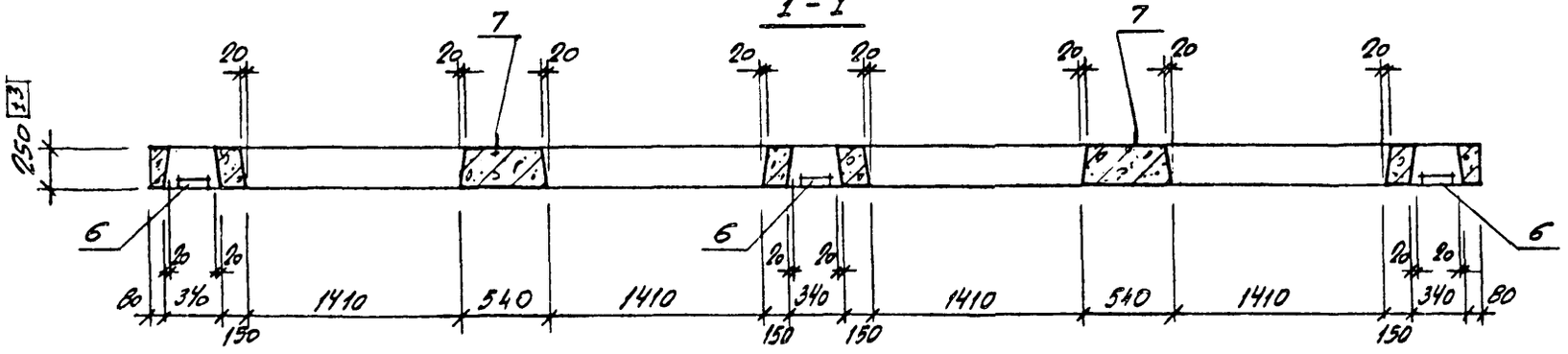

3-3

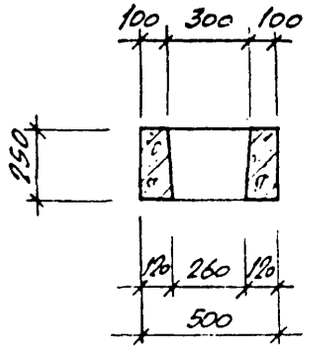

4-4

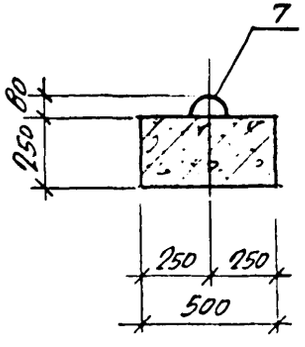

Привязан			
Инв.№			
Н. контр.	Фоменко		
Нач. отд.	Мирошник		
Гл. инж.	Ермаков		
Рук. гр.	Фоменко		
Провер.	Фоменко		
Инж.	Сафронеева		

901-6-101. 89-КЖ.И. 5.00.0

Ригель Р1

Стадия	Масса	Масштаб
Р. П.	1450	1:25
Лист 1	Листов 11	

ГОСХИМПРОЕКТ

24129-04 13

Копировал

Формат А3

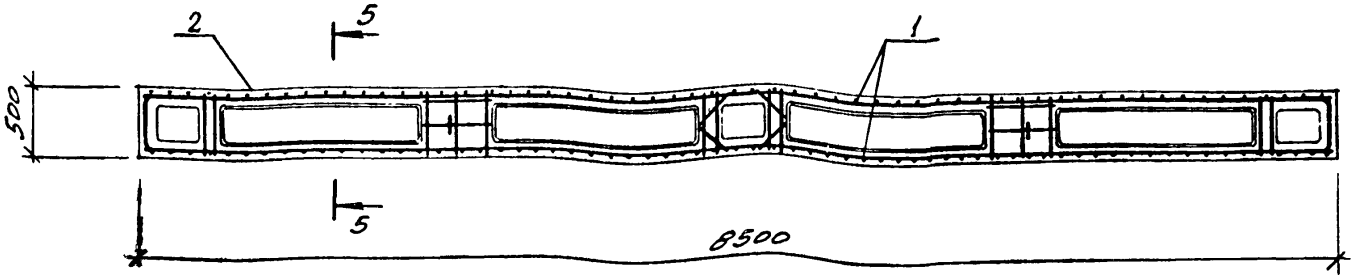

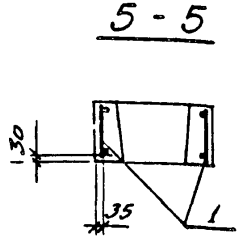

Ведомость расхода стали на элемент, кг

Марка	Изделия арматурные													Всего
	Арматура класса													
	AI				AIII									
	ГОСТ 5781-82*													
	ф6	ф8		Итого	ф16	ф18		Итого						
Р1	2,4	15,2		17,6	51,6	67,6		119,2						136,8

Продолжение

Марка	Изделия закладные											Всего	Общий расход
	Арматура класса				Прокат марки								
	AI		AIII		Вст3пс6-1								
	ГОСТ 5781-82*				ГОСТ 19903-74*								
	ф12		ф18		t:10	t:14		Итого					
Р1	1,6		2,4		7,2	3,2		10,4				14,4	151,2

Проектную толщину защитных слоев бетона обеспечить установкой пластмассовых или бетонных фиксаторов.

Формат	Зона	Поз	Обозначение	Наименование	Кол.	Примечание
				Документация		
А3			901-6-101.89-КЖ.И.0.00.ТУ	Технические условия		
				Сборочные единицы		
А3		1	901-6-101.89-КЖ.И.0.02.0	Каркас пространственный КП1	1	
				Материалы		
		2		Бетон класса В30	0,58	м³

Копировал

Формат А3

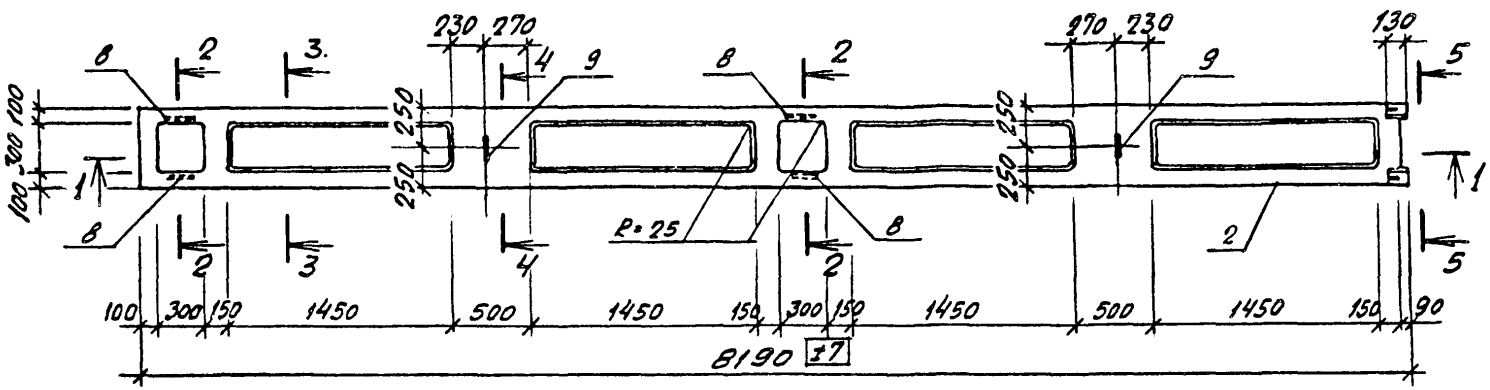

2-2

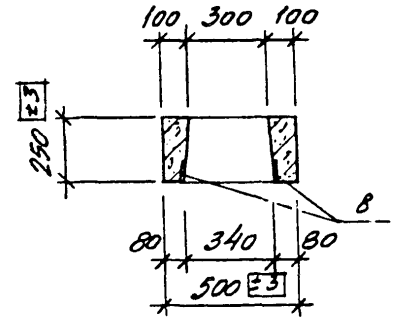

1-1

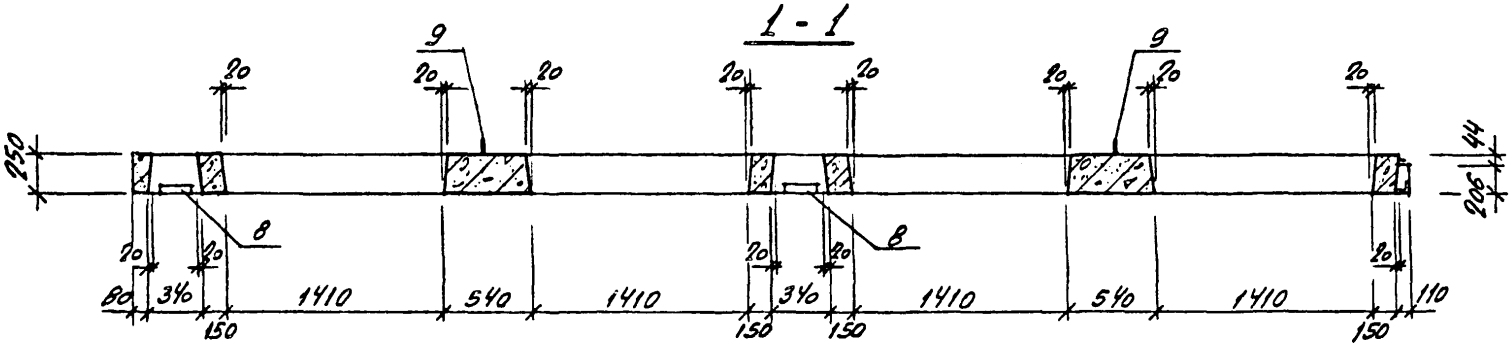

3-3

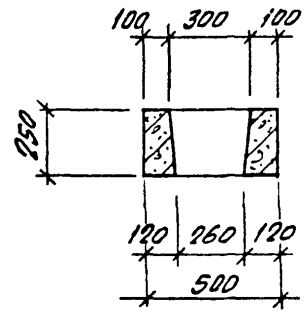

4-4

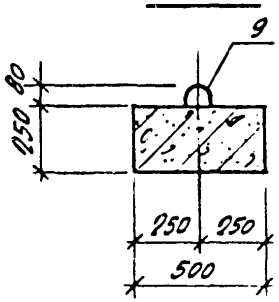

5-5

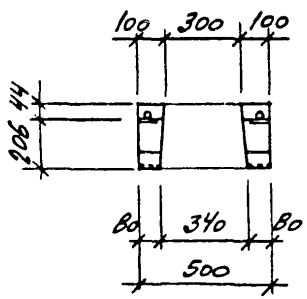

Привязан			
Инв.№			
Н.контр.	Фоменко		
Нач.отд.	Мирошник		
Гл.инж.	Ермаков		
Рук.гр.	Фоменко		
Провер.	Фомснко		
Инж.	Сафронеева		

901-6-101. 89-КЖ.И. 6.00.0

Ригель Р2

Стадия	Масса	Масштаб
Р.П.	1400	1:25
Лист 1	Листов 2	

ГОСХИМПРОЕКТ

24129-04 15

Копировал

Формат А3

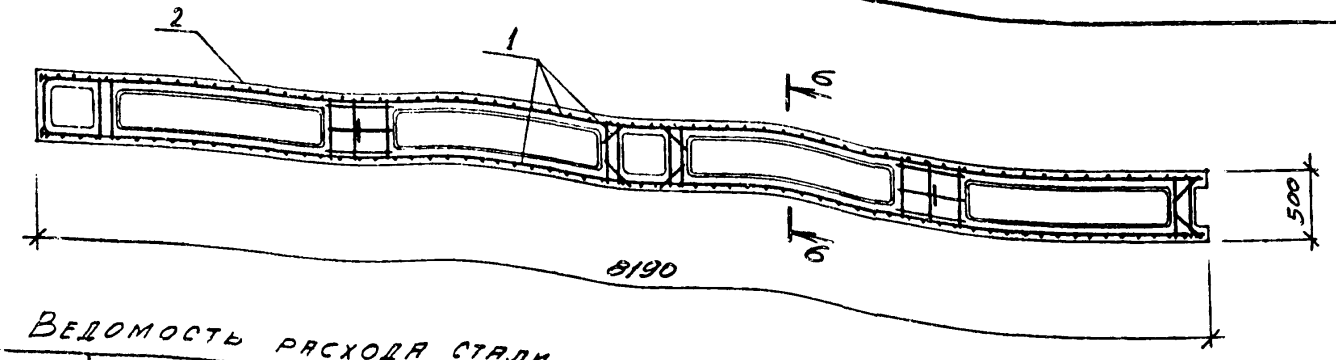

6-6

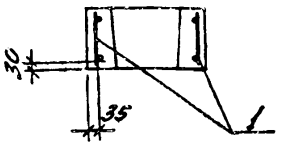

Ведомость расхода стали на элемент, кг

Марка	Изделия арматурные													
	Арматура класса													
	A I				A III									
	ГОСТ 5781-82*													Всего
	Ф6	Ф8		Итого	Ф16	Ф18		Итого						
Р2	2,4	14,6		17,0	37,6	65,2		102,8						119,8

Марка	Изделия закладные (продолжение)													Общий расход
	Арматура класса					Прокат марки							Всего	
	A I		A III			Вст 3пс6-1								
	ГОСТ 5781-82*					ГОСТ 19903-74*					ГОСТ 8510-72			
	Ф12		Ф16	Ф20	Итого	t=10	t=12	t=14		Итого	L100; 63×8			
Р2	1,6		1,6	0,4	2,0	4,8	2,2	1,6		8,6	1,6		13,8	133,6

Проектную толщину защитных слоев бетона обеспечить установкой пластмассовых или бетонных фиксаторов.

Формат	Зона	Поз.	Обозначение	Наименование	Кол.	Примечание
				Документация		
А3			901-6-101.89-КЖ.И.0.00.ТУ	Технические условия		
				Сборочные единицы		
А3		1	901-6-101.89-КЖ.И.0.02.0	Каркас пространственный КП2	1	
				Материалы		
		2		Бетон класса В30	0,56	м³

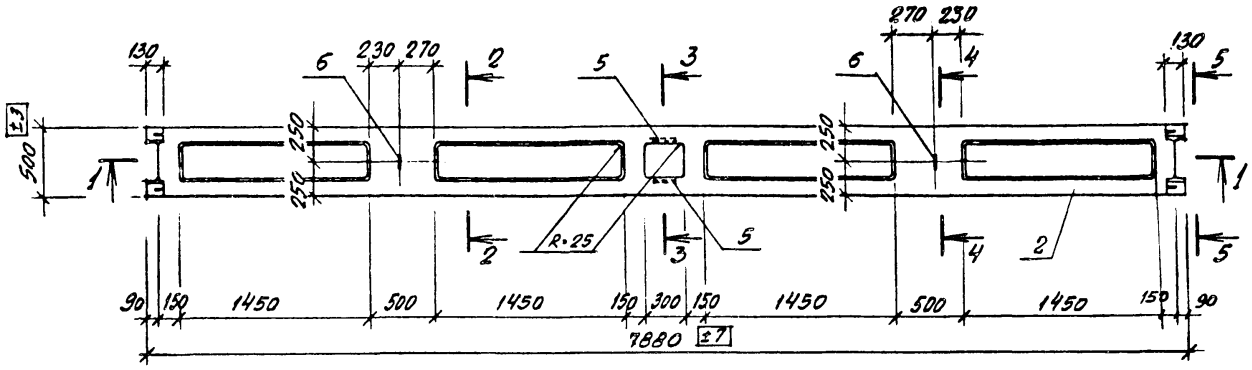

2-2

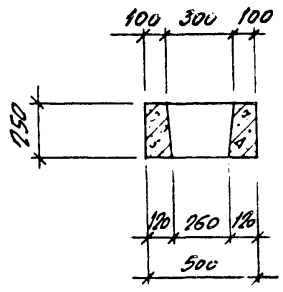

1-1

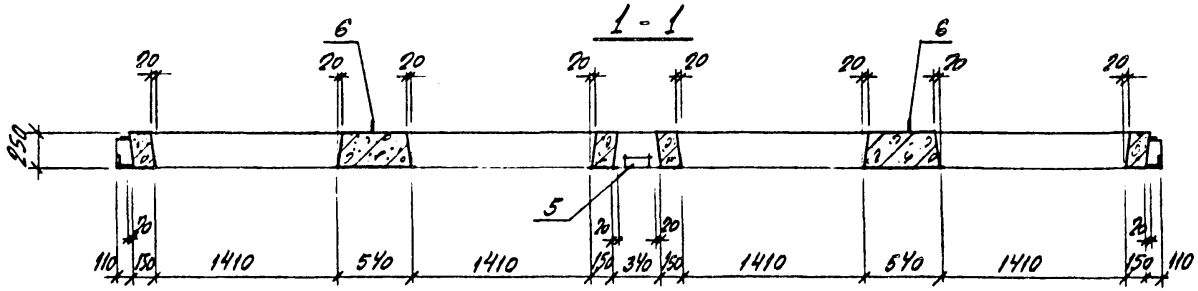

3-3

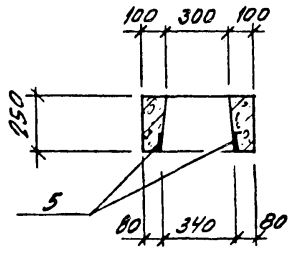

4-4

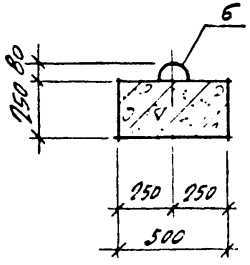

5-5

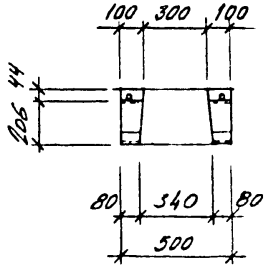

Привязан			
Инв.№			
Н.контр.	Фоменко		
Нач.отд.	Мирошник		
Гл.кон.	Ермягов		
Рук.гр.	Фоменко		
Провер.	Фомснко		
Инж.	Сафронеева		

901-6-101.89-КЖИ.7.00.0

Ригель Р3

Стадия	Масса	Масштаб
Р.П.	1375	1:25
Лист 1	Листов 2	

ГОСХИМПРОЕКТ

24129-04 17

Копировал

Формат А3

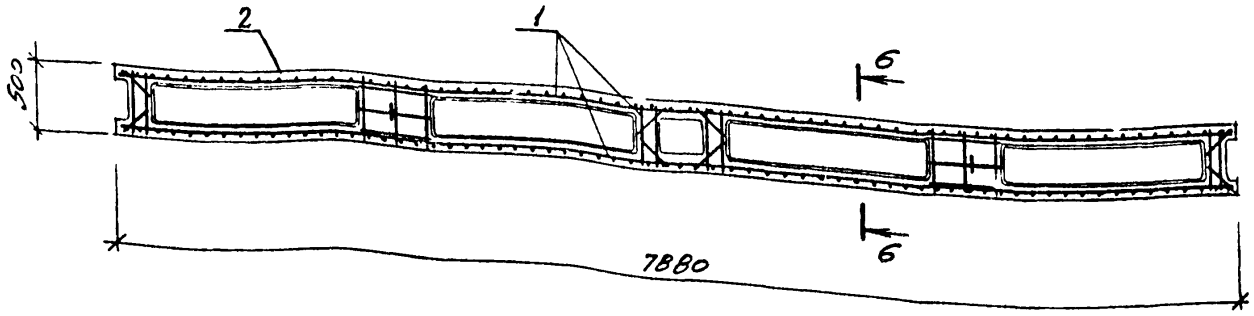

6-6

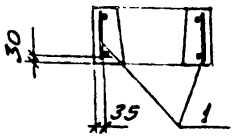

Ведомость расхода стали на элемент, кг

Марка	Изделия арматурные												Всего
	Арматура класса												
	A I					A III							
	ГОСТ 5781-82*												
	ф6	ф8			Итого	ф16	ф18		Итого				
Р3	2,4	14,2			16,6	34,4	62,4		96,8				113,4

продолжение

Марка	Изделия закладные												Общий расход
	Арматура класса						Прокат марки					Всего	
	A I		A III				Вст 3пс 6-1						
	ГОСТ 5781-82*						ГОСТ 19903-74*			ГОСТ 8510-72			
	ф12		ф18	ф20		Итого	t: 10	t: 12	Итого	L 100х 63х 8			
Р3	1,6		9,8	0,6		3.0	2,4	4,4	6,8	3,2		13,0	126,4

Проектную толщину защитных слоев бетона обеспечить установкой пластмассовых или бетонных фиксаторов.

Формат	Зона	Поз	Обозначение	Наименование	Кол.	Примечание
				Документация		
А3			901-6-101.89-КЖ.И.0.007.У	Технические условия		
				Сборочные единицы		
А3		1	901-6-101.89-КЖ.И.0.04.0	Каркас пространственный КП3	1	
				Материалы		
		2		Бетон класса В 30	0.55	м³

Копировал

Формат А3

Рис. 1

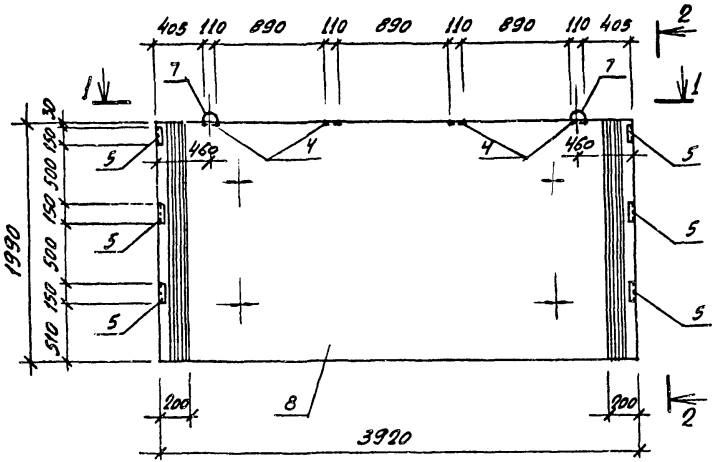

2-2

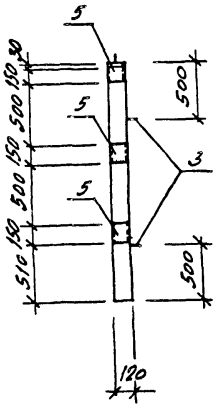

I

м 1:10

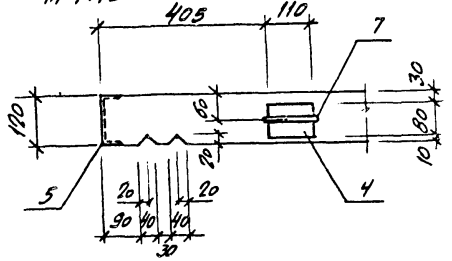

1 - 1

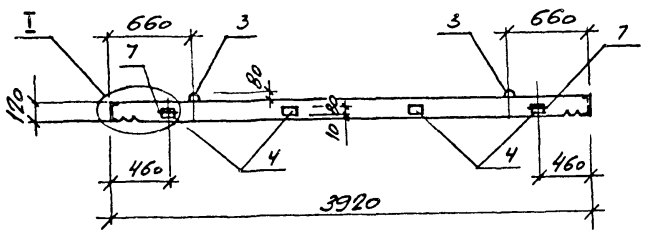

Обозначение	Марка	Рис.
901-6-101.89-КЖ.И.8.01.0	ПНБ1	1
-КЖ.И.8.02.0	ПНБ1А	2

Привязан				901-6-101 89-КЖ.И.8.00.0	
				Панели ПНБ1, ПНБ1А	Стадия: Р.П. / Масса: 2300 / Масштаб: 1:25
					Лист 1 / Листов 3
Инв.№					ГОСХИМПРОЕКТ
	Н.контр.	Фоменко			
	Нач.отд.	Мирошник			
	Гл.кон.	Ермаков			
	Рук.гр.	Фоменко			
	Провер.	Фоменко			
	Инж.	Софроненко			

24129-04 19

Копировал

Формат А3

Рис. 2

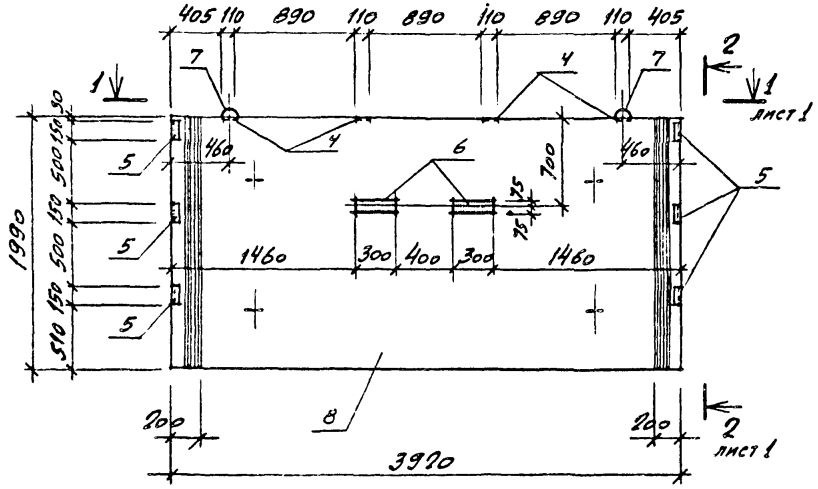

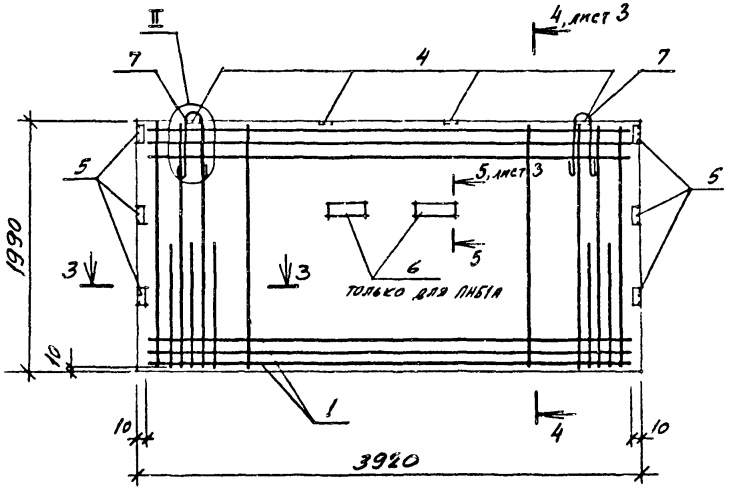

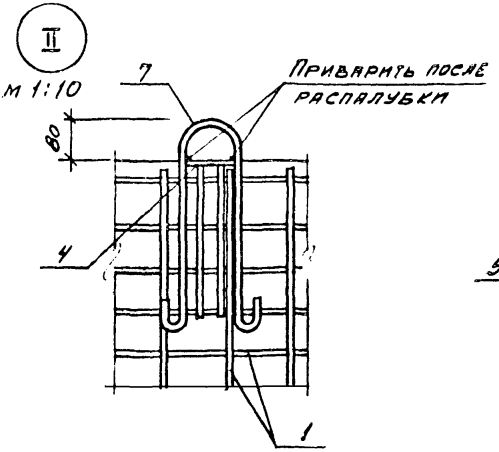

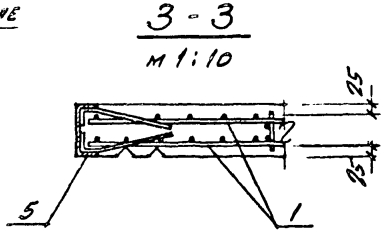

Проектную толщину защитных слоев бетона обеспечить установкой пластмассовых или бетонных фиксаторов.

4-4

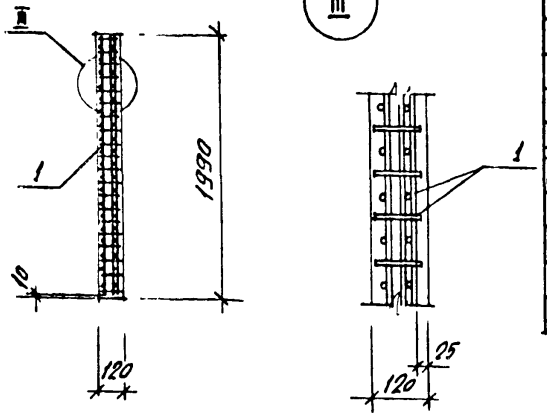

Формат	Зона	Поз.	Обозначение	Наименование	Кол на ис. 8.00.0 01	02					Примечание
				Документация							
13			901-6.101.89-КЖ.И.0.00Т.Ч.	Технические условия	X	X					
				Сборочные единицы							
13		1	901-6-101.89-КЖ.И.0.08.0	Каркас пространств. КП7	1	1					
14		4	-КЖ.И.0.55.0	Изделие закладное М5	4	4					
14		5	-КЖ.И.0.56.0	Тоже М6	6	6					
14		6	-КЖ.И.0.57.0	" М7		2					
				Детали							
		7	См. ведомость деталей	ф16 AI ГОСТ 5781-82*; ℓ=1150	2	2					
				Материалы							
		8		Бетон класса В 30	0,93	0,93					(м³ *)
					ПНБ 1	ПНБ 1А					

*) Требования к бетону и стали и указания по изготовлению панелей см. в пояснительной записке.

5-5

м 1:10

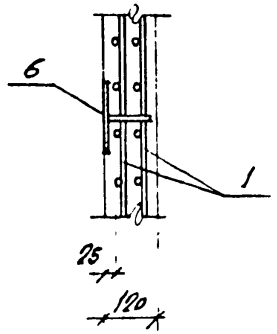

Ведомость расхода стали на элемент, кг

Марка	Изделия арматурные								Всего	Изделия закладные							Всего	Общий расход
	Арматура класса									Арматура класса	Прокат марки							
	AI				AIII					AII								
	ГОСТ 5781-82*									ГОСТ 5781-82*	ГОСТ 19903-74*				ГОСТ 8240-72*			
	ф6	ф12	ф16		Итого	ф8	ф12	Итого		ф8	ф12	Итого	t=8	t=10		Итого	Г12п		
ПНБ 1	2,4	3,2	3,8		9,4	61,6	135,2	196,8	206,2	2,4	2,4	4,8	-	2,8		2,8	9,6	17,2	223,4
ПНБ 1А	2,4	3,2	3,8		9,4	61,6	135,2	196,8	206,2	2,6	2,4	5,0	5,6	2,8		8,4	9,6	23,0	229,2

Ведомость деталей

Поз.	Эскиз
7	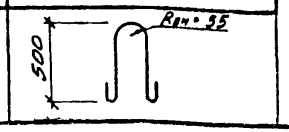

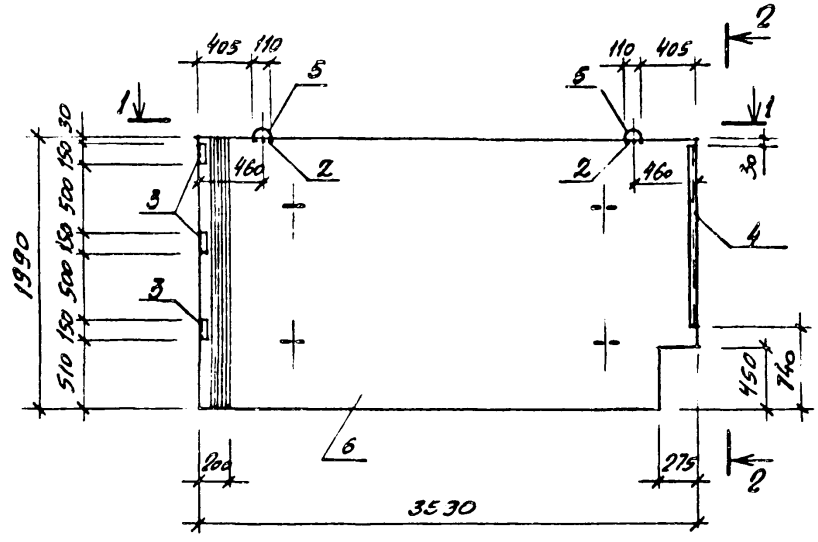

2 - 2

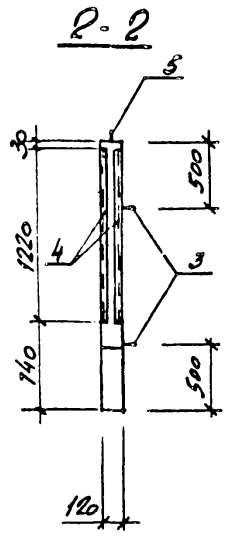

I

М 1:10

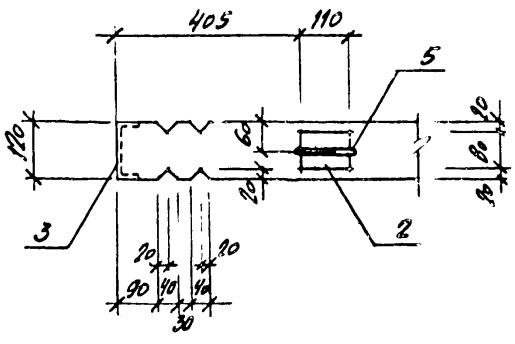

1 - 1

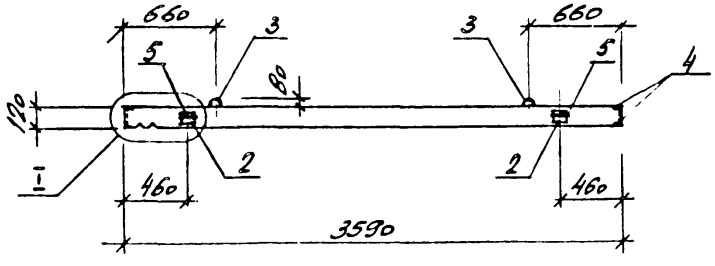

Привязан				901-6-101. 89-КЖ.И. 9 00.0	
	Н. контр.	Фоменко		Панель ПНБ2	Стадия: Р. П. / Масса: 2100 / Масштаб: 1:25
	Нач. отд.	Мирошник			Лист 1 / Листов 2
	Гл. кон.	Ермаков			ГОСХИМПРОЕКТ
	Рук. гр.	Фоменко			
	Провер.	Осенев			
Инв.№	Инж.	Арсеньева			

24129-04 22

Копировал

Формат А3

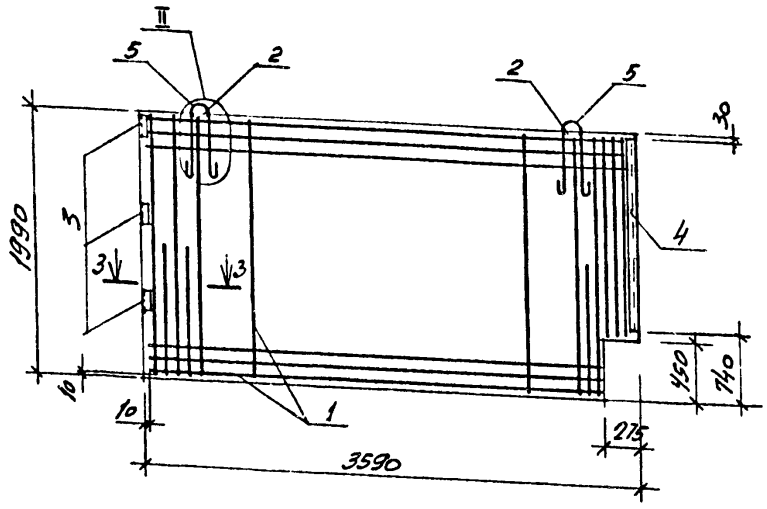

Формат	Зона	Поз.	Обозначение	Наименование	Кол.	Примечание
				Документация		
А3			901-6-101.89-КЖ.И.С.00.ТУ	Технические условия		
				Сборочные единицы		
А3		1	901-6-101.89-КЖ.И.0.11.0	Каркас пространственный КП9	1	
А4		2	0.55.0	Изделие закладное М5	2	
А4		3	0.56.0	то же М6	3	
		4	1.400-15 вып.1	" МН 548	2.5	п.к.
				Детали		
Б4		5	901-6-101.89-КЖ.И.9.00.01	Ф16 А I ГОСТ 5781-82* ℓ=1150	2	1.9 кг
				Материалы		
		6		Бетон класса В30	0.84	м³

3-3

М 1:10

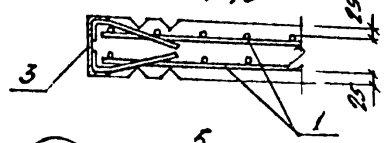

II

М 1:10

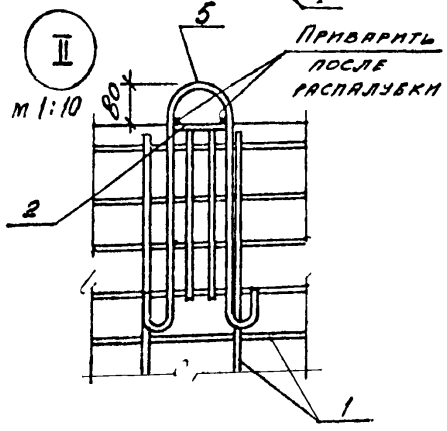

Ведомость расхода стали на элемент, кг

Марка	Изделия арматурные									Изделия закладные							Всего	Общий расход
	Арматура класса								Всего	Арматура класса	Прокат марки							
	А I					А III				А III								
	ГОСТ 5781-82*									ГОСТ 5781-82*	ГОСТ 19903-74*		ГОСТ 8509-72	ГОСТ 8240-72*				
	ф6	ф12	ф16		Итого	ф8	ф12		Итого	ф8	ф12	Итого	ℓ10		150х5	[12п				
ПНБ2	2,4	3,2	3,8		9,4	55,0	122,6		177,6	187,0	2,4	1,2	3,6	1,4		10,7	9,6		25,3	212,3

ВЕДОМОСТЬ ДЕТАЛЕЙ

Поз.	Эскиз
5	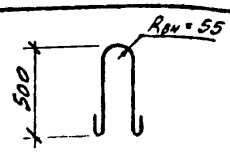

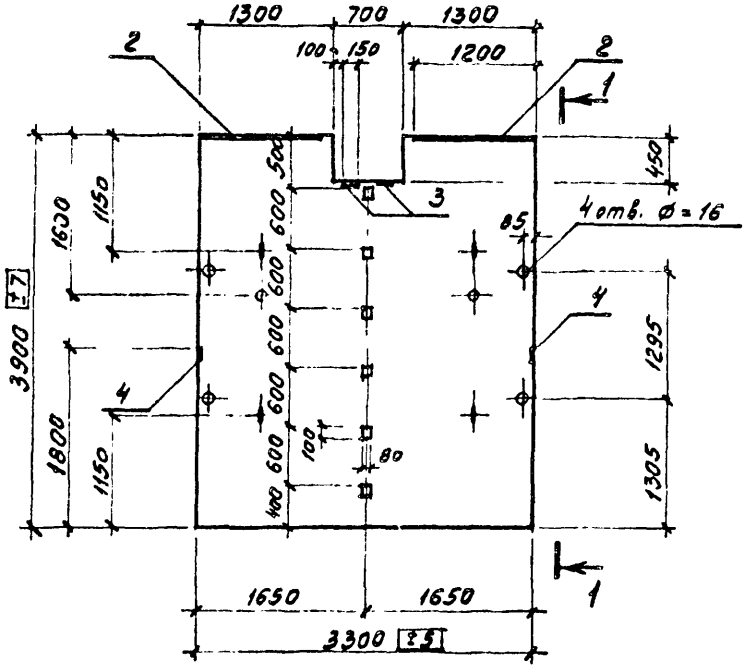

1 — 1

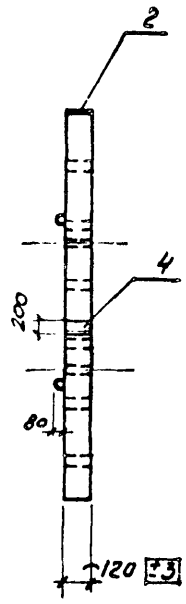

2 — 2

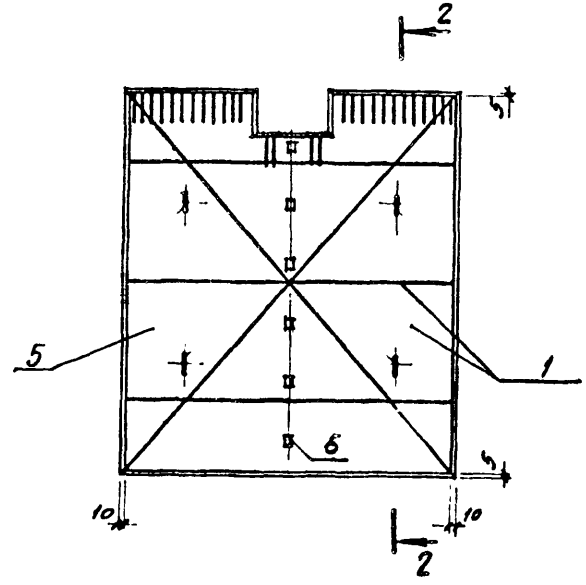

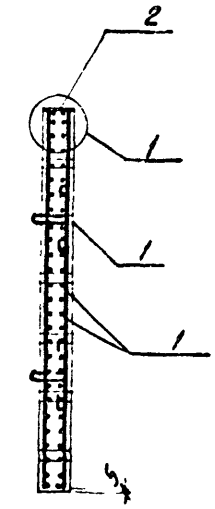

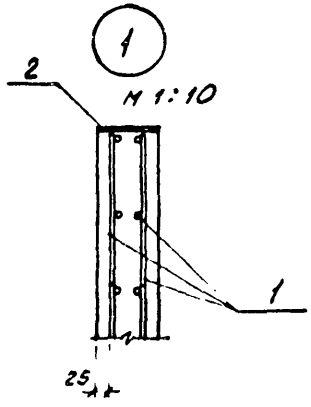

Привязан				901-6-101.89-КЖ.И. 10.00.0	
	Н. контр.	Фоменко		Панель ПНК1	Стадия: Р.П. / Масса: 3624 / Масштаб: 1:50
	Нач. отд.	Мирошнис			Лист 1 / Листов 6
	Гл. конст.	Ермаков			ГОСХИМПРОЕКТ
	Рук. груп	Фоменко			
	Провер	Доманго			
Инв. №	Конс	Зубкина			

24129-04 24

Копировал

Формат А1

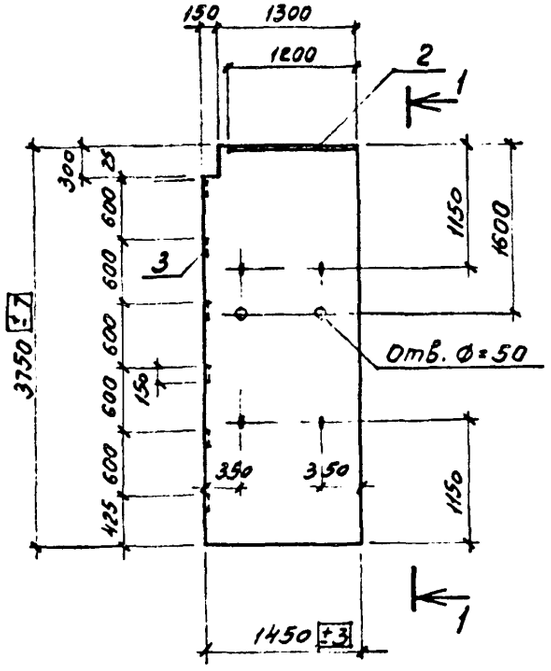

1 — 1

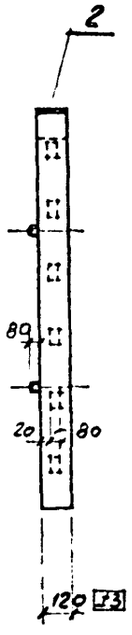

2 — 2

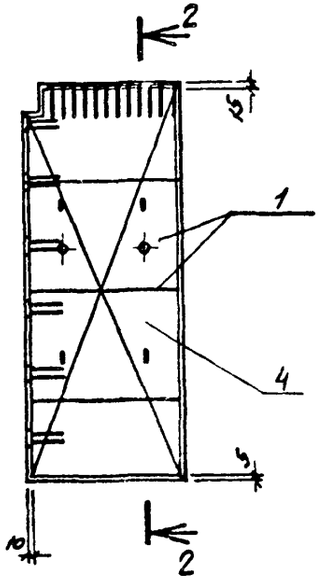

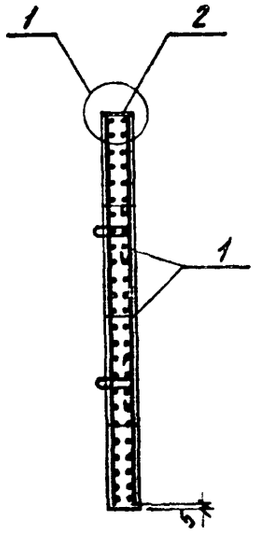

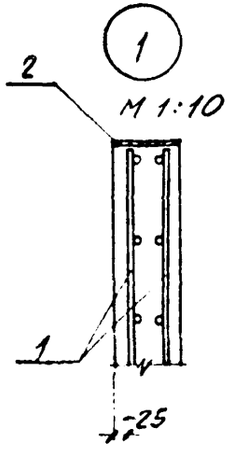

Привязан				901-6-101.89-К.Ж.И. 11.00.0
	Н. контр.	Фоменко		Панель ПНК 2
	Нач. отд.	Мирошник		Стадия: Р.П. | Масса: 1560 | Масштаб: 1:50
	Гл. кон.	Ермаков		Лист 1 | Листов 2
	Рук. гр.	Фоменко		ГОСХИМПРОЕКТ
	Провер.	Фоменко		
Инв. №	Инж.	Зубкина		

24129-04 25

Копировал

Формат А3

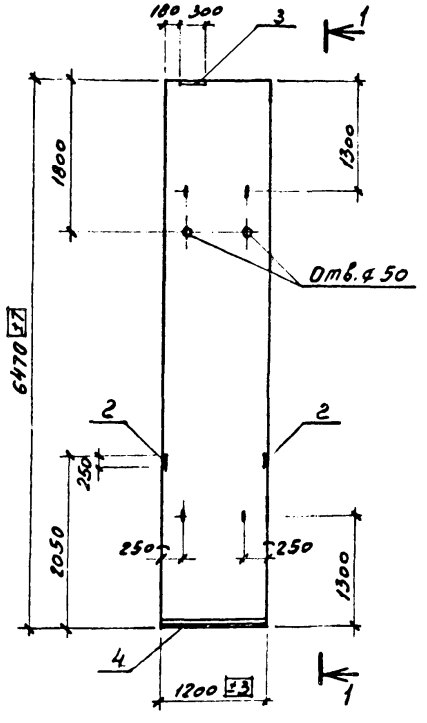

1 — 1

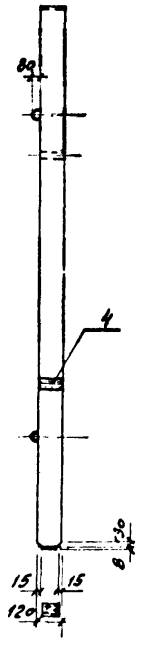

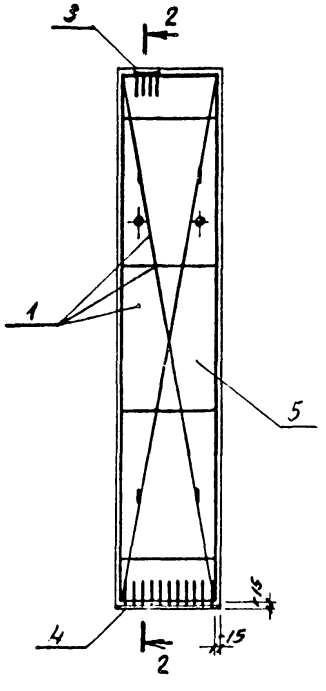

2 — 2

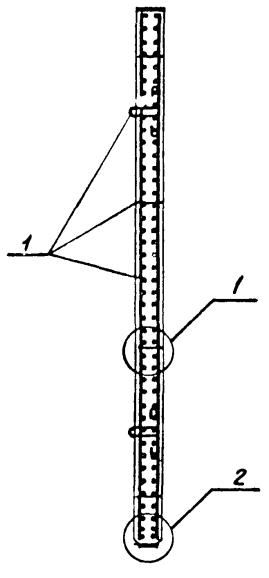

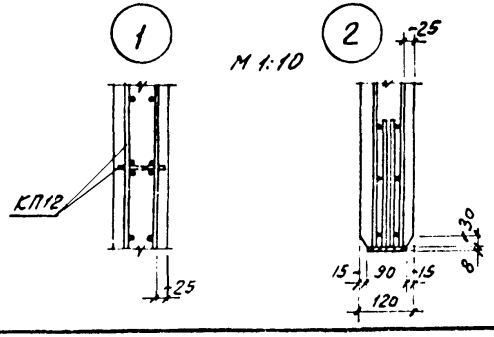

М 1:10

Привязан				901-6-101.89-КЖ.И.12.00.0	
		Н.контр.	Фоменко		
		Нач.отд.	Мирошнис	Панель ПНК3	Стадия: Р.П; Масса: 2230; М.масштаб: 1:50
		Гл.инж.	Ермаков		Лист 1; Листов 2
		Рук.гр.	Фоменко		
		Провер	Фомина		ГОСХИМПРОЕКТ
Инв.№		Инж.	Зубкина		

24129-04 26

Копировал

Формат А3

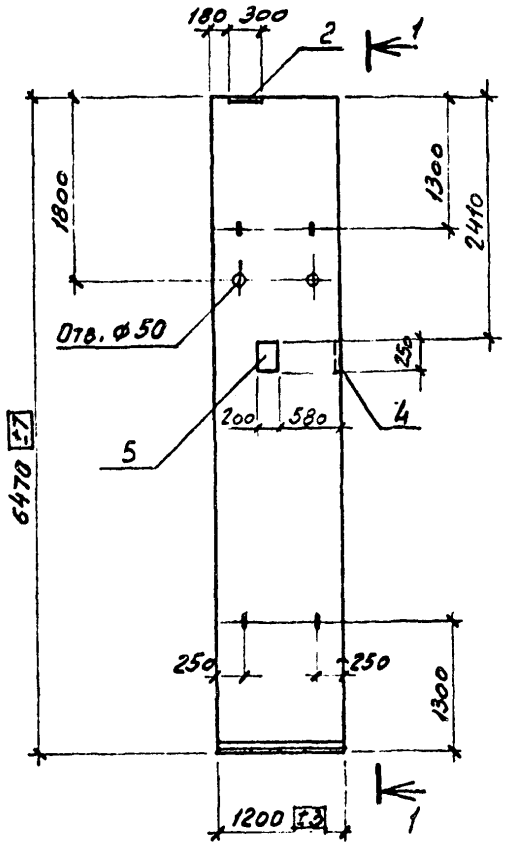

1 — 1

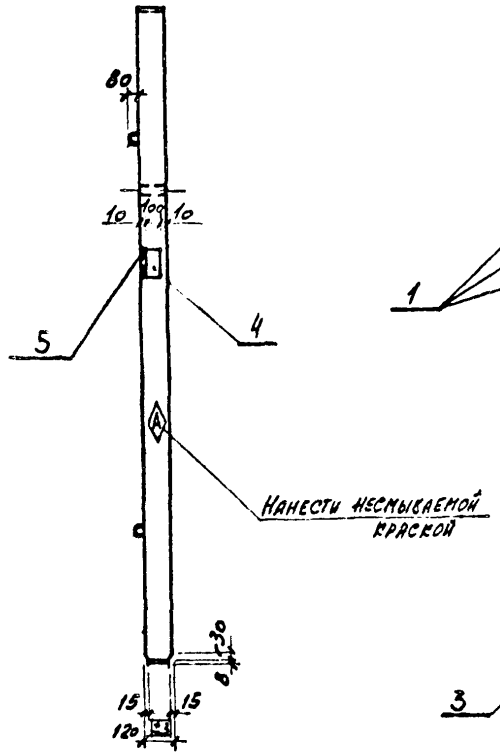

2 — 2

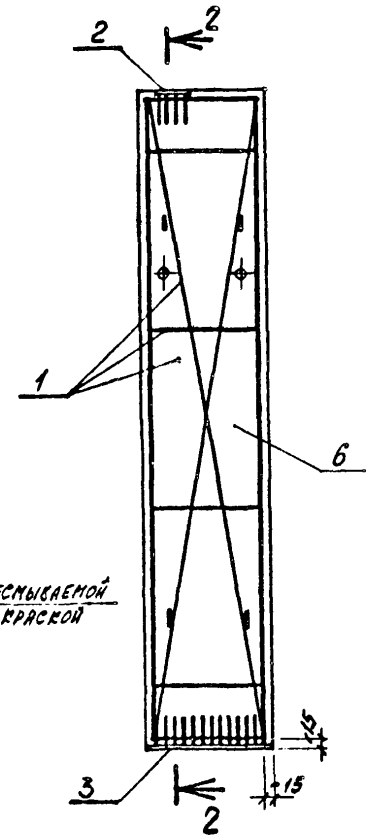

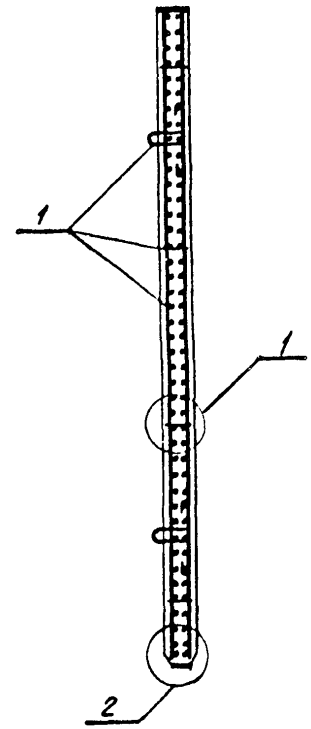

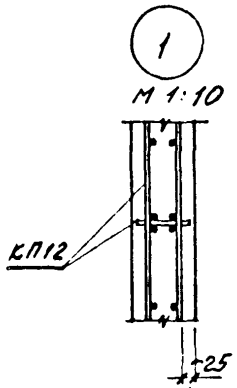

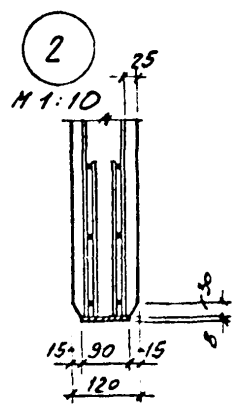

				901-6-101.89-КЖ.И.13.00.0		
Привязан		Н. контр.	Фоменко	Панель ПНК3-А	Стадия	Масса	Масштаб
		Нач. отд.	Мирошник		Р.П.	2230	1:50
		Гл. спец.	Ермаков		Лист 1	Листов 2
		Рук. гр.	Фоменко		ГОСХИМПРОЕКТ	
Инв. №		Провер.	Фонсного			
		Инж.	Зубкина			

24129-04 27

Копировал

Формат А3

Формат	Зона	Поз	Обозначение	Наименование	Кол.	Примечание
				Документация		
А3			901-6-101.89-КЖ.И.О.00.ТУ	Технические условия		
				Сборочные единицы		
А4		1	901-6-101.89-КЖ.И.-0.12.0	Каркас пространственный КП10	1	
А4		2	0.51.0	Изделие закладное М8	2	
А4		3	-0.59.0	то же М10	2	
		4	1.400-15 в.0,1	" МН 110-1	2	
				Материалы		
		5		Бетон класса В30	1,51	м3

ВЕДОМОСТЬ РАСХОДА СТАЛИ НА ЭЛЕМЕНТ, кг

Марка	Изделия арматурные													Всего
	Арматура класса													
	AI					AIII								
	ГОСТ 5781-82*													
	6	8	12		Итого	10		Итого						
ПНК1	6,6	68,4	1,8		76,8	150,0		150,0						226,8

Продолжение

Марка	Изделия закладные											Всего	Общий расход
	Арматура класса				Прокат марки								
	AIII				ВСт3кп2								
	ГОСТ 5781-82*				ГОСТ 19903-74*								
	8	10		Итого	t6	t8	t10		Итого				
ПНК1	1,0	10,4		11,4	2,2	21,7	9,1		33,0			44,4	271,2

Изм.	Лист	№ докум.	Подпись	Дата
		901-6-101.89-КЖ.И.10.00.0		

Лист 2

Копировал

Формат А4

Формат	Зона	Поз	Обозначение	Наименование	Кол.	Примечание
				Документация		
А3			901-6-101.89-КЖ.И.О.00.ТУ	Технические условия		
				Сборочные единицы		
А4		1	901-6-101.89-КЖ.И.-0.13.0	Каркас пространственный КП11	1	
А4		2	0.51.0	Изделие закладное М8	1	
А4		3	0.59.0	то же М10	6	
				Материал		
		4		Бетон класса В30	0,65	м3

ВЕДОМОСТЬ РАСХОДА СТАЛИ НА ЭЛЕМЕНТ, кг

Марка	Изделия арматурные													Всего
	Арматура класса													
	AI					AIII								
	ГОСТ 5781-82*													
	6	8	12		Итого	10		Итого						
ПНК2	1,9	29,6	1,8		33,3	68,2		68,2						101,5

Продолжение

Марка	Изделия закладные											Всего	Общий расход
	Арматура класса				Прокат марки								
	AIII				ВСт3кп2								
	ГОСТ 5781-82*				ГОСТ 19903-74*								
	10			Итого	t8	t10			Итого				
ПНК2	7,2			7,2	9,1	5,6			14,7	21,9			123,4

Взам. инв. № | Подпись и дата | Инв. № подл.

Изм.	Лист	№ докум.	Подпись	Дата
		901-6-101.89-КЖ.И.11.00.0		

Лист 2

Копировал 24129-04 28

Формат А4

Формат	Зона	Поз.	Обозначение	Наименование	Кол.	Примечание
				Документация		
А3			901-6-101.89-КЖ.И.0.00ТУ	Технические условия		
				Сборочные единицы		
А4		1	901-6-101.89-КЖ.И.0.10.0	Каркас пространственный КП12	1	
		2	1.400-15, вып.0.1	Изделие закладное МН110-1	2	
А4		3	901-6-101.89-КЖ.И.0.61.0	то же М12	1	
А4		4	0.60.0	" М11	1	
				Материал		
		5		Бетон класса В30	0,93	м³

ВЕДОМОСТЬ РАСХОДА СТАЛИ НА ЭЛЕМЕНТ, кг

Марка	Изделия арматурные								Изделия закладные					
	Арматура класса								Арматура класса			Прокат марки		
	AI				AIII			Всего	AIII			Вст3кп2		
	ГОСТ 5781-82*								ГОСТ 5781-82*			ГОСТ 19903-74*		
	6	12		Итого	10		Итого		10		Итого	t6	t8	t10
ПНК3	29,2	1,8		31,0	96,0		96,0	127,0	7,0		7,0	2,2	7,6	2,8

Продолжение

Марка	Изделия закладные			Всего	Общий расход
	Прокат марки Вст3кп2				
	Итого				
ПНК3	12,6			19,6	146,6

Формат	Зона	Поз.	Обозначение	Наименование	Кол.	Примечание
				Документация		
13			901-6-101.89-КЖ.И.0.00.ТУ	Технические условия		
				Сборочные единицы		
А4		1	901-6-101.89-КЖ.И.0.10.0	Каркас пространственный КП12	1	
А4		2	-КЖ.И.0.61.0	Изделие закладное М12	1	
А4		3	-КЖ.И.0.60.0	то же М11	1	
		4	1.400-15, вып. 0,1	" МН 110-1	1	
		5	1.400-15, вып. 0,1	" МН 119-1	1	
				Материал		
		6		Бетон класса В30	0,93	м³

ВЕДОМОСТЬ РАСХОДА СТАЛИ НА ЭЛЕМЕНТ, кг

Марка	Изделия арматурные								Изделия закладные					
	Арматура класса								Арматура класса			Прокат марки		
	AI				AIII			Всего	AIII			Вст3кп2		
	ГОСТ 5781-82*								ГОСТ 5781-82*			ГОСТ 19903-74*		
	6	12		Итого	10		Итого		8	10	Итого	t6	t8	
ПНК3-А	29,2	1,8		31,0	96,0		96,0	127,0	1,0	6,2	7,2	3,6	7,6	

Продолжение

Марка	Изделия закладные			Всего	Общий расход
	Прокат марки Вст3кп2 ГОСТ 19903-74*				
	t10		Итого		
ПНК3-А	2,8		14,0	21,2	148,2

Взам. инв. № | Подпись и дата | Инв. № подл.

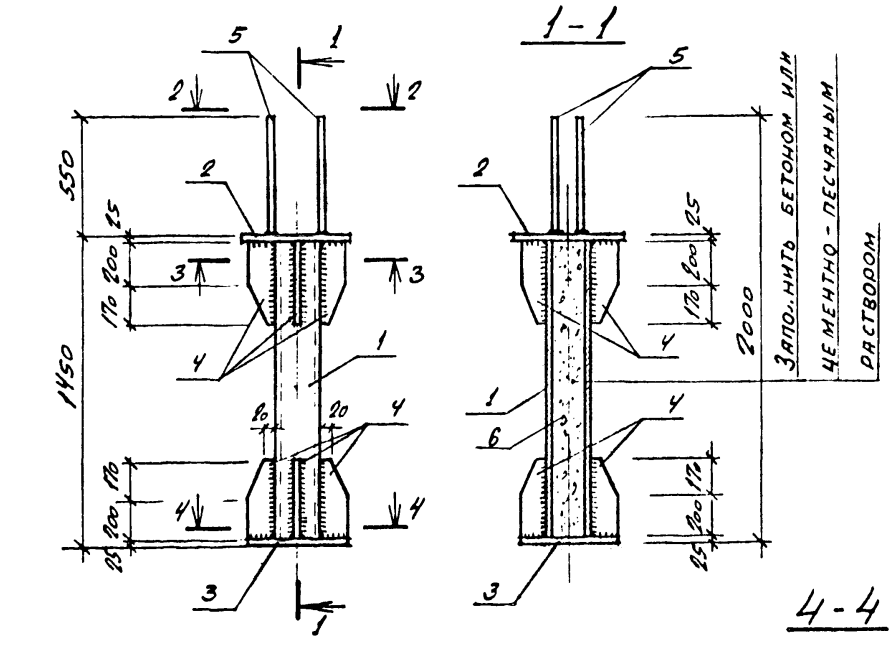

Формат	Зона	Поз.	Обозначение	Наименование	Кол.	Примечание
				Документация		
А3			901-6-101.89-КЖ.И.0.00.ТУ	Технические условия		
				Детали		масса ед., кг
Б.Ч.		1	901-6-101.89-КЖ.И.0.01.01	Труба 215·8×1400 ГОСТ 8732-78* / БСт4сп ГОСТ 8731-74	1	58.3
Б.Ч.		2	02	Лист 25×500×500 ГОСТ 19903-74* / ВСт3сп5 ГОСТ 380-71*	1	49.1
Б.Ч.		3	03	Лист 25×440×440 ГОСТ 19903-74* / ВСт3сп5 ГОСТ 380-71*	1	38.1
Б.Ч.		4	04	Лист 8×110×370 ГОСТ 19903-74* / ВСт3кп2-ГОСТ 14637-79	8	2.5
Б.Ч.		5	05	Ф16АIII ГОСТ 5781-82* ℓ=550	4	0.9
				Материалы		
		6		Бетон класса В15	0.04	м³

Антикоррозионную защиту выполнять в соответствии с п. 3.21 пояснительной записки альбома I.

Н. контр.	Фоменко		
Нач. отд.	Мирошник		
Гл. кон.	Ермаков		
Рук. гр.	Фоменко		
Провер.	Бонсенко		
Инж.	Сафронеева		

Привязан

Инв №

901-6-101.89-КЖ.И.0.01.0

Колонна КС1

Стадия	Масса	Масштаб
Р.П.	169	1:50

Лист | Листов 1

ГОСХИМПРОЕКТ

24129-04 30

Копировал

Формат А3

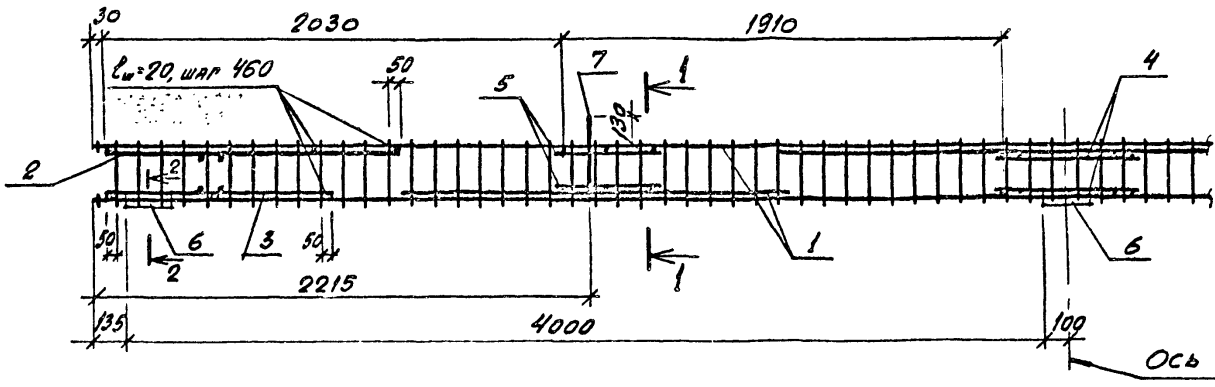

1 - 1

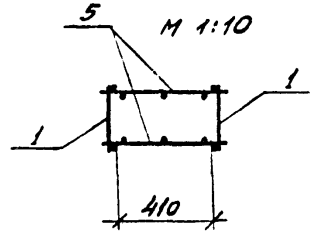

Ведомость деталей

Поз.	Эскиз
7	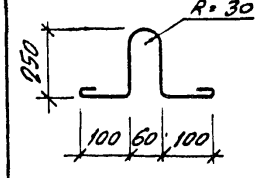

2 - 2

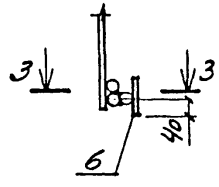

3 - 3

ГОСТ 14098-85-Т1-мф

М 1:10

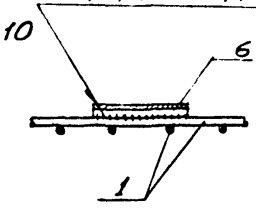

Формат	Зона	Поз.	Обозначение	Наименование	Кол.	Примечание
				Документация		
А3			901-6-101.89-КЖ.И.0.00.ТУ	Технические условия		
				Сборочные единицы		
А4		1	901-6-101.89-КЖ.И.0.14.0	Каркас плоский Кр1	2	
А4		2	0.15.0	то же Кр2	2	
А4		3	0.15.0	" Кр3	2	
А4		4	0.16.0	" Кр4	2	
А4		5	0.36.0	Сетка С1	4	
А4		6	0.50.0	Изделие закладное М1	6	
				Детали		
Б4		7	901-6-101.89-КЖ.И.0.02.01	Ф12 АТ/ГОСТ 5781-82* ℓ=900	2	0,8 кг

Привязан			
Инв.№			
Н. контр.	Фоменко		
Нач. отд.	Мирошник		
Гл. кон.	Ермаков		
Рук. гр.	Фоменко		
Провер.	Фоменко		
Инж.	Сафронеева		

901-6-101.89-КЖ.И.0.02.0

Каркас пространственный КП1

Стадия	Масса	Масштаб
Р.П.	15 т	1:20
Лист	Листов 1	

ГОСХИМПРОЕКТ

24129-04 31

Копировал

Формат А3

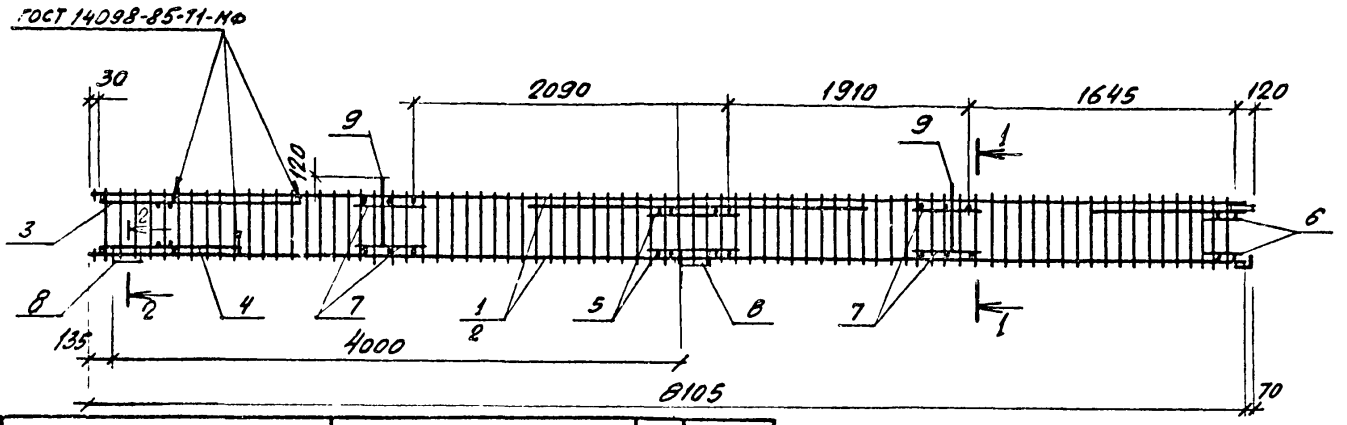

1-1

М 1:10

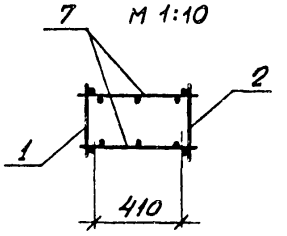

Формат	Зона	Поз.	Обозначение	Наименование	Кол.	Примечание
				Документация		
А3			901-6-101.89-КЖ.И.0.00.ТУ	Технические условия		
				Сборочные единицы		
А3		1	901-6-101.89-КЖ.И.0.18.0	Каркас плоский Кр6	1	
А3		2	0.18.0	то же Кр6А	1	
А4		3	0.15.0	" Кр2	1	
А4		4	0.15.0	" Кр3	1	
А4		5	0.16.0	" Кр4	2	
А4		6	0.17.0	" Кр5	2	
А4		7	0.36.0	Сетка С1	4	
А4		8	0.50.0	Изделие закладное М1	4	
				Детали		
Б4		9	901-6-101.89-КЖ.И.0.03.01	Ф12 AI ГОСТ 5781-82* ℓ=900	2	0,8 кг

Ведомость деталей

Поз.	Эскиз
9	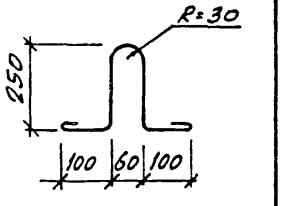

2-2

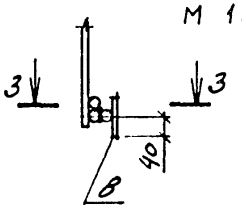

3-3

М 1:10 ГОСТ 14098-85-Т1-МФ

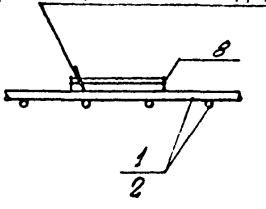

Привязан	Н. контр.	Фоменко	
	Нач. отд.	Мирошник	
	Гл. кон.	Ермаков	
	Рук. гр.	Фоменко	
	Провер.	Фоменко	
Инв. №	Инж.	Софронеева	

901-6-101. 89-КЖ.И. 0.03.0

Каркас пространственный КП2

Стадия	Масса	Масштаб
Р. П.	133,2	1:25
Лист	Листов	

ГОСХИМПРОЕКТ

24129-04 32

Копировал

Формат А3

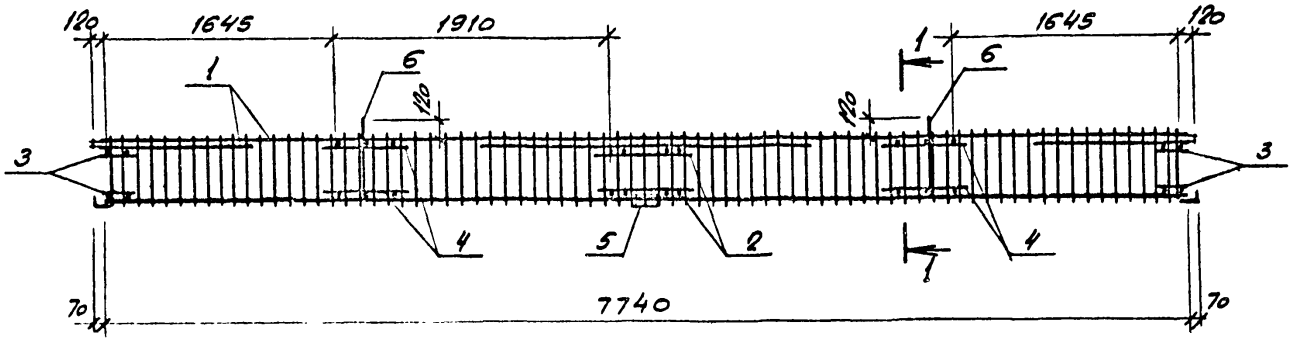

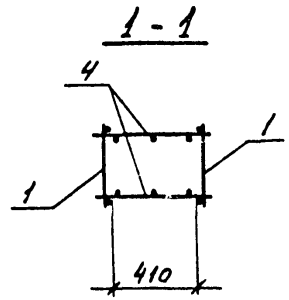

Ведомость деталей

Поз.	Эскиз
6	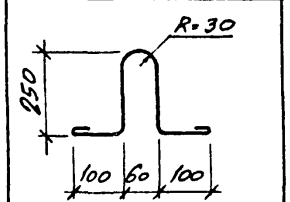

Формат	Зона	Поз.	Обозначение	Наименование	Кол.	Примечание
				Документация		
А3			901-6-101.89-КЖИ.0.00.ТУ	Технические условия		
				Сборочные единицы		
А3		1	901-6-101.89-КЖИ.0.19.0	Каркас плоский Кр7	2	
А4		2	0.16.0	то же Кр4	2	
А4		3	0.17.0	" Кр5	4	
А4		4	0.36.0	Сетка С1	4	
А4		5	0.50.0	Изделие закладное М1	2	
				Деталей		
Б1		6	ТП901-6-101.89-КЖИ.0.04.01	Ф12.А1 ГОСТ 5781-82* ℓ=900	2	0.8 кг

Привязан

Инв.№

Н. контр.	Фоменко	
Нач. отд.	Мирошник	
Гл. спец.	Ермаков	
Рук. гр.	Фоменко	
Провер.	Фоменко	
Инж.	Сафронеева	

901-6-101.89-КЖ.И. 0.04.0

Каркас пространственный КП3

Стадия	Масса	Масштаб
Р. П.	125,6	1:25
Лист	Листов 1	

ГОСХИМПРОЕКТ

Копировал

Формат А3

ВЕДОМОСТЬ ДЕТАЛЕЙ

Поз.	Эскиз
4	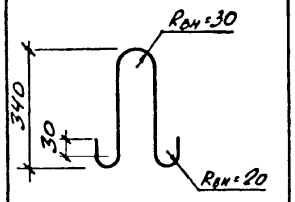

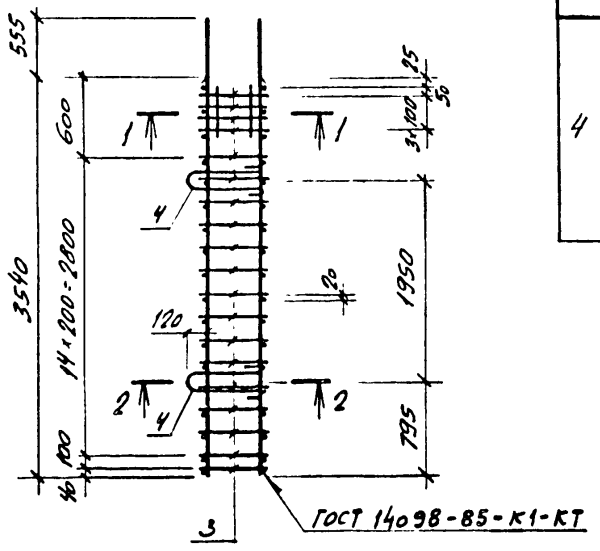

1-1

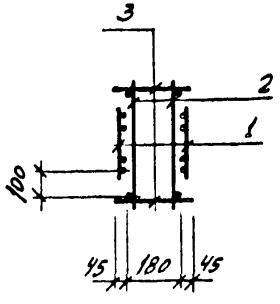

2-2

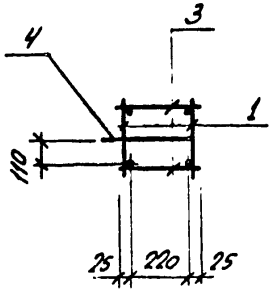

Формат	Зона	Поз.	Обозначение	Наименование	Кол.	Примечание
				Документация		
А3			901-6-101.89-КЖ.И.0.00.ТУ	Технические условия		
				Сборочные единицы		
А4		1	901-6-101.89-КЖ.И.0.20.0	Каркас плоский КрВ	2	
А4		2	0.21.0	то же Кр9	2	
				Детали		
Б4		3	901-6-101.89-КЖ.И.0.05.01	Ф6 А1 ГОСТ 5781-82* С=270	40	0.06 кг
Б4		4	0.05.02	Ф10 А1 ГОСТ 5781-82* С=890	2	0.6 кг

Привязан

Инв. №

Н. контр.	Фоменко		
Нач. отд.	Мирошник		
Гл. инж.	Ермаков		
Рук. гр.	Фоменко		
Провер.	Фоменко		
Инж.	Сарычева		

901-6-101. 89-КЖ.И. 0.05.0

Каркас пространственный КП4

Стадия	Масса	Масштаб
Р. П.	400	1:50
Лист	Листов 1	

ГОСХИМПРОЕКТ

24129-04 34

Копировал

Формат А3

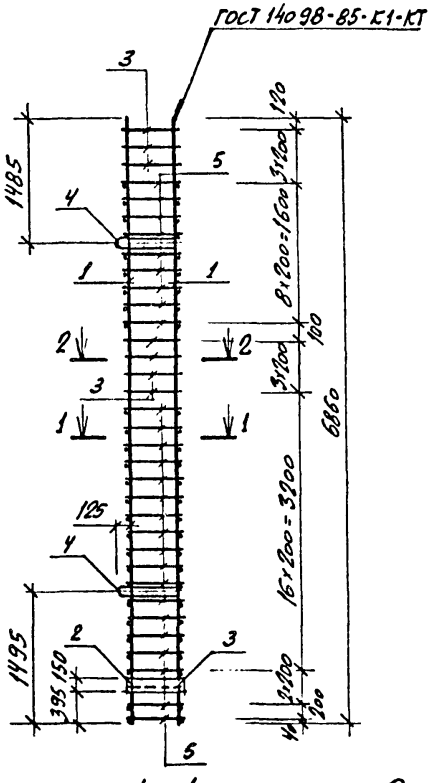

ВЕДОМОСТЬ ДЕТАЛЕЙ

Поз	Эскиз
3	215, 215, 140, 140
4	Rвн=30, 250, 250, 200, 200

Формат	Зона	Поз.	Обозначение	Наименование	Кол.	Примечание
				ДОКУМЕНТАЦИЯ		
А3			901-6-101.89-КЖ.И.О.СО.ТУ	ТЕХНИЧЕСКИЕ УСЛОВИЯ		
				СБОРОЧНЫЕ ЕДИНИЦЫ		
А4		1	901-6-101.89-КЖ.Н. 0.22.0	КАРКАС ПЛОСКИЙ Кр10	2	22,7кг
А4		2	0.54.0	ИЗДЕЛИЕ ЗАКЛАДНОЕ М4	1	5,7кг
				ДЕТАЛИ		
		3	901-6-101.89-КЖ.Н. 0.06.01	⌀6АI ГОСТ5781-82*; ℓ=710	8	0,2кг
		4	0.06.02	⌀12АI ГОСТ5781-82*; ℓ=1150	2	1,0кг
54		5	0.06.03	⌀6АI ГОСТ5781-82*; ℓ=170	54	0,04кг

1-1

2-1

Привязан

Инв.№

Н.контр.	Фоменко	
Нач.отд.	Мирошник	
Гл.кон.	Ермаков	
Рук.гр.	Фоменко	
Провер.	Фоменко	
Инж.	Сафронеева	

901-6-101.89-КЖ.И. 0.06.0

Каркас пространственный КП5

Стадия	Масса	Масштаб
Р.П.	56,9	1:50
Лист	Листов 1	

ГОСХИМПРОЕКТ

24129-04 35

Копировал

Формат А3

ВЕДОМОСТЬ ДЕТАЛЕЙ

Поз.	Эскиз
3	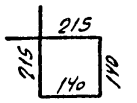
4	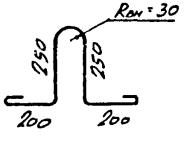

Формат	Зона	Поз.	Обозначение	Наименование	Кол.	Примечание
				ДОКУМЕНТАЦИЯ		
А3			901-6-101.89-КЖ.И.0.00.ТУ	ТЕХНИЧЕСКИЕ УСЛОВИЯ		
				СБОРОЧНЫЕ ЕДИНИЦЫ		
А4		1	901-6-101.89-КЖ.И.0.22.0	КАРКАС ПЛОСКИЙ КР10	2	22,7кг
А4		2	0.54.0	ИЗДЕЛИЕ ЗАКЛАДНОЕ М4	3	5,7кг
				ДЕТАЛИ		
		3	901-6-101.89-КЖ.И.0.07.01	Ø6АI ГОСТ5781-82*; l=710	8	0,2кг
		4	0.07.02	Ø12АI ГОСТ5781-82*; l=1150	2	1,0кг
54		5	0.07.03	Ø6АI ГОСТ5781-82*; l=170	54	0,04кг

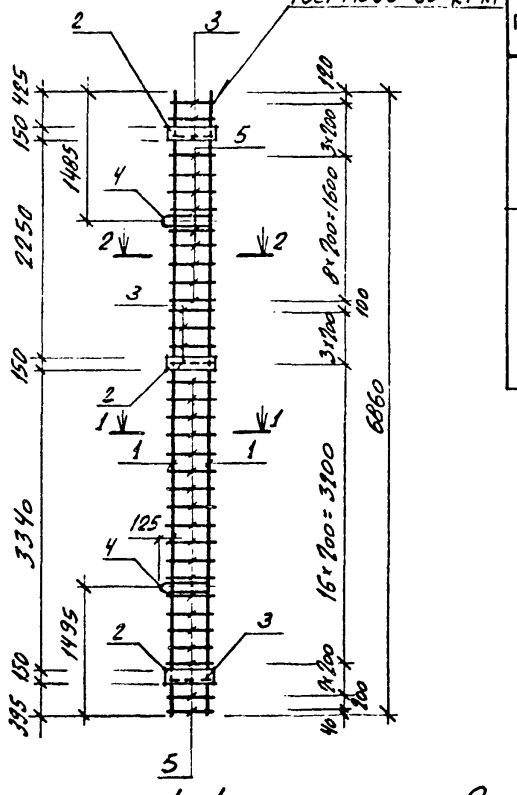

1-1

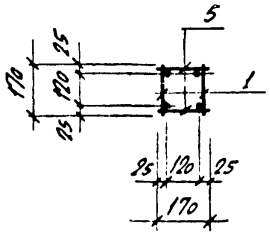

2-2

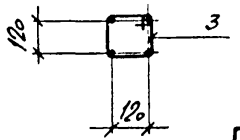

Привязан			
Инв.№			
Н.контр.	Фоменко		
Нач.отд.	Мирошник		
Гл.спец.	Ермаков		
Рук.гр.	Фоменко		
Провер.	Фоменко		
Инж.	Сафронеева		

901-6-101.89-КЖ.И.0.07.0

КАРКАС ПРОСТРАНСТВЕННЫЙ КП6

Стадия	Масса	Масштаб
РП	68,3	1:50
Лист	Листов 1	

ГОСХИМПРОЕКТ

24129-04 36

Копировал

Формат А3

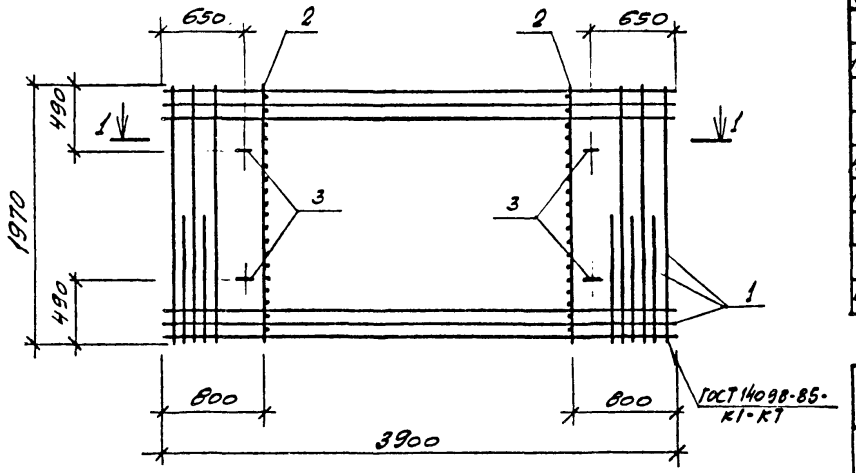

1 - 1

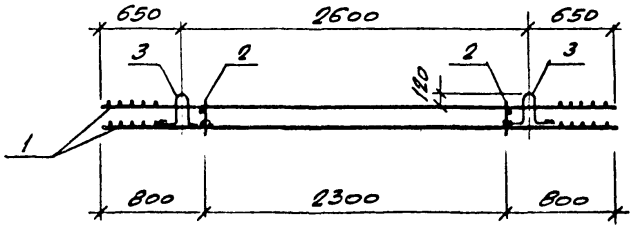

Формат	Зона	Поз.	Обозначение	Наименование	Кол.	Примечание
				ДОКУМЕНТАЦИЯ		
А3			901-6-101.89-КЖ.И.0.00.ТУ	ТЕХНИЧЕСКИЕ УСЛОВИЯ		
				СБОРОЧНЫЕ ЕДИНИЦЫ		
А4		1	901-6-101.89-К.Ж.И.0.46.0	СЕТКА С10	2	38,4кг
Б4		2	0.23.0	КАРКАС ПЛОСКИЙ К.П11	2	1,2кг
				ДЕТАЛИ		
Б4		3	901-6-101.89-К.Ж.И.0.08.01	Ø12АI ГОСТ5781-82*; ℓ=900	4	0,8кг

ВЕДОМОСТЬ ДЕТАЛЕЙ

Поз.	Эскиз
3	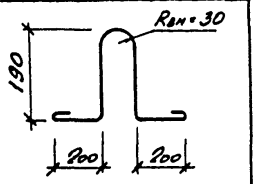

Привязан			
Инв.№			
Н.контр.	Фоменко		
Нач.отд.	Мирошников		
Гл.кон.	Ермаков		
Рук.гр.	Фоменко		
Провер.	Фисенко		
Инж.	Сафронеева		

901-6-101.89-КЖ.И.0.08.0

Каркас пространственный КП7

Стадия	Масса	Масштаб
Р.П	202,4	1:25
Лист	Листов 1	

ГОСХИМПРОЕКТ

24129-04 37

Копировал

Формат А3

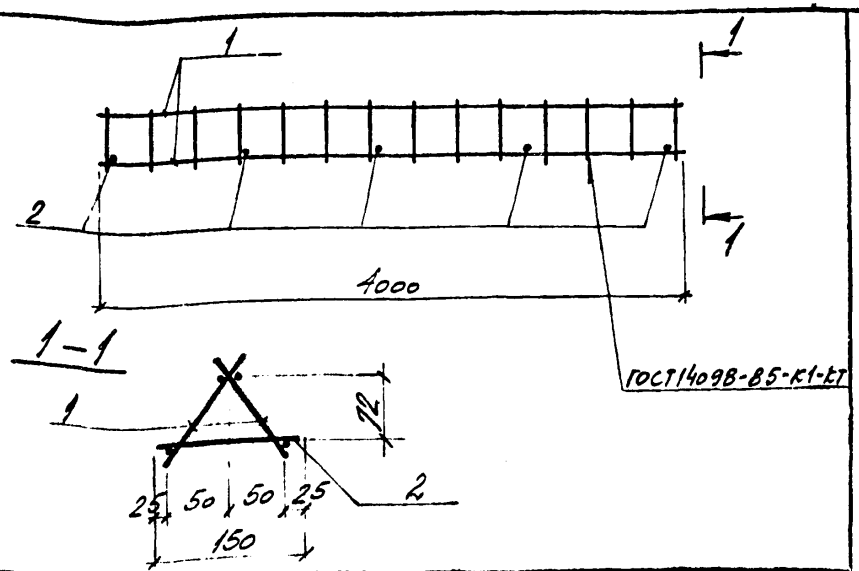

Формат	Зона	Поз	Обозначение	Наименование	Кол.	Примечание
				Документация		
А3			901-6-101.89-КЖ.И.000.ТУ	Технические условия		
				Сборочные единицы		
АУ		1	901-6-101.89-КЖ.И.0.24.0	Каркас КП12	2	3.62кг
				Детали		
БУ		2	901-6-101.89-КЖ.И.009.1	ф6 AI ГОСТ 5781-82* L=150	5	0,03кг

Привязан

Инв.№

Н.контр.	Фоменко		
Нач.отд.	Мирошник		
Гл.конст.	Ермаков		
Рук.гр.	Фоменко		
Провер.	Лазаченко		
Инж.	Цетенкова		

901-6-101.89-КЖ.И.0.09.0

Каркас пространственный КП8

Стадия	Масса	Масштаб
Р.П.	7,4	1:25
Лист	Листов 1	

ГОСХИМПРОЕКТ

Копировал

Формат А4

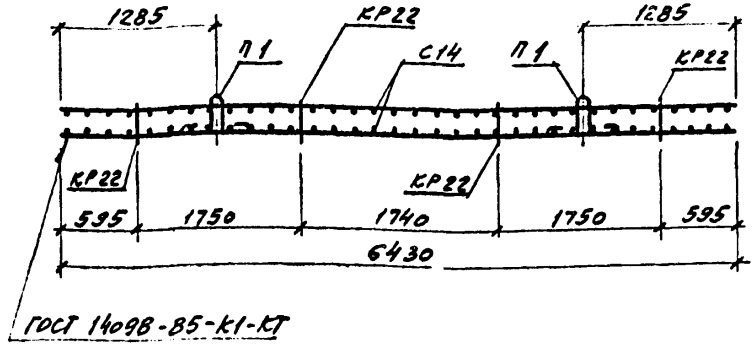

Формат	Зона	Поз	Обозначение	Наименование	Кол.	Примечание
				Документация		
А3			901-6-101.89-КЖ.И.000.ТУ	Технические условия		
				Сборочные единицы		
АУ			901-6-101.89-КЖ.И.041.0	Сетка арматурная С14	2	5.10кг
АУ			-КЖ.И.033.0	Каркас плоский КР22	4	0.82кг
АУ			-КЖ.И.063.0	Петля П1	2	0.9кг

Привязан

Инв.№

Взам.инв.№

Подпись и дата

Инв.№ подл.

Н.контр.	Фоменко		
Нач.отд.	Мирошник		
Гл.конст.	Ермаков		
Рук.гр.	Фоменко		
Провер.	Донченко		
Инж.	Зубкина		

901-6-101.89-КЖ.И.0.10.0

Каркас пространственный КП12

Стадия	Масса	Масштаб
Р.П.	12,70	1:50
Лист	Листов 1	

ГОСХИМПРОЕКТ

Копировал

Формат А4

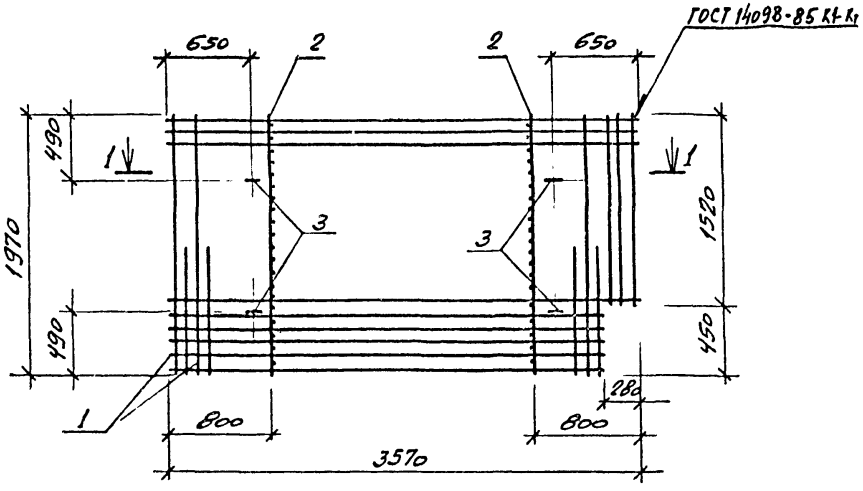

1 - 1

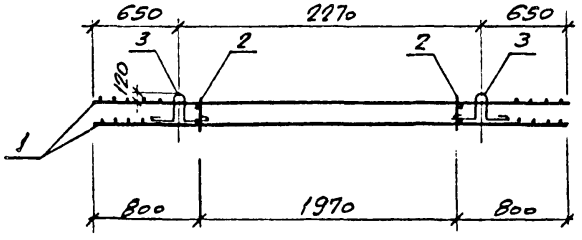

Формат	Зона	Поз.	Обозначение	Наименование	Кол.	Примечание
				ДОКУМЕНТАЦИЯ		
А3			901-6-101.89-КЖ.И.0.00.ТУ	ТЕХНИЧЕСКИЕ УСЛОВИЯ		
				СБОРОЧНЫЕ ЕДИНИЦЫ		
А4		1	901-6-101.89-КЖ.И.0.47.0	СЕТКА С11	2	88.8кг
А4		2	0.23.0	КАРКАС ПЛОСКИЙ КП11	2	1,2кг
				ДЕТАЛИ		
Б4		3	901-6-101.89-КЖ.И.0.11.01	Ø12 AI ГОСТ5781-82*; ℓ=904	4	0,8кг

ВЕДОМОСТЬ ДЕТАЛЕЙ

Поз.	Эскиз
3	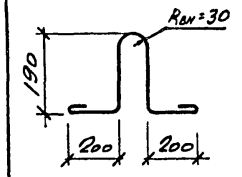

Н. контр.	Фоменко		
Нач. отд.	Мирошник		
Гл. кон.	Ермаков		
Рук. гр.	Фоменко		
Провер.	Фоменко		
Инж.	Сафронеева		

Привязан

Инв. №

901-6-101. 89- КЖ.И. 0.11.0

КАРКАС ПРОСТРАНСТВЕННЫЙ КП 9

Стадия	Масса	Масштаб
РП	1832	1:25
Лист	Листов 1	

ГОСХИМПРОЕКТ

24129-04 39

Копировал

Формат А3

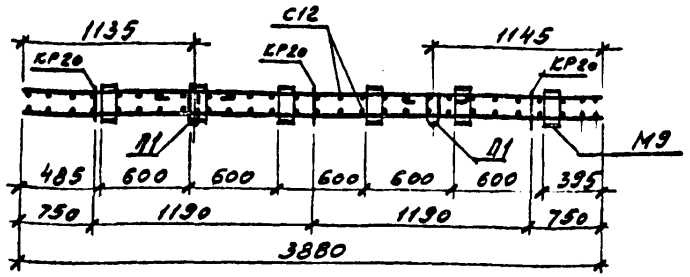

Формат	Зона	Поз	Обозначение	Наименование	Кол.	Примечание
				Документация		
А3			901-6-101.89-КЖ.И.000.ТЧ	Технические условия		
				Сборочные единицы		
А4			901-6-101.89-КЖ.И.094.0	Каркас плоский КР20	3	2,2
А4			-КЖ.И.048.0	Сетка арматурная С12	2	1090
А4			-КЖ.И.058.0	Изделие закладное М9	6	10,8кг
А4			-КЖ.И.063.0.	Петля П1	2	0,9кг

Привязан

Инв.№

Н. контр.	Фоменко		
Нач. отд.	Мирошник		
Гл. кон.	Ермаков		
Рук. гр.	Фоменко		
Провер.	Фоменко		
Инж.	Зубкина		

901-6-101.89-КЖ.И.0.12.0

Каркас пространственный КП10

Стадия	Масса	Масштаб
Р.П.	290,6	1:25
Лист	Листов 1	

ГОСХИМПРОЕКТ

Копировал

Формат А4

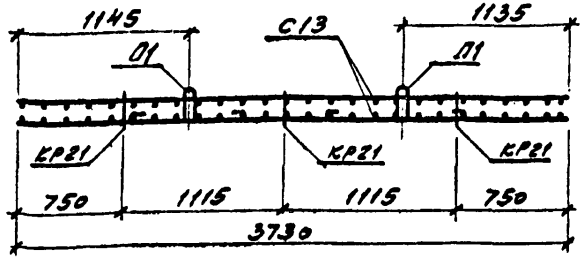

Формат	Зона	Поз.	Обозначение	Наименование	Кол.	Примечание
				Документация		
А3			901-6-101.89-КЖ.И.000.ТЧ	Технические условия		
				Сборочные единицы		
А4			901-6-101.89-КЖ.И.049.0	Сетка арматурная С13	2	50,0кг
А4			-КЖ.И.032.0	Каркас плоский КР21	3	0,92кг
А4			-КЖ.И.063.0	Петля П1	2	0,9кг

Привязан

Инв.№

Взам. инв.№

Подпись и дата

Инв.№ подл.

Н. контр.	Фоменко		
Нач. отд.	Мирошник		
Гл. кон.	Ермаков		
Рук. гр.	Фоменко		
Провер.	Фоменко		
Инж.	Зубкина		

901-6-101.89-КЖ.И.0.13.0

Каркас пространственный КП11

Стадия	Масса	Масштаб
Р.П.	104,5	1:25
Лист	Листов 1	

ГОСХИМПРОЕКТ

Копировал

Формат А4

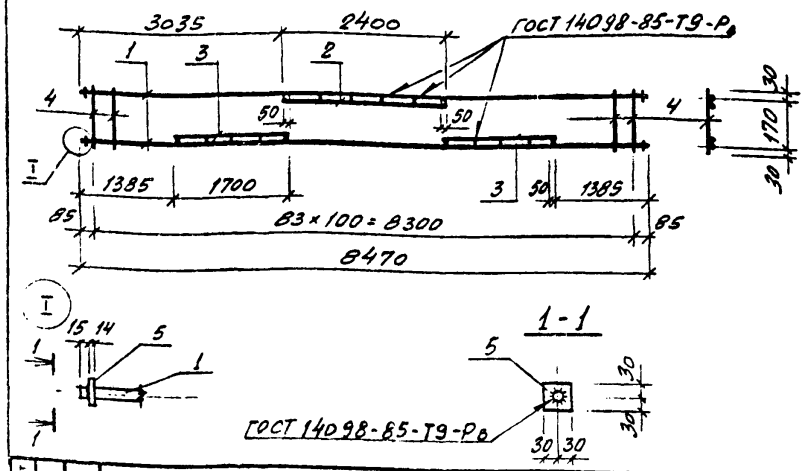

Формат	Зона	Поз	Обозначение	Наименование	Кол.	Примечание
				Документация		
А3			ТП 901-6-101.89-КЖ.Н.0.00.ТУ	Технические условия		
				Детали		
Б4		1	901-6-101.89-КЖ.Н. 0.14.01	Ф16 AIII ГОСТ 5781-82*; ℓ=8470	2	16,9кг
Б4		2	0.14.02	Ф16 AIII ГОСТ 5781-82*; ℓ=2400	1	3,8кг
Б4		3	0.14.03	Ф16 AIII ГОСТ 5781-82*; ℓ=1700	2	2,7кг
Б4		4	0.14.04	Ф8 AI ГОСТ 5781-82*; ℓ=730	84	0,09кг
Б4		5	0.14.05	Лист 14×60×60 ГОСТ 19903-74* Вст3кп6-1 ТУ14-1-3023-80	4	0,4кг

Привязан

Инв.№

Н.контр.	Фоменко		
Нач.отд.	Мирошник		
Гл.кон.	Ермаков		
Рук.гр.	Фоменко		
Провер.	Фоменко		
Инж.	Шорина		
Н.контр.	Гайдученя		

901-6-101. 89-КЖ.И. 0.14.0

Каркас плоский КР1

Стадия	Масса	Масштаб
Р.П.	52,2	1:20
Лист	Листов 1	

ГОСХИМПРОЕКТ

Копировал

Формат А4

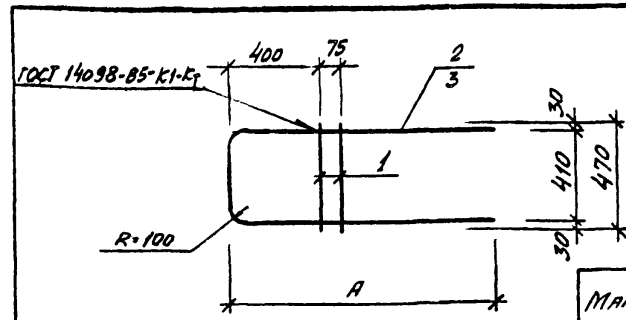

Марка	Размеры, мм		Масса, кг
	А		
КР2	1370		6,3
КР3	970		5,1

Формат	Зона	Поз	Обозначение	Наименование	Кол.	Примечание
				Документация		
А3			ТП 901-6-101.89-КЖИ.000.ТУ	Технические условия		
				Детали		
Б4		1	901-6-101.89-КЖИ.0.15.01	Ф16 AIII ГОСТ 5781-82*; ℓ=470	2	0,7кг
			Переменные данные для исполнений			
				КР2		
				Детали		
Б4		2	901-6-101.89-КЖ.Н.0.15.02	Ф16 AIII ГОСТ 5781-82*; ℓ=307	1	4,8кг
				КР3		
				Детали		
Б4		3	901-6-101.89-КЖ.Н.0.15.03	Ф16 AIII ГОСТ 5781-82*; ℓ=227	1	3,7кг

Привязан

Инв.№

Взам.инв.№

Подпись и дата

Инв.№ подл.

Н.контр.	Фоменко		
Нач.отд.	Мирошник		
Гл.кон.	Ермаков		
Рук.гр.	Фоменко		
Провер.	Фоменко		
Инж.	Скороменец		

901-6-101. 89-КЖ.И. 0.15.0

Каркас плоский КР2, КР3

Стадия	Масса	Масштаб
Р.П.	См.табл.	См.табл.
Лист	Листов 1	

ГОСХИМПРОЕКТ

Копировал

24129-04 41

Формат А4

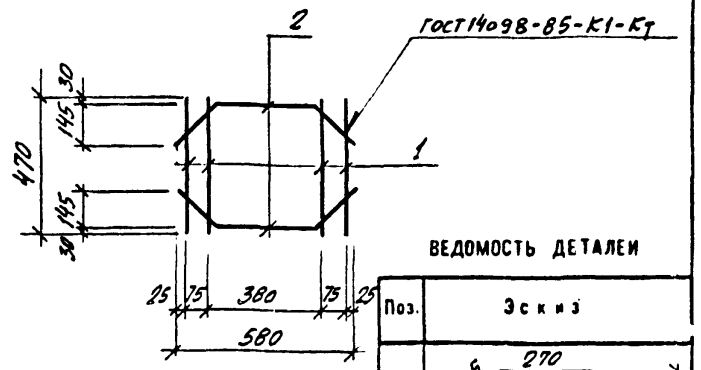

ВЕДОМОСТЬ ДЕТАЛЕЙ

Поз.	Эскиз
2	205, 270, 145, R=100

Формат	Зона	Поз	Обозначение	Наименование	Кол.	Примечание
				ДОКУМЕНТАЦИЯ		
А3			901-6-101.89-КЖ.Н.С.СО.ТУ	ТЕХНИЧЕСКИЕ УСЛОВИЯ		
				ДЕТАЛИ		
Б4		1	901-6-101.89-КЖ.Н.О.16.01	Ф16 AIII ГОСТ 5781-82*; l=470	4	0,8кг
Б4		2	901-6-101.89-КЖ.Н.О.16.02	Ф16 AIII ГОСТ 5781-82*; l=680	2	1,0кг

Привязан

Инв.№

Н.контр.	Фоменко		
Нач.отд.	Мирошник		
Гл.кон.	Ермаков		
Рук.гр.	Фоменко		
Провер.	Фоменко		
Инж.	Афоромеева		

901-6-101.89-КЖ.И. 0.16.0

Каркас плоский КР 4

Стадия	Масса	Масштаб
Р.П.	5,2	1:20
Лист	Листов 1	

ГОСХИМПРОЕКТ

Копировал

Формат А4

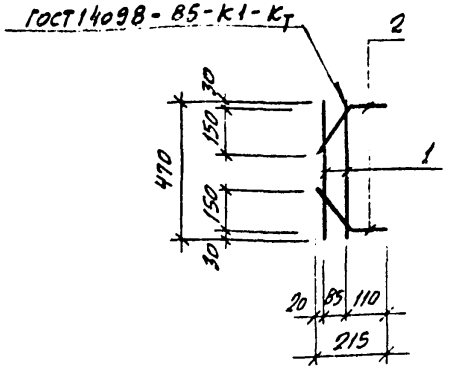

ВЕДОМОСТЬ ДЕТАЛЕЙ

Поз.	Эскиз
2	150, 215, 60, R=100

Формат	Зона	Поз	Обозначение	Наименование	Кол.	Примечание
				ДОКУМЕНТАЦИЯ		
А3			901-6-101.89-КЖ.Н.С.СО.ТУ	ТЕХНИЧЕСКИЕ УСЛОВИЯ		
				ДЕТАЛИ		
Б4		1	901-6-101.89-КЖ.Н.О.17.01	Ф16 AIII ГОСТ 5781-82*; l=470	2	0,8кг
Б4		2	901-6-101.89-КЖ.Н.О.17.02	Ф16 AIII ГОСТ 5781-82*, l=275	2	0,4кг

Привязан

Инв.№

Взам.инв.№

Подпись и дата

Инв.№ подл.

Н.контр.	Фоменко		
Нач.отд.	Мирошник		
Гл.кон.	Ермаков		
Рук.гр.	Фоменко		
Провер.	Фоменко		
Инж.	Афоромеева		

901-6-101.89-КЖ.И. 0.17.0

Каркас плоский КР 5

Стадия	Масса	Масштаб
Р.П.	2,4	1:20
Лист	Листов 1	

ГОСХИМПРОЕКТ

Копировал

24129-04 42

Формат А4

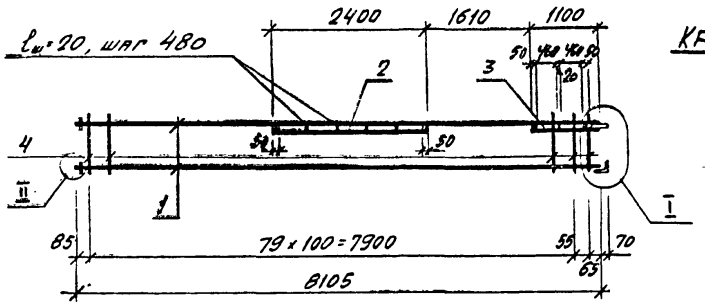

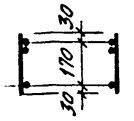

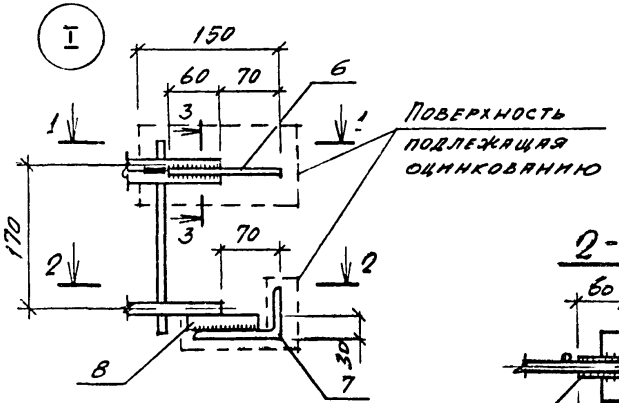

3-3

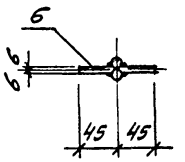

4-4

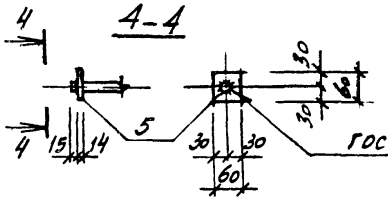

2-2

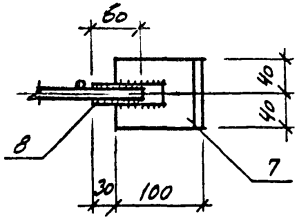

1-1

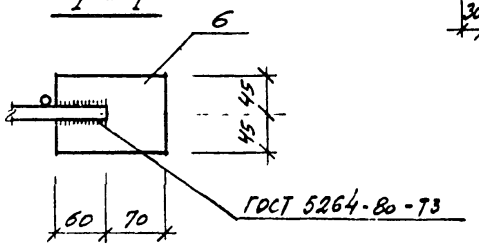

поз. 6

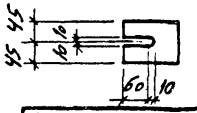

Формат	Зона	Поз.	Обозначение	Наименование	Кол.	Примечания
				ДОКУМЕНТАЦИЯ		
А3			901-6-101.89-КЖ.И.0.00.ТЧ	ТЕХНИЧЕСКИЕ УСЛОВИЯ		
				ДЕТАЛИ		
БЧ		1	901-6-101.89-КЖ.И.0.18.01	⌀18 А III ГОСТ 5781-82*; ℓ=8105	2	16,3кг
БЧ		2	0.18.02	⌀16 А III ГОСТ 5781-82*; ℓ=2400	1	3,8кг
БЧ		3	0.18.03	⌀16 А III ГОСТ 5781-82*; ℓ=1100	1	1,7кг
БЧ		4	0.18.04	⌀8 А I ГОСТ 5781-82*; ℓ=230	31	0,09кг
БЧ		5	0.18.05	Лист 14×60×60 ГОСТ 19903-74* / Вст3пс6-1 ТУ14-1-3023-80	2	0,4кг
БЧ		6	0.18.06	Лист 12×90×130 ГОСТ 19903-74* / Вст3пс6-1 ТУ14-1-3023-80	1	1,1кг
БЧ		7	0.18.07	Уголок 100×63×8 ГОСТ 8510-72 ℓ=80 / Вст3пс6 ГОСТ 535-79	1	0,8кг
БЧ		8	0.18.08	⌀20 А III ГОСТ 5781-82*; ℓ=80	1	0,2кг

Привязан			
Инв.№			
Н.контр.	Фоменко		
Нач.отд.	Мирошник		
Гл.кон.	Ермаков		
Рук.гр.	Фоменко		
Провер.	Фоменко		
Инж.	Сафронеева		

901-6-101.89-КЖ.И.0.18.0

Каркас плоский КР6, КР6А

Стадия	Масса	Масштаб
Р.П	48,2	1:20
Лист	Листов 1	

ГОСХИМПРОЕКТ

Копировал

Формат А3

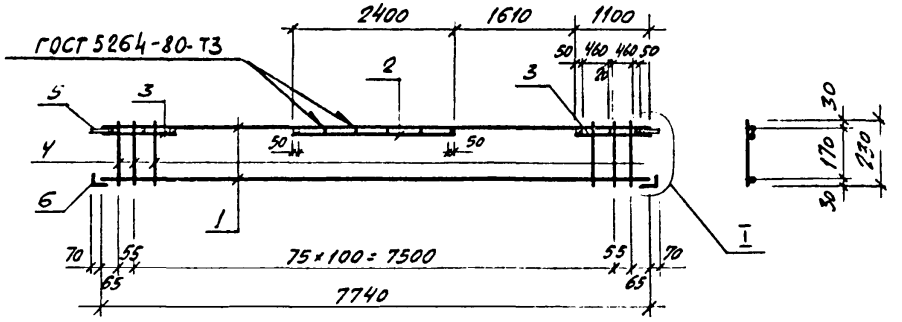

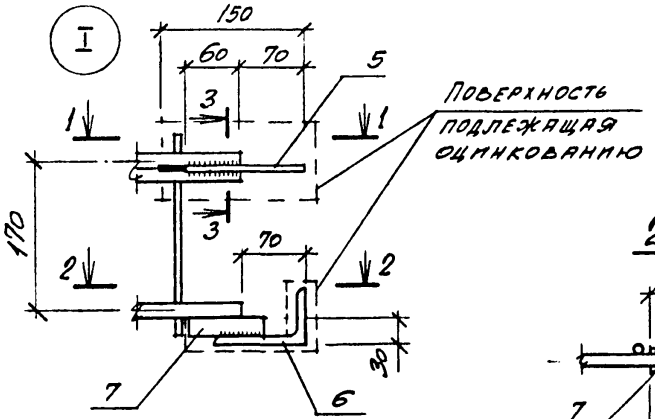

1 - 1

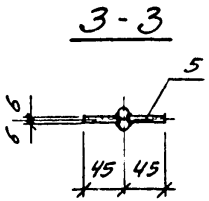

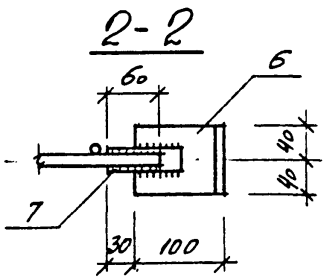

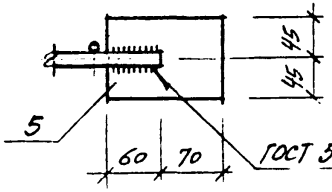

поз 5

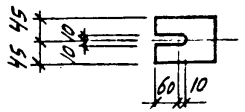

Формат	Зона	Поз.	Обозначение	Наименование	Кол.	Примечание
				ДОКУМЕНТАЦИЯ		
А3			901-6-101.89-КЖ.И.С.ОО.ТУ	ТЕХНИЧЕСКИЕ УСЛОВИЯ		
				ДЕТАЛИ		
Б4		1	901-6-101.89-КЖ.И.С.19.01	Ø18 А III ГОСТ 5781-82*; ℓ=7740	2	15,6 кг
Б4		2	С.19.02	Ø16 А III ГОСТ 5781-82*; ℓ=2400	1	3,8 кг
Б4		3	С.19.03	Ø16 А III ГОСТ 5781-82*; ℓ=1100	2	1,7 кг
Б4		4	С.19.04	Ø8 А I ГОСТ 5781-82*; ℓ=230	78	0,09 кг
Б4		5	С.19.05	Лист 12×90×130 ГОСТ 19903-74* Ст3пс6-1 ТУ14-1-3023-80	2	1,1 кг
Б4		6	С.19.06	Уголок L 100×63×8 ГОСТ 8510-86 ℓ=80 Ст3пс6 ГОСТ 535	2	0,8 кг
Б4		7	С.19.07	Ø30 А III ГОСТ 5781-82*; ℓ=80	2	0,2 кг

Привязан			
Инв.№			
Н. контр.	Фоменко		
Нач. отд.	Мирошник		
Гл. кон.	Ермаков		
Рук. гр.	Фоменко		
Провер	Фоменко		
Инж.	Графонеева		

901-6-101.89-КЖ.И. 0.19.0

Каркас плоский КР 7

Стадия	Масса	Масштаб
Р. П.	49,6	1:50
Лист	Листов 1	

ГОСХИМПРОЕКТ

24129-04 44

Копировал

Формат А3

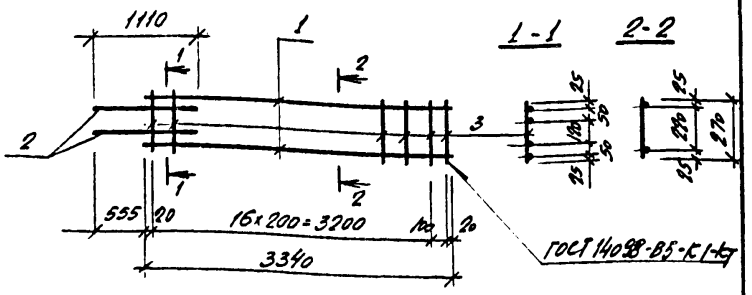

Формат	Зона	Поз	Обозначение	Наименование	Кол.	Примечание
				ДОКУМЕНТАЦИЯ		
А3			901-6-101.89-КЖИ.0.00ТУ	ТЕХНИЧЕСКИЕ УСЛОВИЯ		
				ДЕТАЛИ		
Б.Ч		1	901-6-101.89-КЖИ.0.20.01	ф16АIII ГОСТ 5781-82*, ℓ=3340	2	5,3 кг
Б.Ч		2	-КЖИ.0.20.02	ф16АIII ГОСТ 5781-82*, ℓ=1110	2	1,8 кг
Б.Ч		3	-КЖИ.0.20.03	ф6АI ГОСТ 5781-82*, ℓ=270	18	0,06 кг

Привязан

Инв.№

Н.контр	Роменко		
Нач.отд	Мирошник		
Гл.конс	Ермаков		
Рук.гр.	Роменко		
Провер.	Роменко		
Инж.	Сафонеева		

901-6-101.89-КЖ.И.0.20.0

Каркас плоский Кр 8

Стадия	Масса	Масштаб
Р.П.	15,3	1:50
Лист	Листов 1	

ГОСХИМПРОЕКТ

Копировал

Формат А4

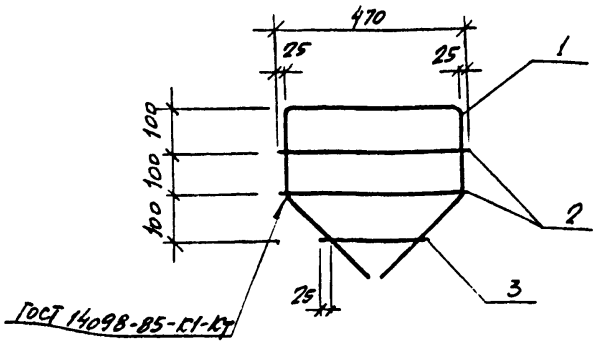

Формат	Зона	Поз	Обозначение	Наименование	Кол.	Примечание
				ДОКУМЕНТАЦИЯ		
А3			901-6-101.89-КЖИ.0.00ТУ	ТЕХНИЧЕСКИЕ УСЛОВИЯ		
				ДЕТАЛИ		
Б.Ч		1	901-6-101.89-КЖИ.0.21.01	ф16АIII ГОСТ 5781-82*, ℓ=1490	1	2,4 кг
Б.Ч		2	-КЖИ.0.21.02	ф6АI ГОСТ 5781-82*, ℓ=470	2	0,1 кг
Б.Ч		3	-КЖИ.0.21.03	ф6АI ГОСТ 5781-82*, ℓ=380	1	0,08 кг

Привязан

Инв.№

Взам.инв.№

Подпись и дата

Инв.№ подл

Н.контр	Роменко		
Нач.отд	Мирошник		
Гл.кон.	Ермаков		
Рук.гр.	Роменко		
Провер.	Роменко		
Инж.	Сафонеева		

901-6-101.89-КЖ.И.0.21.0

Каркас плоский Кр 9

Стадия	Масса	Масштаб
Р.П.	2,7	1 10
Лист	Листов 1	

ГОСХИМПРОЕКТ

Копировал

24129-04 45

Формат А4

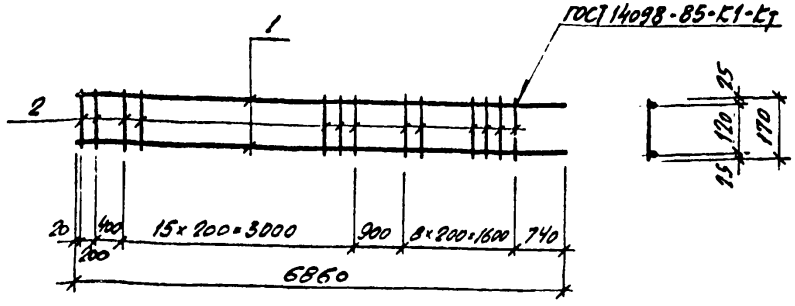

Формат	Зона	Поз	Обозначение	Наименование	Кол.	Примечание
				Документация		
А3			901-6-101.89-КЖИ.0.00ТУ	Технические условия		
				Детали		
БЧ			901-6-101.89-КЖИ.0.22.01	ФбАIII ГОСТ5781-82*; ℓ=6860	2	10,8 кг
БЧ			-КЖИ.0.22.02	ФбАI ГОСТ5781-82*; ℓ=170	27	0,04кг

Привязан

Инв.№

Н.контр.	Фоменко		
Нач.отд	Мирошник		
Гл.кон	Ермакова		
Рук.гр.	Фоменко		
Провер.	Фоменко		
Инж.	Сорочкина		

901-6-101. 89-КЖ.И. 0.22.0

Каркас плоский Кр10

Стадия	Масса	Масштаб
Р.П.	22,7	1:50
Гист	Листов 1	

ГОСХИМПРОЕКТ

Копировал

Формат А4

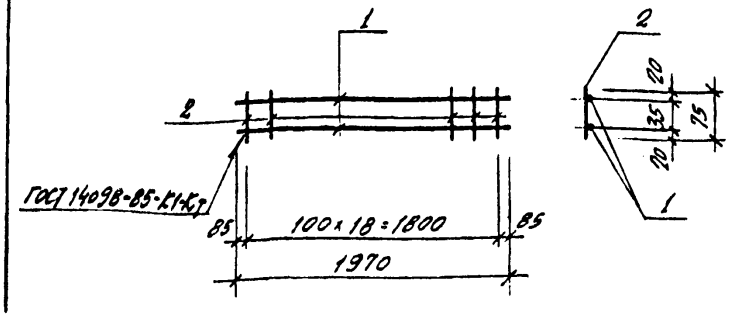

Формат	Зона	Поз	Обозначение	Наименование	Кол.	Примечание
				Документация		
А3			901-6-101.89-КЖИ.0.00ТУ	Технические условия		
				Детали		
БЧ			901-6-101.89-КЖИ.0.23.01	ФбАI ГОСТ5781-82*; ℓ=1970	2	0,4кг
БЧ			-КЖИ.0.23.02	ФбАI ГОСТ5781-82*; ℓ=75	19	0,02 кг

Привязан

Инв.№

Взам.инв.№ | Подпись и дата | Инв.№ подл

Н.контр.	Фоменко		
Нач.отд	Мирошник		
Гл.кон	Ермакова		
Рук.гр	Фоменко		
Провер.	Фоменко		
Инж	Сорочкина		

901-6-101. 89-КЖ.И. 0.23.0

Каркас плоский Кр 11

Стадия	Масса	Масштаб
Р.П	1,2	1:25
Лист	Листов 1	

ГОСХИМПРОЕКТ

Копировал

24129-04 46

Формат А4

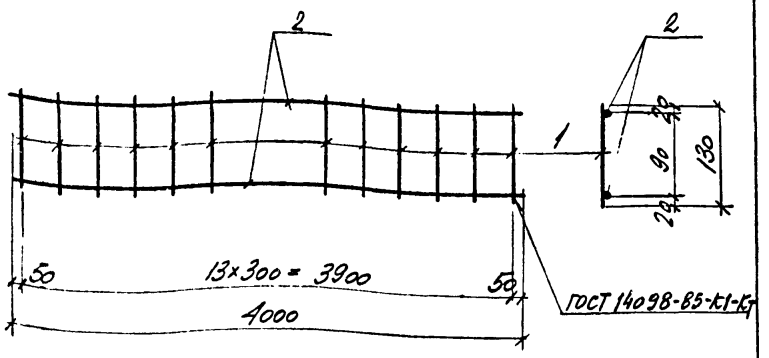

Формат	Зона	Поз	Обозначение	Наименование	Кол.	Примечание
				Документация		
А3			901-6-101.89-КЖИ.000ТУ	Технические условия		
				Детали		
Б4		1	901-6-101.89-КЖИ.0.24.01	ФбАI ГОСТ 5781-82*; ℓ=130	14	0,03кг
Б4		2	-КЖ.И.0.24.02	ФвАI ГОСТ 5781-82*; ℓ=4000	2	1,6кг

Привязан

Инв.№

Н.контр.	Фоменко		
Нач.отд.	Мирошник		
Гл.конс.	Ермаков		
Рук.гр.	Фоменко		
Провер.	Лазученко		
Инженер	Детенкова		

901-6-101. 89-КЖ.И. 0.24.0

Каркас плоский КР12

Стадия	Масса	Масштаб
Р.П.	3,62	1:25
Лист	Листов 1	

ГОСХИМПРОЕКТ

Копировал

Формат А4

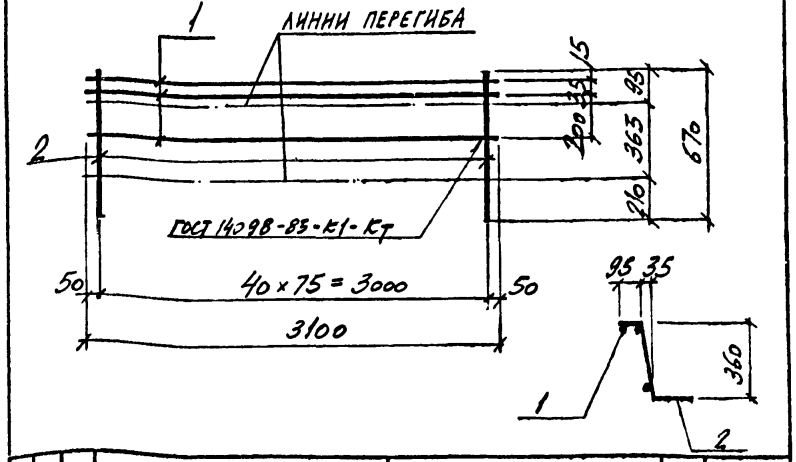

Формат	Зона	Поз.	Обозначение	Наименование	Кол.	Примечание
				Документация		
А3			901-6-101.89-КЖИ.0.00ТУ	Технические условия		
				Детали		
Б4		1	901-6-101.89-КЖ.И.0.25.01	ФбАI ГОСТ 5781-82*; ℓ=3100	3	0,7кг
Б4		2	-КЖ.И.0.25.02	Ф12АIII ГОСТ 5781-82*; ℓ=670	41	0,6кг

Привязан

Инв.№

Взам.инв.№ | Подпись и дата | Инв.№ подл

Н.контр.	Фоменко		
Нач.отд.	Мирошник		
Гл.конс.	Ермаков		
Рук.гр.	Фоменко		
Провер.	Лазученко		
Инженер	Детенкова		

901-6-101. 89-КЖ.И. 0.25.0

Каркас плоский КР19

Стадия	Масса	Масштаб
Р.П.	267	1:25
Лист	Листов 1	

ГОСХИМПРОЕКТ

Копировал 24129-04 47 Формат А4

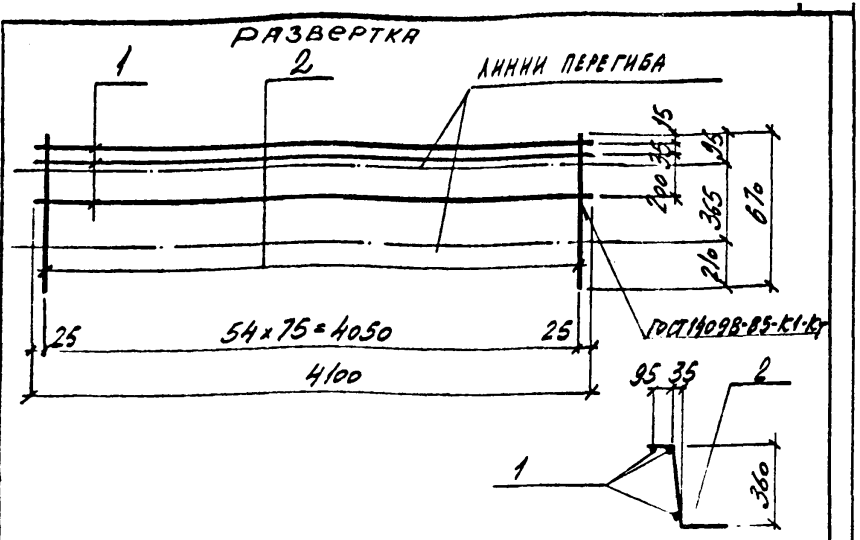

Формат	Зона	Поз	Обозначение	Наименование	Кол.	Примечание
				ДОКУМЕНТАЦИЯ		
А3			901-6-101.89-КЖ.И.0.00ТУ	ТЕХНИЧЕСКИЕ УСЛОВИЯ		
				ДЕТАЛИ		
БЧ		1	901-6-101.89-КЖ.И.0.26.01	ФБАI ГОСТ 5781-82*; ℓ=4100	3	9,9кг
БЧ		2	-КЖИ.0.26.02	Ф12АII ГОСТ 5781-82*; ℓ=670	55	0,6 кг

Привязан

Инв.№

Н.контр.	ЯРОМЕНКО		
Нач.отд.	МИРОШНИК		
Гл.конс.	ЕРМАКОВ		
Рук.гр.	ЯРОМЕНКО		
Проект.	ЛАЗУЧЕНКОВ		
Инженер	ЛЕТЕНКОВА		

901-6-101. 89-КЖ.И. 0.26.0

КАРКАС ПЛОСКИЙ КР 13

Стадия	Масса	Масштаб
Р.П.	25,7	1:25
Лист	Листов	

ГОСХИМПРОЕКТ

Копировал

Формат А4

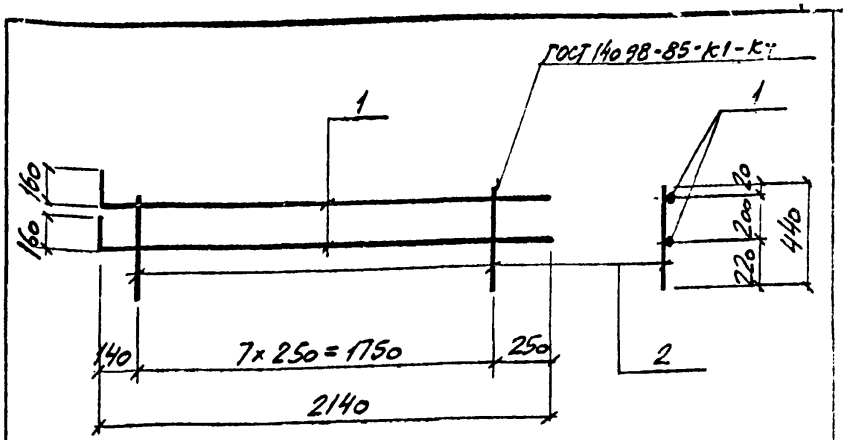

Формат	Зона	Поз	Обозначение	Наименование	Кол.	Примечание
				ДОКУМЕНТАЦИЯ		
А3			901-6-101.89-КЖ.И.0.00ТУ	ТЕХНИЧЕСКИЕ УСЛОВИЯ		
				ДЕТАЛИ		
БЧ		1	901-6-101.89-КЖ.И.0.27.01	Ф16АII ГОСТ 5781-82*; ℓ=2300	2	3,6кг
БЧ		2	-КЖ.И.0.27.02	Ф6АI ГОСТ 5781-82*; ℓ=440	8	0,1 кг

Привязан

Инв.№

Взам.инв.№

Подпись и дата

Инв.№ подл.

Н.контр.	ЯРОМЕНКО		
Нач.отд.	МИРОШНИК		
Гл.конс.	ЕРМАКОВ		
Рук.гр.	ЯРОМЕНКО		
Проект.	ЛАЗУЧЕНКОВ		
Инженер	ЛЕТЕНКОВА		

901-6-101. 89-КЖ.И. 0.27.0

КАРКАС ПЛОСКИЙ КР 18

Стадия	Масса	Масштаб
Р.П.	8.0	1:20
Лист	Листов	

ГОСХИМПРОЕКТ

Копировал

24129-04 48

Формат А4

РАЗВЕРТКА

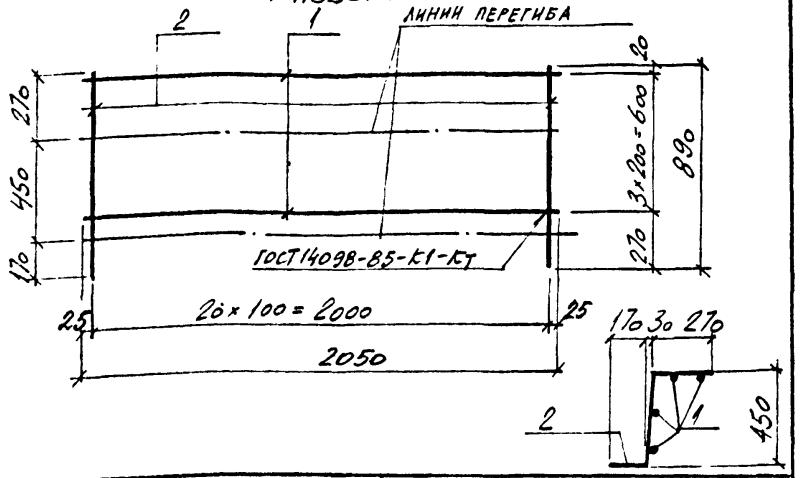

Формат	Зона	Поз	Обозначение	Наименование	Кол.	Примечание
				Документация		
А3			901-6-101.89-КЖ.И.0.00ТУ	Технические условия		
				Детали		
Бч		1	901-6-101.89-КЖ.И.0.28.01	ФбАI ГОСТ 5781-82*; ℓ=2050	4	0,5кг
Бч		2	-КЖ.И.0.28.02	Ф10АII ГОСТ 5781-82*; ℓ=890	21	0,6кг

Привязан

Инв.№

Н.контр.	Фоменко		
Нач.отд.	Мирошник		
Гл.конс.	Ермаков		
Рук.гр.	Фоменко		
Провер.	Лазученкова		
Инженер	Детенкова		

901-6-101.89-КЖ.И.0.28.0

Каркас плоский КР14

Стадия	Масса	Масштаб
Р.П.	14,6	1:20
Лист	Листов 1	

ГОСХИМПРОЕКТ

Копировал Формат А4

РАЗВЕРТКА

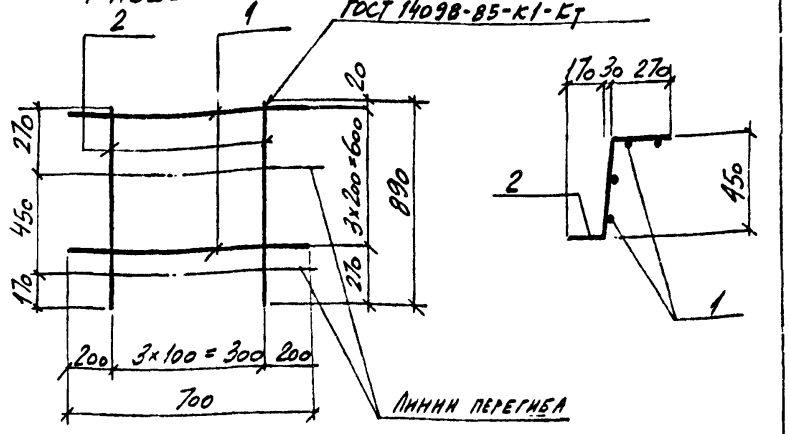

Формат	Зона	Поз	Обозначение	Наименование	Кол.	Примечание
				Документация		
А3			901-6-101.89-КЖ.И.0.00ТУ	Технические условия		
				Детали		
Бч		1	901-6-101.89-КЖ.И.0.29.01	ФбАI ГОСТ 5781-82*; ℓ=700	4	0,2кг
Бч		2	-КЖ.И.0.29.02	Ф10АII ГОСТ 5781-82*; ℓ=890	4	0,6кг

Привязан

Инв.№

Взам.инв.№

Подпись и дата

Инв.№ подл.

Н.контр.	Фоменко		
Нач.отд.	Мирошник		
Гл.конс.	Ермаков		
Рук.гр.	Фоменко		
Провер.	Лазученкова		
Инженер	Детенкова		

901-6-101.89-КЖ.И.0.29.0

Каркас плоский КР15

Стадия	Масса	Масштаб
Р.П.	3,2	1:10
Лист	Листов 1	

ГОСХИМПРОЕКТ

Копировал 24129-04 49 Формат А4

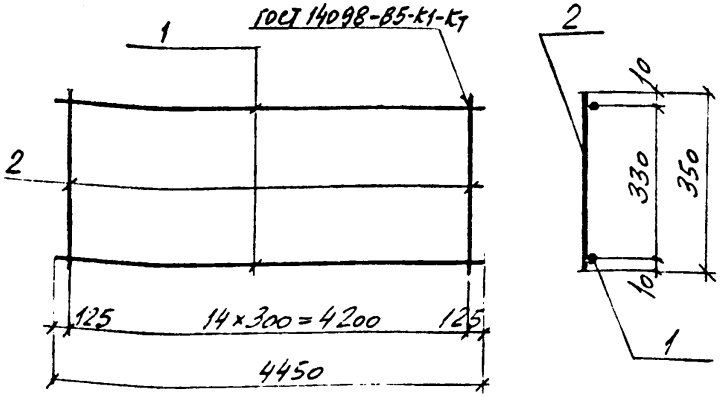

Формат	Зона	Поз	Обозначение	Наименование	Кол.	Примечание
				ДОКУМЕНТАЦИЯ		
А3			901-6-101.89-КЖИ.0.00ТУ	ТЕХНИЧЕСКИЕ УСЛОВИЯ		
				ДЕТАЛИ		
БЧ		1	901-6-101.89-КЖ.И.0.30.01	Ф8 АI ГОСТ 5781-82*, ℓ=4450	2	1,8 кг
БЧ		2	-КЖ.И.0.30.02	Ф6 АI ГОСТ 5781-82*, ℓ=350	15	0,1 кг

Привязан

Инв.№

[illegible]	ФОМЕНКО	[illegible]	
[illegible]	[illegible]	[illegible]	
[illegible]	ЕРМАКОВ	[illegible]	
[illegible]	ФОМЕНКО	[illegible]	
[illegible]	[illegible]	[illegible]	
[illegible]	ЛЕТЕНКОВА	[illegible]	

901-6-101. 89-КЖ.И. 0.30.0

КАРКАС ПЛОСКИЙ Кр 16

Стадия	Масса	Масштаб
Р.П.	5.1	1:20

Лист | Листов 1

ГОСХИМПРОЕКТ

Копировал

Формат А4

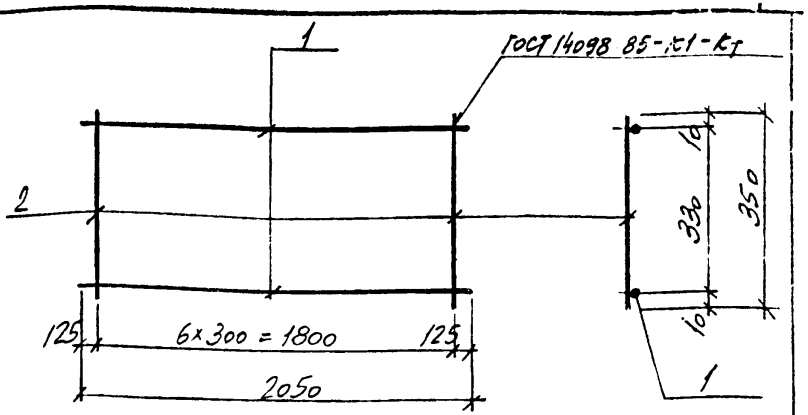

Формат	Зона	Поз	Обозначение	Наименование	Кол.	Примечание
				ДОКУМЕНТАЦИЯ		
А3			901-6-101.89-КЖ.И.0.00ТУ	ТЕХНИЧЕСКИЕ УСЛОВИЯ		
				ДЕТАЛИ		
БЧ		1	901-6-101.89-КЖ.И.0.31.01	Ф8 АI ГОСТ 5781-82, ℓ=2050	2	0,8 кг
БЧ		2	-КЖ.И.0.31.02	Ф6 АI ГОСТ 5781-82, ℓ=350	7	0,1 кг

Привязан

Инв.№

Взам.инв.№

Подпись и дата

Инв.№ подл.

Н.КОНТР	ФОМЕНКО	[illegible]	
НАЧОТД	МИРОШНИКО	[illegible]	
ГЛ.КОНС	ЕРМАКОВ	[illegible]	
РУК.ГР	ФОМЕНКО	[illegible]	
ПРОВЕР	ЛАВУЧЕНКО	[illegible]	
ИНЖЕН	ЛЕТЕНКОВА		

901-6-101. 89-КЖ.И. 0.31.0

КАРКАС ПЛОСКИЙ Кр 17

Стадия	Масса	Масштаб
Р.П.	2.3	1:20

Лист | Листов 1

ГОСХИМПРОЕКТ

Копировал 24129-04 50

Формат А4

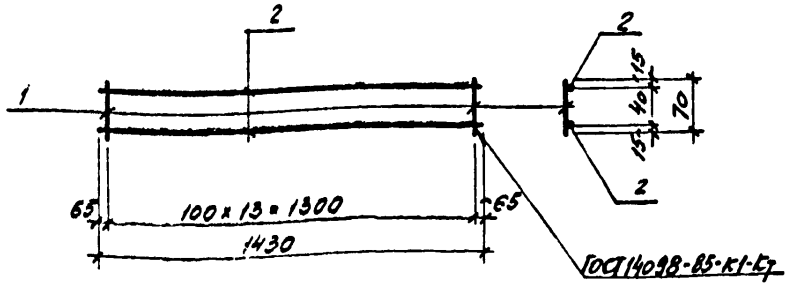

Формат	Зона	Поз	Обозначение	Наименование	Кол.	Примечание
				Документация		
А3			901-6-101.89-КЖ.И.0.00ТУ	Технические условия		
				Детали		
Бч		1	901-6-101.89-КЖ.И.0.32.01	ФБА I ГОСТ 5781-82*, ℓ=70	14	0,02кг
Бч		2	-КЖ.И 0.32.02	То же ℓ=1430	2	0,32кг

Привязан

Инв №

Н.контр	Фоменко		
Нач.отд	Мирошник		
Гл.кон	Ермаков		
Рук.гр	Фоменко		
Провер	Фоменко		
Инж	Зубкина		

901-6-101. 89-КЖ.И. 0.32.0

Каркас плоский КР21

Стадия	Масса	Масштаб
Р.П.	0,92	1:20
Пист	Листов 1	

ГОСХИМПРОЕКТ

Копировал

Формат А4

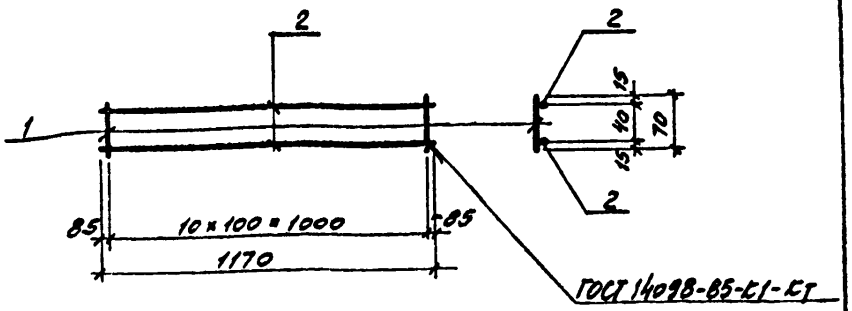

Формат	Зона	Поз.	Обозначение	Наименование	Кол.	Примечание
				Документация		
А3			901-6-101.89-КЖ.И.0.00ТУ	Технические условия		
				Детали		
Бч		1	901-6-101.89-КЖ.И.0.33.01	ФБА I ГОСТ 5781-82*, ℓ=70	11	0,02кг
Бч		2	-КЖ.И.0.33.02	То же ℓ=1170	2	0,3 кг

Привязан

Инв.№

Взам.инв.№

Подпись и дата

Инв.№ подл.

Н.контр	Фоменко		
Нач.отд	Мирошник		
Гл.кон	Ермаков		
Рук.гр.	Фоменко		
Провер.	Фоменко		
Инж	Зубкина		

901-6-101. 89-КЖ.И. 0.33.0

Каркас плоский КР22

Стадия	Масса	Масштаб
Р.П.	0,82	1:20
Пист	Листов 1	

ГОСХИМПРОЕКТ

Копировал

Формат А4

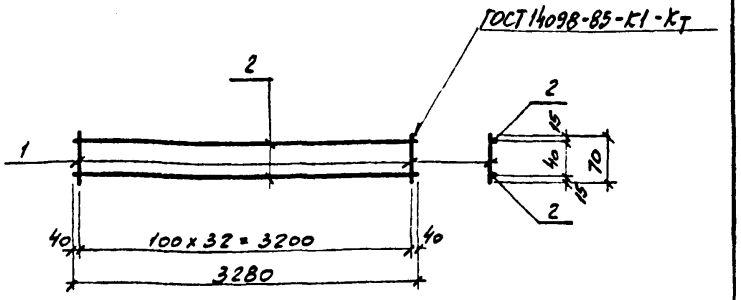

Формат	Зона	Поз	Обозначение	Наименование	Кол.	Примечание
				ДОКУМЕНТАЦИЯ		
А3			901-6-101.89-КЖ.И.0.00ТУ	ТЕХНИЧЕСКИЕ УСЛОВИЯ		
				ДЕТАЛИ		
Б4		1	901-6-101.89-КЖ.И.0.34.01	ФБАI ГОСТ 5781-82*, l=70	33	0,02кг
Б4		2	-КЖ.И.0.34.02	ТО ЖЕ l=3280	2	0,73кг

Привязан

Инв.№

Н. контр.	Фоменко		
Нач. отд.	Мирошник		
Гл. кон.	Ермаков		
Рук. гр.	Фоменко		
Провер.	Фоменко		
Инж.	Зубкина		

901-6-101. 89-КЖ.И. 0.34.0

Каркас плоский КР 20

Стадия	Масса	Масштаб
Р. П.	2,2	1:20

Лист | Листов 1

ГОСХИМПРОЕКТ

Копировал

Формат А4

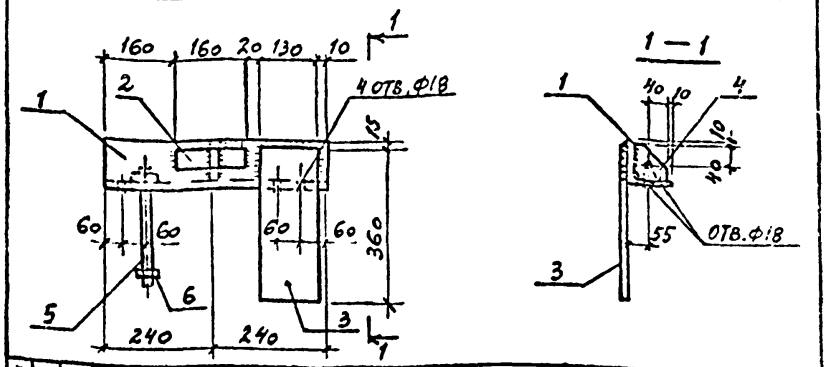

Формат	Зона	Поз	Обозначение	Наименование	Кол.	Примечание
				ДОКУМЕНТАЦИЯ		
А3			901-6-101.89-КЖ.И.0.00.ТУ	ТЕХНИЧЕСКИЕ УСЛОВИЯ		
				ДЕТАЛИ		
Б4		1	901-6-101.89-КЖ.И.0.35.01	Уголок 100x8 ГОСТ 8509-86 / Вст3пс6-1,2 ГОСТ 535 l=480	1	5,9кг
Б4		2	-КЖ.И.0.35.02	Лист 10x40x160 ГОСТ 19903-74* / Вст3пс6-1 ТУ 14-1-3023-80	1	0,5кг
Б4		3	-КЖ.И.0.35.03	Лист 10x130x360 ГОСТ 19903-74* / Вст3пс6-1 ТУ 14-1-3023-80	1	3,7кг
Б4		4	-КЖ.И.0.35.04	Лист 10x90x90 ГОСТ 19903-74* / Вст3пс6-1 ТУ 14-1-3023-80	1	0,6кг
				СТАНДАРТНЫЕ ИЗДЕЛИЯ		
		5		Болт М16x260 ГОСТ 7798-70*	1	
		6		Гайка М16 ГОСТ 5915-70*	1	

Взам. инв. №

Подпись и дата

Инв. № подл.

Привязан

Инв.№

Н. контр.	Фоменко		
Нач. отд.	Мирошник		
Гл. кон.	Ермаков		
Рук. гр.	Фоменко		
Провер.	Фоменко		
Инж.	Сафронеева		

901-6-101. 89-КЖ.И. 0.35.0

Опорная деталь ОД 1

Стадия	Масса	Масштаб
Р. П.	11,3	1:10

Лист | Листов 1

ГОСХИМПРОЕКТ

Копировал 24129-04 52

Формат А4

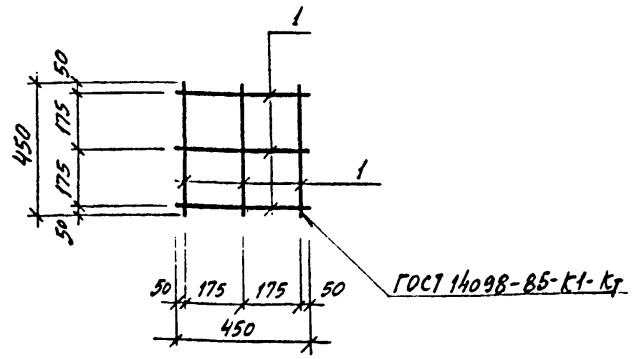

Формат	Зона	Поз	Обозначение	Наименование	Кол.	Примечание
				ДОКУМЕНТАЦИЯ.		
А3			901-6-101.89-КЖ.И.0.00.ТУ	ТЕХНИЧЕСКИЕ УСЛОВИЯ		
				ДЕТАЛИ		
БУ		1	901-6-101.89-КЖ.И.0.36.01	Ф6А I ГОСТ 5781-82*; ℓ=450	6	0,1кг

Привязан

Инв.№

Н.контр.	Фоменко		
Нач.отд.	Мирошник		
Гл.кон.	Ермаков		
Рук.гр.	Фоменко		
Провер.	Фоменко		
Инж.	Дафронеева		

901-6-101. 89-КЖ.И. 0.36.0

Сетка С1

Стадия	Масса	Масштаб
Р.П.	0,6	1:20

Лист | Листов 1

ГОСХИМПРОЕКТ

Копировал

Формат А4

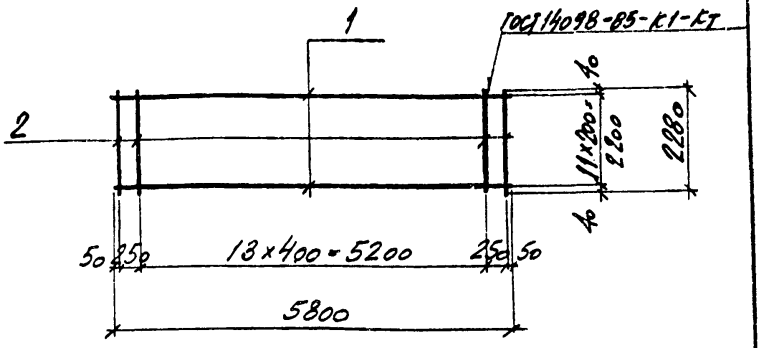

Формат	Зона	Поз.	Обозначение	Наименование	Кол.	Примечание
				ДОКУМЕНТАЦИЯ		
А3			901-6-101.89-КЖ.И.0.00.ТУ	ТЕХНИЧЕСКИЕ УСЛОВИЯ		
				ДЕТАЛИ		
БУ		1	901-6-101.89-КЖ.И.0.37.01	Ф12А II ГОСТ 5781-82*; ℓ=5800	12	5,2кг
БУ		2	-КЖ.И.0.37.02	Ф6А I ГОСТ 5781-82*; ℓ=2280	14	0,5кг

Взам.инв.№

Подпись и дата

Инв.№ подл.

Привязан

Инв.№

Н.контр.	Фоменко		
Нач.отд.	Мирошник		
Гл.конс.	Ермаков		
Рук.гр.	Фоменко		
Провер.	Лазученкова		
Инжен.	Детенкова		

901-6-101. 89-КЖ.И. 0.37.0

Сетка С2

Стадия	Масса	Масштаб
Р.П.	69,4	1:20

Лист | Листов 1

ГОСХИМПРОЕКТ

Копировал

24129-04 53

Формат А4

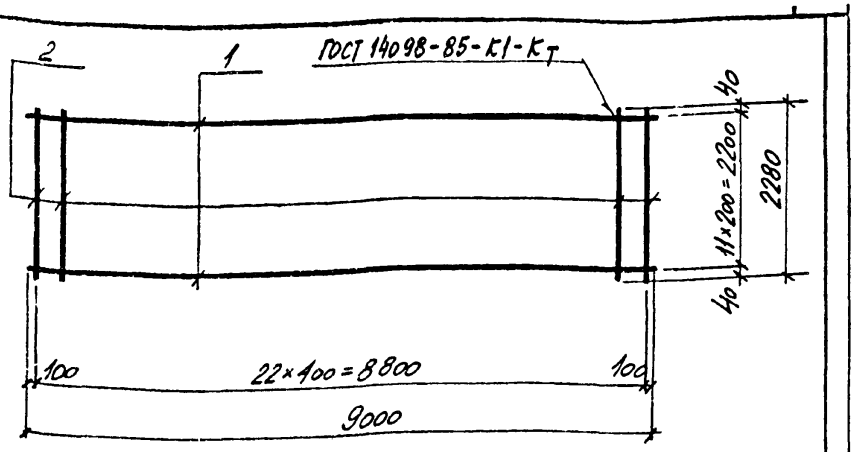

Формат	Зона	Поз	Обозначение	Наименование	Кол.	Примечание
				Документация		
А3			901-6-101.89-КЖ.И.0.00.ТУ	Технические условия		
				Детали		
Бч		1	901-6-101.89-КЖ.И.0.38.01	ф12 AII ГОСТ 5781-82*, ℓ=9000	12	7,9 кг
Бч		2	-КЖ.И.0.38.02	ф6 AI ГОСТ 5781-82*, ℓ=2280	23	0,5 кг

Привязан

Инв №

Взам инв.№

Подпись и дата

Инв № подл.

Н.контр.	Фоменко		
Нач.отд.	Мирошник		
Гл.конс.	Ермаков		
Рук.гр.	Фоменко		
Провер.	Лазученкова		
Инжен.	Детенкова		

901-6-101.89-КЖ.И.0.38.0

Сетка С3

Стадия	Масса	Масштаб
Р.П.	106,3	1:50
Лист	Листов 1	

ГОСХИМПРОЕКТ

Копировал

Формат А4

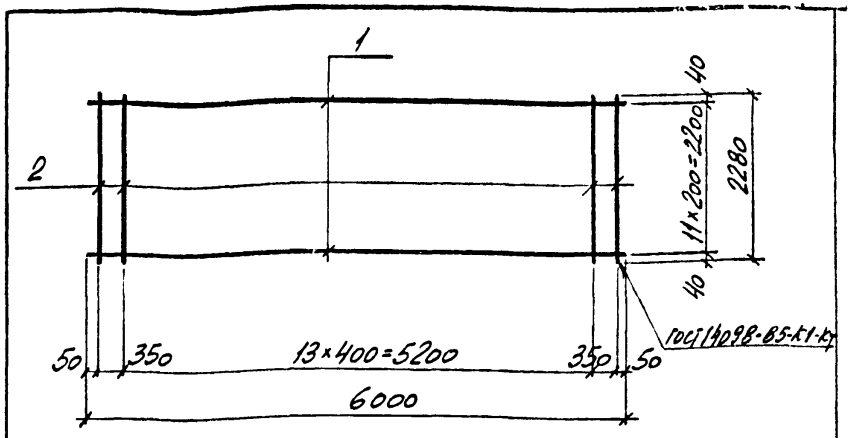

Формат	Зона	Поз.	Обозначение	Наименование	Кол.	Примечание
				Документация		
А3			901-6-101.89-КЖ.И.0.00.ТУ	Технические условия		
				Детали		
Бч		1	901-6-101.89-КЖ.И.0.39.01	ф12 AII ГОСТ 5781-82*, ℓ=6000	12	5,3 кг
Бч		2	-КЖ.И.0.39.02	ф6 AI ГОСТ 5781-82*, ℓ=2280	14	0,5 кг

Привязан

Инв №

Н.контр.	Фоменко		
Нач.отд.	Мирошник		
Гл.конс.	Ермаков		
Рук.гр.	Фоменко		
Провер.	Лазученкова		
Инжен.	Детенкова		

901-6-101.89-КЖ.И.0.39.0

Сетка С4

Стадия	Масса	Масштаб
Р.П.	70,6	1:50
Лист	Листов 1	

ГОСХИМПРОЕКТ

Копировал

24129-04 54

Формат А4

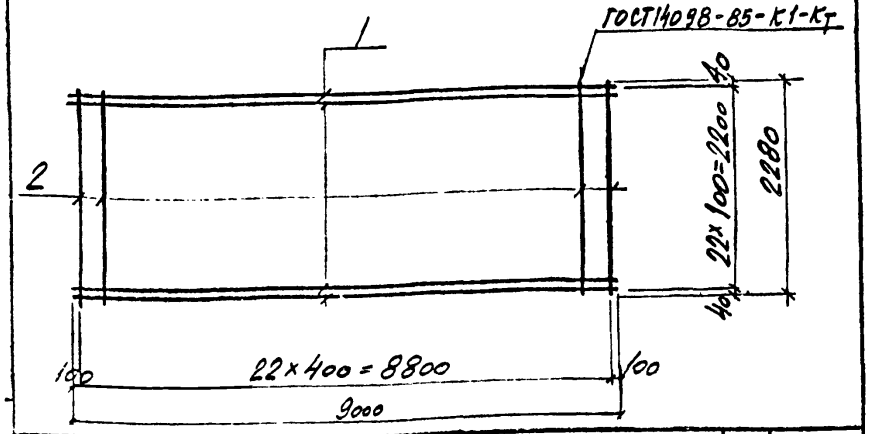

Формат	Зона	Поз	Обозначение	Наименование	Кол.	Примечание
				ДОКУМЕНТАЦИЯ		
А3			901-6-101.89-КЖ.И.0.00.ТУ	ТЕХНИЧЕСКИЕ УСЛОВИЯ		
				ДЕТАЛИ		
Б4		1	901-6-101.89-КЖ.И.0.40.01	Ф12АII ГОСТ 5781-82*; l=9000	23	7,9 кг
Б4		2	-КЖ.И.0.40.02	Ф6АI ГОСТ 5781-82*; l=2280	23	0,5 кг

Привязан

Инв.№

			901-6-101.89-КЖ.И.0.40.0	
Н.контр.	Фоменко		Сетка С5	Стадия: Р.П. / Масса: 193,2 / Масштаб: 1:50
Нач.отд.	Мирошник			Лист / Листов 1
Гл.конс.	Ермаков			ГОСХИМПРОЕКТ
Провер.	Лазученкова			
Инжен.	Детенкова			

Копировал

Формат А4

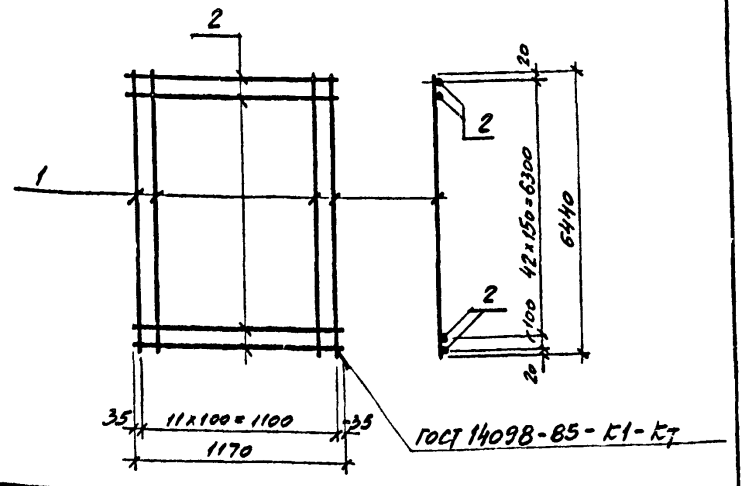

Формат	Зона	Поз	Обозначение	Наименование	Кол.	Примечание
				ДОКУМЕНТАЦИЯ		
А3			901-6-101.89-КЖ.И.0.00.ТУ	ТЕХНИЧЕСКИЕ УСЛОВИЯ		
				ДЕТАЛИ		
Б4		1	901-6-101.89-КЖ.И.0.41.01	Ф10АIII ГОСТ 5781-82*; l=6440	12	4,0 кг
Б4		2	-КЖ.И.0.41.02	Ф6АI ГОСТ 5781-82*; l=1170	44	0,3 кг

Взам.инв.№ | Подпись и дата | Инв.№ подл.

Привязан

Инв.№

			901-6-101.89-КЖ.И.0.41.0	
Н.контр.	Фоменко		Сетка С14	Стадия: Р.П. / Масса: 61,2 / Масштаб: 1:25
Нач.отд.	Мирошник			Лист / Листов 1
Гл.кон.	Ермаков			ГОСХИМПРОЕКТ
Рук.гр.	Фоменко			
Провер.	Фоменко			
Инж.	Зубкина			

Копировал 24129-04 55

Формат А4

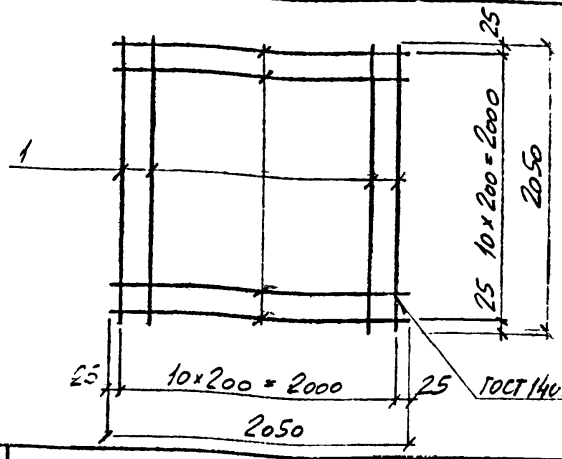

Формат	Зона	Поз	Обозначение	Наименование	Кол.	Примечание
				ДОКУМЕНТАЦИЯ		
А3			ТП 901-6-101.89-КЖ.И.0.00.ТУ	ТЕХНИЧЕСКИЕ УСЛОВИЯ		
				ДЕТАЛИ		
Б4		1	901-6-101.89-КЖ.И.042.01	⌀8 AI ГОСТ 5781-82*ℓ=2050	22	0,8кг

Привязан

Инв.№

Н.контр.	ФОМЕНКО		
Нач.отд.	МИРОШНИК		
Гл.спец.	ЕРМАКОВ		
Рук.гр.	ФОМЕНКО		
Провер.	ЛАЗАРЕНКО		
Инж.эл.	ЛЕТЕНКОВА		

901-6-101.89-КЖ.И. 0.42.0

Сетка С6

Стадия	Масса	Масштаб
Р.П.	17,6	1:25
Лист	Листов	

ГОСХИМПРОЕКТ

Копировал

Формат А4

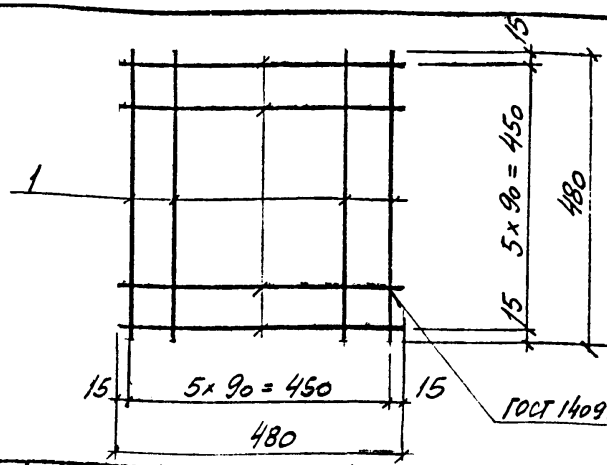

Формат	Зона	Поз	Обозначение	Наименование	Кол.	Примечание
				ДОКУМЕНТАЦИЯ		
А3			ТП 901-6-101.89-КЖ.И.0.00.ТУ	ТЕХНИЧЕСКИЕ УСЛОВИЯ		
				ДЕТАЛИ		
Б4		1	901-6-101.89-КЖ.И.0.43.01	⌀16 AI ГОСТ 5781-82*ℓ=480	12	0,15кг

Привязан

Инв.№

Н.контр.	ФОМЕНКО		
Нач.отд.	МИРОШНИК		
Гл.конс.	ЕРМАКОВ		
Рук.гр.	ФОМЕНКО		
Провер.	ЛАЗАРЕНКО		
Инж.эл.	ЛЕТЕНКОВА		

901-6-101.89-КЖ.И. 0.43.0

Сетка С7

Стадия	Масса	Масштаб
Р.П.	1,8	1:10
Лист	Листов	

ГОСХИМПРОЕКТ

Взам.инв.№ | Подпись и дата | Инв.№ подл.

Копировал

Формат А4

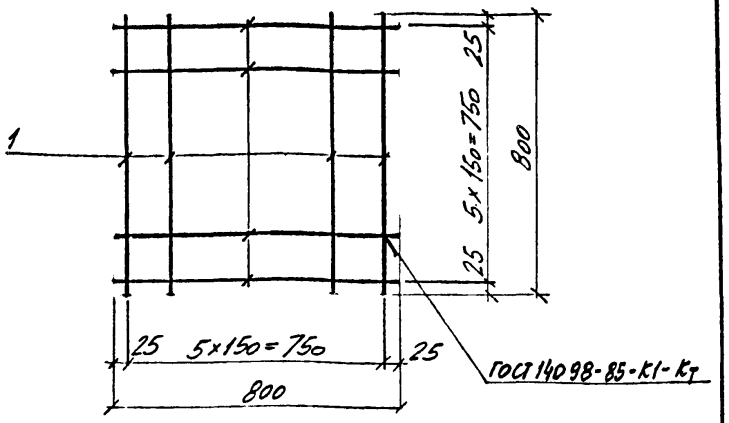

Формат	Зона	Поз.	Обозначение	Наименование	Кол.	Примечание
				ДОКУМЕНТАЦИЯ		
А3			ТП 901-6-101.89-КЖ.И.0.00.ТУ	ТЕХНИЧЕСКИЕ УСЛОВИЯ		
				ДЕТАЛИ		
Б4		1	901-6-101.89-КЖ.И.0.44.01	Ø8АI ГОСТ 5781-82* l=800	12	0,3кг

Привязан

Инв.№

Н. КОНТР.	ФОМЕНКО	
НАЧ ОТД.	МИРОШНИК	
ГЛ. КОНС.	ЕРМАКОВ	
РУК. ГР.	ФОМЕНКО	
ПРОВЕР.	ЛАЗУЧЕНКО	
ИНЖЕН.	ДЕТЕНКОВА	

901-6-101. 89-КЖ.И. 0.44.0

СЕТКА С8

Стадия	Масса	Масштаб
Р. П.	3.6	1:10

Лист | Листов 1

ГОСХИМПРОЕКТ

Копировал

Формат А4

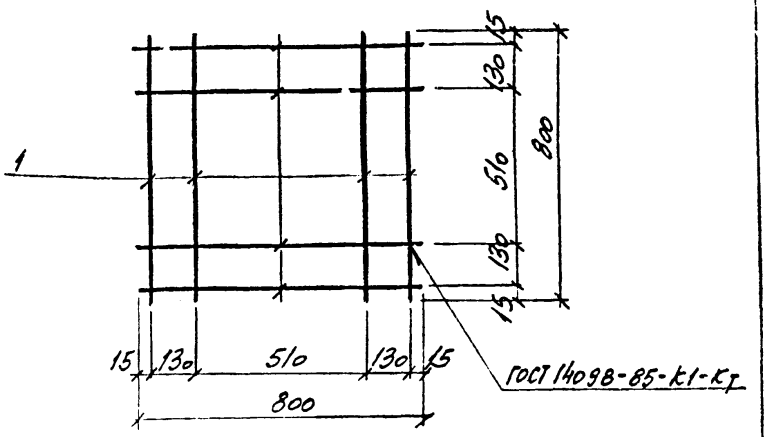

Формат	Зона	Поз.	Обозначение	Наименование	Кол.	Примечание
				ДОКУМЕНТАЦИЯ		
А3			ТП 901-6-101.89-КЖ.И.0.00.ТУ	ТЕХНИЧЕСКИЕ УСЛОВИЯ		
				ДЕТАЛИ		
Б4		1	901-6-101.89-КЖ.И.0.45.01	Ø8АI ГОСТ 5781-82* l=800	8	0,3кг

Взам инв.№

Подпись и дата

Инв № подл.

Привязан

Инв.№

Н. КОНТР.	ФОМЕНКО	
НАЧ ОТД.	МИРОШНИК	
ГЛ. КОНС.	ЕРМАКОВ	
РУК. ГР.	ФОМЕНКО	
ПРОВЕР.	ЛАЗУЧЕНКО	
ИНЖЕН.	ДЕТЕНКОВА	

901-6-101. 89-КЖ.И. 0.45.0

СЕТКА С9

Стадия	Масса	Масштаб
Р.П.	2.4	1:10

Лист | Листов 1

ГОСХИМПРОЕКТ

Копировал 24129-04 57

Формат А4

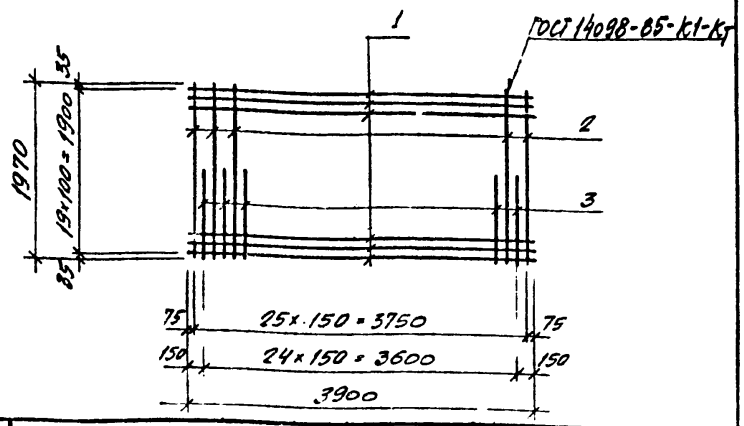

Формат	Зона	Поз.	Обозначение	Наименование	Кол.	Примечание
				ДОКУМЕНТАЦИЯ		
А3			ТП 901-6-101.89-КЖ.И.0.00.ТУ	ТЕХНИЧЕСКИЕ УСЛОВИЯ		
				ДЕТАЛИ		
Б4		1	901-6-101.89-КЖ.И.0.46.01	Ø8АIII ГОСТ 5781-82*; l=3900	20	1,5кг
Б4		2	-КЖ.И.0.46.02	Ø12АIII ГОСТ 5781-82*; l=1970	26	1,75кг
Б4		3	-КЖ.И.0.46.03	Ø12АIII ГОСТ 5781-82*; l=1000	25	0,9кг

Привязан

Инв.№

Н. контр.	Фоменко		
Нач. отд.	Мирошник		
Гл. кон.	Ермаков		
Рук. гр.	Фоменко		
Провер.	Фоменко		
Инж.	Сафронеева		

901-6-101. 89-КЖ.И. 0.46.0

СЕТКА С10

Стадия	Масса	Масштаб
Р.П.	98	1:20

Лист | Листов 1

ГОСХИМПРОЕКТ

Копировал

Формат А4

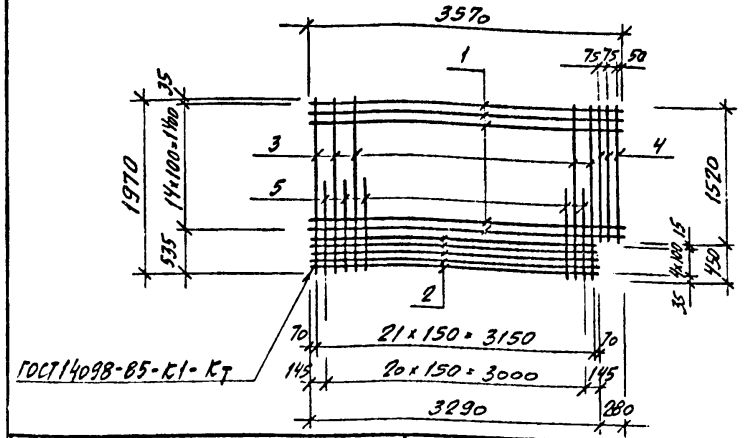

Формат	Зона	Поз.	Обозначение	Наименование	Кол.	Примечание
				ДОКУМЕНТАЦИЯ		
А3			ТП 901-6-101.89-КЖ.И.0.00.ТУ	ТЕХНИЧЕСКИЕ УСЛОВИЯ		
				ДЕТАЛИ		
Б4		1	901-6-101.89-КЖ.И.0.47.01	Ø8АIII ГОСТ 5781-82*; l=3570	15	1,4кг
Б4		2	-КЖ.И.0.47.02	Ø8АIII ГОСТ 5781-82*; l=3290	5	1,3кг
Б4		3	-КЖ.И.0.47.03	Ø12АIII ГОСТ 5781-82*; l=1970	22	1,75кг
Б4		4	-КЖ.И.0.47.04	Ø12АIII ГОСТ 5781-82*; l=1520	3	1,3кг
Б4		5	-КЖ.И.0.47.05	Ø12АIII ГОСТ 5781-82*; l=1000	21	0,9кг

Взам. инв.№

Подпись и дата

Инв.№ подл.

Привязан

Инв.№

Н. контр.	Фоменко		
Нач. отд.	Мирошник		
Гл. кон.	Ермаков		
Рук. гр.	Фоменко		
Провер.	Фоменко		
Инж.	Сафронеева		

901-6-101. 89-КЖ.И. 0.47.0

СЕТКА С11

Стадия	Масса	Масштаб
Р.П.	88,8	1:20

Лист | Листов 1

ГОСХИМПРОЕКТ

Копировал 24129-04 58

Формат А4

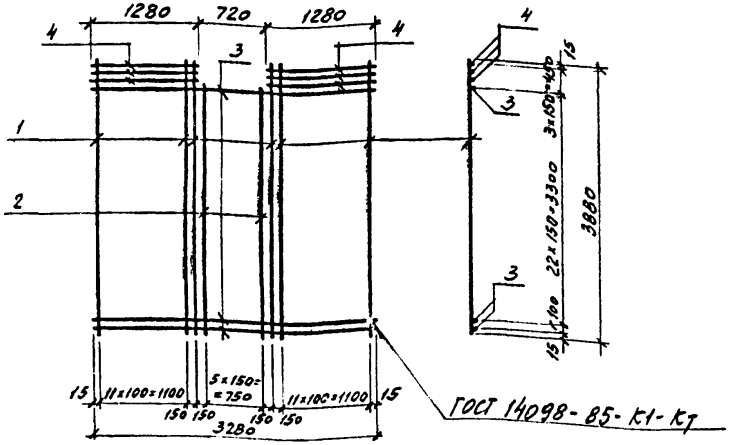

Формат	Зона	Поз	Обозначение	Наименование	Кол.	Примечание
				Документация		
А3			ТП 901-6-101.89-КЖ.Н.0.00.ТЧ	Технические условия		
				Детали		
Б4		1	901-6-101.89-КЖ.Н.0.48.01	⌀10АIII ГОСТ 5781-82*; ℓ=3880	26	2,4 кг
Б4		2	-КЖ.Н.0.48.02	⌀10АIII ГОСТ 5781-82*; ℓ=3430	6	2,1 кг
Б4		3	-КЖ.Н.0.48.03	⌀8АI ГОСТ 5781-82*; ℓ=3280	24	1,3 кг
Б4		4	-КЖ.Н.0.48.04	⌀8АI ГОСТ 5781-82*; ℓ=1280	6	0,5 кг

Привязан

Инв.№

Н.контр.	Фоменко	
Нач.отд.	Мирошник	
Гл.кон.	Ермаков	
Рук.гр.	Фоменко	
Провер.	Фоменко	
Инж.	Зубкина	

901-6-101.89-КЖ.И. 0.48.0

Сетка С12

Стадия	Масса	Масштаб
Р.П.	109,2	1:20
Лист	Листов /	

ГОСХИМПРОЕКТ

Копировал

Формат А4

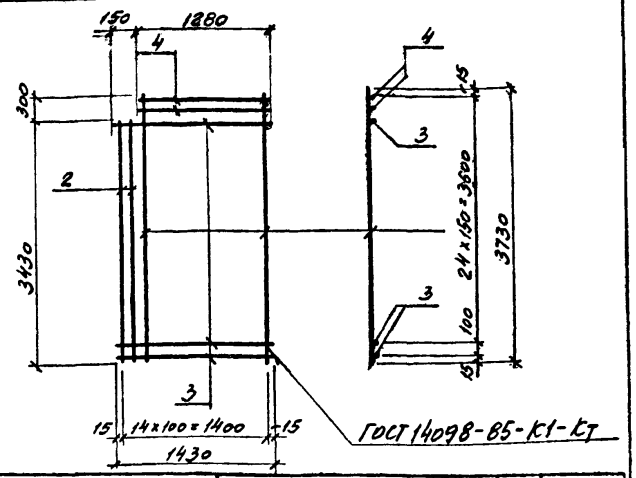

Формат	Зона	Поз	Обозначение	Наименование	Кол.	Примечание
				Документация		
А3			ТП 901-6-101.89-КЖ.Н.0.00.ТЧ	Технические условия		
				Детали		
Б4		1	901-6-101.89-КЖ.Н.0.49.01	⌀10АIII ГОСТ 5781-82*; ℓ=3730	13	2,3 кг
Б4		2	-КЖ.Н.0.49.02	⌀10АIII ГОСТ 5781-82*; ℓ=3430	2	2,1 кг
Б4		3	-КЖ.Н.0.49.03	⌀8АI ГОСТ 5781-82*; ℓ=1430	23	0,6 кг
Б4		4	-КЖ.Н.0.49.04	⌀8АI ГОСТ 5781-82*; ℓ=1280	2	0,5 кг

Привязан

Инв.№

Взам.инв.№ | Подпись и дата | Инв.№ подл.

Н.контр.	Фоменко	
Нач.отд.	Мирошник	
Гл.кон.	Ермаков	
Рук.гр.	Фоменко	
Провер.	Фоменко	
Инж.	Зубкина	

901-6-101.89-КЖ.И. 0.49.0

Сетка С13

Стадия	Масса	Масштаб
Р.П.	48,9	1:20
Лист	Листов /	

ГОСХИМПРОЕКТ

Копировал

Формат А4

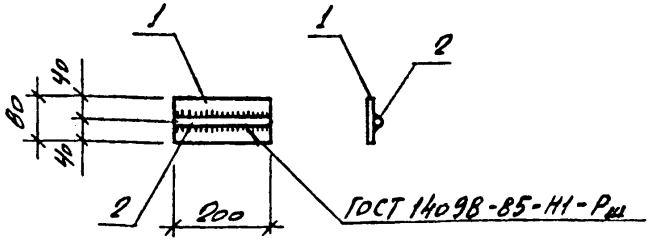

Формат	Зона	Поз.	Обозначение	Наименование	Кол.	Примечание
				ДОКУМЕНТАЦИЯ		
А3			ТП901-6-101.89-КЖ.И.0.00.ТУ	ТЕХНИЧЕСКИЕ УСЛОВИЯ		
				ДЕТАЛИ		
Б4		1	901-6-101.89-КЖ.И.0.50.01	Лист 10×80×200 ГОСТ19903-74* / Вст3пс6-1 ТУ14-1-3023-80	1	1,2кг
Б4		2	-КЖ.И.0.50.02	Ф18АIII ГОСТ5781-82*; l=200	1	0,4кг

Привязан

Инв.№

Н.контр.	Фоменко		
Нач.отд.	Мирошник		
Гл.кон.	Ермаков		
Рук.гр.	Фоменко		
Провер.	Фоменко		
Инж.	Сафронеева		

901-6-101. 89-КЖ.И. 0.50 0

Изделие закладное М 1

Стадия	Масса	Масштаб
Р.П.	1,6	1:10

Лист | Листов 1

ГОСХИМПРОЕКТ

Копировал

Формат А4

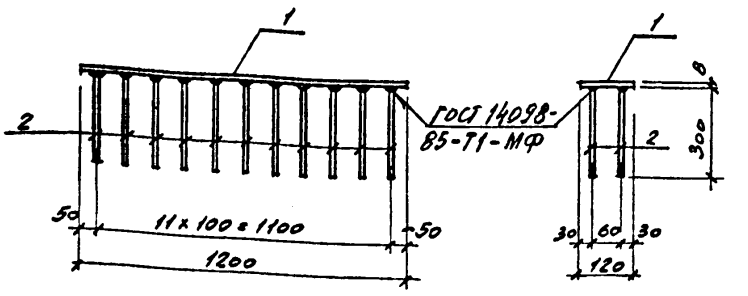

Формат	Зона	Поз.	Обозначение	Наименование	Кол.	Примечание
				ДОКУМЕНТАЦИЯ		
А3			ТП901-6-101.89-КЖ.И.0.00.ТУ	ТЕХНИЧЕСКИЕ УСЛОВИЯ		
				ДЕТАЛИ		
Б4		1	901-6-101.89-КЖ.И.0.51.01	Лист 8×120×1200 ГОСТ19903-74* / Вст3пс6-1 ТУ14-1-3023-80	1	9,05кг
Б4		2	-КЖ.И.0.51.02	Ф10АIII ГОСТ5781-82* l=300	24	0,2кг

Взам.инв.№

Подпись и дата

Инв.№ подл.

Привязан

Инв.№

Н.контр.	Фоменко		
Нач.отд.	Мирошник		
Гл.кон.	Ермаков		
Рук.гр.	Фоменко		
Провер.	Фоменко		
Инж.	Зубкина		

901-6-101. 89-КЖ.И. 0.51.0

Изделие закладное М8

Стадия	Масса	Масштаб
Р.П.	13.85	1.50

Лист | Листов 1

ГОСХИМПРОЕКТ

Копировал 24129-04 60

Формат А4

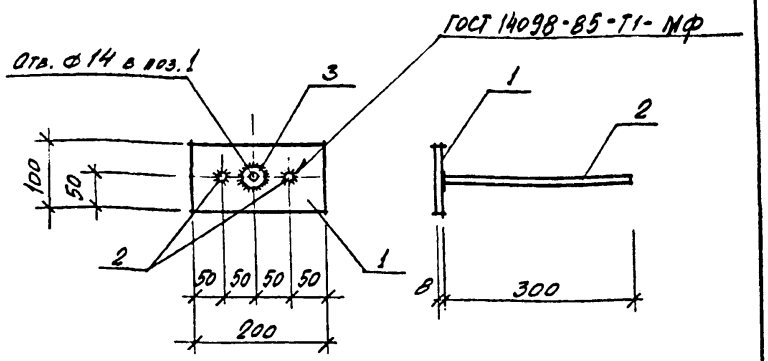

Формат	Зона	Поз	Обозначение	Наименование	Кол.	Примечание
				ДОКУМЕНТАЦИЯ		
АЗ			ТП901-6-101.89-КЖ.И.0.00.ТУ	ТЕХНИЧЕСКИЕ УСЛОВИЯ		
				ДЕТАЛИ		
БУ		1	901-6-101.89-КЖ.И.0.52.01	Лист 8×100×200 ГОСТ 19903-74* / Вст3пс6-1 ТУ14-1-3023-80	1	1,3кг
БУ		2	-КЖ.И.0.52.02	Ф10АIII ГОСТ 5781-82* l=300	2	0,2кг
				СТАНДАРТНЫЕ ИЗДЕЛИЯ		
		3		ГАЙКА М12 ГОСТ 5915-70*	1	

Привязан

Инв.№

Н. контр.	Фоменко	
Нач. отд.	Мирошник	
Гл. кон.	Ермаков	
Рук. гр.	Фоменко	
Провер.	Фоменко	
Инж.	Сафронеева	

901-6-101. 89-КЖ.И. 0.52.0

ИЗДЕЛИЕ ЗАКЛАДНОЕ М2

Стадия	Масса	Масштаб
Р.П.	1,7	1:5

Лист | Листов 1

ГОСХИМПРОЕКТ

Копировал

Формат А4

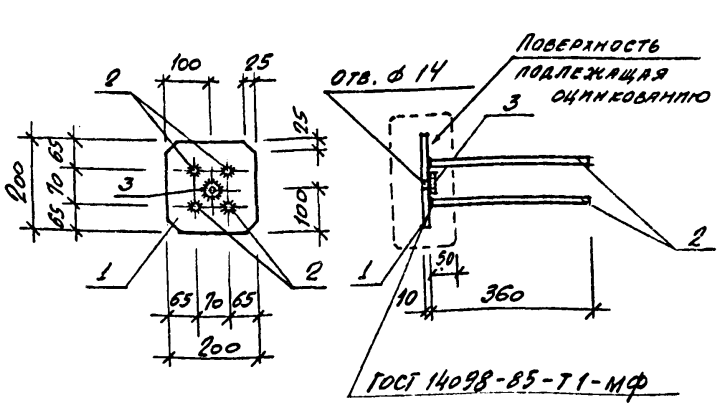

Формат	Зона	Поз	Обозначение	Наименование	Кол.	Примечание
				ДОКУМЕНТАЦИЯ		
АЗ			ТП901-6-101.89-КЖ.И.0.00.ТУ	ТЕХНИЧЕСКИЕ УСЛОВИЯ		
				ДЕТАЛИ		
БУ		1	901-6-101.89-КЖ.И.0.53.01	Лист 10×200×200 ГОСТ 19903-74* / Вст3пс6-1 ТУ14-1-3023-80	1	3,2кг
БУ		2	-КЖ.И.0.53.02	Ф12АIII ГОСТ 5781-82*; l=360	4	0,3кг
				СТАНДАРТНЫЕ ИЗДЕЛИЯ		
		3		ГАЙКА М12 ГОСТ 5915-70*	1	

Взам.инв.№

Подпись и дата

Инв.№ подл.

Привязан

Инв.№

Н. контр.	Фоменко	
Нач. отд.	Мирошник	
Гл. кон.	Ермаков	
Рук. гр.	Фоменко	
Провер.	Фоменко	
Инж.	Сафронеева	

901-6-101. 89-КЖ.И. 0.53.0

ИЗДЕЛИЕ ЗАКЛАДНОЕ М3

Стадия	Масса	Масштаб
Р.П.	4,4	1:10

Лист | Листов 1

ГОСХИМПРОЕКТ

Копировал 24129-04 61

Формат А4

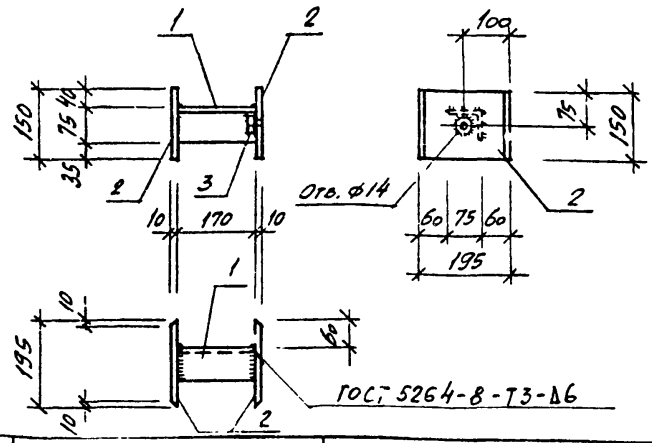

Формат	Зона	Поз.	Обозначение	Наименование	Кол.	Примечание
				ДОКУМЕНТАЦИЯ		
А3			901-6-101.89-КЖ.И.0.00.ТУ	ТЕХНИЧЕСКИЕ УСЛОВИЯ		
				ДЕТАЛИ		
Б4		1	901-6-101.89-КЖ.И.0.54.01	Уголок 75×6 ГОСТ 8509-86 / Вст3пс6 ГОСТ 535-79 ℓ=170	1	1,1кг
Б4		2	-КЖ.И.0.54.02	Лист 10×150×195 ГОСТ 19903-74* / Вст3пс6-1 ТУ 14-1-3023-80	2	2,3кг
				СТАНДАРТНЫЕ ИЗДЕЛИЯ		
		3		Гайка М12 ГОСТ 5915-70*	1	

Привязан

Инв.№

Н.контр.	Фоменко		
Нач.отд.	Мирошник		
Гл.кон.	Ермаков		
Рук.гр.	Фоменко		
Провер.	Фоменко		
Инж.	Сафронеева		

901-6-101. 89-КЖ.И. 0.54.0

ИЗДЕЛИЕ ЗАКЛАДНОЕ М4

Стадия	Масса	Масштаб
Р.П.	5,7	1:10

Лист | Листов

ГОСХИМПРОЕКТ

Копировал

Формат А4

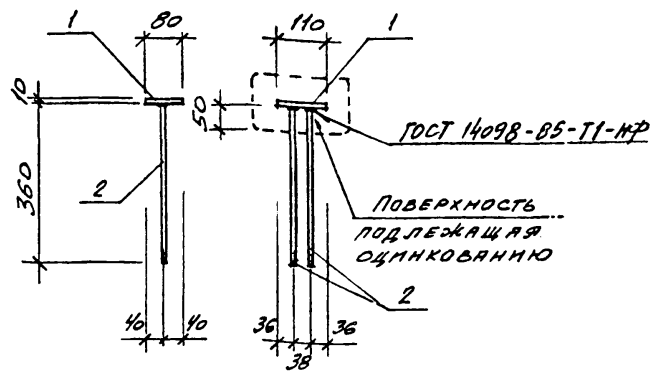

Формат	Зона	Поз.	Обозначение	Наименование	Кол.	Примечание
				ДОКУМЕНТАЦИЯ		
А3			901-6-101.89-КЖ.И.0.00.ТУ	ТЕХНИЧЕСКИЕ УСЛОВИЯ		
				ДЕТАЛИ		
Б4		1	901-6-101.89-КЖ.И.0.55.01	Лист 10×80×110 ГОСТ 19903-74* / Вст3пс6-1 ТУ 14-1-3023-80	1	0,7кг
Б4		2	-КЖ.И.0.55.02	Ф12А III ГОСТ 5781-82* ℓ=360	2	0,3кг

Взам.инв.№

Подпись и дата

Инв.№ подл.

Привязан

Инв.№

Н.контр.	Фоменко		
Нач.отд.	Мирошник		
Гл.кон.	Ермаков		
Рук.гр.	Фоменко		
Провер.	Фоменко		
Инж.	Сафронеева		

901-6-101. 89-КЖ.И. 0.55.0

ИЗДЕЛИЕ ЗАКЛАДНОЕ М5

Стадия	Масса	Масштаб
Р.П.	1,3	1:10

Лист | Листов

ГОСХИМПРОЕКТ

Копировал

24129-04 62

Формат А4

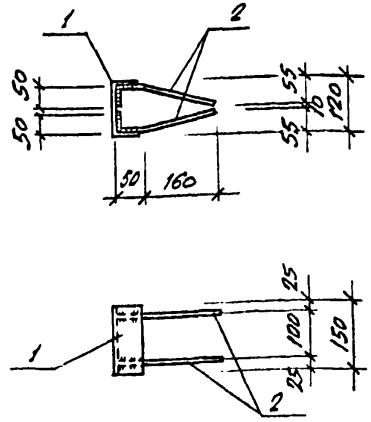

Формат	Зона	Поз	Обозначение	Наименование	Кол.	Примечание
				ДОКУМЕНТАЦИЯ		
А4			901-6-101.89-КЖ.И.0.00.ТУ	ТЕХНИЧЕСКИЕ УСЛОВИЯ		
				ДЕТАЛИ		
Б4		1	901-6-101.89-КЖ.И.0.56.01	Шеллер 12П ГОСТ 8240-72* / Вст3пс6 ГОСТ 535 ℓ=150	1	1,6 кг
Б4		2	-КЖ.И.0.56.02	⌀8 AIII ГОСТ 5781-82*; ℓ=270	4	0,1 кг

Привязан

Инв.№

Н.контр.	Фоменко		
Нач.отд.	Мирошник		
Гл.кон.	Ермаков		
Рук.гр.	Фоменко		
Провер.	Фоменко		
Инж.	Гаврюшева		

901-6-101.89-КЖ.И. 0.56 0

Изделие закладное М6

Стадия	Масса	Масштаб
Р.П.	2,0	1:10
Лист	Листов 1	

ГОСХИМПРОЕКТ

Копировал

Формат А4

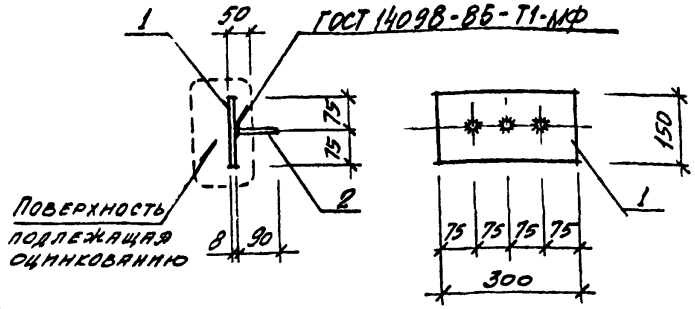

Формат	Зона	Поз	Обозначение	Наименование	Кол.	Примечание
				ДОКУМЕНТАЦИЯ		
А3			901-6-101.89-КЖ.И.0.00.ТУ	ТЕХНИЧЕСКИЕ УСЛОВИЯ		
				ДЕТАЛИ		
Б4		1	901-6-101.89-КЖ.И.0.57.01	Лист 8×150×300 ГОСТ 19903-74* / Вст3пс6-1 ТУ14-1-3023-80	1	2,8 кг
Б4		2	-КЖ.И.0.57.02	⌀8 AIII ГОСТ 5781-82*; ℓ=90	3	0,035 кг

Привязан

Инв.№

Взам.инв.№

Подпись и дата

Инв.№ подл.

Н.контр.	Фоменко		
Нач.отд.	Мирошник		
Гл.кон.	Ермаков		
Рук.гр.	Фоменко		
Провер.	Фоменко		
Инж.	Гаврюшева		

901-6-101.89-КЖ.И. 0.57.0

Изделие закладное М7

Стадия	Масса	Масштаб
Р.П.	2,9	1:10
Лист	Листов 1	

ГОСХИМПРОЕКТ

Копировал

Формат А4

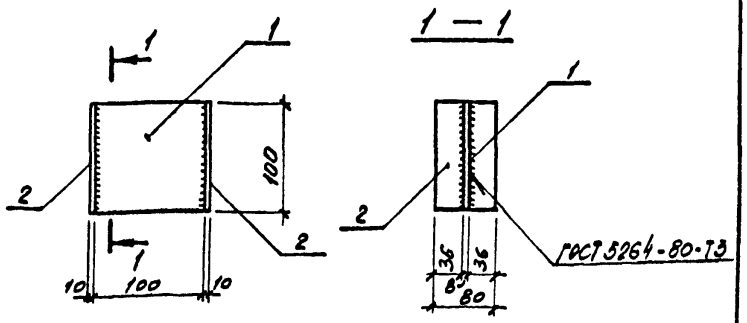

Формат	Зона	Поз	Обозначение	Наименование	Кол.	Примечание
				ДОКУМЕНТАЦИЯ		
А3			901-6-101.89-КЖ.И. 0.00. ТУ	ТЕХНИЧЕСКИЕ УСЛОВИЯ		
				ДЕТАЛИ		
Б4		1	901-6-101.89-КЖ.И. 0.58.	Лист 8х100х100 ГОСТ 19903-74* Вст3пс6-1 ТУ14-1-3023-80	1	0,6 кг
Б4		2	-КЖ.И. 0.58.	Лист 10х80х100 ГОСТ 19903-74* Вст3пс6-1 ТУ14-1-3023-80	2	0,6 кг

Привязан

Инв.№

Н.контр.	Фоменко		
Нач.отд.	Мирошник		
Гл.кон.	Ермаков		
Рук.гр.	Фоменко		
Провер.	Фоменко		
Инж.	Зубкина		

901-6-101. 89-КЖ.И. 0.58.0

Изделие закладное М9

Стадия	Масса	Масштаб
Р.П.	1,8	1:5
Пист	Листов	

ГОСХИМПРОЕКТ

Копировал

Формат А4

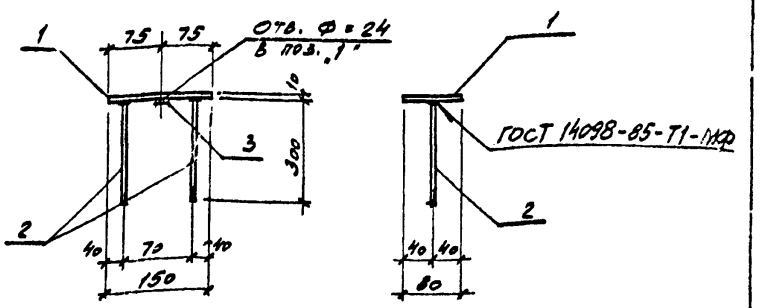

Формат	Зона	Поз.	Обозначение	Наименование	Кол.	Примечание
				ДОКУМЕНТАЦИЯ		
А3			901-6-101.89-КЖ.И.000.ТУ	ТЕХНИЧЕСКИЕ УСЛОВИЯ		
				ДЕТАЛИ		
Б4		1	901-6-101.89-КЖ.И.0.59.01	Лист 10х80х150 ГОСТ 19903-74* Вст3пс6-1 ТУ14-1-3023-80	1	0,9 кг
Б4		2	901-6-101.89-КЖ.И. 0.59.02	ф10 AIII ГОСТ 5781-82* В300	2	0,2 кг
				СТАНДАРТНЫЕ ИЗДЕЛИЯ		
		3		ГАЙКА М12 ГОСТ 5915-70	1	

Привязан

Инв.№

Н.контр.	Фоменко		
Нач.отд.	Мирошник		
Гл.кон.	Ермаков		
Рук.гр.	Фоменко		
Провер.	Фоменко		
Инж.	Зубкина		

901-6-101. 89-КЖ.И. 0.59.0

Изделие закладное М10

Стадия	Масса	Масштаб
Р.П.	1,36	1:5
Пист	Листов	

ГОСХИМПРОЕКТ

Копировал 24129-04 64

Формат А4

Взам.инв.№ | Подпись и дата | Инв.№ подл.

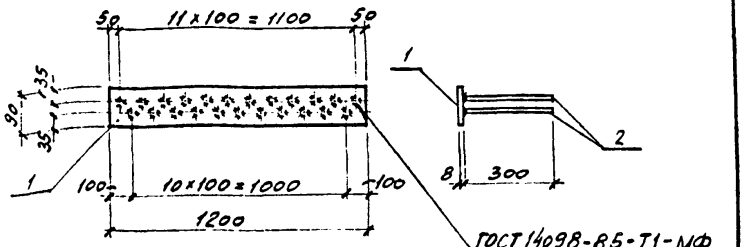

ГОСТ 14098-85-Т1-МФ

Формат	Зона	Поз	Обозначение	Наименование	Кол.	Примечание
				ДОКУМЕНТАЦИЯ		
А3			ТП 901-6-101.89-КЖ.И.0.00.ТУ	ТЕХНИЧЕСКИЕ УСЛОВИЯ		
				ДЕТАЛИ		
Б4		1	901-6-101.89-КЖ.И.0.60.01	Лист 8х9х1200 ГОСТ 19903-74* Вст3пс6-1 ТУ14-1-3023-80	1	7,6кг
Б4		2	901-6-101.89-КЖ.И.0.60.02	⌀10АIII ГОСТ 5781-82* ℓ=300	23	0,2кг

Привязан

Инв.№

Н.контр.	Фоменко		
Нач.отд.	Мирошник		
Гл.спец.	Ермаков		
Рук.гр.	Фоменко		
Провер.	Фоменко		
Инж.	Зубкина		

901-6-101.89-КЖ.И.0.60.0

Изделие закладное М11

Стадия	Масса	Масштаб
Р.П.	12,2	1:50
Лист	Листов	

ГОСХИМПРОЕКТ

Копировал

Формат А4

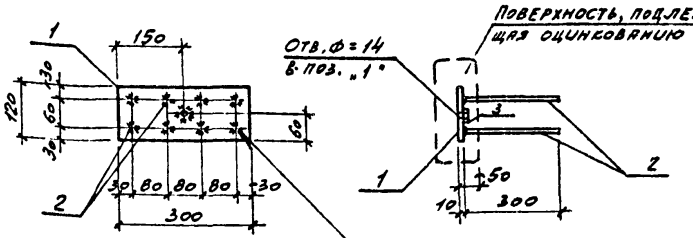

ГОСТ 14098-85-Т1-МФ

Формат	Зона	Поз	Обозначение	Наименование	Кол.	Примечание
				ДОКУМЕНТАЦИЯ		
А3			ТП 901-6-101.89-КЖ.И.0.60.ТУ	ТЕХНИЧЕСКИЕ УСЛОВИЯ		
				ДЕТАЛИ		
Б4		1	901-6-101.89-КЖ.И.0.61.01	Лист 10х12х300 ГОСТ 19903-74* Вст3пс6-1 ТУ14-1-3023-80	1	2,8кг
Б4		2	-КЖ.И.0.61.02	⌀10АIII ГОСТ 5781-82* ℓ=300	8	0,2кг
				СТАНДАРТНЫЕ ИЗДЕЛИЯ		
		3		Гайка М12 ГОСТ 5915-70*	1	

Привязан

Инв.№

Взам.инв.№ | Подпись и дата | Инв.№ подл.

Н.контр.	Фоменко		
Нач.отд.	Мирошник		
Гл.спец.	Ермаков		
Рук.гр.	Фоменко		
Провер.	Фоменко		
Инж.	Зубкина		

901-6-101.89-КЖ.И.0.61.0

Изделие закладное М12

Стадия	Масса	Масштаб
Р.П.	4,42	1:10
Лист	Листов 1	

ГОСХИМПРОЕКТ

Копировал

Формат А4

Рис. 1

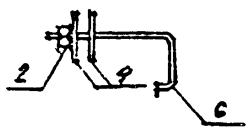

Рис. 2

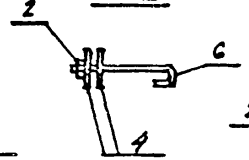

Рис. 3

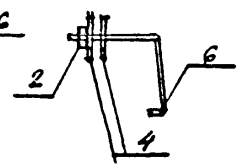

Рис. 4

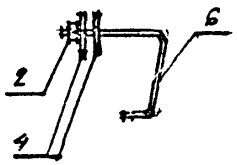

Рис. 5

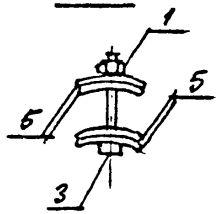

Обозначение	Марка	Рис.	Масса кг
901-6-101.89 КЖ.И.0.62.0	МС3	1	0,37
0.62.01	МС4	2	0,29
0.62.02	МС5	3	0,46
0.62.03	МС6	4	0,47
0.62.04	МС7	5	0,1

Привязан

Инв.№

Н. контр.	Фоменко		
Нач. отд.	Мирошник		
Гл. конст.	Ермаков		
Рук. гр.	Фоменко		
Пров.	Кисельман		
Инж.	Лукашина		

901-6-101.89-КЖ.И.0.62.0

Изделие соединительное МС3,.... МС7

Стадия	Масса	Масштаб
Р.П.	см. табл.	

Лист 1 Листов 2

ГОСХИМПРОЕКТ

Формат А4

Формат	Зона	Поз.	Обозначение	Наименование	Кол.	Примечание
				Документация		
			901-6-101.89 КЖ.И.0.0.0.ТУ	Технические условия		
				Стандартные изделия		
		1		Гайка М8×1,25 Гост 5915-70*	1	
		2		Гайка М10 Гост 11371-78	1	
		3		Винт М8×1,25 Гост 1491-72*	1	
		4		Шайба М10 Гост 11371-78	1	
		5		Шайба М8 Гост 11371-78	1	
			Переменные данные для исполнений			
				тп 901-6-101.89 КЖ.И 0.62.0		
				Детали		
		6	901-6-101.89 КЖ.И.0.62.0	Круг $\frac{10\text{-Гост }2590\text{-}71^*}{\text{Вст3пс5-Гост }535\text{-}79}$ $l=440$	1	
				тп 901-6-101.89 КЖ.И.0.62.01		
				Детали		
		6	901-6-101.89 КЖ.И.0.62.01.	Круг $\frac{10\text{-Гост }2590\text{-}71^*}{\text{Вст3пс5-Гост }535\text{-}79}$ $l=310$	1	
				тп 901-6-101.89 КЖ.И.0.62.02.		
				Детали		
		6	901-6-101.89 КЖ.И.0.62.02.	Круг $\frac{10\text{-Гост }2590\text{-}71^*}{\text{Вст3пс5 Гост }535\text{-}79}$ $l=580$	1	
				тп 901-6-101.89 КЖ.И.0.62.03		
				Детали		
		6	901-6-101.89 КЖ.И.0.62.03.	Круг $\frac{10\text{-Гост }2590\text{-}71^*}{\text{Вст3пс5 Гост }535\text{-}79}$ $l=600$	1	

Взам инв.№

Подпись и дата

Инв № подл

901-6-101.89-КЖ.И.0.62.0

Лист 2

24129-04 66

Формат А4

Рис.1

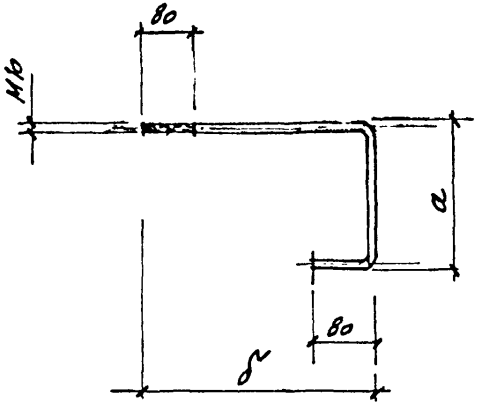

Рис.3

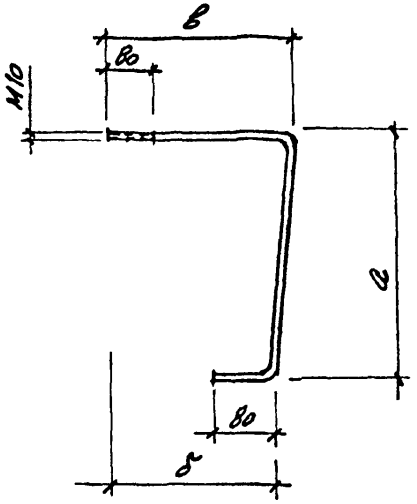

Рис.2

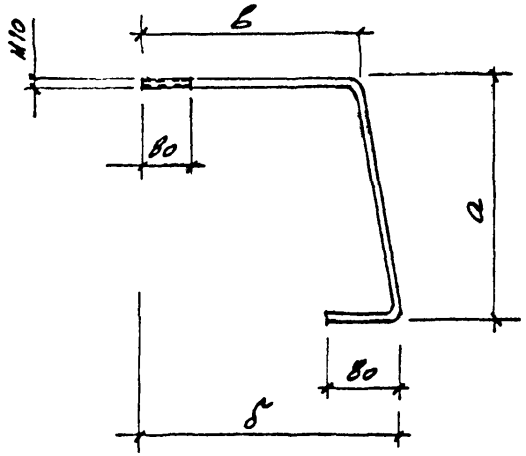

Обозначение	Рис	Размеры, мм			Масса кг
		а	б	в	
ТП901-6-101.89 КЖ.М. 0.62.0	1	72	200		0,37
0.62.01	1	40	200		0,29
062.02	3	270	230	250	0,46
062.03	2	270	250	230	0,47

Привязан			
Инв.№			
Н.контр.	Фоменко		
Нач.отд.	Мирошник		
Гл.конст.	Ермаков		
Рук.гр.	Фоменко		
Пров.	Кисельман		
Инж.	Лукашина		

ТП 901-6-101.89-КЖ.И.0.63.0

Стадия	Масса	Масштаб
Р. П.	см. табл.	1:10
Лист	Листов 1	

Круг

Круг 10-Гост 2590-71*
Вст 3пс5 Гост 535-79

ГОСХИМПРОЕКТ

24129-04 67

Копировал

Формат А3

ВЕДОМОСТЬ РАСХОДА СТАЛИ НА ДОПОЛНИТЕЛЬНЫЕ ЗАКЛАДНЫЕ ИЗДЕЛИЯ.кг

Марка	Арматура класса A III ГОСТ 5781-82*					Прокат марки ВСт3кп2 ГОСТ 19903-74*					Всего
	ф8	ф12			Итого	t=6	t=8		t=10	Итого	
К2-1	0,1	2,5			2,6	1,4	7,9		8,6	17,9	20,5
К2-2	0,1	2,6			2,7	1,4	5,4		13,6	20,4	23,1
К2-3	0,2	2,1			2,3	2,8	0,8		18,6	22,2	24,5
К2с-1	0,1	2,5			2,6	1,4	7,9		8,6	17,9	20,5
К2с-2	0,1	2,6			2,7	1,4	5,4		13,6	20,4	23,1
К2с-3	0,2	2,1			2,3	2,8	0,8		18,6	22,2	24,5

Привязан

Инв.№

901-6-101.89-КЖ.И.0.00.ОВС		
Ведомость расхода стали на дополнительные закладные изделия.	Стадия: Р.П.	Масса:	Масштаб:
	Лист	Листов 1
	ГОСХИМПРОЕКТ	

Н.контр.	Фоменко	
Нач.отд.	Мирошник	
Гл.кон.	Ермаков	
Рук.гр.	Фоменко	
Провер.	Фоменко	
Инж.	Лукашина	

Копировал

Формат А4

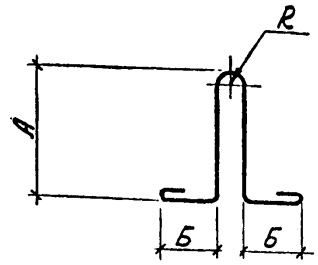

Марка	ф	R	L раз.	А	Б	Масса, кг
П1	12AI	30	1000	180	180	0,9

Привязан

Инв.№

Взам.инв.№ | Подпись и дата | Инв.№ подл.

901-6-101.89-КЖ.И.0.64.0		
Петля П1	Стадия: Р.П.	Масса: 0,9	Масштаб: 1:50
	Лист	Листов 1
ГОСТ 5781-82*	ГОСХИМПРОЕКТ	

Н.контр.	Фоменко	
Нач.отд.	Мирошник	
Гл.кон.	Ермаков	
Рук.гр.	Фоменко	
Провер.	Фоменко	
Инж.	Лукашина	

Копировал 24129-04 (68)

Формат А4

gost.e-ecolog.ru