Типовой проект
707-2-18с.85

Газгольдер мокрый стальной вместимостью 100 м³ с вертикальными направляющими и боковым вводом для хранения газов под давлением до 4000 Па (400 мм водяного столба)

Альбом X

Проект производства работ - приспособления

1604-10

gost.e-ecolog.ru

Типовой проект
707-2-18с.85

ГАЗГОЛЬДЕР МОКРЫЙ СТАЛЬНОЙ ВМЕСТИМОСТЬЮ 100 $м^3$ С ВЕРТИКАЛЬНЫМИ НАПРАВЛЯЮЩИМИ И БОКОВЫМ ВВОДОМ ДЛЯ ХРАНЕНИЯ ГАЗОВ ПОД ДАВЛЕНИЕМ ДО 4000 ПА (400 мм водяного столба)

Состав проекта

Альбом I Пояснительная записка.

Альбом II Технологическая часть. Системы объемоуказания. Электротехнические устройства.

Альбом III Конструкции металлические.

Альбом IV Нестандартизированное оборудование. Технологическая часть

Альбом V Нестандартизированное оборудование. Системы объемоуказания.

Альбом VI Архитектурно-строительные решения. Конструкции железобетонные. Отопление и вентиляция.

Альбом VII Тепловая изоляция. Проект производства работ.

Альбом VIII Антикоррозионная защита металлоконструкций.

Альбом IX Проект производства работ.

Технология монтажа и сварки.

Альбом X Проект производства работ. Приспособления.

Альбом XI Спецификация на оборудование.

Альбом XII Ведомости потребности в материалах.

Альбом XIII Сметы.

Альбом XIV Ролики. Рабочие чертежи

Альбом X

Разработан
проектным институтом
Гипронефтеспецмонтаж Минмонтажспецстроя СССР

Утвержден и введен в действие
Министерством по производству
минеральных удобрений
протокол №25-89 от 17 мая 1984г

Главный инженер института И.С.Гольденберг

Главный инженер проекта А.В.Рохин

Обозначение	Наименование	Стр.
1	2	3
	Ведомость приспособлений	5
ПВ3.02.00.00	Скоба для развертывания рулона	6
ПВ3.02.00.00СБ	Скоба для развертывания рулона	
	Сборочный чертеж	6
ПВ3.02.00.01	Палец	6
ПВ3.02.01.00	Втулка	7
ПВ3.02.01.02	Кольцо	7
ПВ3.02.01.01	Втулка	7
ПВ3.02.01.00СБ	Втулка. Сборочный чертеж	7
ПВ3.02.02.00	Корпус	8
ПВ3.02.02.00СБ	Корпус. Сборочный чертеж	8
ПВ3.02.02.02	Щека	8
ПВ21.07.00.00СБ	Приспособление для разметки днища Сборочный чертеж	9
ПВ21.07.00.00	Приспособление для разметки днища (2 листа)	9
ПВ21.07.01.00СБ	Ось. Сборочный чертеж	10
ПВ21.07.00.02	Ось	10
ПВ21.07.00.01	Чертилка	10
ПВ21.07.01.00	Ось	10
ПВ21.07.03.03	Бабышка	11
ПВ21.07.03.00СБ	Движок. Сборочный чертеж	11
ПВ21.07.03.00	Движок	11
ПВ21.07.03.01	Бабышка	11
ПВ21.07.04.00СБ	Штанга. Сборочный чертеж	12
ПВ21.07.04.00	Штанга (2 листа)	12
ПВ21.07.02.02	Втулка	13
ПВ21.07.02.00СБ	Кронштейн. Сборочный чертеж	13
ПВ21.07.02.00	Кронштейн	13
ПВ21.07.02.01	Пластина	13
ПГ2.01.00.00.00СБ	Приспособление для разметки днища	
	Сборочный чертеж	14
ПГ2.01.00.00.00	Приспособление для разметки днища (2 листа)	15
ПГ2.01.06.00.01	Кронштейн	15
ПГ2.01.06.00.05	Пластина	15
ПГ2.01.02.00.01	Скоба I	16
ПГ2.01.02.00.02	Бабышка	16
ПГ2.01.05.00.00СБ	Скоба. Сборочный чертеж	16
ПГ2.01.02.00.00СБ	Скоба I. Сборочный чертеж	16
ПГ2.01.06.00.04	Втулка	17
ПГ2.01.01.00.00СБ	Ось. Сборочный чертёж	17
ПГ2.01.04.00.00СБ	Стяжка. Сборочный чертеж	17
ПГ2.01.06.00.03	Пластина.	17
ПГ2.01.07.00.00	Тяга	18
ПГ2.01.01.00.00	Ось	18
ПГ2.01.04.00.00	Стяжка	18
ПГ2.01.05.00.00	Скоба	18
ПГ2.01.06.00.00	Штанга	19
ПГ2.01.06.00.00СБ	Штанга. Сборочный чертеж	19
ПГ2.01.03.00.00	Скоба II	20
ПГ2.01.06.01.00	Опора	20
ПГ2.01.06.01.00СБ	Опора. Сборочный чертеж	20
ПГ2.01.02.00.00	Скоба I	20
ПГ2.01.07.00.02	Штанга	21
ПГ2.01.07.00.00СБ	Тяга. Сборочный чертеж	21

1	2	3
ПГ2.01.07.00.01	Винт	21
ПГ2.01.00.00.02	Чертилка	22
ПГ2.01.00.00.03	Палец	22
ПГ2.01.03.00.00СБ	Скоба II Сборочный чертеж	22
ПГ2.01.00.00.01	Палец	22
ПГ2.01.06.01.02	Ролик	23
ПГ2.01.06.01.03	Пластина	23
ПГ2.01.06.01.01	Ребро	23
ПГ2.01.06.00.02	Косынка	23
ПГ5.01.00.00СБ	Траверса для подъема рулонов	
	Сборочный чертеж	24
ПГ5.01.00.02	Ребро	24
ПГ5.01.00.01	Скоба	24
ПГ5.01.00.04	Ось	25
ПГ5.01.00.03	Пластина	25
ПГ5.01.00.00	Траверса для подъема рулонов	25
ПВ5К.02.0000СБ	Шарнир для подъема рулона массой 30-45т	
	краном. Сборочный чертеж.	26
ПВ5К.02.00.01	Скоба	26
ПВ5К.02.00.00	Шарнир для подъема рулона массой	
	30-45т краном.	26
ПВ5К.02.01.00СБ	Опора. Сборочный чертеж	27
ПВ5К.02.02.00СБ	Основание. Сборочный чертеж	28
ПВ5К.02.01.00	Опора. (2 листа)	28
ПВ5К.02.02.00	Основание	29
ПВ5К.02.01.03	Стойка	29
ПВ5К.02.01.02	Ребро	29
ПВ5К.02.01.01	Стойка	29
ПВ5К.12.00.00СБ	Захват для подъема рулонов массой	
	до 45т. Сборочный чертеж	30
ПВ5К.12.02.00СБ	Упор. Сборочный чертеж	30
ПВ5К.12.00.00	Захват для подъема рулонов массой	
	30-45т краном.	31
ПВ5К.12.01.00	Корпус. (2 листа)	31
ПВ5К.12.02.00	Упор	31
ПВ5К.12.01.00СБ	Корпус. Сборочный чертеж.	32
ПВ5К.12.00.01	Винт	33
ПВ5К.12.00.03	Кольцо запорное	33
ПВ5К.12.00.02	Подпятник	33
ПВ5К.12.01.01	Щека	34
ПВ5К.12.01.06	Стенка	34
ПВ5К.12.01.05	Накладка	35
ПВ5К.12.01.12	Ребро	35
ПВ5К.12.01.03	Гайка	35
ПВ5К.12.01.07	Пластина	36
ПВ5К.12.01.09	Ребро	36
ПВ5К.12.01.11	Фланец	36
ПГ4.03.00.00СБ	Приспособление для прижатия кромок	
	днища при сварке. Сборочный чертеж	37
ПГ4.03.00.01	Кронштейн	37
ПГ4.03.00.00	Приспособление для прижатия кромок	
	днища при сварке.	37
ПГ4.03.01.00СБ	Балка. Сборочный чертеж	38
ПГ4.03.00.04	Кольцо пружинное	38
ПГ4.03.01.00	Балка	38

Инв.№ подл. | Подп. и дата | Взам.инв.№ | Инв.№ дубл. | Подп. и дата

Обозначение	Наименование	Стр.
1	2	3
ПГ4.03.00.03	Винт	38
ПГ4.03.02.00СБ	Ползун. Сборочный чертеж.	39
ПГ4.03.00.05	Подпятник	39
ПГ4.03.02.00	Ползун	39
ПВ8.05.00.00СБ	Упор клиновый. Сборочный чертеж.	40
ПВ8.05.00.00	Упор клиновый. (2 листа)	41
ПВ8.05.00.01	Ось	41
ПВ8.05.00.04	Диафрагма	41
ПВ8.05.00.10	Уголок	42
ПВ8.05.00.09	Уголок	42
ПВ8.05.00.07	Ручка	42
ПВ8.05.00.08	Уголок	42
ПВ8.05.00.13	Уголок	43
ПВ8.05.00.11	Уголок	43
ПГ9.02.00.00СБ	Постамент. Сборочный чертеж	44
ПГ9.02.00.00	Постамент. (3 листа)	45
ПГ9.02.00.07	Ребро	45
ПГ9.02.00.03	Косынка	46
ПГ9.02.00.05	Двутавр	46
ПГ9.02.00.06	Двутавр	46
ПГ9.02.00.08	Двутавр	46
ПГ9.02.00.09	Швеллер	47
ПГ9.02.00.07	Швеллер	47
ПГ9.06.00.03	Уголок	48
ПГ9.06.00.00СБ	Площадка переносная. Сборочный чертеж.	48
ПГ9.06.00.00	Площадка переносная	48
ПГ9.06.00.06	Уголок	49
ПГ9.06.00.04	Подкос	49
ПГ9.06.00.02	Крюк	49
ПГ4.04.00.00СБ	Струбцина для прижима. Сборочный чертеже.	50
ПГ4.04.00.00	Струбцина для прижима	50
ПГ4.04.01.00	Корпус	50
ПГ4.04.01.00СБ	Корпус. Сборочный чертеж	51
ПГ4.04.00.02	Винт	51
ПГ4.04.01.02	Гайка	51
ПВ4.05.01.02	Ползун	52
ПВ4.05.01.01	Уголок	52
ПВ4.05.00.03	Гайка	52
ПВ4.05.00.00СБ	Стяжное приспособление. Сборочный чертеж	52
ПВ4.05.01.00СБ	Кронштейн. Сборочный чертеже	53
ПВ4.05.00.02	Сухарь	53
ПВ4.05.01.00	Кронштейн	53
ПВ4.05.00.00	Стяжное приспособление	53
ПВ4.05.00.04	Болт	54
ПГ8.01.00.00СБ	Кронштейн для лесов. Сборочный чертеж	55
ПГ8.01.00.00	Кронштейн для лесов	55
ПГ9.08.00.06	Крюк	55
ПГ9.08.00.00СБ	Леса навесные для замыкания вертикального стыка. Сборочный чертеже	56
ПГ9.08.00.00	Леса навесные для замыкания вертикального стыка. (4 листа)	57
ПГ9.08.01.03	Крюк	58
ПГ9.08.01.00СБ	Площадка. Сборочный чертеже.	58
ПГ9.08.01.00	Площадка	58
ПГ9.08.02.00	Лестница (2 листа)	59
ПГ9.08.02.00СБ	Лестница. Сборочный чертеже	59
ПГ7.03.00.00СБ	Люлька для монтажа кольцевой площадки. Сборочный чертеже	60
ПГ7.03.00.00	Люлька для монтажа кольцевой площадки (6 листов)	61.62
ПГ7.03.00.06	Любитель	62
ПГ93.05.00.00СБ	Леса подвесные для кольцевой площадки. Сборочный чертеж. (2 листа)	63
ПГ93.05.00.00	Леса подвесные для кольцевой площадки (3 листа)	64
ПГ93.05.02.00	Настил (2 листа)	65
ПГ93.05.02.00СБ	Настил. Сборочный чертеже	65
ПГ93.05.01.02	Скоба	66
ПГ93.05.01.00СБ	Кронштейн. Сборочный чертеже	66
ПГ93.05.01.00	Кронштейн.	66
ПГ42.04.00.00СБ	Струбцина для прижима внешних направляющих. Сборочный чертеже.	67
ПГ42.04.00.02	Втулка	68
ПГ42.04.00.00	Струбцина для прижима внешних направляющих. (2 листа)	68.69
ПГ42.04.00.10	Палец	68
ПГ42.04.00.07	Кольцо пружинное	68
ПГ42.04.00.01	Винт нажимной	69
ПГ42.04.00.03	Подпятник	69
ПГ42.04.00.09	Прочшина	69
ПГ9.07.00.00СБ	Лестница для замыкания вертикального монтажного стыка. Сборочный чертеже.	70
ПГ9.07.00.00	Лестница для замыкания вертикального монтажного стыка.	70
ПГ5.06.00.01	Звено	71
ПГ5.06.00.00СБ	Звено строповочное Q=5т. Сборочный чертеже	71
ПГ5.06.00.00	Звено строповочное Q=5т	71
ПГ42.02.01.00СБ	Корпус. Сборочный чертеж	72
ПГ42.02.00.00СБ	Струбцина для прижима кольцевой площадки. Сборочный чертеже.	72
ПГ42.02.00.00	Струбцина для прижима кольцевой площадки. (2 листа)	73
ПГ42.02.01.00	Корпус (2 листа)	73
ПГ42.02.00.01	Подпятник	74
ПГ42.02.00.02	Кольцо пружинное	74
ПГ42.02.01.02	Бабышка	74
ПГ42.02.00.03	Винт	74
ПГ9.13.00.00	Лестница навесная для приварки горизонтальных связей внешних направляющих	75
ПГ9.01.00.00	Лестница навесная	75
ПГ9.01.00.00СБ	Лестница навесная. Сборочный чертеж	75
ПГ9.13.00.00.СБ	Лестница навесная для приварки горизонтальных связей. внешних направляющих. Сборочный чертеже	75
ПГ91.10.00.01	Крюк	76

Инв.№ подл. | Подп. и дата | Взам. инв.№ | Инв.№ дубл. | Подп. и дата

Обозначение	Наименование	Стр.
ПГ92.10.00.00	Лестница верхняя для монтажа промежу-	
	точных связей внешних направляющих	
	(3 листа)	76,78
ПГ92.10.00.00 СБ	Лестница верхняя для монтажа	
	промежуточных связей внешних	
	направляющих. Сборочный чертеж	76
ПГ91.10.00.00	Лестница нижняя для монтажа	
	промежуточных связей внешних	
	направляющих (3 листа)	77,78
ПГ91.10.00.00 СБ	Лестница нижняя для монтажа	
	промежуточных связей внешних	
	направляющих. Сборочный чертеж	77
ПВ12.02.00.00	Поддон	78
ПВ7.11.00.00 СБ	Клин. Сборочный чертеж	79
ПВ7.11.00.01.	Уголок	79
ПВ7.11.00.00	Клин	79
ПВ5А.3-0-2	Пластина	80
ПВ5А.3-0-0 СБ	Скоба для установки навесной	
	лестницы. Сборочный чертеж	80
ПВ5А-3-0-0	Скоба для установки навесной лестницы	80
ПВ5А.3-0-1	Скоба	80
АПВ12.01.00.00	Отвес	81
АПВ12.01.00.00 СБ	Отвес. Сборочный чертеж	81
АПВ12.01.00.01	Серьга	81
АПВ12.01.00.02	Груз	81
ПГ5.04.00.00	Строп 4-х ветвевой (3 листа)	82
ПГ5.04.00.00	Строп 4-х ветвевой. Сборочный чертеж.	82
ПГ5.05.00.00	Траверса для подъема панелей внеш-	
	них направляющих. (2 листа)	83
ПГ5.05.01.00 СБ	Траверса. Сборочный чертеж.	83
ПГ5.05.00.00 СБ	Траверса для подъема панелей внеш -	
	них направляющих. Сборочный чертеж	83
ПГ5.05.02.03	Пластина	84
ПГ5.05.01.02	Кольцо	84
ПГ5.05.00.01	Скоба	84
ПГ5.05.01.00	Траверса	84
ПГ5.05.02.02	Ребро	85
ПГ5.05.02.01	Пластина	85
ПГ5.05.02.00 СБ	Кронштейн. Сборочный чертеж	85
ПГ5.05.02.00	Кронштейн	85
ПГ3.01.00.00	Сани	86
ПГ3.01.00.00 СБ	Сани. Сборочный чертеж	86
ПГ3.01.00.02	Швеллер	86
ПГ71.02.00.05	Труба	87
ПГ71.02.00.00 СБ	Стойка монтажная. Сборочный	
	чертеж.	87
ПГ71.02.00.00	Стойка монтажная	87
ПВ5.52.00.00	Скоба для навешивания блока	88
ПВ5.52.00.00 СБ	Скоба для навешивания блока	
	Сборочный чертеж	88
ПГ9.14.00.00 СБ	Лестница накидная. Сборочный чертеж	88
ПГ9.14.00.00	Лестница накидная	88

Инв.№ подл. | Подп. и дата | Взам.инв.№ | Инв.№ дубл. | Подп. и дата

Обозначен.	Наименование	Масса кг	Вместимостью, м³			
			100	300	600	1000
ПВ3.02.00.00	Скоба для развертывания	13.0	+	+	+	+
ПВ21.07.00.00	Приспособление для разметки днища		+	+	+	
ПГ2.01.00.00	—"— —"— —"—	165.8				+
ПГ5.01.00.00	Траверса для подъема рулонов	90.5	+	+	+	+
ПВ5К.02.00.00	Шарнир для подъема рулонов массой 30÷45т краном	590			+	+
ПВ5К.12.00.00	Захват для подъема рулонов массой до 45т краном	180			+	+
ПГ4.03.00.00	Приспособление для прижатия кромок д	60.3	+	+	+	+
ПВ8.05.00.00	Клиновой упор	46,5	+	+	+	+
ПГ9.02.00.00	Постамент	895			+	
-01	—"—	530	+	+		
-02	—"—	895				+
ПГ9.06.00.00	Площадка переносная	6,7	+			
ПГ4.04.00.00	Струбцина для прижима	5.2	+	+	+	+
ПВ4.05.00.00	Стяжное приспособление	7.6	+	+	+	+
ПГ8.01.00.00	Кронштейн для лесов	16.8	+	+	+	+
ПГ9.08.00.00	Леса навесные для замыкания вертикального стыка	169		+		
-01	—"— —"— —"— —"—	247			+	
ПГ91.08.00.00	—"— —"— —"— —"—	247				+
ПГ7.03.00.00	Люлька для монтажа кольцевой площадки	206	+			
-01	—"— —"— —"— —"—	256		+		
-02	—"— —"— —"— —"—	257			+	
ПГ71.03.00.00	—"— —"— —"— —"—	296				+
ПГ93.05.00.00	Леса подвесные для кольцевой площадки	155.4		+		
-01	—"— —"— —"—	143.7			+	
-02	—"— —"— —"—	166.4				+
ПГ42.04.00.00	Струбцина для прижима внешних направляющих	17.9	+	+	+	+
ПГ9.07.00.00	Лестница для замыкания монтажного стыка	34.8	+			
ПГ5.06.00.00	Звено строповочное	3,17		+	+	+
ПГ42.02.00.00	Струбцина для прижима кольцевой площадки	20.4	+		+	
-01	—"— —"— —"— —"—	21.4		+		
ПГ41.02.00.00	—"— —"— —"— —"—	20.4				+
ПГ9.01.00.00	Лестница навесная	40.8	+			
ПГ9.13.00.00	Лестница навесная для приварки горизонтальных связей внешних направляющих	51.3	+			
ПГ91.10.00.00	Лестница нижняя для монтажа промежуточных связей внешних направляющих	45.4		+		
-01	—"— —"— —"—	56.2			+	
ПГ91.11.00.00	—"— —"— —"—	67.3				+
ПГ92.10.00.00	Лестница верхняя для монтажа промежуточных связей внешних направляющих	46.6		+		
-01	—"— —"— —"—	53,6			+	
ПГ92.11.00.00	—"— —"— —"—	55.4				+
ПВ7.11.00.00	Клин	4,0	+	+	+	+
ПВ 5А.3.00	Скоба для установки навесной лестницы	5,6	+	+		
ПВ12.01.00.00	Отвес	4,0	+	+	+	+
ПВ12.02.00.00	Поддон	580	+	+	+	+
ПГ5.04.00.00	Строп 4х ветвевой	11,8	+			
-01	—"— —"—	14,0		+		
-02	—"— —"—	15,1			+	
ПГ51.04.00.00	—"— —"—	25.8				+
ПГ5.05.00.00	Траверса для подъема панелей внешних направляющих	167.7		+		
-01	—"— —"— —"— —"—	156.6			+	
ПГ51.05.00.00	—"— —"— —"— —"—	270.6				+
ПГ3.01.00.00	Сани	69,0			+	+
ПГ71.02.00.00	Стойка монтажная	147.5				+
ПВ5.52.00.00	Скоба для навешивания блока	6.0			+	+

Инв. № подл. | Подп. и дата | Взам. инв. №

Изм.	Лист	№ докум.	Подп.	Дата
Разраб.		Ящина		
Пров.		Числова		
ГИП		Рохин		12.85
Н. контр.		Панова		
Утв.		Кузнецов		

Ведомость приспособлений

Лит.	Лист	Листов
		1

Гипронефтеспецмонтаж
г. Москва

ПВ3.02.00.00 СБ

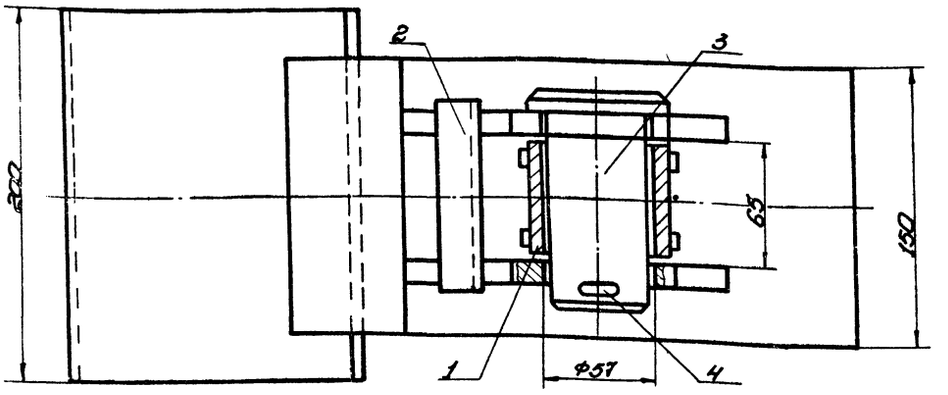

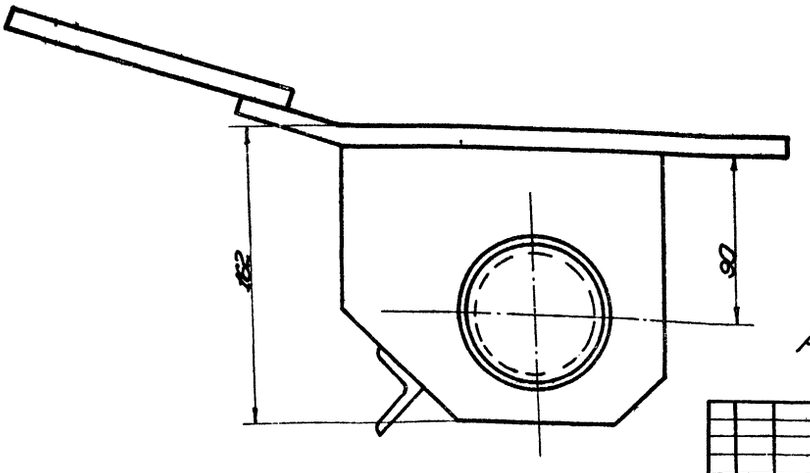

Размеры для справок.

Изм.	Лист	№ докум.	Подп.	Дата	ПВ3.02.00.00 СБ	Лит.	Масса	Масштаб
Разраб.		Яшина			Скоба для развертывания рулона		13,0	1:2
Пров.		Числова		12.83	Сборочный чертеж	Лист	Листов 1	
Т.контр.						Гипронефтеспецмонтаж г. Москва		
ГИП		Рохин		12.83				
Н.контр.		Панова		12.83				
Утв.		Кузнецов						

Копировал

формат 12

ПВ3.02.00.01

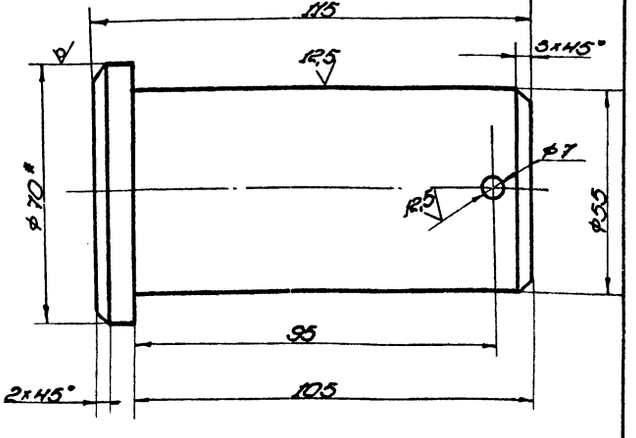

1. Неуказанные предельные отклонения размеров: валов-h16; отверстий-H16; остальных $\pm\frac{IT16}{2}$.
2. * Размер для справок.

Изм.	Лист	№ докум.	Подп.	Дата	ПВ3.02.00.01	Лит.	Масса	Масштаб
Разраб.		Яшина			Палец		22	1:1
Пров.		Числова				Лист	Листов 1	
Т.контр.						Гипронефтеспецмонтаж г. Москва		
ГИП		Рохин		12.83	Круг Б-70 ГОСТ 2590-71 / 8 СТ-5 ГОСТ 535-79			
Н.контр.		Панова		12.83				
Утв.		Кузнецов						

Копировал

формат 11

Формат	Зона	Поз.	Обозначение	Наименование	Кол.	Примечание
				Документация		
А3			ПВ3.02.00.00 СБ	Сборочный чертеж		
				Сборочные единицы		
А4		1	ПВ3.02.01.00	Втулка	1	
А4		2	ПВ3.02.02.00	Корпус	1	
				Детали		
А4		3	ПВ3.02.00.01	Палец	1	
				Стандартные изделия		
		4		Шплинт Б3×75-002 ГОСТ 397-79	1	0,02 кг

Изм.	Лист	№ докум.	Подп.	Дата	ПВ3.02.00.00	Лит.	Лист	Листов
Разраб.		Яшина			Скоба для развертывания рулона			1
Пров.		Числова		12.83		Гипронефтеспецмонтаж г. Москва		
ГИП		Рохин		12.83				
Н.контр.		Панова		12.83				
Утв.		Кузнецов						

Копировал 1604-10 формат 11

ПВ3.02.01.01

50/ (√)

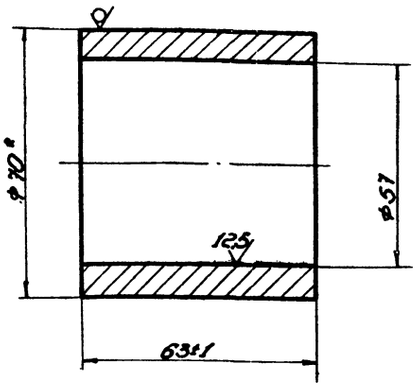

* Размер для справок

Изм.	Лист	№ докум.	Подп.	Дата
Разраб.		Яшина		
Пров.		Числова		12.83
Т. контр.				
ГИП		Рохин		12.83
Н. контр.		Панова		12.83
Утв.		Кузнецов		

ПВ3.02.01.01

Втулка

Лит.	Масса	Масштаб
	0,7	1:1

Лист | Листов 1

Труба 70×8 ГОСТ 8732-78 / В10 ГОСТ 8731-74

Гипронефтеспецмонтаж г. Москва

Копировал | формат 11

ПВ3.02.01.02

25/ (√)

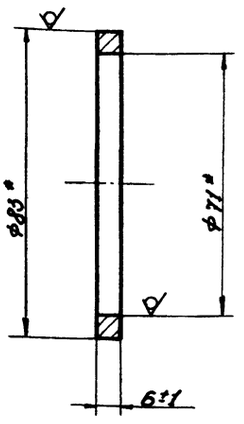

* Размеры для справок

Изм.	Лист	№ докум.	Подп.	Дата
Разраб.		Яшина		
Пров.		Числова		12.83
Т. контр.				
ГИП		Рохин		12.83
Н. контр.		Панова		12.83
Утв.		Кузнецов		12.83

ПВ3.02.01.02

Кольцо

Лит.	Масса	Масштаб
	0,15	1:1

Лист | Листов 1

Труба 83×6 ГОСТ 8732-78 / В10 ГОСТ 8731-74

Гипронефтеспецмонтаж г. Москва

Копировал | формат 11

ПВ3.02.01.00 СБ

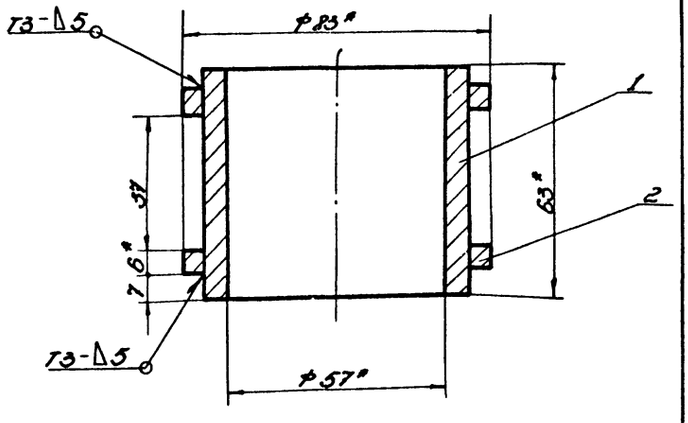

1. Сварные швы по ГОСТ 5264-80.
   Электроды типа Э42А ГОСТ 9467-75.
2. Неуказанные предельные отклонения размеров:
   отверстий - Н15;
   остальных - $\pm\frac{IT16}{2}$.
3. * Размеры для справок.

Изм.	Лист	№ докум.	Подп.	Дата
Разраб.		Яшина		
Пров.		Числова		12.83
Т. контр.				
ГИП		Рохин		12.83
Н. контр.		Панова		12.83
Утв.		Кузнецов		

ПВ3.02.01.00 СБ

Втулка
Сборочный чертеж

Лит.	Масса	Масштаб
	1,2	1:1

Лист | Листов 1

Гипронефтеспецмонтаж г. Москва

Копировал | формат 11

Формат	Зона	Поз.	Обозначение	Наименование	Кол.	Примечание
				Документация		
А4			ПВ3.02.01.00 СБ	Сборочный чертеж		
				Детали		
А4		1	ПВ3.02.01.01	Втулка	1	
А4		2	ПВ3.02.01.02	Кольцо	2	

Изм.	Лист	№ докум.	Подп.	Дата
Разраб.		Яшина		
Пров.		Числова		12.83
ГИП		Рохин		12.83
Н. контр.		Панова		12.83
Утв.		Кузнецов		

ПВ3.02.01.00

Втулка

Лит.	Лист	Листов
		1

Гипронефтеспецмонтаж г. Москва

Копировал | 1604-10 | формат 11

ПВ3.02.02.00СБ

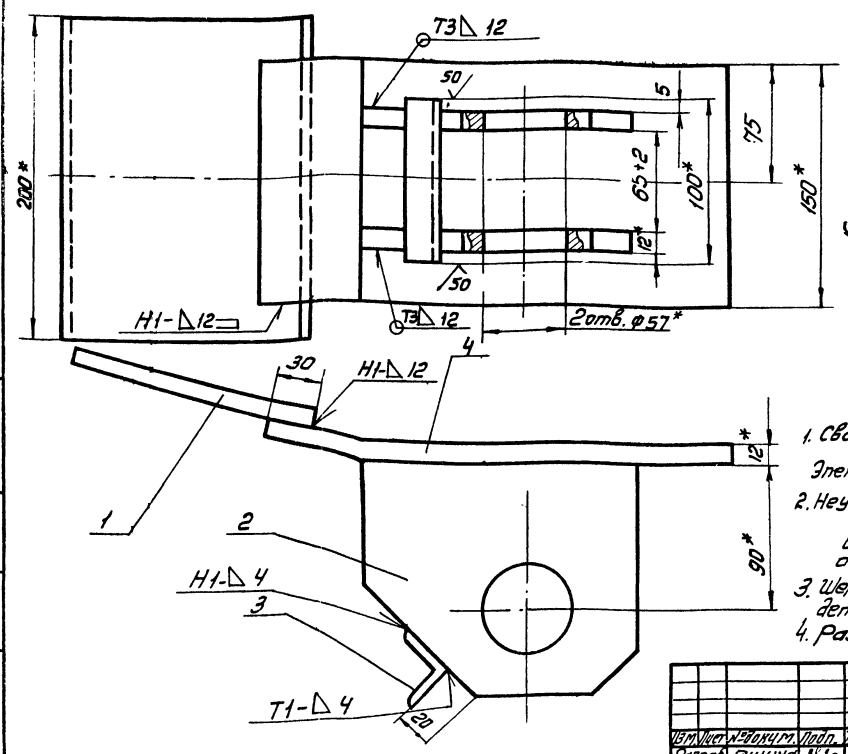

Поз. 4
М 1:4

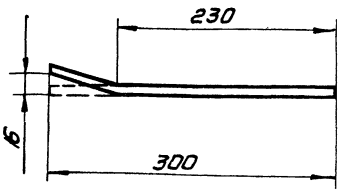

1. Сварные швы по ГОСТ 5264-80.
Электроды типа Э42А ГОСТ 9467-75.
2. Неуказанные предельные отклонения размеров:
отверстий – Н16;
валов – h16;
остальных ± IT16/2
3. Шероховатость поверхностей реза для дет. Б4- 25
4. Размеры для справок.

Изм.	Лист	№ докум.	Подп.	Дата
Разраб.		Яшина		
Пров.		Числова		12.83
Т. контр.				
ГИП		Рахин		12.83
Н. контр.		Панова		12.83
Утв.		Кузнецов		

ПВ3.02.02.00СБ

Корпус

Сборочный чертеж

Лит.	Масса	Масштаб
	10.0	1:2

Лист | Листов 1

Гипронефтеспецмонтаж г. Москва

Инв. № подл. | Подп. и дата | Взам. инв. № | Инв. № дубл. | Подп. и дата

ПВ3.02.02.02

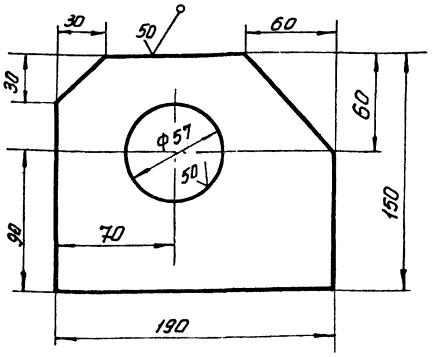

Неуказанные предельные отклонения размеров: отверстий Н14; валов h14 остальных ± IT16/2

Изм.	Лист	№ докум.	Подп.	Дата
Разраб.		Яшина		
Пров.		Числова		12.83
Т. контр.				
ГИП		Рахин		12.83
Н. контр.		Панова		12.83
Утв.		Кузнецов		

ПВ3.02.02.02

Щека

Лит.	Масса	Масштаб
	2.5	1:2

Лист | Листов 1

Б-12×150 ГОСТ 103-76 / Полоса Ст 3 ГОСТ 535-79

Гипронефтеспецмонтаж г. Москва

Инв. № подл. | Подп. и дата | Взам. инв. № | Инв. № дубл. | Подп. и дата

Формат	Зона	Поз.	Обозначение	Наименование	Кол.	Примечание
				Документация		
А3			ПВ3.02.02.00 СБ	Сборочный чертеж		
				Детали		
Б4		1	ПВ3.02.02.01	Пластина		
				Полоса Б-12×150 ГОСТ 103-76 / Ст 3 ГОСТ 535-79		
				L=200	1	3.0 кг
А4		2	ПВ3.02.02.02	Щека	2	
Б4		3	ПВ3.02.02.03	Перекладина		
				Уголок Б-32×32×4 ГОСТ 8509-72 / Ст 3 ГОСТ 535-79		
				L=100	1	0.2 кг
Б4		4	ПВ3.02.02.04	Пластина		
				Полоса Б-12×150 ГОСТ 103-76 / Ст 3 ГОСТ 535-79	1	4.2 кг

Изм.	Лист	№ докум.	Подп.	Дата
Разраб.		Яшина		
Пров.		Числова		12.83
Т. контр.		Рахин		12.83
Н. контр.		Панова		12.83
Утв.		Кузнецов		

ПВ3.02.02.00

Корпус

Лит.	Лист	Листов
		1

Гипронефтеспецмонтаж г. Москва

1604-10

Позиция	Зона	Поз	Обозначение	Наименование	Кол.	Примечание
				Документация		
12			ПВ21.07.00.00 СБ.	Сборочный чертеж		
				Сборочные единицы		
11		1	ПВ21.07.01.00	Ось	1	
11		2	ПВ21.07.02.00	Кронштейн	1	
11		3	ПВ21.07.03.00	Движок	1	
				Детали		
11		5	ПВ21.07.00.01	Чертилка	1	
11		6	ПВ21.07.00.02	Ось	1	
64		7	ПВ21.07.00.03	Шайба ф30		
				Лист Б-5 ГОСТ 19903-74 / Ст.3 ГОСТ 14637-69	2	0.015
				Стандартные изделия		
		8		Болт М10х25.58.026		
				ГОСТ 7798-70*	2	
		9		Шплинт 4х32-002		
				ГОСТ 397-79*	2	
		10		Шайба 10.02.05 ГОСТ 11371-78	1	
				Переменные данные для исполнения ПВ21.07.00.00 см СБ		

Изм.	Лист	N докум.	Подп.	Дата
Разраб.		Яшина		
Пров.		Чиспава		12.83
Гип.		Сарков		12.83
Н.контр.		Панова		12.83
Утв.		Кузнецов		

ПВ21.07.00.00

Приспособление для разметки днища

Лит.	Масса	Масштаб
И		
Лист 1	Листов 2	

Стройнефтеспецмонтаж г. Москва

Инв.№ подл. | Подп. и дата | Взам.инв.№ | Инв.№ дубл. | Подп. и дата

Позиция	Зона	Поз	Обозначение	Наименование	Кол.	Примечание
				Сборочные единицы		
11		4	ПВ21.07.04.00 СБ	Штанга	1	
				Переменные данные для исполнения ПВ21.07.00.00-01 см СБ		
				Сборочные единицы		
11		4	ПВ21.07.04.00-01 СБ	Штанга	1	
				Переменные данные для исполнения ПВ21.07.00.00-02 СБ		
				Сборочные единицы		
11		4	ПВ21.07.04.00-02 СБ	Штанга	1	

ПВ21.07.00.00

Лист 2

ПВ21.07.00.00 СБ

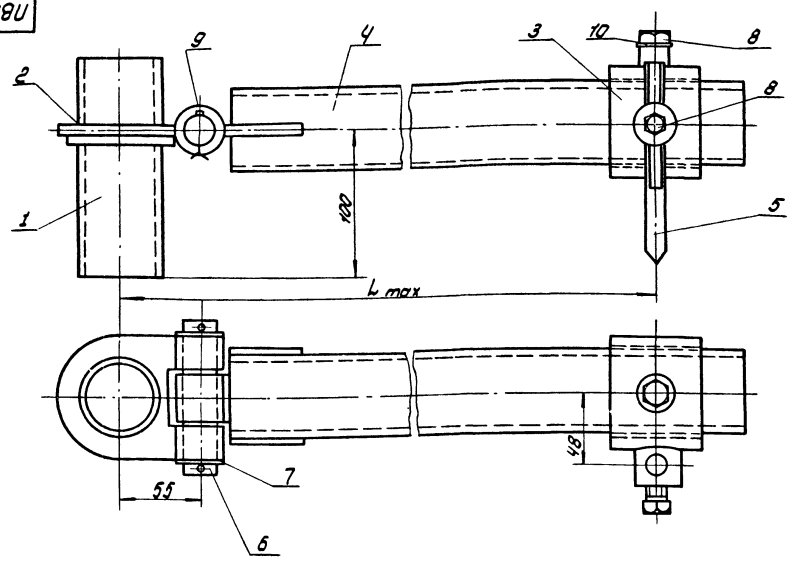

Обозначение	L max, мм	Масса, кг	Примечание
ПВ21.07.00.00	3700	27.61	V=100л
ПВ21.07.00.00-01	4715	34.71	V=300м³
ПВ21.07.00.00-02	5740	40.71	V=600м³

Поз. 7

m 1:1

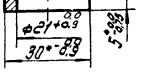

1. Шероховатость поверхностей реза для деталей 64 $\sqrt{25}$
2. * Размер для справок.

ПВ21.07.00.00 СБ

Изм.	Лист	N докум.	Подп.	Дата
Разраб.		Яшина		
Пров.		Чиспава		12.83
Т.контр.				
ГИП		Рапин		12.83
Н.контр.		Панова		12.83
Утв.		Кузнецов		

Приспособление для разметки днища

Сборочный чертеж

Лит.	Масса	Масштаб
И		1:2
Лист 1	Листов 1	

Инв.№ подл. | Подп. и дата | Взам.инв.№ | Инв.№ дубл. | Подп. и дата

ПВ21.07.00.01

12.5

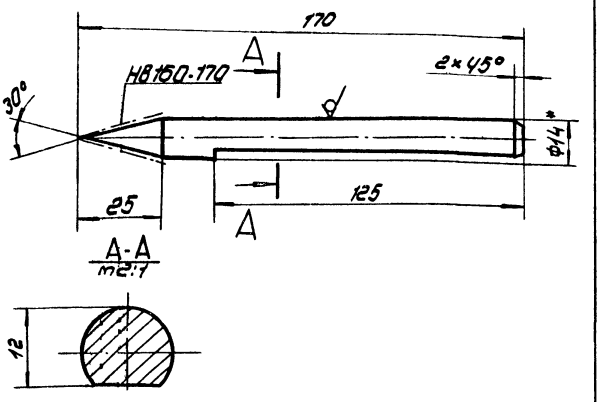

1. Неуказанные предельные отклонения размеров:
   отверстий - H16
   валов - h16
   остальных - $\pm \frac{IT16}{2}$
2. Рабочий конец чертилки допускается выполнять путем наплавки пластины из твердого сплава.
3. * Размер для справок.

Изм.	Лист	№ докум.	Подп.	Дата	ПВ21.07.00.01			
Разраб.		Гольдина			Чертилка	Лит.	Масса	Масштаб
Пров.		Яшина					0,2	1:1
Т.контр.						Лист	Листов 1	
ГИП		Рожин		12.83	Круг В-14 ГОСТ 2590-71 Ст.3 ГОСТ 535-79	Гипронефтеспецмонтаж г. Москва		
Н.контр.		Панова		11.83				
Утв.		Кузнецов						

ПВ21.07.00.02

12.5

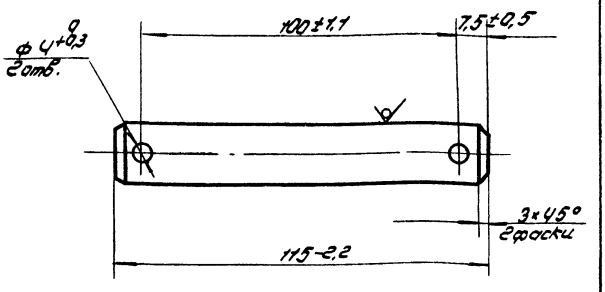

Изм.	Лист	№ докум.	Подп.	Дата	ПВ21.07.00.02			
Разраб.		Гольдина			Ось	Лит.	Масса	Масштаб
Пров.		Яшина					0,25	1:1
Т.контр.						Лист	Листов 1	
ГИП		Рожин		12.83	Круг В-20 ГОСТ 2590-71 Ст.3 ГОСТ 535-79	Гипронефтеспецмонтаж г. Москва		
Н.контр.		Панова		11.83				
Утв.		Кузнецов						

Формат	Зона	Поз.	Обозначение	Наименование	Кол.	Примечание
				Документация		
11			ПВ21.07.01.00.СБ	Сборочный чертеж		
				Детали		
Б4		1	ПВ21.07.01.01	Стойка		
				Труба 57×5 ГОСТ 8732-78 В-10 ГОСТ 8.731-74		
				L=50	1	1,1 кг
Б4		2	ПВ21.07.01.02	Кольцо		
				Лист 6-10 ГОСТ 19903-74 Ст.3 ГОСТ 14637-79		
				D=75 d=58	1	0,15 кг

Изм.	Лист	№ докум.	Подп.	Дата	ПВ21.07.01.00			
Разраб.		Гольдина			Ось	Лит.	Лист	Листов
Пров.		Яшина						
ГИП		Рожин		12.83		Гипронефтеспецмонтаж г. Москва		
Н.контр.		Панова		11.83				
Утв.		Кузнецов						

ПВ21.07.01.00СБ

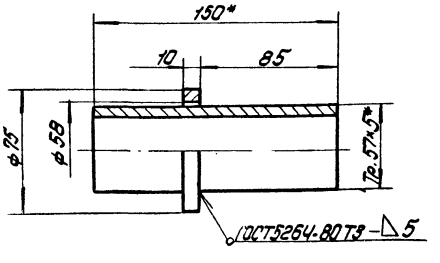

1. Электроды сварочные типа Э42А ГОСТ 9467-75.
2. Неуказанные предельные отклонения размеров:
   отверстий - H16,
   валов - h13,
   остальных - $\pm \frac{IT16}{2}$
3. Шероховатость поверхностей реза для дет. Б4 $\sqrt{25}$
4. * Размер для справок.

Изм.	Лист	№ докум.	Подп.	Дата	ПВ21.07.01.00СБ			
Разраб.		Гольдина			Ось	Лит.	Масса	Масштаб
Пров.		Яшина			Сборочный чертеж		1,5	1:2
Т.контр.						Лист	Листов 1	
ГИП		Рожин		12.83		Гипронефтеспецмонтаж г. Москва		
Н.контр.		Панова		11.83				
Утв.		Кузнецов						

Формат	Зона	Поз.	Обозначение	Наименование	Кол.	Примечание
				Документация		
А4			ПВ 21.07.03.00 СБ	Сборочный чертеж		
				Детали		
А1		1	ПВ 21.07.03.01	Бобышка	1	
А1		2	ПВ 21.07.03.02	Обойма		
				Труба 76×9 ГОСТ 8732-78 / В-10 ГОСТ 8731-74		
				L=60	1	0.7 кг
А1		3	ПВ 21.07.03.03	Бобышка	1	

Изм.	Лист	№ докум.	Подп.	Дата	ПВ21.07.03.00			
Разраб.		Гольдина			Движок	Лит.	Лист	Листов 1
Пров.		Яшина				Гипронефтеспецмонтаж г. Москва		
Т. контр.								
ГИП		Рожин		12.83				
Н. контр.		Панова		12.83				
Утв.		Кузнецов						

Инв. № подл. | Подп. и дата | Взам. инв. № | Инв. № дубл. | Подп. и дата

ПВ 21.07.03.00 СБ

А-А

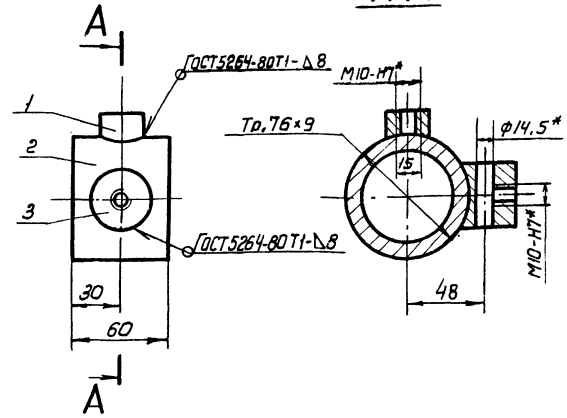

1. Электроды сварочные типа Э42А ГОСТ 9467-75
2. Неуказанные предельные отклонения размеров:
   отверстий - H16,
   валов - h16,
   остальных - $\pm\frac{IT16}{2}$
3. Шероховатость поверхностей реза для деталей БЧ $\sqrt{}^{25}$
4. *Размеры для справок.

Изм.	Лист	№ докум.	Подп.	Дата	ПВ 21.07.03.00 СБ			
Разраб.		Гольдина			Движок	Лит.	Масса	Масштаб
Пров.		Яшина			Сборочный чертеж		0.84	1:2
Т. контр.						Лист	Листов 1	
ГИП		Рожин		12.83		Гипронефтеспецмонтаж г. Москва		
Н. контр.		Панова		12.83				
Утв.		Кузнецов						

Инв. № подл. | Подп. и дата | Взам. инв. № | Инв. № дубл. | Подп. и дата

ПВ 21.07.03.01

$\sqrt{}^{12.5}$ ($\sqrt{}$)

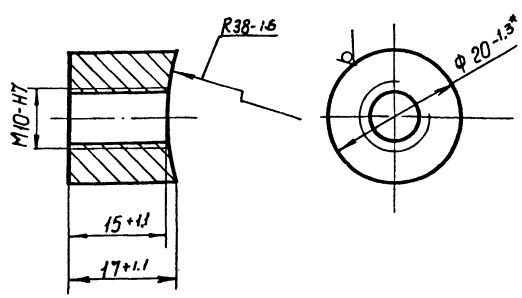

*Размер для справок

Изм.	Лист	№ докум.	Подп.	Дата	ПВ21.07.03.01			
Разраб.		Гольдина			Бобышка	Лит.	Масса	Масштаб
Пров.		Чистова					0.04	2:1
Т. контр.						Лист	Листов 1	
ГИП		Рожин		12.83	Круг В-20 ГОСТ 2590-71 / Ст3 ГОСТ 535-79	Гипронефтеспецмонтаж г. Москва		
Н. контр.		Панова		12.83				
Утв.		Кузнецов						

Инв. № подл. | Подп. и дата | Взам. инв. № | Инв. № дубл. | Подп. и дата

ПВ 21.07.03.03

$\sqrt{}^{12.5}$ ($\sqrt{}$)

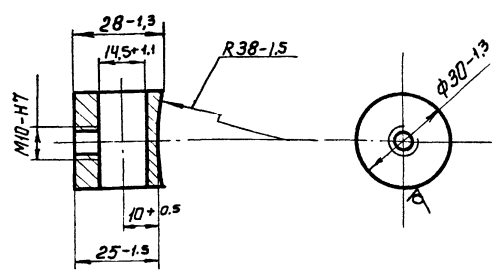

*Размер для справок

Изм.	Лист	№ докум.	Подп.	Дата	ПВ21.07.03.03			
Разраб.		Гольдина			Бобышка	Лит.	Масса	Масштаб
Пров.		Яшина					0.1	1:1
Т. контр.						Лист	Листов 1	
ГИП		Рожин		12.83	Круг В-30 ГОСТ 2590-71 / Ст3 ГОСТ 535-79	Гипронефтеспецмонтаж г. Москва		
Н. контр.		Панова		12.83				
Утв.		Кузнецов						

Формат	Зона	Поз.	Обозначение	Наименование	Кол.	Примечание
				Документация		
12			ПВ21.07.04.00 СБ	Сборочный чертеж		
				Детали		
64		1	ПВ21.07.04.01	Втулка		
				Круг В-30 ГОСТ 2590-71 / Ст.3 ГОСТ 535-79		
				L=34	1	0,04кг
11		2	ПВ21.07.04.02	Пластина		
				Лист Б-5 ГОСТ 19903-74 / Ст.3 ГОСТ 14637-79		
				66×55	1	0.14кг
				Переменные данные для исполнения ПВ21.07.04.00.		
64		3	ПВ21.07.04.03	Штанга		
				Труба 57×5 ГОСТ 8732-78 / В-10 ГОСТ 8731-74		
				L=3700	1	24.1кг
				Переменные данные для исполнения ПВ21.07.04.00-01		
64		3	ПВ21.07.04.03-01	Штанга		
				Труба 57×5 ГОСТ 8732-78 / В-10 ГОСТ 8731-74		

ПВ21.07.04.00

Изм.	Лист	N докум.	Подп.	Дата
Разраб.		Гольдина		
Пров.		Яшина		
ГИП		Рохин		12.83
Н.контр.		Панова		12.83
Утв.		Кузнецов		

Штанга

Лит.	Лист	Листов
	1	2

Гипронефтеспецмонтаж г. Москва

Инв. N подл. | Подп. и дата | Взам. инв. N | Инв. N дубл. | Подп. и дата

12

Формат	Зона	Поз.	Обозначения	Наименование	Кол.	Примечание
				L=4775	1	30,6кг
				Переменные данные для исполнения ПВ21.07.04.00-02		
64		3	ПВ21.07.04.03-02	Штанга		
				Труба 57×5 ГОСТ 8732-78 / В-10 ГОСТ 8731-74		
				L=5800	1	37,2кг

ПВ21.07.04.00-02

Лист 2

ПВ21.02.04.00 СБ

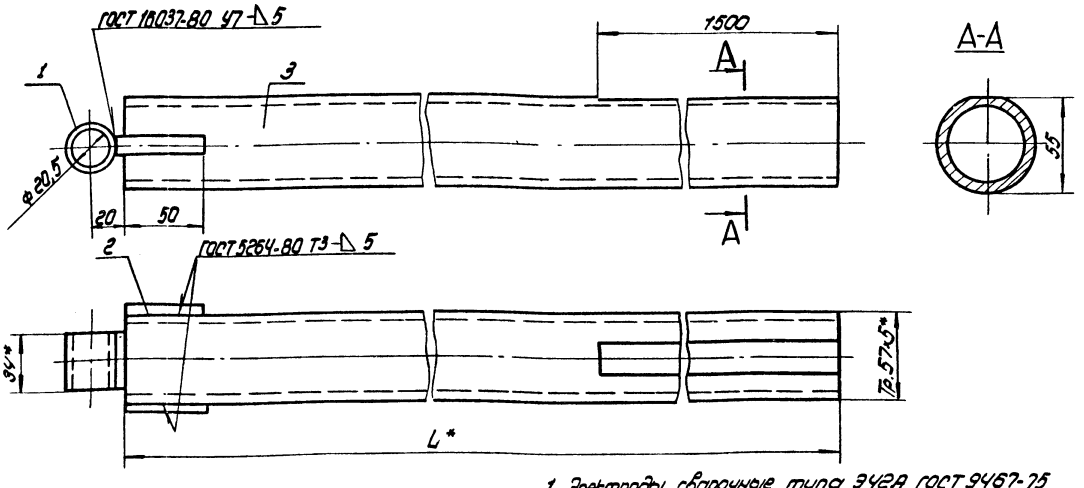

1. Электроды сварочные типа Э42А ГОСТ 9467-75
2. Неуказанные предельные отклонения размеров:
   отверстий - H16;
   валов - h 16;
   остальных - $\pm \frac{IT16}{2}$
3. Шероховатость поверхностей реза для деталей 64 $\overset{25}{\surd}$
4* Размеры для справок.

Поз. 2
м 1:2

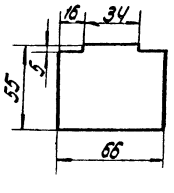

Обозначение	L* мм	Масса кг	Примечание
ПВ21.07.04.00	3760	24.28	V=100 м³
ПВ21.07.04.00-01	4770	30.78	V=300 м³
ПВ21.07.04.00-02	5800	37.38	V=600 м³

ПВ21.07.04.00 СБ

Изм.	Лист	N докум.	Подп.	Дата
Разраб.		Гольдина		
Пров.		Яшина		
Т.контр.				
ГИП		Рохин		12.83
Н.контр.		Панова		
Утв.		Кузнецов		

Штанга

Сборочный чертеж

Лит.	Масса	Масштаб
	ст. табл.	1:2

Лист. | Листов 1

Гипронефтеспецмонтаж г. Москва

Копировал:

Инв. N подл. | Подп. и дата | Взам. инв. N | Инв. N дубл. | Подп. и дата

Формат	Зона	Поз.	Обозначение	Наименование	Кол.	Примечание
				Документация		
11			ПВ21.07.02.00СБ	Сборочный чертеж		
				Детали		
11		1	ПВ21.07.02.01	Пластина	1	
11		2	ПВ21.07.02.02	Втулка	2	

ПВ21.07.02.00

Изм.	Лист	№ докум.	Подп.	Дата
Разраб.		Гольдина		
Пров.		Яшина		
Т.контр.				
ГИП		Разин		
Н.контр.		Панова		
Утв.		Кузнецов		

Кронштейн

Лит.	Лист	Листов
		1

Гипронефтеспецмонтаж г. Москва

Инв.№ подл. | Подп. и дата | Взам. инв.№ | Инв.№ дубл. | Подп. и дата

ПВ21.07.02.00СБ

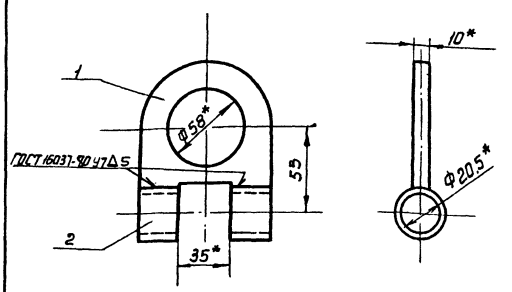

1. Электроды сварочные типа Э-42А ГОСТ 9467-75.
2. *Размеры для справок.

ПВ21.07.02.00СБ

Изм.	Лист	№ докум.	Подп.	Дата
Разраб.		Гольдина		
Пров.		Яшина		
Т.контр.				
ГИП		Разин		
Н.контр.		Панова		
Утв.		Кузнецов		

Кронштейн
Сборочный чертеж

Лит.	Масса	Масштаб
	0,51	1:2
Лист	Листов 1	

Гипронефтеспецмонтаж г. Москва

Инв.№ подл. | Подп. и дата | Взам. инв.№ | Инв.№ дубл. | Подп. и дата

ПВ21.07.02.01

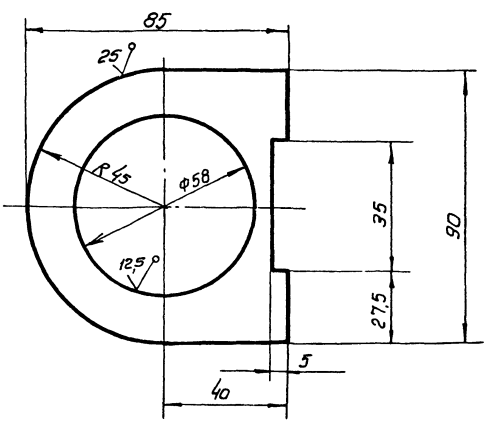

1. Неуказанные предельные отклонения размеров:
   отверстий – H16
   валов – h16
   остальных $\frac{JT16}{2}$

ПВ21.07.02.01

Изм.	Лист	№ докум.	Подп.	Дата
Разраб.		Гольдина		
Пров.		Яшина		
Т.контр.				
ГИП		Разин		
Н.контр.		Панова		
Утв.		Кузнецов		

Пластина

Лит.	Масса	Масштаб
	0,35	1:1
Лист	Листов 1	

Гипронефтеспецмонтаж г. Москва

Лист 5-2 ГОСТ 19903-74
Ст3 ГОСТ 14637-79

Инв.№ подл. | Подп. и дата | Взам. инв.№ | Инв.№ дубл. | Подп. и дата

ПВ21.07.02.02

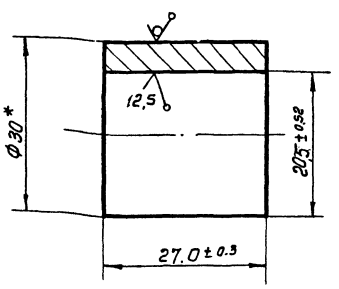

* Размер для справок.

ПВ21.07.02.02

Изм.	Лист	№ докум.	Подп.	Дата
Разраб.		Гольдина		
Пров.		Яшина		
Т.контр.				
ГИП		Разин		
Н.контр.		Панова		
Утв.		Кузнецов		

Втулка

Лит.	Масса	Масштаб
	0,09	2:1
Лист	Листов 1	

Круг В-30 ГОСТ 2590-71
Ст3 ГОСТ 535-79

Гипронефтеспецмонтаж г. Москва

Инв.№ подл. | Подп. и дата | Взам. инв.№ | Инв.№ дубл. | Подп. и дата

ПГ2.01.00.00 СБ

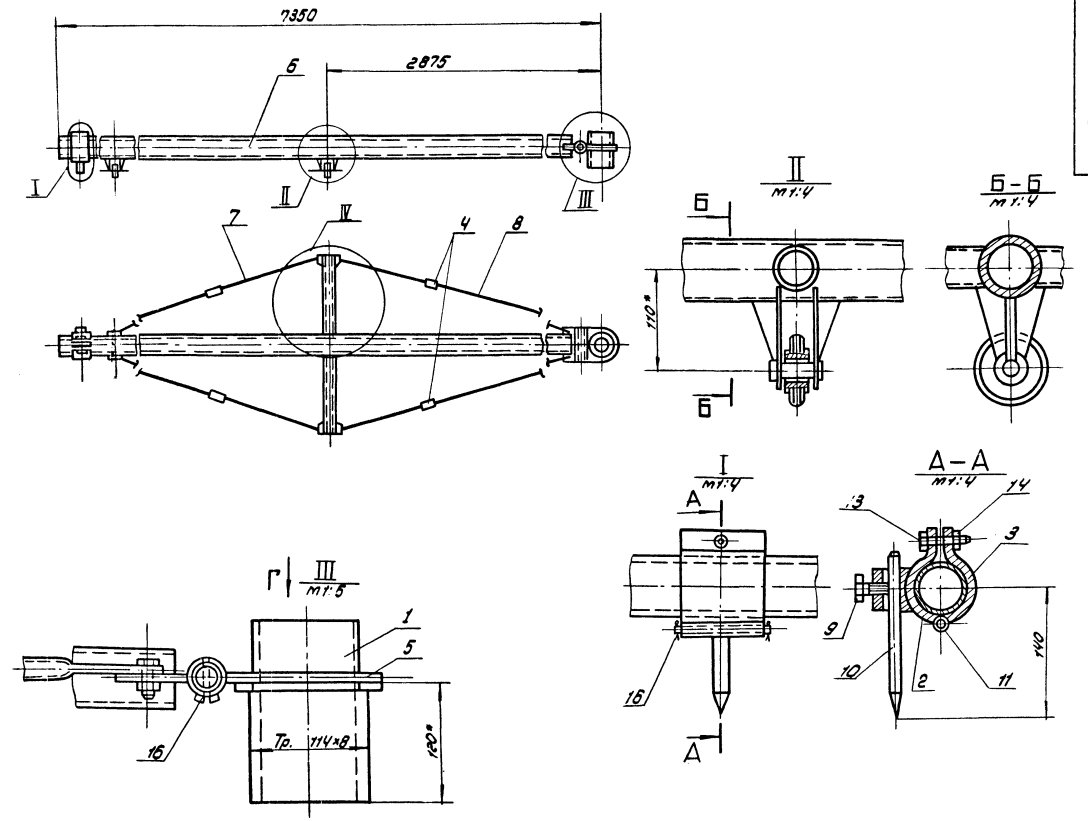

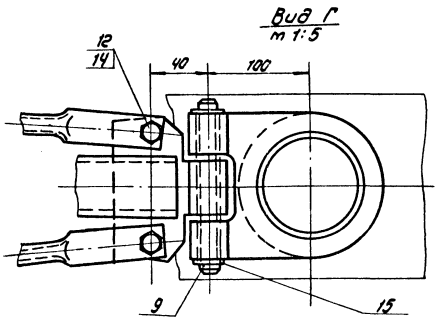

1. Неуказанные предельные отклонения размеров: валов - h 16 ; остальных - $\pm \frac{IT16}{2}$
2. * Размеры для справок.

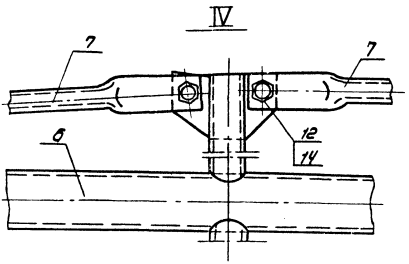

Изм.	Лист	N докум.	Подп.	Дата	ПГ2.01.00.00 СБ		
Разраб.		Яшина			Приспособление для разметки днища Сборочный чертеж	Лит.	Масса 165,78	Масштаб —
Пров.		Чистова		12.83		Лист	Листов 1
Т.контр.							
ГИП		Рохин		12.83		Гипронефтеспецмонтаж г. Москва	
Н.контр.		Панова		12.83			
Утв.		Кузнецов					

1604-10

Инв. N подл. | Подп. и дата | Взам. инв. N | Инв. N дубл. | Подп. и дата

ПГ2.01.06.00.05

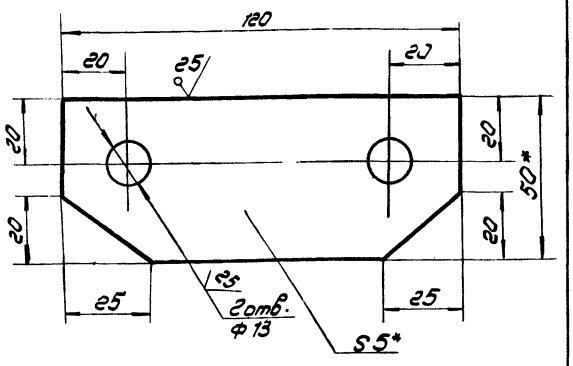

1. Неуказанные предельные отклонения размеров:
   отверстий - H16;
   валов - h16;
   остальных $\pm \frac{IT16}{2}$
2. Размеры для справок

ПГ2.01.06.00.05

Изм.	Лист	№ докум.	Подп.	Дата	Пластина	Лит.	Масса	Масштаб
Разраб.		Горбунин					0,15	1:1
Пров.		Яшина				Лист	Листов 1	
Т.контр.								
ГИП		Рожин		12.82	Полоса Б-5×50 ГОСТ 103-76 Ст.3 ГОСТ 535-79	Гипронефтеспецмонтаж г. Москва		
Н.контр.		Панова		12.82				
Утв.		Кузнецов						

Инв.№ подл. | Подп. и дата | Взам.инв.№ | Инв.№ дубл. | Подп. и дата

ПГ2.01.06.00.01

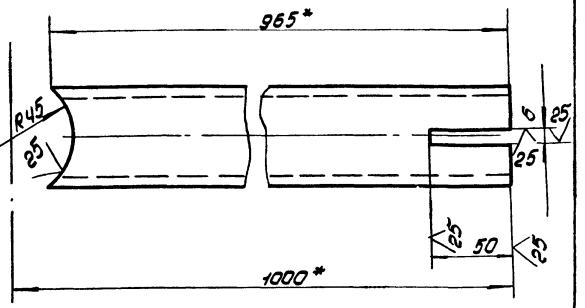

1. Неуказанные предельные отклонения размеров:
   отверстий - H16;
   валов - h16;
   остальных - $\pm \frac{IT16}{2}$.
2. Размеры для справок.

ПГ2.01.06.00.01

Изм.	Лист	№ докум.	Подп.	Дата	Кронштейн	Лит.	Масса	Масштаб
Разраб.		Горбунин					5,5	1:2
Пров.		Яшина				Лист	Листов 1	
Т.контр.								
ГИП		Рожин		12.82	57×4 ГОСТ 8732-78 Труба В-10 ГОСТ 8731-74	Гипронефтеспецмонтаж г. Москва		
Н.контр.		Панова		12.82				
Утв.		Кузнецов						

Инв.№ подл. | Подп. и дата | Взам.инв.№ | Инв.№ дубл. | Подп. и дата

Формат	Зона	Поз.	Обозначение	Наименование	Кол.	Примечание
				Документация		
А2			ПГ2.01.00.00.00 СБ	Сборочный чертеж		
				Сборочные единицы		
11		1	ПГ2.01.01.00.00	Ось	1	
11		2	ПГ2.01.02.00.00	Скоба I	1	
11		3	ПГ2.01.03.00.00	Скоба II	1	
11		4	ПГ2.01.04.00.00	Стяжка	4	
11		5	ПГ2.01.05.00.00	Скоба	1	
				Детали		
11		6	ПГ2.01.06.00.00	Штанга	1	
11		7	ПГ2.01.07.00.00	Тяга	4	
1		8	ПГ2.01.07.00.00-01	Тяга	4	
11		9	ПГ2.01.00.00.01	Палец	1	
11		10	ПГ2.01.00.00.02	Чертилка	1	
11		11	ПГ2.01.00.00.03	Палец	1	
				Стандартные изделия		
				Болты ГОСТ 7798-70		
		12		Болт М12×40.36.026	9	0.063кг
		13		Болт М12-7g.36.026	1	0.084кг
				Гайки ГОСТ 5915-70		
		14		Гайка М12.4.026	9	0.015кг

Инв.№ подл. | Подп. и дата | Взам.инв.№ | Инв.№ дубл. | Подп. и дата

ПГ2.01.00.00.00

Изм.	Лист	№ докум.	Подп.	Дата	Приспособление для разметки днища	Лит.	Лист 1	Листов 2
						Гипронефтеспецмонтаж г. Москва		

Формат	Зона	Поз.	Обозначение	Наименование	Кол.	Примечание
		15		Шайба 20.01.026 ГОСТ 11371-78		
		16		Шплинт 4×32-00г ГОСТ 397-79		

ПГ2.01.00.00.00

Лист 2

ПГ2.01.05.00.00СБ

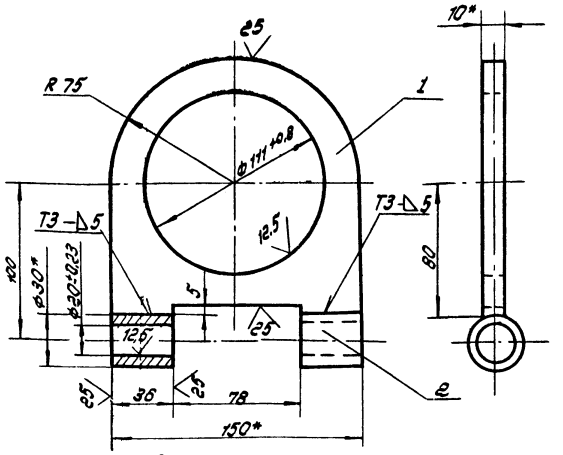

1. Сварку производить электродами типа Э42А ГОСТ 9467-75. Сварные швы по ГОСТ 5264-80.
2. Неуказанные предельные отклонения размеров: отверстий - H16, валов - h 16, остальных $\pm \frac{IT16}{2}$
3. * Размеры для справок.

				ПГ2.01.05.00.00 СБ		
Изм.	Лист	№ докум.	Подп.	Дата		
Разраб.		Голубина			Скоба	Лит. / Масса 1,25 / Масштаб 1:2
Пров.		Яшина			Сборочный чертеж	Лист / Листов 1
Т.контр.						Гипронефтеспецмонтаж г. Москва
ГИП		Рожин		12.81		
Н.контр.		Панова				
Утв.		Кузнецов				

Инв.№подл. | Подп. и дата | Взам.инв.№ | Инв.№дубл. | Подп. и дата

ПГ2.01.02.00.02

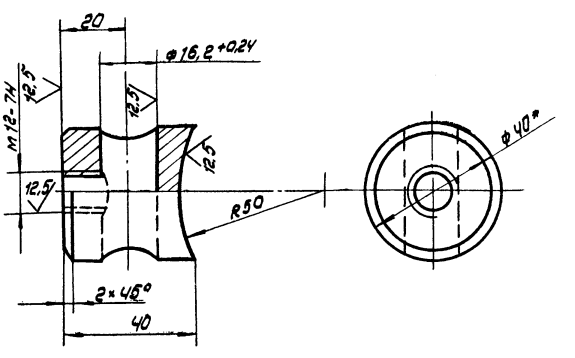

1. Неуказанные предельные отклонения размеров: отверстий - H16, валов - h 16, остальных $\pm \frac{IT16}{2}$
2. * Размер для справок.

				ПГ2.01.02.00.02		
Изм.	Лист	№ докум.	Подп.	Дата		
Разраб.		Голубина			Бабышка	Лит. / Масса 0,25 / Масштаб
Пров.		Яшина				Лист / Листов
Т.контр.						
ГИП		Рожин		12.81	Круг В-40 ГОСТ 2590-71 / Ст3 ГОСТ 535-79	Гипронефтеспецмонтаж г. Москва
Н.контр.		Панова		12.81		
Утв.		Кузнецов				

Инв.№подл. | Подп. и дата | Взам.инв.№ | Инв.№дубл. | Подп. и дата

ПГ2.01.02.00.00СБ

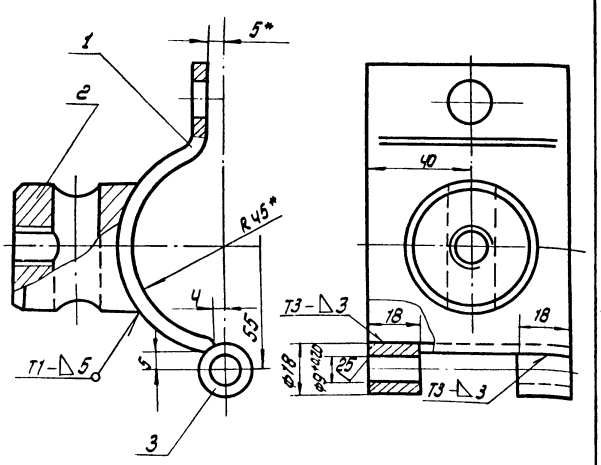

1. Сварку производить электродами типа Э42А ГОСТ 9467-75. Сварные швы по ГОСТ 5264-80.
2. Неуказанные предельные отклонения размеров: отверстий - H16, валов - h 16, остальных $\pm \frac{IT16}{2}$
3. * Размеры для справок.

				ПГ2.01.02.00.00СБ		
Изм.	Лист	№ докум.	Подп.	Дата		
Разраб.		Голубина			Скоба I	Лит. / Масса 0,9 / Масштаб 1:1
Пров.		Яшина			Сборочный чертеж	Лист / Листов 1
Т.контр.						Гипронефтеспецмонтаж г. Москва
ГИП		Рожин		12.81		
Н.контр.		Панова				
Утв.		Кузнецов				

Инв.№подл. | Подп. и дата | Взам.инв.№ | Инв.№дубл. | Подп. и дата

ПГ2.01.02.00.01

25 √(√)

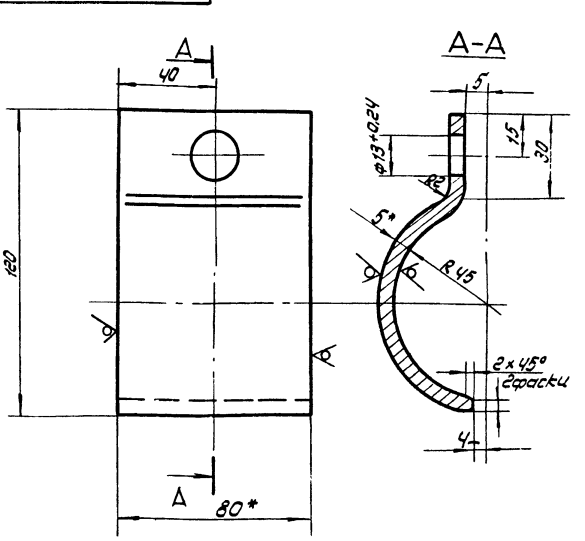

1. Неуказанные предельные отклонения размеров: отверстий - H16, валов - h 16, остальных $\pm \frac{IT16}{2}$
2. Развернутая длина заготовки L = 170 ±2мм.
3. * Размеры для справок.

				ПГ2.01.02.00.01		
Изм.	Лист	№ докум.	Подп.	Дата		
Разраб.		Голубина			Скоба I	Лит. / Масса 0,46 / Масштаб 1:1
Пров.		Яшина				Лист / Листов 1
Т.контр.						Гипронефтеспецмонтаж г. Москва
ГИП		Рожин		12.81	Полоса Б-5×80 ГОСТ 103-76 / Ст.3 ГОСТ 535-79	
Н.контр.		Панова				
Утв.		Кузнецов				

Инв.№подл. | Подп. и дата | Взам.инв.№ | Инв.№дубл. | Подп. и дата

ПГ2.01.04.00.00 СБ

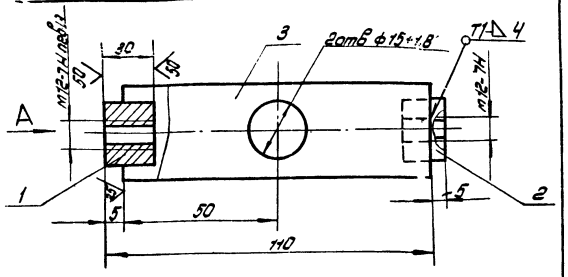

Вид А

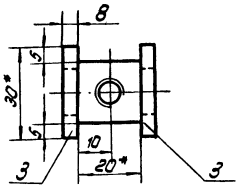

1. Сварку производить электродами типа Э42А по ГОСТ 9467-75. Сварные швы по ГОСТ 5264-80.
2. Неуказанные предельные отклонения размеров: отверстий - H16, валов - h16, остальных $\pm \frac{IT16}{2}$
3. Шероховатость поверхностей реза дет. БЧ не ниже 50
4. * Размеры для справок.

					ПГ2.01.04.00.00 СБ		
Изм.	Лист	N докум.	Подп.	Дата	Стяжка	Лит.	Масса	Масштаб
Разраб.		Ушина				И	0,55	1:1
Пров.		Числова		12.85	Сборочный чертеж	Лист	Листов 7	
Т.контр.						Типонефтеспецмонтаж г. Москва		
ГИП		Рохин		12.85				
Н.контр.		Панова		12.85				
Утв.		Кунчиков						

ПГ2.01.01.00.00 СБ

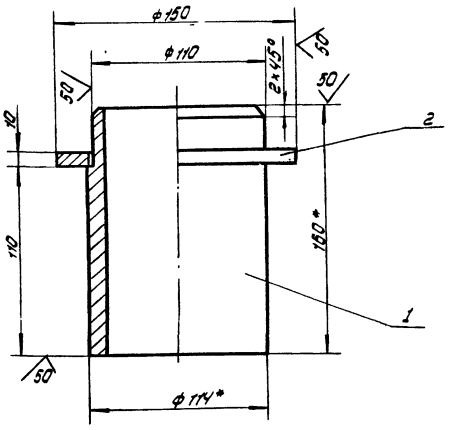

1. Сварку производить электродами типа Э42А по ГОСТ 9467-75. Сварные швы по ГОСТ 5264-80.
2. Неуказанные предельные отклонения размеров: отверстий - H16; валов - h16; остальных $\pm \frac{IT16}{2}$.
3. * Размеры для справок.

					ПГ2.01.01.00.00 СБ		
Изм.	Лист	N докум.	Подп.	Дата	Ось	Лит.	Масса	Масштаб
Разраб.		Ушина				И	4.0	1:2
Пров.		Числова		12.85	Сборочный чертеж	Лист	Листов 7	
Т.контр.						Типонефтеспецмонтаж г. Москва		
ГИП		Рохин		12.85				
Н.контр.		Панова		12.85				
Утв.		Кунчиков						

ПГ2.01.25.00.03

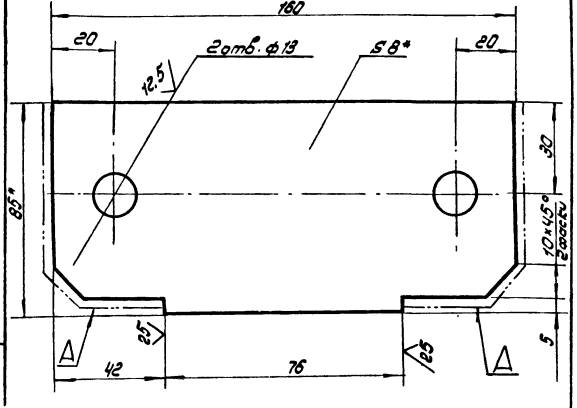

1. Неуказанные предельные отклонения размеров: отверстий - H16; валов - h16; остальных $\pm \frac{IT16}{2}$
2. * Размеры для справок.
3. Шероховатость поверхности А 25

					ПГ2.01.06.00.03		
Изм.	Лист	N докум.	Подп.	Дата	Пластина	Лит.	Масса	Масштаб
Разраб.		Ушина				И	0,85	1:1
Пров.		Числова		12.85		Лист	Листов 7	
Т.контр.						Типонефтеспецмонтаж г. Москва		
ГИП		Рохин		12.85				
Н.контр.		Панова		12.85				
Утв.		Кунчиков						

Полоса $\frac{5-8 \times 25}{Ст\ 3}$ ГОСТ 103-76 / ГОСТ 535-79

ПГ2.01.06.00.04

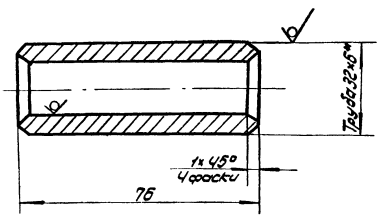

1. Неуказанные предельные отклонения размеров: валов - h16; остальных $\pm \frac{IT16}{2}$
2. * Размеры для справок

					ПГ2.01.06.00.04		
Изм.	Лист	N докум.	Подп.	Дата	Втулка	Лит.	Масса	Масштаб
Разраб.		Ушина				И	0,25	1:1
Пров.		Числова		12.85		Лист	Листов 7	
Т.контр.						Типонефтеспецмонтаж г. Москва		
ГИП		Рохин		12.85				
Н.контр.		Панова		12.85				
Утв.		Кунчиков						

Труба $\frac{32 \times 6}{Ст\ 20}$ ГОСТ 8732-78 / ГОСТ 8731-74

Формат	Зона	Поз.	Обозначение	Наименование	Кол.	Примечание
				Документация		
11			ПГ2.01.04.00.00 СБ	Сборочный чертеж		
				Детали		
64		1	ПГ2.01.04.00.01	Гайка левая		
				Квадрат В-20 ГОСТ 2591-71 / Ст3 ГОСТ 535-79		
				L=30	1	0.07кг
64		2	ПГ2.01.04.00.01-01	Гайка правая		
				Квадрат В-20 ГОСТ 2591-71 / Ст.3 ГОСТ 535-79		
				L=30	1	0.07кг
64		3	ПГ2.01.04.00.02	Щека		
				Полоса Б-8×30 ГОСТ 103-76 / Ст.3 ГОСТ 535-79		
				L=100	2	0,2кг

Подп. и дата | Инв. № дубл. | Взам. инв. № | Подп. и дата | Инв. № подл.

Изм.	Лист	N докум.	Подп.	Дата
Разраб.		Яшина		
Пров.		Числова		12.83
ГИП.		Рохин		12.83
Н.контр.		Панова		12.83
Утв.		Кузнецов		

ПГ2.01.04.00.00

Стяжка

Лит. | Лист | Листов 1

Гипронефтеспецмонтаж г. Москва

Формат	Зона	Поз.	Обозначение	Наименование	Кол.	Примечание
				Документация		
11			ПГ2.01.01.00.00 СБ			
				Детали		
64		1	ПГ2.01.01.00.01	Стойка		
				Труба 114×8 ГОСТ 8732-78 / В10 ГОСТ 8731-74		
				L=160	1	3,1кг
64		2	ПГ2.01.01.00.02	Опора кольцевая		
				Полоса Б-10×150 ГОСТ 103-76 / Ст.3 ГОСТ 535-79		
				Д=150; d=111	1	0,65кг

Подп. и дата | Инв. № дубл. | Взам. инв. № | Подп. и дата | Инв. № подл.

Изм.	Лист	N докум.	Подп.	Дата
Разраб.		Числова		12.83
Пров.		Числова		12.83
ГИП.		Рохин		12.83
Н.контр.		Панова		12.83
Утв.		Кузнецов		

ПГ2.01.01.00.00

Ось

Лит. | Лист | Листов 1

Гипронефтеспецмонтаж г. Москва

Формат	Зона	Поз.	Обозначение	Наименование	Кол.	Примечание
				Документация		
11			ПГ2.01.05.00.00 СБ	Сборочный чертеж		
				Детали		
64		1	ПГ2.01.05.00.01	Пластина		
				Полоса Б-10×150 ГОСТ 103-76 / Ст.3 ГОСТ 535-79		
				L=155	1	0,9кг
64		2	ПГ2.01.05.00.02	Втулка		
				Круг В30 ГОСТ 2590-71 / Ст.3 ГОСТ 535-79		
				L=36	2	0,114кг

Подп. и дата | Инв. № дубл. | Взам. инв. № | Подп. и дата | Инв. № подл.

Изм.	Лист	N докум.	Подп.	Дата
Разраб.		Яшина		
Пров.		Числова		12.83
ГИП.		Рохин		12.83
Н.контр.		Панова		12.83
Утв.		Кузнецов		

ПГ2.01.05.00.00

Скоба

Лит. | Лист | Листов 1

Гипронефтеспецмонтаж г. Москва

Формат	Зона	Поз.	Обозначение	Наименование	Кол.	Примечание
				Документация		
12			ПГ2.01.07.00.00 СБ	Сборочный чертеж		
			Переменные данные для исполнения			
				ПГ2.01.07.00.00	Рис1	
				Детали		
11		1	ПГ2.01.07.00.01	Винт	1	
11		2	ПГ2.01.07.00.02	Штанга	1	
				ПГ2.01.07.00.00-01	Рис2	
				Детали		
11		1	ПГ2.01.07.00.01-01	Винт	1	
11		2	ПГ2.01.07.00.02-01	Штанга	1	

Подп. и дата | Инв. № дубл. | Взам. инв. № | Подп. и дата | Инв. № подл.

Изм.	Лист	N докум.	Подп.	Дата
Разраб.		Яшина		
Пров.		Числова		12.83
ГИП.		Рохин		12.83
Н.контр.		Панова		12.83
Утв.		Кузнецов		

ПГ2.01.07.00.00

Тяга

Лит. | Лист | Листов 1

Гипронефтеспецмонтаж г. Москва

ПГ2.01.06.00.00 СБ

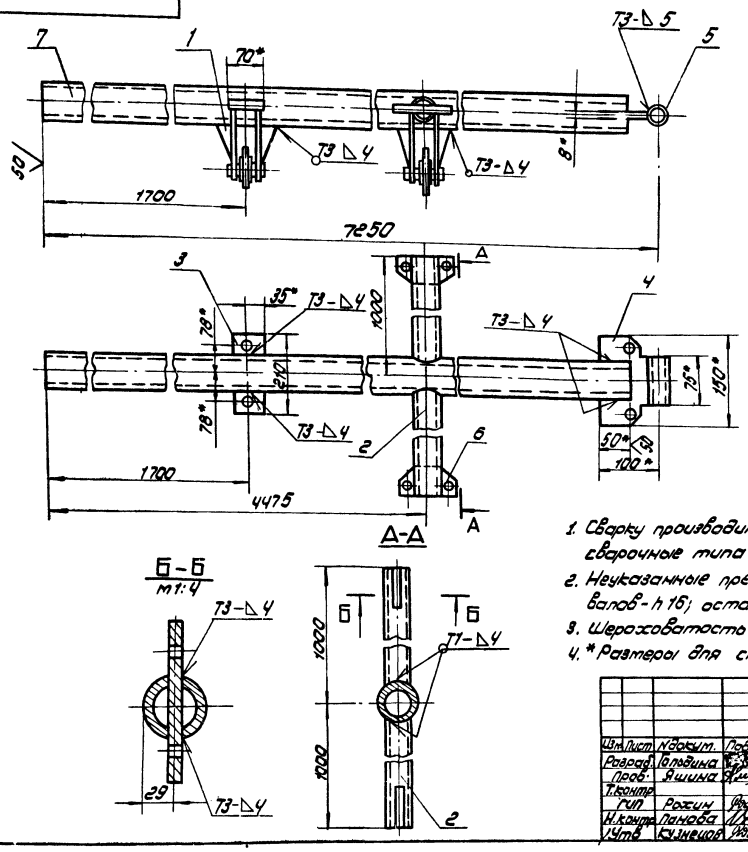

1. Сварку производить по ГОСТ 5264-80. Электроды сварочные типа Э42А ГОСТ 9467-75.
2. Неуказанные предельные отклонения размеров: валов - h16; остальных ± IT16/2
3. Шероховатость поверхностей реза для деталей Б4 50
4. * Размеры для справок.

				ПГ2.01.06.00.00 СБ			
Изм.	Лист	№докум.	Подп.	Дата	Штанга	Лит.	Масса	Масштаб
Разраб.		Котвина					103.86	1:20
Пров.		Яшина			Сборочный чертеж	Лист	Листов 7
Т.контр.							
Гип		Рожин		VI.83		Гипронефтеспецмонтаж г. Москва	
Н.контр.		Панова		VI.83			
Утв.		Кузнецов					

Инв.№подл. | Подп. и дата | Взам.инв.№ | Инв.№дубл. | Подп. и дата

Формат	Зона	Поз.	Обозначение	Наименование	Кол.	Примечание
				Документация		
А2			ПГ2.01.06.00.00 СБ	Сборочный чертеж		
				Сборочные единицы		
А1		1	ПГ2.01.06.01.00	Опора		
				Детали		
А1		2	ПГ2.01.06.00.01	Кронштейн	2	
А1		3	ПГ2.01.06.00.02	Косынка	2	
А1		4	ПГ2.01.06.00.03	Пластина	1	
А1		5	ПГ2.01.06.00.04	Втулка	1	
А1		6	ПГ2.01.06.00.05	Пластина	2	

				ПГ2.01.06.00.00			
Изм.	Лист	№докум.	Подп.	Дата	Штанга	Лит.	Лист	Листов 1
Разраб.		Котвина						
Пров.		Яшина				Гипронефтеспецмонтаж г. Москва		
Гип		Рожин		VI.83				
Н.контр.		Панова		VI.83				
Утв.		Кузнецов						

Инв.№подл. | Подп. и дата | Взам.инв.№ | Инв.№дубл. | Подп. и дата

Копировал Формат А4

ПГ2.01.06.01.00СБ

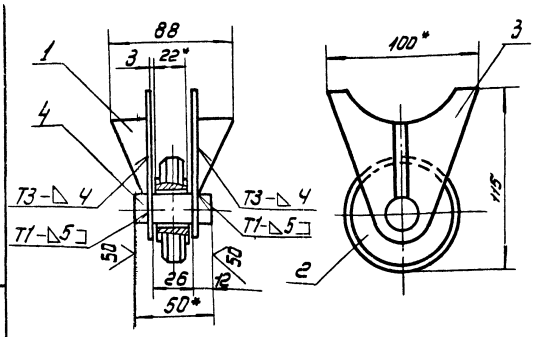

1. Сварку производить электродами типа Э42А по ГОСТ 9467-75. Сварные швы по ГОСТ 5264-80.
2. Неуказанные предельные отклонения размеров: отверстий - H16, валов - h16, остальных $\pm \frac{IT16}{2}$
3. *Размеры для справок.

Изм.	Лист	№ докум.	Подп.	Дата
Разраб.		Голубина		
Пров.		Яшина		
Т. контр.				
ГИП		Рахун		11.85
Н. контр.		Панова		12.85
Утв.		Кузнецов		

ПГ2.01.06.01.00СБ

Опора

Сборочный чертеж

Лит.	Масса	Масштаб
	1,4	1:2
Лист	Листов 1	

Гипронефтеспецмонтаж г. Москва

Инв. № подл. | Подп. и дата | Взам. инв. № | Инв. № дубл. | Подп. и дата

Формат	Зона	Поз.	Обозначение	Наименование	Кол.	Примечание
				Документация		
11			ПГ2.01.06.01.06 СБ	Сборочный чертеж		
				Детали		
11		1	ПГ2.01.06.01.01	Ребро	2	
11		2	ПГ2.01.06.01.02	Ролик	1	
11		3	ПГ2.01.06.01.03	Пластина	2	
БЧ		4	ПГ2.01.06.01.04	Ось		
				Круг 8-20 ГОСТ 2590-71 / Ст.3 ГОСТ 535-79		
				L = 50	1	0,13 кг

Изм.	Лист	№ докум.	Подп.	Дата
Разраб.		Голубина		
Пров.		Яшина		
Т. контр.				
ГИП		Рахун		11.85
Н. контр.		Панова		12.85
Утв.		Кузнецов		

ПГ2.01.06.01.00

Опора

Лит.	Лист	Листов 1

Гипронефтеспецмонтаж г. Москва

Инв. № подл. | Подп. и дата | Взам. инв. № | Инв. № дубл. | Подп. и дата

Формат	Зона	Поз.	Обозначение	Наименование	Кол.	Примечание
				Документация		
11			ПГ2.01.02.00.00 СБ	Сборочный чертеж		
				Детали		
11		1	ПГ2.01.02.00.01	Скоба		
11		2	ПГ2.01.02.00.02	Бобышка		
БЧ		3	ПГ2.01.02.00.03	Втулка		
				Круг 8-18 ГОСТ 2590-71 / Ст.3 ГОСТ 535-79		
				L = 18	2	0,03 кг

Изм.	Лист	№ докум.	Подп.	Дата
Разраб.		Голубина		
Пров.		Яшина		
Т. контр.				
ГИП		Рахун		
Н. контр.		Панова		
Утв.		Кузнецов		

ПГ2.01.02.00.00

Скоба I

Лит.	Лист	Листов 1

Гипронефтеспецмонтаж г. Москва

Инв. № подл. | Подп. и дата | Взам. инв. № | Инв. № дубл. | Подп. и дата

Формат	Зона	Поз.	Обозначение	Наименование	Кол.	Примечание
				Документация		
11			ПГ2.01.03.00.00 СБ	Сборочный чертеж		
				Детали		
11		1	ПГ2.01.02.00.01	Скоба	1	
БЧ		2	ПГ2.01.03.00.01	Втулка		
				Круг 8-15 ГОСТ 2590-71 / Ст.3 ГОСТ 535-79		
				L = 40	1	0,04 кг

Изм.	Лист	№ докум.	Подп.	Дата
Разраб.		Голубина		
Пров.		Яшина		
Т. контр.				
ГИП		Рахун		11.85
Н. контр.		Панова		12.85
Утв.		Кузнецов		

ПГ2.01.03.00.00

Скоба II

Лит.	Лист	Листов 1

Гипронефтеспецмонтаж г. Москва

Инв. № подл. | Подп. и дата | Взам. инв. № | Инв. № дубл. | Подп. и дата

ПГ2.01.07.00.00СБ

Рис. 1

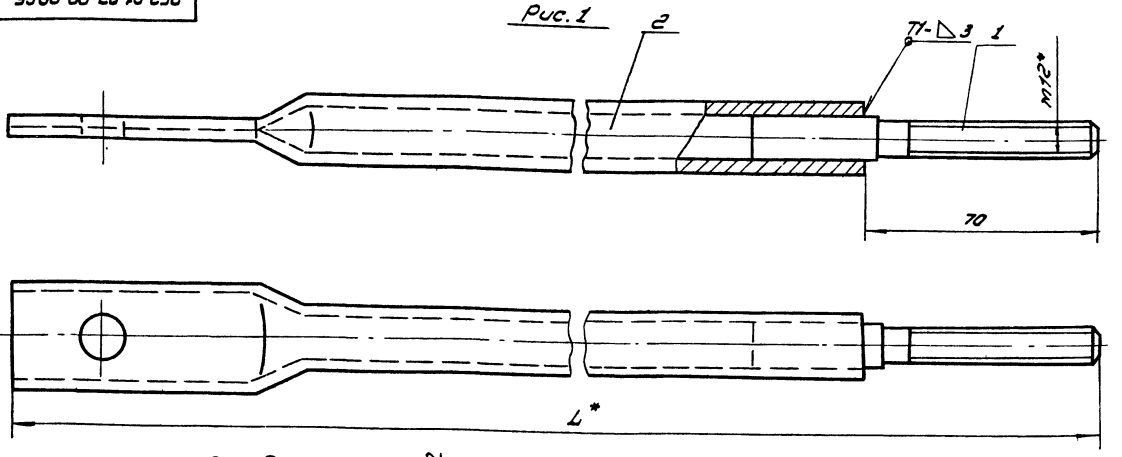

Рис2
остальное ст. рис. 1

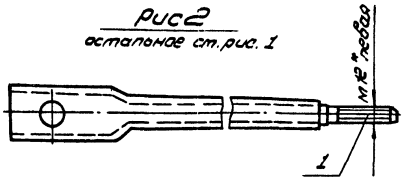

1. Сварку производить электродами типа 342А ГОСТ 9467-75. Сварные швы ГОСТ 5264-80
2. Неуказанные предельные отклонения размеров: валов - h16; остальных $\pm \frac{IT16}{2}$
3. * Размер для справок.

Обозначение	L, мм	Количество общ.	Количество на 1 элем.	Масса, кг	Примеч.
ПГ2.01.07.00.00	1461	4	2 прав.	6,44	V=1000 м³
-01	1426		2 лев.	6,32	

Изм.	Лист	N докум.	Подп.	Дата	ПГ2.01.07.00.00 СБ	Лит.	Масса	Масштаб
Разраб.		Голодина			Тяга		ст. табл.	1:1
Пров.		Яшина			Сборочный чертеж	Лист	Листов 1	
Т. контр.								
Гип.		Рохин		12.83		Гипронефтеспецмонтаж г. Москва		
Н. контр.		Панова		12.83				
Утв.		Кузнецов						

Инв. N подл. | Подп. и дата | Взам. инв. N | Инв. N дубл. | Подп. и дата

ПГ2.01.07.00.01

12,5 √(√)

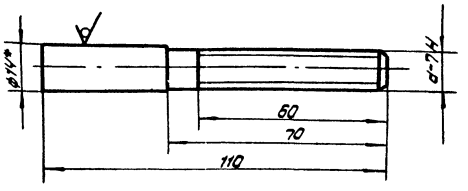

Обозначение	d
ПГ2.01.07.00.01	м12
-01	м12 лев.

1. Неуказанные предельные отклонения размеров: валов - h16; остальных - $\pm \frac{IT16}{2}$
2. Неуказанные предельные отклонения размеров: 8g ГОСТ 16093-81.
3. * Размер для справок.

Изм.	Лист	N докум.	Подп.	Дата	ПГ2.01.07.00.01	Лит.	Масса	Масштаб
Разраб.		Голодина			Винт		0.11	1:1
Пров.		Яшина				Лист	Листов 1	
Т. контр.								
Гип.		Рохин		12.83	Круг В-14 ГОСТ 2590-71 / Ст 3 ГОСТ 535-79	Гипронефтеспецмонтаж г. Москва		
Н. контр.		Панова						
Утв.		Кузнецов						

Инв. N подл. | Подп. и дата | Взам. инв. N | Инв. N дубл. | Подп. и дата

ПГ2.01.07.00.02

√(√)

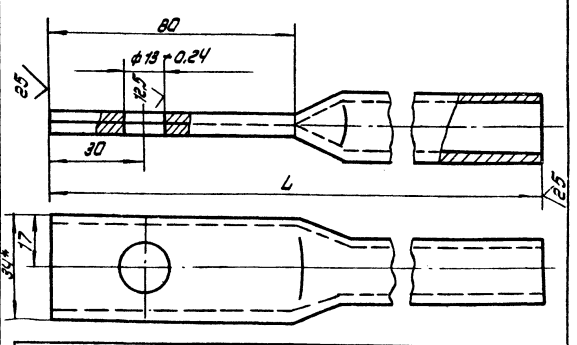

Обозначение	L, мм	масса, кг	Примеч.
ПГ2.01.07.00.02	1391	1,5	V=1000 м³
-01	1356	1,47	

1. Неуказанные предельные отклонения размеров: валов - h16; остальных - $\pm \frac{IT16}{2}$
2. * Размер для справок.

Изм.	Лист	N докум.	Подп.	Дата	ПГ2.01.07.00.02	Лит.	Масса	Масштаб
Разраб.		Голодина			Штанга		ст. табл.	1:1
Пров.		Яшина				Лист	Листов 1	
Т. контр.								
Гип.		Рохин		12.83	Труба У-Ц-15 ГОСТ 3262-75	Гипронефтеспецмонтаж г. Москва		
Н. контр.		Панова		12.83				
Утв.		Кузнецов						

Инв. N подл. | Подп. и дата | Взам. инв. N | Инв. N дубл. | Подп. и дата

ПГ2.01.03.00.00СБ

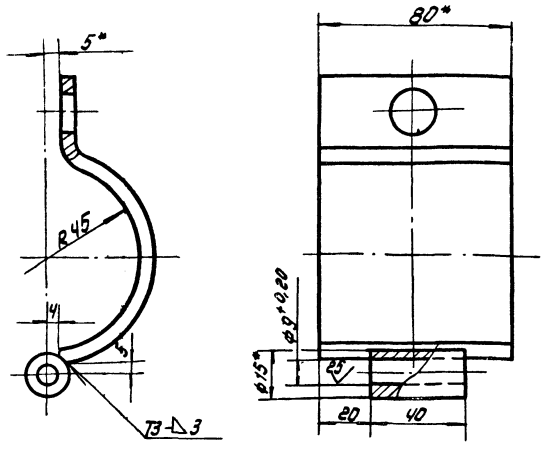

1. Сварку производить электродами типа Э42 ГОСТ 9467-75. Сварные швы по ГОСТ 5264-80.
2. Неуказанные предельные отклонения размеров: отверстий - H16, валов - h16, остальных $\pm \frac{IT16}{2}$
3. * Размер для справок.

Изм.	Лист	N докум.	Подп.	Дата
Разраб.		Яшина		
Пров.		Числова		12.83
Т.контр.				
ГИП		Рожин		12.83
Н.контр.		Панова		12.83
Утв.		Кузнецов		12.83

ПГ2.01.03.00.00СБ

Скоба II

Сборочный чертеж

Лит.	Масса	Масштаб
	0,66	1:1
Лист	Листов 1	

Гипронефтеспецмонтаж г. Москва

Инв.№ подл. | Подп. и дата | Взам. инв.№ | Инв.№ дубл. | Подп. и дата

ПГ2.01.00.00.03

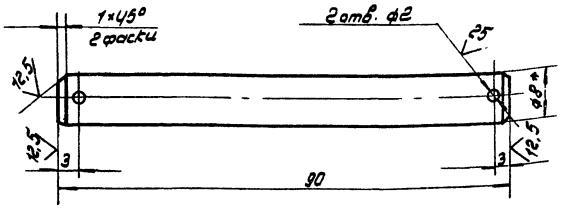

1. Неуказанные предельные отклонения размеров: отверстий - H16; валов - h16; остальных $\pm \frac{IT16}{2}$
2. * Размеры для справок.

Изм.	Лист	N докум.	Подп.	Дата
Разраб.		Яшина		12.83
Пров.		Числова		12.83
Т.контр.		Рожин		12.83
ГИП		Рожин		12.83
Н.контр.		Панова		12.83
Утв.		Кузнецов		12.83

ПГ2.01.00.00.03

Палец

Лит.	Масса	Масштаб
	0.36	2:1
Лист	Листов 1	

Круг 8-8 ГОСТ 2590-71 Ст.3 ГОСТ 535-79

Гипронефтеспецмонтаж г. Москва

Инв.№ подл. | Подп. и дата | Взам. инв.№ | Инв.№ дубл. | Подп. и дата

ПГ2.01.00.00.01

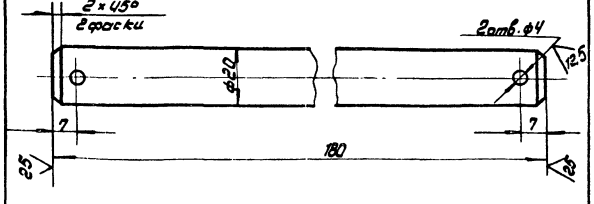

Неуказанные предельные отклонения размеров: отверстий - H16; валов - h16; остальных $\pm \frac{IT16}{2}$

Изм.	Лист	N докум.	Подп.	Дата
Разраб.		Яшина		
Пров.		Числова		12.83
Т.контр.				
ГИП		Рожин		12.83
Н.контр.		Панова		12.83
Утв.		Кузнецов		12.83

ПГ2.01.00.00.01

Палец

Лит.	Масса	Масштаб
	0.45	1:1
Лист	Листов 1	

Круг 8-22 ГОСТ 2590-71 Ст.3 ГОСТ 535-79

Гипронефтеспецмонтаж г. Москва

Инв.№ подл. | Подп. и дата | Взам. инв.№ | Инв.№ дубл. | Подп. и дата

ПГ2.01.00.00.02

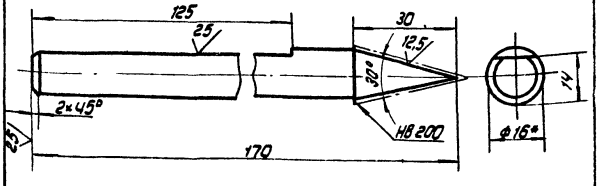

1. Неуказанные предельные отклонения размеров: валов - h16; остальных $\pm \frac{IT16}{2}$
2. * Размеры для справок.

Изм.	Лист	N докум.	Подп.	Дата
Разраб.		Яшина		12.83
Пров.		Числова		12.83
Т.контр.				
ГИП		Рожин		12.83
Н.контр.		Панова		12.83
Утв.		Кузнецов		12.83

ПГ2.01.00.00.02

Чертилка

Лит.	Масса	Масштаб
	0.24	1:1
Лист	Листов 1	

Сталь круглая 16 ГОСТ 1133-71 У12А ГОСТ 1435-74

Гипронефтеспецмонтаж г. Москва

Инв.№ подл. | Подп. и дата | Взам. инв.№ | Инв.№ дубл. | Подп. и дата

ПГ2.01.06.01.01

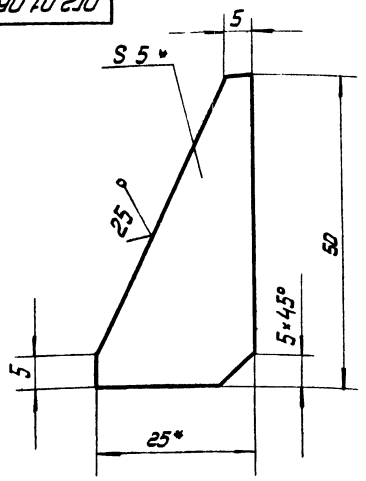

1. Неуказанные предельные отклонения размеров:
   валов - h 16;
   остальных $\pm \frac{IT16}{2}$
2. *Размеры для справок.

Изм.	Лист	N докум.	Подп.	Дата	ПГ2.01.06.01.01				
Разраб.		Яшина			Ребро	Лит.	Масса	Масштаб	
Пров.		Чуспова		12.83			0.03	2:1	
Т.контр.						Лист	Листов 1		
ГИП		Рогин		12.83	Полоса 6.5×25 ГОСТ 103-76 Ст.3 ГОСТ 535-79	Гипронефтеспецмонтаж г. Москва			
Н.контр.		Панова		12.83					
Утв.		Кузнецов		12.83					

Инв.№подл. | Подп. и дата | Взам.инв.№ | Инв.№дубл. | Подп. и дата

ПГ2.01.06.01.03

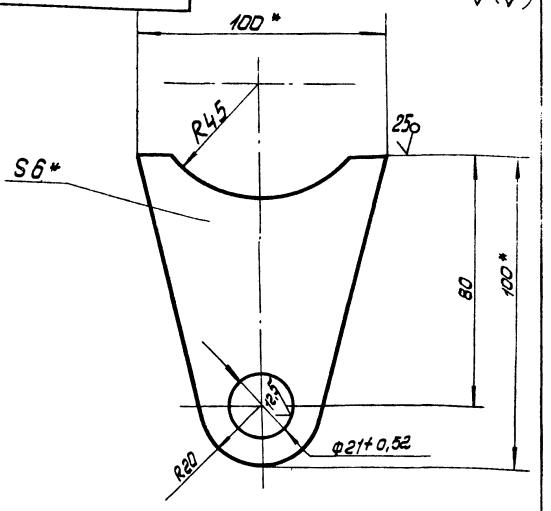

1. Неуказанные предельные отклонения размеров:
   отверстий - H16;
   валов - h16;
   остальных $\pm \frac{IT16}{2}$
2. Размеры для справок.

Изм.	Лист	N докум.	Подп.	Дата	ПГ2.01.06.01.03				
Разраб.		Яшина			Пластина	Лит.	Масса	Масштаб	
Пров.		Чуспова		12.83			0,35	1:1	
Т.контр.						Лист	Листов 1		
ГИП		Рогин		12.83	Полоса 6.6×95 ГОСТ 103-76 Ст.3 ГОСТ 535-79	Гипронефтеспецмонтаж г. Москва			
Н.контр.		Панова		12.83					
Утв.		Кузнецов		12.83					

Инв.№подл. | Подп. и дата | Взам.инв.№ | Инв.№дубл. | Подп. и дата

ПГ2.01.06.00.02

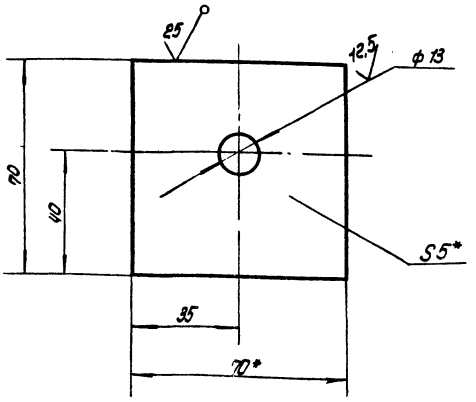

1. Неуказанные предельные отклонения размеров:
   отверстий - H16,
   валов - h16
   остальных $\pm \frac{IT16}{2}$
2. Размеры для справок.

Изм.	Лист	N докум.	Подп.	Дата	ПГ2.01.06.00.02				
Разраб.		Яшина			Косынка	Лит.	Масса	Масштаб	
Пров.		Чуспова		12.83			0,13	1:1	
Т.контр.						Лист	Листов 1		
ГИП		Рогин		12.83	Полоса 6.5×70 ГОСТ 103-76 Ст.3 ГОСТ 535-79	Гипронефтеспецмонтаж г. Москва			
Н.контр.		Панова		12.83					
Утв.		Кузнецов		12.83					

Инв.№подл. | Подп. и дата | Взам.инв.№ | Инв.№дубл. | Подп. и дата

ПГ2.01.06.01.02

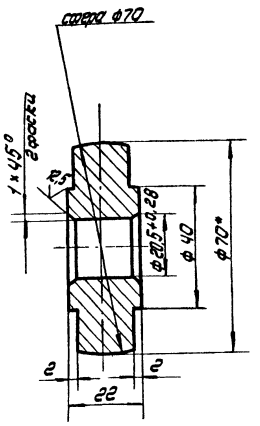

1. Неуказанные предельные отклонения размеров:
   валов - h16,
   остальных $\pm \frac{IT16}{2}$
2. * Размер для справок.

Изм.	Лист	N докум.	Подп.	Дата	ПГ2.01.06.01.02				
Разраб.		Яшина			Ролик	Лит.	Масса	Масштаб	
Пров.		Чуспова		12.83			0,5	1:1	
Т.контр.						Лист	Листов 1		
ГИП		Рогин		12.83	Круг В-ЗС ГОСТ 2590-71 Ст.3 ГОСТ 535-79	Гипронефтеспецмонтаж г. Москва			
Н.контр.		Панова		12.83					
Утв.		Кузнецов		12.83					

Инв.№подл. | Подп. и дата | Взам.инв.№ | Инв.№дубл. | Подп. и дата

ПГ5.01.00.01

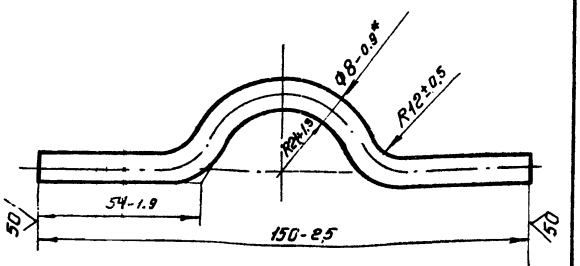

1. Длина заготовки L = 200 мм
2. * Размер для справок.

Изм.	Лист	№ докум.	Подп.	Дата	ПГ5.01.00.01		
Разраб.		Яшина			Скоба	Лит.	Масса 0,08	Масштаб 1:1
Пров.		Числова		12.83				
Т. контр.						Лист	Листов 1
ГИП		Рахин		12.83	Круг В-8 ГОСТ 2590-71 / Ст3 ГОСТ 535-79	Гипронефтеспецмонтаж г. Москва	
Н. контр.		Панова		12.83			
Утв.		Кузнецов					

ПГ5.01.00.02

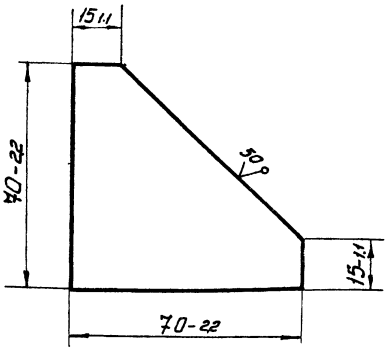

Изм.	Лист	№ докум.	Подп.	Дата	ПГ5.01.00.02		
Разраб.		Яшина			Ребро	Лит.	Масса 0,2	Масштаб 1:1
Пров.		Числова		12.83				
Т. контр.						Лист	Листов 1
ГИП		Рахин		12.83	Лист Б-8 ГОСТ 19903-74 / Ст3 ГОСТ 14637-79	Гипронефтеспецмонтаж г. Москва	
Н. контр.		Панова		12.83			
Утв.		Кузнецов					

ПГ5.01.00.00СБ

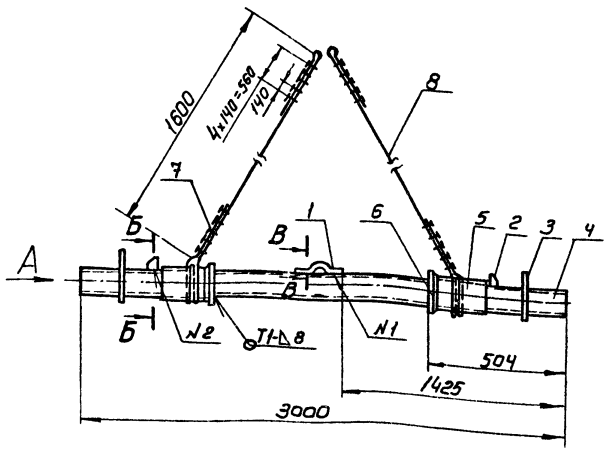

Б-Б

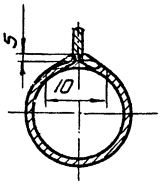

В-В

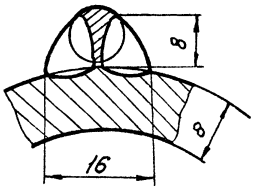

Вид А

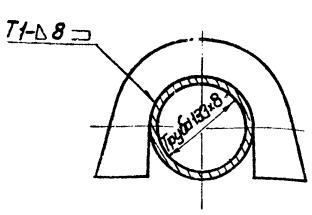

1. Шов №1 и №2 сварка ручная электродуговая.
Неуказанные швы сварных соединений по ГОСТ 5264-80.
Электроды сварочные типа Э42А ГОСТ 9467-75.
2. Неуказанные предельные отклонения размеров:
отверстий - H16
валов - h16
остальных - $\pm \frac{IT16}{2}$
3. Шероховатость поверхностей реза для деталей Б4 12,5
4. * Размер для справок.
5. Детали поз.2 и поз.3 приварить по месту на монтаже

Изм.	Лист	№ докум.	Подп.	Дата	ПГ5.01.00.00СБ		
Разраб.		Яшина			Траверса для подъема рулона. Сборочный чертеж.	Лит.	Масса 90,5	Масштаб —
Пров.		Числова		12.83				
Т. контр.						Лист	Листов 1
ГИП		Рахин		12.83		Гипронефтеспецмонтаж г. Москва	
Н. контр.		Панова		12.83			
Утв.		Кузнецов					

1604-10

Инв.№ подл. | Подп. и дата | Взам. инв.№ | Инв.№ дубл. | Подп. и дата

ПГ5.01.00.03

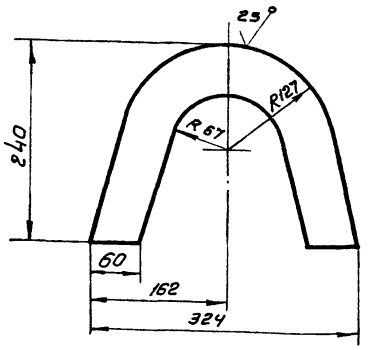

Неуказанные предельные отклонения размеров:
отверстий – H16
валов – h16
остальных – $\pm \frac{IT16}{2}$

Изм.	Лист	№ докум.	Подп.	Дата
Разраб.		Яшина		
Пров.		Чиглова		12.83
Т. контр.				
ГИП		Рожин		12.83
Н. контр.		Панова		
Утв.		Кузнецов		

ПГ5.01.00.03

Пластина

Б-10 ГОСТ 19903-74
Лист Ст3 ГОСТ 14637-79

Лит.	Масса	Масштаб
	2,5	1:4
Лист	Листов 1	

Гипронефтеспецмонтаж г. Москва

Инв. № подл. | Подп. и дата | Взам. инв. № | Инв. № дубл. | Подп. и дата

Формат	Зона	Поз.	Обозначение	Наименование	Кол.	Примечание
				Документация		
А3			ПГ5.01.00.00 СБ	Сборочный чертеж		
				Детали		
А4		1	ПГ5.01.00.01	Скоба	1	
А4		2	ПГ5.01.00.02	Ребро	2	
А4		3	ПГ5.01.00.03	Пластина	2	
А4		4	ПГ5.01.00.04	Ось	1	
Б4		5	ПГ5.01.00.05	Труба		
				Труба 155×10 ГОСТ 8732-78 / В10 ГОСТ 8731-74		
				L = 300	2	11, кг
				Стандартные изделия		
		6		Фланец 125-25 ГОСТ 12820-80	2	2,6 кг
		7		ЗК-23 ТУ36-1839-75	16	
				Материалы		
		8		Канат 22-Г-Т-1764 (180) ГОСТ 7868-80		
				L = 4900	2	

ПГ5.01.00.00

Изм.	Лист	№ докум.	Подп.	Дата
Разраб.		Яшина		
Пров.		Чиглова		12.83
ГИП		Рожин		12.83
Н. контр.		Панова		
Утв.		Кузнецов		

Траверса для подъема рулонов

Лит.	Лист	Листов
		1

Гипронефтеспецмонтаж г. Москва

ПГ5.01.00.04

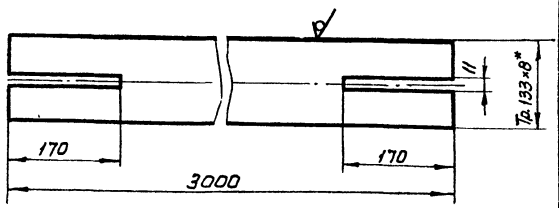

1. Неуказанные предельные отклонения размеров:
отверстий – H16
валов – h16
остальных – $\pm \frac{IT16}{2}$

2* Размер для справок

Изм.	Лист	№ докум.	Подп.	Дата
Разраб.		Яшина		
Пров.		Чиглова		12.83
Т. контр.				
ГИП		Рожин		12.83
Н. контр.		Панова		
Утв.		Кузнецов		

Ось

Труба 133×8 ГОСТ 8732-74 / В10 ГОСТ 8731-78

Лит.	Масса	Масштаб
	74.0	1:4
Лист	Листов 1	

Гипронефтеспецмонтаж г. Москва

160 Он

Формат	Зона	Поз.	Обозначение	Наименование	Кол.	Примечание
				Документация		
А3			ПВ5К.02.00.00 СБ	Сборочный чертеж		
				Сборочные единицы		
А4		1	ПВ5К.02.01.00	Опора	1	
А4		2	ПВ5К.02.02.00	Основание	1	
				Детали		
А4		3	ПВ5К.02.00.01	Скоба	1	
—		4	ПВ5К.02.00.01-01	Скоба	1	
Б4		5	ПВ5К.02.00.02	Сектор		
				Лист 6-5 ГОСТ 19903-74 / Ст.3 ГОСТ 14637-79		
				450×450	1	7,8кг
Б4		6	ПВ5К.02.00.03	Стрелка		
				Полоса 4×20 ГОСТ 103-76 / Ст.3 ГОСТ 535-79		
				L=400	1	0,2кг
Б4		1	ПВ5К.02.00.04	Накладка		
				Лист 6-16 ГОСТ 19903-74 / Ст.3 ГОСТ 14637-79		
				300×210	2	6,5кг
				Стандартные изделия		
				Болты ГОСТ 7798-70		
		8		М36×75.58.013	6	
		9		М14×35.58.013	2	
				Гайки ГОСТ 5915-70		
		10		М36.04.013	6	
		11		М14.04.013	2	

Изм	Лист	N докум.	Подп.	Дата
Разраб.		Яшина		
Пров.		Чистова		12.83
ГИП		Рохин		12.83
Н.контр.		Панова		12.83
Утв.		Кузнецов		

ПВ5К.02.00.00

Шарнир для подъема рупона массой 30-45т. кранам.

Лит.	Лист	Листов
		1

Гипронефтеспецмонтаж г. Москва

ПВ5К.02.00.01

ПВ5К.02.00.01

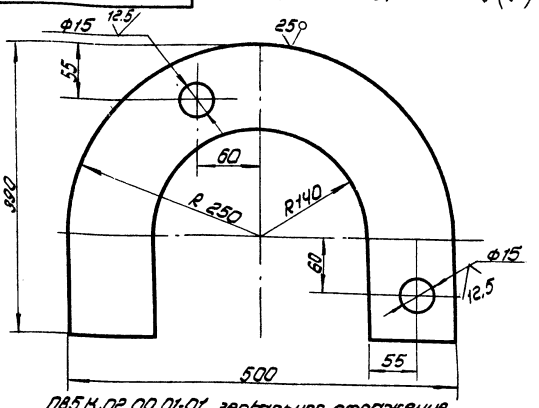

ПВ5К.02.00.01-01. зеркальное отражение остальное см. ПВ5К.02.00.01

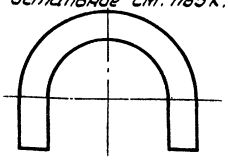

Неуказанные предельные отклонения размеров: отверстий - H14; валов - h14; остальных - $\pm \frac{IT16}{2}$

Изм	Лист	N докум.	Подп.	Дата
Разраб.		Яшина		
Пров.		Чистова		12.83
Т.контр.				
ГИП		Рохин		12.83
Н.контр.		Панова		12.83
Утв.		Кузнецов		

ПВ5К.02.00.01

Скоба

Лит.	Масса	Масштаб
	15,2	1:4

Лист 6-20 ГОСТ 19903-74 / Ст.3 ГОСТ 14637-79

Лист | Листов 1

Гипронефтеспецмонтаж г. Москва

ПВ5К.02.00.00СБ

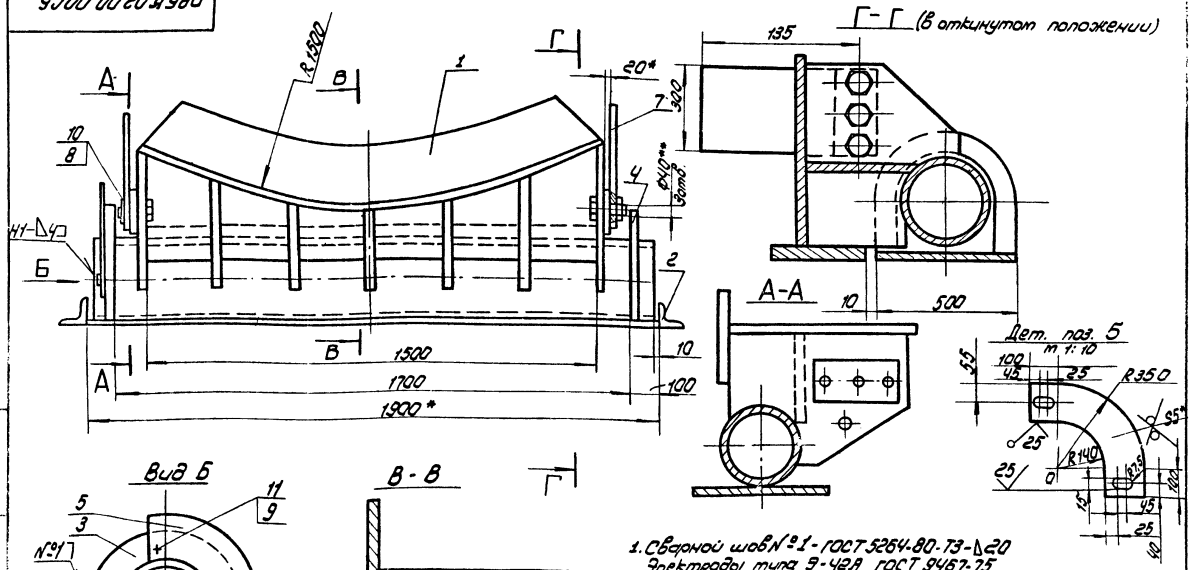

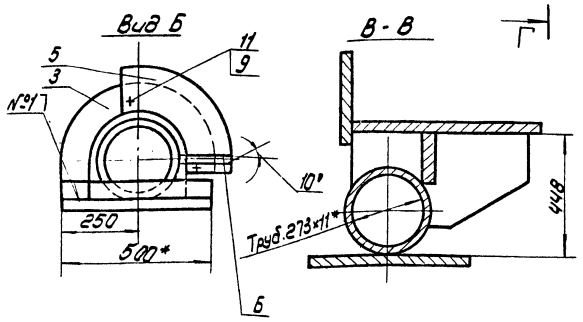

1. Сварной шов №1 - ГОСТ 5264-80-Т3-Δ20 Электроды типа Э-42А ГОСТ 9467-75
2. Неуказанные предельные отклонения размеров: отверстий - H16; валов - h16; остальных - $\pm \frac{IT16}{2}$
3. Шероховатость поверхностей реза для дет. Б4 25
4. * Размеры для справок.
5. ** Согласовать с отверстиями в дет. ПВ5К.02.01 СБ

ПВ5К.02.00.00 СБ

Изм	Лист	N докум.	Подп.	Дата
Разраб.		Яшина		
Пров.		Чистова		12.83
Т.контр.				
ГИП		Рохин		12.83
Н.контр.		Панова		12.83

Шарнир для подъема рупона массой 30-45т кранам Сборочный чертеж

Лит.	Масса	Масштаб
	590	1:10

Лист | Листов 1

Гипронефтеспецмонтаж г. Москва

ПВ5К.02.01.00 СБ

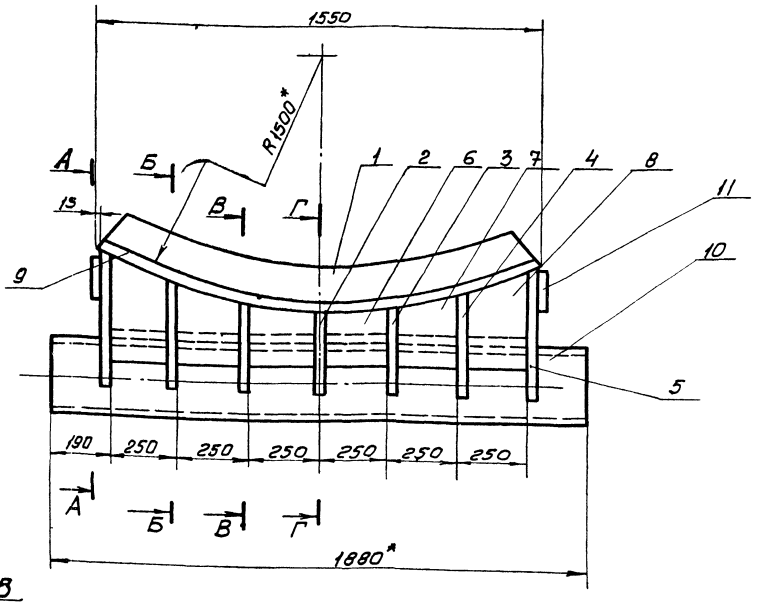

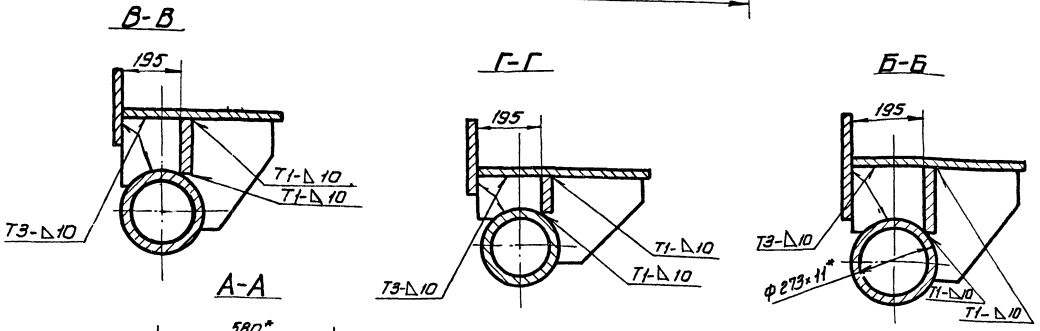

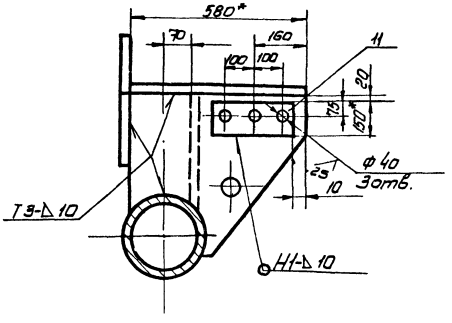

1. Сварные швы по ГОСТ 5264-80.
2. Электроды типа Э-42А ГОСТ 9467-75
3. Неуказанные предельные отклонения размеров:
   отверстий - Н16,
   валов - h16,
   остальных - $\pm \frac{IT16}{2}$
4. Шероховатость поверхностей реза для деталей БЧ - $\overset{25}{\surd}$
5. * Размеры для справок.

Деталь поз. 9
М1:20

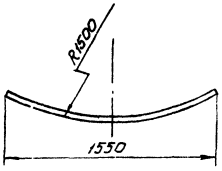

Изм.	Лист	№ докум.	Подп.	Дата	ПВ5К.02.01.00 СБ		
Разраб.		Яшина			Опора	Лит.	Масса 440	Масштаб 1:10
Пров.		Числова		12.83	Сборочный чертеж	Лист	Листов 1
Т. контр.							
ГИП		Рахин		12.83		Гипрометеоспецмонтаж г. Москва	
		Панова					
Утв.		Кузнец, ЭБ					

Подп. и дата | Взам. инв. № | Инв. № дубл. | Подп. и дата

Формат	Зона	Поз.	Обозначение	Наименование	Кол.	Примечание
				Документация		
А2			ПВ5К.02.01.00СБ	Сборочный чертеж		
				Детали		
А4		1	ПВ5К.02.01.01	Стойка	1	
А4		2	ПВ5К.02.01.02	Ребро	1	
		3	ПВ5К.02.01.02-01	Ребро	2	
		4	ПВ5К.02.01.02-02	Ребро	2	
		5	ПВ5К.02.01.02-03	Ребро	2	
А4		6	ПВ5К.02.01.03	Стойка	2	
		7	ПВ5К.02.01.03-01	Стойка	2	
		8	ПВ5К.02.01.03-02	Стойка	2	
Б4		9	ПВ5К.02.01.04	Ложе		
				Лист Б-16 ГОСТ 19903-74 / Ст.3 ГОСТ 14637-79		
				1600×60	1	1200 кг

Изм.	Лист	№ докум.	Подп.	Дата
Разраб.		Яшина		
Пров.		Числова		12.83
Гип		Рохин		12.83
Н.контр.		Панова		12.83
Утв.		Кузнецов		

ПВ5К.02.01.00

Опора

Лит.	Лист	Листов
	1	2

Гипронефтеспецмонтаж г. Москва

Копировал

формат 11

Формат	Зона	Поз.	Обозначение	Наименование	Кол.	Примечание
Б4		10	ПВ5К.02.01.05	Ось		
				Труба 273×11 ГОСТ 8732-78 / В10 ГОСТ 8731-74		
				L=1880±5	1	134 кг
Б4		11	ПВ5К.02.01.06	Пластина		
				Полоса 20×150 ГОСТ 103-76 / Ст.3 ГОСТ 535-79		
				L=300	2	7 кг

Изм.	Лист	№ докум.	Подп.	Дата

ПВ5К.02.01.00

Копировал

ПВ5К.02.02.00СБ

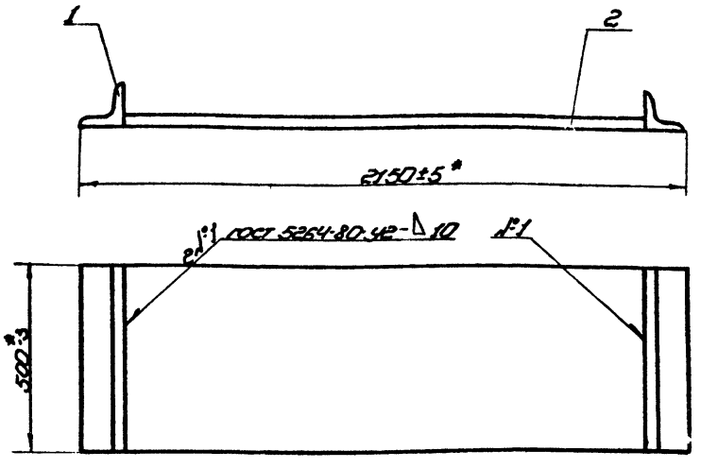

1. Электроды типа Э-42А ГОСТ 9467-75.
2. Шероховатость поверхностей реза для деталей Б4-25.
3. * Размеры для справок

Изм.	Лист	№ докум.	Подп.	Дата
Разраб.		Яшина		
Пров.		Числова		12.83
Т.контр.				
Гип		Рохин		12.83
Н.контр.		Панова		12.83

ПВ5К.02.02.00 СБ

Основание

Сборочный чертеж

Лит.	Масса	Масштаб
	1160	1:10

Лист | Листов 1

Гипронефтеспецмонтаж г. Москва

Копировал 1664-10 формат 12

ПВ5К.02.01.02

ПВ5К.02.01.02

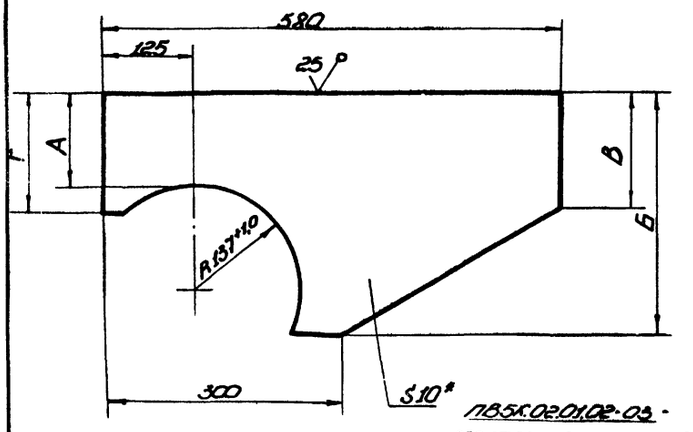

ПВ5К.02.01.02-03 - зеркальное отражение, остальное см. ПВ5К.02.01.02 м 1:20

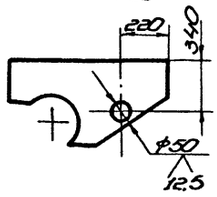

Обознач.	Размеры, мм				Масса, кг
	А	Б	В	Г	
ПВ5К.02.01.02	175	350	40	230	7,8
-01	185	360	40	240	8,3
-02	250	425	150	210	10,1
-03	375	550	170	430	12,4

1. Неуказанные предельные отклонения размеров: отверстий - по H16, валов - по h16, остальных - $\pm\frac{IT16}{2}$.
2.* Размер для справок.

Изм.	Лист	№ докум.	Подп.	Дата
Разраб.		Яшина		
Пров.		Числова		12.83
Т. контр.				
ГИП		Рохин		12.83
Н. контр.		Панова		12.83
Утв.		Кузнецов		

ПВ5К.02.01.02

Ребро

Лит.	Масса	Масштаб
	См. табл.	1:50

Лист | Листов 1

Лист 6-10 ГОСТ 19903-74 / Ст. 3 ГОСТ 14637-79

Гипронефтеспецмонтаж г. Москва

Копировал | формат 11

ПВ5К.02.01.03

ПВ5К.02.01.03

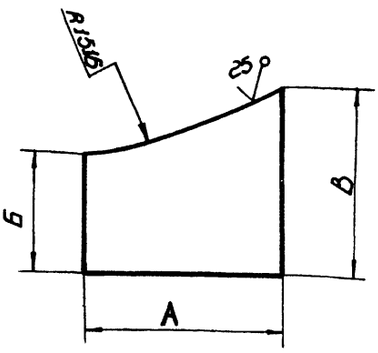

Обозначен.	Размеры, мм			Масса, кг
	А	Б	В	
ПВ5.02.01.03	240	200	220	6,25
-01	230	220	290	9,15
-02	230	290	410	10,2

Неуказанные предельные отклонения размеров:
отверстий - H16;
валов - h16;
остальных - $\pm\frac{IT16}{2}$.

Изм.	Лист	№ докум.	Подп.	Дата
Разраб.		Яшина		
Пров.		Числова		12.83
Т. контр.				
ГИП		Рохин		12.83
Н. контр.		Панова		12.83
Утв.		Кузнецов		

ПВ5К.02.01.03

Стойка

Лит.	Масса	Масштаб
	См. табл.	—

Лист | Листов 1

Лист 6-16 ГОСТ 19903-74 / Ст. 3 ГОСТ 14637-79

Гипронефтеспецмонтаж г. Москва

Копировал | формат 11

ПВ5К.02.01.01

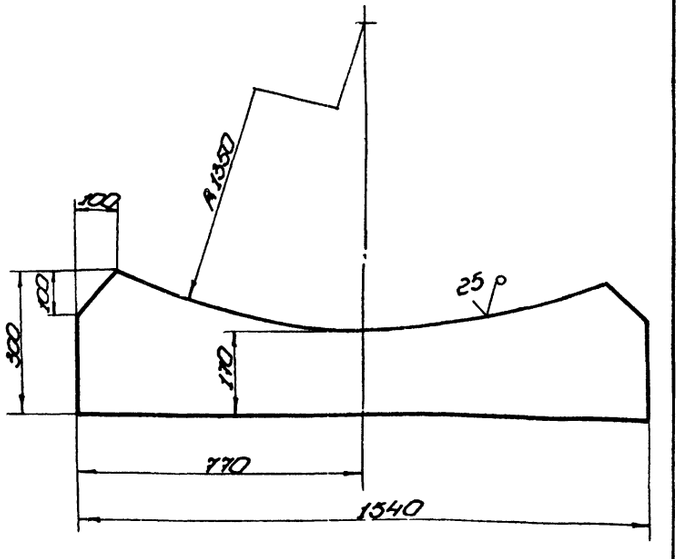

Неуказанные предельные отклонения размеров:
отверстий - H16;
валов - h16;
остальных - $\pm\frac{IT16}{2}$.

Изм.	Лист	№ докум.	Подп.	Дата
Разраб.		Яшина		
Пров.		Числова		
Т. контр.				
ГИП		Рохин		12.83
Н. контр.		Панова		12.83
Утв.		Кузнецов		

ПВ5К.02.01.01

Стойка

Лит.	Масса	Масштаб
	60	1:10

Лист | Листов 1

Лист 6-25 ГОСТ 19903-74 / Ст. 3 ГОСТ 14637-79

Гипронефтеспецмонтаж г. Москва

Копировал | формат 11

Формат	Зона	Поз.	Обозначение	Наименование	Кол.	Примечание
				Документация		
А3			ПВ5К.02.02.00 СБ	Сборочный чертеж		
				Детали		
А4		1	ПВ5К.02.02.01	Упор		
				уголок 6-75×75×8 ГОСТ 8509-72 / Ст. 3 ГОСТ 535-79		
				L=500	2	9,0 кг
А4		2	ПВ5К.02.02.02	Пластина		
				Лист 6-14 ГОСТ 19903-74 / Ст. 3 ГОСТ 14637-79		
				1900×500	1	105 кг

Изм.	Лист	№ докум.	Подп.	Дата
Разраб.		Яшина		
Пров.		Числова		12.83
ГИП		Рохин		12.83
Н. контр.		Панова		12.83
Утв.		Кузнецов		

ПВ5К.02.02.00

Основание

Лит.	Лист	Листов
		1

Гипронефтеспецмонтаж г. Москва

Копировал | 1604-10 | формат 11

ПВ5К.12.02.00.СБ

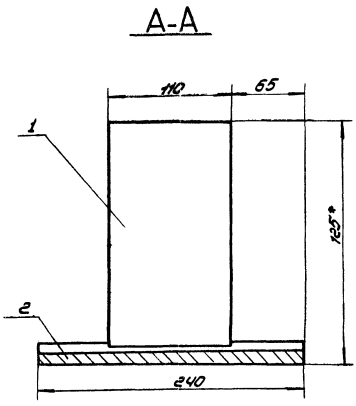

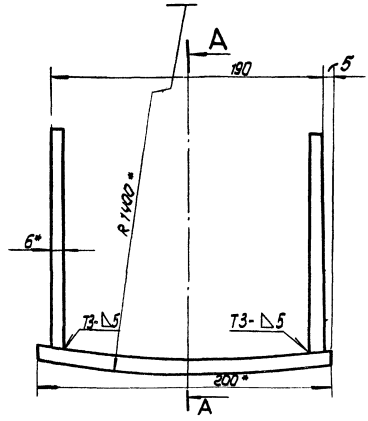

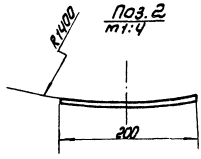

1. Сварные швы по ГОСТ 5264-80.
   Электроды типа Э42А ГОСТ 9467-75.
2. Неуказанные предельные отклонения размеров: валов - по h16.
3. Шероховатость поверхностей реза для дет. Б4. 25
4. *Размеры для справок.

Изм.	Лист	N докум.	Подп.	Дата	ПВ5К.12.02.00.СБ	Лит.	Масса	Масштаб
Разраб.		Яшина			Упор		7,4	1:2,5
Пров.		Чистова		12.83	Сборочный чертеж	Лист	Листов 1	
Т.контр.						Гипронефтеспецмонтаж г. Москва		
ГИП		Рохин		12.83				
Н.контр.		Панова		12.83				
Утв.		Кузнецов						

Инв. N подл. | Подп. и дата | Взам. инв. N | Инв. N дубл. | Подп. и дата

ПВ5К.12.00.00СБ

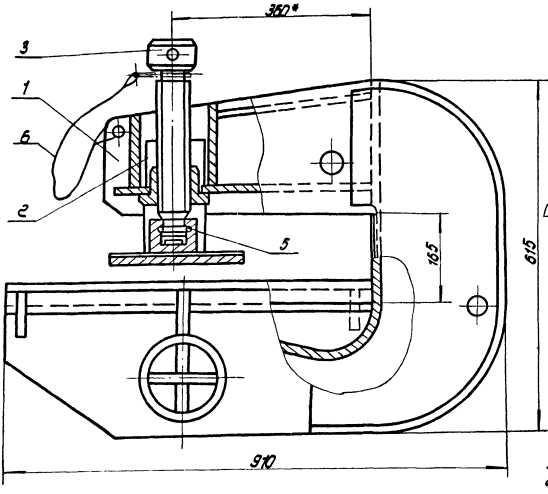

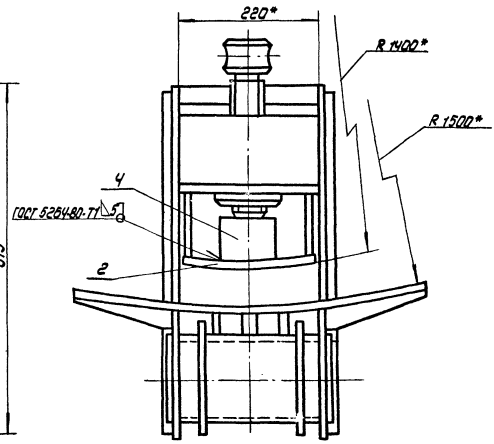

1. Электроды сварочные типа Э-42А ГОСТ 9467-75.
2. Неуказанные предельные отклонения размеров: отверстий-H16; валов-h16.
3. *Размеры для справок.

Изм.	Лист	N докум.	Подп.	Дата	ПВ5К.12.00.00 СБ	Лит.	Масса	Масштаб
Разраб.		Яшина			Захват для подъема рулонов массой до 45 т. Сборочный чертеж		180.0	1:5
Пров.		Чистова		12.83		Лист	Листов 1	
Т.контр.						Гипронефтеспецмонтаж г. Москва		
ГИП		Рохин		12.83				
Н.контр.		Панова		12.83				
Утв.		Кузнецов						

Инв. N подл. | Подп. и дата | Взам. инв. N | Инв. N дубл. | Подп. и дата

Формат	Зона	Поз.	Обозначение	Наименование	Кол.	Примечание
				Документация		
А2			П85К.12.01.00 СБ	Сборочный чертеж		
				Детали		
Б4		1	П85К.12.01.01	Щека	2	
Б4		2	П85К.12.01.02	Пластина Лист 5-10 ГОСТ 19903-74 Ст.3 ГОСТ 14637-79		
				200×120	1	1,9кг
А4		3	П85К.12.01.03	Гайка	1	
Б4		4	П85К.12.01.04	Пластина Лист 5-10 ГОСТ 19903-74 Ст.3 ГОСТ 14637-79		
				200×140	1	2,2кг
А3		5	П85К.12.01.05	Накладка	2	
А3		6	П85К.12.01.06	Стенка	1	
А3		7	П85К.12.01.07	Пластина	1	
Б4		8	П85К.12.01.08	Ложе Лист 6-10 ГОСТ 19903-74 Ст.3 ГОСТ 14637-79		
				600×655	1	31,5кг
А4		9	П85К.12.01.09	Ребро	4	
		10	П85К.12.01.09-01	Ребро	2	

Инв.№подл. | Подп. и дата | Взам.инв.№ | Инв.№дубл. | Подп. и дата

Изм.	Лист	№ докум.	Подп.	Дата
Разраб.		Яшина		
Пров.		Чуспова		12.83
ГИП		Рожин		
Н.контр.		Панова		12.83
Утв.		Кузнецов		

П85К.12.01.00

Корпус

Лит.	Лист	Листов
	1	2

Гипронефтеспецмонтаж г. Москва

Формат	Зона	Поз.	Обозначение	Наименование	Кол.	Примечание
Б4		11	П85К.12.01.10	Ось		
				Труба 133×8 ГОСТ 8732-78 В10 ГОСТ 8731-74		
				L=240	1	5,7кг
А4		12	П85К.12.01.11	Фланец	2	
А4		13	П85К.12.01.12	Ребро	3	
Б4		14	П85К.12.01.13	Пластина		
				Полоса 6-8×55 ГОСТ 103-76 Ст.3 ГОСТ 535-79		
				L=240	2	1,3кг
Б4		15	П85К.12.01.14	Пластина		
				Полоса 6-8×110 ГОСТ 103-74 Ст.3 ГОСТ 535-79		
				L=240	1	2,6кг
Б4		16	П85К.12.01.15	Пластина		
				Лист 6-10 ГОСТ 19903-74 Ст.3 ГОСТ 14637-79		
				290×200	1	5,0кг

Инв.№подл. | Подп. и дата | Взам.инв.№ | Инв.№дубл. | Подп. и дата

Изм.	Лист	№ докум.	Подп.	Дата

П85К.12.01.00

Лист 2

Формат	Зона	Поз.	Обозначение	Наименование	Кол.	Примечание
				Документация		
А3			П85К.12.02.00 СБ	Сборочный чертеж		
				Детали		
Б4		1	П85К.12.02.01	Пластина Полоса 6-6×110 ГОСТ 103-76 Ст3 ГОСТ 535-79		
				L=200	2	1,0кг
Б4		2	П85К.12.02.02	Пластина Лист 6-12 ГОСТ 19903-74 Ст3 ГОСТ 14637-79		
				200×240	1	5,4кг

Инв.№подл. | Подп. и дата | Взам.инв.№ | Инв.№дубл. | Подп. и дата

Изм.	Лист	№ докум.	Подп.	Дата

П85К.12.02.00

Упор

Лит.	Лист	Листов
	1	1

Гипронефтеспецмонтаж г. Москва

Формат	Зона	Поз.	Обозначение	Наименование	Кол.	Примечание
				Документация		
А2			П85К.12.00.00 СБ	Сборочный чертеж		
				Сборочные единицы		
		1	П85К.12.01.00	Корпус	1	
		2	П85К.12.02.00	Упор	1	
				Детали		
А3		3	П85К.12.00.01	Винт	1	
А4		4	П85К.12.00.02	Подпятник	1	
А4		5	П85К.12.00.03	Кольцо запорное	1	
				Материалы		
		6		Проволока ф1 ГОСТ 3282-74		0,1кг

Инв.№подл. | Подп. и дата | Взам.инв.№ | Инв.№дубл. | Подп. и дата

Изм.	Лист	№ докум.	Подп.	Дата
Разраб.		Яшина		
Пров.		Чуспова		12.83
ГИП		Рожин		12.83
Н.контр.		Панова		12.83
Утв.		Кузнецов		

П85К.12.00.00

Захват для подъема рулонов массой 30-45т. кранат.

Лит.	Лист	Листов
	1	1

Гипронефтеспецмонтаж г. Москва

Копировал: [illegible]

ПВ5К.12.01.00СБ

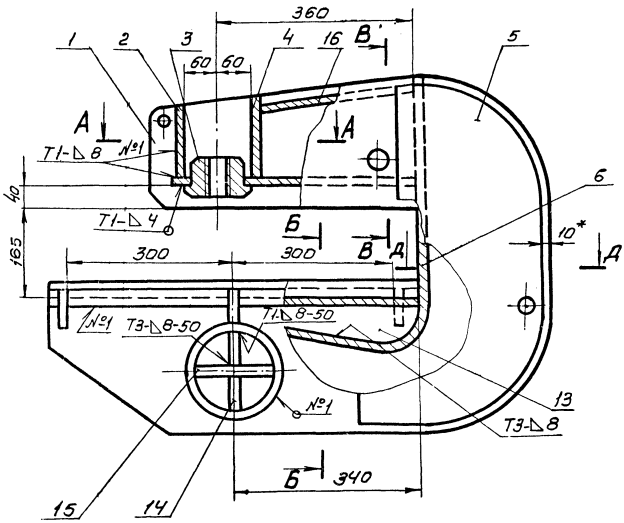

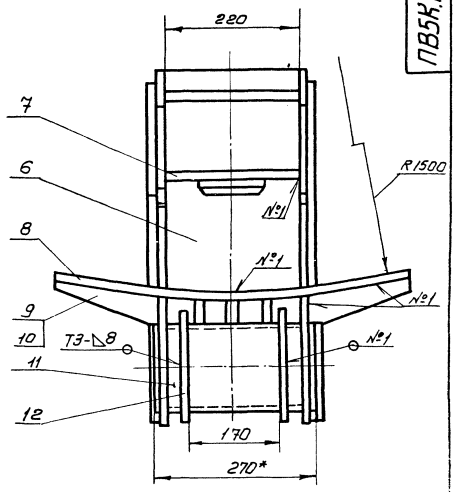

А-А

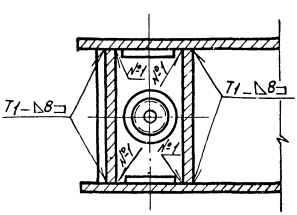

В-В

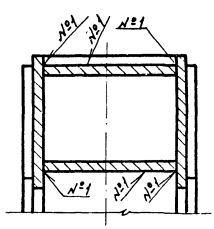

Б-Б

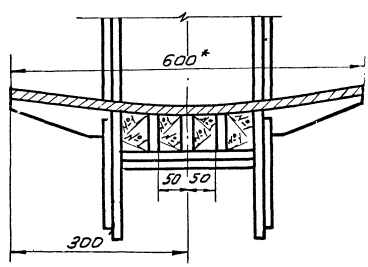

Д-Д

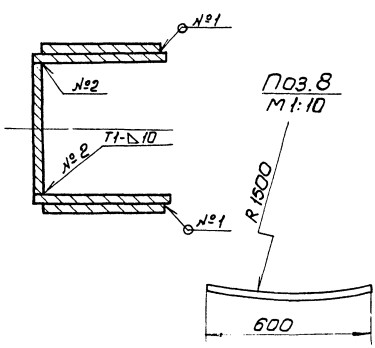

1. Сварные швы по ГОСТ 5264-80
Электроды типа Э-42А ГОСТ 9467-75.
2. Приварку дет. поз. 6 выполнить после приварки 3-х деталей поз. 13 к дет. поз. 8.
3. Неуказанные предельные отклонения размеров:
отверстий - H16,
валов - h16, $\pm \frac{IT16}{2}$
остальных
4. Шероховатость поверхностей реза для деталей Б4 $\sqrt{25}$.
5. * Размеры для справок.

					ПВ5К.12.01.00 СБ		
Изм.	Лист	№ докум.	Подп.	Дата		Лит.	Масса	Масштаб
Разраб.		Яшина			Корпус сборочный чертеж		160.0	1:5
Пров.		Чистова				Лист	Листов 1
Т. контр.							
ГИП		Рожин				Гипронефтеспецмонтаж г. Москва	
Н. контр.		Панова					
Утв.		Кудрявцев					

16.04-10

Инв. № подл. | Подп. и дата | Взам. инв. № | Инв. № дубл. | Подп. и дата

ПВ5К.12.00.02

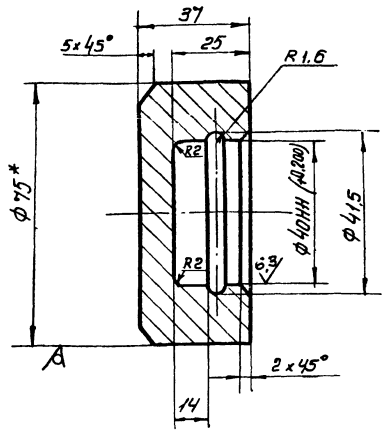

1. Неуказанные предельные отклонения размеров:
   отверстий - Н16,
   валов - h16,
   остальных - $\pm \frac{JT16}{2}$
2. * Размер для справок.

Изм.	Лист	№ докум.	Подп.	Дата	ПВ5К.12.00.02	Лит.	Масса	Масштаб
Разраб.		Яшина			Подпятник		0.7	1:1
Пров.		Числова		12.83		Лист	Листов 1	
Т.контр.								
ГИП		Рохин		12.83	Круг В-75 ГОСТ 2590-71	Гипронефтеспецмонтаж г. Москва		
Н.контр.		Панова		12.83	Ст3 ГОСТ 535-79			
Утв.		Кузнецов						

ПВ5К.12.00.03

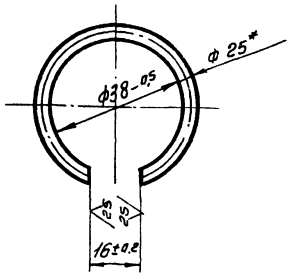

1. Развернутая длина заготовки 104 ± 0,5 мм.
2. * Размер для справок.

Изм.	Лист	№ докум.	Подп.	Дата	ПВ5К.12.00.03	Лит.	Масса	Масштаб
Разраб.		Яшина			Кольцо запорное		0,07	1:1
Пров.		Числова		12.83		Лист	Листов 1	
Т.контр.								
ГИП		Рохин		12.83	Проволока II-25 ГОСТ 9389-75	Гипронефтеспецмонтаж г. Москва		
Н.контр.		Панова		12.83				
Утв.		Кузнецов						

ПВ5К.12.00.01

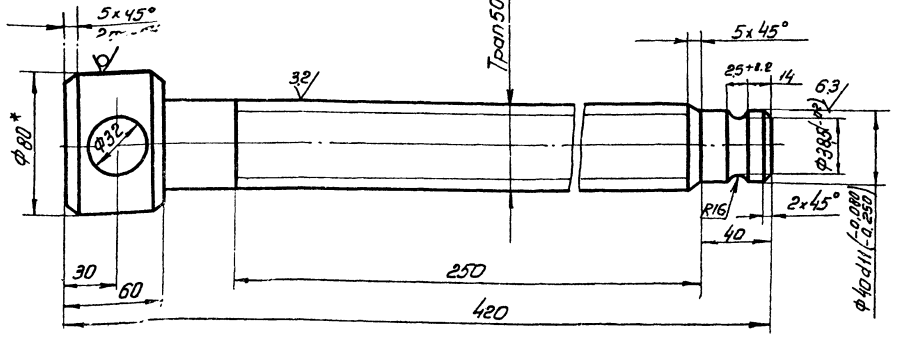

1. Неуказанные предельные отклонения размеров:
   отверстий - Н14,
   валов - h14,
   остальных - $\pm \frac{JT}{2}$
2. Предельные отклонения резьбы по классу 3Х ГОСТ 9562-81.
3. * Размер для справок.

Изм.	Лист	№ докум.	Подп.	Дата	ПВ5К.12.00.01	Лит.	Масса	Масштаб
Разраб.		Яшина			Винт		5.0	1:2
Пров.		Числова		12.83		Лит.	Листов 1	
Т.контр.								
ГИП		Рохин		12.83	Круг В-80 ГОСТ 2590-71	Гипронефтеспецмонтаж г. Москва		
Н.контр.		Панова			Ст5 ГОСТ 535-79			
Утв.		Кузнецов						

ПВ5К.12.01.06

50 V(V)

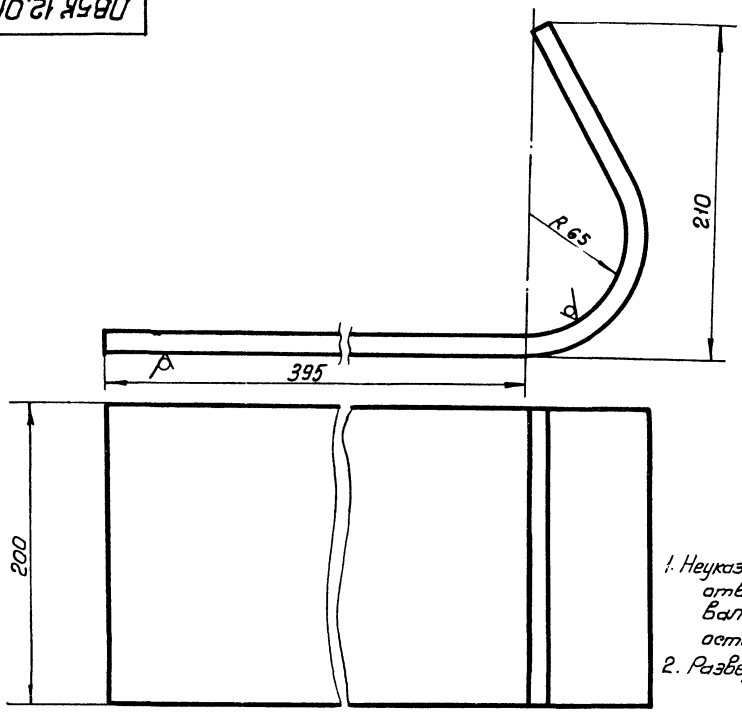

1. Неуказанные предельные отклонения размеров:
   отверстий - H16,
   валов - h16,
   остальных $\pm \frac{JT16}{2}$
2. Развернутая длина заготовки 700±2,5 мм

					ПВ5К.12.01.06		
Изм.	Лист	№докум.	Подп.	Дата		Лит.	Масса
Разраб.		Ящина			Стенка		14,0
Пров.		Числова		12.85		Лист	
Т. контр.							
ГИП		Рахин		12.85	Б-10 ГОСТ 19903-74	Типнефтеспецмонтаж г. Москва	
Н. контр.		Панова		12.85	Лист Ст3 ГОСТ 14637-79		
Утв.		Кузнецов					

ПВ5К.12.01.01

125 V(V)

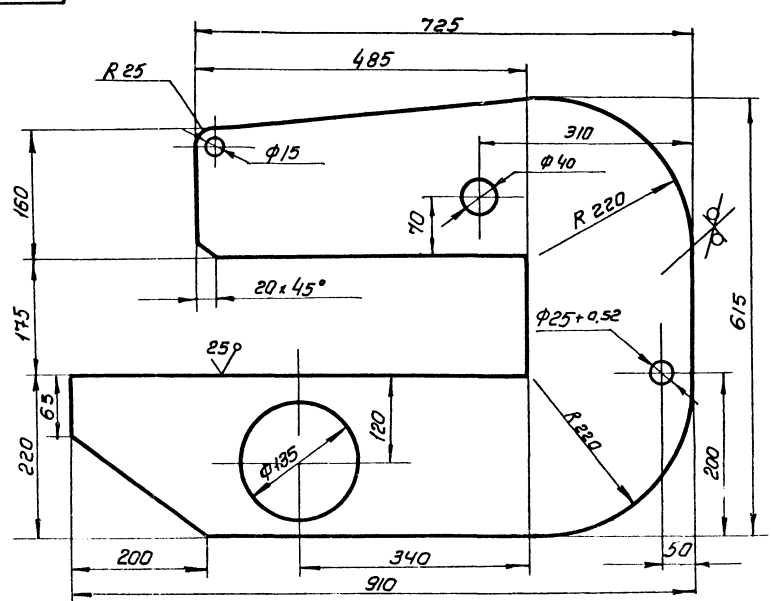

1. Неуказанные предельные отклонения размеров:
   отверстий - H16,
   валов - h16, $\frac{JT16}{2}$
   остальных - $\pm \frac{JT16}{2}$
2. *Размер для справок.

					ПВ5К.12.01.01		
Изм.	Лист	№докум.	Подп.	Дата		Лит.	Масса / Масштаб
Разраб.		Ящина			Щека		38,0 / 1:5
Пров.		Числова		12.85		Лист	Листов 1
Т. контр.							
ГИП		Рахин		12.85	Б-14 ГОСТ 19903-74	Типнефтеспецмонтаж г. Москва	
Н. контр.		Панова		12.85	Лист Ст3 ГОСТ 14637-79		
Утв.		Кузнецов					

15.04-10

Инв.№подл. | Подп. и дата | Взам.инв.№ | Инв.№дубл. | Подп. и дата

ПВ5К.12.01.03

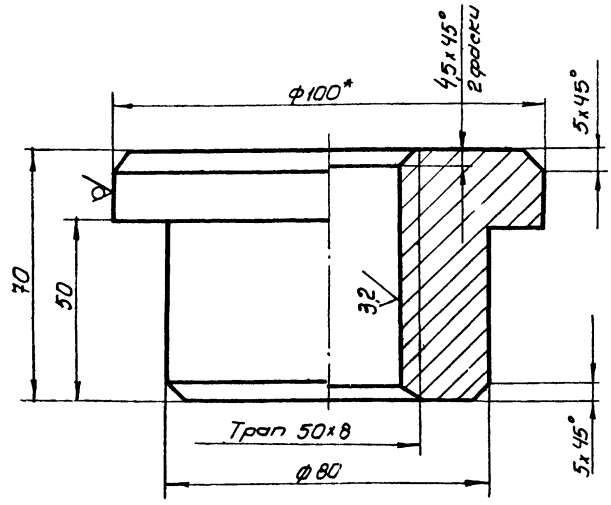

1. Неуказанные предельные отклонения размеров:
   валов – h14;
   остальных – $\pm \frac{IT16}{2}$
2* Размер для справок.

Изм.	Лист	№ докум.	Подп.	Дата
Разраб.		Яшина		
Пров.		Числова		12.83
Т. контр.				
ГИП		Рахин		12.83
Н. контр.		Панова		12.83
Утв.		Кузнецов		

ПВ5К.12.01.03

Гайка

Лит.	Масса	Масштаб
	2,1	1:1
Лист	Листов 1	

Круг В-100 ГОСТ 2590-71 / Ст3 ГОСТ 535-79

Гипронефтеспецмонтаж г. Москва

ПВ5К.12.01.12

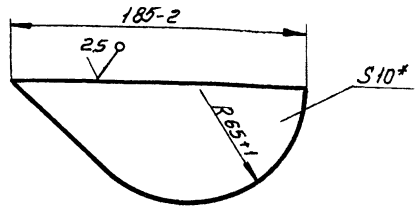

*. Размер для справок.

Изм.	Лист	№ докум.	Подп.	Дата
Разраб.		Яшина		
Пров.		Числова		12.83
Т. контр.				
ГИП		Рахин		12.83
Н. контр.		Панова		12.83
Утв.		Кузнецов		

ПВ5К.12.01.12

Ребро

Лит.	Масса	Масштаб
	1.2	1:1
Лист	Листов 1	

Б-10 ГОСТ 19903-74 / Ст3 ГОСТ 14637-79

Гипронефтеспецмонтаж г. Москва

ПВ5К.12.01.05

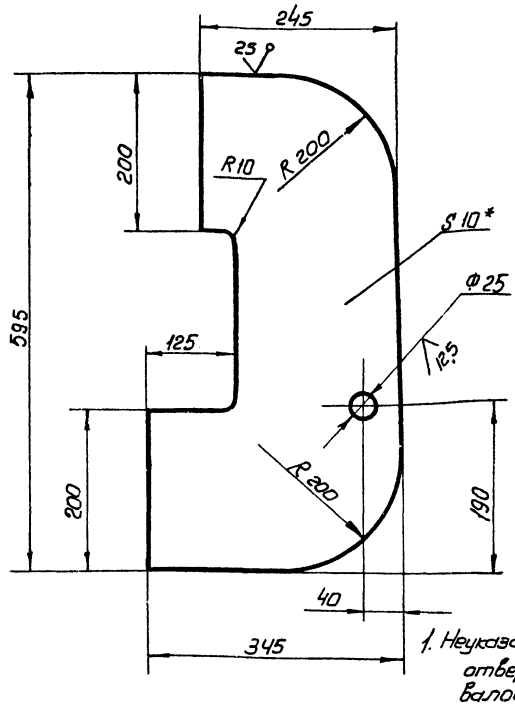

1. Неуказанные предельные отклонения размеров:
   отверстий – H16,
   валов – h16,
   остальных $\pm \frac{IT16}{2}$
2* Размер для справок.

Изм.	Лист	№ докум.	Подп.	Дата
Разраб.		Яшина		
Пров.		Числова		12.83
Т. контр.				
ГИП		Рахин		12.83
Н. контр.		Панова		12.83
Утв.		Кузнецов		

ПВ5К.12.01.05

Накладка

Лит.	Масса	Масштаб
	11.0	1:5
Лист	Листов	

Б-10 ГОСТ 19903-74 / Ст3 ГОСТ 14637-79

Гипронефтеспецмонтаж г. Москва

ПВ5К.12.01.11

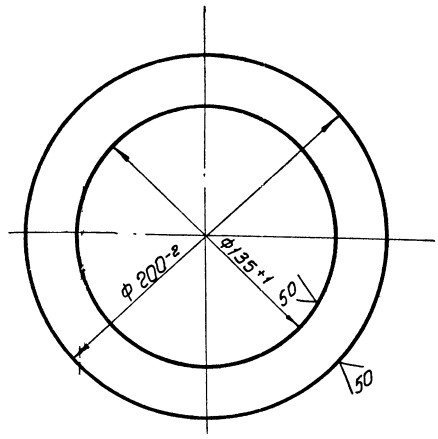

Изм.	Лист	№ докум.	Подп.	Дата
Разраб.		Ершина		
Пров.		Чистова		12.83
Т. контр.				
ГИП		Рохин		12.83
Н. контр.		Панова		12.83
Утв.		Кузнецов		

ПВ5К.12.01.11

Фланец

Лит.	Масса	Масштаб
	1.0	1:2
Лист	Листов 1	

Лист Б-8 ГОСТ 19903-74 / Ст3 ГОСТ 14637-79

Гипронефтеспецмонтаж г. Москва

ПВ5К.12.01.09

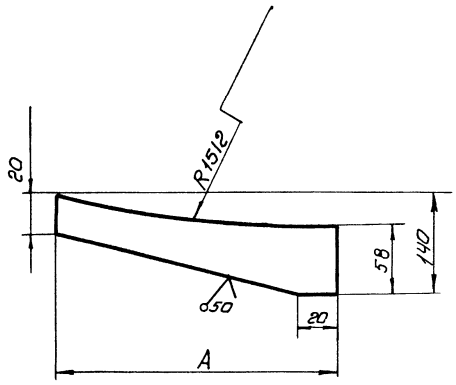

Обозначение	А, мм	Масса, кг
ПВ5К.11.01.09	185	0.62
-01	170	0.58

Неуказанные предельные отклонения размеров:
отверстий - H16
валов - h16
остальных - $\pm \frac{JT16}{2}$

Изм.	Лист	№ докум.	Подп.	Дата
Разраб.		Ершина		
Пров.		Чистова		12.83
Н. контр.				
ГИП		Рохин		12.83
Н. контр.		Панова		12.83
Утв.		Кузнецов		

ПВ5К.12.01.09

Ребро

Лит.	Масса	Масштаб
	См. табл.	—
Лист	Листов	

Полоса 10х15 ГОСТ 103-76 / Ст3 ГОСТ 535-79

Гипронефтеспецмонтаж г. Москва

ПВ5К.12.01.07

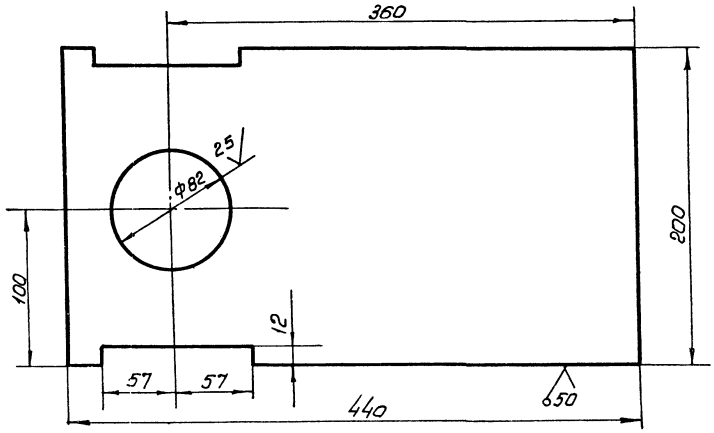

Неуказанные предельные отклонения размеров:
отверстий - H16
валов - h16
остальных - $\pm \frac{JT16}{2}$

Изм.	Лист	№ докум.	Подп.	Дата
Разраб.		Ершина		
Пров.		Чистова		12.83
Т. контр.				
ГИП		Рохин		12.83
Н. контр.		Панова		12.83
Утв.		Кузнецов		

ПВ5К.12.01.07

Пластина

Лит.	Масса	Масштаб
	8.5	1:25
Лист	Листов 1	

Лист Б-10 ГОСТ 19903-74 / Ст3 ГОСТ 14637-79

Гипронефтеспецмонтаж г. Москва

1604-10

Инв. № подл. | Подп. и дата | Взам. инв. № | Инв. № дубл. | Подп. и дата

Формат	Зона	Поз.	Обозначение	Наименование	Кол.	Примечание
				Документация		
А4			ПГ4.03.00.00СБ	Сборочный чертеж		
				Сборочные единицы		
А3		1	ПГ4.03.01.00	Балка	1	
А3		2	ПГ4.03.02.00	Ползун	1	
				Детали		
А3		3	ПГ4.03.00.01	Кронштейн	2	
А4		4	ПГ4.03.00.02	Ручка		
				Ку 3-8-8.109 2590-77 ГОСТ 3327 835-79		
				L=250	1	0,44 кг
А3		5	ПГ4.03.00.03	Винт	1	
А3		6	ПГ4.03.00.04	Кольцо пружинное	1	
А3		7	ПГ4.03.00.05	Подпятник	1	

Изм.	Лист	№ докум.	Подп.	Дата	ПГ4.03.00.00			
Разраб.		Яшина			Приспособление для прижатия кронштейнов к днищу при сборке	Лит.	Лист	Листов 1
Пров.		Числова				Гипронефтеспецмонтаж г. Москва		
Т.контр.								
Н.контр.		Ромин						
Утв.		Ахнова						
		Шишков						

Копировал Формат А3

1000804ЧЛ

4(V)

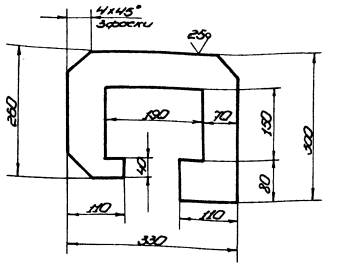

Неуказанные предельные отклонения размеров:
отверстий - H16;
валов - h16;
остальных - $\pm\frac{IT16}{2}$.

Изм.	Лист	№ докум.	Подп.	Дата	ПГ4.03.00.01			
Разраб.		Яшина			Кронштейн	Лит.	Масса	Масштаб 1:2
Пров.		Числова						
Т.контр.						Лист	Листов	
Н.контр.		Ромин				Гипронефтеспецмонтаж г. Москва		
Утв.		Ахнова			Лист 6.10 ГОСТ 2590-71 Ст. 3 ГОСТ 14637-79			
		Шишков						

Копировал Формат А3

9000804ЧЛ

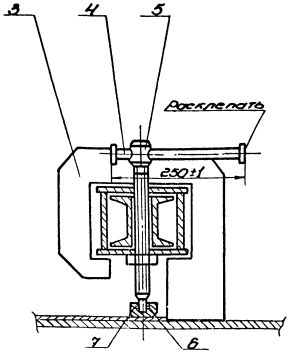

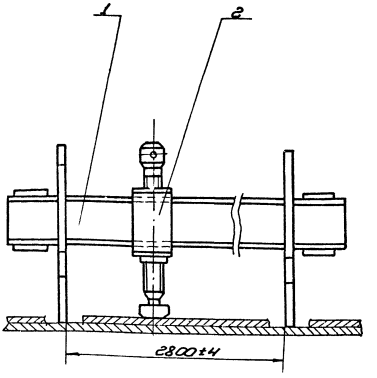

*Размер для справок.

Изм.	Лист	№ докум.	Подп.	Дата	ПГ4.03.00.00СБ			
Разраб.		Яшина			Приспособление для прижатия кронштейнов к днищу при сборке	Лит.	Масса	Масштаб 1:2
Пров.		Числова			Сборочный чертеж	603		
Т.контр.						Лист	Листов	
Н.контр.		Ромин				Гипронефтеспецмонтаж г. Москва		
Утв.		Ахнова						
		Шишков						

Копировал 1604-10 Формат А2

Формат	Зона	Поз.	Обозначение	Наименование	Кол.	Примечание
				Документация		
11			ПГ4.03.01.00 СБ	Сборочный чертеж		
				Детали		
54		1	ПГ4.03.01.01	Накладка		
				Полоса $\frac{Б\text{-}5\times70\ ГОСТ\ 103\text{-}76}{Ст\text{-}3\ ГОСТ\ 535\text{-}79}$		
				L = 120	4	0,36 кг
54		2	ПГ4.03.01.02	Швеллер		
				Швеллер $\frac{10\ ГОСТ\ 8240\text{-}72}{Ст\text{-}3\ ГОСТ\ 535\text{-}79}$		
				L = 3000	2	25,8 кг

Изм.	Лист	№ докум.	Подп.	Дата
Разраб.		Яшина		
Пров.		Числова		12.83
Т. контр.				
ГИП		Рохин		12.83
Н. контр.		Панова		12.83
У.В.		Кузнецов		

ПГ4.03.01.00

Балка

Лит.	Лист	Листов
		1

Гипронефтеспецмонтаж г. Москва

Копировал

формат 11

ПГ4.03.00.04

12,5 √

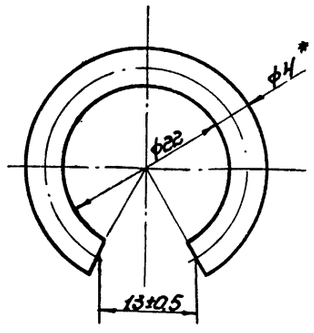

1. Длина заготовки L = 69.
2. * Размер для справок.

Изм.	Лист	№ докум.	Подп.	Дата
Разраб.		Яшина		
Пров.		Числова		12.83
Т. контр.				
ГИП		Рохин		12.83
Н. контр.		Панова		12.83
У.В.		Кузнецов		

ПГ4.03.00.04

Кольцо пружинное

Проволока II-4 ГОСТ 9389-75

Лит.	Масса	
	0,22	

Лист

Гипронефтеспецмонтаж г. Москва

Копировал

формат 11

ПГ4.03.00.03

12,5 √ (√)

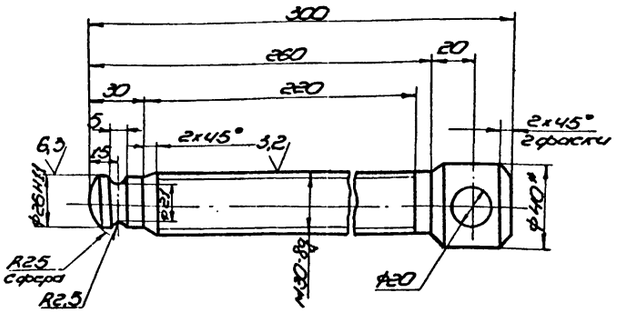

1. Неуказанные предельные отклонения размеров:
   отверстий - H16;
   валов - h16;
   остальных - $\pm\frac{IT16}{2}$.
2. * Размер для справок.

Изм.	Лист	№ докум.	Подп.	Дата
Разраб.		Яшина		
Пров.		Числова		12.83
Т. контр.				
ГИП		Рохин		12.83
Н. контр.		Панова		12.83
У.В.		Кузнецов		

ПГ4.03.00.03

Винт

Лит.	Масса	Масштаб
	1,7	1:2

Лист | Листов 1

Круг $\frac{В40\ ГОСТ\ 2590\text{-}71}{Ст\text{-}3\ ГОСТ\ 535\text{-}79}$

Гипронефтеспецмонтаж г. Москва

Копировал

формат 11

ПГ4.03.01.00 СБ

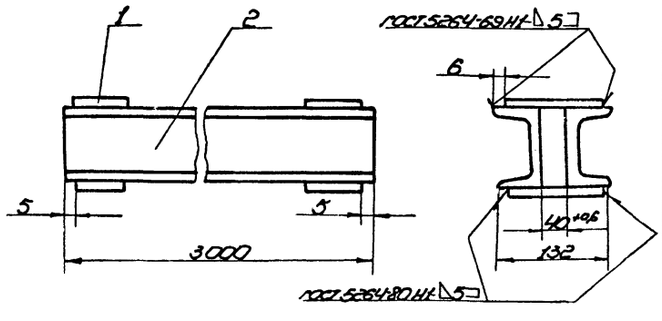

1. Электроды сварочные типа Э-42А ГОСТ 9467-75
2. Неуказанные предельные отклонения размеров:
   отверстий - H16;
   валов - h16;
   остальных - $\pm\frac{IT16}{2}$.
3. Шероховатость поверхностей реза для деталей 54 - 25 √.
4. * Размер для справок.

Изм.	Лист	№ докум.	Подп.	Дата
Разраб.		Гольдинг		
Пров.		Яшина		
Т. контр.				
ГИП		Рохин		12.83
Н. контр.		Панова		
У.В.		Кузнецов		

ПГ4.03.01.00 СБ

Балка

Сборочный чертеж

Лит.	Масса	Масштаб
	53,04	1:25

Лист | Листов 1

Гипронефтеспецмонтаж г. Москва

Копировал 1604-10 формат 11

Формат	Зона	Поз.	Обозначение	Наименование	Кол.	Примечание
				Документация		
А2			ПГ4.03.02.00.СБ	Сборочный чертеж		
				Детали		
А4		1	ПГ4.03.02.01	Пластина		
				Полоса Б-5×70 ГОСТ 103-76 / Ст.3 ГОСТ 535-79		
				L = 170	2	0,94 кг
А4		2	ПГ4.03.02.02	Пластина		
				Полоса Б-5×70 ГОСТ 103-76 / Ст.3 ГОСТ 535-79		
				L = 120	2	0,66 кг
				Стандартные изделия		
		3		Гайка М30.4.025 ГОСТ 5915-70*	1	

ПГ4.03.02.00

Изм.	Лист	№ докум.	Подп.	Дата
Разраб.		Ярцева		
Пров.		Числова		12.83
Т.контр.		Розин		12.83
Н.контр.		Панова		12.83
Утв.		Кузнецов		

Ползун

Лит. | Лист | Листов 1

Гипронефтеспецмонтаж г. Москва

Инв.№ подл. | Подп. и дата | Взам.инв.№ | Инв.№ дубл. | Подп. и дата

ПГ4.03.00.05

125 (√)

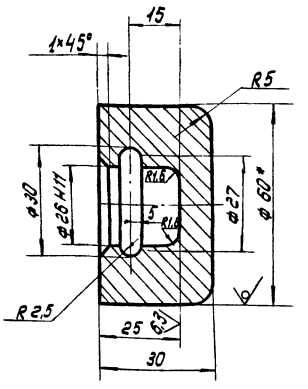

1. Неуказанные предельные отклонения размеров:
   отверстий - H16;
   валов - h16;
   остальных - $\pm \frac{IT16}{2}$
2. *Размер для справок

ПГ4.03.00.05

Изм.	Лист	№ докум.	Подп.	Дата
Разраб.		Ярцева		
Пров.		Числова		12.83
Т.контр.				
ГИП		Розин		12.83
Н.контр.		Панова		12.83
Утв.		Кузнецов		

Подпятник

Лит. | Масса | Масштаб
— | 0,63 | 1:1

Лист | Листов 1

Круг В 60 ГОСТ 2590-71 / Ст.3 ГОСТ 535-79

Гипронефтеспецмонтаж г. Москва

Инв.№ подл. | Подп. и дата | Взам.инв.№ | Инв.№ дубл. | Подп. и дата

ПГ4.03.02.00.СБ

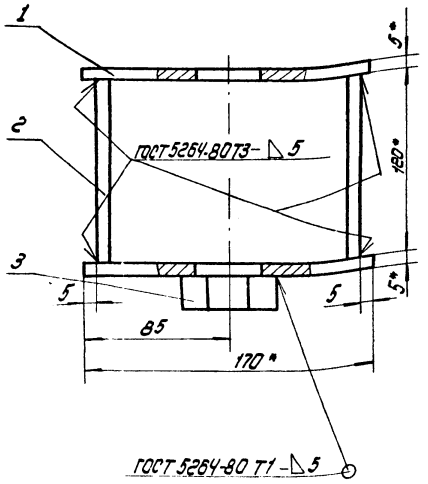

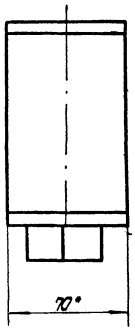

1. Электроды сварочные типа Э-42А ГОСТ 9467-75.
2. Неуказанные предельные отклонения размеров:
   отверстий - H16,
   валов - h16,
   остальных - $\pm \frac{IT16}{2}$
3. Шероховатость поверхностей реза для деталей Б4 25
4. *Размеры для справок.

Поз. 1
м. 1:2

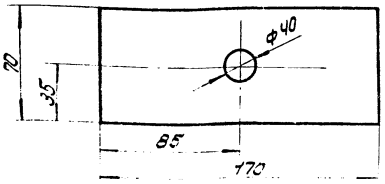

ПГ4.03.02.00.СБ

Изм.	Лист	№ докум.	Подп.	Дата
Разраб.		Ярцева		
Пров.		Числова		12.83
Т.контр.				
ГИП		Розин		12.83
Н.контр.		Панова		12.83
Утв.		Кузнецов		

Ползун
Сборочный чертеж

Лит. | Масса | Масштаб
— | 1,82 | 1:2

Лист | Листов 1

Гипронефтеспецмонтаж г. Москва

1604-10

Инв.№ подл. | Подп. и дата | Взам.инв.№ | Инв.№ дубл. | Подп. и дата

ПВ8.05.00.00СБ

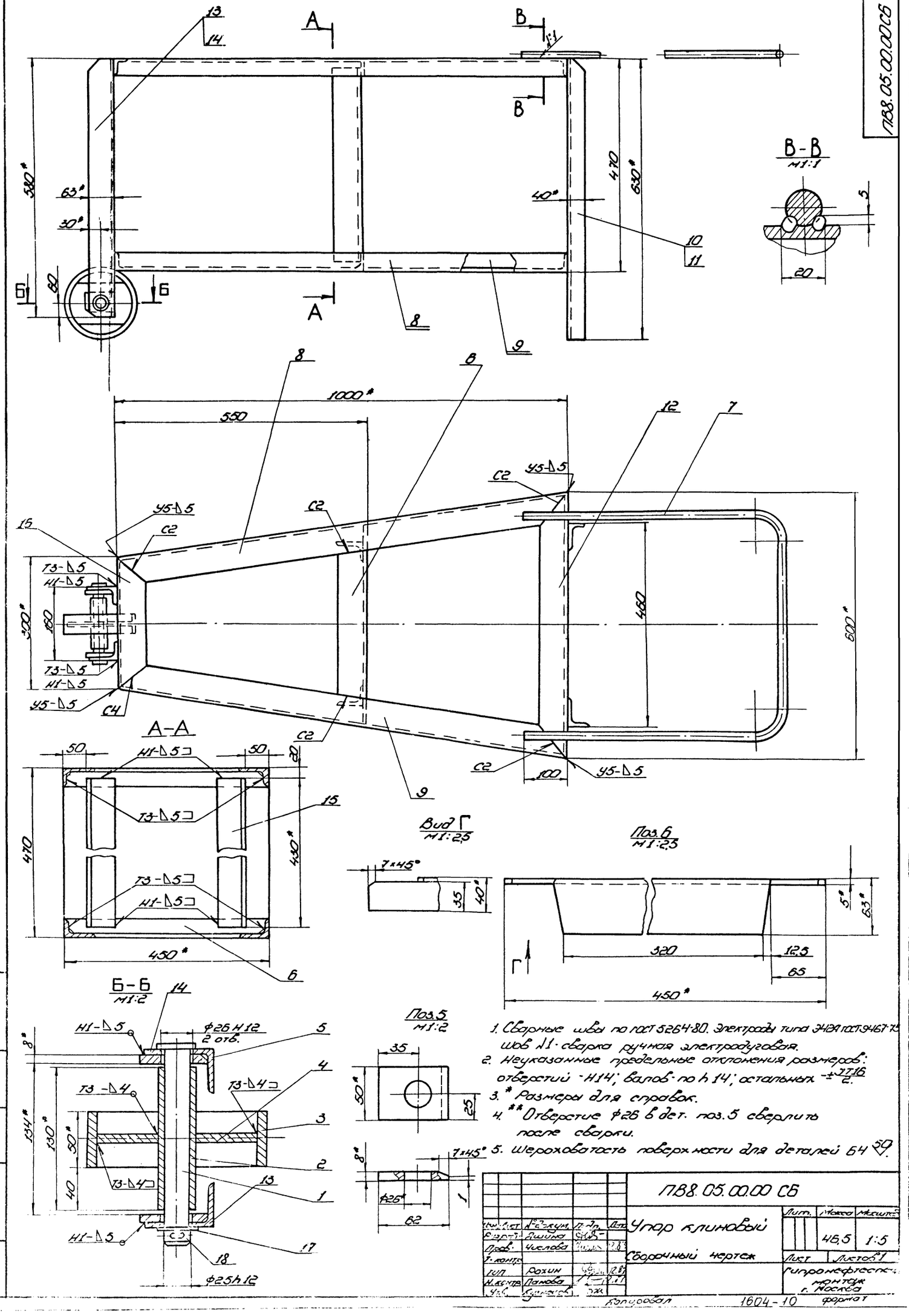

1. Сварные швы по ГОСТ 5264-80. Электроды типа Э42А ГОСТ 9467-75 шов Л1 - сварка ручная электродуговая.
2. Неуказанные предельные отклонения размеров: отверстий - Н14; валов - по h 14; остальных - $\pm\frac{IT16}{2}$.
3. * Размеры для справок.
4. ** Отверстие Ф26 в дет. поз.5 сверлить после сварки.
5. Шероховатость поверхности для деталей Б4 $\frac{50}{}$.

Изм.	Лист	№ докум.	Подп.	Дата	ПВ8.05.00.00 СБ		
Разраб.		Дышина			Упор клиновый	Лит.	Масса 46,5	Масштаб 1:5
Пров.		Числова		12.87	Сборочный чертеж	Лист	Листов 1
Т. контр.							
Тип		Рохин		12.87		Гипронефтеспецмонтаж г. Москва	
Н. контр.		Панова		12.87			
Утв.		Кузнецов					

Копировал 1604-10 формат

ПВ8.05.00.04

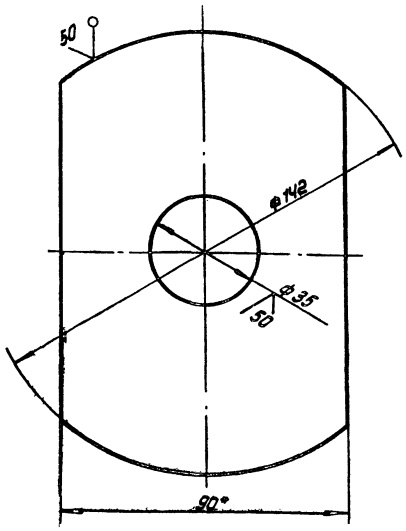

1. Неуказанные предельные отклонения размеров:
   отверстий - H16,
   валов - h16,
   остальных - $\pm \frac{IT16}{2}$
2. * Размер для справок.

Изм.	Лист	№ докум.	Подп.	Дата
Разраб.		Яшина		
Пров.		Числова		12.83
Т.контр.				
ГИП		Розин		12.83
Н.контр.		Панова		12.83
Утв.		Кузнецов		

ПВ8.05.00.04 — Диафрагма

Лит.	Масса	Масштаб
	0.65	1:1
Лист	Листов 1	

Полоса $\frac{8\text{-}В\text{-}90\ ГОСТ\ 103\text{-}76}{Ст3\ ГОСТ\ 535\text{-}79}$

Гипронефтеспецмонтаж г. Москва

Инв.№ подл. | Подп. и дата | Взам. инв.№ | Инв.№ дубл. | Подп. и дата

ПВ8.05.00.01

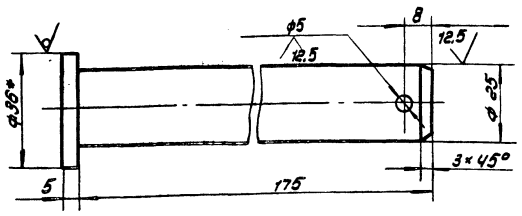

1. Неуказанные предельные отклонения размеров:
   отверстий - H16,
   валов - h16,
   остальных - $\pm \frac{IT16}{2}$
2. * Размер для справок.

Изм.	Лист	№ докум.	Подп.	Дата
Разраб.		Яшина		
Пров.		Числова		12.83
Т.контр.				
ГИП		Розин		12.83
Н.контр.		Панова		12.83
Утв.		Кузнецов		

ПВ8.05.00.01 — Ось

Лит.	Масса	Масштаб
	0.70	1:1
Лист	Листов 1	

Круг $\frac{В\text{-}36\ ГОСТ\ 2590\text{-}71}{Ст3\ ГОСТ\ 535\text{-}79}$

Гипронефтеспецмонтаж г. Москва

Инв.№ подл. | Подп. и дата | Взам. инв.№ | Инв.№ дубл. | Подп. и дата

Формат	Зона	Поз.	Обозначение	Наименование	Кол.	Примечание
Б4	15		ПВ8.05.00.12	Уголок		
				Уголок $\frac{Б\text{-}63\times40\times5\ ГОСТ\ 8510\text{-}72}{Ст.3\ ГОСТ\ 535\text{-}79}$		
				L = 430	2	1.68 кг
11	16		ПВ8.05.00.13	Уголок	2	
				Стандартные изделия		
	17			Шайба 25.04.016		
				ГОСТ 11371-78	1	0.02 кг
	18			Шплинт 5×50.029		
				ГОСТ 397-79	1	0.01 кг

ПВ8.05.00.00 — Лист 2

Изм.	Лист	№ докум.	Подп.	Дата

Инв.№ подл. | Подп. и дата | Взам. инв.№ | Инв.№ дубл. | Подп. и дата

Формат	Зона	Поз.	Обозначение	Наименование	Кол.	Примечание
				Документация		
Б4			ПВ8.05.00.00СБ	Сборочный чертеж		
				Детали		
11		1	ПВ8.05.00.01	Ось	1	
Б4		2	ПВ8.05.00.02	Ступица		
				Труба 25×32 ГОСТ 3262-75		
				L = 130	1	0.38 кг
Б4		3	ПВ8.05.00.03	Обод		
				Труба $\frac{150\times8\ ГОСТ\ 8732\text{-}78}{В\text{-}10\ ГОСТ\ 8731\text{-}74}$		
				L = 50	1	1.50 кг
11		4	ПВ8.05.00.04	Диафрагма	1	
Б4		5	ПВ8.05.00.05	Накладка		
				Полоса $\frac{6\text{-}В\text{-}50\ ГОСТ\ 103\text{-}76}{Ст.3\ ГОСТ\ 535\text{-}79}$		
				L = 62	2	0.16 кг
11		6	ПВ8.05.00.06	Переклавина	2	
11		7	ПВ8.05.00.07	Ручка	1	
11		8	ПВ8.05.00.08	Уголок	2	
11		9	ПВ8.05.00.08-01	Уголок	2	
11		10	ПВ8.05.00.09	Уголок	2	
11		11	ПВ8.05.00.09-01	Уголок	2	
11		12	ПВ8.05.00.10	Уголок	2	
11		13	ПВ8.05.00.11	Уголок	2	
11		14	ПВ8.05.00.11-01	Уголок	2	

Инв.№ подл. | Подп. и дата | Взам. инв.№ | Инв.№ дубл. | Подп. и дата

ПВ8.05.00.00 — Упор клиновой

Изм.	Лист	№ докум.	Подп.	Дата
Разраб.		Яшина		
Пров.		Числова		12.83
ГИП		Розин		12.83
Н.контр.		Панова		12.83
Утв.		Кузнецов		

Лит.	Лист	Листов
	1	2

Гипронефтеспецмонтаж г. Москва

Копировал: Ш.Х

ПВ8.05.00.07

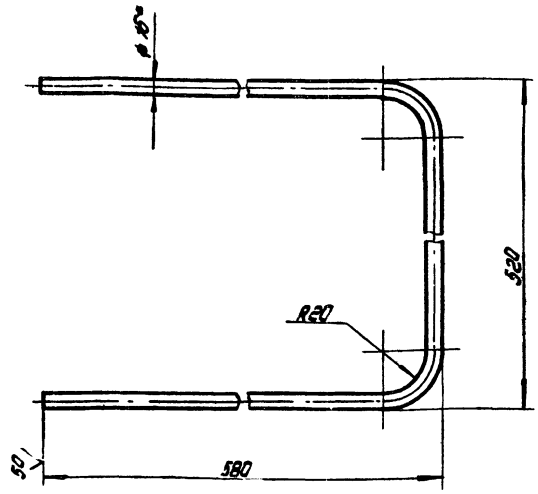

1. Длина заготовки 1600 мм.
2. Неуказанные предельные отклонения размеров:
   отверстий - H16,
   валов - h 16,
   остальных - $\pm \frac{IT16}{2}$
3. * Размер для справок.

Изм	Лист	N докум.	Подп.	Дата	ПВ8.05.00.07	Лит.	Масса	Масштаб
Разраб.		Яшина			Ручка		2.5	1:4
Пров.		Числова		12.83		Лист	Листов 1	
Т.контр.								
ГИП		Рохин		12.83	Круг В 16 ГОСТ 2590-71	Гипронефтеспецмонтаж г. Москва		
Н.контр.		Панова		12.83	Ст.3 ГОСТ 535-79			
Утв.		Кузнецов						

ПВ8.05.00.09

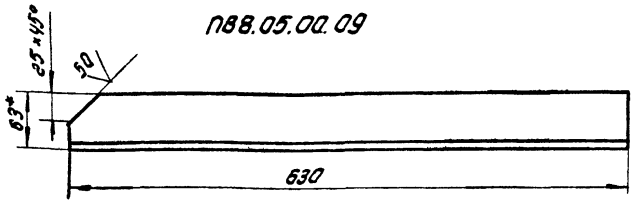

ПВ8.05.00.09-01- зеркальное отражение остальное ст. ПВ8.05.00.09

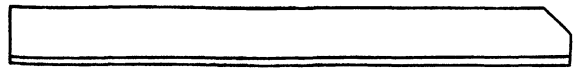

1. Неуказанные предельные отклонения размеров:
   отверстий - H16;
   валов - h 16;
   остальных - $\pm \frac{IT16}{2}$
2. * Размер для справок.

Изм	Лист	N докум.	Подп.	Дата	ПВ8.05.00.09	Лит.	Масса	Масштаб
Разраб.		Яшина			Уголок		2.46	1:4
Пров.		Числова		12.83		Лист	Листов 1	
Т.контр.								
ГИП		Рохин		12.83	Уголок Б-63×40×5 ГОСТ 8510-72	Гипронефтеспецмонтаж г. Москва		
Н.контр.		Панова		12.83	Ст.3 ГОСТ 535-79			
Утв.		Кузнецов		12.83				

ПВ8.05.00.08

ПВ8.05.00.08

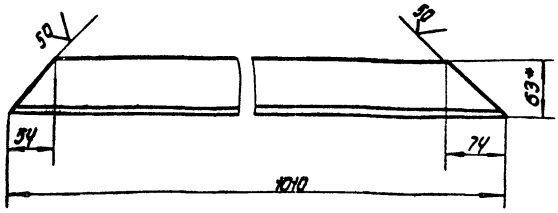

ПВ8.05.00.08-01- зеркальное отражение остальное ст. ПВ8.05.00.08

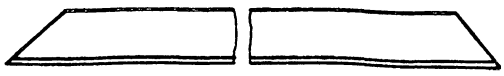

1. Неуказанные предельные отклонения размеров:
   отверстий - H16,
   валов - h 16,
   остальных - $\pm \frac{IT16}{2}$
2. * Размер для справок.

Изм	Лист	N докум.	Подп.	Дата	ПВ8.05.00.08	Лит.	Масса	Масштаб
Разраб.		Яшина			Уголок		3.95	1:4
Пров.		Числова		12.83		Лист	Листов 1	
Т.контр.								
ГИП		Рохин		12.83	Уголок Б-63×40×5 ГОСТ 8510-72	Гипронефтеспецмонтаж г. Москва		
Н.контр.		Панова		12.83	Ст.3 ГОСТ 535-79			
Утв.		Кузнецов						

ПВ8.05.00.10

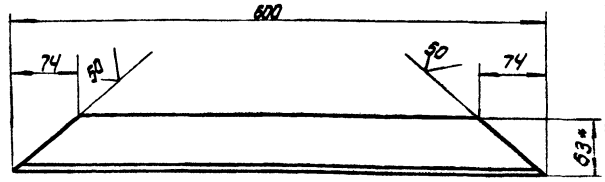

1. Неуказанные предельные отклонения размеров:
   отверстий - H16,
   валов - h 16,
   остальных - $\pm \frac{IT16}{2}$
2. * Размер для справок.

Изм	Лист	N докум.	Подп.	Дата	ПВ8.05.00.10	Лит.	Масса	Масштаб
Разраб.		Яшина			Уголок		2.35	1:4
Пров.		Числова		12.83		Лист	Листов 1	
Т.контр.								
ГИП		Рохин		12.83	Уголок Б-63×40×5 ГОСТ 8510-72	Гипронефтеспецмонтаж г. Москва		
Н.контр.		Панова		12.83	Ст3 ГОСТ 535-79			
Утв.		Кузнецов						

Копировал

ПВ8.05.00.11

(√)∀

ПВ8.05.00.11

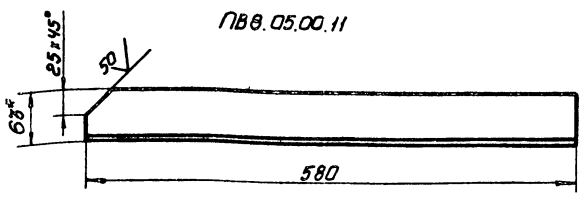

ПВ8.05.00.11-01 – зеркальное отражение
остальное см. ПВ8.05.00.11

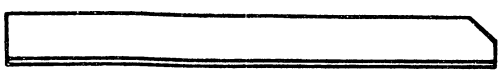

1. Неуказанные предельные отклонения размеров:
   отверстий - H16;
   валов - h16;
   остальных - $\pm\frac{IT16}{2}$;
2. *Размер для справок.

Изм.	Лист	№ докум.	Подп.	Дата
Разраб.		Яшина		
Пров.		Чиспова		2.83
Т.контр.				
ГИП		Разин		12.83
Н.контр.		Попова		1.84
Утв.		Кузнецов		

ПВ8.05.00.11

Уголок

Лит.	Масса	Масштаб
	2.27	1:4
Лист	Листов 1	

Уголок Б-63×40×5 ГОСТ 8510-72 / Ст3 ГОСТ 535-79

Гипронефтеспецмонтаж г. Москва

ПВ8.05.00.13

(√)∀

ПВ8.05.00.13

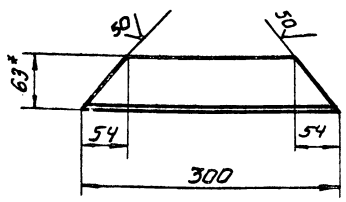

1. Неуказанные предельные отклонения размеров:
   отверстий - H16;
   валов - h16; $\pm\frac{IT16}{2}$
   остальных -
2. *Размер для справок.

Изм.	Лист	№ докум.	Подп.	Дата
Разраб.		Яшина		
Пров.		Чиспова		2.83
Т.контр.				
ГИП		Разин		12.83
Н.контр.		Попова		12.83
Утв.		Кузнецов		

ПВ8.05.00.13

Уголок

Лит.	Масса	Масштаб
	1.17	1:4
Лист	Листов 1	

Уголок Б-63×40×5 ГОСТ 8510-72 / Ст3 ГОСТ 535-79

Гипронефтеспецмонтаж г. Москва

ПГ9.02.00.00СБ

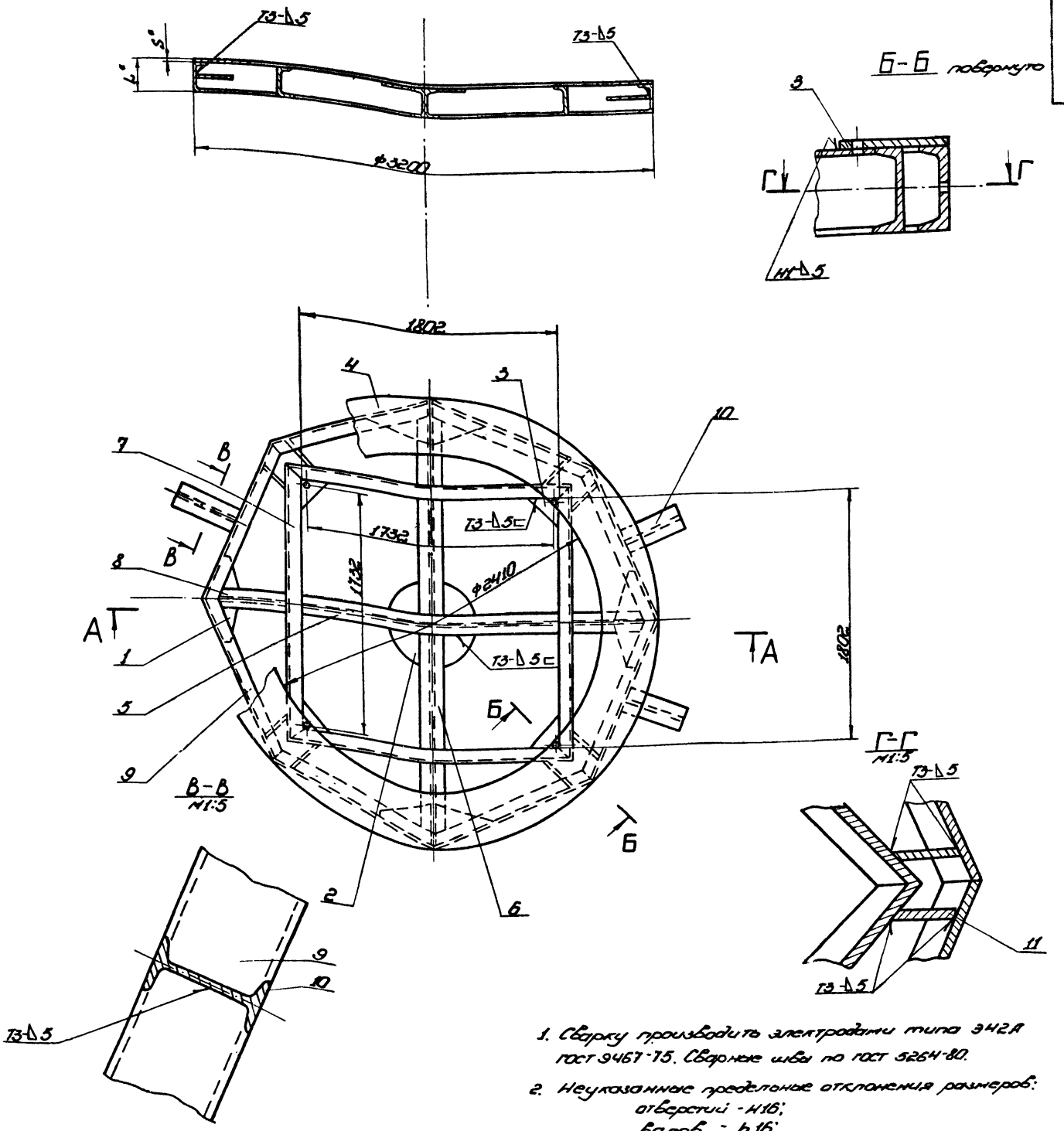

1. Сварку производить электродами типа Э42А ГОСТ 9467-75. Сварные швы по ГОСТ 5264-80.
2. Неуказанные предельные отклонения размеров:
   отверстий - Н16;
   валов - h16;
   остальных - $\pm\frac{\text{ЛТ16}}{2}$.
3. Шероховатость поверхностей реза для деталей Б4 $\overset{50}{\nabla}$
4. * Размеры для справок.

Обозначение	L, мм	S, мм	Масса, кг	Примечание
ПГ9.02.00.00	210	10	895	γ=600м³
ПГ9.02.00.00-01	190	10	530	γ=100м³ γ=300м³
ПГ9.02.00.00-02	230	10	895	γ=[illegible]

Изм.	Лист	№ докум.	Подп.	Дата	ПГ9.02.00.00СБ
Разраб.		Яшина			Постамент
Пров.		Чистова		12.83	Сборочный чертеж
Т. контр.					
Гип		Рохин			Лит. / Масса / Масштаб: См. табл. 1:10
Н. контр.		Панова			Лист / Листов 1
Утв.		Кузнецов			Гипронефтеспец. монтаж г. Москва

Копировал 1604-10 формат

Инв. № подл. | Подп. и дата | Взам. инв. № | Инв. № дубл. | Подп. и дата

Формат	Зона	Поз.	Обозначение	Наименование	Кол.	Примечание
				Двутавр 22 ГОСТ 8239-72 / Ст.3 ГОСТ 535-79		
				L=300	4	7,2кг
54		11	ПГ9.02.00.11-02	Раскос		
				Лист 6-8 ГОСТ 19903-74 / Ст.3 ГОСТ 14637-79		
				150×185	8	1,7кг

Подп. и дата | Взам. инв. № | Инв. № дубл. | Подп. и дата | Инв. № подл.

Изм. | Лист | № докум. | Подп. | Дата

ПГ9.02.00.00

Лист 3

Копировал

формат 11

Формат	Зона	Поз.	Обозначение	Наименование	Кол.	Примечание
54		11	ПГ9.02.00.11	Раскос		
				Лист 6-10 ГОСТ 19903-74 / Ст.3 ГОСТ 14637-79		
					8	
				ПГ9.02.00.00-01		
				Детали		
-		5	ПГ9.02.00.05-01	Двутавр	1	
-		6	ПГ9.02.00.06-01	Двутавр	4	
-		7	ПГ9.02.00.07-01	Швеллер	4	
-		8	ПГ9.02.00.08-01	Двутавр	4	
-		9	ПГ9.02.00.09-01	Швеллер	8	
54		10	ПГ9.02.00.10-01	Опора		
				Двутавр 18 ГОСТ 8239-72 / Ст.3 ГОСТ 535-79		
				L=300	4	5,5кг
54		11	ПГ9.02.00.11-01	Раскос		
				Лист 6-8 ГОСТ 19903-74 / Ст.3 ГОСТ 14637-79		
					8	
				ПГ9.02.00.00-02		
				Детали		
-		5	ПГ9.02.00.05-02	Двутавр	1	
-		6	ПГ9.02.00.06-02	Двутавр	4	
-		7	ПГ9.02.00.07-02	Швеллер	4	
-		8	ПГ9.02.00.08-02	Двутавр	4	
-		9	ПГ9.02.00.09-02	Швеллер	8	
54		10	ПГ9.02.00.10	Опора		

Подп. и дата | Взам. инв. № | Инв. № дубл. | Подп. и дата | Инв. № подл.

Изм. | Лист | № докум. | Подп. | Дата

ПГ9.02.00.00

Копировал

формат

ПГ9.02.00.01

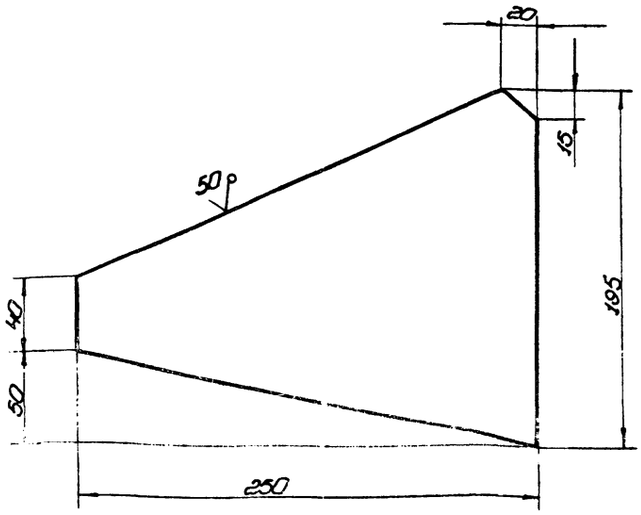

Неуказанные предельные отклонения размеров:
валов - h 16;
остальных - $\pm\frac{IT16}{2}$

ПГ9.02.00.01

Ребро

Лит.	Масса	Масштаб
	21	1:2

Лист | Листов 1

Лист 6-10 ГОСТ 19903-74 / Ст.3 ГОСТ 14637-79

Гипромефтеспецмонтаж

Москва

Копировал

формат 11

Формат	Зона	Поз.	Обозначение	Наименование	Кол.	Примечание
				Документация		
А2			ПГ9.02.00.00СБ	Сборочный чертеж		
				Детали		
А4		1	ПГ9.02.00.01	Ребро	16	
54		2	ПГ9.02.00.02	Пластина		
				Лист 6-10 ГОСТ 19903-74 / Ст.3 ГОСТ 14637-79		
				200×200	2	3,1кг
А4		3	ПГ9.02.00.03	Косынка	4	
54		4	ПГ9.02.00.04	Полоса опорная		
				Лист 6-10 ГОСТ 19903-74 / Ст.3 ГОСТ 14637-79		
				ф3200-ф2410	1	273,1кг
			Переменные данные для исполнения			
				ПГ9.02.00.00		
				Детали		
А4		5	ПГ9.02.00.05	Двутавр	1	
А4		6	ПГ9.02.00.06	Двутавр	2	
А4		7	ПГ9.02.00.07	Швеллер	4	
А4		8	ПГ9.02.00.08	Двутавр	4	
А4		9	ПГ9.02.00.09	Швеллер	8	
54		11	ПГ9.02.00.10	Опора		
				Двутавр 22 ГОСТ 8239-72 / Ст.3 ГОСТ 535-79		
				L=300	4	7,2кг

Подп. и дата | Взам. инв. № | Инв. № дубл. | Подп. и дата | Инв. № подл.

Изм. | Лист | № докум. | Подп. | Дата

ПГ9.02.00.00

Постамент

Разраб.	Яшина		
Пров.	Чистова		
Гл.	Рохин		
Контр.	Панова		
Утв.	Кузнецов		

Лист | Листов 3

Гипромефтеспецмонтаж

Москва

Копировал

1504-1

формат 11

ПГ9.02.00.06 ЧЛ

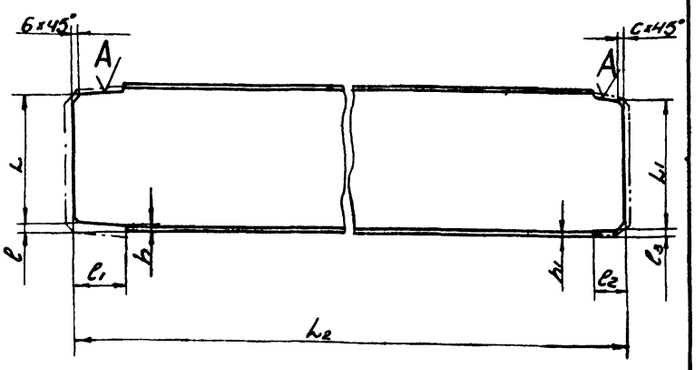

1. Неуказанные предельные отклонения размеров:
отверстий - H16;
валов - h16;
остальных - $\pm\frac{IT16}{2}$.

2. Шероховатость поверхности А $\sqrt{50}$.

Обознач.	L_2 мм	Номер двутавра B	Размеры в мм L	l	l_1	h	L_1	l_2	l_3	h_1	C	Масса кг
ПГ9.02.00.06	971	20	192	7,0	72	7	195	52	5,5	7,0	6	23,3
ПГ9.02.00.060	930	18	155	6	65	6,5	158	43	4,5	6,5	5	17,7
ПГ9.02.00.060-02	971	22	192	7	78	7	195	52	5,5	7,0	6	23,3

ПГ9.02.00.06

Двутавр

Лит. | Масса | Масштаб
См. табл. | —

Двутавр B ГОСТ 8239-72 Ст.3 ГОСТ 535-79

Лист | Листов 1

Гипронефтеспецмонтаж г. Москва

Копировал | Формат А1

ПГ9.02.00.05 ЧЛ

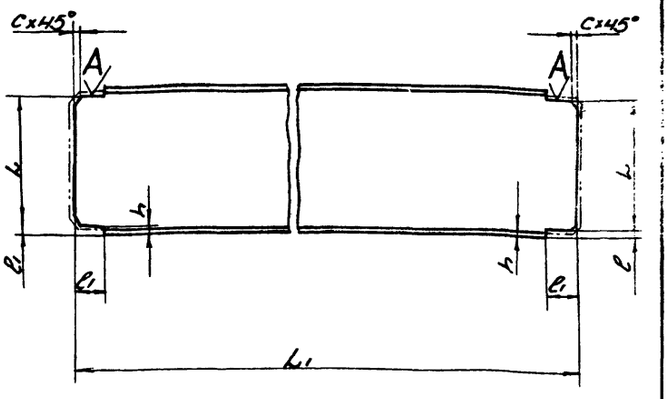

1. Неуказанные предельные отклонения размеров:
отверстий H16;
валов - h16;
остальных - $\pm\frac{IT16}{2}$.

2. Шероховатость поверхности А $\sqrt{50}$.

Обозначение	B	L_1 мм	Размеры в мм L	l	l_1	h	C	Масса, кг
ПГ9.02.00.05	22	1952	192	7,0	78	7	7	46,9
ПГ9.02.00.050	18	1928	155	6	65	6,5	6	35,4
ПГ9.02.00.050-02	22	1952	192	7	78	7	7	46,9

ПГ9.02.00.05

Двутавр

Лит. | Масса | Масштаб
См. табл. | —

Двутавр B ГОСТ 8239-72 Ст.3 ГОСТ 535-79

Лист | Листов 1

Гипронефтеспецмонтаж г. Москва

Копировал | Формат А1

ПГ9.02.00.08 ЧЛ

Вид А
М 1:5

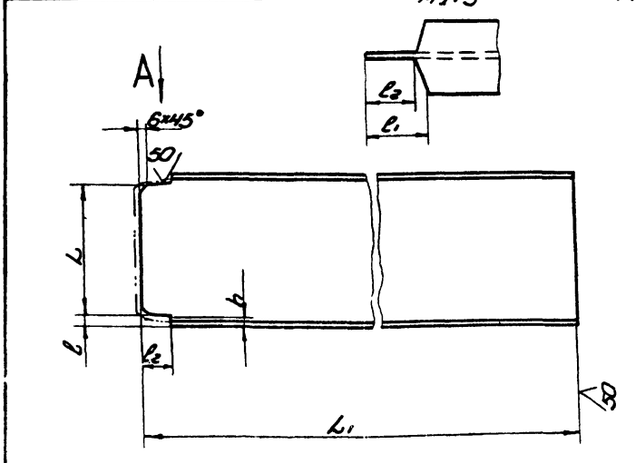

Неуказанные предельные отклонения размеров:
отверстий - H16;
валов - h16;
остальных - $\pm\frac{IT16}{2}$.

Обозначен.	Номер двутавра B	Размеры в мм L	l	l_1	l_2	h	L_1	Масса, кг
ПГ9.02.00.08	22	192	7,0	102	80	7	607	146
ПГ9.02.00.080	18	155	6	86	68	6,5	619	112
ПГ9.02.00.080-02	22	192	7	102	80	7	607	146

ПГ9.02.00.08

Двутавр

Лит. | Масса | Масштаб
См. табл. | —

Двутавр B ГОСТ 8239-72 Ст.3 ГОСТ 535-79

Лист | Листов 1

Гипронефтеспецмонтаж г. Москва

Копировал | Формат А1

ПГ9.02.00.03 ЧЛ

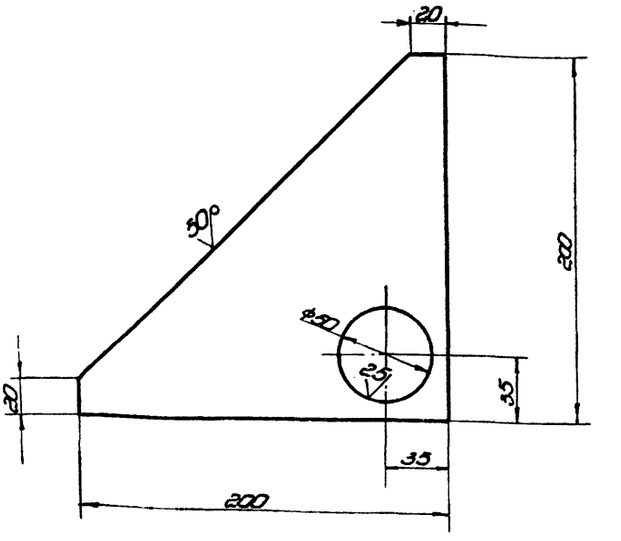

Неуказанные предельные отклонения размеров:
отверстий - H16;
валов - h16;
остальных - $\pm\frac{IT16}{2}$.

ПГ9.02.00.03

Косынка

Лит. | Масса | Масштаб
1,5 | 1:2

Лист 6.8 ГОСТ 19903-74 Ст.3 ГОСТ 14637-79

Лист | Листов 1

Гипронефтеспецмонтаж г. Москва

Копировал | Формат А1

ПГ9.02.00.07

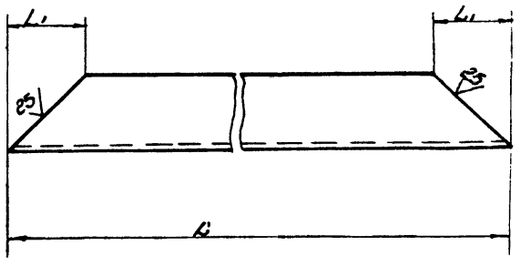

Обозначение	Размеры, мм A	L	L1	Масса, кг	Примечание
ПГ9.02.00.07	22	1966	80	41,3	V=600м³
-01	18	1942	70	31,7	V=100м³ V=300м³
-02	22	1966	82	41,3	V=1000м³

ПГ9.02.00.07

Швеллер

А ГОСТ 8240-72
Ст.3 ГОСТ 535-79

Швеллер

Гипронефтеспецмонтаж г. Москва

Копировал

Формат А1

ПГ9.02.00.09

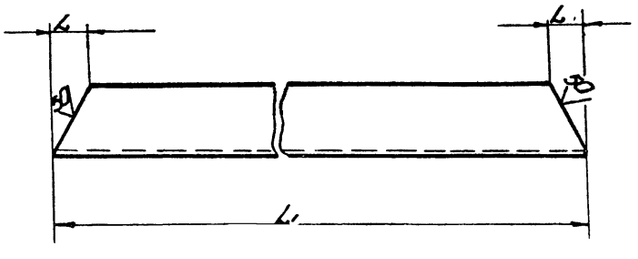

Неуказанные предельные отклонения размеров:
балов - ±1,15;
остальных - ±IT16/2.

Обозначение	L1, мм	L1, мм	Номер чертежа детали	Масса, кг
ПГ9.02.00.09	1255	34	22	26,4
-01	1255	29	18	20,5
-02	1255	34	22	26,4

ПГ9.02.00.09

Швеллер

Швеллер А ГОСТ 8240-72
Ст.3 ГОСТ 535-79

Гипронефтеспецмонтаж г. Москва

Копировал

1604-10

Формат А1

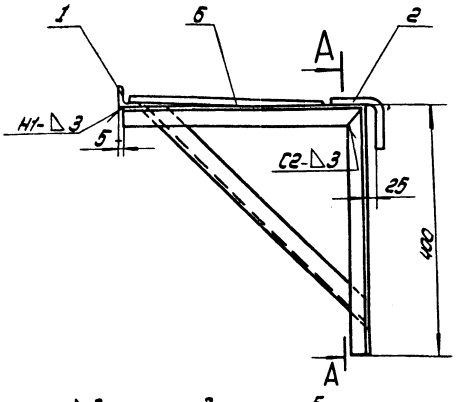

Б-Б
м1:1

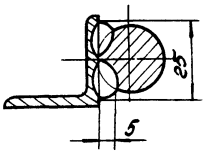

А-А
м1:5

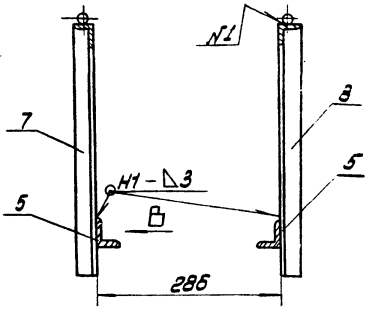

Вид В
м1:2

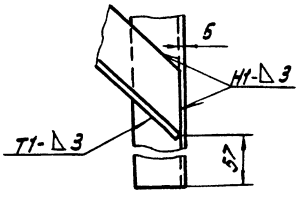

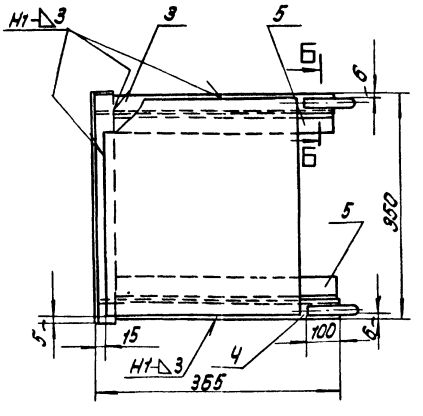

1. Шов N1 сварка ручная электродуговая.
Неуказанные швы сварных соединений по ГОСТ 5264-80
Электроды сварочные типа Э42А ГОСТ 9467-75.

2. Неуказанные предельные отклонения размеров: отверстий - H16; валов - h16; остальных $\pm \frac{IT16}{2}$

3. Шероховатость поверхностей реза для деталей Б4 $\sqrt{25}$

					ПГ9.06.00.00 СБ		
Изм.	Лист	N докум.	Подп.	Дата	Площадка переносная	Лит.	Масса	Масштаб
Разраб.		Ушина					6.7	1:5
Пров.		Числова		12.83	Сборочный чертеж	Лист	Листов 1
Т.контр.							
ГИП		Рахин		12.83		Гипронефтеспецмонтаж Т.А. г. Москва	
Н.контр.		Панова		12.83			
Утв.		Кузнецов		12.83			

Позиция	Зона	Поз.	Обозначение	Наименование	Кол.	Примечание
				Документация		
12			ПГ9.06.00.00	Сборочный чертеж		
				Детали		
Б4		1	ПГ9.06.00.01	Уголок ограждающий		
				Уголок Б-32×32×3 ГОСТ 8509-72 / Ст3 ГОСТ 535-79		
				L = 360	1	0,52кг
11		2	ПГ9.06.00.02	Крюк	2	
11		3	ПГ9.06.00.03	Уголок	1	
11		4	ПГ9.06.00.03-01	Уголок	1	
11		5	ПГ9.06.00.04	Подкос	2	
Б4		6	ПГ9.06.00.05	Настил		
				Лист ПВ 405×340×240 ГОСТ 8706-78	1	
11		7	ПГ9.06.00.06	Уголок	1	
11		8	ПГ9.06.00.06-01	Уголок	1	

					ПГ9.06.00.00		
Изм.	Лист	N докум.	Подп.	Дата	Площадка переносная	Лит.	Лист	Листов 1
Разраб.		Ушина						
Пров.		Числова		12.83		Гипронефтеспецмонтаж г. Москва		
Т.контр.								
ГИП		Рахин		12.83				
Н.контр.		Панова		12.83				
Утв.		Кузнецов		12.83				

ПГ9.06.00.03

√ (√)

ПГ9.06.00.03

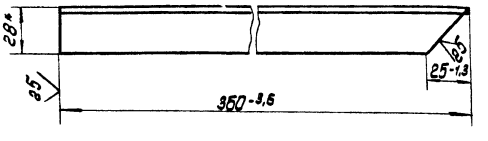

ПГ9.06.00.03-01- зеркальное отражение
Остальное см. ПГ9.06.00.03

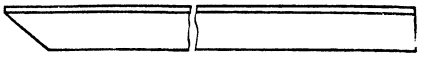

					ПГ9.06.00.03		
Изм.	Лист	N докум.	Подп.	Дата	Уголок	Лит.	Масса	Масштаб
Разраб.							0,52	1:2
Пров.		Числова		12.83		Лист	Листов 1
Т.контр.							
ГИП		Рахин		12.83	Уголок Б-32×32×3 ГОСТ 8.509-72 / Ст.3 ГОСТ 535-79	Гипронефтеспецмонтаж г. Москва	
Н.контр.		Панова		12.83			
Утв.		Кузнецов		12.83			

ПГ9.06.00.02

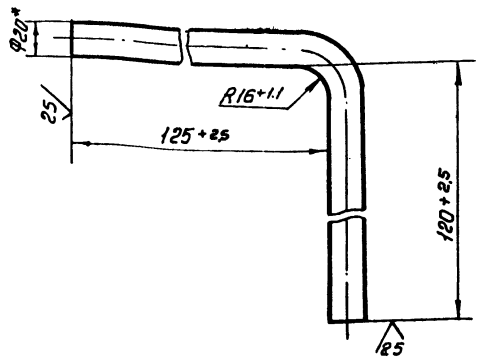

1. Длина заготовки $L = 257$ мм
2. *Размер для справок.

Изм.	Лист	№ докум.	Подп.	Дата	ПГ9.06.00.02		
Разраб.		Яшина			Крюк	Лит.	Масса 0.64	Масштаб 1:2
Пров.		Чиепова		12.83		Лист	Листов 1
Т. контр.							
ГИП		Тюрин		12.83	Круг В-20 ГОСТ 2590-71 / Ст3 ГОСТ 535-79	Гипронефтеспецмонтаж г. Москва	
Н. контр.		Панова		12.83			
Утв.		Кузнецов		12.83			

Инв.№ подл. | Подп. и дата | Взам. инв.№ | Инв.№ дубл. | Подп. и дата

ПГ9.06.00.04

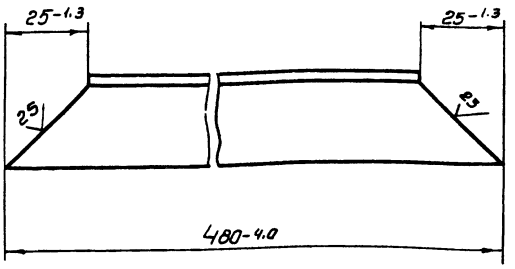

Изм.	Лист	№ докум.	Подп.	Дата	ПГ9.06.00.04		
Разраб.		Яшина			Подкос	Лит.	Масса 0.7	Масштаб
Пров.		Чиепова		12.83		Лист	Листов
Т. контр.							
ГИП		Рахин		12.83	Уголок Б-32×32×3 ГОСТ 8509-72 / Ст3 ГОСТ 535-79	Гипронефтеспецмонтаж г. Москва	
Н. контр.		Панова		11.8			
Утв.		Кузнецов		12.83			

Инв.№ подл. | Подп. и дата | Взам. инв.№ | Инв.№ дубл. | Подп. и дата

ПГ9.06.00.06

ПГ9.06.00.06

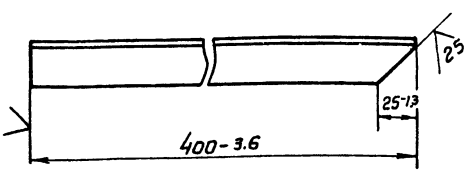

ПГ9.06.00.06-01 – зеркальная отражение
Остальное см. ПГ9.06.00.06

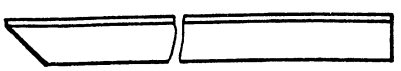

Изм.	Лист	№ докум.	Подп.	Дата	ПГ9.06.00.06		
Разраб.		Яшина			Уголок	Лит.	Масса 0.58	Масштаб 1:2
Пров.		Чиепова		2.83		Лист	Листов 1
Т. контр.							
ГИП		Рахин		12.83	Уголок Б-32×32×3 ГОСТ 8509-72 / Ст3 ГОСТ 535×79	Гипронефтеспецмонтаж г. Москва	
Н. контр.		Панова		12.83			
Утв.		Кузнецов					

Инв.№ подл. | Подп. и дата | Взам. инв.№ | Инв.№ дубл. | Подп. и дата

Формат	Зона	Поз.	Обозначение	Наименование	Кол.	Примечание
				Документация		
А2			ПГ 4.04.01.00СБ	Сборочный чертеж		
				Детали		
А4		1	ПГ 4.04.01.01	Пластина		
				Лист Б-24 ГОСТ 19903-74 Ст. 3 ГОСТ 14637-79	1	2,1 кг
А1		2	ПГ 4.04.01.02	Гайка	1	

ПГ 4.04.01.00

Корпус

Изм. Лист № докум. Подп. Дата

Разраб. Яшина

Пров. Числова

Т. контр.

ГИП Рохин

Н. контр. Попова

Утв. Кузнецов

Лит. | Лист | Листов 1

Гипронефтеспецмонтаж г. Москва

Копировал

Формат А2

Формат	Зона	Поз.	Обозначение	Наименование	Кол.	Примечание
				Документация		
А2			ПГ 4.04.00.00СБ	Сборочный чертеж		
				Сборочные единицы		
А1	1		ПГ 4.04.01.00	Корпус	1	
				Детали		
А4	2		ПГ 4.04.00.01	Ручка		
				Круг В18 ГОСТ 2590-71 Ст. 3 ГОСТ 535-79		
				L = 180	1	0,4 кг
А1	3		ПГ 4.04.00.02	Винт	1	

ПГ 4.04.00.00

Струбцина для прижима уторного уголка

Изм. Лист № докум. Подп. Дата

Разраб. Яшина

Пров. Числова

Т. контр.

ГИП Рохин

Н. контр. Попова

Утв. Кузнецов

Лит. | Лист | Листов

Гипронефтеспецмонтаж г. Москва

Копировал

Формат А2

ПГ 4.04.00.00СБ

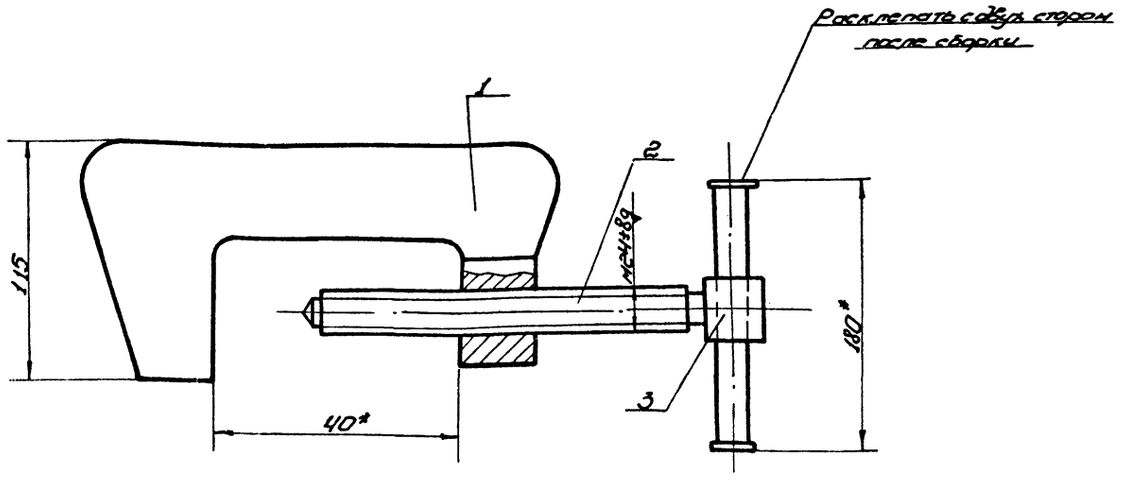

* Размеры для справок.

ПГ 4.04.00.00СБ

Струбцина для прижима уторного уголка

Сборочный чертеж

Изм. Лист № докум. Подп. Дата

Разраб. Яшина

Пров. Числова

Т. контр.

ГИП Рохин

Н. контр. Попова

Утв. Кузнецов

Лит. | Масса | Масштаб

3,42 | 1:2

Лист | Листов 1

Гипронефтеспецмонтаж г. Москва

Копировал

Формат А3

Инв. № подл. | Подп. и дата | Взам. инв. № | Инв. № дубл. | Подп. и дата

ПГ4.04.01.02

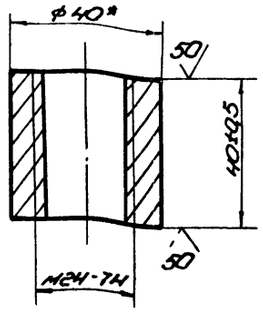

* Размер для справок

Изм.	Лист	№ докум.	Подп.	Дата
Разраб.		Яшина		
Пров.		Числова		
Т. контр.				
ГИП		Рохин		12.83
Н. контр.		Панова		12.83
Утв.		Кузнецов		12.83

Гайка

Лит.	Масса	Масштаб
	0,25	1:1
Лист	Листов 1	

Круг В-40 ГОСТ 2590-71 / Ст.3 ГОСТ 535-79

Гипронефтеспецмонтаж г. Москва

Копировал формат А4

ПГ4.04.00.02

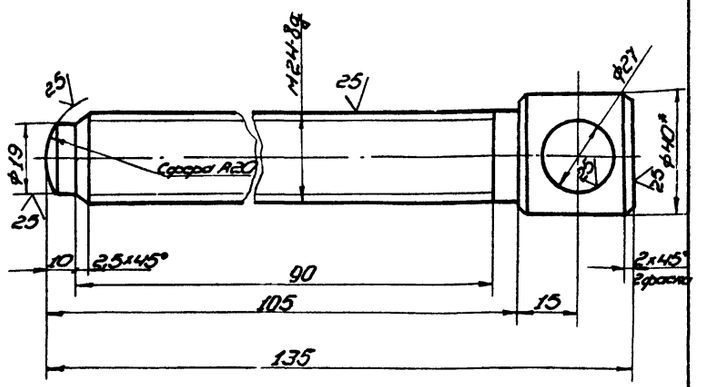

Неуказанные предельные отклонения размеров:
отверстий - H16;
валов - h16;
остальных - $\pm \frac{IT16}{2}$.

* Размер для справок

Изм.	Лист	№ докум.	Подп.	Дата
Разраб.		Яшина		
Пров.		Числова		
Т. контр.				
ГИП		Рохин		12.83
Н. контр.		Панова		12.83
Утв.		Кузнецов		12.83

Винт

Лит.	Масса	Масштаб
	0,87	1:1
Лист	Листов 1	

Круг В-40 ГОСТ 2590-71 / Ст.3 ГОСТ 535-79

Гипронефтеспецмонтаж г. Москва

Копировал формат А4

ПГ4.04.01.00СБ

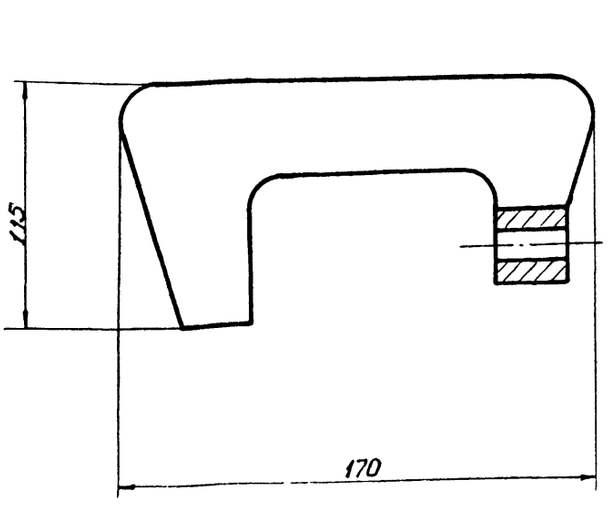

Поз. 1

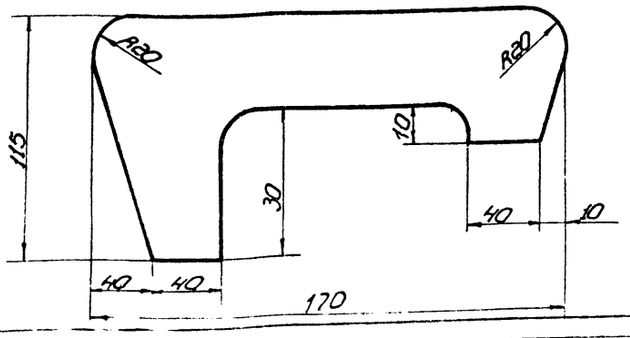

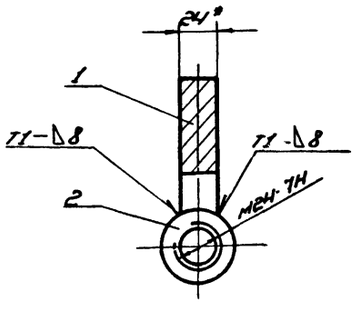

1. Сварные швы по ГОСТ 5264-80. Электроды сварочные типа Э42А ГОСТ 9467-75.
2. Неуказанные предельные отклонения размеров:
отверстий - H16;
валов - h16;
остальных - $\pm \frac{IT16}{2}$.
3. * Размер для справок.

Изм.	Лист	№ докум.	Подп.	Дата
Разраб.		Яшина		
Пров.		Числова		
Т. контр.				
ГИП		Рохин		12.83
Н. контр.		Панова		12.83
Утв.		Кузнецов		12.83

Корпус

Сборочный чертеж

Лит.	Масса	Масштаб
	2,35	1:2
Лист	Листов 1	

Гипронефтеспецмонтаж г. Москва

Копировал 1604-10 формат А2

ПВ4.05.00.03

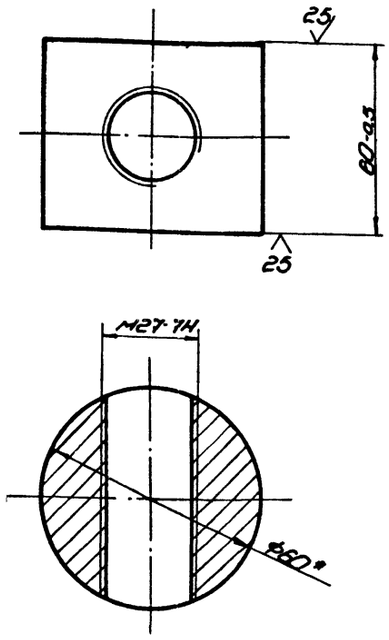

* Размер для справок.

				ПВ4.05.00.03			
Изм.	Лист	№ докум.	Подп.	Дата	Гайка	Лит.	Масса	Масштаб
Разраб.		Числова					1,2	1:1
Пров.		Яшина				Лист	Листов 1
Т. контр.							
ГИП		Рохин		12.83	Круг В-60 ГОСТ 2590-71 / Ст. 3 ГОСТ 535-79	Гипронефтеспецмонтаж г. Москва	
Н. контр.		Панова		12.83			
Утв.		Кузнецов					

Копировал формат 11

ПВ4.05.01.01

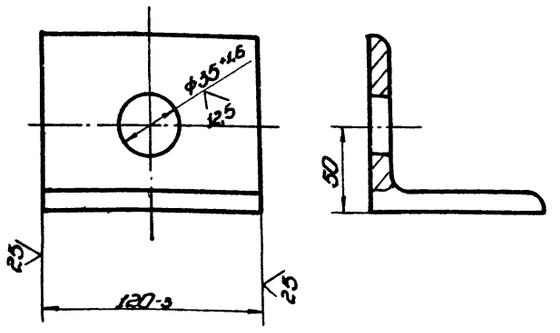

				ПВ4.05.01.01			
Изм.	Лист	№ докум.	Подп.	Дата	Уголок	Лит.	Масса	Масштаб
Разраб.		Числова					1,25	1:2
Пров.		Яшина				Лист	Листов 1
Т. контр.							
ГИП		Рохин		12.83	Уголок Б-90×90×8 ГОСТ 8509-72 / Ст. 3 ГОСТ 535-79	Гипронефтеспецмонтаж г. Москва	
Н. контр.		Панова		12.83			
Утв.		Кузнецов					

Копировал формат 11

ПВ4.05.00.00СБ

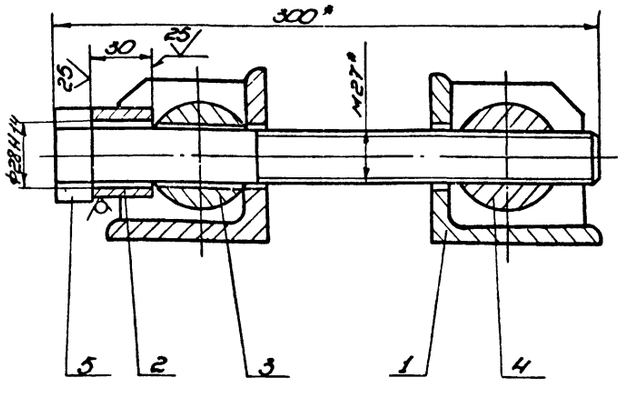

* Размеры для справок

				ПВ4.05.00.00СБ			
Изм.	Лист	№ докум.	Подп.	Дата	Стяжное приспособление	Лит.	Масса	Масштаб
Разраб.		Яшина					7,6	1:2
Пров.		Числова			Сборочный чертеж	Лист	Листов 1
Т. контр.							
ГИП		Рохин		12.83		Гипронефтеспецмонтаж г. Москва	
Н. контр.		Панова		12.83			
Утв.		Кузнецов					

Копировал формат 11

ПВ4.05.01.02

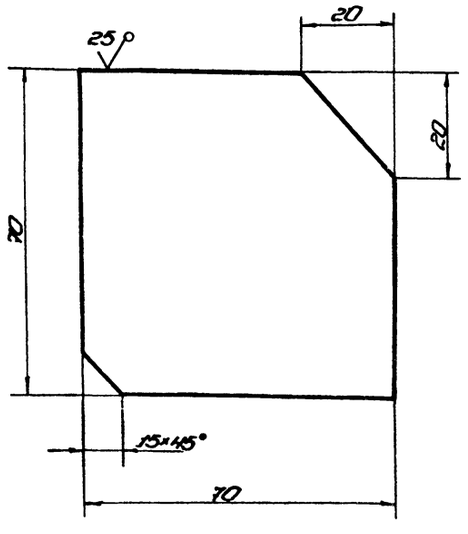

Неуказанные предельные отклонения размеров:
валов - h16;
остальных - $\pm \frac{IT16}{2}$.

				ПВ4.05.01.02			
Изм.	Лист	№ докум.	Подп.	Дата	Ребро	Лит.	Масса	Масштаб
Разраб.		Яшина					0,3	1:1
Пров.		Числова				Лист	Листов 1
Т. контр.							
ГИП		Рохин		12.83	Лист Б-8 ГОСТ 19903-74 / Ст. 3 ГОСТ 14637-79	Гипронефтеспецмонтаж г. Москва	
Н. контр.		Панова		12.83			
Утв.		Кузнецов					

Копировал 1604-10 формат 11

Формат	Зона	Поз.	Обозначение	Наименование	Кол.	Примечание
				Документация		
А1			ПВ4.05.01.00 СБ	Сборочный чертеж		
				Детали		
А1		1	ПВ4.05.01.01	Ребро	2	
А1		2	ПВ4.05.01.02	Уголок	1	

ПВ4.05.01.00

Кронштейн

Лит. | Масса | Масштаб

Лист | Листов

Гипронефтеспецмонтаж г. Москва

Инв.№ подл. | Подп. и дата | Взам. инв.№ | Инв.№ дубл. | Подп. и дата

Разраб. Яшина
Пров. Числова 12.83
Т.контр.
ГИП Рахин 12.83
Н.контр. Панова
Утв. Суляшков

20.00.90.НВУ

∀ (√)

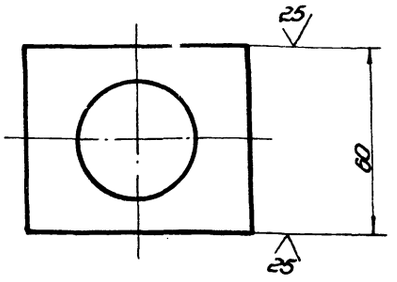

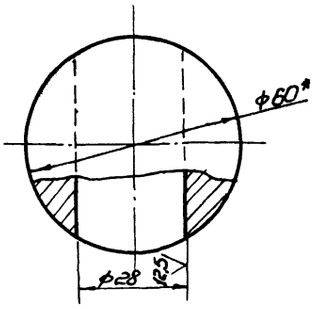

1. Неуказанные предельные отклонения размеров:
отверстий - H14
валов - h14
остальных - ±IT14/2
2. * Размер для справок.

ПВ4.05.00.02

Сухарь

Лит. | Масса | Масштаб

1,2 | 1:1

Лист | Листов

Гипронефтеспецмонтаж г. Москва

Круг В-60 ГОСТ 2590-71 / Ст.3 ГОСТ 535-79

Разраб. Яшина
Пров. Числова 12.83
Т.контр.
ГИП Рахин 12.83
Н.контр. Панова
Утв. Суляшков

Копировал

Формат А1

Формат	Зона	Поз.	Обозначение	Наименование	Кол.	Примечание
				Документация		
А1			ПВ4.05.00.00 СБ	Сборочный чертеж		
				Сборочные единицы		
А1		1	ПВ4.05.01.00	Кронштейн	2	
				Детали		
		2	ПВ4.05.01.01	Втулка		
				Круг В-45 ГОСТ 2590-71 / Ст.3 ГОСТ 535-79		
				L=30	1	0,15 кг
А1		3	ПВ4.05.00.02	Сухарь	1	
А1		4	ПВ4.05.00.03	Гайка	1	
А1		5	ПВ4.05.00.04	Болт	1	

ПВ4.05.00.00

Стяжное приспособление

Лит. | Масса | Масштаб

Лист | Листов 1

Гипронефтеспецмонтаж г. Москва

Инв.№ подл. | Подп. и дата | Взам. инв.№ | Инв.№ дубл. | Подп. и дата

Разраб. Яшина
Пров. Числова 12.83
Т.контр.
ГИП Рахин 12.83
Н.контр. Панова
Утв. Суляшков

Копировал

Формат А1

ПВ4.05.01.00 СБ

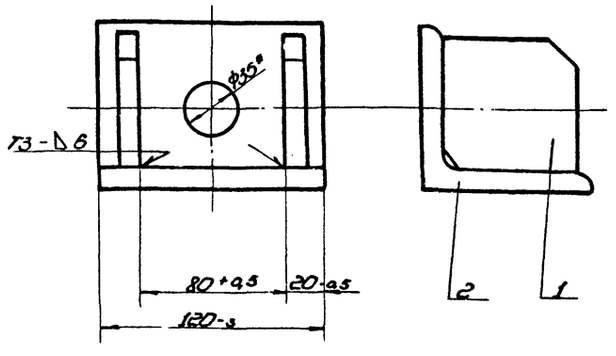

1. Сварные швы по ГОСТ 5264-80.
Электроды сварочные типа Э42А ГОСТ 9467-75
2. * Размер для справок.

ПВ4.05.01.00 СБ

Кронштейн

Сборочный чертеж

Лит. | Масса | Масштаб

1,85 | 1:2

Лист | Листов 1

Гипронефтеспецмонтаж г. Москва

Разраб. Яшина
Пров. Числова 12.83
Т.контр.
ГИП Рахин 12.83
Н.контр. Панова
Утв. Суляшков

Копировал

16.04-10 Формат А1

ПВЧ.05.00.04

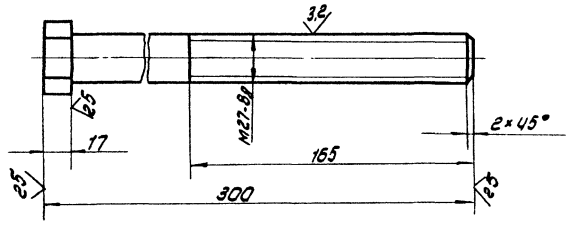

Неуказанные предельные отклонения размеров:
валов - h 16;
остальных $\pm \frac{JT16}{2}$

Изм.	Лист	Кдокум.	Подп.	Дата	ПВЧ.05.00.04			
Разраб.		Яшина			Болт	Лит	Масса	Масштаб
Пров.		Числова		12.83			3.3	1:2
Т.контр.						Лист	Листов 1	
ГИП.		Рохин		12.83	Шестигранник 40 ГОСТ 2879-69 Ст.3 ГОСТ 535-79	Гипронефтеспецмонтаж г. Москва		
Н.контр.		Панова						
Утв.		Кузнецов						

Инв. № подл. | Подп. и дата | Взам. инв. № | Инв. № дубл. | Подп. и дата

Формат	Зона	Поз	Обозначение	Наименование	Кол.	Примечание
				Документация		
12			ПГ8.01.00.00 СБ	Сборочный чертеж		
				Детали		
БЧ		1	ПГ8.01.00.01	Крюк		
				Уголок Б-12 5×80×8 ГОСТ 8510-72 / Ст.3 ГОСТ 535-79		
				L=60	2	0,75кг
				Уголок		
				Уголок Б-50×50×5 ГОСТ 8509-72 / Ст.3 ГОСТ 535-79		
БЧ		2	ПГ8.01.00.02	L = 887	1	
БЧ		3	ПГ8.01.00.03	L = 1150	1	4.34кг.
БЧ		4	ПГ8.01.00.04	L = 900	1	3.39кг
БЧ		5	ПГ8.01.00.05	Стойка		
				Уголок Б-28×28×3 ГОСТ 8509-72 / Ст.3 ГОСТ 535-79		
				L= 1090	1	1.4кг
БЧ		6	ПГ8.01.00.06	Пластина		
				Лист Б-5 ГОСТ 19903-74 / Ст.3 ГОСТ 14637-79		
				45×80	2	0.141кг

ПГ8.01.00.00

Изм.	Лист	N докум.	Подп.	Дата
Пров.		Числова		12.83
ГИП		Рохин		12.83
Н.контр.		Панова		12.83
Утв.		Кузнецов		

Кронштейн для песов

Лит.	Лист	Листов
		1

Гипронефтеспецмонтаж г. Москва

ПГ9.08.00.06

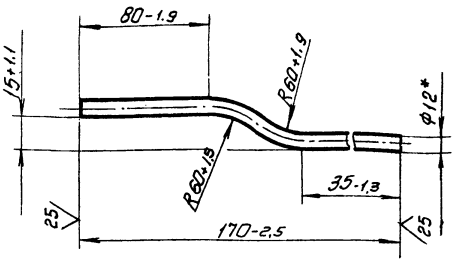

1. Длина заготовки L = 175 мм
2. * Размер для справок.

Изм.	Лист	N докум.	Подп.	Дата
Разраб.		Яшина		
Пров.		Числова		
Т.контр.				
ГИП		Рохин		12.83
Н.контр.		Панова		12.83
Утв.		Кузнецов		

ПГ9.08.00.06

Крюк

Круг В-12 ГОСТ 2590-71 / Ст3 ГОСТ 535-79

Лит.	Масса	Масштаб
	0.16	1:2

Лист | Листов

Гипронефтеспецмонтаж г. Москва

ПГ8.01.00.00 СБ

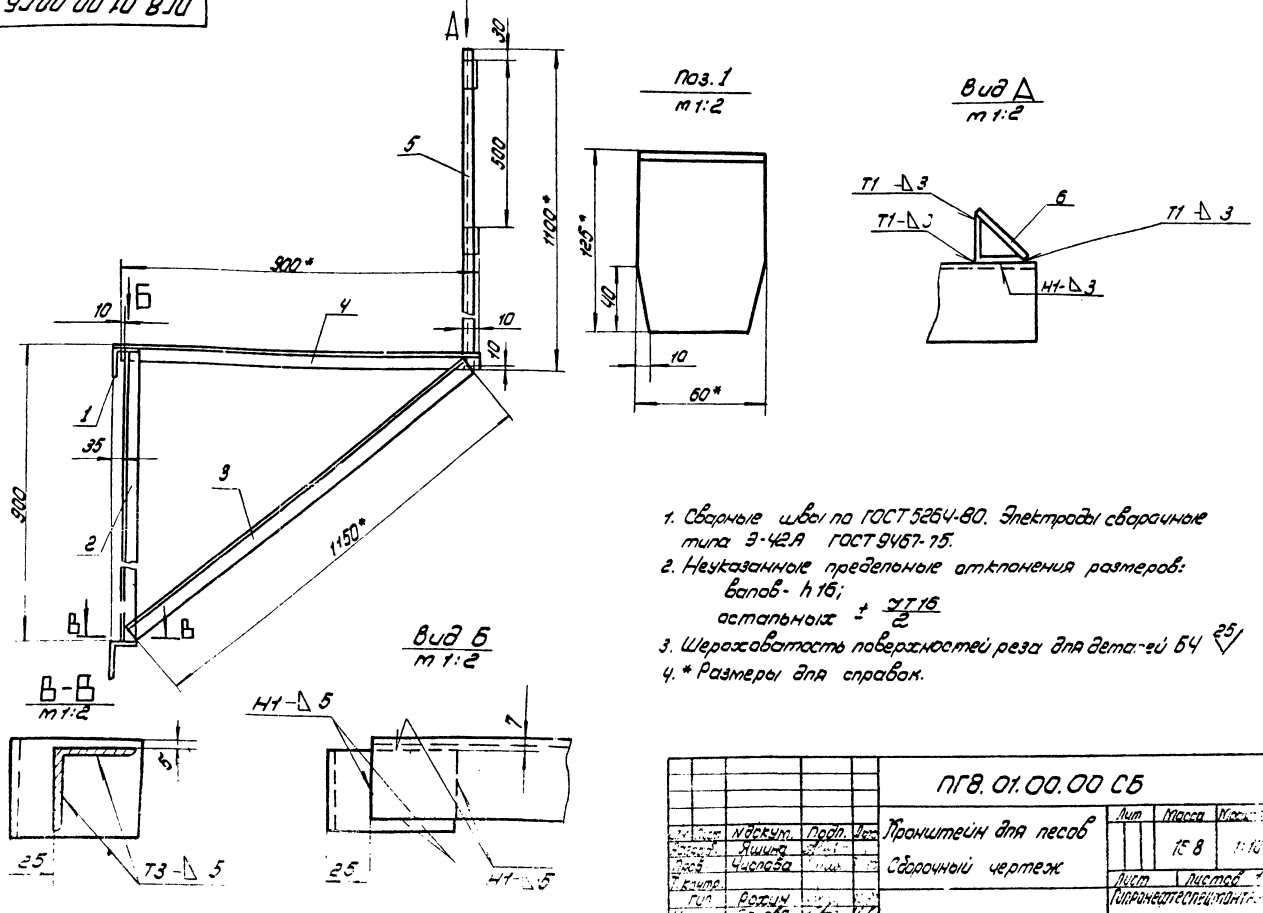

1. Сварные швы по ГОСТ 5264-80. Электроды сварочные типа Э-42А ГОСТ 9467-75.
2. Неуказанные предельные отклонения размеров: валов - h16; остальных $\pm \frac{IT16}{2}$
3. Шероховатость поверхностей реза для деталей БЧ 25
4. * Размеры для справок.

ПГ8.01.00.00 СБ

Изм.	Лист	N докум.	Подп.	Дата
Разраб.		Яшина		
Пров.		Числова		
Т.контр.				
ГИП		Рохин		
Н.контр.		Панова		
Утв.		Кузнецов		

Кронштейн для песов

Сборочный чертеж

Лит.	Масса	Масштаб
	15.8	1:10

Лист | Листов 1

Гипронефтеспецмонтаж г. Москва

1604-10

ПГ9.08.00.00 СБ

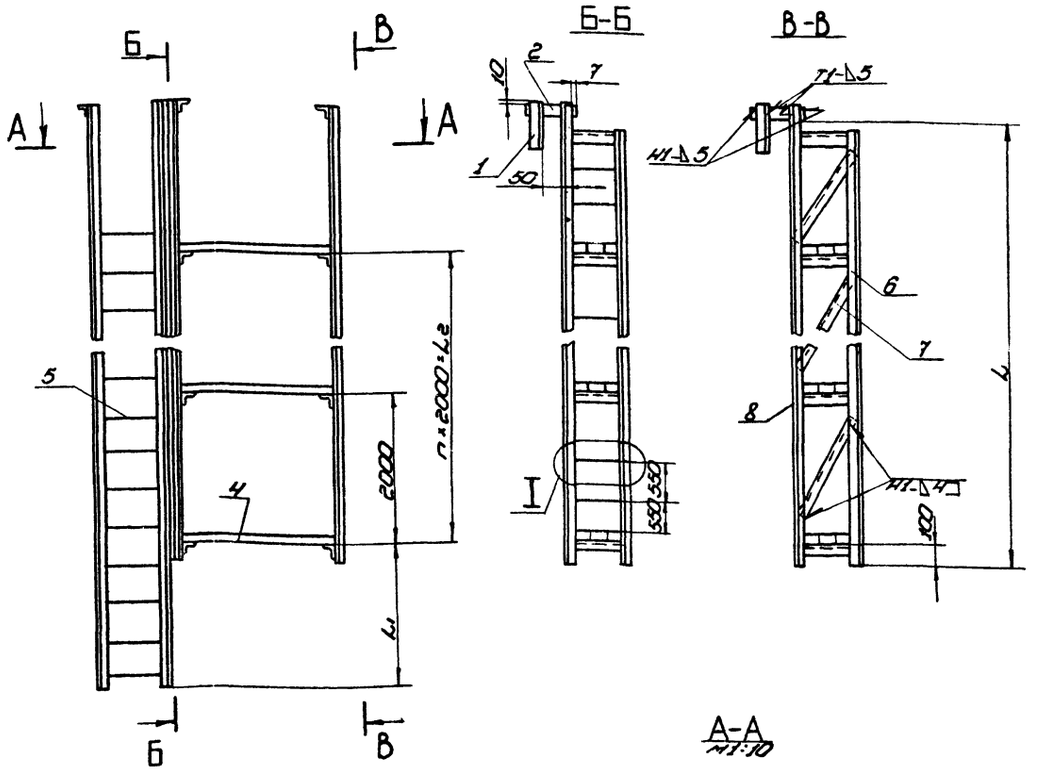

А-А
М1:10

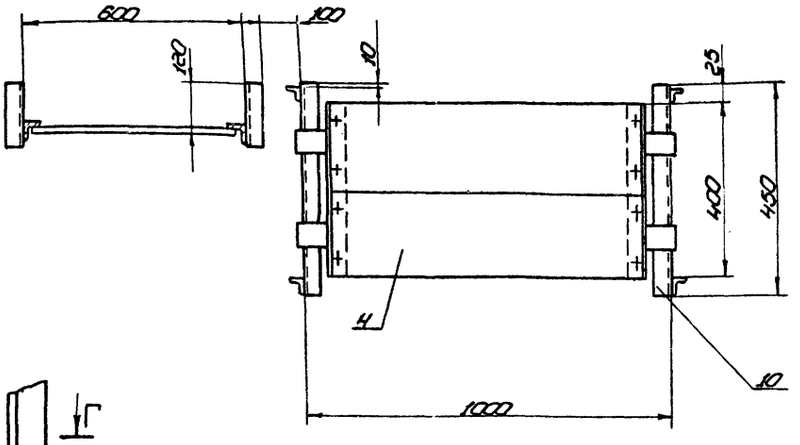

Д-Д
М1:2

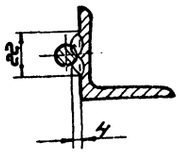

I
М1:5

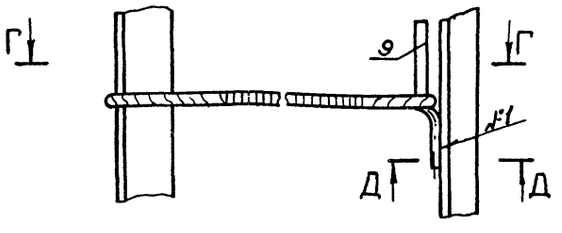

Г-Г
М1:5

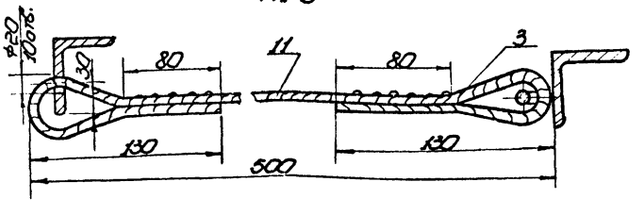

1. Шов №1 сварка ручная электродуговая.
Неуказанные швы сварных соединений по ГОСТ 5264-80.
Электроды сварочные типа Э42А ГОСТ 9467-75.
2. Неуказанные предельные отклонения размеров:
отверстий - Н16;
валов - h 16;
остальных - $\pm \frac{IT16}{2}$.
3. Шероховатость поверхностей реза для дет. Б4 $\overset{25}{\nabla}$.
4. * Размеры для справок.

Обозначение	n	Размеры в мм L_1	L_2	L	Масса, кг	Примечание
ПГ9.08.00.00	1	1640	2000	4100	195	$\gamma = 300 м^3$
-01	2	1080	4000	6100	282	$\gamma = 600 м^3$
ПГ91.08.00.00	2					$\gamma = 1000 м^3$

					ПГ9.08.00.00СБ			
Изм.	Лист	№ докум.	Подп.	Дата	Леса навесные для замыкания вертикального стыка. Сборочный чертеж	Лит.	Масса	Масштаб
Разраб.		Яшина					См. табл.	1:20
Пров.		Числова		12.3		Лист	Листов 1	
Т. контр.						Гипронефтеспец монтаж г. Москва		
ГИП		Рохин		12.3				
Н. контр.		Панова		12.3				

Копировал 16.04-10 формат

Формат	Зона	Поз.	Обозначение	Наименование	Кол.	Примечание
Б4		7	ПГ9.08.00.04-01	Уголок		
				Уголок Б-40×40×4 ГОСТ 8509-72 / Ст.3 ГОСТ 535-79		
				L=2100	3	5,1кг
Б4		8	ПГ9.08.00.05-01	Уголок		
				Уголок Б-63×63×5 ГОСТ 8509-72 / Ст.3 ГОСТ 535-79		
				L=6180	2	29,7кг
А4		9	ПГ9.08.00.06-01	Крюк	6	
Б4		10	ПГ9.08.00.07-01	Кронштейн		
				Уголок Б-63×63×5 ГОСТ 8509-72 / Ст.3 ГОСТ 535-79		
				L=450	6	2,2кг
				Материалы		
		11		Канат 8.1Г-I-1764 (180) ГОСТ 7668-80		
				ПГ9108.00.00		
				Сборочные единицы		
А4		4	ПГ9.08.01.00	Площадка	3	
А4		5	ПГ9.08.02.00-01	Лестница	1	
				Детали		
Б4		6		Уголок		

Подп. и дата | Инв. № дубл. | Взам. инв. № | Подп. и дата | Инв. № подл.

Изм. | Лист | N докум. | Подп. | Дата

ПГ9.08.00.00

Лист 3

Формат	Зона	Поз.	Обозначение	Наименование	Кол.	Примечание
				Уголок Б-40×40×4 ГОСТ 8509-72 / Ст.3 ГОСТ 535-79		
				L=6000	2	14,5кг
Б4		7	ПГ9.08.00.04-01	Уголок		
				Уголок Б-40×40×4 ГОСТ 8509-72 / Ст.3 ГОСТ 535-79		
				L=2100	3	5,1кг
Б4		8	ПГ9.08.00.05-01	Уголок		
				Уголок Б-63×63×5 ГОСТ 8509-72 / Ст.3 ГОСТ 535-79		
				L=6180	2	29,7
А4		9	ПГ9.08.00.06-01	Крюк	6	
Б4		10	ПГ9.08.00.07-01	Кронштейн		
				Уголок Б-63×63×5 ГОСТ 8509-72 / Ст.3 ГОСТ 535-79		
				L=450	6	2,2кг
				Материалы		
		11		Канат 8.1Г-I-1764 (180) ГОСТ 7669-80		
				L=750		

Подп. и дата | Инв. № дубл. | Взам. инв. № | Подп. и дата | Инв. № подл.

Изм. | Лист | N докум. | Подп. | Дата

ПГ9.08.00.00

Формат	Зона	Поз.	Обозначение	Наименование	Кол.	Примечание
				Уголок Б-40×40×4 ГОСТ 8509-72 / Ст.3 ГОСТ 535-79		
				L=4000	2	9,68кг
Б4		7	ПГ9.08.00.04	Уголок		
				Уголок Б-40×40×4 ГОСТ 8509-72 / Ст.3 ГОСТ 535-79		
				L=2100	2	5,1кг
Б4		8	ПГ9.08.00.05	Уголок		
				Уголок Б-63×63×5 ГОСТ 8509-72 / Ст.3 ГОСТ 535-79		
				L=4100	2	19,7кг
Б4		9	ПГ9.08.00.06	Крюк	2	
Б4		10	ПГ9.08.00.07	Кронштейн		
				Уголок Б-63×63×5 ГОСТ 8509-72 / Ст.3 ГОСТ 535-79		
				L=450	2	2,2кг
				Материалы		
		11		Канат 8.1Г-I-1764 (180) ГОСТ 7668-8		
				L=750		
				ПГ9.08.00.00-01		
				Сборочные единицы		
А4		4	ПГ9.08.01.00	Площадка	3	
А4		5	ПГ9.08.02.00-01	Лестница	1	
				Детали		
Б4		6	ПГ9.08.00.03-01	Уголок		
				Уголок Б-40×40×4 ГОСТ 8509-72 / Ст.3 ГОСТ 535-79		
				L=6000	2	14,5кг

Подп. и дата | Инв. № дубл. | Взам. инв. № | Подп. и дата | Инв. № подл.

ПГ9.08.00.00

Лист 2

Формат	Зона	Поз.	Обозначение	Наименование	Кол.	Примечание
				Документация		
А2			ПГ9.08.00.00 СБ	Сборочный чертеж		
				Детали		
				Уголок		
				Уголок Б-63×63×5 ГОСТ 8509-72 / Ст.3 ГОСТ 535-79		
Б4		1	ПГ9.08.00.01	L=300	2	1,4кг
Б4		2	ПГ9.08.00.02	L=190	2	0,91кг
				Материалы		
		3		Проволока 1,6 ГОСТ 2771-81		
			Переменные данные	для исполнений ПГ9.08.00.00 СБ		
				Сборочные единицы		
А4		4	ПГ9.08.01.00	Площадка	2	
А4		5	ПГ9.08.02.00	Лестница	1	
				Детали		
Б4		6	ПГ9.08.00.03	Уголок		

Подп. и дата | Инв. № дубл. | Взам. инв. № | Подп. и дата | Инв. № подл.

ПГ9.08.00.00

Изм.	Лист	N докум.	Подп.	Дата
Разраб.		Ашина		
Пров.		Чистова		
Гип.		Рожин		12.83
Н.контр.		Панова		
Утв.		Кузнецов		

Леса навесные для замыкания вертикального стыка

Лит. | Лист 1 | Лист

Гипронефтеспецсоюз

ПГ9.08.01.00.СБ

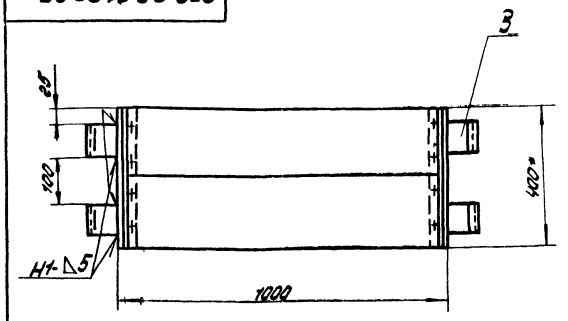

Поз. 1
м1:2

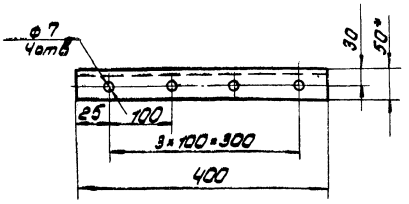

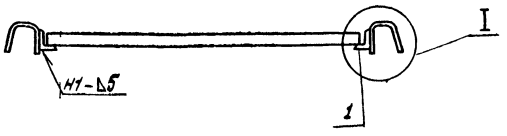

I
м1:2

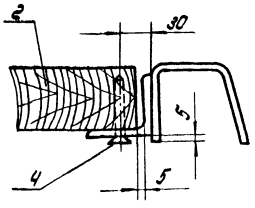

1. Сварные швы соединений ГОСТ 5264-80.
   Электроды сварочные типа Э42А ГОСТ 9467-75.
2. Неуказанные предельные отклонения размеров:
   отверстий - Н16,
   валов - h 16,
   остальных $\pm \frac{IT16}{2}$.
3. Шероховатость поверхностей реза для деталей 25√
4. *Размер для справок.

Изм.	Лист	N докум.	Подп.	Дата	ПГ9.08.01.00.СБ	Лит.	Масса	Масштаб
Разраб.		Яшина			Площадка		19.4	1:10
Пров.		Числова		12.83	Сборочный чертеж	Лист	Листов 1	
Т.контр.								
ГИП.		Рохин		12.83		Гипронефтеспецмонтаж г. Москва		
Н.контр.		Панова		12.83				
Утв.		Кузнецов						

Инв. N подл. | Подп. и дата | Взам. инв. N | Инв. N дубл. | Подп. и дата

Формат	Зона	Поз.	Обозначение	Наименование	Кол.	Примечание
				Документация		
А3			ПГ9.08.01.00 СБ	Сборочный чертеж		
				Детали		
Б4		1	ПГ9.08.01.01	Полка		
				Уголок $\frac{Б\text{-}50\times50\times5\ ГОСТ\ 8509\text{-}72}{Ст.3\ ГОСТ\ 535\text{-}79}$		
				L = 400	2	1,51кг
Б4		2	ПГ9.08.01.02	Настил		
				Доска 40×200 ГОСТ 8486-66		
				L = 990	2	5.07кг
А4		3	ПГ9.08.01.03	Крюк	4	
				Стандартные изделия		
		4		Гвозди 6×50 ГОСТ 283-75		

Изм.	Лист	N докум.	Подп.	Дата	ПГ9.08.01.00	Лит.	Лист.	Листов
Разраб.		Яшина			Площадка			1
Пров.		Числова		12.83		Гипронефтеспецмонтаж г. Москва		
Т.контр.								
ГИП.		Рохин		12.83				
Н.контр.		Панова		12.83				
Утв.		Кузнецов						

ПГ9.08.01.03

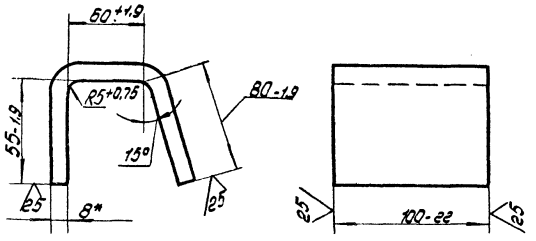

1. Длина заготовки L = 225 мм.
2. * Размер для справок.

Изм.	Лист	N докум.	Подп.	Дата	ПГ9.08.01.03	Лит.	Масса	Масштаб
Разраб.		Яшина			Крюк		1,55	1:2
Пров.		Числова		12.83		Лист	Листов 1	
Т.контр.								
ГИП.		Рохин		12.83	Лист $\frac{Б\text{-}8\ ГОСТ\ 19903\text{-}74}{Ст.3\ ГОСТ\ 14637\text{-}79}$	Гипронефтеспецмонтаж г. Москва		
Н.контр.		Панова		12.83				
Утв.		Кузнецов						

Инв. N подл. | Подп. и дата | Взам. инв. N | Инв. N дубл. | Подп. и дата

ПГ9.08.02.00.СБ

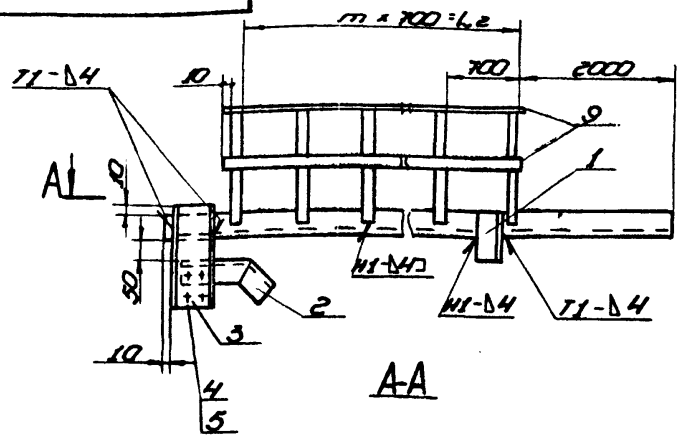

Б
А

Вид Б
М1:20

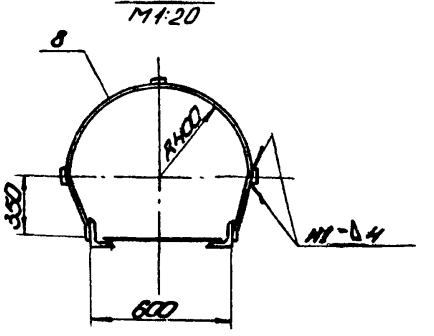

В-В
М1:1

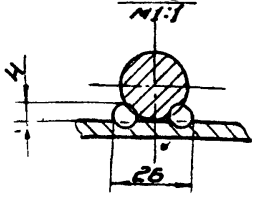

А-А

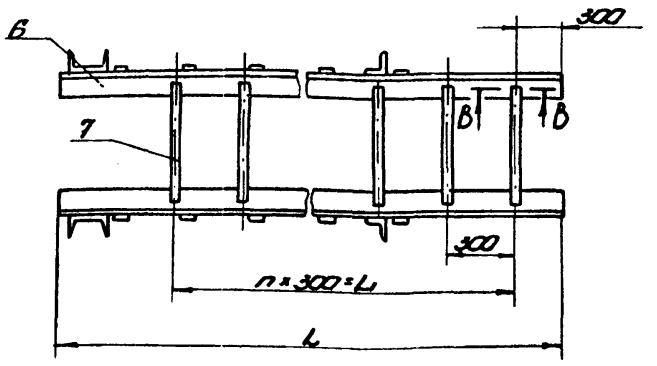

Обозначение	n	m	Размеры, мм L	L2	L4	Масса, кг	Примечание
ПГ9.08.02.00	17	5	510	3500	5768	76,7	γ=300 кг/м³
-01	22	7	6600	4900	7208	97,2	γ=600 кг/м³ γ=1000 кг/м³

1. Шов №1 сварка ручная электродуговая. Неуказанные швы сборных соединений ГОСТ 5264-80. Электроды сварочные типа Э42А ГОСТ 9467-75.
2. Неуказанные предельные отклонения размеров:
   отверстий - H16;
   валов - h16;
   остальных - $\pm\frac{IT16}{2}$.
3. Шероховатость поверхностей реза для дет. 64 $\nabla 25$.

Поз. 3
М1:5

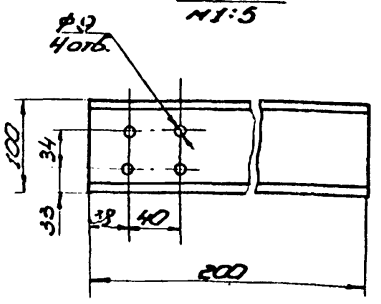

Поз. 2
М1:2

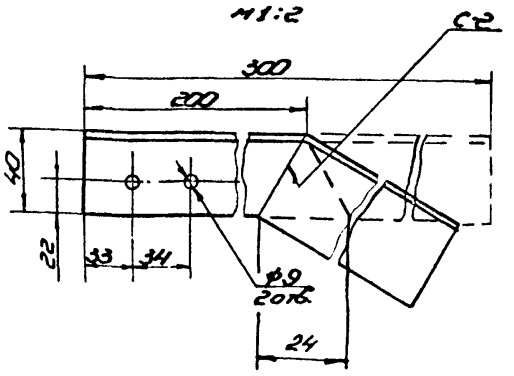

Изм.	Кол.уч.	Лист	№ док.	Подп.	Дата
Разраб.	Голубина				
Пров.	Яшина				
Т.контр.					
ГИП	Розин			12.83	
Н.контр.	Попова			12.83	
Утв.	Кулешов				

ПГ9.08.02.00 СБ

Лестница

Сборочный чертеж

Лит.	Масса	Масштаб
	См. табл.	—

Лист 1 Листов 1

Гипронефтеспецмонтаж г. Москва

Копировал Формат А2

Формат	Зона	Поз.	Обозначение	Наименование	Кол.	Примечание
				L = 5768	2	140 кг
А1		7	ПГ9.08.02.05	Ступень		
				Круг В-18 ГОСТ 2590-71 / Ст3 ГОСТ 535-79		
				L = 580	18	1,16 кг
				Полоса		
				Полоса 4х20 ГОСТ 103-76 / Ст.3 ГОСТ 535-79		
А4		8	ПГ9.08.02.06	L = 2030	6	2,6 кг
А4		9	ПГ9.08.02.07	L = 3540	3	2,2 кг
				ПГ9.08.02.00-01		
				Детали		
А4		6	ПГ9.08.02.04-01	Направляющая		
				Уголок Б-40х40х4 ГОСТ 8509-72 / Ст.3 ГОСТ 535-79		
				L = 7208	2	17,4 кг
А4		7	ПГ9.08.02.05	Ступень		
				Круг В-18 ГОСТ 2590-71 / Ст3 ГОСТ 535-79		
				L = 580	23	1,16 кг
				Полоса		
				Полоса 4х20 ГОСТ 103-76 / Ст.3 ГОСТ 535-79		
А4		8	ПГ9.08.02.06	L = 2030	8	2,6 кг
А4		9	ПГ9.08.02.07-01	L = 4940	3	3,1 кг

ПГ9.08.02.00

Копировал Формат А2

Формат	Зона	Поз.	Обозначение	Наименование	Кол.	Примечание
				Документация		
А3			ПГ9.08.02.00 СБ	Сборочный чертеж		
				Детали		
				Уголок		
				Уголок Б-40х40х4 ГОСТ 8509-72 / Ст.3 ГОСТ 535-79		
А4		1	ПГ9.08.02.01	L = 165	2	0,4 кг
А4		2	ПГ9.08.02.02	L = 300	2	0,73 кг
А4		3	ПГ9.08.02.03	Швеллер		
				Швеллер 10 ГОСТ 8240-72 / Ст.3 ГОСТ 535-79		
				L = 200	2	1,7 кг
				Стандартные изделия		
		4		Болт М8х25 ГОСТ 7798-70	2	
		5		Гайка М8 ГОСТ 5915-70	2	
				Переменные данные для исполнения ПГ9.08.02.00		
				Детали		
А4		6	ПГ9.08.02.04	Направляющая		
				Уголок Б-40х40х4 ГОСТ 8509-72 / Ст.3 ГОСТ 535-79		

Изм.	Кол.уч.	Лист	№ док.	Подп.	Дата
Разраб.	Голубина				
Пров.	Яшина				
ГИП	Розин			12.83	
Н.контр.	Попова			12.83	
Утв.	Кулешов				

ПГ9.08.02.00

Лестница

Лит.	Лист	Листов
	1	2

Гипронефтеспецмонтаж г. Москва

Копировал 1604-10 Формат А2

ПГ7.03.00.00СБ

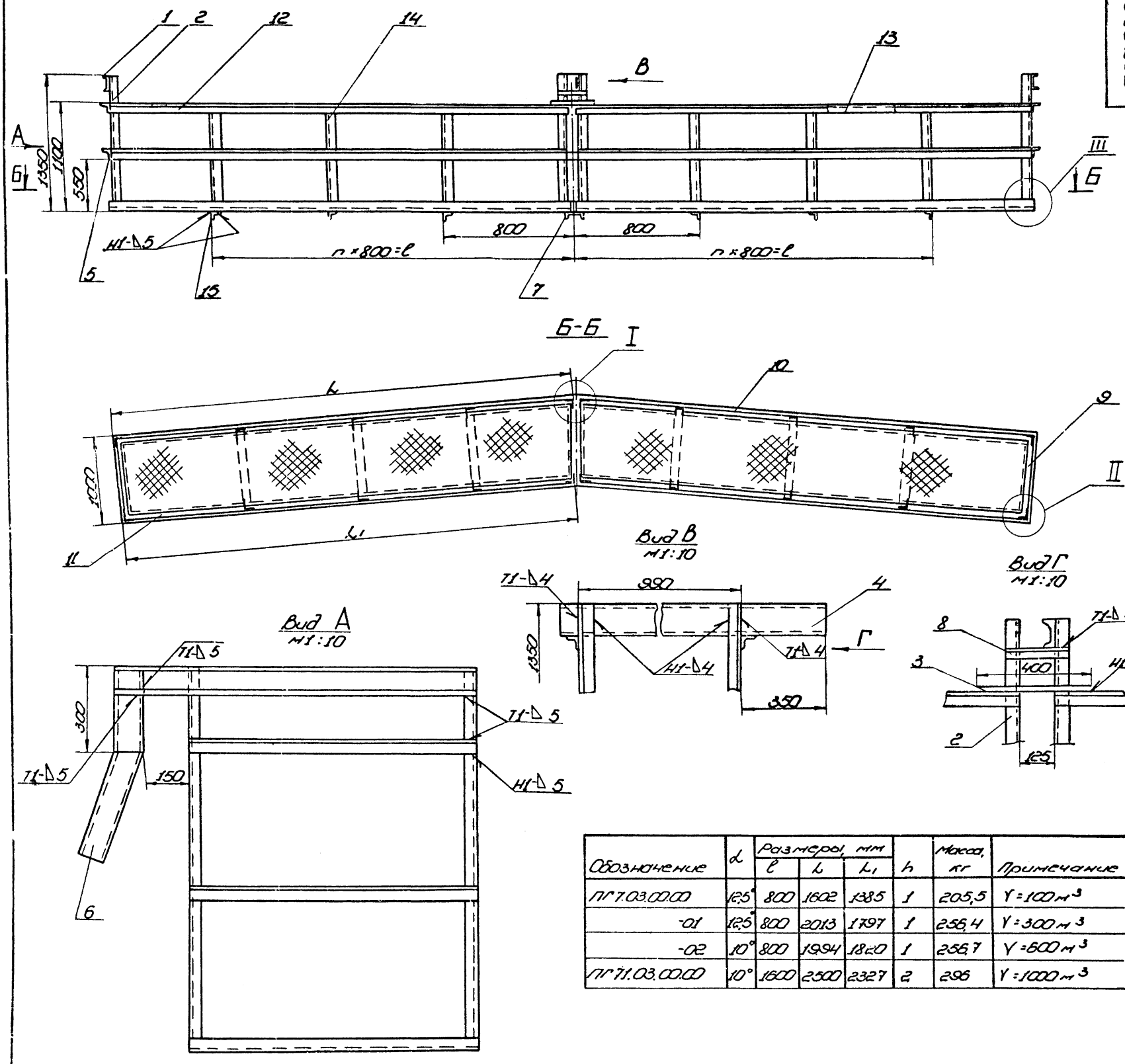

Обозначение	α	Размеры, мм			h	Масса, кг	Примечание
		l	L	L_1			
ПГ7.03.00.00	12,5°	800	1602	1385	1	205,5	$\gamma = 100\ м^3$
-01	12,5°	800	2013	1797	1	256,4	$\gamma = 300\ м^3$
-02	10°	800	1994	1820	1	256,7	$\gamma = 600\ м^3$
ПГ71.03.00.00	10°	1600	2500	2327	2	296	$\gamma = 1000\ м^3$

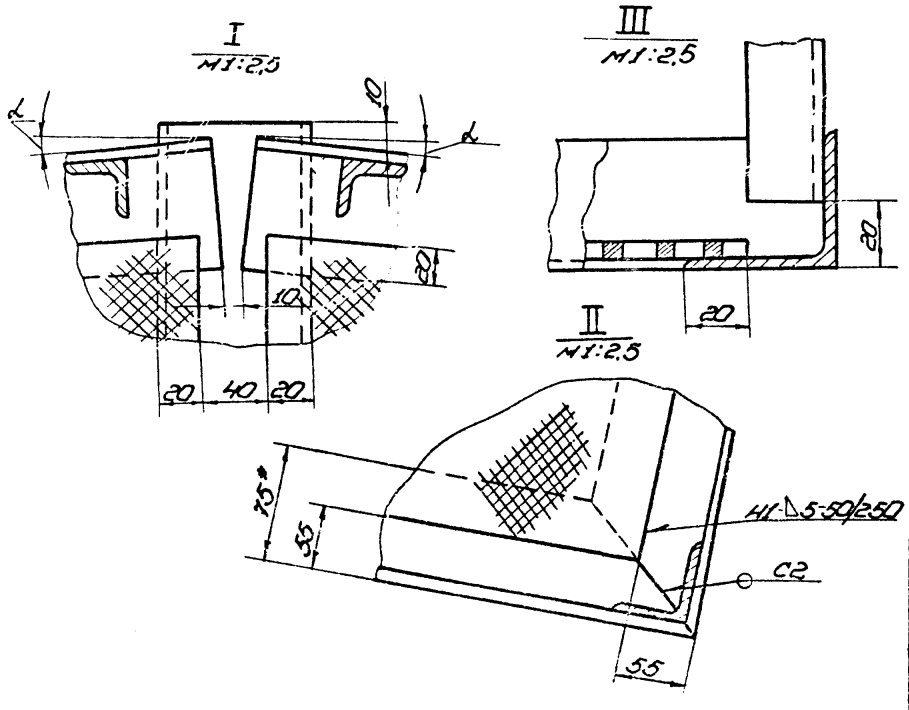

1. Сварные швы по ГОСТ 5264-80. Электроды сварочные типа Э42А ГОСТ 9467-75.
2. Неуказанные предельные отклонения размеров:
   отверстий - Н16;
   валов - h16;
   остальных - $\pm\frac{IT16}{2}$;
3. Шероховатость поверхностей реза для деталей Б4 - 25.
4. * Размеры для справок.

Изм.	Лист	№ докум.	Подп.	Дата	ПГ7.03.00.00СБ
Разраб.		Яшина			Люлька для монтажа кольцевой площадки. Сборочный чертеж
Пров.		Числова			
Т.контр.					
ГИП		Рохин			
Н.контр.		Панова			
Утв.		Кузнецов			

Лит.	Масса	Масштаб
	См. табл.	1:50
Лист	Листов 1	

Гипронефтеспецмонтаж г. Москва

Копировал 1604-20

Формат	Зона	Поз.	Обозначение	Наименование	Кол.	Примечание
				Уголок $\frac{Б\text{-}36\times36\times4\ ГОСТ\ 8509\text{-}72}{Ст\text{-}3\ ГОСТ\ 535\text{-}79}$		
				L = 1630	4	3,52кг
54		14	ПГ7.03.00.14	Стойка		
				Уголок $\frac{Б\text{-}36\times36\times4\ ГОСТ\ 8509\text{-}72}{Ст\text{-}3\ ГОСТ\ 535\text{-}79}$		
				L = 1080	1	2,3кг
54		15	ПГ7.03.00.15	Уголок		
				Уголок $\frac{Б\text{-}36\times36\times4\ ГОСТ\ 8509\text{-}72}{Ст\text{-}3\ ГОСТ\ 535\text{-}79}$		
				L = 1000	1	2,16кг
54		16	ПГ7.03.00.16	Настил		
				Лист ПВ 508 ГОСТ 8706-78		
				1535×890	1	22,4кг
				ПГ7.03.00.00-01		
				Детали		
54		10	ПГ7.03.00.10-01	Уголок		
				Уголок $\frac{Б\text{-}75\times50\times5\ ГОСТ\ 8510\text{-}72}{Ст\text{-}3\ ГОСТ\ 535\text{-}79}$		
				L = 2020	2	11,7кг
54		11	ПГ7.03.00.11-01	Уголок		
				Уголок $\frac{Б\text{-}75\times50\times5\ ГОСТ\ 8510\text{-}72}{Ст\text{-}3\ ГОСТ\ 535\text{-}79}$		
				L = 1800	2	10,4кг
54		12	ПГ7.03.00.12-01	Уголок		
				Уголок $\frac{Б\text{-}36\times36\times4\ ГОСТ\ 8509\text{-}72}{Ст\text{-}3\ ГОСТ\ 535\text{-}79}$		
				L = 1820	4	3,93кг
54		13	ПГ7.03.00.13-01	Уголок		

Изм. | Лист | № докум. | Подп. | Дата — ПГ7.03.00.00 — Лист 3

Копировал — формат 11

Формат	Зона	Поз.	Обозначение	Наименование	Кол.	Примечание
54		7	ПГ7.03.00.07	Швеллер		
				Швеллер $\frac{10\ ГОСТ\ 8240\text{-}72}{Ст\text{-}3\ ГОСТ\ 535\text{-}79}$		
				L = 1020	1	8,76кг
54		8	ПГ7.03.00.08	Уголок		
				Уголок $\frac{Б\text{-}36\times36\times4\ ГОСТ\ 8509\text{-}72}{Ст\text{-}3\ ГОСТ\ 535\text{-}79}$		
				L = 225	2	0,48кг
54		9	ПГ7.03.00.09	Уголок		
				Уголок $\frac{Б\text{-}75\times50\times5\ ГОСТ\ 8510\text{-}72}{Ст\text{-}3\ ГОСТ\ 535\text{-}79}$		
				L = 1000	2	4,79кг
			Переменные данные для исполнений			
				ПГ7.03.00.00		
				Детали		
54		10	ПГ7.03.00.10	Уголок		
				Уголок $\frac{Б\text{-}75\times50\times5\ ГОСТ\ 8510\text{-}72}{Ст\text{-}3\ ГОСТ\ 535\text{-}79}$		
				L = 1610	2	9,35кг
54		11	ПГ7.03.00.11	Уголок		
				Уголок $\frac{Б\text{-}75\times50\times5\ ГОСТ\ 8510\text{-}72}{Ст\text{-}3\ ГОСТ\ 535\text{-}79}$		
				L = 1390	2	8,05кг
54		12	ПГ7.03.00.12	Уголок		
				Уголок $\frac{Б\text{-}36\times36\times4\ ГОСТ\ 8509\text{-}72}{Ст\text{-}3\ ГОСТ\ 535\text{-}79}$		
				L = 1410	4	3,04кг
54		13	ПГ7.03.00.13	Уголок		

Изм. | Лист | № докум. | Подп. | Дата — ПГ7.03.00.00 — Лист 2

Копировал — формат 11

Формат	Зона	Поз.	Обозначение	Наименование	Кол.	Примечание
				Уголок $\frac{Б\text{-}36\times36\times4\ ГОСТ\ 8509\text{-}72}{Ст\text{-}3\ ГОСТ\ 535\text{-}79}$		
				L = 2040	4	4,4кг
54		14	ПГ7.03.00.14-01	Стойка		
				Уголок $\frac{Б\text{-}36\times36\times4\ ГОСТ\ 8509\text{-}72}{Ст\text{-}3\ ГОСТ\ 535\text{-}79}$		
				L = 1080	1	2,3кг
54		15	ПГ7.03.00.15-01	Уголок		
				Уголок $\frac{Б\text{-}36\times36\times4\ ГОСТ\ 8509\text{-}72}{Ст\text{-}3\ ГОСТ\ 535\text{-}79}$		
				L = 1000	1	2,16кг
		16	ПГ7.03.00.16-01	Настил		
				Лист ПВ 508×1945×890		
				ГОСТ 8706-78	2	28,4кг
				ПГ7.03.00.00-02		
				Детали		
54		10	ПГ7.03.00.10-02	Уголок		
				Уголок $\frac{Б\text{-}75\times50\times5\ ГОСТ\ 8510\text{-}72}{Ст\text{-}3\ ГОСТ\ 535\text{-}79}$		
				L = 2000	2	11,6кг
54		11	ПГ7.03.00.11-02	Уголок		
				Уголок $\frac{Б\text{-}75\times50\times5\ ГОСТ\ 8510\text{-}72}{Ст\text{-}3\ ГОСТ\ 535\text{-}79}$		
				L = 1830	2	10,6кг
54		12	ПГ7.03.00.12-02	Уголок		
				Уголок $\frac{Б\text{-}36\times36\times4\ ГОСТ\ 8509\text{-}72}{Ст\text{-}3\ ГОСТ\ 535\text{-}79}$		
				L = 1850	4	4,0кг

ПГ7.03.00.00 — Лист 4

Копировал — формат 11

Формат	Зона	Поз.	Обозначение	Наименование	Кол.	Примечание
				Документация		
А2			ПГ7.03.00.00СБ	Сборочный чертеж		
				Детали		
54		1	ПГ7.03.00.01	Швеллер		
				Швеллер $\frac{10\ ГОСТ\ 8240\text{-}72}{Ст\text{-}3\ ГОСТ\ 535\text{-}79}$		
				L = 1250	2	10,73кг
54		2	ПГ7.03.00.02	Уголок		
				Уголок $\frac{Б\text{-}50\times50\times5\ ГОСТ\ 8509\text{-}72}{Ст\text{-}3\ ГОСТ\ 535\text{-}79}$		
				L = 1330	8	4,0кг
54		3	ПГ7.03.00.03	Пластина		
				Полоса $\frac{4\times40\ ГОСТ\ 103\text{-}76}{Ст\text{-}3\ ГОСТ\ 535\text{-}79}$		
				L = 200	2	0,25кг
54		4	ПГ7.03.00.04	Швеллер		
				Швеллер $\frac{10\ ГОСТ\ 8240\text{-}72}{Ст\text{-}3\ ГОСТ\ 535\text{-}79}$		
				L = 1380	2	11,85кг
54		5	ПГ7.03.00.05	Уголок		
				Уголок $\frac{Б\text{-}36\times36\times4\ ГОСТ\ 8509\text{-}72}{Ст\text{-}3\ ГОСТ\ 535\text{-}79}$		
				L = 1000	4	2,16кг
А4		6	ПГ7.03.00.06	Ловитель	2	

ПГ7.03.00.00

Изм.	Лист	№ докум.	Подп.	Дата
Разраб.		Пшина		
Пров.		Числова		12.83
Гл.		Рохин		12.83
Н.		Панова		
Утв.		Кузнецов		

Люлька для монтажа кольцевой площадки.

Лит.	Лист	Листов
	1	6

Гипронефтеспецмонтаж г. Москва

Копировал — 1604-10 — формат 11

ПГ 7.03.00.06

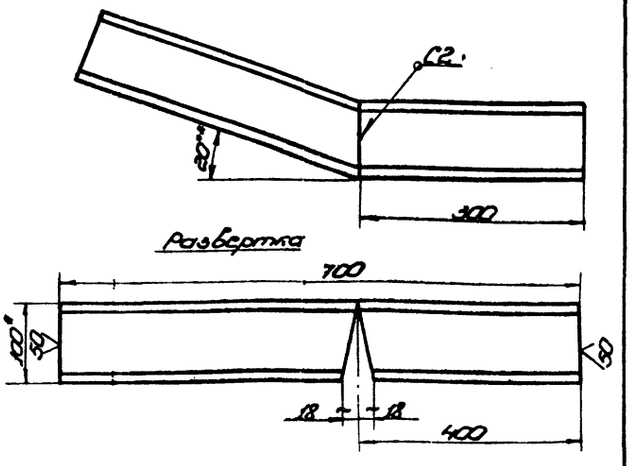

1. Сварку производить по ГОСТ 5264-80. Электроды сварочные типа Э42А ГОСТ 9467-75.
2. Неуказанные предельные отклонения размеров: отверстий - H16; валов - h16; остальных - $\pm\frac{IT16}{2}$.
3.* Размеры для справок.

Изм.	Лист	№ докум.	Подп.	Дата	ПГ 7.03.00.06			
Разраб.		Яшина			Ловитель	Лит.	Масса	Масштаб
Пров.		Чиолова					6,0	1:5
Т.контр.						Лист	Листов 1	
Гип.		Рожин			Швеллер 10 ГОСТ 8240-72 / Ст.3 ГОСТ 535-79	Гипронефтеспец. монтаж г. Москва		
Н.контр.		Панова						
Утв.		Кузнецов						

Копировал формат 11

Формат	Зона	Поз.	Обозначение	Наименование	Кол.	Примечание
				Уголок $\frac{Б\text{-}36\times36\times4\ ГОСТ\ 8509\text{-}72}{Ст\text{-}3\ ГОСТ\ 535\text{-}79}$		
				L = 2520	4	5,7кг
Б4		14	ПГ 71.03.00.14	Стойка		
				Уголок $\frac{Б\text{-}36\times36\times4\ ГОСТ\ 8509\text{-}72}{Ст\text{-}3\ ГОСТ\ 535\text{-}79}$		
				L = 1080	2	2,3кг
Б4		15	ПГ 71.03.00.15	Уголок		
				Уголок $\frac{Б\text{-}36\times36\times4\ ГОСТ\ 8509\text{-}72}{Ст\text{-}3\ ГОСТ\ 535\text{-}79}$		
				L = 1000	2	2,16
Б4		16	ПГ 71.03.00.16	Настил		
				Лист ПВ508×890×2430		
				ГОСТ 8706-78	1	35,4кг

ПГ 7.03.00.00

Копировал формат 11

Формат	Зона	Поз.	Обозначение	Наименование	Кол.	Примечание
Б4		13	ПГ 7.03.00.13-02	Уголок		
				Уголок $\frac{Б\text{-}36\times36\times4\ ГОСТ\ 8509\text{-}72}{Ст\text{-}3\ ГОСТ\ 535\text{-}79}$		
				L = 2020	4	4,36кг
Б4		14	ПГ 7.03.00.14-02	Стойка		
				Уголок $\frac{Б\text{-}36\times36\times4\ ГОСТ\ 8509\text{-}72}{Ст\text{-}3\ ГОСТ\ 535\text{-}79}$		
				L = 1080	1	2,3кг
Б4		15	ПГ 7.03.00.15-02	Уголок		
				Уголок $\frac{Б\text{-}36\times36\times4\ ГОСТ\ 8509\text{-}72}{Ст\text{-}3\ ГОСТ\ 535\text{-}79}$		
				L = 1000	1	2,16кг
Б4		16	ПГ 7.03.00.16-02	Настил		
				Лист ПВ508×1945×890		
				ГОСТ 8706-78	2	28,4кг
				ПГ 71.03.00.00		
				Детали		
Б4		10	ПГ 71.03.00.10	Уголок		
				Уголок $\frac{Б\text{-}75\times50\times5\ ГОСТ\ 8510\text{-}72}{Ст\text{-}3\ ГОСТ\ 535\text{-}79}$		
				L = 2500	2	12,0кг
Б4		11	ПГ 71.03.00.11-	Уголок		
				Уголок $\frac{Б\text{-}75\times50\times5\ ГОСТ\ 8510\text{-}72}{Ст\text{-}3\ ГОСТ\ 535\text{-}79}$		
				L = 2330	2	11,2кг
Б4		12	ПГ 71.03.00.12	Уголок		
				Уголок $\frac{Б\text{-}36\times36\times4\ ГОСТ\ 8509\text{-}72}{Ст\text{-}3\ ГОСТ\ 535\text{-}79}$		
				L = 2350	4	5,1кг
Б4		13	ПГ 71.03.00.13	Уголок		

ПГ 7.03.00.00 Лист 5

Копировал 1604-10 формат 11

Схема расположения лесов подвесных на кольцевой площадке товарного газгольдера вместимостью 600 и 1000 м³

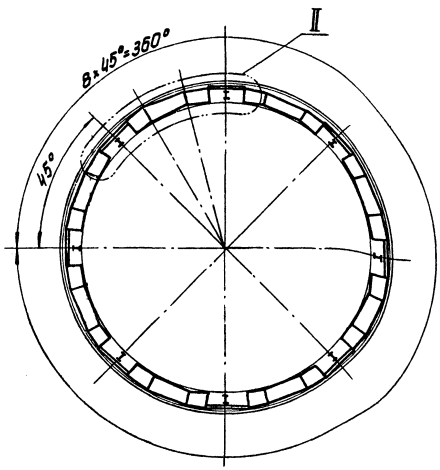

Схема расположения лесов подвесных на кольцевой площадке товарного газгольдера вместимостью 300 м³

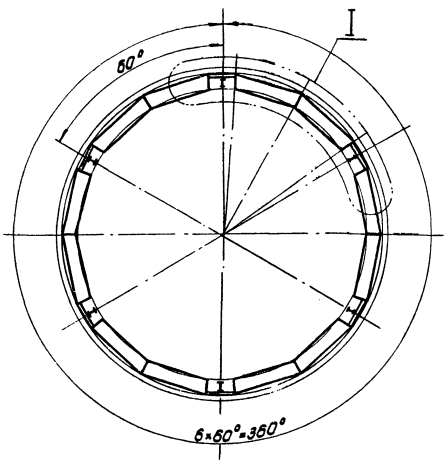

I
m 1:50

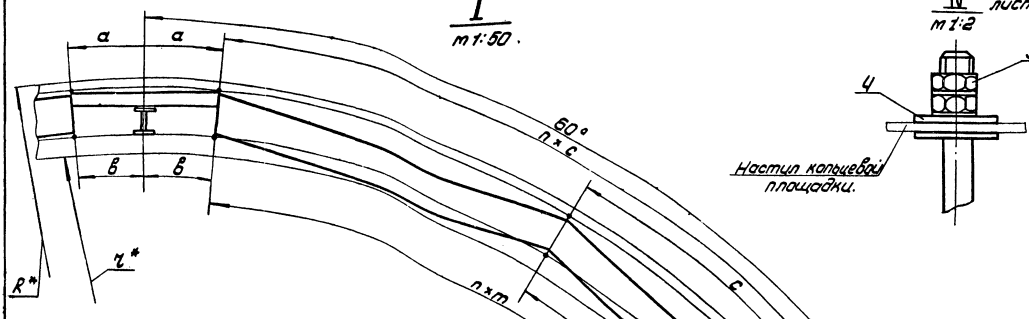

IV
m 1:2 лист 2

II
m 1:50

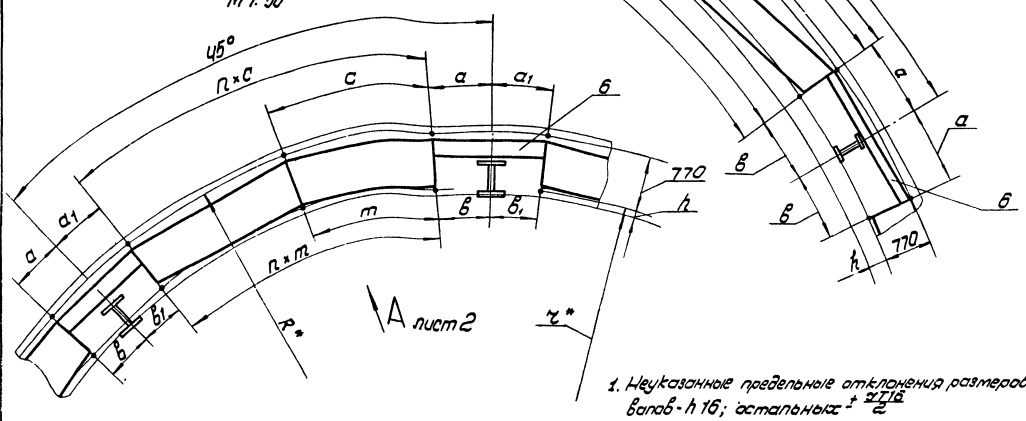

1. Неуказанные предельные отклонения размеров: валов - h16; остальных $\pm \frac{IT16}{2}$
2. Шероховатость поверхностей реза для деталей Б4 50
3. *Размеры для справок

Обозначение	Размеры, мм									n	Масса, кг	Вместимость, м³
	a	в	a_1	$в_1$	c	m	h	r*	R*			
ПГ93.05.00.00	781	689	—	—	2148	1848	190	4844	5534	2	155,4	300
– 01	789	711	869	611	1713	1500	140	3884	6834	2	143,7	600
– 02	791	727	791	727	2407	2176	140	7394	8144	2	166,4	1000

Изм.	Лист	№ докум.	Подп.	Дата
Разраб.		Яшина		
Пров.		Числова		
Т. контр.				
ГИП		Рогозин		
Н. контр.		Гомова		

ПГ93.05.00.00

Леса навесные для кольцевой площадки. Сборочный чертеж

Лит.	Масса	Масштаб
	ст.	
	табл.	

Лист 1 Листов 2

Гипронефтеспецмонтаж г. Москва

Инв. № подл. | Подпись и дата | Взам. инв. №

Формат	Зона	Поз.	Обозначение	Наименование	Кол.	Приме-чание
				ГОСТ 7668-80		
					2	
				ПГ93.05.00.00-02		
				Сборочные единицы		
		5		Настил		
				Детали		
		6		Настил		
				Доски 40*		
				ГОСТ 8486-66		
		7		Бортик		
				Лист Б·2,5 ГОСТ 19903-74 Ст-3 ГОСТ 16523-70		
				150*	1	
				Материалы		
		8		Конот 8.1-Г-Т-1764(180) ГОСТ 7668-80 L =	2	
		9		Конот 8.1-Г-Т-1764(180) ГОСТ 7668-80 L =	2	

Изм.	Лист	№ докум.	Подп.	Дата	ПГ93.05.00.00	Лист 3

Копировал. Формат А1

Формат	Зона	Поз.	Обозначение	Наименование	Кол.	Приме-чание
				150*		
				Материалы		
		8		Конот 8.1-Г-Т-1764(180) ГОСТ 7668-80 L =	2	
		9		Конот 8.1-Г-Т-1764(180) ГОСТ 7668-80 L =	2	
				ПГ93.05.00.00-01		
				Сборочные единицы		
А1		3	ПГ93.05.02.00-01	Настил		
				Детали		
А4		6	ПГ93.05.00.01-01	Настил		
				Доски 40*		
				ГОСТ 8486-66		
А4		7	ПГ93.05.00.02-01	Бортик		
				Лист Б·2,5 ГОСТ 19903-74 Ст-3 ГОСТ 16523-70		
				150*	1	
				Материалы		
		9		Конот 8.1-Г-Т-1764(180) ГОСТ 7668-80 L =	2	
		10		Конот 8.1-Г-Т-1764(180)		

Изм.	Лист	№ докум.	Подп.	Дата	ПГ93.05.00.00	Лист 2

Копировал Формат А1

Формат	Зона	Поз.	Обозначение	Наименование	Кол.	Приме-чание
				Документация		
А3			ПГ93.05.00.00 СБ	Сборочный чертеж		
				Сборочные единицы		
А1		1	ПГ93.05.01.00	Кронштейн	3	
				Стандартные изделия		
		2		3Л-10 ТУ36-1839-75		
		3		Болт М20 ГОСТ 7805-70	12	
		4		Шайба 20.01.05 ГОСТ 6958-78	6	
				Переменные данные для исполнения		
				ПГ93.05.00.00		
				Сборочные единицы		
А1		5	ПГ93.05.02.00	Настил	2	
				Детали		
А4		6	ПГ93.05.00.01	Настил		
				Доска 40*		
				ГОСТ 8486-66		
А4		7	ПГ93.05.00.02	Бортик		
				Лист Б·2,5 ГОСТ 19903-74 Ст-3 ГОСТ 16523-70		

Изм.	Лист	№ докум.	Подп.	Дата	ПГ93.05.00.00			
Разраб.	Зимина				Леса навесные для кольцевой площадки	Лит.	Лист 1	Листов 2
Гл.спец.	Чистова			12.85		Гипронефтеспецмонтаж г. Москва		
ГИП	Розин			12.85				
Н.контр.	Попова			12.85				
Утв.	Кузнецов							

Копировал 1604-10 Формат А1

ПГ93.05.00.00 СБ

Вид А повернуто лист 1

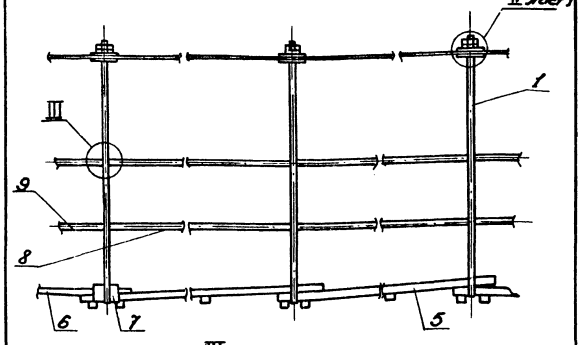

III
М1:2

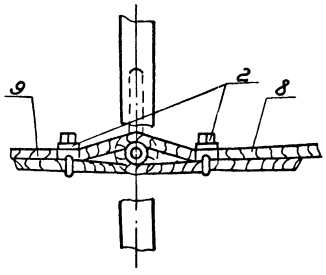

Изм.	Лист	№ докум.	Подп.	Дата	ПГ93.05.00.00 СБ	Лист 2

Копировал. формат 11

ПГ93.05.02.00 СБ

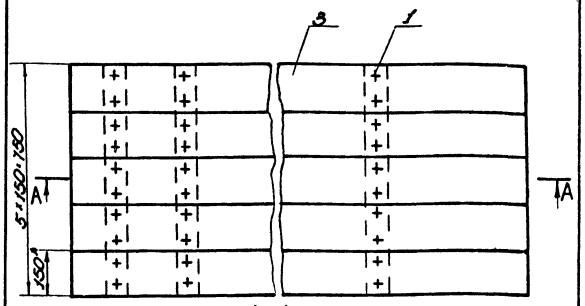

А-А

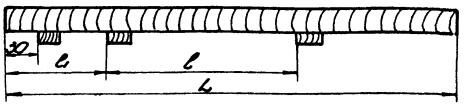

Обозначение	Размеры, мм L	l	l1	Масса, кг	Примеч.
ПГ93.05.02.00	2540	330	1450	43,7	V=300 м³
-01	2160	310	1170	37,7	V=600 м³
-02	2700	330	1670	46,1	V=1000 м³

ПГ93.05.02.00 СБ

Изм.	Лист	№ докум.	Подп.	Дата
Разраб.		Яшина		
Провер.		Числова		12.83
Т. контр.				
Гип.		Рохин		12.83
Н. контр.		Панова		12.83
Утв.		Кузнецов		

Настил
Сборочный чертеж

Лит.	Масса	Масштаб
	см. табл.	—

Лист | Листов

Гипронефтеспецмонтаж г. Москва

Копировал формат 11

Формат	Зона	Поз.	Обозначение	Наименование	Кол.	Примечание
				ПГ93.05.02.00-02		
				Материалы		
		3		Доски 40×150×2700		
				ГОСТ 8486-66	4	10,4 кг

Изм.	Лист	№ докум.	Подп.	Дата	ПГ93.05.02.00	Лист 2

Копировал формат 11

Формат	Зона	Поз.	Обозначение	Наименование	Кол.	Примечание
				Документация		
11			ПГ93.05.02.00 СБ	Сборочный чертеж		
				Стандартные изделия		
		1		Гвозди К4×100 ГОСТ 4028-63		
				Материалы		
		2		Брусок 50×100×600		
				ГОСТ 8486-66	3	1,5 кг
			Переменные данные для исполнения			
				ПГ93.05.02.00		
				Материалы		
		3		Доски 40×150×2540		
				ГОСТ 8486-66	4	9,8 кг
				ПГ93.05.02.00-01		
				Материалы		
		3		Доски 40×150×2160		
				ГОСТ 8486-66	4	8,3 кг

ПГ93.05.02.00

Изм.	Лист	№ докум.	Подп.	Дата
Разраб.		Яшина		
Пров.		Числова		12.83
Гип.		Рохин		12.83
Н. контр.		Панова		12.83
Утв.		Кузнецов		

Настил

Лит.	Лист	Листов
	1	2

Гипронефтеспецмонтаж г. Москва

Копировал 1604-10 формат 11

ПГ9.05.01.00СБ

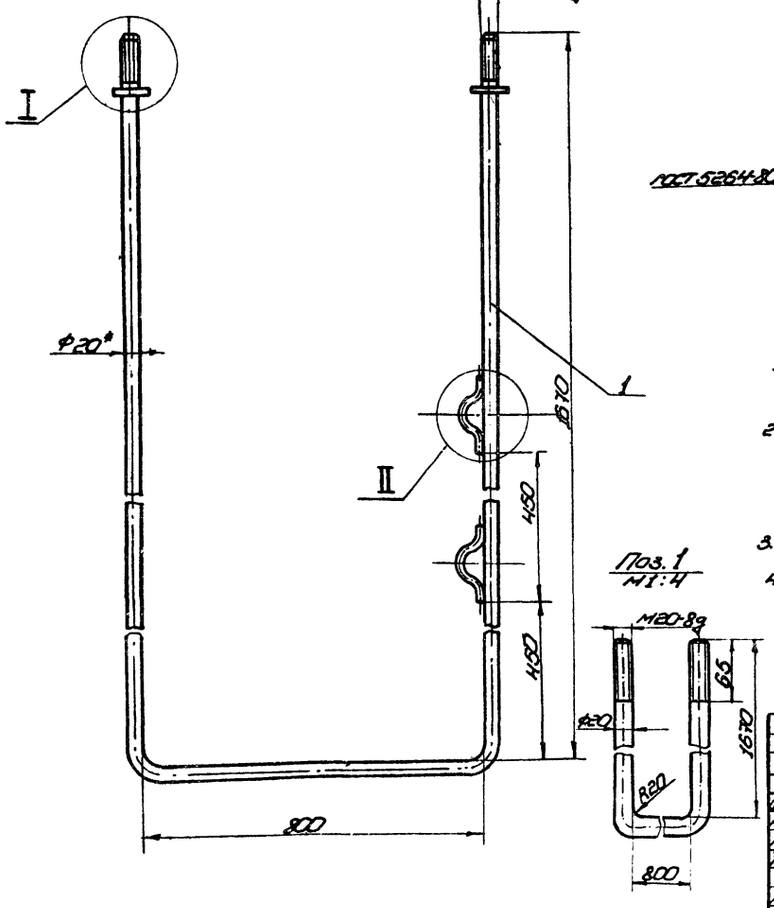

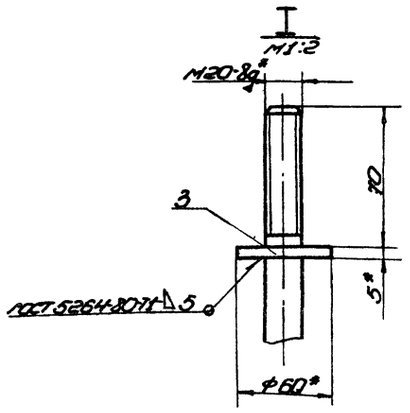

1. Шов №1 - сварка ручная электродуговая. Электроды сварочные типа Э42А ГОСТ 9467-75.
2. Неуказанные предельные отклонения размеров:
   отверстий - Н16;
   валов - h16;
   остальных - $\pm\frac{IT16}{2}$.
3. Шероховатость поверхностей реза для дет. Б4 ▽25.
4. * Размеры для справок.

Изм.	Лист	№ докум.	Подп.	Дата
Разраб.		Гаврилина		
Пров.		Ершина		
Т. контр.				
ГИП		Рохин		12.83
Н. контр.		Панова		12.83
Нач.		Кузнецов		

ПГ9.05.01.00СБ

Кронштейн

Сборочный чертеж

Лит.	Масса	Масштаб
	10,3	
Лист	Листов	

Гипронефтеспецмонтаж г. Москва

Копировал

Формат 1С

Формат	Зона	Поз.	Обозначение	Наименование	Кол.	Примечание
				Документация		
А2			ПГ9.05.01.00СБ	Сборочный чертеж		
				Детали		
Б4		1	ПГ9.05.01.01	Кронштейн		
				Круг В-20 ГОСТ 2590-71 Ст.3 ГОСТ 535-79		
				L заг. = 4150	1	102 кг
А1		2	ПГ9.05.01.02	Скоба	2	
				Стандартные изделия		
		3		Шайба 20.01 ГОСТ 6958-78	2	0,06 кг

ПГ9.05.01.00

Кронштейн

Лит.	Лист	Листов
		1

Гипронефтеспецмонтаж г. Москва

Копировал

Формат А1

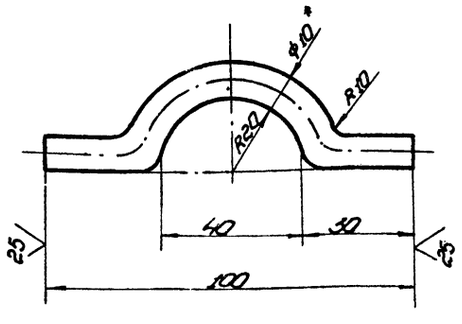

1. Длина заготовки L = 139.
2. Неуказанные предельные отклонения размеров:
   валов - h16;
   остальных - $\pm\frac{IT16}{2}$.
3. * Размер для справок.

Изм.	Лист	№ докум.	Подп.	Дата
Разраб.		Гаврилина		
Пров.		Ершина		
Т. контр.				
ГИП		Рохин		12.83
Н. контр.		Панова		12.83
Нач.		Кузнецов		

ПГ9.05.01.02

Скоба

Лит.	Масса	Масштаб
	0,08	1:1
Лист	Листов 1	

Круг $\frac{В\text{-}10\ ГОСТ\ 2590\text{-}71}{Ст.3\ ГОСТ\ 535\text{-}79}$

Гипронефтеспецмонтаж г. Москва

Копировал

1604-10 Формат А1

ПГ42.04.00.00СБ

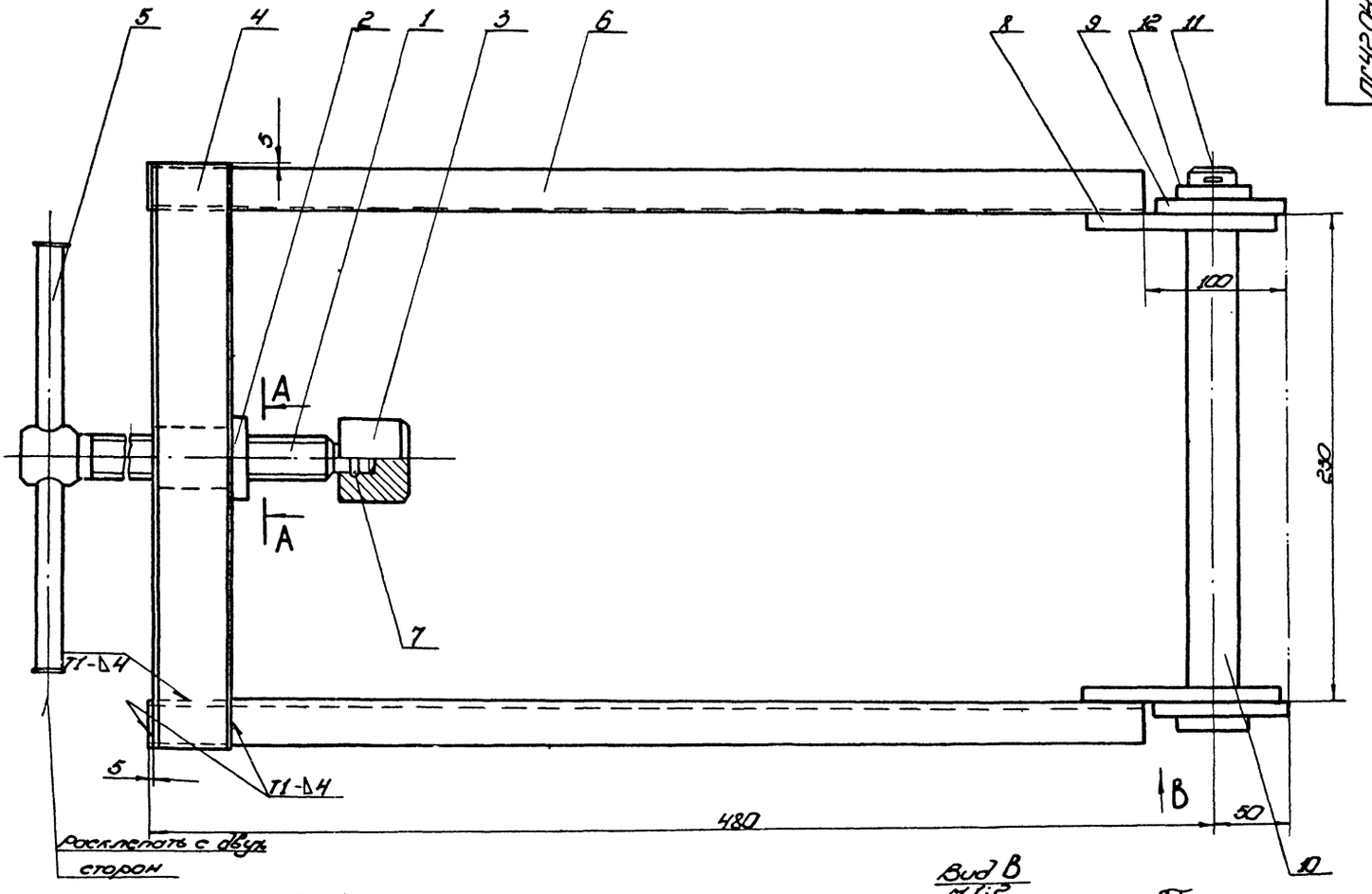

А-А
М1:2

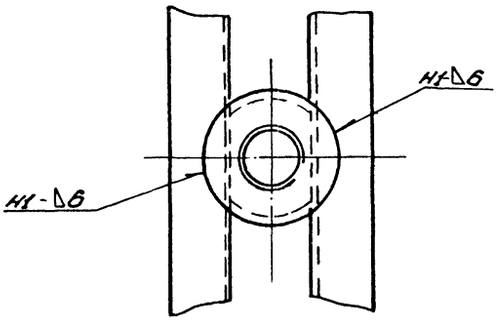

Вид В
М1:2

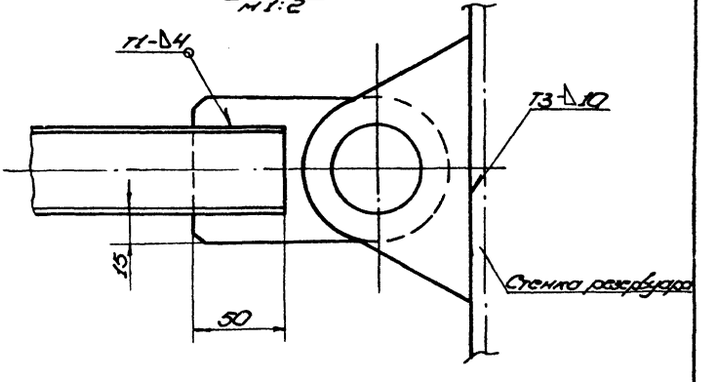

1. Шов №1. сварка ручная электродуговая.
   Неуказанные швы сварных соединений по ГОСТ 5264-80.
   Электроды сварочные типа Э42А ГОСТ 9467-75.
2. Неуказанные предельные отклонения размеров:
   отверстий - H16;
   валов - h16;
   остальных - $\pm\frac{JT16}{2}$.
3. Шероховатость поверхностей реза для деталей 64 $\overset{25}{\vee}$.
4. * Размеры для справок.

Поз.8
М1:2

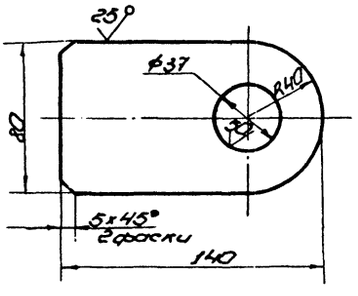

					ПГ42.04.00.00СБ		
Изм.	Лист	№ докум.	Подп.	Дата	Струбцина для прижима внешних направляющих	Лит.	Масса	Масштаб
Разраб.		Яшина					17,9	1:2,5
Пров.		Числова			Сборочный чертеж	Лист	Листов 1	
Т. контр.						Гипронефтеспецмонтаж г. Москва		
ГИП		Рохин		12.82				
Н. контр.		Панова		12.82				
Утв.		Кузнецов						

Копировал 1604-10 формат

ПГ42.04.00.00

Поз.	Обозначение	Наименование	Кол.	Примечание
		Документация		
А2	ПГ42.04.00.000Б	Сборочный чертеж		
		Детали		
11	1 ПГ42.04.00.01	Винт нажимной	1	
11	2 ПГ42.04.00.02	Втулка	1	
11	3 ПГ42.04.00.03	Подпятник	1	
Б4	4 ПГ42.04.00.04	Прокладина		
		Швеллер 5 ГОСТ 8240-72 Ст.3 ГОСТ 535-79		
		L=305	2	
Б4	5 ПГ42.04.00.05	Рукоять		
		Круг В-18 ГОСТ 2590-71 Ст.3 ГОСТ 535-79		
		L=300	1	0,5кг
Б4	6 ПГ42.04.00.06	Швеллер		
		Швеллер 5 ГОСТ 8240-72 Ст.3 ГОСТ 535-79		
		L=465	2	
11	7 ПГ42.04.00.07	Кольцо пружинное	1	
Б4	8 ПГ42.04.00.08	Пластина		
		Лист 5-12 ГОСТ 19903-74 Ст.3 ГОСТ 14637*-79		
		80×140	2	
11	9 ПГ42.04.00.09	Пружина	2	
11	10 ПГ42.04.00.10	Палец	1	

Инв.№ подл. | Подп. и дата | Взам.инв.№ | Инв.№ дубл. | Подп. и дата

Изм.	Лист	№ докум.	Подп.	Дата
Разраб.		Яшина		
Пров.		Числова		12.83
Т.контр.				
Н.контр.		Панова		12.83
Утв.		Кузнецов		12.83

ПГ42.04.00.00

Спрубцина для прижимо внешних нарезывающих

Лит. | Лист 1 | Листов 2

Гипронефтеспецмонтаж г. Москва

Копировал | Формат А1

ПГ42.04.00.10

Палец

Лит.	Масса	Масштаб
	3,18	1:2

Лист | Листов 1

Гипронефтеспецмонтаж г. Москва

Круг В-45 ГОСТ 2590-71 Ст.3 ГОСТ 535-79

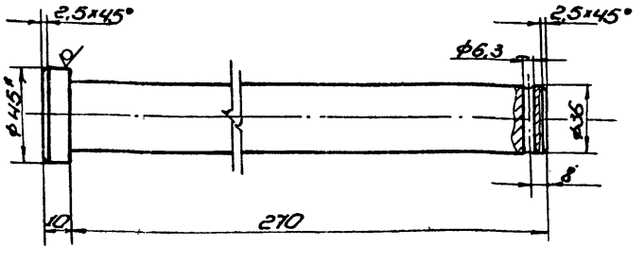

1. Неуказанные предельные отклонения размеров:
   отверстий - H16;
   валов - h16;
   остальных - $\pm\frac{IT16}{2}$.
2. * Размеры для справок.

Копировал | Формат А1

ПГ42.04.00.07

Кольцо пружинное

Лит.	Масса	Масштаб
	0,005	2:1

Лист | Листов 1

Гипронефтеспецмонтаж г. Москва

Проволока 2-III ГОСТ 9389-75

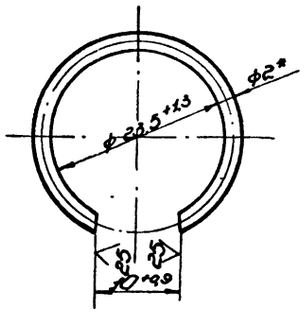

1. Длина заготовки L=69
2. * Размер для справок.

Копировал | Формат А1

ПГ42.04.00.02

Втулка

Лит.	Масса	Масштаб
	1,9	1:1

Лист | Листов 1

Гипронефтеспецмонтаж г. Москва

Круг В-70 ГОСТ 2590-71 Ст.3 ГОСТ 535-79

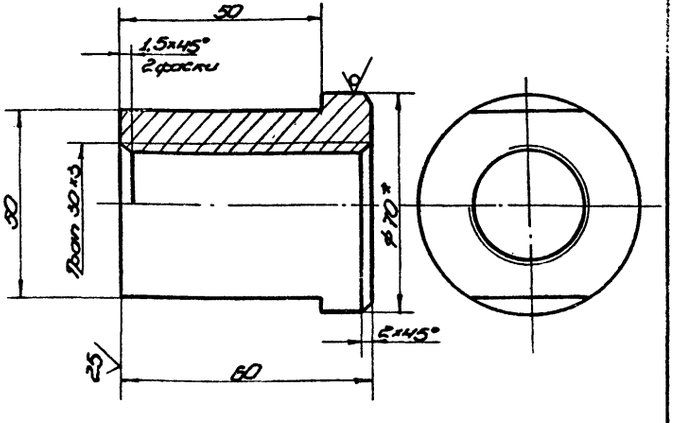

1. Неуказанные предельные отклонения размеров:
   валов - h16;
   остальных - $\pm\frac{IT16}{2}$.

   Резьбы по классу 3* ГОСТ 9562-81

Копировал | Формат А1

Формат	Зона	Поз.	Обозначение	Наименование	Кол.	Примечание
				Стандартные изделия		
		11		Шплинт 6,3х45 гост 397-79	1	
		12		Шайба 36-002 гост 11371-78	1	

ПГ42.04.00.00

Лист 2

Копировал

формат 11

ПГ42.04.00.03

12,5 (√)

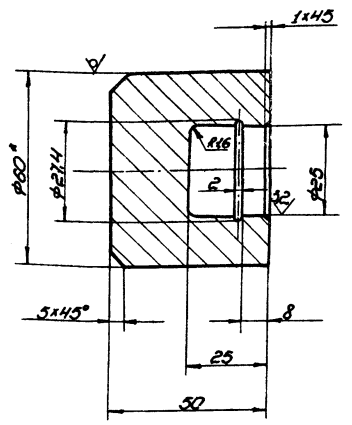

1. Неуказанные предельные отклонения размеров:
   отверстий - H16;
   валов - h16;
   остальных - $\pm\frac{IT16}{2}$.
2. * Размер для справок.

ПГ42.04.00.03

Подпятник

Лит. | Масса | Масштаб 1,0 | 1:1

Лист | Листов 1

Круг В-60 гост 2590-71 / ст-3 гост 535-79

Гипронефтеспецмонтаж г. Москва

Копировал

формат

ПГ42.04.00.09

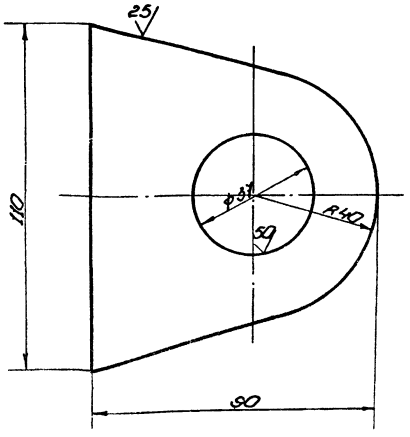

Неуказанные предельные отклонения размеров:
отверстий - H16;
валов - h16;
остальных - $\pm\frac{IT16}{2}$.

ПГ42.04.00.09

Проушина

Лит. | Масса 0,85 | Масштаб 1:1

Лист | Листов 1

Лист В-12 гост 10903-74 / ст-3 гост 14637-79

Гипронефтеспецмонтаж г. Москва

Копировал

формат 11

ПГ42.04.00.01

12,5 (√)

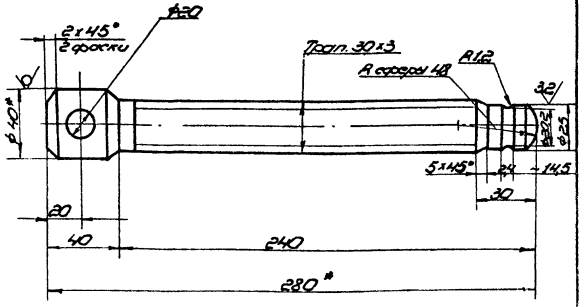

1. Неуказанные предельные отклонения размеров:
   отверстий - H16;
   валов - h16;
   остальных - $\pm\frac{IT16}{2}$.
   резьбы по классу 3Х гост 9562-81.
2. * Размеры для справок.

ПГ42.04.00.01

Винт нажимной

Лит. | Масса 1,7 | Масштаб 1:2

Лист | Листов 1

Круг В-40 гост 2590-71 / ст-3 гост 535-79

Гипронефтеспецмонтаж г. Москва

Копировал

1604-10

формат 11

Формат	Зона	Поз.	Обозначение	Наименование	Кол.	Примечание
				Документация		
11			ПГ9.07.00.00СБ	Сборочный чертеж		
				Детали		
				Уголок $\frac{Б\text{-}50\times50\times5\ ГОСТ\ 8509\text{-}72}{Ст\text{-}3\ ГОСТ\ 335\text{-}79}$		
54		1	ПГ9.07.00.01	Направляющая		
				L=3255	1	13,2кг
54		2	ПГ9.07.00.02	Направляющая		
				L=3233	1	12,4кг
54		3	ПГ9.07.00.03	Уголок		
				L=120	2	0,45кг
54		4	ПГ9.07.00.04	Ступень		
				Круг $\frac{В\ 18\ ГОСТ\ 2590\text{-}71}{Ст\text{-}3\ ГОСТ\ 335\text{-}79}$		
				L=410	9	0,82кг
54		5	ПГ9.07.00.05	Ограничитель		
				Уголок $\frac{Б\text{-}50\times50\times5\ ГОСТ\ 8509\text{-}72}{Ст\text{-}3\ ГОСТ\ 335\text{-}79}$		
				L=150	2	0,45кг

Изм.	Лист	№ докум.	Подп.	Дата
Разраб.		Яшина		
Пров.		Числова		12.83
ГИП		Рохин		12.83
Н.контр.		Панова		12.83
Утв.		Кузнецов		

ПГ9.07.00.00

Лестница для замыкания вертикального монтажного стыка

Лит. | Лист

Гипронефтеспецмонтаж г. Москва

Инв. № подл. | Подп. и дата | Взам. инв. № | Инв. № дубл. | Подп. и дата

Копировал

формат 11

ПГ9.07.00.00

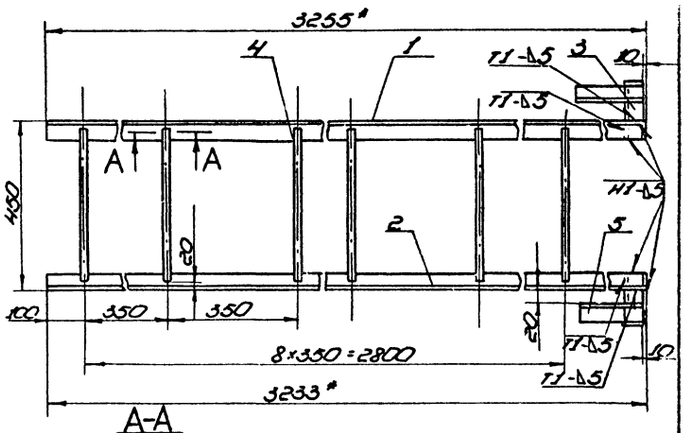

А-А
М1:4

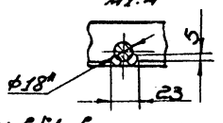

1. Шов №1 сварка ручная электродуговая. Неуказанные швы сварных соединений по ГОСТ 5264-80. Электроды сварочные типа Э42А ГОСТ 9467-75.
2. Неуказанные предельные отклонения размеров:
   отверстий - H16;
   валов - h16;
   остальных - $\pm\frac{IT16}{2}$.
3. Шероховатость поверхностей реза деталей 64 25.
4. * Размеры для справок.

Изм.	Лист	№ докум.	Подп.	Дата
Разраб.		Яшина		
Пров.		Числова		12.83
Т.контр.				
ГИП		Рохин		12.83
Н.контр.		Панова		
Утв.		Кузнецов		

ПГ9.07.00.00.

Лестница для замыкания вертикального монтажного стыка. Сборочный чертеж

Лит.	Масса	Масштаб
	34,3	1:10

Лист | Листов 1

Гипронефтеспецмонтаж г. Москва

Инв. № подл. | Подп. и дата | Взам. инв. № | Инв. № дубл. | Подп. и дата

Копировал

1604-10 формат 11

ПГ5.06.00.00СБ

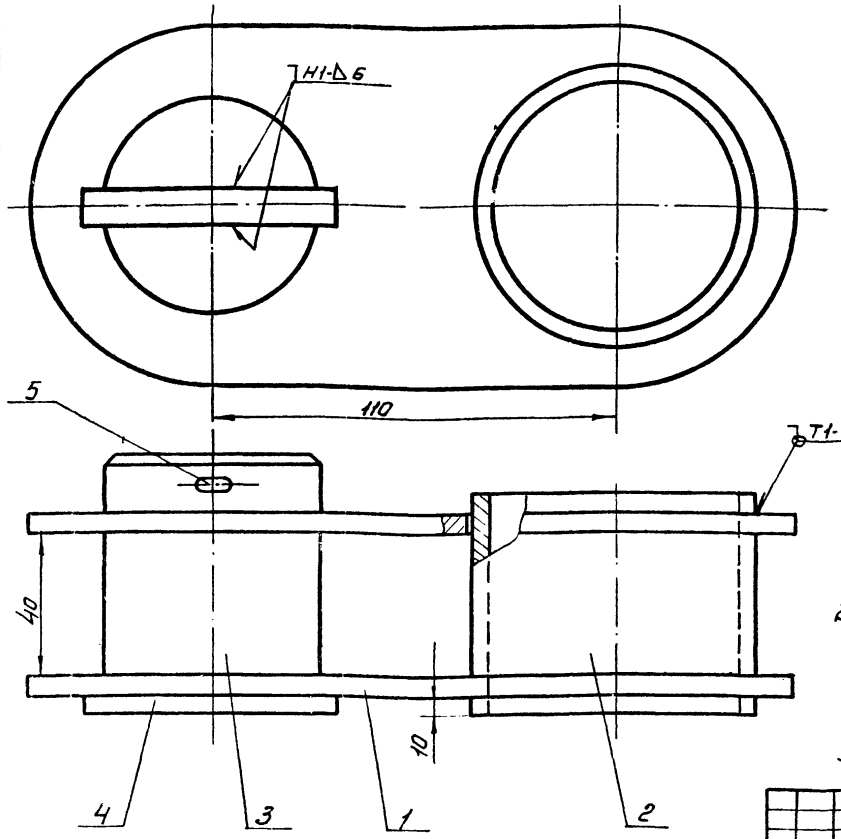

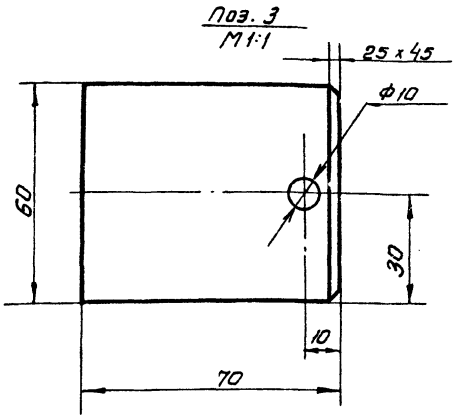

1. Сварку производить по ГОСТ 5264-80.
Электроды сварочные типа Э42А ГОСТ 9467-75
2. Неуказанные предельные отклонения размеров:
отверстий – N16;
валов – h16;
остальных $\pm \frac{JT16}{2}$
3 Шероховатость поверхностей реза для дет. Б4 125

Изм.	Лист	№ докум.	Подп.	Дата	ПГ5.06.00.00СБ			
Разр.		Гольдина			Звено строповочное Q=5т. Сборочный чертеж	Лит.	Масса	Масш.
Пров.		Яшина					3,17	1:1
Т. контр.						Лист	Листов	
ГИП		Рохин				Гипронефтеспецмонтаж г. Москва		
Н. контр.		Панова						
Утв.		Кузнецов						

Формат	Зона	Поз.	Обозначение	Наименование	Кол.	Примечание
				Документация		
А2			ПГ5.06.00.00 СБ	Сборочный чертеж		
				Детали		
А1		1	ПГ5.06.00.01	Звено	2	
Б4		2	ПГ5.06.00.02	Труба		
				Труба 76х5 ГОСТ 8732-78 / В-10 ГОСТ 8731-74		
				L=70	1	0,6 кг
Б4		3	ПГ5.08.00.03	Палец		
				Круг В-60 ГОСТ 2590-71 / Ст3 ГОСТ 535-79		
				L=70	1	1,6 кг
Б4		4	ПГ5.06.00.04	Головка		
				Лист Б-6 ГОСТ 19903-74 / Ст3 ГОСТ 14637-79		
				40х100	1	0,19 кг
				Стандартные изделия		
		5		Шплинт 10х100 ГОСТ 397-79	1	

Изм.	Лист	№ докум.	Подп.	Дата	ПГ5.06.00.00			
Разр.		Гольдина			Звено строповочное Q=5т	Лит.	Лист	Листов
Пров.		Яшина						1
Т. контр.						Гипронефтеспецмонтаж г. Москва		
ГИП		Рохин						
Н. контр.		Панова						
Утв.		Кузнецов						

ПГ5.06.00.01

125 (√)

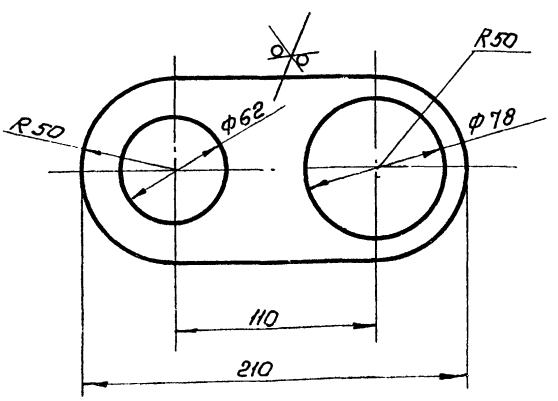

Неуказанные предельные отклонения размеров:
отверстий – H16;
валов – h16;
остальных $\pm \frac{JT16}{2}$

Изм.	Лист	№ докум.	Подп.	Дата	ПГ5.06.00.01			
Разраб.		Гольдина			Звено	Лит.	Масса	Масштаб
Пров.		Яшина					0,39	1:2
Т. контр.						Лист	Листов 1	
ГИП		Рохин				Гипронефтеспецмонтаж г. Москва		
Н. контр.		Панова			Б-5 ГОСТ 19903-74 / Ст3 ГОСТ 14637-79			
Утв.								

1604-10

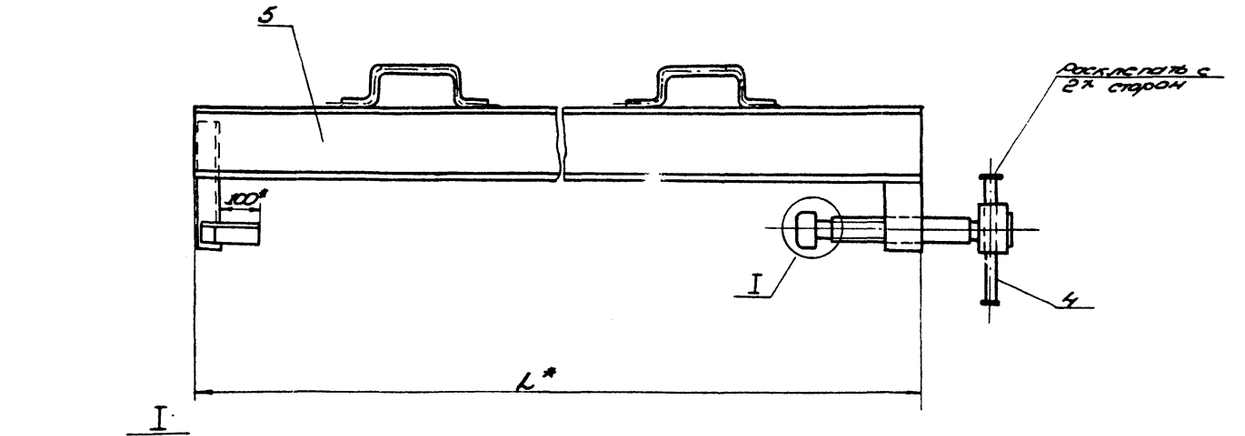

I
М1:1

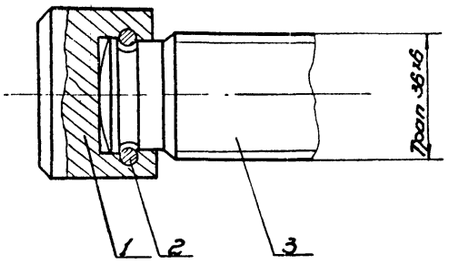

Обозначение	L*, мм	Масса, кг	Примечание
ПГ42.02.00.00	1280	20,44	V=100 м³ V=600 м³
-01	1380	21,44	V=300 м³
ПГ41.02.00.00	1280	20,44	V=1000 м³

1. Шероховатость поверхностей реза для дет. 64 ▽25.
2. * Размеры для справок.

Изм.	Лист	№ докум.	Подп.	Дата	ПГ42.02.00.00СБ
Разраб.		Ряхин		12.83	Струбцина для прижима кольцевой площадки. Сборочный чертеж
Пров.		Числова		12.83	
Т. контр.					
ГИП		Ряхин		12.83	
Н. контр.		Панова		12.83	
Утв.		Кузнецов		12.83	

Литера: Лист | Листов: Листов 1
Копировал
Гипронефтеспецмонтаж г. Москва
Формат А2

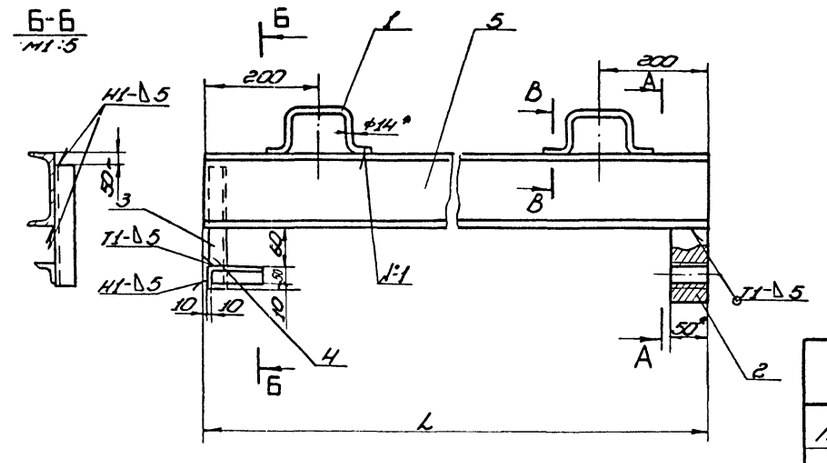

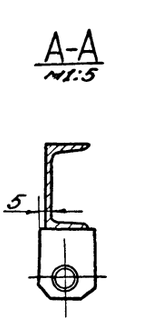

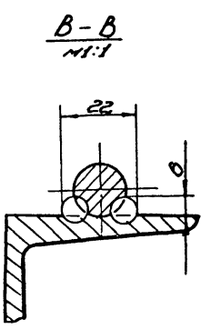

Поз 1
М1:2

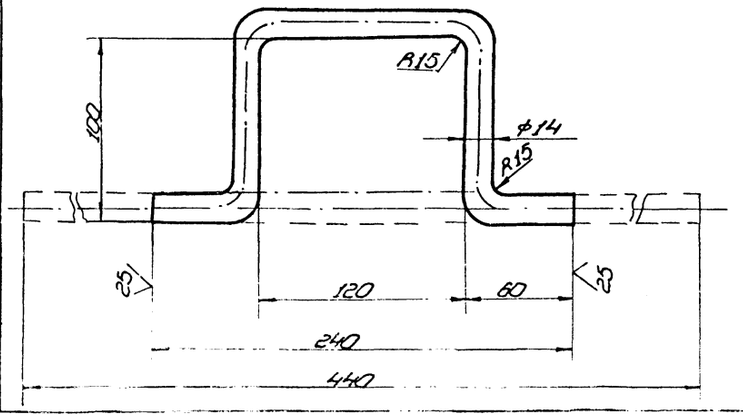

Обозначение	L*, мм	Масса, кг	Примечание
ПГ42.02.01.00	1280	17,92	V=100 м³ V=600 м³
-01	1380	18,92	V=300 м³
ПГ41.02.01.00	1280	17,92	V=1000 м³

1. Шов №1 - сварка ручная электродуговая. Неуказанные швы сварных соединений по ГОСТ 5264-80. Электроды сварочные типа Э42А ГОСТ 9467-75.
2. Неуказанные предельные отклонения размеров: отверстий - H16; валов - h16; остальных - ±IT16/2.
3. Шероховатость поверхностей реза для дет. 64 ▽25.
4. * Размеры для справок.

Изм.	Лист	№ докум.	Подп.	Дата	ПГ42.02.01.00СБ
Разраб.		Ряхин		12.83	Корпус. Сборочный чертеж
Пров.		Числова		12.83	
Т. контр.					
ГИП		Ряхин		12.83	
Н. контр.		Панова		12.83	

Литера: Лист | Листов: Листов 1
Копировал
Гипронефтеспецмонтаж г. Москва
1604-10 Формат А2

Формат	Зона	Поз.	Обозначение	Наименование	Кол.	Примечание
				Документация		
А2			ПГ42.02.01.00СБ	Сборочный чертеж		
				Детали		
А4		1	ПГ42.02.01.01	Ручка		
				Круг В.14 ГОСТ 2590-71 Ст.3 ГОСТ 535-79		
				L заг = 440	2	0,53 кг
А1		2	ПГ42.02.01.02	Бобышка	1	
А4		3	ПГ42.02.01.03	Уголок		
				Уголок Б.50х50х5 ГОСТ 8509-72 Ст.3 ГОСТ 535-79		
				L = 220	1	0,83 кг
А4		4	ПГ42.02.01.04	Угор		
				Уголок Б.50х50х5 ГОСТ 8509-72 Ст.3 ГОСТ 535-79		
				L = 140	1	0,53 кг
				Переменные данные для исполнения		
				ПГ42.02.01.00		
				Детали		
А4		5	ПГ42.02.01.00	Балка		
				Швеллер 12 ГОСТ 8240-72 Ст.3 ГОСТ 535-79		
				L = 1280	1	13,4 кг

Изм.	Лист	№ докум.	Подп.	Дата
Разраб.		Яшина		
Пров.		Чиркова		12.83
ГИП		Рахин		12.83
Н.контр.		Панова		12.83
Утв.		Кузнецов		

ПГ42.02.01.00

Корпус

Лит.	Масса	Масштаб

Лист	Листов
1	2

Гипронефтеспецмонтаж г. Москва

Копировал

Формат А1

Формат	Зона	Поз.	Обозначение	Наименование	Кол.	Примечание
				Сборочные единицы		
А1		5	ПГ42.02.01.00-01	Корпус	1	

Инв.№ подл. | Подп. и дата | Взам.инв.№ | Инв.№ дубл. | Подп. и дата

Изм.	Лист	№ докум.	Подп.	Дата

ПГ42.02.00.00

Лист 2

Копировал

Формат А1

Формат	Зона	Поз.	Обозначение	Наименование	Кол.	Примечание
				ПГ42.02.01.00-01		
				Детали		
А4		5	ПГ42.02.01.05-01	Балка		
				Швеллер 12 ГОСТ 8240-72 Ст.3 ГОСТ 535-79		
				L = 1380	1	14,4 кг
				ПГ41.02.01.00		
				Детали		
А4		5	ПГ42.02.01.05-01	Балка		
				Швеллер 12 ГОСТ 8240-72 Ст.3 ГОСТ 535-79		
				L = 1280	1	13,4 кг

Инв.№ подл. | Подп. и дата | Взам.инв.№ | Инв.№ дубл. | Подп. и дата

Изм.	Лист	№ докум.	Подп.	Дата

ПГ42.02.01.00

Лист 2

Копировал

Формат А1

Формат	Зона	Поз.	Обозначение	Наименование	Кол.	Примечание
				Документация		
			ПГ42.02.00.00СБ	Сборочный чертеж		
				Детали		
А1		1	ПГ42.02.00.01	Подпятник	1	
А1		2	ПГ42.02.00.02	Кольцо пружинное	1	
А1		3	ПГ42.02.00.03	Винт	1	
А4		4	ПГ42.02.00.04	Пруток		
				Круг В.16 ГОСТ 2590-71 Ст.3 ГОСТ 535-79		
				L = 350	1	0,5 кг
				Переменные данные для исполнения		
				ПГ42.02.00.00		
				Сборочные единицы		
А1		5	ПГ42.02.01.00	Корпус	1	
				ПГ42.02.00.00-01		
				Сборочные единицы		
А1		5	ПГ42.02.01.00-01	Корпус	1	
				ПГ41.02.00.00		

Инв.№ подл. | Подп. и дата | Взам.инв.№ | Инв.№ дубл. | Подп. и дата

Изм.	Лист	№ докум.	Подп.	Дата
Разраб.		Яшина		
Пров.		Чиркова		12.83
ГИП		Рахин		12.83
Н.контр.		Панова		12.83
Утв.		Кузнецов		

ПГ42.02.00.00

Струбцина для прижима кольцевой площадки.

Лит.	Масса	Масштаб

Лист	Листов
1	2

Гипронефтеспецмонтаж г. Москва

Копировал

1604-10 Формат А1

ПГ42.02.01.02

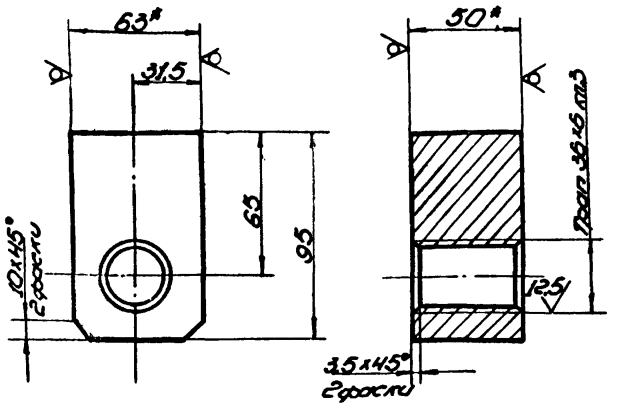

1. Неуказанные предельные отклонения размеров:
   валов - h16;
   остальных - $\pm\frac{IT16}{2}$
2. * Размеры для справок.

Изм.	Лист	№ докум.	Подп.	Дата	ПГ42.02.01.02		
Разраб.		Яшина			Бобышка	Лит.	Масса 2,1	Масштаб 1:2
Пров.		Числова		12.83		Лист	Листов 1
Т. контр.							
Гип.		Рохин		12.83	Полоса 50x63 ГОСТ 103-76 / Ст.3 ГОСТ 535-79	Гипронефтеспец. монтаж г. Москва	
Н. контр.		Панова		12.83			
Утв.		Кузнецов					

Копировал формат 11

ПГ42.02.00.02

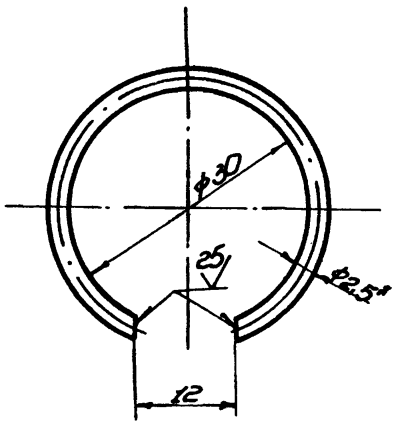

1. Неуказанные предельные отклонения размеров:
   отверстий - H16;
2. * Размер для справок.

Изм.	Лист	№ докум.	Подп.	Дата	ПГ42.02.00.02		
Разраб.		Яшина			Кольцо пружинное	Лит.	Масса 0,017	Масштаб 2:1
Пров.		Числова		12.83		Лист	Листов
Т. контр.							
Гип.		Рохин		12.83	Проволока 2,5-II ГОСТ 9389-75	Гипронефтеспец. монтаж г. Москва	
Н. контр.		Панова		12.83			
Утв.		Кузнецов					

Копировал формат 11

ПГ42.02.00.03

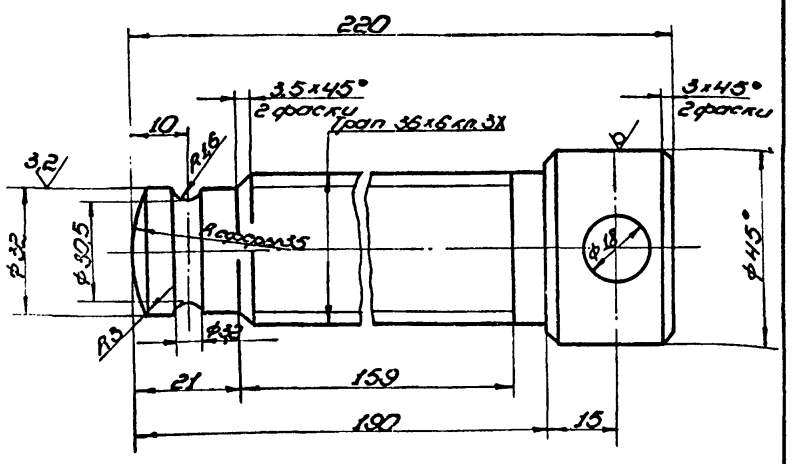

1. Неуказанные предельные отклонения размеров:
   отверстий - H14;
   валов - h14;
   остальных - $\pm\frac{IT16}{2}$
2. * Размер для справок.

Изм.	Лист	№ докум.	Подп.	Дата	ПГ42.02.00.03		
Разраб.		Яшина			Винт	Лит.	Масса 1,75	Масштаб 1:1
Пров.		Числова				Лист	Листов 1
Т. контр.							
Гип.		Рохин		12.83	Круг В-45 ГОСТ 2590-71 / Ст.3 ГОСТ 535-79	Гипронефтеспец. монтаж г. Москва	
Н. контр.		Панова					
Утв.		Кузнецов					

Копировал формат 11

ПГ42.02.00.01

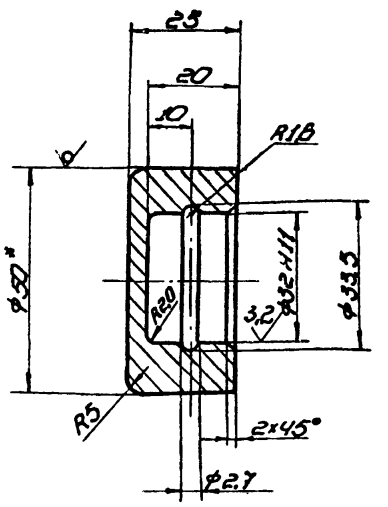

1. Неуказанные предельные отклонения размеров:
   отверстий - H14;
   валов - h14;
   остальных - $\pm\frac{IT16}{2}$
2. * Размер для справок.

Изм.	Лист	№ докум.	Подп.	Дата	ПГ42.02.00.01		
Разраб.		Яшина			Подпятник	Лит.	Масса 0,25	Масштаб 1:1
Пров.		Числова				Лист	Листов 1
Т. контр.							
Гип.		Рохин		12.83	Круг В-50 ГОСТ 2590-71 / Ст.3 ГОСТ 535-79	Гипронефтеспец. монтаж г. Москва	
Н. контр.		Панова		12.83			
Утв.		Кузнецов					

Копировал формат 11

ПГ9.01.00.00 СБ

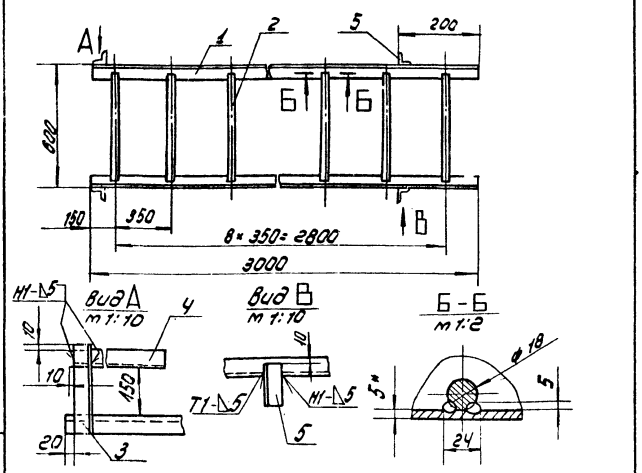

1. Шов N1 - сварка ручная электродуговая. Неуказанные сварные швы ГОСТ 5264-80. Электроды сварочные типа Э42А ГОСТ 9467-75.
2. Неуказанные предельные отклонения размеров: отверстий - H16; валов - h16; остальных $\pm \frac{IT16}{2}$
3. Шероховатость поверхностей реза для деталей Б4 $\sqrt{25}$
4. *Размеры для справок.

Изм.	Лист	N докум.	Подп.	Дата
Разраб.		Гольдина		
Пров.		Яшина		
Н.контр.		Панова		
ГИП		Розин		
Утв.		Кузнецов		

ПГ9.01.00.00 СБ

Лестница навесная
Сварочный чертеж

Лит.	Масса	Масштаб
	40.8	1:20
Лист	Листов 1	

Гипронефтеспецмонтаж г. Москва

Инв.№ подл. | Подп. и дата | Взам.инв.№ | Инв.№ дубл. | Подп. и дата

Формат	Зона	Поз.	Обозначение	Наименование	Кол.	Примечание
				Документация		
А1			ПГ9.01.00.00 СБ	Сварочный чертеж		
				Детали		
Б4		1	ПГ9.01.00.01	Направляющая		
				Уголок Б-50×50×5 ГОСТ 8509-72 / Ст.3 ГОСТ 535-79		
				L = 3000	2	11,3 кг
Б4		2	ПГ9.01.00.02	Ступень		
				Круг В-18 ГОСТ 2590-71 / Ст.3 ГОСТ 535-79		
				L = 580	9	1,2 кг
Б4		3	ПГ9.01.00.03	Кронштейн		
				Уголок Б-50×50×5 ГОСТ 8509-72 / Ст.3 ГОСТ 535-79		
				L = 260	2	1,2 кг
Б4		4	ПГ9.01.00.04	Кронштейн		
				Уголок Б-50×50×5 ГОСТ 8509-72 / Ст.3 ГОСТ 535-79		
				L = 500	2	1,9 кг
Б4		5	ПГ9.01.00.05	Уголок		
				Уголок Б-50×50×5 ГОСТ 8509-72 / Ст.3 ГОСТ 535-79		
				L = 120	2	0,6 кг

Изм.	Лист	N докум.	Подп.	Дата
Разраб.		Гольдина		
Пров.		Яшина		
Н.контр.		Панова		
ГИП		Розин		
Утв.		Кузнецов		

ПГ9.01.00.00

Лестница навесная

Лит.	Лист	Листов 1

Гипронефтеспецмонтаж г. Москва

ПГ9.13.00.00 СБ

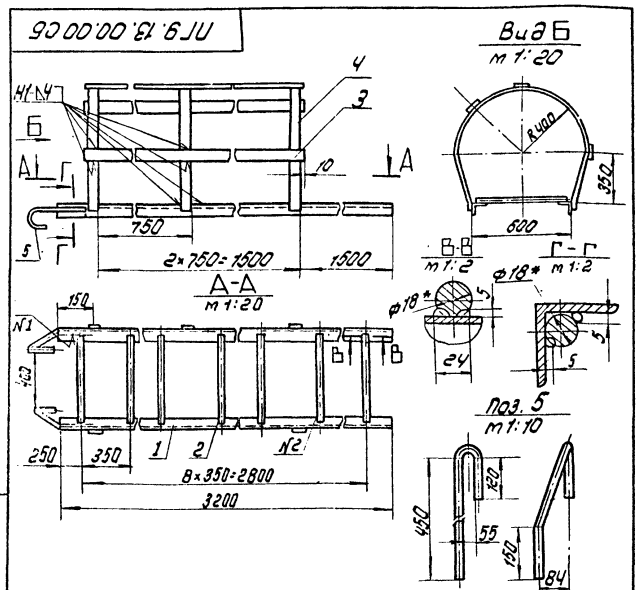

1. Швы N1 и N2 сварка ручная электродуговая. Неуказанные сварные швы ГОСТ 5264-80. Электроды сварочные типа Э42А ГОСТ 9467-75.
2. Неуказанные предельные отклонения размеров: отверстий - H16; валов - h16; остальных $\pm \frac{IT16}{2}$
3. Шероховатость поверхностей реза для деталей Б4 $\sqrt{25}$
4. *Размер для справок.

Изм.	Лист	N докум.	Подп.	Дата
Разраб.		Гольдина		
Пров.		Яшина		
ГИП		Розин		
Н.контр.		Панова		
Утв.		Кузнецов		

ПГ9.13.00.00 СБ

Лестница навесная для привязки горизонтальных связей внешних направляющих. Сварочный чертеж

Лит.	Масса	Масштаб
	51,3	1:20
Лист	Листов 1	

Гипронефтеспецмонтаж г. Москва

Инв.№ подл. | Подп. и дата | Взам.инв.№ | Инв.№ дубл. | Подп. и дата

Формат	Зона	Поз.	Обозначение	Наименование	Кол.	Примечание
				Документация		
А1			ПГ9.13.00.00 СБ	Сварочный чертеж		
				Детали		
Б4		1	ПГ9.13.00.01	Направляющая		
				Уголок Б-50×50×5 ГОСТ 8509-72 / Ст.3 ГОСТ 535-79		
				L = 3200	2	12,1 кг
Б4		2	ПГ9.13.00.02	Ступень		
				Круг В-18 ГОСТ 2590-71 / Ст.3 ГОСТ 535-79		
				L = 580	9	1,2 кг
Б4		3	ПГ9.13.00.03	Полоса		
				Полоса Б-4×40 ГОСТ 103-76 / Ст.3 ГОСТ 535-79		
				L = 1560	3	1,91 кг
Б4		4	ПГ9.13.00.04	Обод		
				Полоса Б-4×40 ГОСТ 103-76 / Ст.3 ГОСТ 535-79		
				L = 2030	3	2,6 кг
Б4		5	ПГ9.13.00.05	Крюк		
				Круг В-18 ГОСТ 2590-71 / Ст.3 ГОСТ 535-79		
				L заг = 680	2	1,36 кг

Изм.	Лист	N докум.	Подп.	Дата
Разраб.		Гольдина		
Пров.		Яшина		
ГИП		Розин		
Н.контр.		Панова		
Утв.		Кузнецов		

ПГ9.13.00.00

Лестница навесная для привязки горизонтальных связей внешних направляющих

Лит.	Лист	Листов 1

Гипронефтеспецмонтаж г. Москва

ПГ92.10.00.00СБ

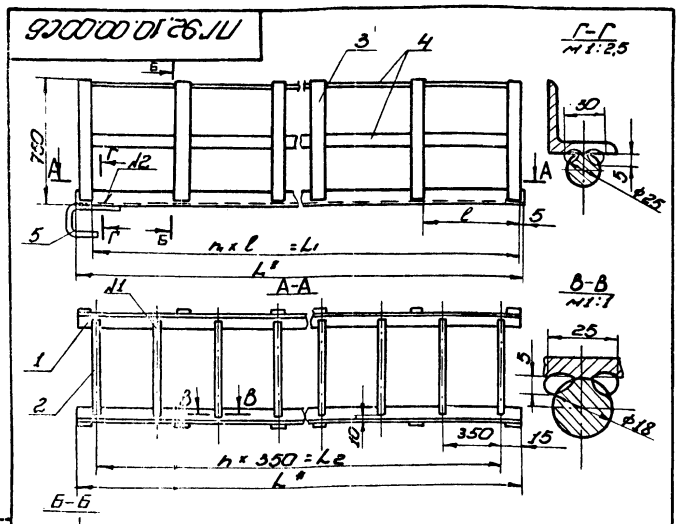

Б-Б

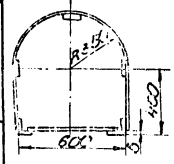

Обозначение	Размеры, мм				n	n1	Масса, кг	Примечание
	L*	l	L1	L2				
ПГ92.10.00.00	2430	505	2420	2210	6	4	46,63	Y 300
-01	3000	745	2930	2700	8	4	53,84	Y 600
ПГ92.11.00.00	2340	630	2320	2450	7	4	45,4	Y 1000

1. Шов №1 и №2, сварка ручная, электродуговая. Неуказанные швы сварных соединений по ГОСТ 5264-80. Электроды сварочные типа Э-42А ГОСТ 9467-75.
2. Неуказанные предельные отклонения размеров: от берстий - H16; валов - h16; остальных - $\pm\frac{IT16}{2}$.
3. Шероховатость поверхностей реза для деталей Б4 25
4. * Размеры для справок.

Изм.	Лист	№ докум.	Подп.	Дата
Разраб.		Голдина		
Пров.		Яшина		
Т.контр.				
ГИП		Рохин		12.84
Н.контр.		Панова		12.85
Утв.		Кузнецов		

ПГ92.10.00.00СБ

Лестница верхняя для монтажа промежуточных связей внешних направляющих. Сборочный чертеж

Лит.	Масса	Масштаб
	См. табл.	1:10

Лист | Листов 1

Гипронефтеспецмонтаж г. Москва

Копировал | формат 11

Формат	Зона	Поз.	Обозначение	Наименование	Кол.	Примечание
				Документация		
А4			ПГ92.10.00.00 СБ	Сборочный чертеж		
			Переменные данные для исполнений			
				ПГ92.10.00.00		
				Детали		
Б4		1	ПГ92.10.00.01	Направляющая		
				Уголок Б-50×50×5 ГОСТ 8509-72 / Ст.3 ГОСТ 535-79		
				L=2430	2	9,15кг
Б4		2	ПГ92.10.00.02	Ступень		
				Круг В-18 ГОСТ 2590-71 / Ст.3 ГОСТ 535-79		
				L=580	7	0,5кг
Б4		3	ПГ92.10.00.03	Обод		
				Полоса Б-4×40 ГОСТ 103-76 / Ст.3 ГОСТ 535-79		
				L=1900	5	2,39кг
Б4		4	ПГ92.10.00.04	Рейка		
				Полоса Б4×40 ГОСТ 103-76 / Ст.3 ГОСТ 535-79		
				L=2420	3	3,04кг
А4		5	ПГ91.10.00.01	Крюк	2	
				ПГ92.10.00.00-01		

Подп. и дата | Инв. № дубл. | Взам. инв. № | Подп. и дата | Инв. № подл.

Изм.	Лист	№ докум.	Подп.	Дата
Разраб.		Голдина		
Пров.		Яшина		
ГИП		Рохин		12.84
Н.контр.		Панова		12.85
Утв.		Кузнецов		

ПГ92.10.00.00

Лестница верхняя для монтажа промежуточных связей внешних направляющих

Лит.	Лист	Листов
	1	3

Гипронефтеспецмонтаж г. Москва

Копировал | формат 11

Формат	Зона	Поз.	Обозначение	Наименование	Кол.	Примечание
				Детали		
Б4		1	ПГ92.10.00.01-01	Направляющая		
				Уголок Б-50×50×5 ГОСТ 8509-72 / Ст.3 ГОСТ 535-79		
				L=3000	2	113кг
Б4		2	ПГ92.10.00.02-01	Ступень		
				Круг В-18 ГОСТ 2590-71 / Ст.3 ГОСТ 535-79		
				L=580	9	0,5кг
Б4		3	ПГ92.10.00.03-01	Обод		
				Полоса Б-4×40 ГОСТ 103-76 / Ст.3 ГОСТ 535-79		
				L=1900	5	2,39кг
Б4		4	ПГ92.10.00.04-01	Рейка		
				Полоса Б-4×40 ГОСТ 103-76 / Ст.3 ГОСТ 535-79		
				L=2980	3	3,73кг
Б4		5	ПГ91.10.00.01-01	Крюк	2	
				ПГ92.11.00.00		
				Детали		
Б4		1	ПГ92.11.00.01	Направляющая		
				Уголок Б-50×50×5 ГОСТ 8509-72 / Ст.3 ГОСТ 535-79		
				L=2540	2	9,55кг
Б4		2	ПГ92.11.00.02	Ступень		
				Круг В-18 ГОСТ 2590-71 / Ст.3 ГОСТ 535-79		
				L=580	7	0,5кг
Б4		3	ПГ92.11.00.03	Обод		

ПГ92.10.00.00 | Лист 2

Копировал | формат 11

10.00.01.16ЛИ

Ф (√)

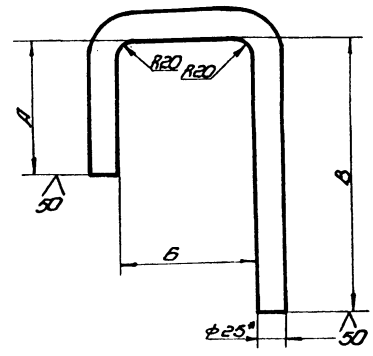

Обозначение	Размеры, мм				Масса, кг	Примечание
	L загот.	А	Б	В		
ПГ91.10.00.01	490	120	140	220	1,88	Y=300м³
-01	470	120	120	220	1,8	Y=600м³
ПГ91.11.00.01	490	120	140	220	1,88	Y=1000м³

Подп. и дата | Инв. № дубл. | Взам. инв. № | Подп. и дата | Инв. № подл.

ПГ91.10.00.01

Изм.	Лист	№ докум.	Подп.	Дата
Разраб.		Голдина		
Пров.		Яшина		
Т.контр.				
ГИП		Рохин		12.84
Н.контр.				
Утв.				

Крюк

Лит.	Масса	Масштаб
	См. табл.	1:4

Лист | Листов 1

Гипронефтеспецмонтаж г. Москва

Круг В-25 ГОСТ 2590-71 / Ст.3 ГОСТ 535-79

Копировал | формат 11

1604-10

ПГ91.10.00.00

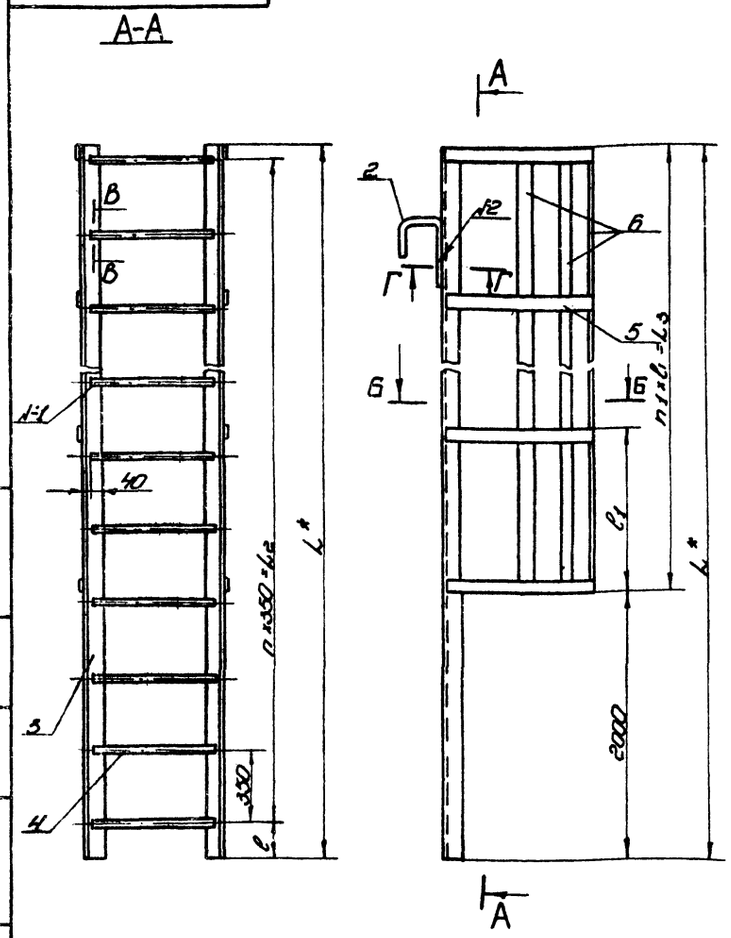

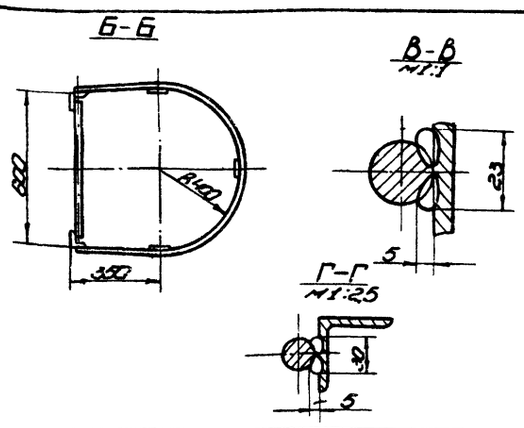

Обозначение	Размеры, мм					n1	n	Масса, кг	Примечание
	L	L_2	l_1	L_3	l				
ПГ91.10.00.00	3380	3150	690	1380	215	2	9	45,43	Y300 м³
-01	3950	3850	650	1950	75	3	11	56,16	Y600 м³
ПГ91.11.00.00	4620	4550	650	2600	65	4	13	67,28	Y1000 м³

1. Шов №1 и №2, сварка ручная электродуговая.
   Неуказанные швы сварных соединений по ГОСТ 5264-80.
   Электроды сварочные типа Э42А ГОСТ 9467-75.
2. Неуказанные предельные отклонения размеров:
   отверстий - H16;
   валов - h16;
   остальных - $\pm\frac{IT16}{2}$.
3. Шероховатость поверхностей реза для дет. Б4 $\overset{25}{\nabla}$.
4. * Размер для справок.

Изм.	Лист	№ докум.	Подп.	Дата	ПГ91.10.00.00 СБ			
Разраб.		Гольдина			Лестница нижняя для монтажа промежуточных связей внешних направляющих. Сборочный чертеж	Лит.	Масса	Масштаб
Пров.		Яшина					См. табл.	1:10
Т. контр.						Лист	Листов 1	
ГИП		Рохин		12.83		Гипронефтеспец. монтаж г. Москва		
Н. контр.		Панова		12.83				
Утв.		Кузнецов						

Копировал

Формат 12

Формат	Зона	Поз.	Обозначение	Наименование	Кол.	Примечание
				Детали		
А4		1	ПГ91.10.00.01-01	Крюк		
Б4		2	ПГ91.10.00.02-01	Направляющая		
				Уголок Б-50×50×5 ГОСТ 8509-72 / Ст.3 ГОСТ 535-79		
				L=3950	2	14,9 кг
Б4		3	ПГ91.10.00.03-01	Ступень		
				Круг В-18 ГОСТ 2590-71 / Ст.3 ГОСТ 535-79		
				L=580	12	0,5 кг
Б4		4	ПГ91.10.00.04-01	Обод		
				Полоса Б4×40 ГОСТ 103-76 / Ст.3 ГОСТ 535-79		
				L=1900	4	2,39 кг
Б4		5	ПГ91.10.00.05-01	Рейка		
				Полоса Б-4×40 ГОСТ 103-76 / Ст.3 ГОСТ 535-79		
				L=1950	3	2,4 кг
				ПГ91.11.00.00		
				Детали		
А4		1	ПГ91.11.00.01	Крюк	2	
Б4		2	ПГ91.11.00.02	Направляющая		
				Уголок Б-50×50×5 ГОСТ 8509-72 / Ст.3 ГОСТ 535-79		
				L=4620	2	17,4 кг
Б4		3	ПГ91.11.00.03	Ступень		
				Круг В-11 ГОСТ 2590-71 / Ст.3 ГОСТ 535-79		
				L 580	14	0,5 кг
Б4		4	ПГ91.11.00.04	Обод		

Изм.	Лист	№ докум.	Подп.	Дата	ПГ91.10.00.00	Лист 2

Копировал

Формат 11

Формат	Зона	Поз.	Обозначение	Наименование	Кол.	Примечание
				Документация		
А2			ПГ91.10.00.00 СБ	Сборочный чертеж		
			Переменные данные для исполнения			
				ПГ91.10.00.00		
				Детали		
А4		1	ПГ91.10.00.01	Крюк	2	
Б4		2	ПГ91.10.00.02	Направляющая		
				Уголок Б-50×50×5 ГОСТ 8509-72 / Ст.3 ГОСТ 535-79		
				L=3380	2	12,7 кг
Б4		3	ПГ91.10.00.03	Ступень		
				Круг В-18 ГОСТ 2590-71 / Ст.3 ГОСТ 535-79		
				L=580	10	0,5 кг
Б4		4	ПГ91.10.00.04	Обод		
				Полоса Б4×40 ГОСТ 103-76 / Ст.3 ГОСТ 535-79		
				L=1900	3	2,39 кг
Б4		5	ПГ91.10.00.05	Рейка		
				Полоса Б4×40 ГОСТ 103-76 / Ст.3 ГОСТ 535-79		
				L=1350	3	1,7 кг
				ПГ91.10.00.00-01		

Изм.	Лист	№ докум.	Подп.	Дата	ПГ91.10.00.00			
Разраб.		Гольдина			Лестница нижняя для монтажа промежуточных связей внешних направляющих.	Лит.	Лист 1	Листов 3
Пров.		Яшина				Гипронефтеспец. монтаж г. Москва		
ГИП		Рохин		12.83				
Н. контр.		Панова		12.83				
Утв.		Кузнецов						

Копировал 1604-10 Формат 11

ПВ12.02.00.00

А (V)

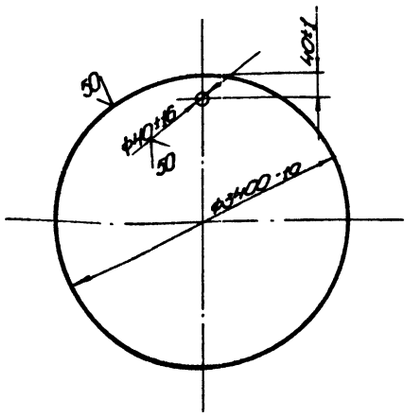

Изм.	Лист	№ докум.	Подп.	Дата
Разраб.	Гольдина			
Пров.	Яшина			
Т. контр.				
ГИП	Рохин			12.83
Н. контр.	Панова			
Утв.	Кузнецов			

ПВ12.02.00.00

Поддон

Лит.	Масса	Масштаб
	580,0	1:20

Лист | Листов 1

Лист Б-8 ГОСТ 19903-74 / СТ-3 ГОСТ 14637-79

Гипронефтеспецмонтаж г. Москва

Копировал

Формат 11

Формат	Зона	Поз.	Обозначение	Наименование	Кол.	Примечание
				Полоса Б-4×40 ГОСТ 103-76 / СТ-3 ГОСТ 535-79		
				L=1900	5	2,39кг
54		5	ПГ91.11.00.05	Рейка		
				Полоса Б-4×40 ГОСТ 103-76 / СТ-3 ГОСТ 535-79		
				L=2600	3	3,26кг

ПГ91.10.00.00

Лист 3

Формат	Зона	Поз.	Обозначение	Наименование	Кол.	Примечание
				Полоса Б-4×40 ГОСТ 103-76 / СТ-3 ГОСТ 535-79		
				L=1900	4	2,39кг
54		4	ПГ92.11.00.04	Рейка		
				Полоса Б-4×40 ГОСТ 103-76 / СТ-3 ГОСТ 535-79		
				L=2580	3	3,16кг
11		5	ПГ91.11.00.01	Крюк	2	

ПГ92.10.00.00

Лист 3

1604-10

Формат	Зона	Поз.	Обозначение	Наименование	Кол.	Примечание
				Документация		
А2			ПВ7.11.00.00 СБ	Сборочный чертеж		
				Детали		
А1		1	ПВ7.11.00.01	Уголок	2	

ПВ7.11.00.00

Изм.	Лист	№ докум.	Подп.	Дата
Разраб.		Гольдина		
Пров.		Яшина		
Т. контр.				
ГИП		Рохин		12.83
Н. контр.		Панова		12.83
Утв.		Кузнецов		

Клин

Лит.	Лист	Листов
		1

Гипронефтеспецмонтаж г. Москва

Инв. № подл. | Подп. и дата | Взам. инв. № | Инв. № дубл. | Подп. и дата

ПВ7.11.00.01

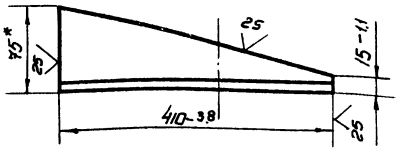

* Размер для справок.

Изм.	Лист	№ докум.	Подп.	Дата
Разраб.		Гольдина		
Пров.		Яшина		
Т. контр.				
ГИП		Рохин		12.83
Н. контр.		Панова		12.83
Утв.		Кузнецов		

Уголок

Лит.	Масса	Масштаб
	3,5	1:5
Лист	Листов 1	

Уголок Б-75×75×8 ГОСТ 8509-72 / Ст3 ГОСТ 535-79

Гипронефтеспецмонтаж г. Москва

Инв. № подл. | Подп. и дата | Взам. инв. № | Инв. № дубл. | Подп. и дата

ПВ7.11.00.00 СБ

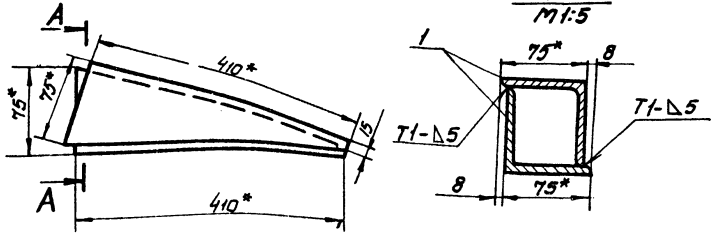

1. Сварные швы по ГОСТ 5264-80
2. Неуказанные предельные отклонения размеров:
   отверстий - H16
   валов - h16
   остальных - $\pm \frac{IT16}{2}$
3. * Размеры для справок.

ПВ7.11.00.00 СБ

Изм.	Лист	№ докум.	Подп.	Дата
Разраб.		Гольдина		
Пров.		Яшина		
Т. контр.				
ГИП		Рохин		12.83
Н. контр.		Панова		12.83

Клин
Сборочный чертеж

Лит.	Масса	Масштаб
	4.0	1:5
Лист	Листов 1	

Гипронефтеспецмонтаж г. Москва

Инв. № подл. | Подп. и дата | Взам. инв. № | Инв. № дубл. | Подп. и дата

16.04-10

Формат	Зона	Поз.	Обозначение	Наименование	Кол.	Примечание
				Документация		
А1			ПВ5А.3-0-0СБ	Сборочный чертеж		
				Детали		
Б4		1	ПВ5А.3-0-1	Скоба	1	
А1		2	ПВ5А.3-0-2	Пластина	2	

ПВ5А-3-0-0

Скоба для установки навесной лестницы

Лит. | Лист | Листов 1

Гипронефтеспецмонтаж г. Москва

Копировал | Формат А1

ПВ5А.3-0-0СБ

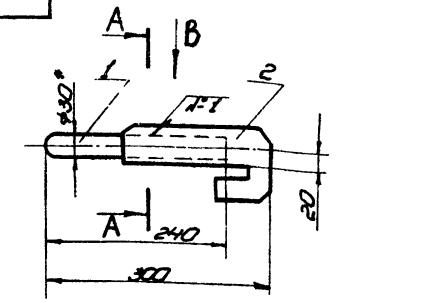

Вид В

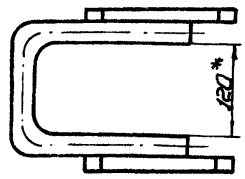

А-А
М1:1

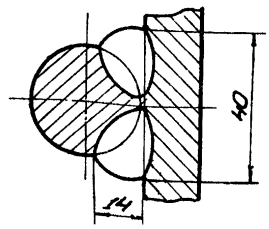

1. Шов №1 - сварка ручная электродуговая. Электроды сварочные Э42А ГОСТ 9467-75.
2. Неуказанные предельные отклонения размеров: отверстий - H16; валов - h16; остальных - $\pm\frac{IT16}{2}$.
3. * Размер для справок.

ПВ5А.3-0-0 СБ

Скоба для установки навесной лестницы

Лит. | Масса | Масштаб: 5,6 | 1:5

Сборочный чертеж

Лист | Листов 1

Гипронефтеспецмонтаж г. Москва

Копировал | Формат А1

ПВ5А.3-0-1

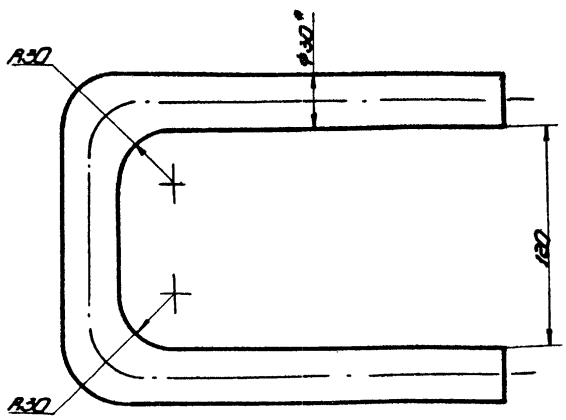

1. Длина заготовки 700 мм.
2. Неуказанные предельные отклонения размеров: отверстий - H16; валов - h16; остальных - $\pm\frac{IT16}{2}$.
3. * Размер для справок.

ПВ5А.3-0-1

Скоба

Лит. | Масса: 3,9 | Масштаб: 1:2

Круг Ø30 ГОСТ 2590-71 / Ст.3 ГОСТ 535-79

Лист | Листов 1

Гипронефтеспецмонтаж г. Москва

Копировал | Формат А1

ПВ5А.3-0-2

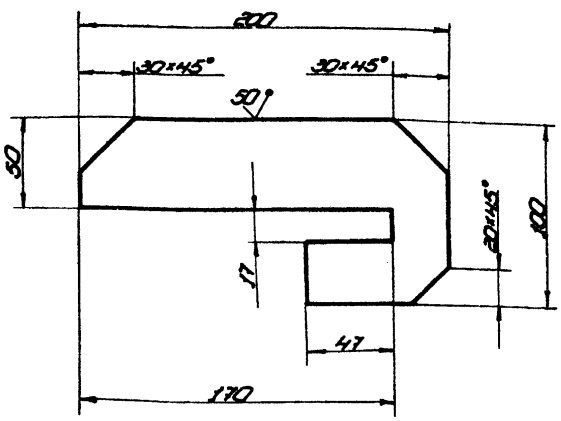

Предельные отклонения размеров: отверстий - H16; валов - h16; остальных - $\pm\frac{IT16}{2}$.

ПВ5А.3-0-2

Пластина

Лит. | Масса: 1,8 | Масштаб: 1:2

Полоса 6-16×100 ГОСТ 103-76 / Ст.3 ГОСТ 535-79

Лист | Листов 1

Гипронефтеспецмонтаж г. Москва

Копировал | Формат А4

АПВ12.01.00.01

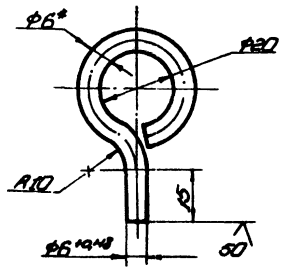

1. Длина заготовки 115±0,7 мм.
2. Неуказанные предельные отклонения размеров:
   отверстий - H16;
   валов - h16;
   остальных - ±IT16/2.
3. * Размер для справок.

Изм.	Лист	№ докум.	Подп.	Дата
Разраб.		Ямина		
Пров.		Числова		12.83
Т. контр.				
ГИП		Ромин		12.83
Н. контр.		Панова		12.83
Утв.		Кузнецов		

АПВ12.01.00.01

Серьга

Лит.	Масса	Масштаб
	0,03	1:1
Лист	Листов 1	

Круг В-6 ГОСТ 2590-71 / Ст.3 ГОСТ 535-79

Гипронефтеспецмонтаж г. Москва

Копировал Формат II

АПВ12.01.00.00СБ

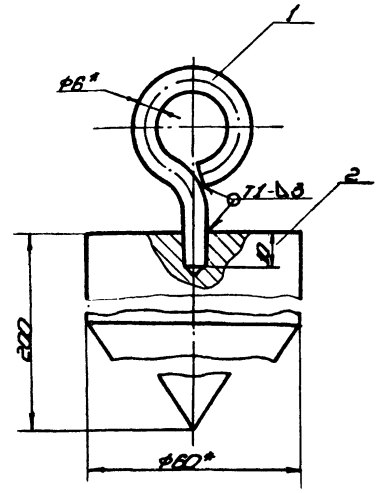

1. Сварные швы по ГОСТ 5264-80.
   Электроды типа Э42А ГОСТ 9467-75.
2. Неуказанные предельные отклонения размеров:
   отверстий - H16;
   валов - h16;
   остальных ±IT16/2.
3. * Размеры для справок.

Изм.	Лист	№ докум.	Подп.	Дата
Разраб.		Ямина		
Пров.		Числова		12.83
Т. контр.				
ГИП		Ромин		12.83
Н. контр.		Панова		12.83
Утв.		Кузнецов		

АПВ12.01.00.00СБ

Отвес

Сборочный чертеж

Лит.	Масса	Масштаб
	4,0	1:1
Лист	Листов 1	

Гипронефтеспецмонтаж г. Москва

Копировал Формат II

АПВ12.01.00.02

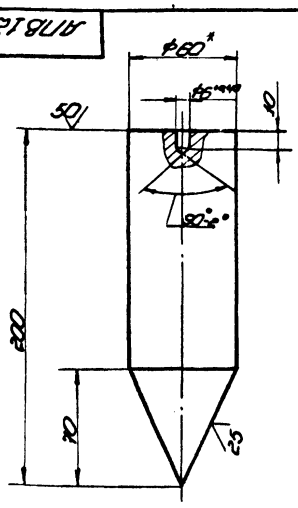

1. Длина заготовки 200±1,5 мм.
2. Неуказанные предельные отклонения размеров:
   отверстий - H16;
   валов - h16;
   остальных - ±IT16/2.
3. * Размер для справок.

Изм.	Лист	№ докум.	Подп.	Дата
Разраб.		Ямина		
Пров.		Числова		12.83
Т. контр.				
ГИП		Ромин		12.83
Н. контр.		Панова		12.83
Утв.		Кузнецов		

АПВ12.01.00.02

Груз

Лит.	Масса	Масштаб
	3,9	1:2
Лист	Листов 1	

Круг В-60 ГОСТ 2590-71 / Ст3 ГОСТ 535-79

Гипронефтеспецмонтаж г. Москва

Копировал Формат II

Формат	Зона	Поз.	Обозначение	Наименование	Кол.	Примечание
				Документация		
II			АПВ12.01.00.00	Сборочный чертеж		
				Детали		
II		1	АПВ12.01.00.01	Серьга	1	
II		2	АПВ12.01.00.02	Груз	1	

Изм.	Лист	№ докум.	Подп.	Дата
Разраб.		Ямина		
Пров.		Числова		12.83
Т. контр.				
ГИП		Ромин		12.83
Н. контр.		Панова		12.83
Утв.				

АПВ12.01.00.00

Отвес

Лит.	Лист	Листов
		1

Гипронефтеспецмонтаж г. Москва

Копировал 1604-10 Формат II

Инв. № подл. | Подп. и дата | Взам. инв. № | Инв. № дубл. | Подп. и дата

ПГ5.04.00.00СБ

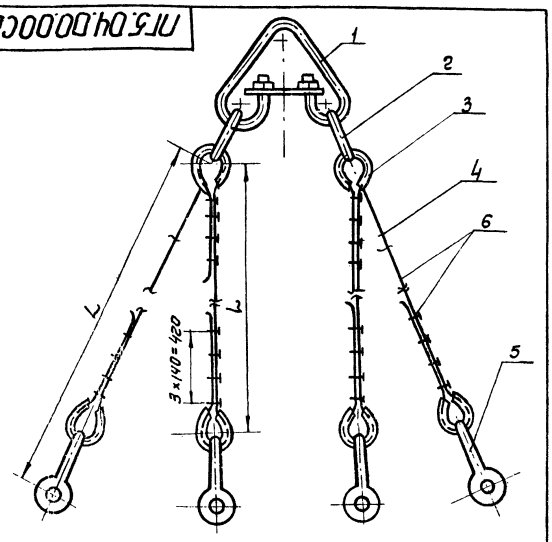

Обозначение	L, мм	Масса кг	Примеч.
ПГ5.04.00.00	4500	11.8	V=100м³
-01	6000	14,0	V=300м³
-02	7000	15,1	V=600м³
ПГ51.04.00.00	6000	25.8	V=1000м³

Изм.	Лист	№ докум.	Подп.	Дата
Разраб.		Гольдина		
Пров.		Яшина		
Т. контр.				
ГИП		Рохин		12.83
Н. контр.		Панова		12.83
Утв.		Кузнецов		

ПГ5.04.00.00СБ

Строп 4х ветвевой
Сборочный чертеж

Лит	Масса	Масштаб
	См. табл.	–

Лист | Листов 1

Гипронефтеспецмонтаж г. Москва

Формат	Зона	Поз.	Обозначение	Наименование	Кол.	Примечание
				Документация		
11			ПГ5.04.00.00 СБ	Сборочный чертеж		
			Переменные данные для исполнения			
				ПГ5.04.00.00		
				Стандартные изделия		
		1		Звено Рт I-1.0		
				ОСТ 24.090.49-79	1	1.0 кг
		2		Звено Рт I-0.63		
				ОСТ 24.090.49-79	2	1.0 кг
		3		Коуш 40 ГОСТ 2224-72	8	0.2 кг
		4		ЗК-16 ТУ36-1839-75	24	0.32 кг
		5		Скоба СА-8 ОСТ5.2312-79	4	0.25 кг
				Материалы		
		6		Канат 11,5-Г-I-1764 (180)		
				ГОСТ 7668-80		
				L=5500	4	
				ПГ5.04.00.00-01		
				Стандартные изделия		
		1		Звено Рт I-1,6		
				ОСТ 24.090.49-79	1	16.9 кг

Изм.	Лист	№ докум.	Подп.	Дата
Разраб.		Гольдина		
Пров.		Яшина		
ГИП		Рохин		12.83
Н. контр.		Панова		12.83
Утв.		Кузнецов		

ПГ5.04.00.00

Строп 4х ветвевой

Лит.	Лист	Листов
	1	3

Гипронефтеспецмонтаж г. Москва

Формат	Зона	Поз.	Обозначение	Наименование	Кол.	Примечание
		2		Звено Рт I-0.8		
				ОСТ 24.090.49-79	2	1.0 кг
		3		Коуш 45 ГОСТ 2224-72	8	0.2 кг
		4		ЗК 16 ТУ 36-1839-75	24	0.32 кг
		5		Скоба СА-8 ОСТ5.2312-79	4	0.25 кг
				Материалы		
		6		Канат 13,5-Г-I-1764-(180)		
				ГОСТ 7668-80		
				L=7000	4	
				ПГ5.04.00.00-02		
				Стандартные изделия		
		1		Звено Рт I-2.0		
				ОСТ 24.090.49-79	1	2.29 кг
		2		Звено Рт I-1.0		
				ОСТ 24.090.49-79	2	1.0 кг
		3		Коуш 45 ГОСТ 2224-72	8	0.2 кг
		4		ЗК-16 ТУ36-1839-75	24	0.32 кг
		5		Скоба СА-12 ОСТ 52312-79	4	0.38 кг
				Материалы		
		6		Канат 15,5-Г-I-1764-(180)		
				ГОСТ 7668-80		
				L=8000	4	
				ПГ51.04.00.00		
				Стандартные изделия		
		1		Звено Рт I 5.0		
				ОСТ 24.090.49-79	1	8.5 кг

ПГ5.04.00.00

Лист 2

Формат	Зона	Поз.	Обозначение	Наименование	Кол.	Примечание
		2		Звено Рт I-2,5		
				ОСТ 24.090.49-79	2	3.0 кг
		3		Коуш 45 ГОСТ 2224-72	8	0.2 кг
		4		ЗК-16 ТУ36-1839-75	24	0.32 кг
		5		Скоба СА-16 ОСТ 5.2312-79	4	0.51 кг
				Материалы		
		6		Канат 13,5-Г-I-1764-(180)		
				ГОСТ 7668-80		
				L=7000	4	

ПГ5.04.00.00

Лист 3

1604-10

ПГ5.05.00.00СБ

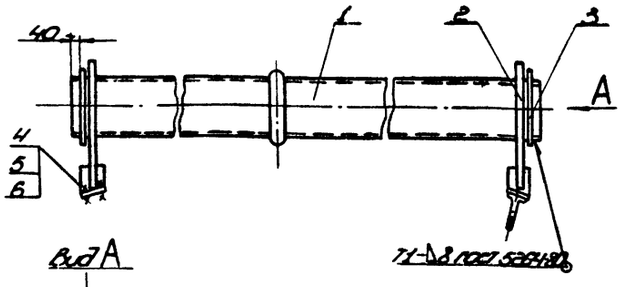

Обозначение	Масса, кг	Вместимость, м³
ПГ5.05.00.00	167,7	V=300
-01	156,6	V=600
ПГ51.05.00.00	270,6	V=1000

1. Электроды сварочные типа Э42А ГОСТ 9467-75.
2. Неуказанные предельные отклонения размеров: болтов - h16; остальных - $\pm\frac{IT16}{2}$.
3. Шероховатость поверхностей рез для дет. 64 $\frac{25}{}$.
4. Размеры для справок.

Изм.	Лист	№ докум.	Подп.	Дата
Разраб.	Галкина			
Пров.	Яшина			
Т. контр.				
ГИП	Рахин		12.83	
Н. контр.	Панова		12.83	
Гл. инж.	Кузнецов			

ПГ5.05.00.00СБ

Траверса для подъёма панелей внешних направляющих

Лит.	Масса	Масштаб
	См. табл.	–
Лист	Листов 1	

Гипронефтеспецмонтаж г. Москва

Копировал

Формат А1

ПГ5.05.01.00СБ

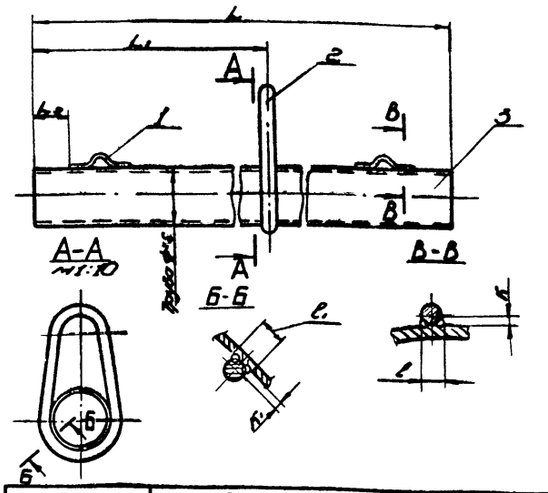

Обозначение	Размеры, мм								Масса, кг	Вместимость, м³
	Труба Ø×S	L	L1	L2	l	l1	h	h1		
ПГ50.50.100	133×10	5000	2500	150	5	22	5	22	154,5	V=300
-01	133×10	4600	2300	150	5	22	8	26	140,6	V=600
ПГ51.05.01.00	159×12	5800	2900	150	5	22	8	26	255,9	V=1000

1. Швы №1 и №2 сборка ручная электродуговая. Электроды сварочные типа Э42А ГОСТ 9467-75.
2. Неуказанные предельные отклонения размеров: болтов - h16; остальные - $\pm\frac{IT16}{2}$.

Изм.	Лист	№ докум.	Подп.	Дата
Разраб.	Галкина			
Пров.	Яшина			
Т. контр.				
ГИП	Рахин		12.83	
Н. контр.	Панова		12.83	
Гл. инж.	Кузнецов			

ПГ5.05.01.00СБ

Траверса

Сборочный чертеж

Лит.	Масса	Масштаб
	См. табл.	–
Лист	Листов 1	

Гипронефтеспецмонтаж г. Москва

Копировал

Формат А1

Формат	Зона	Поз.	Обозначение	Наименование	Кол.	Примечание
				Лист 6-10 ГОСТ 19903-74 Ст.3 ГОСТ 14637-79		
				D=176; d=163	2	3 кг
				Стандартные изделия		
		4		Болт М20×60 ГОСТ 7798-70	4	
		5		Шайба 20 ГОСТ 11371-78	4	
		6		Гайка М20 ГОСТ 5915-70	4	
				ПГ51.05.00.00		
				Сборочные единицы		
11		1	ПГ51.05.01.00	Траверса	1	
11		2	ПГ51.05.02.00	Кронштейн	1	
				Детали		
64		3	ПГ51.05.00.01	Пластина		
				Лист 6-10 ГОСТ 19903-74 Ст.3 ГОСТ 14637-79		
				D=200; d=160	2	0,9 кг
				Стандартные изделия		
		4		Болт М20×60 ГОСТ 7798-70	4	
		5		Шайба 20 ГОСТ 11371-78	4	
		6		Гайка М20 ГОСТ 5915-70	4	

Изм.	Лист	№ докум.	Подп.	Дата
Разраб.	Галкина			
Пров.	Яшина			
ГИП	Рахин		12.83	
Н. контр.	Панова		12.83	
Гл. инж.	Кузнецов			

ПГ5.05.00.00

Лист 2

Копировал

Формат А1

Формат	Зона	Поз.	Обозначение	Наименование	Кол.	Примечание
				Документация		
11			ПГ5.05.00.00СБ	Сборочный чертеж		
				Переменные данные для исполнения		
				ПГ5.05.00.00		
				Сборочные единицы		
11		1	ПГ5.05.01.00	Траверса	1	
11		2	ПГ5.05.02.00	Кронштейн	1	
				Детали		
64		3	ПГ5.05.00.01	Пластина		
				Лист 6-10 ГОСТ 19903-74 Ст.3 ГОСТ 14637-79		
				D=176; d=136	2	3,1 кг
				Стандартные изделия		
		4		Болт М18×60 ГОСТ 7798-70	4	
		5		Шайба 18 ГОСТ 11371-78	4	
				Гайка М18 ГОСТ 5915-70	4	
				ПГ5.05.00.00-01		
				Сборочные единицы		
11		1	ПГ5.05.01.00-01	Траверса	1	
11		2	ПГ5.05.02.00-01	Кронштейн	1	
				Детали		
		3	ПГ5.05.00.01-01	Пластина		

Изм.	Лист	№ докум.	Подп.	Дата
Разраб.	Галкина			
Пров.	Яшина			
ГИП	Рахин		12.83	
Н. контр.	Панова		12.83	
Гл. инж.	Кузнецов			

ПГ5.05.00.00

Траверса для подъёма панелей внешних направляющих

Лит.	Лист	Листов
	1	2

Гипронефтеспецмонтаж г. Москва

Копировал

16.04-10 Формат А1

ПГ5.05.00.01

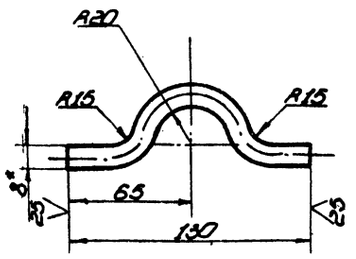

1. Длина заготовки L заг. = 150
2. Неуказанные предельные отклонения размеров:
   отверстий - H16;
   валов - h16;
   остальных - $\pm\frac{IT16}{2}$.
3. * Размер для справок.

Изм.	Лист	№ докум.	Подп.	Дата	ПГ5.05.00.01		
Разраб.		Гольдина			Скоба	Лит.	Масса 0,18	Масштаб 1:2
Пров.		Яшина				Лист	Листов 1
Т. контр.							
Гип		Рохин		12.83	Круг В-8 ГОСТ 2590-71	Гипронефтеспецмонтаж г. Москва	
Н. контр.		Панова		12.83	Ст-3 ГОСТ 535-79		
Утв.		Кузнецов					

Копировал формат 11

ПГ5.05.01.02

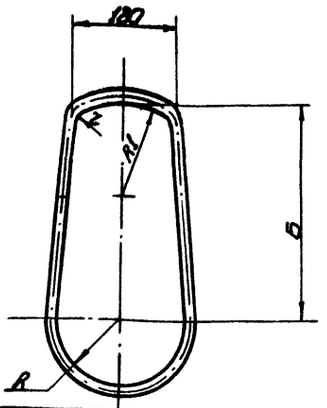

Обозначение	Размеры, мм						Масса, кг	Вместимость м3
	L заг.	A	R	R1	r	Б		
ПГ5.05.01.02	1240	18	67	190	10	390	2,44	V=300
-01	1300	20	80	190	10	400	3,22	V=600
ПГ51.05.01.02	1300	20	80	190	10	400	3,22	V=1000

Неуказанные предельные отклонения размеров:
отверстий - H16;
валов - h16;
остальных - $\pm\frac{IT16}{2}$.

Изм.	Лист	№ докум.	Подп.	Дата	ПГ5.05.01.02		
Разраб.		Гольдина			Кольцо	Лит.	Масса См. табл.	Масштаб —
Пров.		Яшина				Лист	Листов 1
Т. контр.							
Гип		Рохин		12.83	Круг В-А ГОСТ 2590-71	Гипронефтеспецмонтаж г. Москва	
Н. контр.		Панова		12.83	Ст-3 ГОСТ 535-79		
Утв.		Кузнецов					

Копировал формат 11

Формат	Зона	Поз.	Обозначение	Наименование	Кол.	Примечание
				Документация		
11			ПГ5.05.01.00СБ	Сборочный чертеж		
				Детали		
11		1	ПГ5.05.01.01	Скоба	2	
			Переменные данные для исполнения			
				ПГ5.05.01.00		
				Детали		
11		2	ПГ5.05.01.02	Кольцо	1	
54		3	ПГ5.05.01.03	Ось	1	
				Труба 133×10 ГОСТ 8732-78 / В-10 ГОСТ 8731-74		
				L=5000	1	151,7кг
				ПГ5.05.01.00-01		
				Детали		
11		2	ПГ5.05.01.02-01	Кольцо	1	
54		3	ПГ5.05.01.03-01	Ось		
				Труба 133×10 ГОСТ 8732-78 / В-10 ГОСТ 8731-74		
				L=4600	1	137,0кг
				ПГ51.05.01.00		
				Детали		
11		2	ПГ51.05.01.02	Кольцо	1	
54		3	ПГ51.05.01.03	Ось		
				Труба 159×12 ГОСТ 8732-78 / В-20 ГОСТ 8731-74		
				L=5800	1	252,3кг

Изм.	Лист	№ докум.	Подп.	Дата	ПГ5.05.01.00		
Разраб.		Гольдина			Траверса	Лит.	Лист	Листов 1
Пров.		Яшина				Гипронефтеспецмонтаж г. Москва	
Т. контр.							
Гип		Рохин		12.83			
Н. контр.		Панова		12.83			
Утв.		Кузнецов					

Копировал формат 11

ПГ5.05.02.03

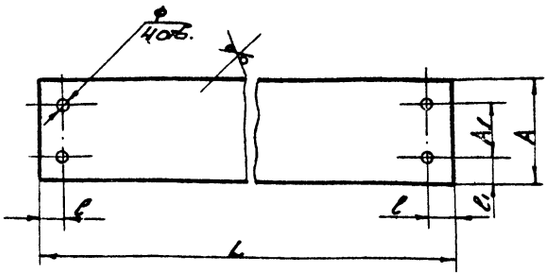

Обозначение	Размеры, мм						Масса кг	Вместимость м3
	L	A	A1	l1	l	ф		
ПГ5.05.02.03	310	116	60	28	40	20	3,4	V=300
-01	350	136	70	33	44	22	4,5	V=600
ПГ51.05.02.03								V=1000

Неуказанные предельные отклонения размеров:
отверстий - H16;
валов - h16;
остальных - $\pm\frac{IT16}{2}$.

Изм.	Лист	№ докум.	Подп.	Дата	ПГ5.05.02.03		
Разраб.		Гольдина			Пластина	Лит.	Масса См. табл.	Масштаб —
Пров.		Яшина				Лист	Листов 1
Т. контр.							
Гип		Рохин		12.83	Лист Б-12 ГОСТ 19903-74	Гипронефтеспецмонтаж г. Москва	
Н. контр.		Панова		12.83	Ст-3 ГОСТ 14637-79		
Утв.		Кузнецов					

Копировал формат 11

ПГ5.05.02.00СБ

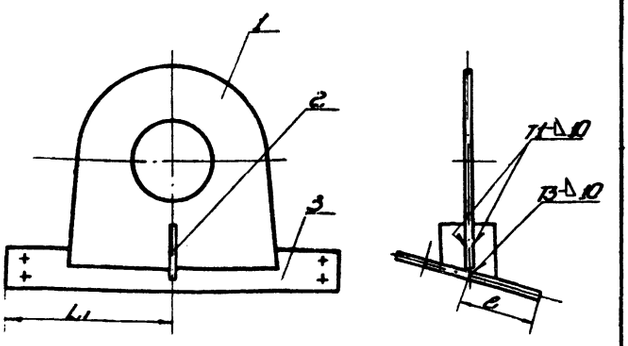

Обозначение	Размеры, мм L_1	e_1	Масса, кг	Вместимость, м³
ПГ5.05.02.00	155	58	10,1	V=300
-01	175	68	12,9	V=600
ПГ51.05.02.00				V=1000

1. Сварные швы по ГОСТ 5264-80. Электроды сварочные типа Э42А ГОСТ 9467-75.
2. Неуказанные предельные отклонения размеров:
   валов - h16;
   остальных - $\pm\frac{IT16}{2}$.

Изм.	Лист	№ докум.	Подп.	Дата
Разраб.		Голдина		
Пров.		Яшина		
Т. контр.				
ГИП		Рохин		12.83
Н. контр.		Панова		12.83
Утв.		Кузнецов		

ПГ5.05.02.00СБ

Кронштейн

Сборочный чертеж

Лит.	Масса	Масштаб
	См. табл.	—

Лист | Листов 1

Гипронефтеспецмонтаж г. Москва

Копировал | формат 11

ПГ5.05.02.01

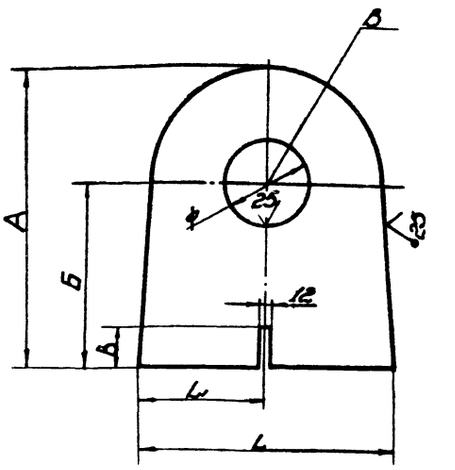

Обозначение	Размер, мм В	А	Б	L	L_1	Ф	В	Масса, кг	Вместимость, м³
ПГ5.05.02.01	62	260	170	190	95	135	93	6,4	V=300
01-01	64	286	183	220	110	160	105	8,15	V=600
ПГ51.05.02.01									V=1000

Неуказанные предельные отклонения размеров:
отверстий - H16;
валов - h16;
остальных - $\pm\frac{IT16}{2}$.

Изм.	Лист	№ докум.	Подп.	Дата
Разраб.		Голдина		
Пров.		Яшина		
Т. контр.				
ГИП		Рохин		12.83
Н. контр.		Панова		12.83
Утв.		Кузнецов		

ПГ5.05.02.01

Пластина

Лит.	Масса	Масштаб
	См. табл.	—

Лист | Листов 1

Лист Б20 ГОСТ 19903-74 / Ст.3 ГОСТ 14637-79

Гипронефтеспецмонтаж г. Москва

Копировал

Формат	Зона	Поз.	Обозначение	Наименование	Кол.	Примечание
				Документация		
11			ПГ5.05.02.00СБ	Сборочный чертеж		
			Переменные данные для исполнения			
				ПГ5.05.02.00		
				Детали		
11		1	ПГ5.05.02.01	Пластина	1	
11		2	ПГ5.05.02.02	Ребро	1	
11		3	ПГ5.05.02.03	Пластина	1	
				ПГ5.05.02.00-01		
				Детали		
11		1	ПГ5.05.02.01-01	Пластина	1	
11		2	ПГ5.05.02.02-01	Ребро	1	
11		3	ПГ5.05.02.03-01	Пластина	1	
				ПГ51.05.02.00		
				Детали		
11		1	ПГ51.05.02.01	Пластина	1	
11		2	ПГ51.05.02.02	Ребро	1	
11		3	ПГ51.05.02.03	Пластина	1	

ПГ5.05.02.00СБ

Кронштейн

Лит.	Лист	Листов
		1

Гипронефтеспецмонтаж г. Москва

Копировал | формат 11

ПГ5.05.02.02

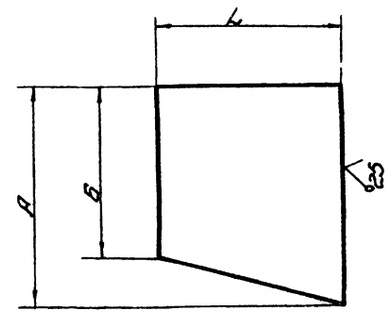

Обозначение	Размеры, мм А	Б	L	Масса, кг	Вместимость, м³
ПГ5.05.02.02	80	45	60	0,3	V=300
-01	73	55	60	0,25	V=600
ПГ51.05.02.02					V=1000

Неуказанные предельные отклонения размеров:
валов - h16;
остальных - $\pm\frac{IT16}{2}$.

Изм.	Лист	№ докум.	Подп.	Дата
Разраб.		Голдина		
Пров.		Яшина		
Т. контр.				
ГИП		Рохин		12.83
Н. контр.		Панова		
Утв.		Кузнецов		

ПГ5.05.02.02

Ребро

Лит.	Масса	Масштаб
	См. табл.	—

Лист | Листов 1

Лист Б-10 ГОСТ 19903-74 / Ст.3 ГОСТ 14637-79

Гипронефтеспецмонтаж г. Москва

Копировал

ПГЗ.01.00.00СБ

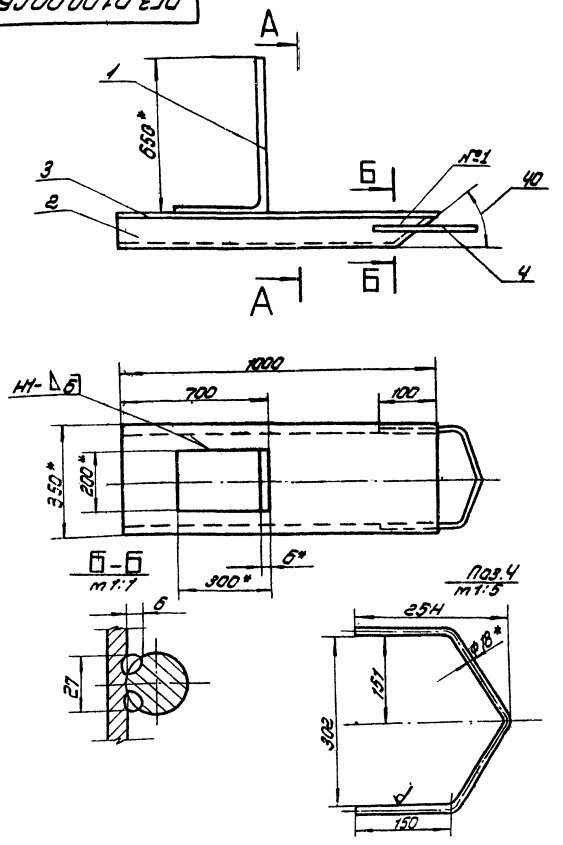

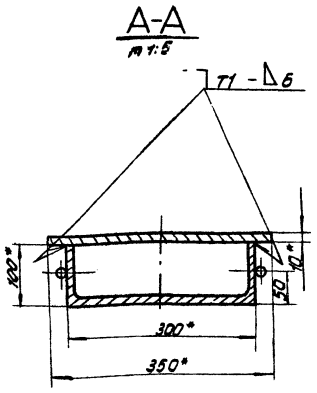

1. Сварку производить по ГОСТ 5264-80. Сварочные электроды типа Э-42А ГОСТ 9467-75. Шов №1-сварка ручная электродуговая.
2. Неуказанные предельные отклонения размеров: отверстий - H16; валов - h16; остальных - $\pm \frac{IT16}{2}$
3. Шероховатость поверхностей реза деталей Б4- 25 √
4. * Размеры для справок.

Изм.	Лист	№ докум.	Подп.	Дата	ПГЗ.01.00.00СБ	Лит.	Масса	Масштаб
Разраб.		Гольдина			Сани		69.0	1:10
Пров.		Яшина			Сборочный чертеж	Лист	Листов 1	
Т.контр.								
ГИП		Рохин		12.83		Гипронефтеспецмонтаж г. Москва		
Н.контр.		Панова						
Утв.		Кузнецов						

ПГЗ.01.00.02

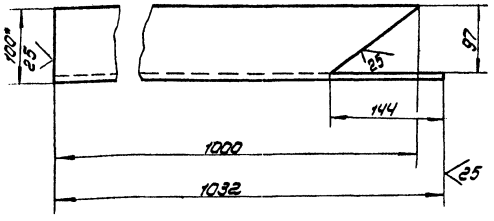

1. Неуказанные предельные отклонения размеров: отверстий - H16, валов - h16, остальных $\pm \frac{IT16}{2}$
2. * Размер для справок.

Изм.	Лист	№ докум.	Подп.	Дата	ПГЗ.01.00.02	Лит.	Масса	Масштаб
Разраб.		Гольдина			Швеллер		31.0	1:4
Пров.		Яшина				Лист	Листов 1	
Т.контр.								
ГИП		Рохин			Швеллер 30 ГОСТ 8240-72 / Ст.3 ГОСТ 535-79	Гипронефтеспецмонтаж г. Москва		
Н.контр.		Панова						
Утв.		Кузнецов						

Формат	Зона	Поз.	Обозначение	Наименование	Кол.	Примечание
				Документация		
12			ПГЗ.01.00.00СБ	Сборочный чертеж		
				Детали		
Б4		1	ПГЗ.01.00.01	Упор		
				Лист Б-8 ГОСТ 19903-74 / Ст3 ГОСТ 14637-79		
						11.9кг
11		2	ПГЗ.01.00.02	Швеллер	1	
Б4		3	ПГЗ.01.00.03	Пластина		
				Лист Б-10 ГОСТ 19903-74 / Ст.3 ГОСТ 14637-79		
				1000×350	1	24.5кг
Б4		4	ПГЗ.01.00.04	Скоба		
				Круг В-18 ГОСТ 2590-71 / Ст.3 ГОСТ 535-79		
				L=670	1	1.4кг

Изм.	Лист	№ докум.	Подп.	Дата	ПГЗ.01.00.00	Лит.	Лист	Листов
Разраб.		Гольдина			Сани			1
Пров.		Яшина				Гипронефтеспецмонтаж г. Москва		
ГИП		Рохин		12.83				
Н.контр.		Панова						
Утв.		Кузнецов						

1604-16

ПГ71.02.00.00СБ

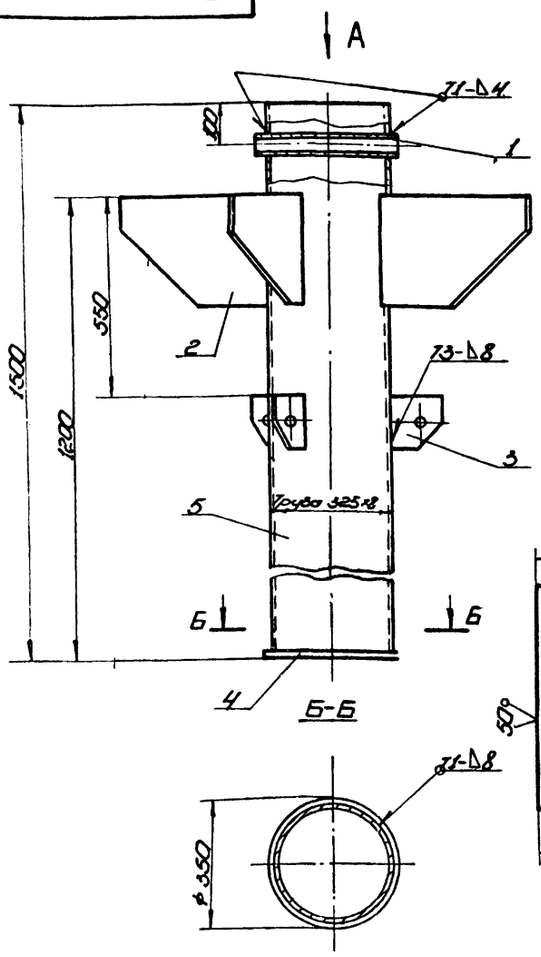

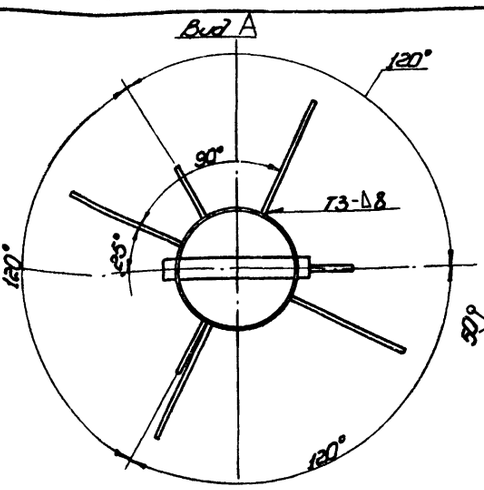

Поз. 2
М1:5

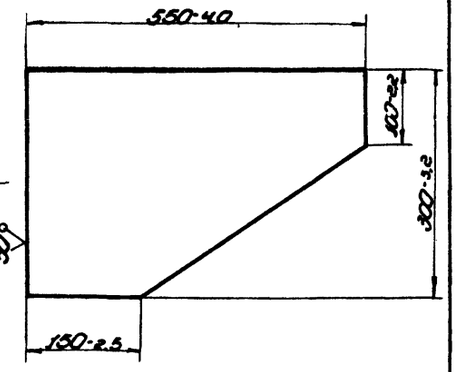

Поз. 3
М1:2,5

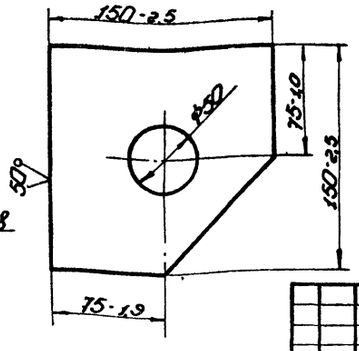

1. Сварные швы по ГОСТ 5264-80. Электроды сварочные типа Э42А ГОСТ 9467-75.
2. Неуказанные предельные отклонения размеров:
   отверстий - H16;
   валов - h16;
   остальных - ±IT16/2.

Изм.	Лист	№ докум.	Подп.	Дата	ПГ71.02.00.00СБ			
Разраб.		Яшина			Стойка монтажная	Лит.	Масса	Масштаб
Пров.		Числова		12.87			147.5	1:10
Т. контр.					Сборочный чертеж	Лист	Листов 1	
Н. контр.		Тюрин		12.87			Гипронефтеспецмонтаж г. Москва	
ГИП		Панова		12.87				
Утв.		Куликов		12.87				

Формат	Зона	Поз.	Обозначение	Наименование	Кол.	Примечание
				Документация		
А2			ПГ71.02.00.00СБ	Сборочный чертеж		
				Детали		
А4		1	ПГ71.02.00.01	Ось		
				Труба 57×4 ГОСТ 8732-78 / В20 ГОСТ 8731-74		
				L=345	1	1,8 кг
А1		2	ПГ71.02.00.02	Косынка		
				Лист 6-10 ГОСТ 19903-74 / Ст.3 ГОСТ 14637-79	4	10,5 кг
А1		3	ПГ71.02.00.03	Косынка		
				Лист 6-10 ГОСТ 19903-74 / Ст.3 ГОСТ 14637-79	3	1,13 кг
А1		4	ПГ71.02.00.04	Подкладной лист ф350		
				Лист 6-10 ГОСТ 19903-74 / Ст.3 ГОСТ 14637-79	1	8,0 кг
А1		5	ПГ71.02.00.05	Труба	1	

Изм.	Лист	№ докум.	Подп.	Дата	ПГ71.02.00.00			
Разраб.		Яшина			Стойка монтажная	Лит.	Лист	Листов 1
Пров.		Числова					Гипронефтеспецмонтаж г. Москва	
Т. контр.								
Н. контр.		Панова		12.87				
Утв.								

Копировал

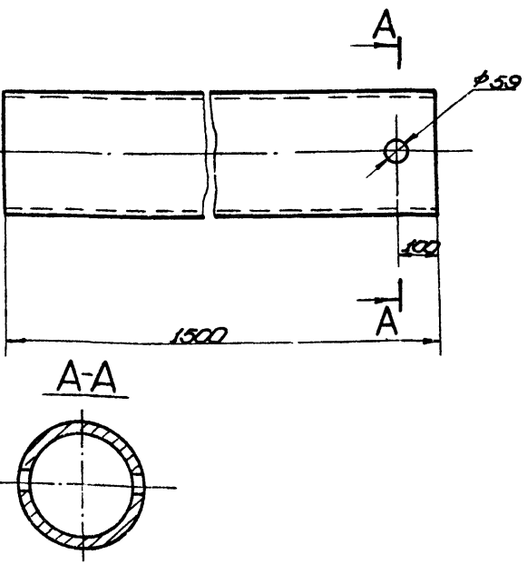

Изм.	Лист	№ докум.	Подп.	Дата	ПГ71.02.00.05			
Разраб.		Яшина			Труба	Лит.	Масса	Масштаб
Пров.		Числова					96.7	1:10
Т. контр.						Лист	Листов 1	
ГИП		Панова			Труба 57×4 ГОСТ 8732-78 / В20 ГОСТ 8731-74		Гипронефтеспецмонтаж г. Москва	
Н. контр.								

Копировал

Формат	Зона	Поз.	Обозначение	Наименование	Кол.	Примечание
				Документация		
А4			ПГ9.14.00.00СБ	Сборочный чертеж		
				Детали		
Б4		1	ПГ9.14.00.01	Направляющая		
				Уголок $\frac{Б\text{-}50\times50\times3\ ГОСТ\ 8509\text{-}72}{Ст\text{-}3\ ГОСТ\ 535\text{-}79}$		
				L=2630	2	9,9кг
Б4		2	ПГ9.14.00.02	Настил		
				Лист ПВ406 460×2270		
				ГОСТ 8706-78	1	16,1кг
				Уголок		
				Уголок $\frac{Б\text{-}36\times36\times3\ ГОСТ\ 8509\text{-}72}{Ст\text{-}3\ ГОСТ\ 535\text{-}79}$		
Б4		3	ПГ9.14.00.03	L=986	6	1,6кг
Б4		4	ПГ9.14.00.04	L=200	4	0,3кг
Б4		5	ПГ9.14.00.05	Планка		
				Полоса $\frac{4\times40\ ГОСТ\ 103\text{-}76}{Ст\text{-}3\ ГОСТ\ 535\text{-}79}$		
				L=2350	4	3,0кг

ПГ9.14.00.00

Изм.	Лист	№ докум.	Подп.	Дата
Разраб.		Ящина		
Пров.		Числова		
Гип.		Рохин		12.83
Н.контр.		Панова		12.83
Утв.		Кузнецов		

Лестница накидная

Лит.	Лист	Листов
		1

Гипронефтеспецмонтаж г. Москва

Копировал — формат 11

ПГ9.14.00.00СБ

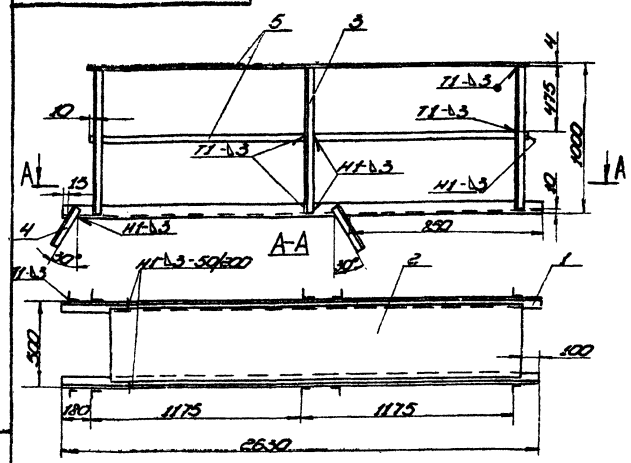

1. Сварку производить по ГОСТ 5264-80. Электроды сварочные типа Э-42А ГОСТ 9467-75.
2. Неуказанные предельные отклонения размеров:
   отверстий - Н16;
   валов - h16;
   остальных - $\pm\frac{IT16}{2}$
3. Шероховатость поверхностей реза для дет. Б4 $\overset{50}{\nabla}$.

ПГ9.14.00.00СБ

Изм.	Лист	№ докум.	Подп.	Дата
Разраб.		Ящина		
Пров.		Числова		
Г.контр.				
Гип.		Рохин		12.83
Н.контр.		Панова		12.83
Утв.		Кузнецов		

Лестница накидная

Сборочный чертеж

Лит.	Масса	Масштаб
	58,7	1:15

Лист — Листов 1

Гипронефтеспецмонтаж г. Москва

Копировал — формат 11

ПВ5.52.00.00СБ

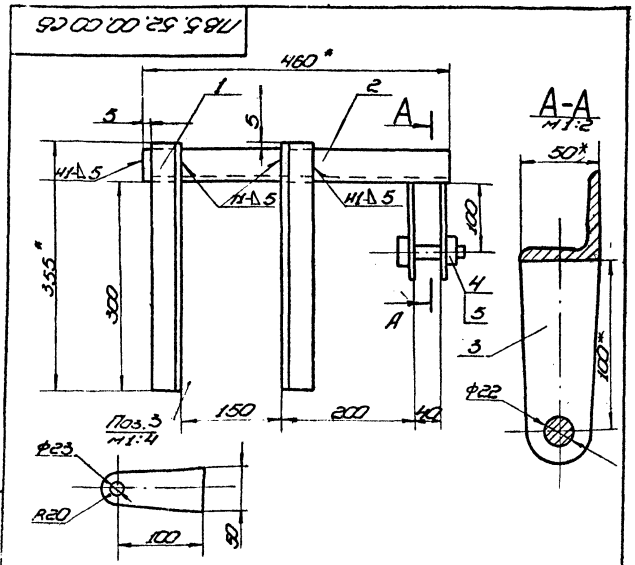

1. Сварные швы по ГОСТ 5264-80.
   Электроды сварочные типа Э42А ГОСТ 9467-75.
2. Неуказанные предельные отклонения размеров:
   отверстий - Н16;
   валов - h16;
   остальных $\pm\frac{IT16}{2}$.
3. Шероховатость поверхностей реза для дет. Б4 $\overset{25}{\nabla}$.
4. * Размеры для справок.

ПВ5.52.00.00СБ

Изм.	Лист	№ докум.	Подп.	Дата
Разраб.		Ящина		
Пров.		Числова		
Г.контр.				
Гип.		Рохин		12.83
Н.контр.		Панова		12.83
Утв.		Кузнецов		

Скоба для навешивания блока

Сборочный чертеж

Лит.	Масса	Масштаб
И	6,0	1:2

Лист — Листов 1

Гипронефтеспецмонтаж г. Москва

Копировал — формат 11

Формат	Зона	Поз.	Обозначение	Наименование	Кол.	Примечание
				Документация		
11			ПВ5.52.00.00СБ	Сборочный чертеж		
				Детали		
Б4		1	ПВ5.52.00.01	Уголок		
				Уголок $\frac{Б\text{-}50\times50\times3\ ГОСТ\ 8509\text{-}72}{Ст\text{-}3\ ГОСТ\ 535\text{-}79}$		
				L=355	2	1,3кг
Б4		2	ПВ5.52.00.02	Уголок		
				Уголок $\frac{Б\text{-}50\times50\times5\ ГОСТ\ 8509\text{-}72}{Ст\text{-}3\ ГОСТ\ 535\text{-}79}$		
				L=450	1	1,7кг
Б4		3	ПВ5.52.00.03	Щека		
				Лист $\frac{Б\text{-}8\ ГОСТ\ 19903\text{-}74}{Ст\text{-}3\ ГОСТ\ 14637\text{-}79}$		
				50×120	2	0,4кг
				Стандартные изделия		
		4		Болт М20×75.58		
				ГОСТ 7798-70	1	
		5		Гайка М20.5		
				ГОСТ 5915-70	1	

ПВ5.52.00.00

Изм.	Лист	№ докум.	Подп.	Дата
Разраб.		Ящина		
Пров.		Числова		
Гип.		Рохин		12.83
Н.контр.		Панова		12.83
Утв.		Кузнецов		

Скоба для навешивания блока

Лит.	Лист	Листов
И		1

Гипронефтеспецмонтаж г. Москва

Копировал — 1604-10 — формат 11

ЦЕНТРАЛЬНЫЙ ИНСТИТУТ
ТИПОВОГО ПРОЕКТИРОВАНИЯ ГОССТРОЯ СССР
МИНСКИЙ ФИЛИАЛ

220600, г.Минск, ул.К.Маркса, 32
Сдано в печать 13.04 1987 г.
Заказ № 50 Тираж 80 экз.
Инв. № 1604/10

gost.e-ecolog.ru