Типовой проект
707-2-18с.85

Газгольдер мокрый стальной вместимостью 100 м³ с вертикальными направляющими и боковым вводом для хранения газов под давлением до 4000 Па (400 мм водяного столба)

Альбом IV

Нестандартизированное оборудование
Технологическая часть.

1604-04
5-93

gost.e-ecolog.ru

Типовой проект
704-2-18с.85

Газгольдер мокрый стальной вместимостью 100 м³ с вертикальными направляющими и боковым вводом для хранения газов под давлением до 4000 Па (400 мм водяного столба)

Состав проекта:

Альбом I Пояснительная записка.
Альбом II Технологическая часть. Системы объемоуказания. Электротехнические устройства.
Альбом III Конструкции металлические.
Альбом IV Нестандартизированное оборудование. Технологическая часть.
Альбом V Нестандартизированное оборудование. Системы объемоуказания.
Альбом VI Архитектурно-строительные решения. Конструкции железобетонные. Отопление и вентиляция.
Альбом VII Тепловая изоляция. Проект производства работ.
Альбом VIII Антикоррозионная защита металлоконструкций.
Альбом IX Проект производства работ. Технология монтажа и сварки.
Альбом X Проект производства работ. Приспособления.
Альбом XI Спецификации на оборудование.
Альбом XII Ведомости потребности в материалах.
Альбом XIII Сметы.
Альбом XIV Ролики. Рабочие чертежи.

Альбом IV

Разработан
проектным институтом ГИАП
Министерства по производству
минеральных удобрений

Главный инженер института В. В. Харламов
Главный инженер проекта А. К. Упадышев

Утвержден и введен в действие
Министерством по производству
минеральных удобрений.

Протокол № 25-89 от 17 мая 1984 г.

Привязан

Инв. №

Альбом IV

Типовой проект

СОДЕРЖАНИЕ АЛЬБОМА

№№ п/п	Обозначение	Наименование	№№ стр.
1	—	Содержание альбома	2–4
2	БТК-01.00.000.СБ	Гидравлический затвор Д=630; Н=1700 Сборочный чертеж	5
3	БТК-01.00.003	Заглушка	6
4	БТК-01.01.000.СБ	Корпус Сборочная единица	
5	БТК-01.00.001	Крышка	
6	БТК-01.00.002	Ребро	
7	БТК-01.02.000.СБ	Штуцер Сборочная единица	7
8	БТК-01.03.000.СБ	Штуцер Сборочная единица	
9	БТК-01.04.000.СБ	Штуцер Сборочная единица	
10	БТК-01.05.000.СБ	Штуцер Сборочная единица	
11	БТК-01.06.000.СБ	Штуцер Сборочная единица	
12	БТК-01.07.000.СБ	Штуцер Сборочная единица	8
13	БТК-01.01.001	Строповочная скоба	
14	БТК-01.00.000	Гидравлический затвор Д=630; Н=1700	8–9
15	БТК-02.00.000.СБ	Гидравлический затвор Д=820; Н=1900 Сборочный чертеж	10
16	БТК-02.00.000.ГЧ	Гидравлический затвор Д=820; Н=1900 Габаритный чертеж	11
17	БТК-02.01.000.СБ	Корпус Сборочная единица	
18	БТК-02.00.001	Крышка	
19	БТК-02.00.002	Ребро	
20	БТК-02.02.000.СБ	Штуцер Сборочная единица	12
21	БТК-02.03.000.СБ	Штуцер Сборочная единица	
22	БТК-02.04.000.СБ	Штуцер Сборочная единица	
23	БТК-02.05.000.СБ	Штуцер Сборочная единица	
24	БТК-02.06.000.СБ	Штуцер Сборочная единица	
25	БТК-02.07.000.СБ	Штуцер Сборочная единица	13
26	БТК-02.01.001	Строповочная скоба	
27	БТК-02.00.003	Заглушка	
28	БТК-02.00.000	Гидравлический затвор Д=820; Н=1900	14–15
29	БТК-07.00.000.СБ	Клапанная коробка Сборочный чертеж	16
30	БТК-07.01.000.СБ	Корпус Сборочная единица	17
31	БТК-07.02.000.СБ	Днище Сборочная единица	
32	БТК-07.02.100.СБ	Штуцер Сборочная единица	
33	БТК-07.02.001	Дно	18
34	БТК-07.03.000.СБ	Крышка Сборочная единица	
35	БТК-07.03.001	Крышка	
36	БТК-07.04.000.СБ	Колпак Сборочная единица	
37	БТК-07.05.000.СБ	Клапан Сборочная единица	19
38	БТК-07.06.000.СБ	Кожух Сборочная единица	
39	БТК-07.03.100.СБ	Штуцер Сборочная единица	
40	БТК-07.03.002	Упор	20
41	БТК-07.00.001	Переливная труба	
42	БТК-07.00.002	Кольцо	
43	БТК-07.01.100.СБ	Обечайка Сборочная единица	
44	БТК-07.01.200.СБ	Штуцер Сборочная единица	21
45	БТК-07.01.300.СБ	Штуцер Сборочная единица	
46	БТК-07.04.100.СБ	Стакан Сборочная единица	
47	БТК-07.04.001	Труба	22
48	БТК-07.04.002	Направляющая	
49	БТК-07.04.003	Кольцо	
50	БТК-07.04.004	Серьга	
51	БТК-07.05.001	Крышка	23
52	БТК-07.05.002	Кольцо	
53	БТК-07.05.003	Труба	
54	БТК-07.01.101	Строповочная скоба	
55	БТК-07.05.005	Ребро	24
56	БТК-07.05.006	Ребро	
57	БТК-07.05.004	Втулка	
58	БТК-07.00.003	Заглушка	
59	БТК-07.01.400.СБ	Штуцер Сборочная единица	25
60	БТК-07.00.000	Клапанная коробка	
61	БТК-10.00.000.СБ	Сливной бак V=0,7 м³ Сборочный чертеж	25–27
62	БТК-10.01.000.СБ	Штуцер Сборочная единица	28
63	БТК-10.02.000.СБ	Штуцер Сборочная единица	29
64	БТК-10.03.000.СБ	Штуцер Сборочная единица	
65	БТК-10.04.000.СБ	Штуцер Сборочная единица	
66	БТК-10.05.000.СБ	Штуцер Сборочная единица	

№№ п/п	Обозначение	Наименование	№№ стр.
67	БТК-10.06.000.СБ	Штуцер. Сборочная единица	30
68	БТК-10.00.004	Рамка	
69	БТК-10.00.005	Строповочная скоба	
70	БТК-10.00.001	Штуцер	31
71	БТК-10.00.002	Стенка боковая	
72	БТК-10.00.003	Крышка	
73	БТК-10.00.006	Заглушка поз.12; заглушка поз.13	
74	БТК-10.00.000	Сливной бак V=0,7м³	32
75	БТК-11.00.000.СБ	Подъемное приспособление. Сборочный чертеж	33
76	БТК-11.01.000.СБ	Рама Сборочная единица	34
77	БТК-11.02.000.СБ	Кожух Сборочная единица	
78	БТК-11.01.001	Полоса	
79	БТК-11.01.003	Швеллер	
80	БТК-11.01.002	Ребро	35
81	БТК-11.02.001	Уголок	
82	БТК-11.00.002	Наружный крюк	
83	БТК-11.00.003	Внутренний крюк	
84	БТК-11.00.004	Подъемный вал	36
85	БТК-11.00.005	Втулка	
86	БТК-11.00.006	Хомут	
87	БТК-11.00.007	Траверса	
88	БТК-11.00.001	Уголок	37
89	БТК-11.00.000	Подъемное приспособление	
90	БТК-21.00.000.СБ	Блок камеры Сборочный чертеж	38
91	БТК-21.00.000.ГЧ	Блок камеры Габаритный чертеж	39
92	БТК-21.01.000.СБ	Стойка Сборочная единица	
93	БТК-21.00.001	Ролик	
94	БТК-21.00.002	Втулка	40
95	БТК-21.00.003	Крышка	
96	БТК-21.00.004	Ребро	
97	БТК-21.00.005	Накладка	
98	БТК-21.01.001	Плита	41
99	БТК-21.01.002	Ребро	
100	БТК-21.00.000	Блок камеры	
101	БТК-22.00.000.СБ	Установка вентиля Ду6 для продувки азотом. Сборочная единица	42
102	БТК-22.00.001	Гайка накидная	
103	БТК-22.00.002	Наконечник поз.3; наконечник поз.4	
104	БТК-22.00.000	Установка вентиля Ду6 для продувки азотом	
105	БТК-23.00.000.СБ	Установка вентиля Ду10 для продувки азотом. Сборочная единица	43
106	БТК-23.00.001	Гайка накидная	
107	БТК-23.00.002	Наконечник	
108	БТК-23.00.000	Установка вентиля Ду10 для продувки азотом	
109	ТК-24.00.000 СБ	Моментный ключ Сборочный чертеж	44
110	ТК-24.01.000 СБ	Корпус Сборочный чертеж	45
111	ТК-24.00.002	Палец	46
112	ТК-24.00.003	Крышка	
113	ТК-24.00.004	Втулка	
114	ТК-24.01.003	Ось	
115	ТК-24.01.001	Фланец	47
116	ТК-24.01.002	Ручка	
117	ТК-24.00.005	Винт	
118	ТК-24.00.006	Гайка	
119	ТК-24.00.001	Пружина	48
120	ТК-24.00.007	Гайка	
121	ТК-24.00.008	Винт	
122	ТК-24.00.000	Моментный ключ	49
123	ТК-25.00.000	Стяжка Q=3,0т.	
124	ТК-25.00.000 СБ	Стяжка Q=3,0т. Сборочный чертеж	50
125	ТК-25.00.001	Винт	51
126	ТК-25.01.000 СБ	Серьга Сборочный чертеж	
127	ТК-25.01.002	Упор	
128	ТК-25.01.001	Упор	52
129	ТК-25.00.002	Траверса	
130	ТК-25.00.003	Гайка	

Инв. № подл. | Подп. и дата | Взам. инв. № | Инв. № дубл. | Подп. и дата

№№ п/п	Обозначение	Наименование	№№ стр.
131	КЧ-01.00.000.СБ	Элеватор пароструйный N2 (сварной) Сборочный чертеж	53
132	КЧ-01.01.000.СБ	Корпус Сборочный чертеж	54
133	КЧ-01.01.005	Фланец	
134	КЧ-01.01.006	Фланец	
135	КЧ-01.00.001	Сопло	55
136	КЧ-01.00.002	Сопло паровпускное	
137	КЧ-01.00.003	Фланец	
138	КЧ-01.01.001	Патрубок	56
139	КЧ-01.01.002	Патрубок	
140	КЧ-01.01.003	Патрубок	
141	КЧ-01.01.004	Фланец	
142	КЧ-01.00.000.ГЧ	Элеватор пароструйный N2 (сварной) Габаритный чертеж	57
143	КЧ-01.00.000	Элеватор пароструйный N2 (сварной)	
144	КЧ-01.00.000	Корпус	
145	КЧ-02.00.000.СБ	Элеватор пароструйный N2 (литой) Сборочный чертеж	58
146	КЧ-02.00.002	Сопло	59
147	КЧ-02.00.003	Сопло паровпускное	
148	КЧ-02.00.004	Фланец	
149	КЧ-02.00.001	Корпус	60
150	КЧ-02.00.000.ГЧ	Элеватор пароструйный N2 (литой) Габаритный чертеж	
151	КЧ-02.00.000	Элеватор пароструйный N2 (литой)	
152	КЧ-03.00.000.СБ	Элеватор пароструйный N3 (сварной) Сборочный чертеж	61
153	КЧ-03.01.000.СБ	Корпус Сборочный чертеж	62
154	КЧ-03.01.004	Фланец	
155	КЧ-03.01.006	Фланец	
156	КЧ-03.00.001	Сопло	63
157	КЧ-03.00.002	Сопло паровпускное	
158	КЧ-03.00.003	Фланец	
159	КЧ-03.01.001	Патрубок	64
160	КЧ-03.01.002	Патрубок	
161	КЧ-03.01.003	Патрубок	
162	КЧ-03.01.005	Фланец	
163	КЧ-03.00.000.ГЧ	Элеватор пароструйный N3 (сварной) Габаритный чертеж	65
164	КЧ-03.00.000	Элеватор пароструйный N3 (сварной)	
165	КЧ-03.00.000	Корпус	
166	КЧ-04.00.000.СБ	Элеватор пароструйный N3 (литой) Сборочный чертеж	66
167	КЧ-04.00.002	Сопло	67
168	КЧ-04.00.003	Сопло паровпускное	
169	КЧ-04.00.004	Фланец	
170	КЧ-04.00.001	Корпус	68
171	КЧ-04.00.000.ГЧ	Элеватор пароструйный N3 (литой) Габаритный чертеж	
172	КЧ-04.00.000	Элеватор пароструйный N3 (литой)	
173	КЧ-05.00.000.СБ	Элеватор пароструйный N4 (сварной) Сборочный чертеж	69
174	КЧ-05.01.000.СБ	Корпус Сборочный чертеж	70
175	КЧ-05.01.004	Фланец	
176	КЧ-05.01.006	Фланец	
177	КЧ-05.00.001	Сопло	71
178	КЧ-05.00.002	Сопло паровпускное	
179	КЧ-05.00.003	Фланец	
180	КЧ-05.01.001	Патрубок	72
181	КЧ-05.01.002	Патрубок	
182	КЧ-05.01.003	Патрубок	
183	КЧ-05.01.005	Фланец	
184	КЧ-05.00.000.ГЧ	Элеватор пароструйный N4 (сварной) Габаритный чертеж	73
185	КЧ-05.00.000	Элеватор пароструйный N4 (сварной)	
186	КЧ-05.00.000	Корпус	
187	КЧ-06.00.000.СБ	Элеватор пароструйный N4 (литой) Сборочный чертеж	74
188	КЧ-06.00.002	Сопло	75
189	КЧ-06.00.003	Сопло паровпускное	
190	КЧ-06.00.004	Фланец	
191	КЧ-06.00.001	Корпус	76
192	КЧ-06.00.000.ГЧ	Элеватор пароструйный N4 (литой) Габаритный чертеж	
193	КЧ-06.00.000	Элеватор пароструйный N4 (литой)	

Инв.№подл. | Подп. и дата | Взам.инв.№ | Инв.№дубл. | Подп. и дата

Типовой проект Альбом IV

А – А

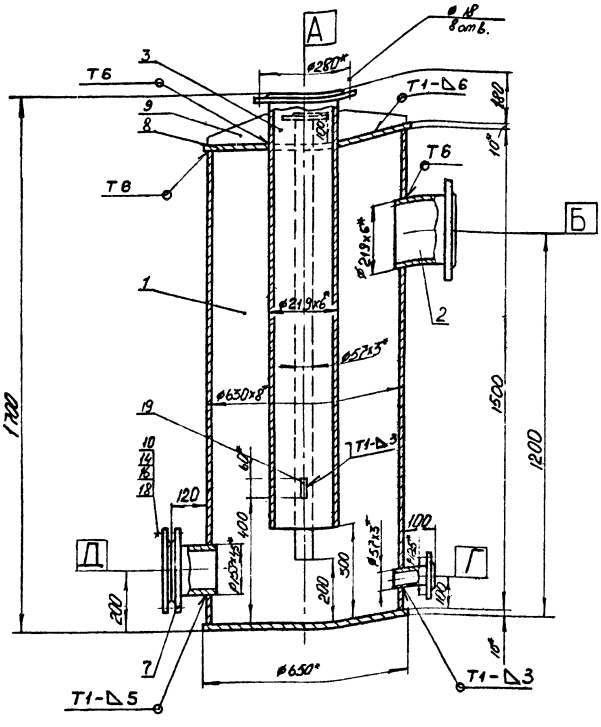

а-а / М1:5 повернуто

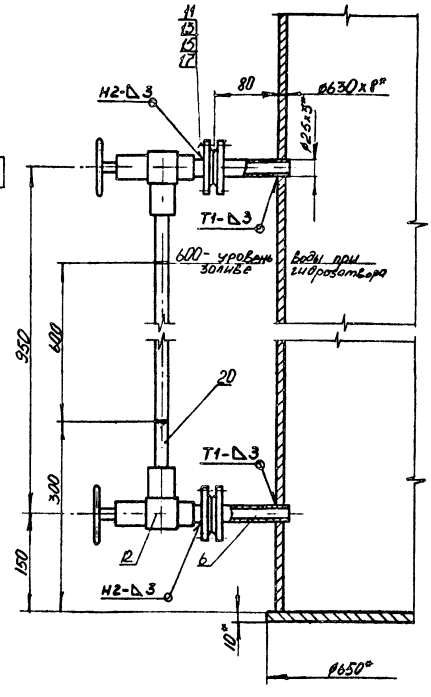

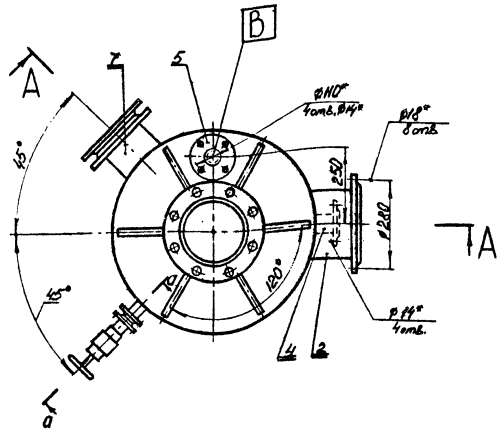

Назначение аппарата

1. Гидравлический затвор предназначен для отвода газового конденсата при работе газгольдера и для отключения газгольдера от межцехового газопровода при ремонте.
2. Максимальное рабочее давление в гидрозатворе 400 мм водяного столба.

Технические условия на изготовление

1. Изготовление и сварка гидравлического затвора производятся в соответствии с техническими требованиями ОСТ-26-291-79 на сосуды и аппараты стальные сварные.
2. Сварные швы по ГОСТ 5264-80.
3. Испытание гидравлического затвора на плотность производится пневматическим способом, пробным давлением равным $P_{изб.} = 0,4$ кгс/см², на прочность-гидравлическим способом давлением $P_{изб} = 2$ кгс/см².

Таблица штуцеров

Обозначение	Наименование	Кол.	Тип уплотнения
А	Вход газа	1	гладкая
Б	Выход газа	1	гладкая
В	Вход воды	1	гладкая
Г	Выход воды	1	гладкая
Д	Люк	1	гладкая

Примечание

1. Истинное расположение штуцеров показано в плане.
2. Все детали гидрозатвора подлежат антикоррозионному покрытию, за исключением резьбовых частей.

*Размеры для справок

					БТК-01.00.000СБ			
Изм.	Лист	№ докум.	Подп.	Дата	Гидравлический затвор Д = 630; Н = 1700 Сборочный чертеж	Лит.	Масса	Масшт.
Разработ.		Гагина		21.11.83			3390	1:10
Провер.		Карабова		22.11.83		Лист	Листов 1	
Т. контр.						ГИАП		
Н. контр.		Грищаев		23.11.83				
Утв.		Кондратьев		30.11.83				

Инв. № подл. | Подп. и дата | Взам. инв. № | Инв. № дубл. | Подп. и дата

1604-04 Формат А4

Альбом IV

Типовой проект

Инв.№ подл. | Подп. и дата | Взам. инв.№ | Инв.№ дубл. | Подп. и дата

20 √(√)

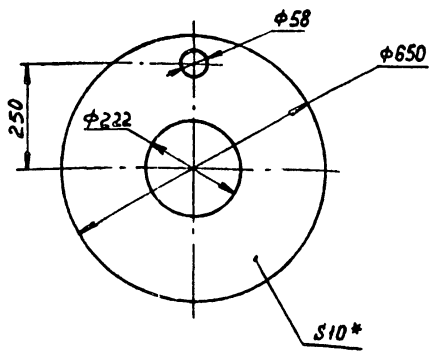

*Размеры для справок

					БТК-01.00.001		
Изм.	Лист	№ докум.	Подп.	Дата	Крышка	Лит.	Масса	Масштаб
Разраб.		Суворкин		21.11.83			23,3	1:10
Пров.		Касабова		21.11.83		Лист	Листов 1
Т. контр.							
Н. контр.		Гришаев		23.11.83	Лист 10 ГОСТ 19903-74* Вст 3 пс 5 ГОСТ 14637-79	ГИАП	
Утв.		Кондратьев		23.11.83			

Формат А4

Инв.№ подл. | Подп. и дата | Взам. инв.№ | Инв.№ дубл. | Подп. и дата

20 √(√)

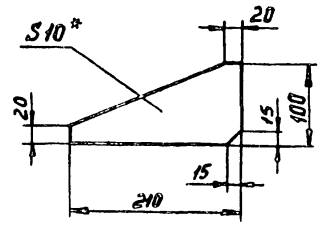

*Размеры для справок

					БТК-01.00.002		
Изм.	Лист	№ докум.	Подп.	Дата	Ребро	Лит.	Масса	Масштаб
Разраб.		Суворкин		21.11.83			0,8	1:5
Пров.		Касабова		21.11.83		Лист	Листов 1
Т. контр.							
Н. контр.		Гришаев		23.11.83	Лист 10 ГОСТ 19903-74* Вст 3 пс 5 ГОСТ 14637-79	ГИАП	
Утв.		Кондратьев		23.11.83			

Формат А4

Инв.№ подл. | Подп. и дата | Взам. инв.№ | Инв.№ дубл. | Подп. и дата

20 √(√)

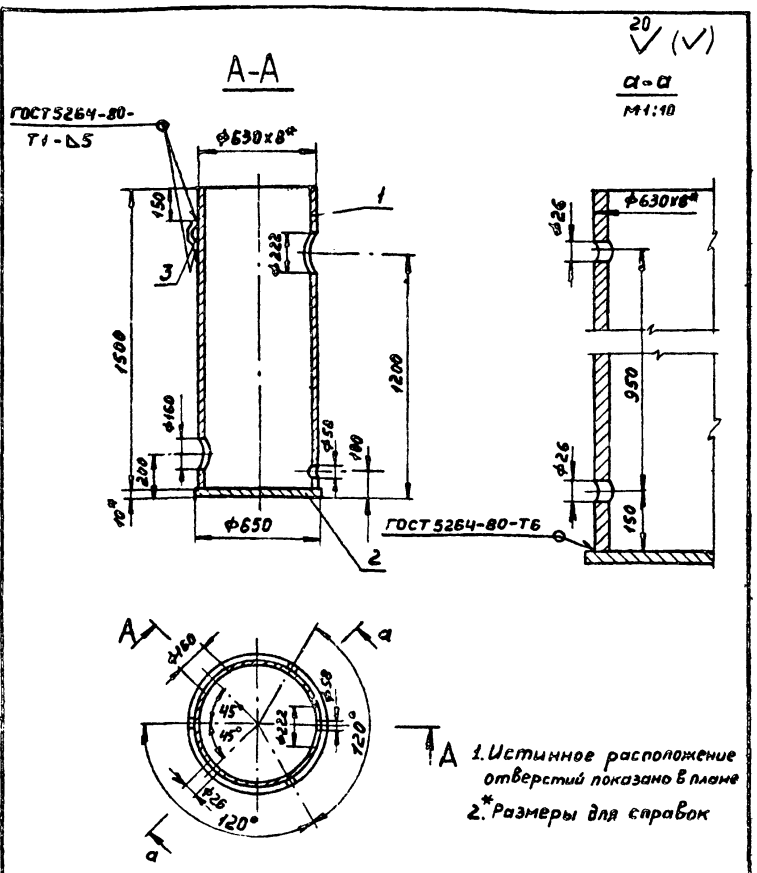

					БТК-01.01.000.СБ		
Изм.	Лист	№ докум.	Подп.	Дата	Корпус	Лит.	Масса	Масштаб
Разраб.		Суворкин		21.11.83	Сборочная единица		206,6	1:20
Пров.		Касабова		22.11.83		Лист	Листов 1
Т. контр.							
Н. контр.		Гришаев		23.11.83		ГИАП	
Утв.		Кондратьев		23.11.83			

Формат А4

Инв.№ подл. | Подп. и дата | Взам. инв.№ | Инв.№ дубл. | Подп. и дата

20 √(√)

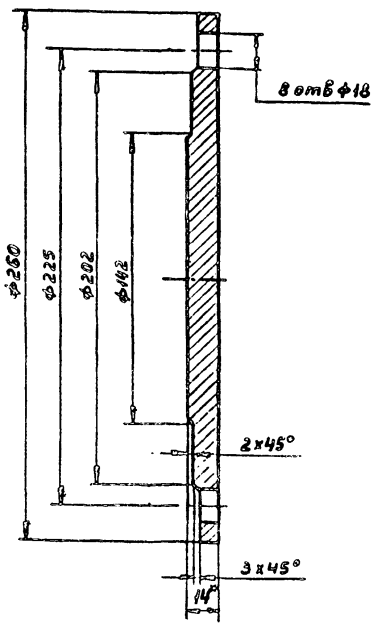

*Размеры для справок

					БТК-01.00.003		
Изм.	Лист	№ докум.	Подп.	Дата	Заглушка	Лит.	Масса	Масштаб
Разраб.		Суворкин		21.11.83			4,6	1:2
Пров.		Касабова		22.11.83		Лист	Листов 1
Т. контр.							
Н. контр.		Гришаев		23.11.83	Лист 14 ГОСТ 19903-74* Вст 3 пс 5 ГОСТ 14637-79	ГИАП	
Утв.		Кондратьев		23.11.83			

Формат А4

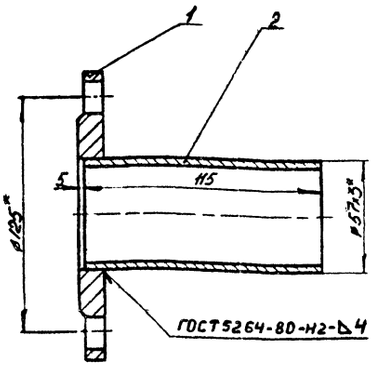

* Размеры для справок

Изм.	Лист	№ докум.	Подп.	Дата	БТК-01.04.000.СБ		
Разраб.		Гагина		21.11.83	Штуцер Сборочная единица	Лит.	Масса 2,5	Масшт. 1:2
Пров.		Касабова		23.11.		Лист	Листов 1
Т. контр.							
Н. контр.		Гришаев		24.11.83		ГИАП	
Утв.		Кондратьев		30.11.83			

Формат А4

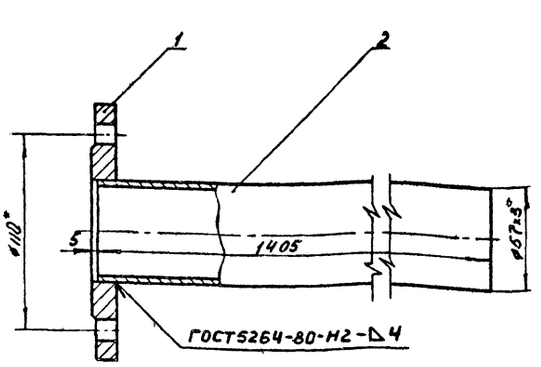

* Размеры для справок

Изм.	Лист	№ докум.	Подп.	Дата	БТК-01.05.000.СБ		
Разраб.		Гагина		21.11.83	Штуцер Сборочная единица	Лит.	Масса 6,7	Масшт. 1:2
Пров.		Касабова		23.11.83		Лист	Листов 1
Т. контр.							
Н. контр.		Гришаев		24.11.83		ГИАП	
Утв.		Кондратьев		30.11.83			

Формат А4

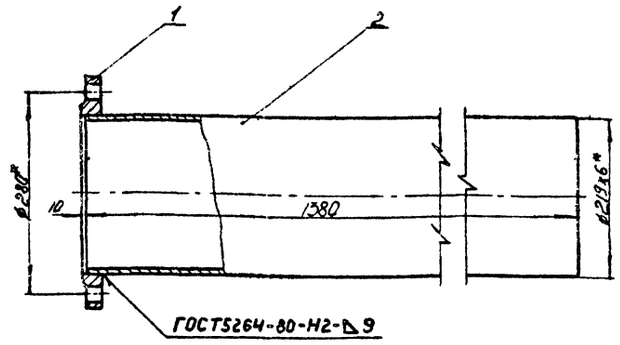

*Размеры для справок

Изм.	Лист	№ докум.	Подп.	Дата	БТК-01.03.000.СБ		
Разраб.		Гагина		21.11.83	Штуцер Сборочная единица	Лит.	Масса 48,3	Масшт. 1:5
Пров.		Касабова		23.11.83		Лист	Листов 1
Т. контр.							
Н. контр.		Гришаев		24.11.83		ГИАП	
Утв.		Кондратьев		30.11.			

Формат А4

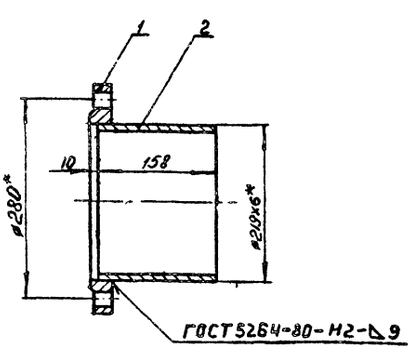

*Размеры для справок.

Изм.	Лист	№ докум.	Подп.	Дата	БТК-01.02.000.СБ		
Разраб.		Гагина		21.11.83	Штуцер Сборочная единица	Лит.	Масса 9,7	Масшт. 1:5
Пров.		Касабова		24.11.83		Лист	Листов 1
Т. контр.							
Н. контр.		Гришаев		25.11.83		ГИАП	
Утв.		Кондратьев		30.11.83			

Формат А4

Альбом IV

Типовой проект

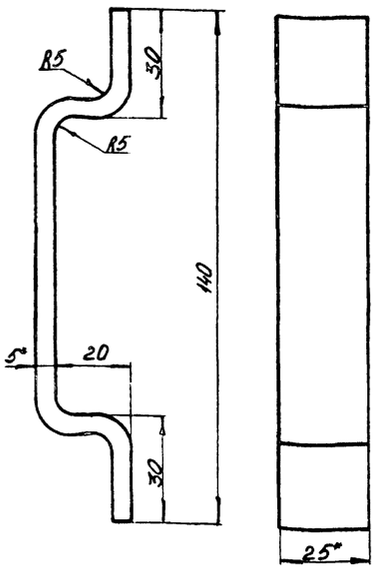

* Размеры для справок

Изм	Лист	№ докум	Подп	Дата
Разраб		Гагина		21.11.83
Пров		Касабова		24.11.83
Т. контр				
Н. контр		Грищаев		25.11.83
Утв.		Кондратьев		30.11.83

БТК-01.01.001

Страповочная скоба

Лит	Масса	Масшт
	0,17	1:1

Лист | Листов 1

Полоса 5х25 ГОСТ 103-76 / ВСт3 пс5 ГОСТ 535-79 ℓ=170

ГИАП

Формат А4

Формат	Зона	Поз.	Обозначение	Наименование	Кол.	Примечание
				Документация		
А2			БТК-01.00.000.СБ	Гидравлический затвор		
				Сборочный чертеж	1	
				Сборочные единицы		
А4		1	БТК-01.01.000.СБ	Корпус	1	
А4		2	БТК-01.02.000.СБ	Штуцер	1	
А4		3	БТК-01.03.000.СБ	Штуцер	1	
А4		4	БТК-01.04.000.СБ	Штуцер	1	
А4		5	БТК-01.05.000.СБ	Штуцер	1	
А4		6	БТК-01.06.000.СБ	Штуцер	2	
А4		7	БТК-01.07.000.СБ	Штуцер	1	
				Детали		
А4		8	БТК-01.00.001	Крышка	1	
А4		9	БТК-01.00.002	Ребро	6	
А4		10	БТК-01.00.003	Заглушка	1	
				Стандартные изделия		
		11		Фланец 20-25 ГОСТ 12820-80	2	Расточить по размерам сопрягаемой детали
				ВСт3 сп3		

Изм	Лист	№ докум	Подп	Дата
Разраб.		Гагина		21.11.83
Пров.		Касабова		24.11.83
Н. контр		Грищаев		25.11.83
Утв.		Кондратьев		30.11.83

БТК-01.00.000

Гидравлический затвор Д=630; Н=1700

Лит	Лист	Листов
	1	5

ГИАП

Формат А4

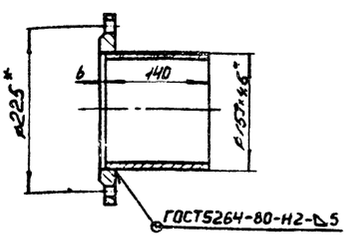

*Размеры для справок

Изм	Лист	№ докум	Подп	Дата
Разраб		Гагина		21.11.83
Пров		Касабова		24.11.83
Т. контр				
Н. контр		Грищаев		25.11.83
Утв		Кондратьев		30.11.83

БТК-01.07.000.СБ

Штуцер

Сборочная единица

Лит	Масса	Масшт.
	5,9	1:5

Лист | Листов 1

ГИАП

Формат А4

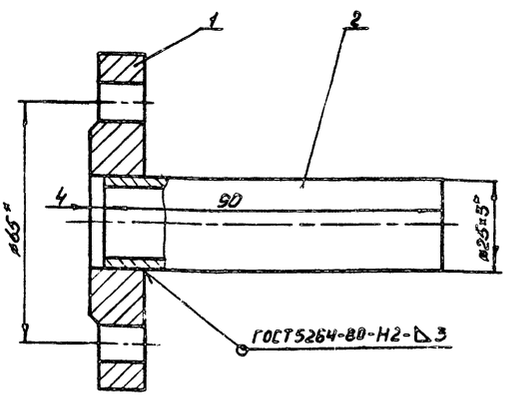

*Размеры для справок

Изм	Лист	№ докум	Подпись	Дата
Разраб		Гагина		21.11.83
Пров.		Касабова		24.11.83
Т. контр				
Н. контр		Грищаев		25.11.83
Утв.		Кондратьев		30.11.83

БТК-01.06.000.СБ

Штуцер

Сборочная единица

Лит	Масса	Масшт
	0,68	1:1

Лист | Листов 1

ГИАП

Формат	Зона	Поз.	Обозначение	Наименование	Кол.	Примечание
				Документация		
А4			БТК-01.04.000.СБ	Штуцер		
				Сборочная единица		
				Стандартные изделия		
		1		Фланец 1-50-10 ГОСТ 12820-80		
				ВСт3сп3	1	
				Материалы		
Б4		2		Труба $\frac{57\times3\ ГОСТ\ 8732-78^{*}\ l=115}{А20\ ГОСТ\ 8731-74^{*}}$	1	0,46 кг
				Документация		
А4			БТК-01.05.000.СБ	Штуцер		
				Сборочная единица		
				Стандартные изделия		
		1		Фланец 1-50-2,5 ГОСТ 12820-80		
				ВСт3сп3		
				Материалы		
Б4		2		Труба $\frac{57\times3\ ГОСТ\ 8732-78^{*}\ l=1405}{А20\ ГОСТ\ 8731-74^{*}}$	1	5,6 кг

Инв.№ подл. | Подп. и дата | Взам. инв.№ | Инв.№ дубл. | Подп. и дата

Изм.	Лист	№ докум.	Подп.	Дата	БТК-01.00.000	Лист 4

Формат А4

Формат	Зона	Поз.	Обозначение	Наименование	Кол.	Примечание
				Документация		
А4			БТК-01.06.000.СБ	Штуцер		
				Сборочная единица		
				Стандартные изделия		
		1		Фланец 1-20-2,5 ГОСТ 12820-80		
				ВСт3пс3	2	
				Материалы		
Б4		2		Труба $\frac{25\times3\ ГОСТ\ 8734-75^{*}\ l=90}{А20\ ГОСТ\ 8733-74^{*}}$	2	0,15 кг
				Документация		
А4			БТК-01.07.000.СБ	Штуцер		
				Сборочная единица		
				Стандартные изделия		
		1		Фланец 1-150-2,5 ГОСТ 12820-80		
				ВСт3сп3	1	
				Материалы		
Б4		2		Труба $\frac{159\times4,5\ ГОСТ\ 8732-78^{*}\ l=140}{А20\ ГОСТ\ 8731-74^{*}}$	1	2,4 кг

Инв.№ подл. | Подп. и дата | Взам. инв.№ | Инв.№ дубл. | Подп. и дата

Изм.	Лист	№ докум.	Подп.	Дата	БТК-01.00.000	Лист 5

Формат А4

Формат	Зона	Поз.	Обозначение	Наименование	Кол.	Примечание
				Документация		
А4			БТК-01.02.000.СБ	Штуцер		
				Сборочная единица		
				Стандартные изделия		
		1		Фланец 1-200-2,5 ГОСТ 12820-80		
				ВСт3сп3	1	
				Материалы		
Б4		2		Труба $\frac{219\times6\ ГОСТ\ 8732-78^{*}\ l=158}{В20\ ГОСТ\ 8731-74^{*}}$	1	4,98 кг
				Документация		
А4			БТК-01.03.000.СБ	Штуцер		
				Сборочная единица		
				Стандартные изделия		
		1		Фланец 1-200-2,5 ГОСТ 12820-80		
				ВСт3сп3	1	
				Материалы		
Б4		2		Труба $\frac{219\times6\ ГОСТ\ 8732-78^{*}\ l=1380}{В20\ ГОСТ\ 8731-74^{*}}$	1	43,5 кг

Инв.№ подл. | Подп. и дата | Взам. инв.№ | Инв.№ дубл. | Подп. и дата

Изм.	Лист	№ докум.	Подп.	Дата	БТК-01.00.000	Лист 3

Формат А4

Формат	Зона	Поз.	Обозначение	Наименование	Кол.	Примечание
		12		Указатель уровня 12с178к	1	
		13		Болт М10х45.46 ГОСТ 7798-70*	8	
		14		Болт М16х60.46 ГОСТ 7798-70	8	
		15		Гайка М10.5 ГОСТ 5915-70*	8	
		16		Гайка М16.5 ГОСТ 5915-70*	8	
		17		Прокладка А20-25 ГОСТ 15180-70		
				Паронит ПМБ ГОСТ 481-80	2	
		18		Прокладка А-150-2,5 ГОСТ 15180-70		
				Паронит ПМБ ГОСТ 481-80	1	
				Материалы		
		19		Полоса $\frac{4\times60\ ГОСТ\ 103-76}{ВСт3пс5\ ГОСТ\ 535-79^{*}\ l=28}$	1	0,08 кг
		20		Труба 20х3 l=875		
				Стекло ГОСТ 8446-74		
				Документация		
А4			БТК-01.01.000.СБ	Корпус		
				Сборочная единица		
				Детали		
Б4		1		Обечайка		
				Труба $\frac{630\times8\ ГОСТ\ 10704-76^{*}}{ВСт3пс5\ ГОСТ\ 10706-76^{*}\ l=1500}$	1	180,0 кг
Б4		2		Дно		
				Лист $\frac{10\ ГОСТ\ 19903-74^{*}}{ВСт3пс5\ ГОСТ\ 14637-79}$	1	26,0 кг
А4		3	БТК-01.01.001	Строповочная скоба	3	

Инв.№ подл. | Подп. и дата | Взам. инв.№ | Инв.№ дубл. | Подп. и дата

Изм.	Лист	№ докум.	Подп.	Дата	БТК-01.00.000	Лист 2

Альбом IV

Типовой проект

А-А

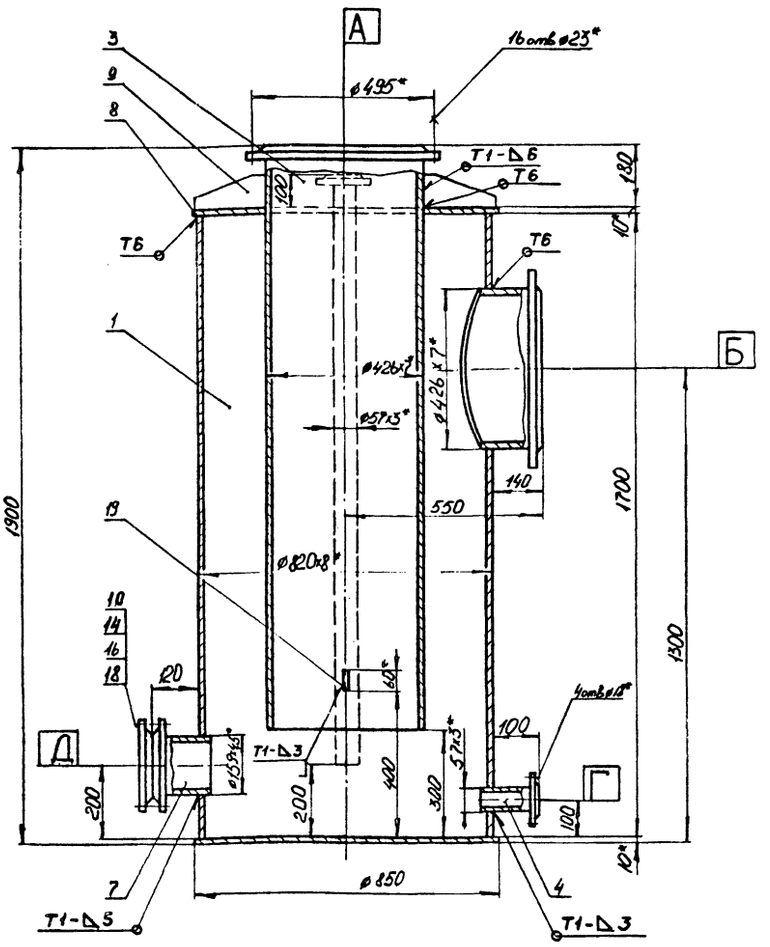

а-а / М1:5 повернуто

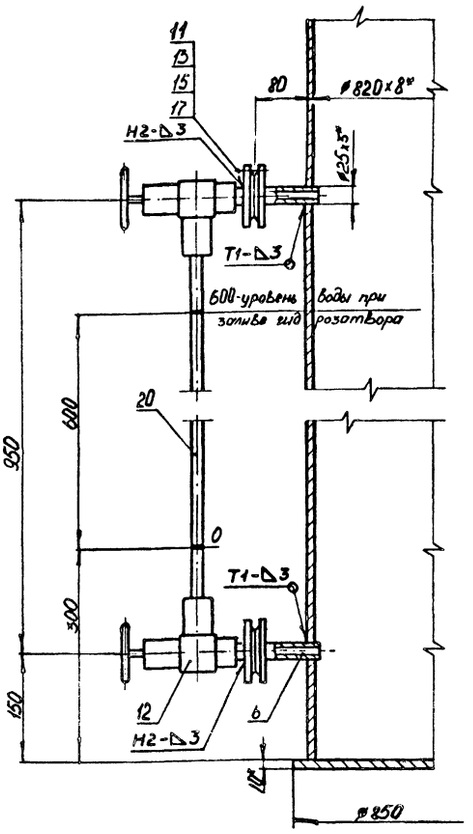

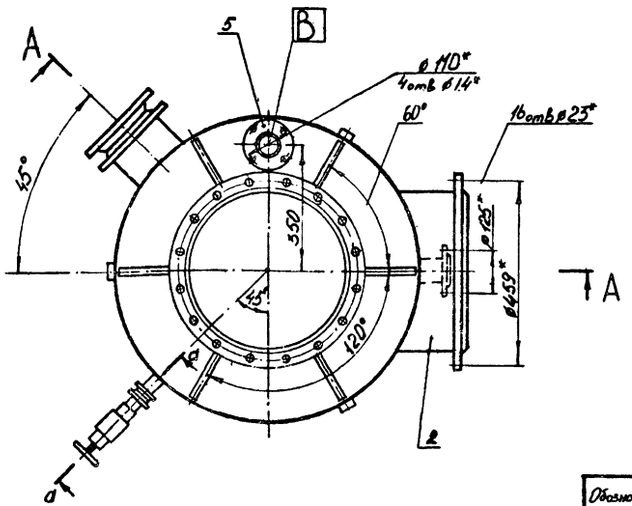

Назначение аппарата

1. Гидравлический затвор предназначен для отвода газового конденсата при работе газгольдера и для отключения газгольдера от межцехового газопровода при ремонте.
2. Максимальное рабочее давление в гидрозатворе 400мм водяного столба.

Таблица штуцеров

Обозначение	Наименование	Кол.	Тип уплотнения
А	Вход газа	1	гладкая
Б	Выход газа	1	гладкая
В	Вход воды	1	гладкая
Г	Выход воды	1	гладкая
Д	Люк	1	гладкая

Технические условия на изготовление

1. Изготовление и сварка гидравлического затвора производятся в соответствии с техническими требованиями ОСТ-26-291-79 на сосуды и аппараты стальные сварные.
2. Сварные швы по ГОСТ 5264-80
3. Испытание гидравлического затвора на плотность производится пневматическим способом пробным давлением равным $P_{изб}=0{,}4$ кГс/см², на прочность - гидравлическим способом давлением $P_{изб}=2$ кГс/см².

Примечания

1. Истинное расположение штуцеров показано в плане.
2. Все детали гидрозатвора подлежат антикоррозионному покрытию, за исключением резьбовых частей.

*Размеры для справок

Изм.	Лист	№ докум.	Подп.	Дата
Разраб.		Гагина		24.11.83
Пров.		Касабова		24.11.83
Т. контр.				
Н. контр.		Гришаев		25.11.83
Утв.		Кондратьев		30.11.83

БТК-02.00.000.СБ

Гидравлический затвор Д=820; Н=1900

Сборочный чертеж

лит	масса	масштаб
	580,0	1:10

лист | листов

ГИАП

1604-04 Формат А2

Инв. № подл. | Подп. и дата | Взам. инв. № | Инв. № дубл. | Подп. и дата

Альбом IV

Типовой проект

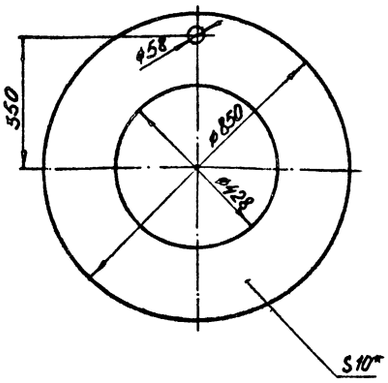

*Размер для справок

Изм.	Лист	№ докум.	Подп.	Дата	БТК-02.00.001	
Разраб.		Гапина		24.11.83	Крышка	Лит. / Масса 33,3 / Масшт 1:10
Пров.		Касабова		24.11.83		Лист / Листов 1
Т. контр.						
Н. контр.		Гришаев		25.11.83	Лист 10 ГОСТ 19903-74* Вст3пс5 ГОСТ 14637-79	ГИАП
Утв.		Кондратьев		30.11.83		

Инв. № подл. | Подп. и дата | Взам. инв. № | Инв. № дубл. | Подп. и дата

Формат А4

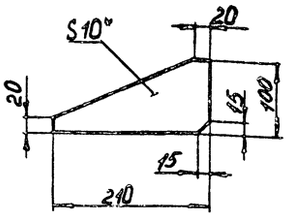

*Размер для справок

Изм.	Лист	№ докум.	Подп.	Дата	БТК-02.00.002	
Разраб.		Гапина		24.11.83	Ребро	Лит. / Масса 0,8 / Масшт 1:5
Пров.		Касабова		24.11.83		Лист / Листов 1
Т. контр.						
Н. контр.		Гришаев		25.11.83	Лист 10 ГОСТ 19903-74* Вст3пс5 ГОСТ 14637-79	ГИАП
Утв.		Кондратьев		30.11.83		

Инв. № подл. | Подп. и дата | Взам. инв. № | Инв. № дубл. | Подп. и дата

Формат А4

А-А

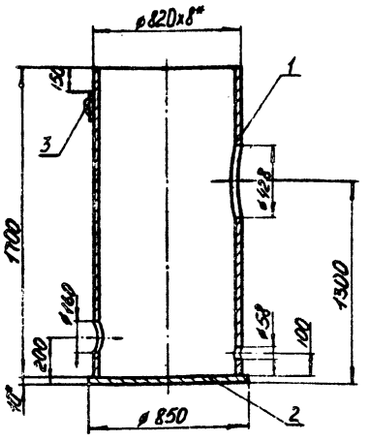

а-а
М1:10

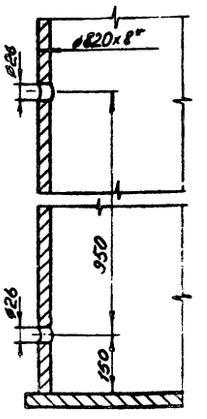

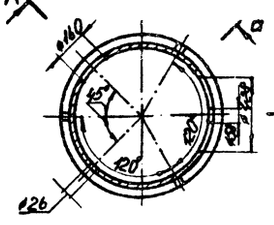

Истинное расположение отверстий показано в плане

*Размеры для справок

Изм.	Лист	№ докум.	Подп.	Дата	БТК-02.01.000.СБ	
Разраб.		Гапина		24.11.83	Корпус Сборочная единица	Лит. / Масса 295,3 / Масшт 1:20
Пров.		Касабова		24.11.83		Лист / Листов 1
Т. контр.						
Н. контр.		Гришаев		25.11.83		ГИАП
Утв.		Кондратьев		30.11.83		

Инв. № подл. | Подп. и дата | Взам. инв. № | Инв. № дубл. | Подп. и дата

Формат А1

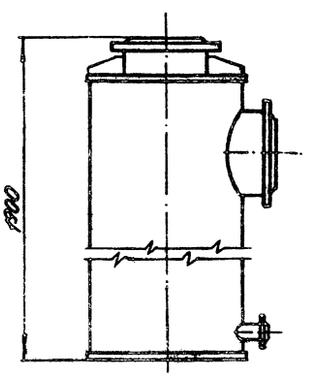

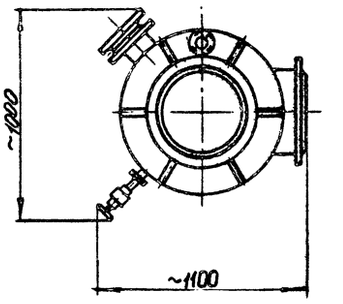

Изм.	Лист	№ докум.	Подп.	Дата	БТК-02.00.000.ГЧ	
Разраб.		Гапина		24.11.83	Гидравлический затвор Д=820; Н=1900 Габаритный чертеж	Лит. / Масса 580,0 / Масшт 1:20
Пров.		Касабова		24.11.83		Лист / Листов 1
Т. контр.						
Н. контр.		Гришаев		25.11.83		ГИАП
Утв.		Кондратьев		30.11.83		

Инв. № подл. | Подп. и дата | Взам. инв. № | Инв. № дубл. | Подп. и дата

1604-04 Формат А4

20 (V)

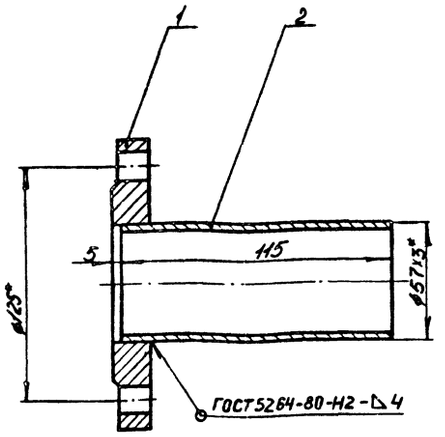

*Размеры для справок

				БТК-02.04.000.СБ		
Изм.	Лист	№ докум.	Подп.	Дата		
Разраб.		Гагина		24.11.93	Штуцер	Лит. / Масса / Масшт.
Пров.		Касабова		24.11.93	Сборочная единица	2,5 / 1:2
Т. контр.						Лист / Листов 1
Н. контр.		Гришаев		25.11.93		ГИАП
Утв.		Кондратьев		30.11.93		

Формат А4

20 (V)

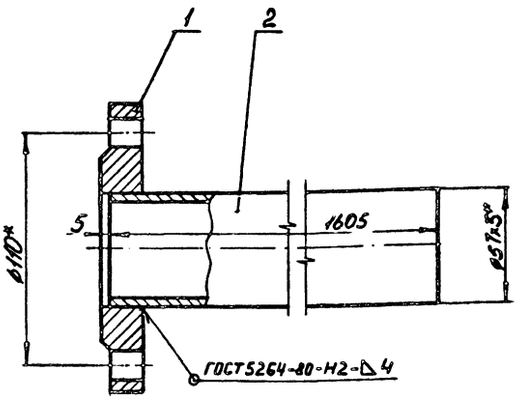

*Размеры для справок

				БТК-02.05.000.СБ		
Изм.	Лист	№ докум.	Подп.	Дата		
Разраб.		Гагина		24.11.93	Штуцер	Лит. / Масса / Масшт.
Пров.		Касабова		24.11.93	Сборочная единица	7.5 / 1:2
Т. контр.						Лист / Листов 1
Н. контр.		Гришаев		25.11.93		ГИАП
Утв.		Кондратьев		30.11.93		

Формат А4

20 (V)

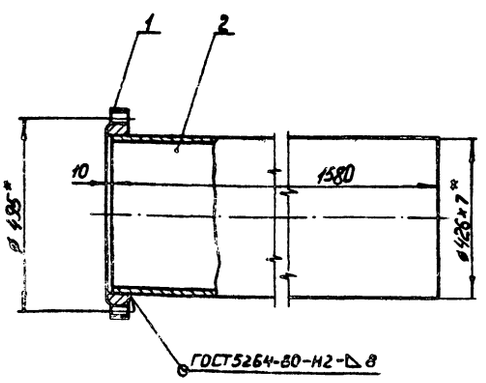

*Размеры для справок

				БТК-02.03.000.СБ		
Изм.	Лист	№ докум.	Подп.	Дата		
Разраб.		Гагина		24.11.93	Штуцер	Лит. / Масса / Масшт.
Пров.		Касабова		24.11.93	Сборочная единица	125,5 / 1:10
Т. контр.						Лист / Листов 1
Н. контр.		Гришаев		25.11.93		ГИАП
Утв.		Кондратьев		30.11.93		

Формат А4

20 (V)

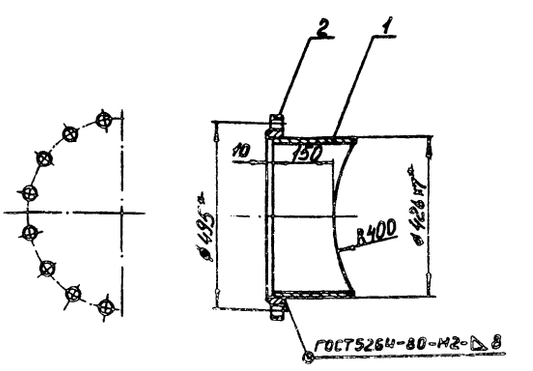

*Размеры для справок

				БТК-02.02.000.СБ		
Изм.	Лист	№ докум.	Подп.	Дата		
Разраб.		Гагина		24.11.93	Штуцер	Лит. / Масса / Масшт.
Пров.		Касабова		24.11.93	Сборочная единица	27,2 / 1:10
Т. контр.						Лист / Листов 1
Н. контр.		Гришаев		25.11.93		ГИАП
Утв.		Кондратьев		30.11.93		

Формат А4

20 V (V)

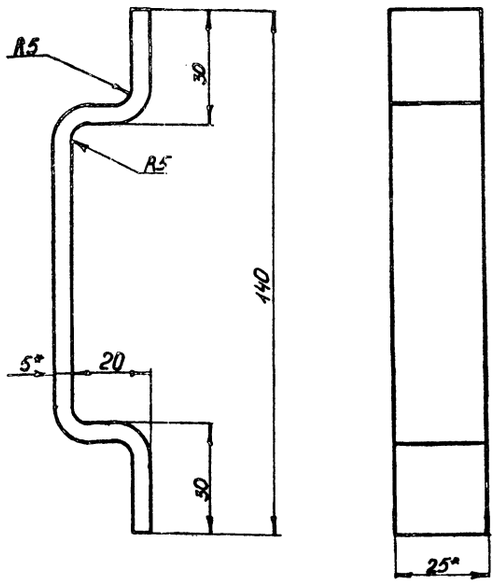

*Размеры для справок

Изм.	Лист	№ докум.	Подп.	Дата	БТК-02.01.001	
Разраб.		Гагина		21.11.83	Строповочная скоба	Лит. / Масса 0,17 / Масштаб 1:1
Пров.		Касабова		24.11.83		Лист / Листов 1
Т. контр.						ГИАП
Н. контр.		Гришаев		25.11.83	Полоса 5×26 ГОСТ 103-76 / Вст3пс5 ℓ=170	
Утв.		Кондратьев		26.11.83		

Формат А4

20 V (V)

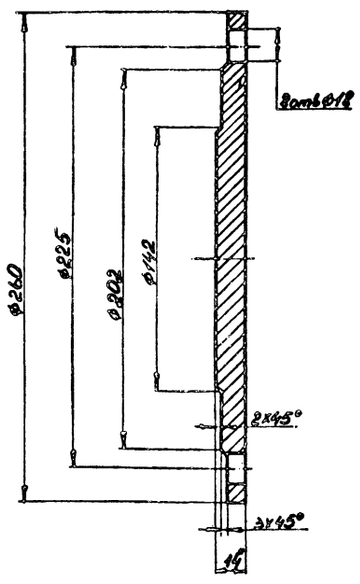

*Размеры для справок

Изм.	Лист	№ докум.	Подп.	Дата	БТК-02.00.003	
Разраб.		Гагина		21.11.83	Заглушка	Лит. / Масса 4,6 / Масштаб 1:2
Пров.		Касабова		24.11.83		Лист / Листов 1
Т. контр.						ГИАП
Н. контр.		Гришаев		25.11.83	Лист 14 ГОСТ 19903-74* / Вст3пс5 ГОСТ 14637-79	
Утв.		Кондратьев		26.11.83		

Формат А4

20 V (V)

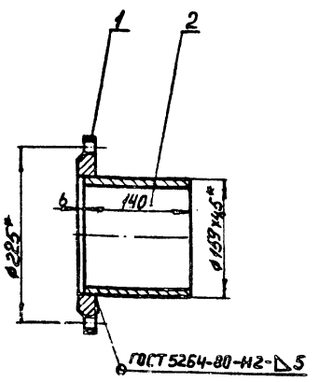

*Размеры для справок

Изм.	Лист	№ докум.	Подп.	Дата	БТК-02.07.000.СБ	
Разраб.		Гагина		21.11.83	Штуцер	Лит. / Масса 5,9 / Масштаб 1:5
Пров.		Касабова		24.11.83	Сборочная единица	Лист / Листов 1
Т. контр.						ГИАП
Н. контр.		Грищаев		25.11.83		
Утв.		Кондратьев		26.11.83		

Формат А4

20 V (V)

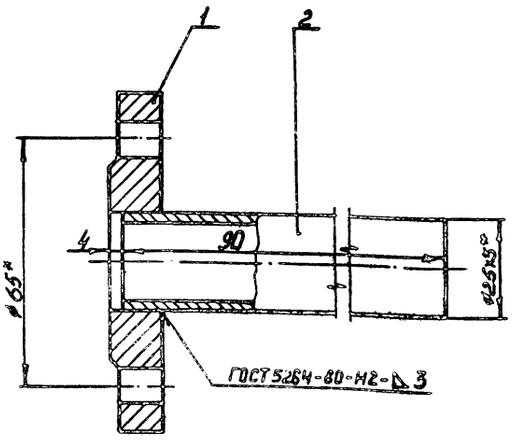

*Размеры для справок

Изм.	Лист	№ докум.	Подп.	Дата	БТК-02.06.000.СБ	
Разраб.		Гагина		21.11.83	Штуцер	Лит. / Масса 0,60 / Масштаб 1:1
Пров.		Касабова		24.11.83	Сборочная единица	Лист / Листов 1
Т. контр.						ГИАП
Н. контр.		Грищаев		25.11.83		
Утв.		Кондратьев		26.11.83		

Формат А4

Формат	Зона	Поз.	Обозначение	Наименование	Кол.	Примечание
				Документация		
			БТК-02.02.000.СБ	Штуцер		
				Сборочная единица		
				Детали		
Б4		1		Труба 426×7 ГОСТ 10704-76* / Вст3пс6 ГОСТ 10706-76* ℓ=213	1	15,3 кг
				Стандартные изделия		
		2		Фланец 1-400-2,5 ГОСТ 12820-80		
				Вст3сп3	1	
				Документация		
			БТК-02.03.000.СБ	Штуцер		
				Сборочная единица		
				Стандартные изделия		
		1		Фланец 1-400-2,5 ГОСТ 12820-80		
				Вст3сп3	1	
				Материалы		
		2		Труба 426×7 ГОСТ 10704-76* / Вст3пс5 ГОСТ 10706-76* ℓ=1580	1	114,2 кг

Инв.№ подл. | Подп. и дата | Взам. инв.№ | Инв.№ дубл. | Подп. и дата

Изм.	Лист	№ докум.	Подп.	Дата	БТК-02.00.000	Лист 3

Формат А4

Формат	Зона	Поз.	Обозначение	Наименование	Кол.	Примечание
				Документация		
			БТК-02.04.000.СБ	Штуцер		
				Сборочная единица		
				Стандартные изделия		
		1		Фланец 1-50-10 ГОСТ 12820-80		
				Вст3сп3	1	
				Материалы		
		2		Труба 57×3 ГОСТ 8732-78* / В20 ГОСТ 8731-74* ℓ=115	1	0,46 кг
				Документация		
			БТК-02.05.000.СБ	Штуцер		
				Сборочная единица		
				Стандартные изделия		
		1		Фланец 1-50-25 ГОСТ 12820-80		
				Вст3сп3	1	
				Материалы		
		2		Труба 57×3 ГОСТ 8732-78* / В20 ГОСТ 8731-74* ℓ=1605	1	6,5 кг

Инв.№ подл. | Подп. и дата | Взам. инв.№ | Инв.№ дубл. | Подп. и дата

Изм.	Лист	№ докум.	Подп.	Дата	БТК-02.00.000	Лист 4

Формат А4

Формат	Зона	Поз.	Обозначение	Наименование	Кол.	Примечание
		12		Указатель уровня 12с 176к	1	
		13		Болт М10×45.46 ГОСТ 7798-70*	8	
		14		Болт М16×60.46 ГОСТ 7798-70*	8	
		15		Гайка М10.5 ГОСТ 5915-70*	8	
		16		Гайка М16.5 ГОСТ 5915-70*	8	
		17		Прокладка А-20-25 ГОСТ 15180-70		
				Паронит ПМБ ГОСТ 481-80	2	
		18		Прокладка А-150-25 ГОСТ 15180-70		
				Паронит ПМБ ГОСТ 481-80	1	
				Материалы		
		19		Полоса 6×60 ГОСТ 103-76 / Вст3пс5 ГОСТ 535-79* ℓ=70	1	0,20 кг
		20		Труба 20×3 ℓ=875		
				Стекло ГОСТ 8446-74	1	
				Документация		
			БТК-02.01.000.СБ	Корпус		
				Сборочная единица		
				Детали		
Б4		1		Обечайка		
				Труба 820×8 ГОСТ 10704-76* / Вст3пс5 ГОСТ 10706-76* ℓ=1700	1	262,0 кг
Б4		2		Дно		
				Лист 10 ГОСТ 19903-74* / Вст3пс5 ГОСТ 14637-79	1	33,3 кг
			БТК-02.01.001	Строповочная скоба	3	

Инв.№ подл. | Подп. и дата | Взам. инв.№ | Инв.№ дубл. | Подп. и дата

Изм.	Лист	№ докум.	Подп.	Дата	БТК-02.00.000	Лист 2

Формат А4

Формат	Зона	Поз.	Обозначение	Наименование	Кол.	Примечание
				Документация		
А2			БТК-02.00.000.СБ	Гидравлический затвор		
				Сборочный чертеж		
А1			БТК-02.00.000ГЧ	Гидравлический затвор		
				Габаритный чертеж		
				Сборочные единицы		
А4		1	БТК-02.01.000.СБ	Корпус		
А4		2	БТК-02.02.000.СБ	Штуцер		
А4		3	БТК-02.03.000.СБ	Штуцер		
А4		4	БТК-02.04.000.СБ	Штуцер		
А4		5	БТК-02.05.000.СБ	Штуцер		
А4		6	БТК-02.06.000.СБ	Штуцер		
А4		7	БТК-02.07.000.СБ	Штуцер		
				Детали		
А4		8	БТК-02.00.001	Крышка		
А4		9	БТК-02.00.002	Ребро		
А4		10	БТК-02.00.003	Заглушка		
				Стандартные изделия		
		11		Фланец 20-2,5 ГОСТ 12820-80	2	Расположение по размерам сопрягаемой детали
				Вст3сп3		

Инв.№ подл. | Подп. и дата | Взам. инв.№ | Инв.№ дубл. | Подп. и дата

Изм.	Лист	№ докум.	Подп.	Дата	БТК-02.00.000			
Разраб.		Гагина		21.11.83	Гидравлический затвор Д=820; Н=1900	Лит.	Лист 1	Листов 5
Пров.		Касабова		23.11.83				
Н.контр.		Гришаев		23.11.83		ГИАП		
Утв.		Кондратьев		24.11.83				

1604-04 Формат А4

Типовой проект Альбом IV

Формат	Зона	Поз.	Обозначение	Наименование	Кол.	Примечание
				Документация		
А4			БТК-02.06.000.СБ	Штуцер		
				Сборочная единица		
				Стандартные изделия		
		1		Фланец 1-20-2,5 ГОСТ 12820-80		
				Ст3сп3	2	
				Материалы		
		2		Труба 25×3 ГОСТ 8734-75* / Ст20 ГОСТ 8733-74* l=90	2	0,15 кг
				Документация		
А4			БТК-02.07.000.СБ	Штуцер		
				Сборочная единица		
				Стандартные изделия		
		1		Фланец 1-150-25 ГОСТ 12820-80		
				Ст3сп3	1	
				Материалы		
		2		Труба 159×4,5 ГОСТ 8732-78* / Ст20 ГОСТ 8731-74* l=140	1	2,43 кг

Инв.№ подл. | Подп. и дата | Взам.инв.№ | Инв.№ дубл. | Подп. и дата

Изм. Лист № докум. Подп. Дата

БТК-02.00.000

Лист 5

1604-04 Формат А4

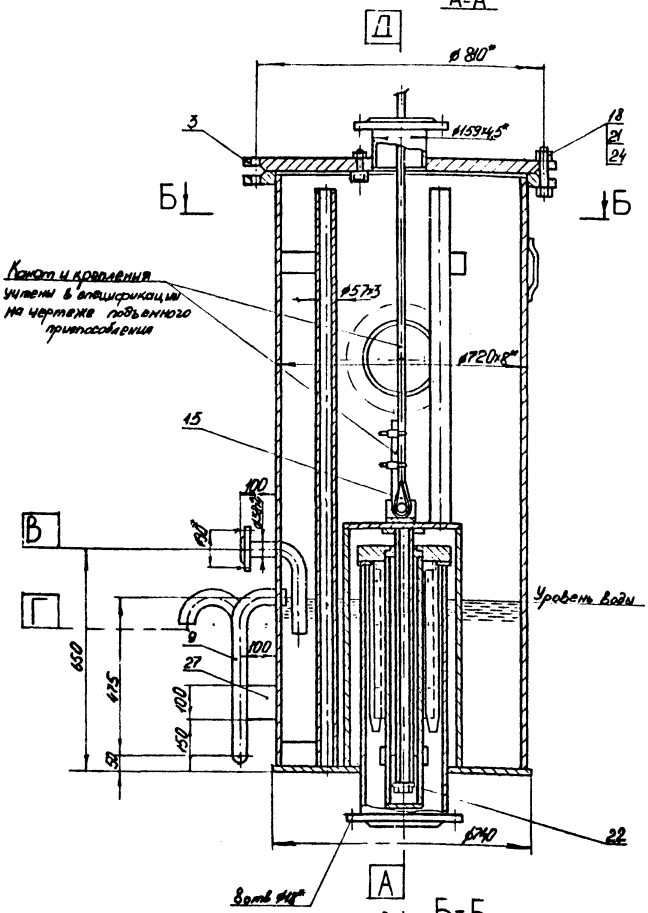

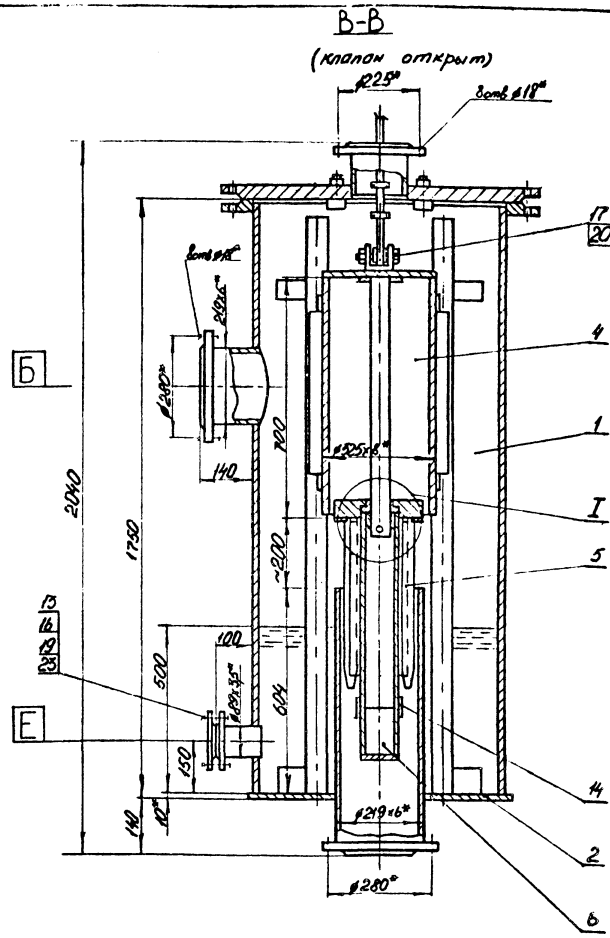

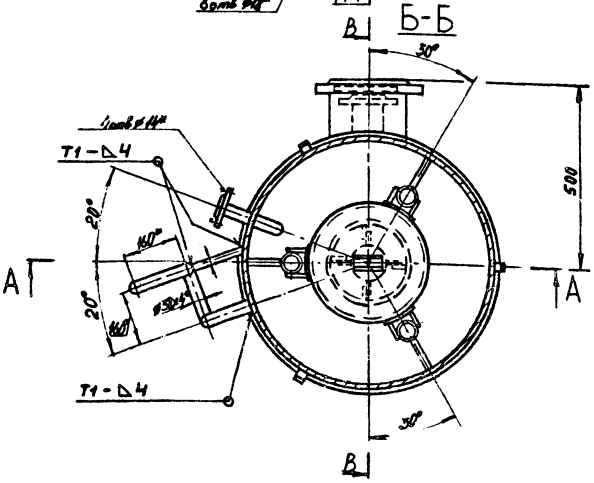

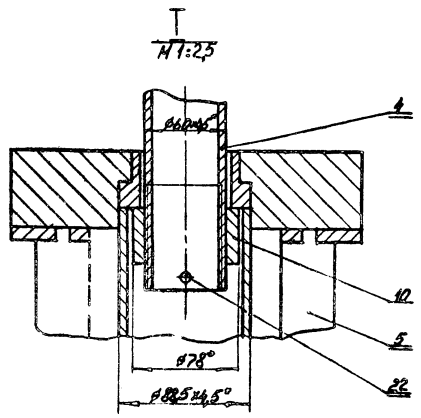

Назначение аппарата

1. Клапанная коробка устанавливается в камере газгольдера и предназначена для сброса газа в атмосферу при максимальном подъеме колокола.
2. Максимальное рабочее давление в клапанной коробке 400мм водяного столба.

Технические условия на изготовление аппарата

1. Изготовление и сварка клапанной коробки производится в соответствии с техническими требованиями ОСТ 26-291-79 на сосуды и аппараты сварные стальные.
2. Сварные швы по ГОСТ 5264-80.
3. Испытание сварных швов на плотность производится пробным давлением равным $P_{изб} = 0{,}4$ кгс/см², на прочность - гидравлическим способом давлением $P_{изб} = 2$ кгс/см².

Примечания

1. Истинное расположение штуцеров показано в плане.
2. Все детали клапанной коробки, за исключением резьбовых частей, деталей из цветных металов и нержавеющей стали, подлежат антикоррозионному покрытию.

Таблица штуцеров

Обозначение	Наименование	Кол	Тип уплотнения
А	Вход газа	1	гладкая
Б	Выход газа	1	гладкая
В	Вход воды	1	гладкая
Г	Перелив воды	1	———
Д	Вывод стального каната	1	гладкая
Е	Люк	1	гладкая

				БТК-07-00.000.СБ			
Изм.	Лист	№ докум.	Подп.	Дата	Клапанная коробка	лит.	масса	масш.
Разраб.		Гагина		24.11.83	Сборочный чертеж		650	1:10
Провер.		Касабова		24.11.83		лист	листов
Т. контр.						ГИАП	
Н.контр.		Гришаев		25.11.83			
Утв.		Кондратьев		1.12.83			

1604-04 Формат А2

Альбом IV

Типовой проект

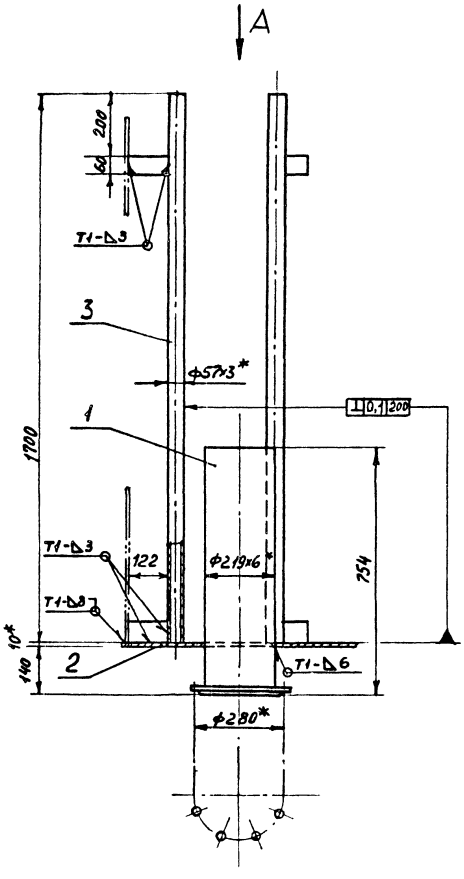

Вид А

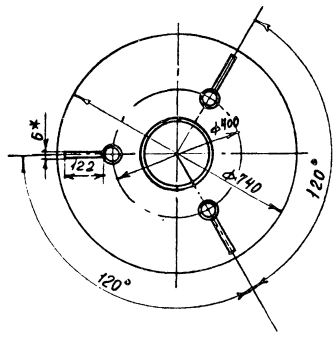

1. * Размеры для справок
2. Сварные швы по ГОСТ 5264-80

					БТК-07.02.000.СБ		
Изм.	Лист	№докум.	Подп.	Дата	Днище Сборочная единица	Лит.	Масса	Масштаб
Разраб.		Чернец		23.11.83			86.7	1:10
Пров.		Касабова		23.11.83		Лист	Листов 1
Т.контр.						ГИАП	
Н.контр.		Гришаев		24.11.83			
Утв.		Кондратьев		24.11.83			

Формат А3

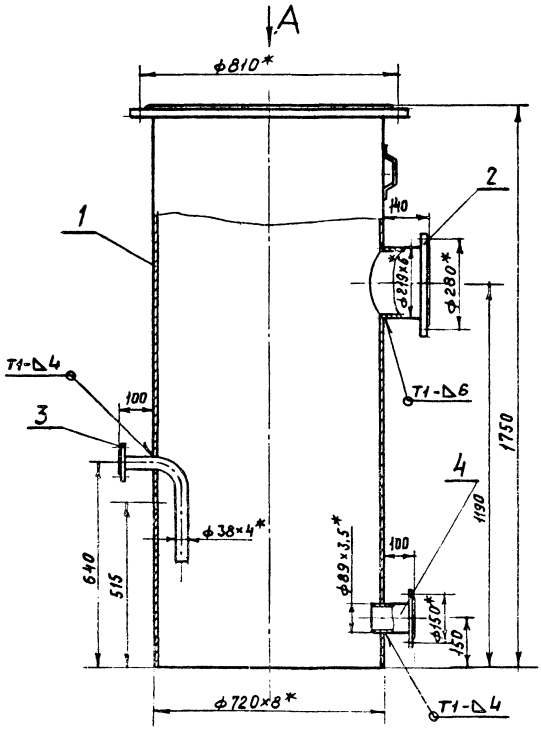

Вид А

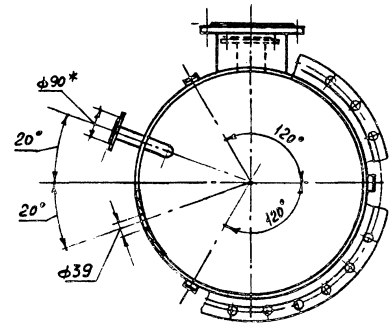

1. * Размеры для справок
2. Сварные швы по ГОСТ 5264-80
3. Истинное расположение штуцеров показано в плане

					БТК-07.01.000.СБ			
Изм.	Лист	№докум.	Подп.	Дата	Корпус Сборочная единица	Лит.	Масса	Масштаб
Разраб.		Чернец		23.11.83			294,7	1:10
Пров.		Касабова		23.11.83		Лист	Листов 1
Т.контр.						ГИАП	
Н.контр.		Гришаев		24.11.83			
Утв.		Кондратьев		24.11.83			

1604-64 Формат А3

Инв.№подл. | Подп. и дата | Взам.инв.№ | Инв.№дубл. | Подп. и дата | Инв.№подл.

Альбом №

Инв.№ подл. | Подп. и дата | Взам.инв.№ | Инв.№ дубл. | Подп. и дата

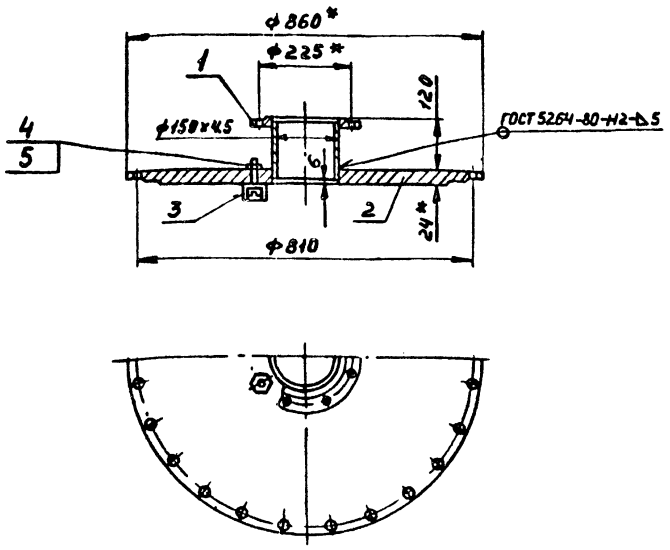

* Размеры для справок

					БТК-07.03.000.СБ		
Изм.	Лист	№ докум.	Подп.	Дата	Крышка Сборочная единица	Лит.	Масса 96,4	Масштаб 1:10
Разраб.		Суворкин		21.11.83				
Пров.		Касабова		23.11.83		Лист	Листов 1
Т.контр.						ГИАП	
Н.контр.		Гришаев		24.11.83			
Утв.		Кондратьев		1.12.83			

Формат А4

20 √(V)

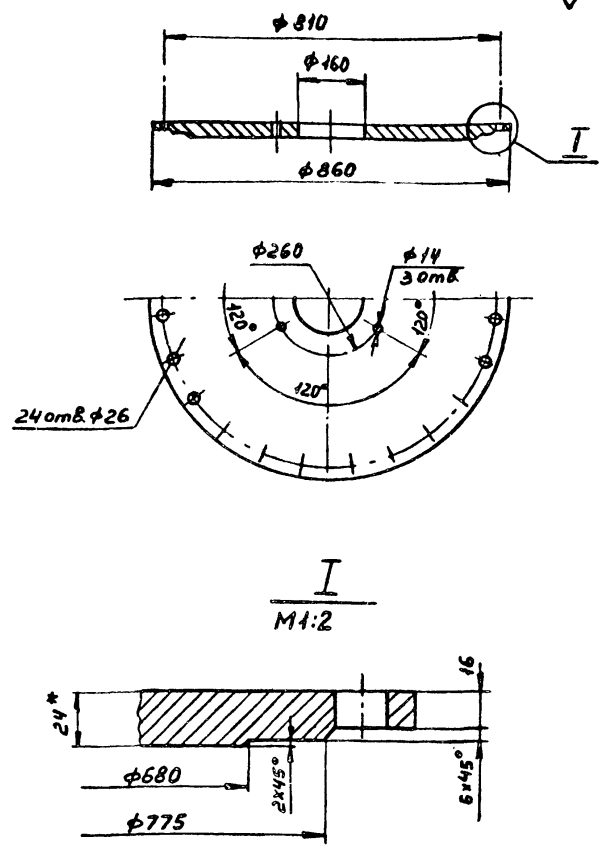

I
М1:2

* Размеры для справок

					БТК-07.03.001		
Изм.	Лист	№ докум.	Подп.	Дата	Крышка	Лит.	Масса 90,0	Масштаб 1:10
Разраб.		Суворкин		21.11.83				
Пров.		Касабова		23.11.83		Лист	Листов 1
Т.контр.						ГИАП	
Н.контр.		Гришаев		24.11.83	Лист 24 ГОСТ 19903-74* Вст3пс5 ГОСТ 14637-79		
Утв.		Кондратьев		1.12.83			

Формат А4

20 √(V)

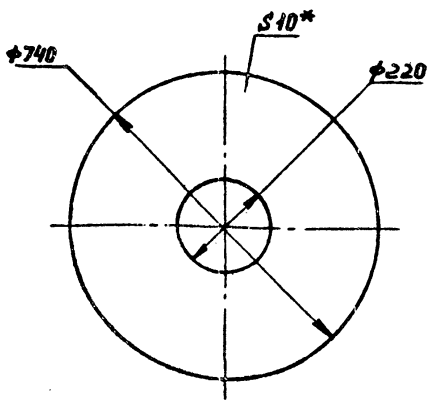

* Размеры для справок

					БТК-07.02.001		
Изм.	Лист	№ докум.	Подп.	Дата	Дно	Лит.	Масса 31,0	Масштаб 1:10
Разраб.		Суворкин		21.11.83				
Пров.		Касабова		23.11.83		Лист	Листов 1
Т.контр.						ГИАП	
Н.контр.		Гришаев		24.11.83	Лист 10 ГОСТ 19903-74* Вст3пс5 ГОСТ 14637-79		
Утв.		Кондратьев		1.12.83			

Формат А4

20 √ (V)

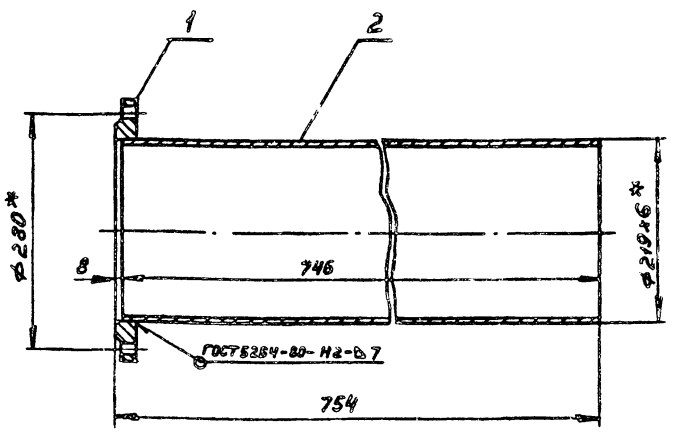

* Размеры для справок

					БТК-07.02.100.СБ		
Изм.	Лист	№ докум.	Подп.	Дата	Штуцер Сборочная единица	Лит.	Масса 28,3	Масштаб 1:5
Разраб.		Суворкин		21.11.83				
Пров.		Касабова		23.11.83		Лист	Листов 1
Т.контр.						ГИАП	
Н.контр.		Гришаев		24.11.83			
Утв.		Кондратьев		1.12.83			

1604-04

Формат А4

Альбом IV

Типовой проект

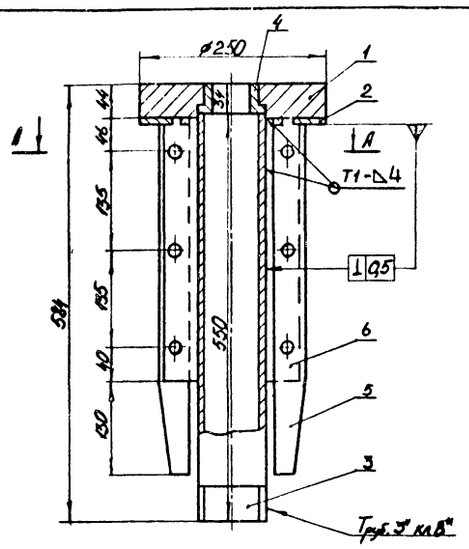

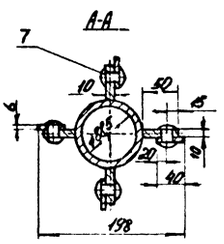

1. * Размеры для справок
2. Сварные швы по ГОСТ 5264-80

				БТК-07.05.000.СБ		
Изм.	Лист	№ докум.	Подп.	Дата	Клапан Сборочная единица	Лит. / Масса 27,8 / Масштаб 1:5
Разработ.		Гагина		2.11.83		Лист / Листов 1
Провер.		Касабова		24.11.83		ГИАП
Т. контр.						
Н. контр.		Гришаев		25.11.83		
Утв.		Кондратьев		1.12.83		

Формат А4

20 V (V)

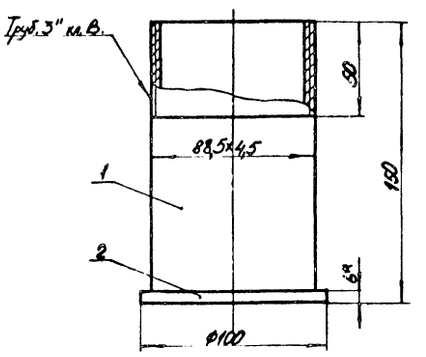

* Размеры для справок

				БТК-07.06.000.СБ		
Изм.	Лист	№ докум.	Подп.	Дата	Кожух Сборочная единица	Лит. / Масса 1,7 / Масштаб 1:2
Разработ.		Гагина		2.11.83		Лист / Листов 1
Провер.		Касабова		24.11.83		ГИАП
Т. контр.						
Н. контр.		Гришаев		25.11.83		
Утв.		Кондратьев		1.12.83		

Формат А4

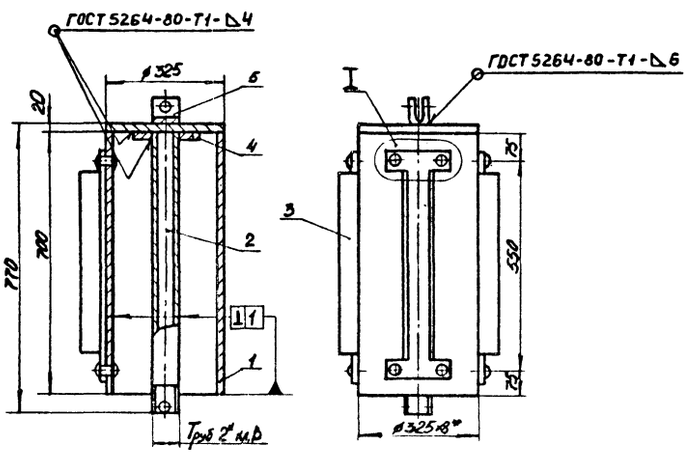

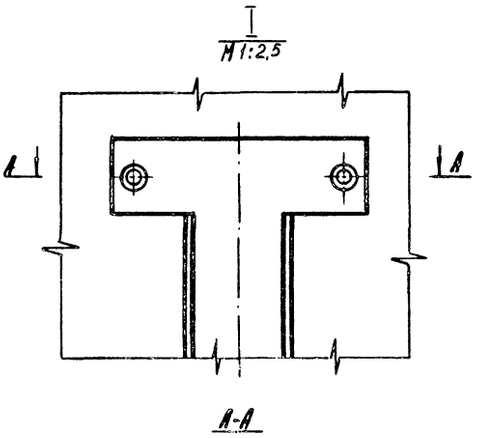

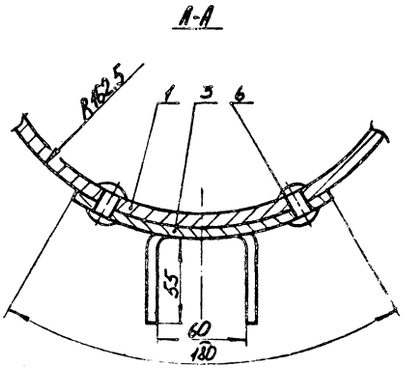

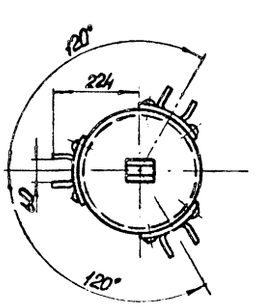

* Размеры для справок

				БТК-07.04.000.СБ		
Изм.	Лист	№ докум.	Подп.	Дата	Колпак Сборочная единица	Лит. / Масса 69,0 / Масштаб 1:10
Разработ.		Гагина		2.11.83		Лист / Листов 1
Провер.		Касабова		24.11.83		ГИАП
Т. контр.						
Н. контр.		Гришаев		25.11.83		
Утв.		Кондратьев		1.12.83		

20 (V)

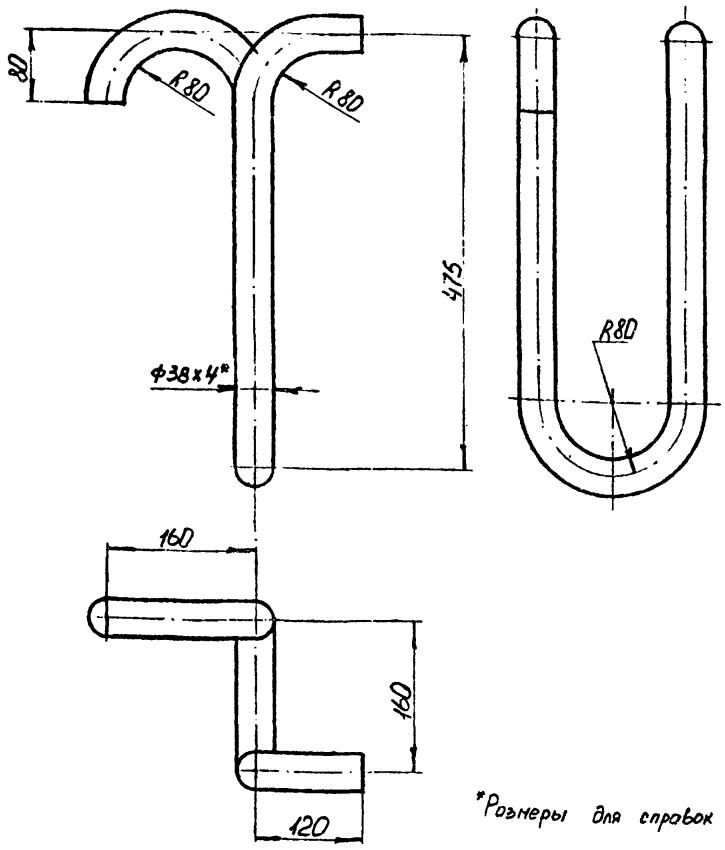

*Размеры для справок

					БТК-07.00.001		
Изм.	Лист	№ докум.	Подп.	Дата	Переливная труба	Лит	Масса 4,4 / Масшт 1:5
Разраб.		Гагина		21.11.83			
Пров.		Касаткова		24.11.83		Лист	Листов 1
Т.контр.						ГИАП	
Н.контр.		Гришаев		25.11.83	Труба 38х4 ГОСТ 8734-75* / Б20 ГОСТ 8733-74* ℓ=1300		
Утв.		Кондратьев		1.12.83			

Формат А4

20 (V)

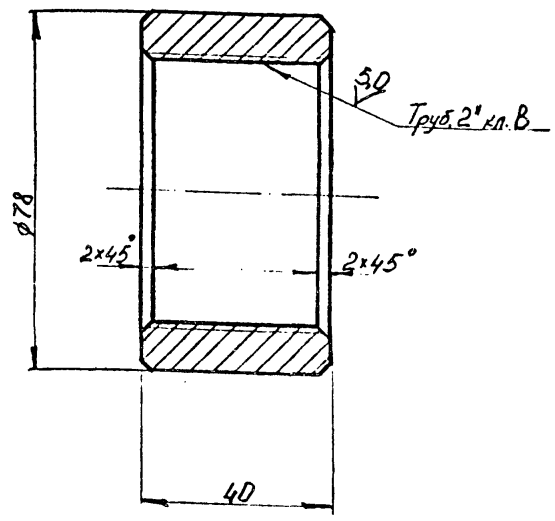

					БТК-07.00.002		
Изм.	Лист	№ докум.	Подп.	Дата	Кольцо	Лит	Масса 0,25 / Масшт 1:1
Разраб.		Гагина		21.11.83			
Пров.		Касаткова		24.11.83		Лист	Листов 1
Т.контр.						ГИАП	
Н.контр.		Гришаев			Пруток АДО кр.80 ГОСТ 21488-76		
Утв.		Кондратьев		1.12.83			

Формат А4

20 (V)

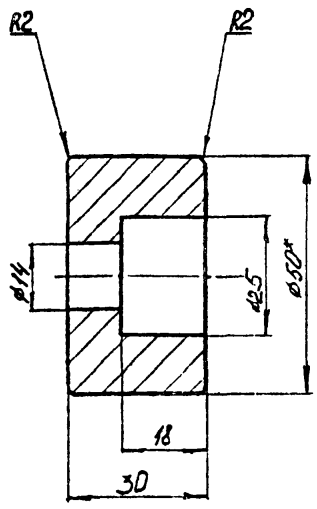

*Размеры для справок

					БТК-07.03.002		
Изм.	Лист	№ докум.	Подп.	Дата	Упор	Лит	Масса 0,13 / Масшт 1:1
Разраб.		Гагина		21.11.83			
Пров.		Касаткова		24.11.83		Лист	Листов 1
Т.контр.						ГИАП	
Н.контр.		Гришаев		25.11.83	Пруток АДО кр50Н ГОСТ 21488-76		
Утв.		Кондратьев		1.12.83			

Формат А4

20 (V)

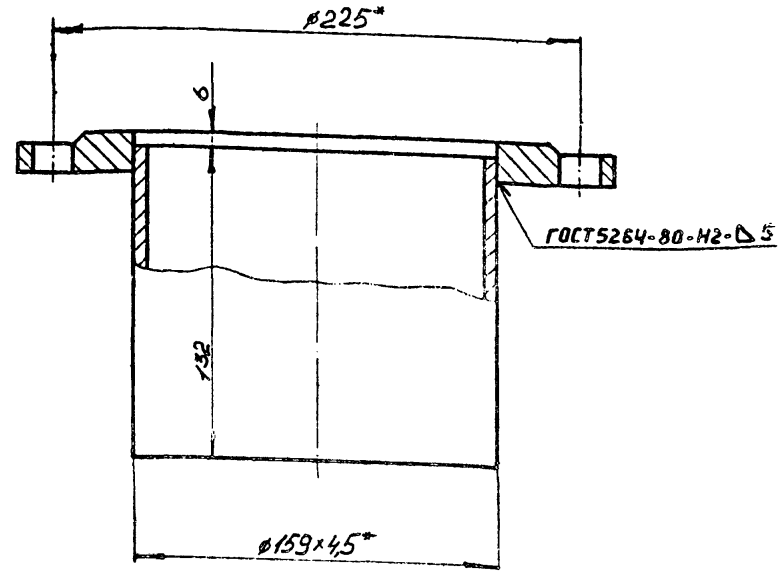

*Размеры для справок

					БТК-07.03.100.СБ		
Изм.	Лист	№ докум.	Подпись	Дата	Штуцер Сборочная единица	Лит	Масса 5,7 / Масшт 1:2
Разраб.		Гагина		21.11.83			
Пров.		Касаткова		24.11.83		Лист	Листов
Т.контр.						ГИАП	
Н.контр.		Гришаев		25.11.83			
Утв.		Кондратьев		1.12.83			

Инв. № подл. | Подп. и дата | Взам. инв. № | Инв. № дубл. | Подп. и дата

16Х4-04 Формат А4

Альбом IV

20 √(√)

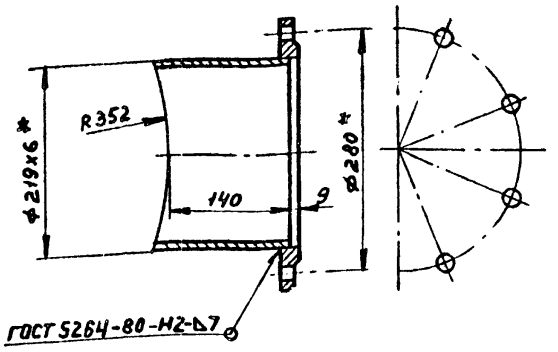

* Размеры для справок

Изм.	Лист	№ докум.	Подп.	Дата	
Разраб.		Суворкин		21.11.83	Штуцер Сборочная единица
Пров.		Касабова		22.11.83	
Т.контр.					
Н.контр.		Гришаев		23.11.83	ГИАП
Утв.		Кондратьев		1.12.83	

БТК-07.01.200.СБ

Лит.	Масса	Масштаб
	10,4	1:5
Лист	Листов 1	

Формат А4

Инв.№ подл. | Подп. и дата | Взам.инв.№ | Инв.№ дубл. | Подп. и дата

20 √(√)

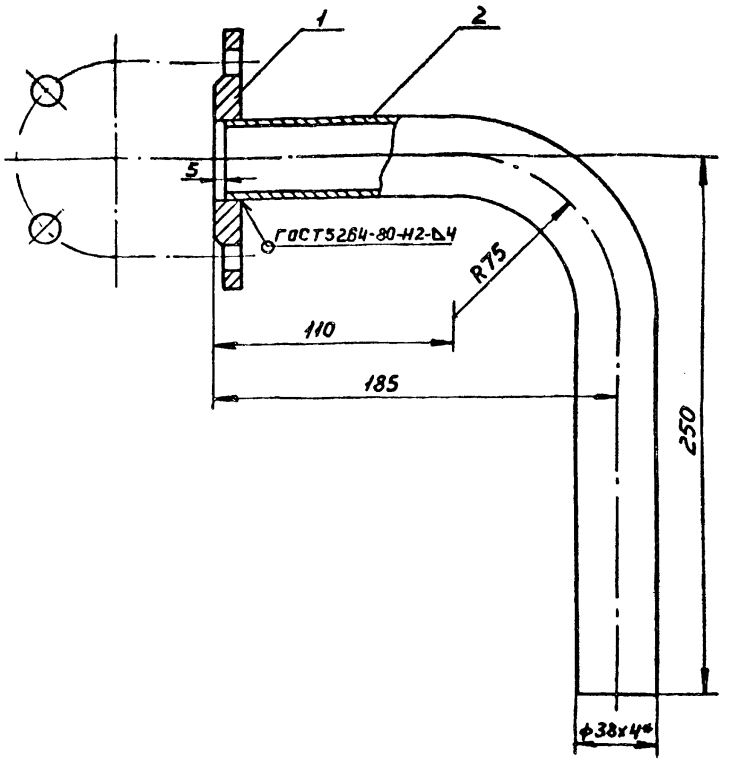

* Размеры для справок

Изм.	Лист	№ докум.	Подп.	Дата	
Разраб.		Суворкин		21.11.83	Штуцер Сборочная единица
Пров.		Касабова		22.11.83	
Т.контр.					
Н.контр.		Гришаев		23.11.83	ГИАП
Утв.		Кондратьев		1.12.83	

БТК-07.01.300.СБ

Лит.	Масса	Масштаб
	2,2	1:2
Лист	Листов 1	

Формат А4

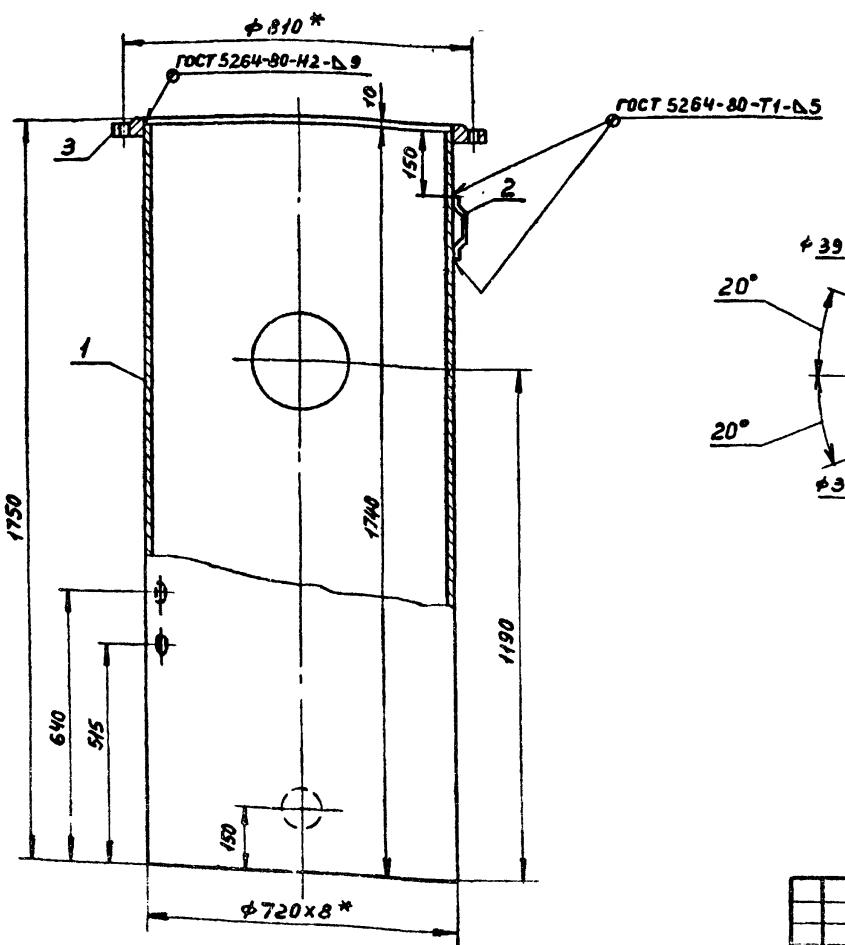

Вид А

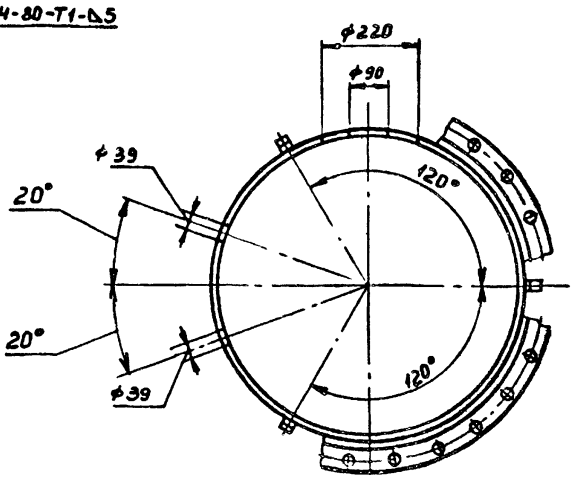

20 √(√)

Изм.	Лист	№ докум.	Подп.	Дата	
Разраб.		Суворкин		21.11.83	Обечайка Сборочная единица
Пров.		Касабова		22.11.83	
Т.контр.					
Н.контр.		Гришаев		23.11.83	ГИАП
Утв.		Кондратьев		1.12.83	

БТК-07.01.100.СБ

Лит.	Масса	Масштаб
	270,0	1:10
Лист	Листов 1	

1604-04 Формат А3

Альбом IV

Типовой проект

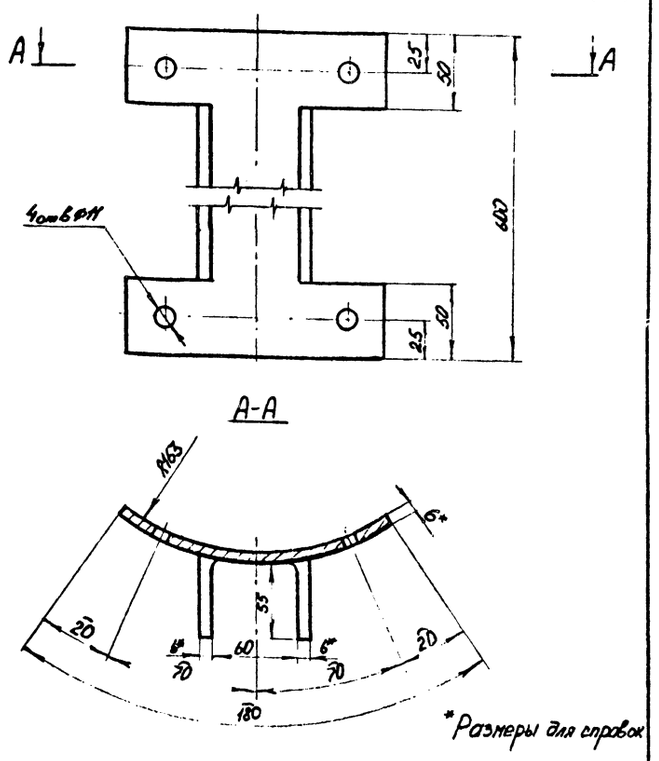

Изм.	Лист	№ докум.	Подпись	Дата	БТК-07.04.002			
Разраб.		Гагина		21.11.83	Направляющая	Лит	Масса	Масшт
Пров.		Касабова		22.11.83			1,8	1:2,5
Т. контр						Лист	Листов 1	
Н. контр		Гришаев		23.11.83	Лист АДО-6 ГОСТ 21631-76*	ГИАП		
Утв.		Кондратьев		1.12.83				

Формат А4

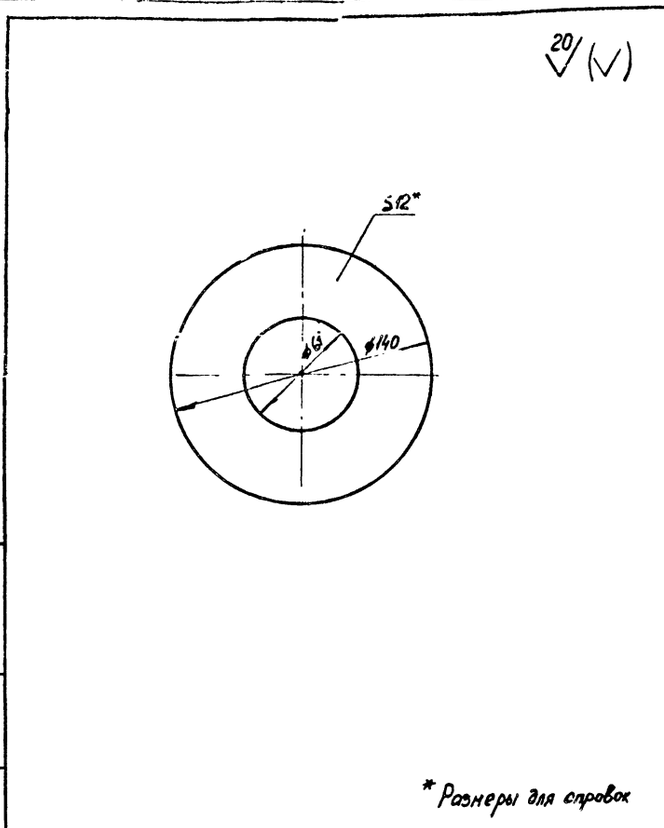

Изм.	Лист	№ докум.	Подпись	Дата	БТК-07.04.003			
Разраб.		Гагина		21.11.83	Кольцо	Лит	Масса	Масшт
Пров.		Касабова		22.11.83			12	1:2
Т. контр						Лист	Листов 1	
Н. контр		Гришаев		23.11.83	Лист 12 ГОСТ 19903-74* В ст3 пс5 ГОСТ 14637-79	ГИАП		
Утв.		Кондратьев		1.12.83				

Формат А4

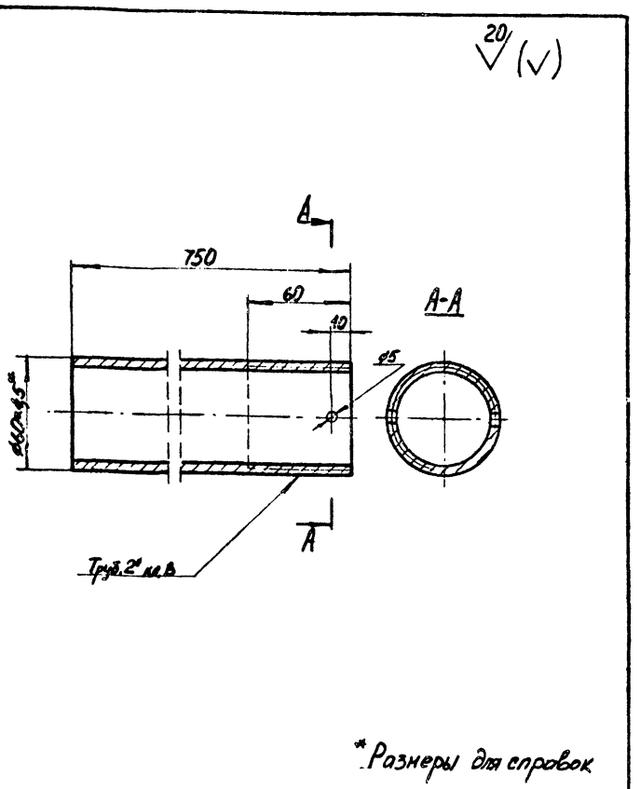

Изм.	Лист	№ докум.	Подп.	Дата	БТК-07.04.001			
Разраб.		Гагина		21.11.83	Труба	Лит	Масса	Масшт
Провер.		Касабова		22.11.83			4,6	1:2
Т. контр						Лист	Листов 1	
Н. контр		Гришаев		23.11.83	Труба 50×4,5 ГОСТ 3262-75*	ГИАП		
Утв.		Кондратьев		1.12.83				

Формат А4

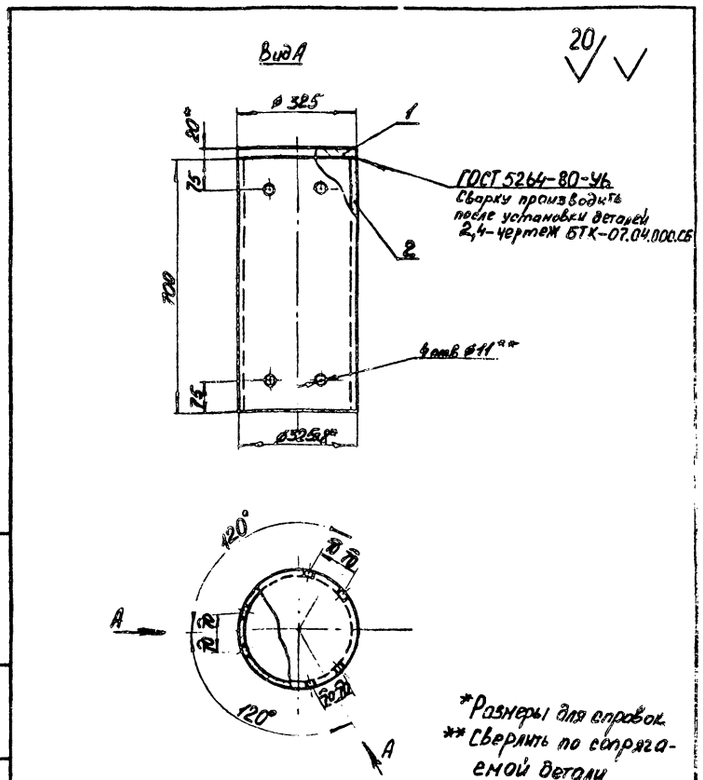

Изм.	Лист	№ докум.	Подп.	Дата	БТК-07.04.100.СБ			
Разраб.		Гагина		21.11.83	Стакан	Лит	Масса	Масшт
Провер.		Касабова		22.11.83	Сборочная единица		56,8	1:10
Т. контр						Лист	Листов 1	
Н. контр		Гришаев		23.11.83		ГИАП		
Утв.		Кондратьев		1.12.83				

1604-04 Формат А4

20 √(√)

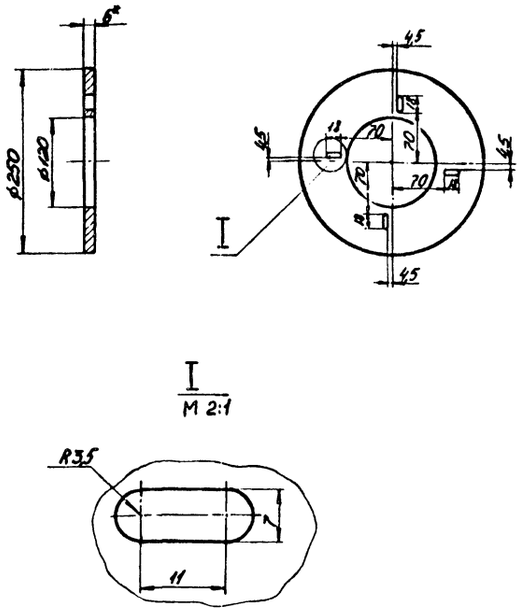

*Размеры для справок

					БТК-07.05.002		
Изм.	Лист	№ докум.	Подп.	Дата	Кольцо	Лит	Масса 0,6 / Масшт. 1:5
Разраб.		Гагина		22.11.83			
Провер.		Касабова		23.11.83		Лист	Листов 1
Т.контр.							
Н.контр.		Гришаев		24.11.83	Лист АДО-6 ГОСТ 21631-76*	ГИАП	
Утв.		Кондратьев		1.12.83			

Формат А4

20 √(√)

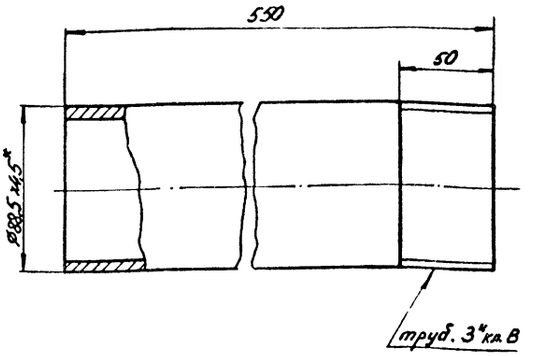

*Размеры для справок

					БТК-07.05.003		
Изм.	Лист	№ докум.	Подп.	Дата	Труба	Лит	Масса 5,1 / Масшт. 1:5
Разраб.		Гагина		22.11.83			
Провер.		Касабова		23.11.83		Лист	Листов 1
Т.контр.							
Н.контр.		Гришаев		24.11.83	Труба 80×4,5 ГОСТ 3262-75*	ГИАП	
Утв.		Кондратьев		1.12.83			

Формат А4

20 √(√)

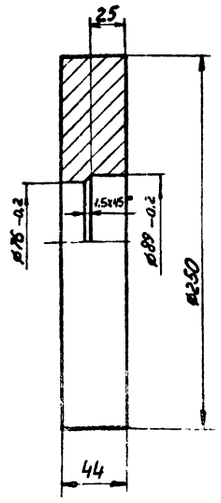

					БТК-07.05.001		
Изм.	Лист	№ докум.	Подпись	Дата	Крышка	Лит	Масса 15,5 / Масшт. 1:2,5
Разраб.		Гагина		22.11.83			
Провер.		Касабова		23.11.83		Лист	Листов 1
Т.контр.							
Н.контр.		Гришаев		24.11.83	Лист 44 ГОСТ 19903-74* Вст3пс5 ГОСТ 14637-79	ГИАП	
Утв.		Кондратьев		1.12.83			

Формат А4

20 √(√)

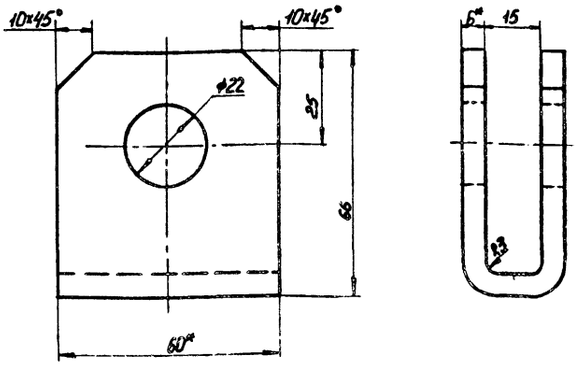

*Размеры для справок

					БТК-07.04.004		
Изм.	Лист	№ докум.	Подп.	Дата	Серьга	Лит	Масса 0,42 / Масшт. 1:1
Разраб.		Гагина		22.11.83			
Провер.		Касабова		23.11.83		Лист	Листов 1
Т.контр.							
Н.контр.		Гришаев		24.11.83	Полоса 6×60 ГОСТ 103-76 Вст3пс5 ГОСТ 535-79*	ГИАП	
Утв.		Кондратьев		1.12.83			

1604-04 Формат А4

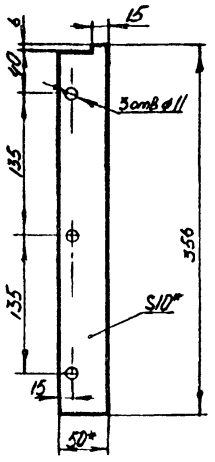

* Размеры для справок

Изм.	Лист	№ докум.	Подп.	Дата	БТК-07.05.006			
Разработ.		Гагина		22.11.83	Ребро	Лит.	Масса	Масшт.
Пров.		Касабова		23.11.83			1,4	1:4
Т. контр.						Лист	Листов 1	
Н. контр.		Гришаев		24.11.83	Полоса 10×50 ГОСТ 103-76 В ст3пс5 ГОСТ 535-79	ГИАП		
Утв.		Кондратьев		1.12.83				

Формат А4

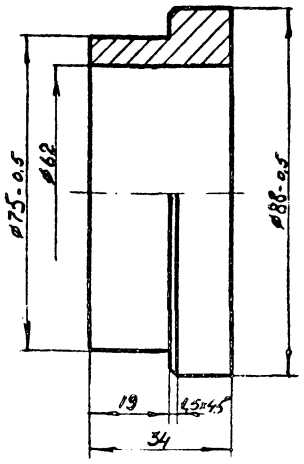

* Размеры для справок

Изм.	Лист	№ докум.	Подп.	Дата	БТК-07.05.004			
Разработ.		Гагина		22.11.83	Втулка	Лит.	Масса	Масшт.
Пров.		Касабова		23.11.83			0,22	1:1
Т. контр.						Лист	Листов 1	
Н. контр.		Гришаев		24.11.83	Пруток АДО кр 90Н ГОСТ 21488-76	ГИАП		
Утв.		Кондратьев		1.12.83				

Формат А4

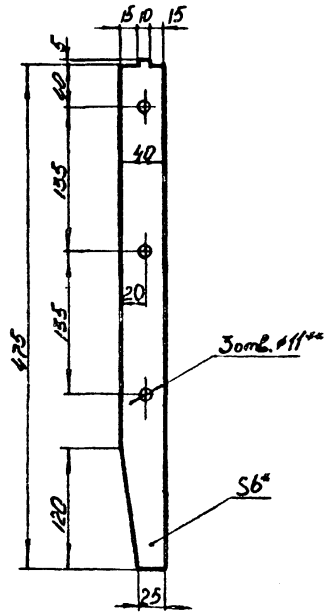

* Размеры для справок
** Сверлить по сопрягаемой детали

Изм.	Лист	№ докум.	Подп.	Дата	БТК-07.05.005			
Разработ.		Гагина		22.11.83	Ребро	Лит.	Масса	Масшт.
Пров.		Касабова		23.11.83			0,3	1:4
Т. контр.						Лист	Листов 1	
Н. контр.		Гришаев		24.11.83	Лист АДО-6 ГОСТ 21631-76*	ГИАП		
Утв.		Кондратьев		1.12.83				

Формат А4

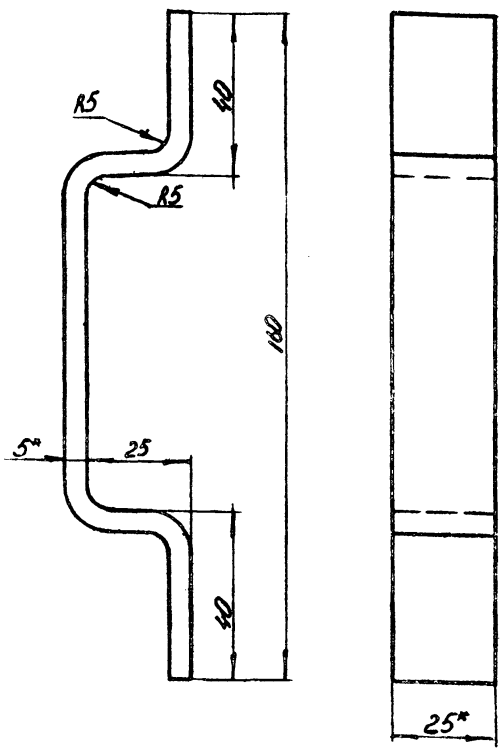

* Размеры для справок

Изм.	Лист	№ докум.	Подп.	Дата	БТК-07.01.101			
Разраб.		Гагина		22.11.83	Строповочная скоба	Лит.	Масса	Масшт.
Пров.		Касабова		23.11.83			0,21	1:1
Т. контр.						Лист	Листов 1	
Н. контр.		Гришаев		24.11.83	Полоса $\frac{5\times25\ ГОСТ\ 103-76}{В\ ст.3\ пс5\ ГОСТ\ 535-79}$ ℓ=210	ГИАП		
Утв.		Кондратьев		1.12.83				

1604-04 Формат А4

Формат	Зона	Поз.	Обозначение	Наименование	Кол.	Примечание
				Документация		
А2			БТК-07.00.000.СБ	Клапанная коробка. Сборочный чертеж		
				Сборочные единицы		
А3		1	БТК-07.01.000.СБ	Корпус	1	
А3		2	БТК-07.02.000.СБ	Днище	1	
А4		3	БТК-07.03.000.СБ	Крышка	1	
А3		4	БТК-07.04.000.СБ	Колпак	1	
А4		5	БТК-07.05.000.СБ	Клапан	1	
А4		6	БТК-07.06.000.СБ	Кожух	1	
				Детали		
А4		9	БТК-07.00.001	Переливная труба	1	
А4		10	БТК-07.00.002	Кольцо	1	
А4		13	БТК-07.00.003	Заглушка	1	

Изм.	Лист	№ докум.	Подп.	Дата
Разраб.		Суворкин		21.11.83
Пров.		Касабова		24.11.83
Н.контр.		Гришаев В		25.11.83
Утв.		Кондратьев		1.12.83

БТК-07.00.000

Клапанная коробка

Лит | Лист 1 | Листов 10

ГИАП

Формат А4

Формат	Зона	Поз.	Обозначение	Наименование	Кол.	Примечание
				Стандартные изделия		
		14		Муфта 80 ГОСТ 8966-75	1	
		15		Коуш 22 ГОСТ 2224-72*	1	
		16		Болт М16×60.46 ГОСТ 7798-70*	4	
		17		Болт М20×50.46 ГОСТ 7798-70*	1	
		18		Болт М24×90.46 ГОСТ 7798-70*	24	
		19		Гайка М16.5 ГОСТ 5915-70*	4	
		20		Гайка М20.5 ГОСТ 5915-70*	1	
		21		Гайка М24.5 ГОСТ 5915-70*	24	
		22		Штифт конич. разв. 5×80 ГОСТ 19119-80	1	
		23		Прокладка А-80-2.5 ГОСТ 15180-70 Паронит ПМБ ГОСТ 481-80	1	
		24		Прокладка А-700-2,5 ГОСТ 15180-70 Паронит ПМБ ГОСТ 481-80	1	
				Материалы		
		27		Полоса 6×100 ГОСТ 103-76 Вст3пс5 ГОСТ 535-79* ℓ=120	1	0,57 кг

БТК-07.00.000 — Лист 2

Формат А4

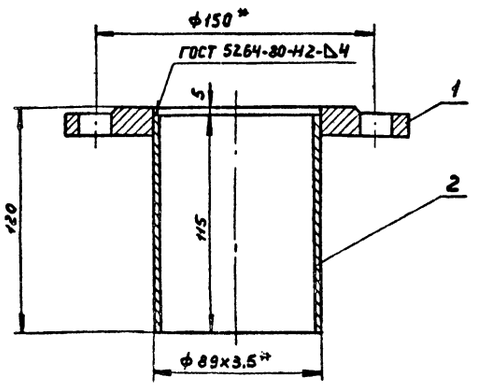

* Размеры для справок

БТК-07.01.400.СБ

Штуцер. Сборочная единица

Изм.	Лист	№ докум.	Подп.	Дата
Разраб.		Суворкин		24.11.83
Пров.		Касабова		24.11.83
Т.контр.				
Н.контр.		Гришаев		25.11.83
Утв.		Кондратьев		1.12.83

Лит | Масса 2,7 | Масштаб 1:2

Лист | Листов 1

ГИАП

Формат А4

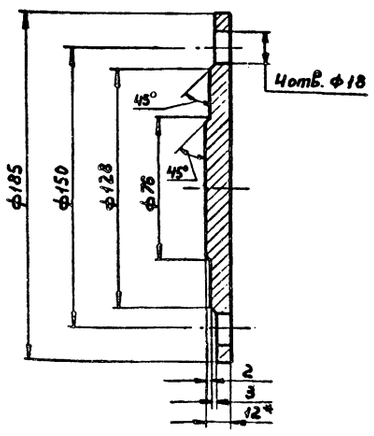

* Размеры для справок

БТК-07.00.003

Заглушка

Изм.	Лист	№ докум.	Подп.	Дата
Разраб.		Суворкин		21.11.83
Пров.		Касабова		24.11.83
Т.контр.				
Н.контр.		Гришаев		25.11.83
Утв.		Кондратьев		1.12.83

Лит | Масса 1,8 | Масштаб 1:2

Лист | Листов

Лист 12 ГОСТ 19903-74* Вст3пс5 ГОСТ 14637-79

ГИАП

1604-04 Формат А4

Формат	Зона	Поз	Обозначение	Наименование	Кол	Примечание
			БТК-07.01.400СБ	Штуцер		
				Сборочная единица		
				Стандартные изделия		
		1		Фланец 1-80-2,5 Вст3сп3 ГОСТ 12820-80	1	
				Материалы		
		2		Труба-89×3,5 ГОСТ 8732-78* / В20 ГОСТ 8731-74* ℓ=115	1	0,85 кг
				Документация		
			БТК-07.02.000.СБ	Днище		
				Сборочная единица		
				Сборочные единицы		
А4		1	БТК-07.02.100.СБ	Штуцер	1	
				Детали		
А4		2	БТК-07.02.001	Дно	1	

Изм. Лист № докум. Подп. Дата — БТК-07.00.000 — Лист 5

Формат А4

Формат	Зона	Поз	Обозначение	Наименование	Кол	Примечание
				Материалы		
		3		Направляющая Труба 57×3,12×13Н1ОТ ГОСТ 9941-81 ℓ=1700	3	6,8 кг
		4		Полоса 6×60 ГОСТ 103-76 / Вст3кп5 ГОСТ 535-79* ℓ=108	6	0,4 кг
			БТК-07.02.100.СБ	Штуцер		
				Сборочная единица		
				Стандартные изделия		
		1		Фланец 1-200-2,5 Вст3сп3 ГОСТ 12820-80	1	
				Материалы		
				Труба 219×6 ГОСТ 8732-78* / В20 ГОСТ 8731-74* ℓ=746	1	23,5 кг

Изм. Лист № докум. Подп. Дата — БТК-07.00.000 — Лист 6

Формат А4

Формат	Зона	Поз	Обозначение	Наименование	Кол	Примечание
			БТК-07.01.200СБ	Штуцер		
				Сборочная единица		
				Детали		
Б4		1		Труба 219×6 ГОСТ 8732-78* / В20 ГОСТ 8731-74*	1	4,7 кг
				Стандартные изделия		
		2		Фланец 1-200-2,5 Вст3сп3 ГОСТ 12820-80		
			БТК-07.01.300СБ	Штуцер		
				Сборочная единица		
				Детали		
Б4		1		Труба-324×4 ГОСТ 8734-75* / В20 ГОСТ 8733-74* ℓ=400	1	1,3 кг
				Стандартные изделия		
		2		Фланец 1-32-2,5 Вст3сп3 ГОСТ 12820-80	1	

Изм. Лист № докум. Подп. Дата — БТК-07.00.000 — Лист 4

Формат А4

Формат	Зона	Поз	Обозначение	Наименование	Кол	Примечание
				Документация		
			БТК-07.01.000.СБ	Корпус		
				Сборочная единица		
				Сборочные единицы		
А3		1	БТК-07.01.100.СБ	Обечайка	1	
А4		2	БТК-07.01.200.СБ	Штуцер	1	
А4		3	БТК-07.01.300.СБ	Штуцер	1	
А4		4	БТК-07.01.400.СБ	Штуцер	1	
			БТК-07.01.100.СБ	Обечайка		
				Сборочная единица		
				Детали		
Б4		1		Труба 720×8 ГОСТ 10704-76* / Вст3пс6 ГОСТ 10706-76*	1	244,2 кг
А4		2	БТК-07.01.101	Строповочная скоба	3	
				Стандартные изделия		
		3		Фланец 1-700-2,5 Вст3сп3 ГОСТ 12820-80	1	

Изм. Лист № докум. Подп. Дата — БТК-07.00.000 — Лист 3

1504-04 Формат А4

Формат	Зона	Поз.	Обозначение	Наименование	Кол.	Прим.
			БТК-07.04.100.СБ	Стакан		
				Сборочная единица		
				Детали		
Б4		1		Крышка		
				Лист 2 ГОСТ 19903-74* ⌀325 Вст3пс5 ГОСТ 14637-79	1	13,0 кг.
Б4		2		Труба 325×8 ГОСТ 8732-78* ℓ=700 В20 ГОСТ 8731-74*	1	43,8 кг.
				Документация		
			БТК-07.05.000.СБ	Клапан		
				Сборочная единица		
				Детали		
А4		1	БТК-07.05.001	Крышка	1	
А4		2	БТК-07.05.002	Кольцо	1	
А4		3	БТК-07.05.003	Труба	1	
А4		4	БТК-07.05.004	Втулка	1	
А4		5	БТК-07.05.005	Ребро	4	
А4		6	БТК-07.05.006	Ребро	4	

Изм. Лист № докум. Подп. Дата — БТК-07.00.000 — Лист 9

Формат А4

Формат	Зона	Поз.	Обозначение	Наименование	Кол.	Прим.
				Стандартные изделия		
		7		Заклепка 10×30.37.АД.1.10 ГОСТ 10300-80	12	
				Документация		
			БТК-07.06.000.СБ	Кожух		
				Сборочная единица		
				Детали		
Б4		1		Труба 80×4,5 ГОСТ 3262-75 ℓ=150	1	1,3 кг.
Б4		2		Крышка ⌀100		
				Лист 6 ГОСТ 19903-74* Вст3пс5 ГОСТ 14637-79	1	0,4 кг.

Инв.№ подл. | Подп. и дата | Взам. инв.№ | Инв.№ дубл. | Подп. и дата

Изм. Лист № докум. Подп. Дата — БТК-07.00.000. — Лист 10

Формат А4

Формат	Зона	Поз.	Обозначение	Наименование	Кол.	Прим.
				Материалы		
		2		Труба 159×4,5 ГОСТ 8732-78* В20 ГОСТ 8731-74* ℓ=132	1	2,3 кг.
				Документация		
			БТК-07.04.000.СБ	Колпак		
				Сборочная единица		
				Сборочная единица		
А4		1	БТК-07.04.100.СБ	Стакан	1	
				Детали		
А4		2	БТК-07.04.001	Труба	1	
А4		3	БТК-07.04.002	Направляющая	3	
А4		4	БТК-07.04.003	Кольцо	1	
А4		5	БТК-07.04.004	Серьга	1	
				Стандартные изделия		
		6		Заклепка 10×30.37.АД.1.10 ГОСТ 10300-80	12	

Изм. Лист № докум. Подп. Дата — БТК-07.00.000. — Лист 8

Формат А4

Формат	Зона	Поз.	Обозначение	Наименование	Кол.	Прим.
				Документация		
			БТК-07.03.000.СБ	Крышка		
				Сборочная единица		
				Сборочная единица		
А4		1	БТК-07.03.100.СБ	Штуцер	1	
				Детали		
А4		2	БТК-07.03.001	Крышка	1	
А4		3	БТК-07.03.002	Упор	3	
				Стандартные изделия		
		4		Винт М12×60.46 ГОСТ 7798-70*	3	
		5		Гайка М12.5 ГОСТ 5915-70*	3	
			БТК-07.03.100.СБ	Штуцер		
				Сборочная единица		
				Стандартные изделия		
		1		Фланец 1-150-2,5 Вст3сп3 ГОСТ 12820-80	1	

Инв.№ подл. | Подп. и дата | Взам. инв.№ | Инв.№ дубл. | Подп. и дата

Изм. Лист № докум. Подп. Дата — БТК-07.00.000 — Лист 7

А-А

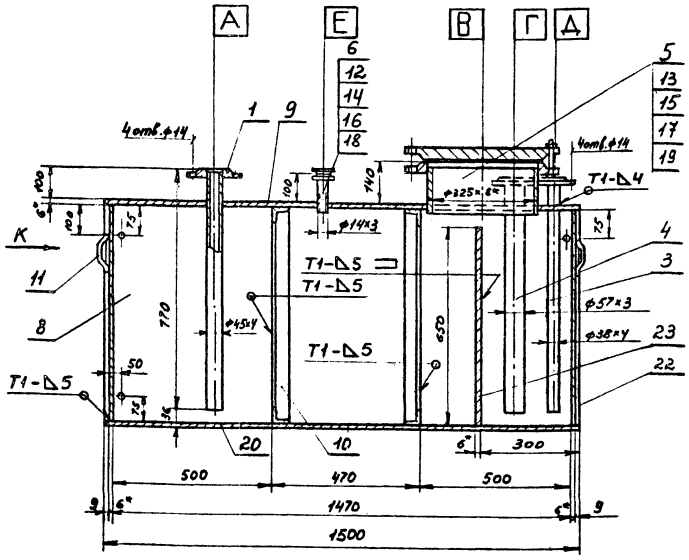

Б-Б

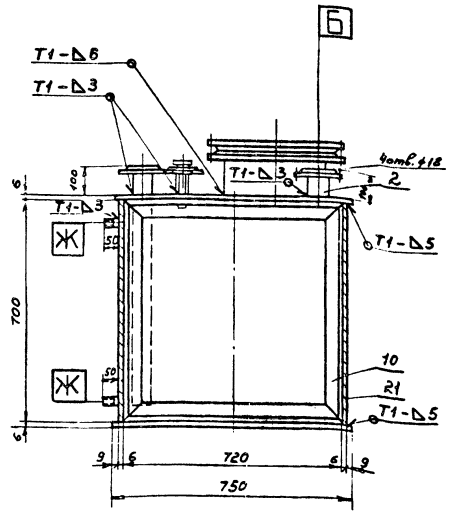

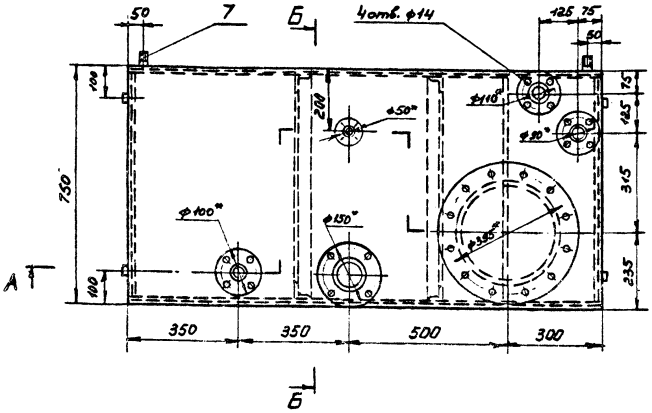

Вид К
М 1:5

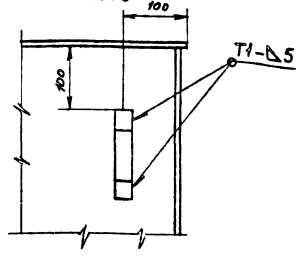

Примечание

Все детали сливного бака, за исключением резьбовых частей, подлежат антикоррозионному покрытию.

Назначение аппарата

Сливной бак предназначен для отвода конденсата или воды из гидравлического затвора, установленного на газовом вводе.

Емкость бака 0,7 м³.

Бак имеет отсек размерами 720×650×300 для гидравлического отключения от газгольдера.

Откачка воды из сливного бака производится периодически ручным насосом или пароструйным элеватором.

Бак соединен с атмосферой.

Технические условия на изготовление

1. Изготовление и сварка сливного бака производится в соответствии с техническими требованиями ОСТ 26-291-79 на сосуды и аппараты сварные стальные.
2. Испытание сварных швов на плотность производится путем обильного промазывания их по всей длине керосином (с противоположной стороны швы промазываются мелом и по истечении 2ˣ часов не должны иметь пятен), или пневматически избыточным давлением 0,1 кгс/см².

Таблица штуцеров

Обозначение	Наименование	Кол.	Тип уплотнения
А	К ручному насосу и элеватору	1	Гладкая
Б	В атмосферу	1	Гладкая
В	Люк	1	Гладкая
Г	От гидравлического затвора	1	Гладкая
Д	Вход воды	1	Гладкая
Е	Для продувки	1	Гладкая
Ж	Пробный штуцер	3	—

1. * Размеры для справок
2. Сварные швы по ГОСТ 5264-80

Изм.	Лист	№ докум.	Подп.	Дата
Разраб.		Сизова		
Пров.		Касабова		
Т.контр.				
Н.контр.		Грищаев		
Утв.		Кондратюк		

БТК-10.00.000 СБ

Сливной бак V=0,7м³
Сборочный чертеж

Лит.	Масса	Масштаб
	351,0	1:10

Лист | Листов 1

ГИАП

1604-04 Формат А2

Инв. № подл. | Подп. и дата | Взам. инв. № | Инв. № дубл. | Подп. и дата

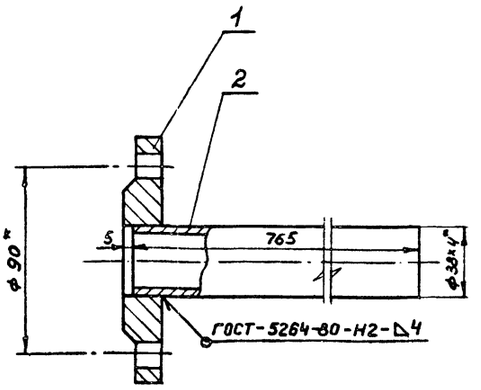

* Размеры для справок

БТК-10.03.000.СБ

Штуцер
Сборочная единица

Изм.	Лист	№ докум.	Подп.	Дата
Разраб.		Сизова		
Пров.		Касабова		
Т.контр.				
Н.контр.		Гришаев		
Утв.		Кондратьев		

Лит.	Масса	Масштаб
	3,2	1:2
Лист	Листов 1	

ГИАП

Формат А4

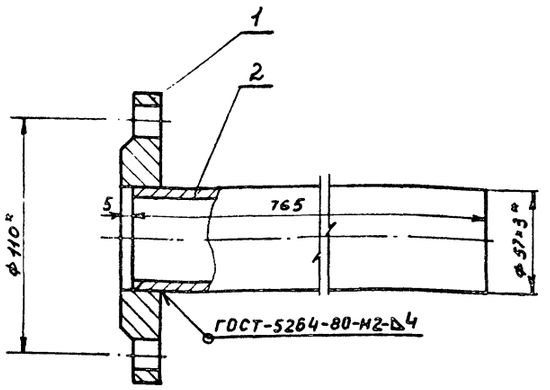

* Размеры для справок

БТК-10.04.000.СБ

Штуцер
Сборочная единица

Изм.	Лист	№ докум.	Подп.	Дата
Разраб.		Сизова		
Пров.		Касабова		
Т.контр.				
Н.контр.		Гришаев		
Утв.		Кондратьев		

Лит.	Масса	Масштаб
	4,1	1:2
Лист	Листов 1	

ГИАП

Формат А4

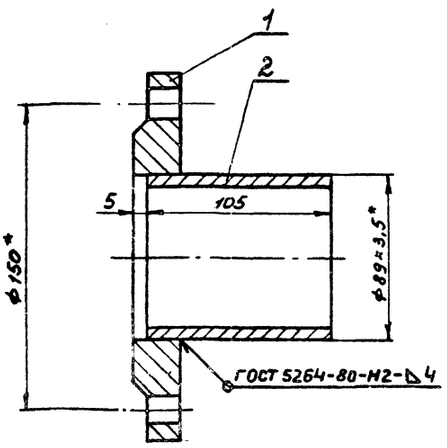

* Размеры для справок

БТК-10.02.000.СБ

Штуцер
Сборочная единица

Изм.	Лист	№ докум.	Подп.	Дата
Разраб.		Сизова		
Пров.		Касабова		
Т.контр.				
Н.контр.		Гришаев		
Утв.		Кондратьев		

Лит.	Масса	Масштаб
	2,7	1:2
Лист	Листов 1	

ГИАП

Формат А4

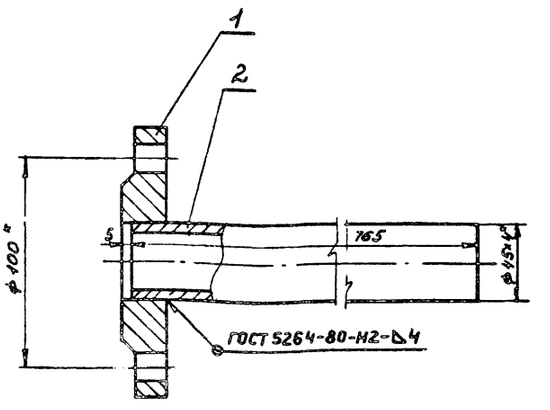

* Размеры для справок

БТК-10.01.000.СБ

Штуцер
Сборочная единица

Изм.	Лист	№ докум.	Подп.	Дата
Разраб.		Сизова		
Пров.		Касабова		
Т.контр.				
Н.контр.		Гришаев		
Утв.		Кондратьев		

Лит.	Масса	Масштаб
	4,0	1:2
Лист	Листов 1	

ГИАП

Формат А4

20 V (V)

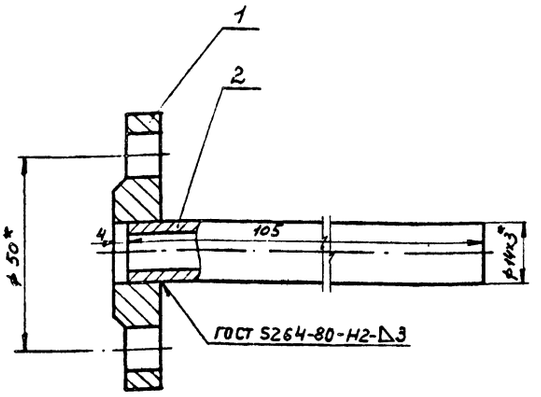

*Размеры для справок

Изм.	Лист	№ докум.	Подп.	Дата
Разраб.		Сизова		11.11.83
Пров.		Касабова		11.11.83
Т.контр.				
Н.контр.		Гришаев		23.11.83
Утв.		Кондратьев		11.11.83

БТК-10.06.000.СБ

Штуцер
Сборочная единица

Лит.	Масса	Масштаб
	0,4	1:1
Лист	Листов 1	

ГИАП

Формат А4

20 V (V)

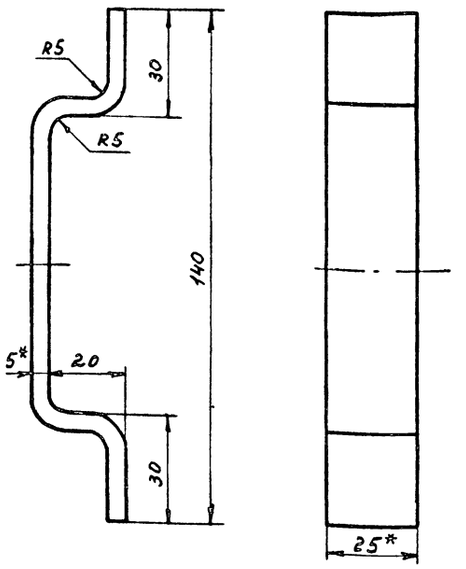

*Размеры для справок

Изм.	Лист	№ докум.	Подп.	Дата
Разраб.		Сизова		11.11.83
Пров.		Касабова		11.11.83
Т.контр.				
Н.контр.		Гришаев		23.11.83
Утв.		Кондратьев		11.11.83

БТК-10.00.005

Строповочная скова

Полоса 5*25 ГОСТ 103-76 / ВСт3пс5 ГОСТ 535-79* ℓ=170

Лит.	Масса	Масштаб
	0,17	1:1
Лист	Листов 1	

ГИАП

Формат А4

20 V (V)

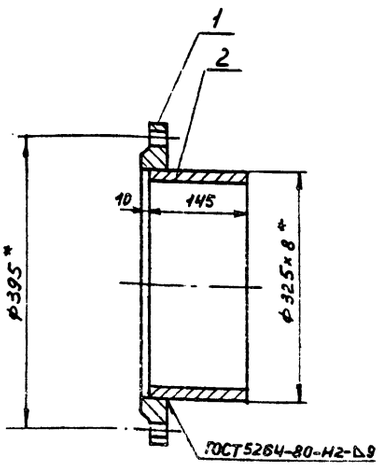

*Размеры для справок

Изм.	Лист	№ докум.	Подп.	Дата
Разраб.		Сизова		11.11.83
Пров.		Касабова		11.11.83
Т.контр.				
Н.контр.		Гришаев		23.11.83
Утв.		Кондратьев		11.11.83

БТК-10.05.000.СБ

Штуцер
Сборочная единица

Лит.	Масса	Масштаб
	18,4	1:5
Лист	Листов 1	

ГИАП

Формат А4

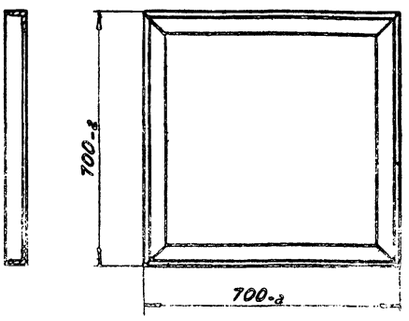

Изм.	Лист	№ докум.	Подп.	Дата
Разраб.		Сизова		11.11.83
Пров.		Касабова		11.11.83
Т.контр.				
Н.контр.		Гришаев		23.11.83
Утв.		Кондратьев		11.11.83

БТК-10.00.004

Рамка

Уголок 50×50×5 ГОСТ 8509-72* / В Ст3пс5 ГОСТ 535-79*

Лит.	Масса	Масштаб
	10,7	1:10
Лист	Листов 1	

ГИАП

Формат А4

20 √(√)

Поз 12

М1:1

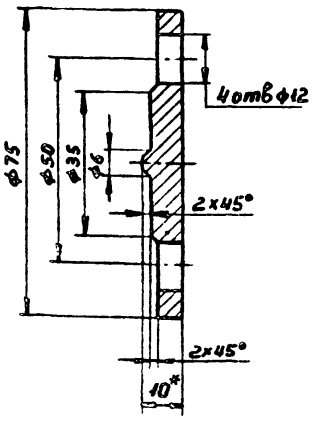

Поз 13

М1:5

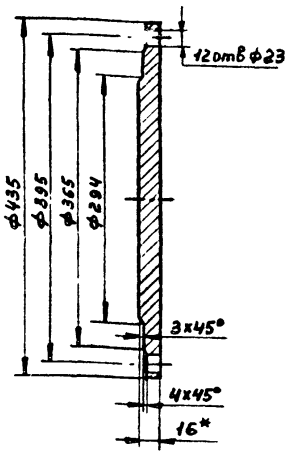

* Размеры для справок

Формат	Зона	Поз	Обозначение	Наименование	Кол	Примечание
		12	БТК-10.00.006-01	Заглушка		
				Лист 10 ГОСТ 19903-74* / Вст3пс5 ГОСТ 14637-79	1	0.2 кг
		13	БТК-10.00.006-02	Заглушка		
				Лист 16 ГОСТ 19903-74* / Вст3пс5 ГОСТ 14637-79	1	14,9 кг

БТК-10.00.006

Изм.	Лист	№ докум.	Подп.	Дата
Разраб.		Суворкин		21.11.83
Пров.		Касабова		23.11.83
Т.контр.				
Н.контр.		Гришаев		24.11.83
Утв.		Кондратьев		1.12.83

Заглушка-поз. 12
Заглушка-поз. 13

Лит	Масса	Масштаб
		1:1
		1:5

ГИАП

Формат А4

20 √(√)

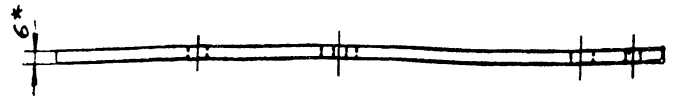

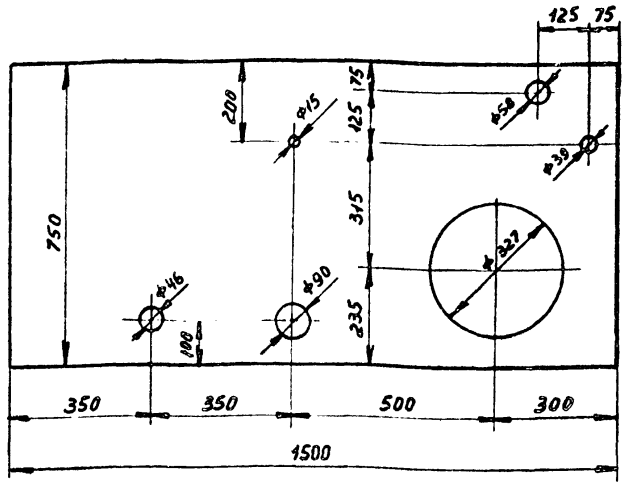

* Размеры для справок

БТК-10.00.003

Изм.	Лист	№ докум.	Подп.	Дата
Разраб.		Суворкин		21.11.83
Пров.		Касабова		23.11.83
Т.контр.				
Н.контр.		Гришаев		24.11.83
Утв.		Кондратьев		1.12.83

Крышка

Лит	Масса	Масштаб
	50,5	1:10
Лист	Листов 1	

Лист 6 ГОСТ 19903-74* / Вст3пс5 ГОСТ 14637-79

ГИАП

Формат А4

20 √(√)

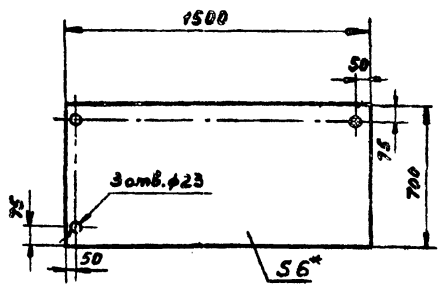

* Размеры для справок

БТК-10.00.002

Изм.	Лист	№ докум.	Подп.	Дата
Разраб.		Суворкин		21.11.83
Пров.		Касабова		23.11.83
Т.контр.				
Н.контр.		Гришаев		24.11.83
Утв.		Кондратьев		1.12.83

Стенка боковая

Лит	Масса	Масштаб
	49,4	1:20
Лист	Листов 1	

Лист 6 ГОСТ 19903-74* / Вст3пс5 ГОСТ 14637-79

ГИАП

Формат А4

20 √(√)

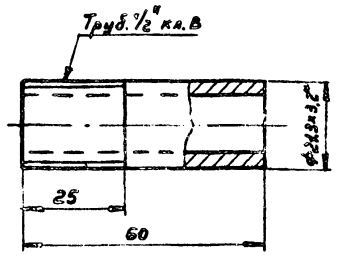

* Размеры для справок

БТК-10.00.001

Изм.	Лист	№ докум.	Подп.	Дата
Разраб.		Суворкин		21.11.83
Пров.		Касабова		23.11.83
Т.контр.				
Н.контр.		Гришаев		24.11.83
Утв.		Кондратьев		1.12.83

Штуцер

Лит	Масса	Масштаб
	0,1	1:1
Лист	Листов 1	

Труба 15х3,2 ГОСТ 3262-75*

ГИАП

Альбом IV

Типовой проект

Формат	Зона	Поз.	Обозначение	Наименование	Кол.	Примечание
				Материалы		
		2		Труба $\frac{45\times4\ ГОСТ\ 8734-75^*}{В\ 20\ ГОСТ\ 8733-74^*}$ $l=765$	1	3,1 кг
				Документация		
			БТК-10.02.000.СБ	Штуцер		
				Сборочная единица		
				Стандартные изделия		
		1		Фланец 1-80-2,5 ГОСТ 12820-80		
				ВСт3 сп3	1	
				Материалы		
				Труба $\frac{89\times3,5\ ГОСТ\ 8732-78^*}{В\ 20\ ГОСТ\ 8731-74^*}$ $l=105$	1	0,8 кг
				Документация		
			БТК-10.03.000.СБ	Штуцер		
				Сборочная единица		
				Стандартные изделия		
		1		Фланец 1-32-2,5 ГОСТ 12820-80		
				ВСт3 сп3	1	
				Материалы		
		2		Труба $\frac{38\times4\ ГОСТ\ 8734-75^*}{В\ 20\ ГОСТ\ 8733-74^*}$ $l=765$	1	2,6 кг
				Документация		
			БТК-10.04.000.СБ	Штуцер		
				Сборочная единица		

Изм. Лист № докум. Подп. Дата

БТК-10.00.000

Лист 3

Формат А4

Формат	Зона	Поз.	Обозначение	Наименование	Кол.	Примечание
				Стандартные изделия		
		1		Фланец 1-50-2,5 ГОСТ 12820-80		
				ВСт3 сп3	1	
				Материалы		
		2		Труба $\frac{57\times3\ ГОСТ\ 8732-78^*}{В\ 20\ ГОСТ\ 8731-74^*}$ $l=762$	1	3,05 кг
				Документация		
			БТК-10.05.000.СБ	Штуцер		
				Сборочная единица		
				Стандартные изделия		
		1		Фланец 1-300-2,5 ГОСТ 12820-80		
				ВСт3 сп3	1	
				Материалы		
		2		Труба $\frac{325\times8\ ГОСТ\ 8732-78^*}{В\ 20\ ГОСТ\ 8731-74^*}$ $l=145$	1	9,1 кг
				Документация		
			БТК-10.06.000.СБ	Штуцер		
				Сборочная единица		
				Стандартные изделия		
		1		Фланец 1-10-2,5 ГОСТ 12820-80		
				ВСт3 сп3	1	
				Материалы		
		2		Труба $\frac{14\times3\ ГОСТ\ 8734-75^*}{В\ 20\ ГОСТ\ 8733-74^*}$ $l=104$	1	0,85 кг

Изм. Лист № докум. Подп. Дата

БТК-10.00.000

Лист 4

Формат А4

Формат	Зона	Поз.	Обозначение	Наименование	Кол.	Примечание
		14		Прокладка А-10-2,5 ГОСТ 15180-70		
				Паронит ПМБ ГОСТ 481-80	1	
		15		Прокладка А-300-2,5 ГОСТ 15180-70		
				Паронит ПМБ ГОСТ 481-80	1	
		16		Болт М10×40.46 ГОСТ 7798-70*	4	
		17		Болт М20×80.46 ГОСТ 7798-70*	12	
		18		Гайка М10.5 ГОСТ 5915-70*	4	
		19		Гайка М20.5 ГОСТ 5915-70*	12	
				Материалы		
		20		Дно		
				Лист $\frac{6\ ГОСТ\ 19903-74^*}{ВСт3пс5\ ГОСТ\ 14637-79}$ 1500×750	1	52,0 кг
		21		Стенка		
				Лист $\frac{6\ ГОСТ\ 19903-74^*}{ВСт3пс5\ ГОСТ\ 14637-79}$ 1500×700	1	49,0 кг
		22		Стенка		
				Лист $\frac{6\ ГОСТ\ 19903-74^*}{ВСт3пс5\ ГОСТ\ 14637-79}$ 720×700	2	23,8 кг
		23		Перегородка		
				Лист $\frac{6\ ГОСТ\ 19903-74^*}{ВСт3пс5\ ГОСТ\ 14637-79}$ 720×650	1	22,1 кг
				Документация		
			БТК-10.01.000.СБ	Штуцер		
				Сборочная единица		
				Стандартные изделия		
		1		Фланец 1-40-2,5 ГОСТ 12820-80		
				ВСт3 сп3	1	

Изм. Лист № докум. Подп. Дата

БТК-10.00.000

Лист 2

Формат А4

Формат	Зона	Поз.	Обозначение	Наименование	Кол.	Примечание
				Документация		
А2			БТК-10.00.000.СБ	Сливной бак		
				Сборочный чертеж		
				Сборочные единицы		
А4		1	БТК-10.01.000.СБ	Штуцер	1	
А4		2	БТК-10.02.000.СБ	Штуцер	1	
А4		3	БТК-10.03.000.СБ	Штуцер	1	
А4		4	БТК-10.04.000.СБ	Штуцер	1	
А4		5	БТК-10.05.000.СБ	Штуцер	1	
А4		6	БТК-10.06.000.СБ	Штуцер	1	
				Детали		
А4		7	БТК-10.00.001	Штуцер	3	
А4		8	БТК-10.00.002	Стенка боковая	1	
А4		9	БТК-10.00.003	Крышка	1	
А4		10	БТК-10.00.004	Рамка	2	
А4		11	БТК-10.00.005	Строповочная скоба	4	
А4		12	БТК-10.00.006-01	Заглушка	1	
А4		13	БТК-10.00.006-02	Заглушка	1	

Изм. Лист № докум. Подп. Дата

БТК-10.00.000

Разраб. Сизова [подпись] 24.11.83

Пров. Касабова [подпись] 24.11.83

Н. контр. Гришаев [подпись] 25.11.83

Утв. Кондратьев [подпись] 1.12.83

Сливной бак $V=0,7\ м^3$

Лит. Лист 1 Листов 4

ГИАП

1604-04 Формат А4

Схема подъемно-клапанного устройства

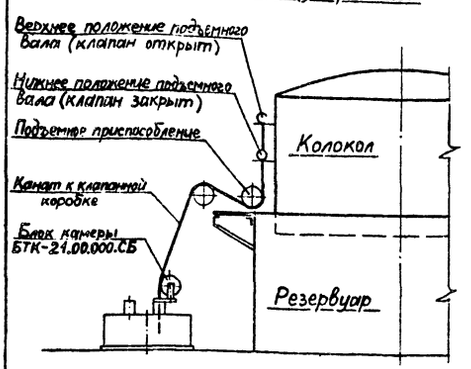

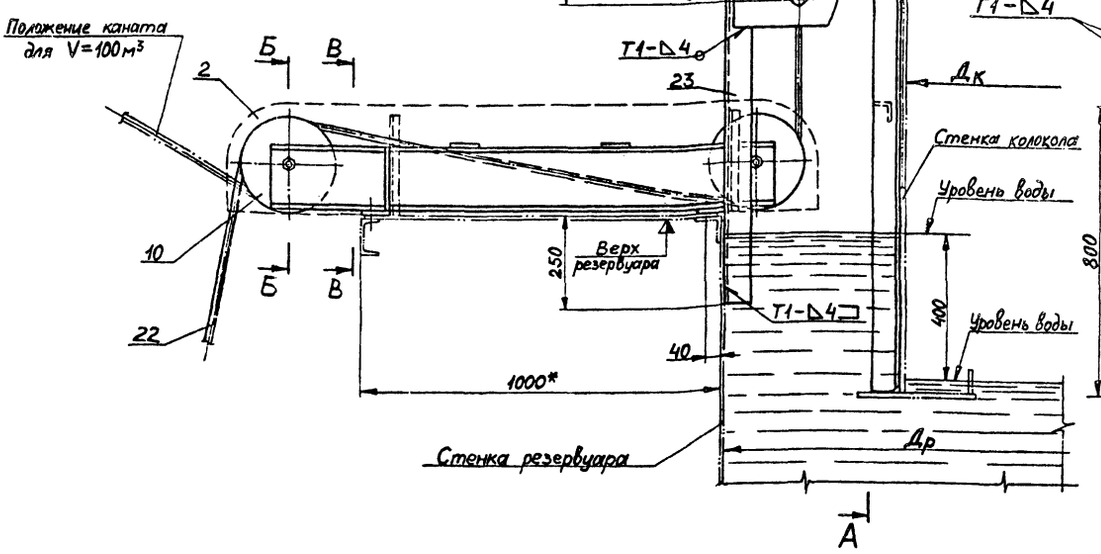

А-А

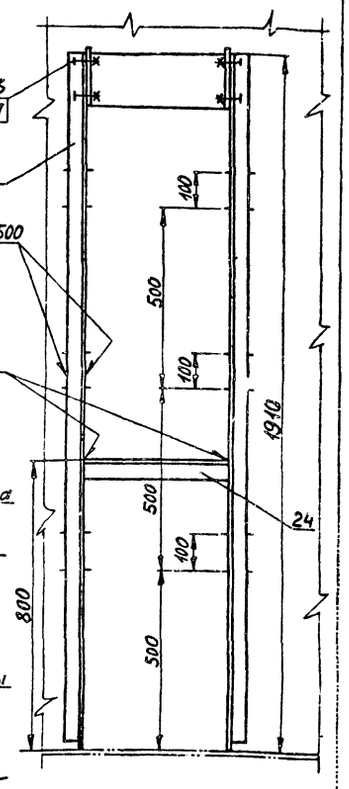

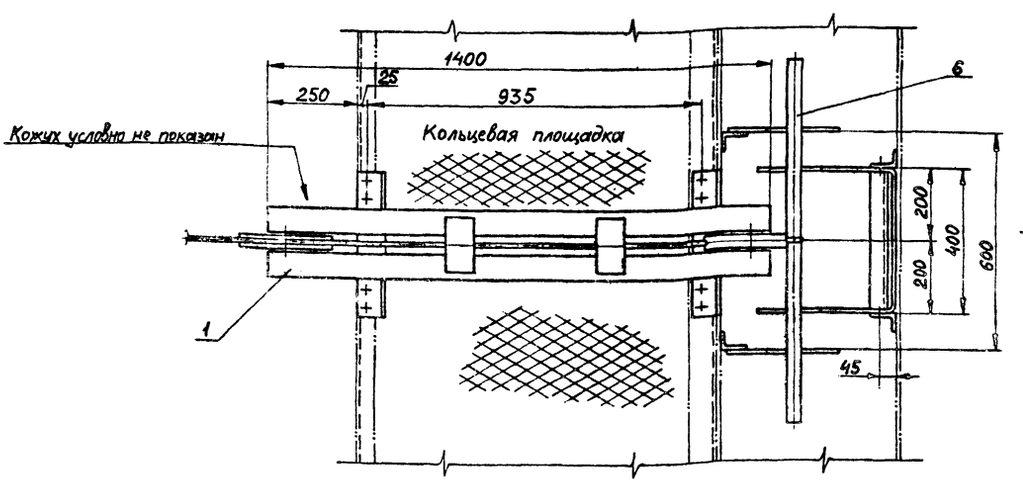

I
М1:2,5

Вид Г

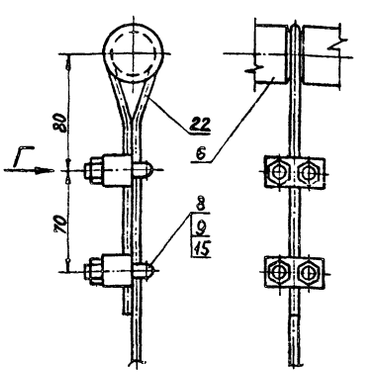

Б-Б
М1:2,5

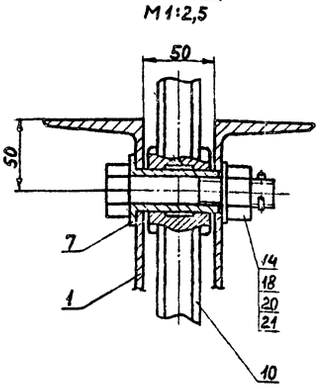

В-В

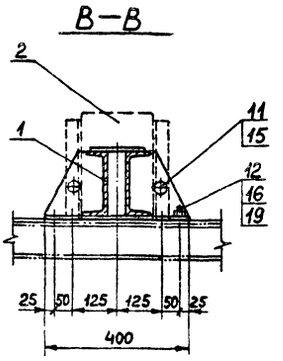

1. Все детали подъемного приспособления подлежат антикоррозионному покрытию, за исключением частей скольжения и резьбовых частей.
2. Сварные швы по ГОСТ 5264-80.
3. * Размеры для справок.

Изм.	Лист	№ докум.	Подп.	Дата	БТК-11.00.000.СБ
Разраб.		Гришаев		21.11.83	Подъемное приспособление. Сборочный чертеж
Пров.		Касабова		22.11.83	
Т.контр.					
Н.контр.		Кондратьев		22.11.83	
Утв.		Кондратьев		22.11.83	

Лит.	Масса	Масштаб
	150,0	1:10
Лист	Листов 1	

ГИАП

Инв. № подл. | Подп. и дата | Взам. инв. № | Инв. № дубл. | Подп. и дата

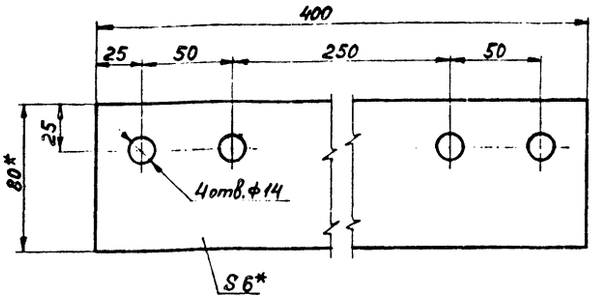

*Размеры для справок

				БТК-11.01.001		
Изм.	Лист	№ докум.	Подп.	Дата	Полоса	Лит. / Масса / Масштаб: 1,51 / 1:2
Разраб.		Гришаев				Лист / Листов 1
Пров.		Касабова				ГИАП
Т.контр.						
Н.контр.		Кондратьев			Полоса 6×80 ГОСТ 103-76 / Вст3пс5 ГОСТ 535-79*	
Утв.		Кондратьев				

Формат А4

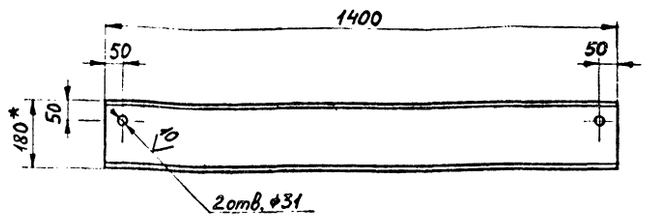

*Размеры для справок

				БТК-11.01.003		
Изм.	Лист	№ докум.	Подп.	Дата	Швеллер	Лит. / Масса / Масштаб: 22,8 / 1:10
Разраб.		Гришаев				Лист / Листов 1
Пров.		Касабова				ГИАП
Т.контр.						
Н.контр.		Кондратьев			Швеллер 18 ГОСТ 8240-72 / Вст3пс5 ГОСТ 535-79*	
Утв.		Кондратьев				

Формат А4

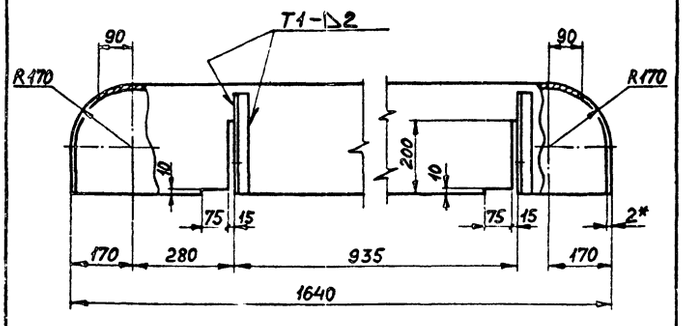

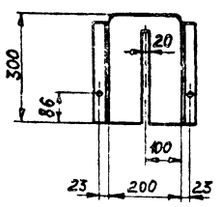

1. Сварные швы по ГОСТ 5264-80
2. *Размеры для справок

				БТК-11.02.000.СБ		
Изм.	Лист	№ докум.	Подп.	Дата	Кожух	Лит. / Масса / Масштаб: 28,0 / 1:10
Разраб.		Гришаев			Сборочная единица	Лист / Листов 1
Пров.		Касабова				ГИАП
Т.контр.						
Н.контр.		Кондратьев				
Утв.		Кондратьев				

Формат А4

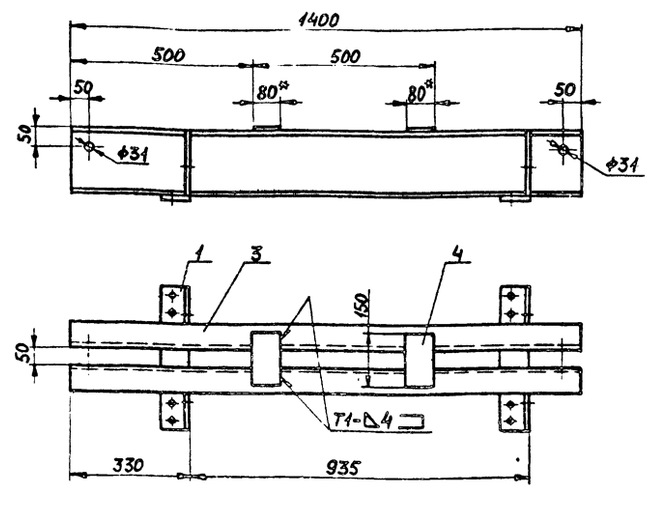

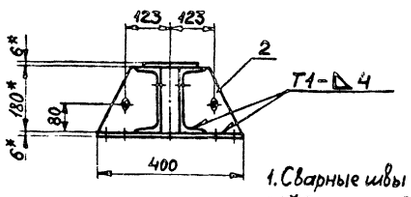

1. Сварные швы по ГОСТ 5264-80
2. *Размеры для справок

				БТК-11.01.000.СБ		
Изм.	Лист	№ докум.	Подп.	Дата	Рама	Лит. / Масса / Масштаб: 53,4 / 1:10
Разраб.		Гришаев			Сборочная единица	Лист / Листов 1
Пров.		Касабова				ГИАП
Т.контр.						
Н.контр.		Кондратьев				
Утв.		Кондратьев				

Альбом IV

Типовой проект

Подп. и дата | Инв. № дубл. | Взам. инв. № | Подп. и дата | Инв. № подл.

20 (V)

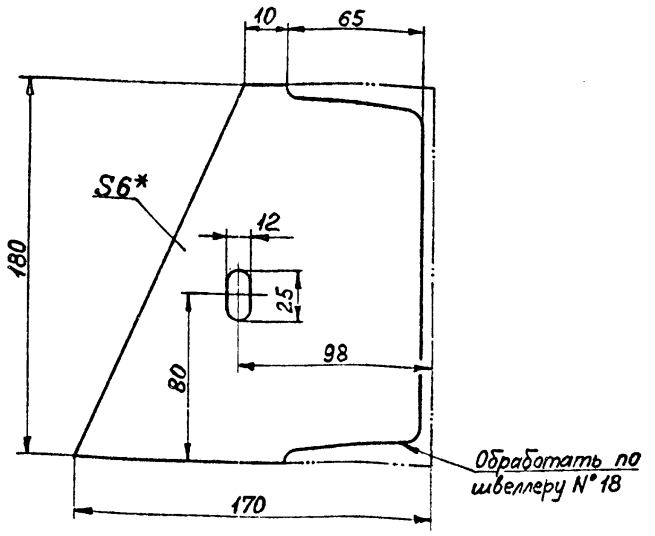

*Размеры для справок

Изм.	Лист	№ докум.	Подп.	Дата
Разраб.		Гришаев		21.11.83
Пров.		Касабова		23.11.83
Т.контр.				
Н.контр.		Кондратьев		23.11.83
Утв.		Кондратьев		23.11.83

БТК-11.01.002

Ребро

Лит.	Масса	Масштаб
	0,9	1:2

Лист | Листов 1

ГИАП

Лист 6 ГОСТ 19903-74* ВСт3пс5 ГОСТ 14637-79

Формат А4

20 (V)

БТК-1 .02.001

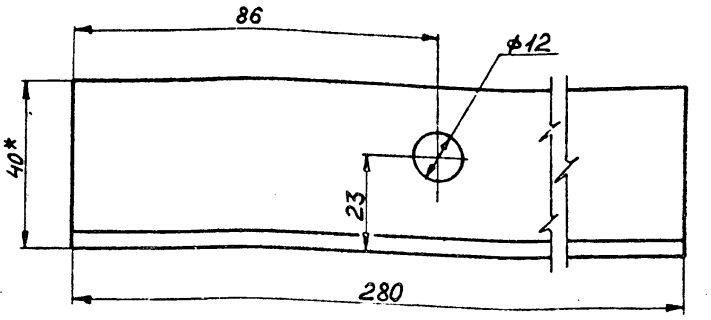

БТК-1 .02.001-01 – зеркальное отражение

Остальное – см. БТК-1 .02.001

М 1:2

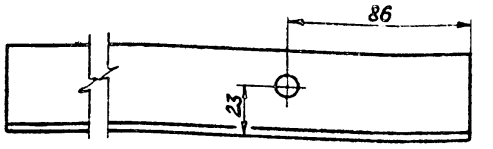

*Размеры для справок

Изм.	Лист	№ докум.	Подп.	Дата
Разраб.		Гришаев		21.11.83
Пров.		Касабова		23.11.83
Т.контр.				
Н.контр.		Кондратьев		23.11.83
Утв.		Кондратьев		23.11.83

БТК-11.02.001

Уголок

Лит.	Масса	Масштаб
	0,7	1:1

Лист | Листов 1

ГИАП

Уголок 40х40х4 ГОСТ 8509-72* ВСт3пс5 ГОСТ 535-79*

Формат А4

20 (V)

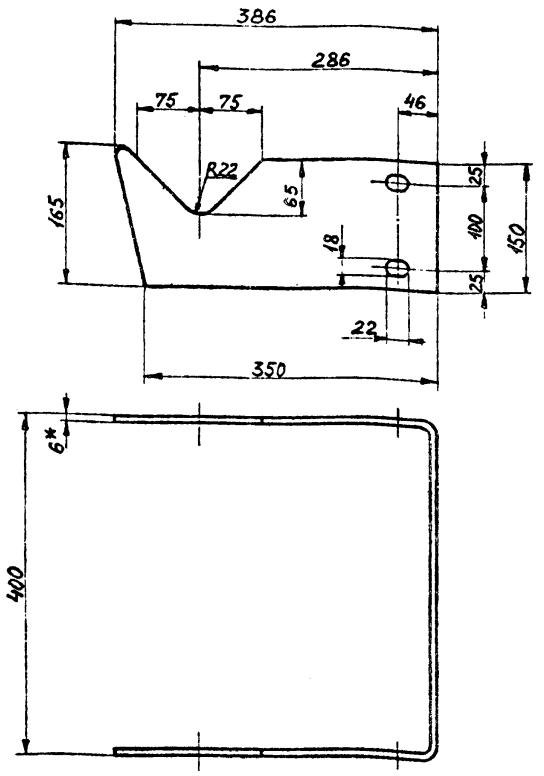

*Размеры для справок

Изм.	Лист	№ докум.	Подп.	Дата
Разраб.		Гришаев		21.11.83
Пров.		Касабова		23.11.83
Т.контр.				
Н.контр.		Кондратьев		23.11.83
Утв.		Кондратьев		23.11.83

БТК-11.00.003

Внутренний крюк

Лит.	Масса	Масштаб
	6,8	1:5

Лист | Лист 1

ГИАП

Лист 6 ГОСТ 19903-74* ВСт3пс5 ГОСТ 14637-79

Формат А4

20 (V)

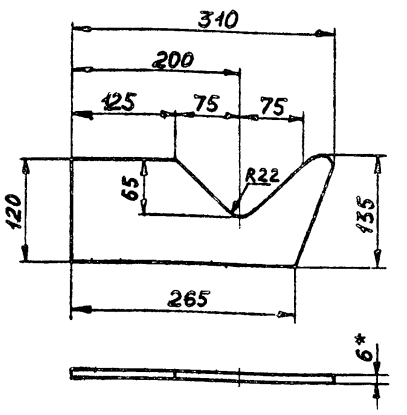

*Размеры для справок

Изм.	Лист	№ докум.	Подп.	Дата
Разраб.		Гришаев		21.11.83
Пров.		Касабова		23.11.83
Т.контр.				
Н.контр.		Кондратьев		23.11.83
Утв.		Кондратьев		23.11.83

БТК-11.00.002

Наружный крюк

Лит.	Масса	Масштаб
	1,2	1:5

Лист | Листов 1

ГИАП

Лист 6 ГОСТ 19903-74* ВСт3пс5 ГОСТ 14637-79

1604-04 Формат А4

20 (V)

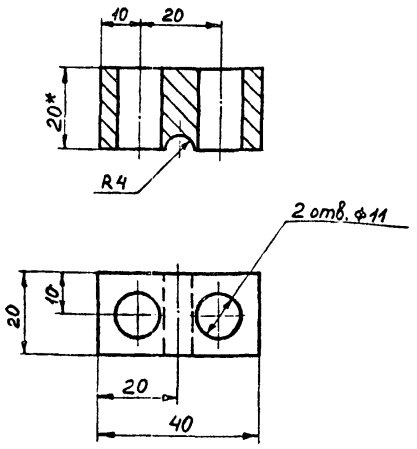

*Размеры для справок

Изм.	Лист	№ докум.	Подп.	Дата	БТК-11.00.007	
Разраб.		Гришаев		21.11.83	Траверса	Лит. / Масса 0,1 / Масштаб 1:1
Пров.		Касабова		23.11.83		Лист / Листов 1
Т. контр.						ГИАП
Н. контр.		Кондратьев		1.12.83	Лист 20 ГОСТ 19903-74* / ВСт3пс5 ГОСТ 14637-79	
Утв.		Кондратьев		1.12.83		

Подп. и дата | Инв. № дубл. | Взам. инв. № | Подп. и дата | Инв. № подл.

Формат А4

20 (V)

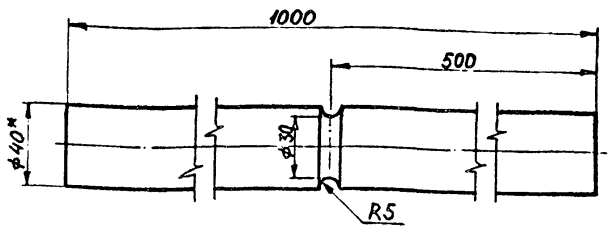

*Размеры для справок

Изм.	Лист	№ докум.	Подп.	Дата	БТК-11.00.004	
Разраб.		Гришаев		21.11.83	Подъемный вал	Лит. / Масса 9,9 / Масштаб 1:2
Пров.		Касабова		23.11.83		Лист / Листов 1
Т. контр.						ГИАП
Н. контр.		Кондратьев		1.12.83	Круг 40 ГОСТ 2590-71* / 20 ГОСТ 1050-74**	
Утв.		Кондратьев		1.12.83		

Подп. и дата | Инв. № дубл. | Взам. инв. № | Подп. и дата | Инв. № подл.

Формат А4

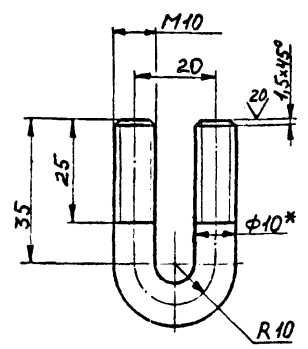

*Размеры для справок

Изм.	Лист	№ докум.	Подп.	Дата	БТК-11.00.006	
Разраб.		Гришаев		21.11.83	Хомут	Лит. / Масса 0,06 / Масштаб 1:1
Пров.		Касабова		23.11.83		Лист / Листов 1
Т. контр.						ГИАП
Н. контр.		Кондратьев		1.12.83	Круг 10 ГОСТ 19903-74* / 20 ГОСТ 14637-79	
Утв.		Кондратьев		1.12.83		

Подп. и дата | Инв. № дубл. | Взам. инв. № | Подп. и дата | Инв. № подл.

Формат А4

20 (V)

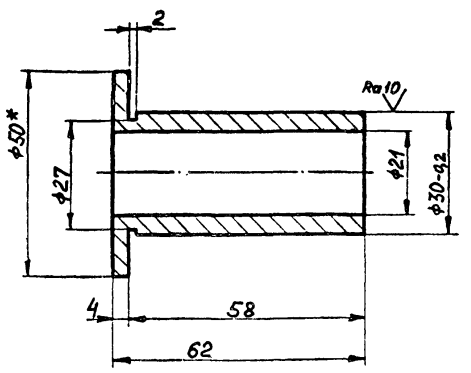

*Размеры для справок

Изм.	Лист	№ докум.	Подп.	Дата	БТК-11.00.005	
Разраб.		Гришаев		21.11.83	Втулка	Лит. / Масса 0,2 / Масштаб 1:1
Пров.		Касабова		23.11.83		Лист / Листов 1
Т. контр.						ГИАП
Н. контр.		Кондратьев		1.12.83	Пруток Л60 Т.кр.Н-50 ГОСТ 2060-73*	
Утв.		Кондратьев		1.12.83		

Подп. и дата | Инв. № дубл. | Взам. инв. № | Подп. и дата | Инв. № подл.

1604-04 Формат А4

Альбом IV

Типовой проект

Формат	Зона	Поз.	Обозначение	Наименование	Кол.	Примечание
				Документация		
			БТК-11.01.000.СБ	Рама		
				Сборочная единица		
				Детали		
А4		1	БТК-11.01.001	Полоса	2	
А4		2	БТК-11.01.002	Ребро	4	
А4		3	БТК-11.01.003	Швеллер	2	
				Материалы		
		4		Полоса 6×80 ГОСТ 103-76 / Вст3пс5 ГОСТ 535-79* ℓ=150	2	0,6 кг
				Документация		
			БТК-11.02.000.СБ	Кожух		
				Сборочная единица		
				Детали		
Б4		1		Лист 2 ГОСТ 19903-74* / Ст3 ГОСТ 16523-70*	1	24,2 кг
А4		2	БТК-11.02.001	Уголок	2	
			БТК-11.02.001-01	Уголок	2	

Изм. Лист № докум. Подп. Дата — БТК-11.00.000 — Лист 3

Формат А4

Инв.№ подл. | Подп. и дата | Взам.инв.№ | Инв.№ дубл. | Подп. и дата

20 V (v)

БТК-11.00.001

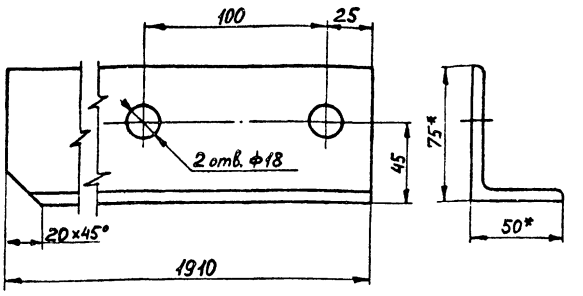

БТК-11.00.001-01 - зеркальное изображение

Остальное см. БТК-11.00.001

М 1:5

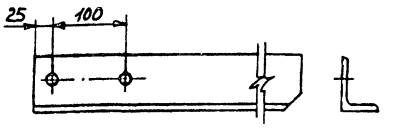

*Размеры для справок

Изм.	Лист	№ докум.	Подп.	Дата
Разраб.		Гришаев		
Пров.		Касабова		
Т.контр.				
Н.контр.		Кондратьев		
Утв.		Кондратьев		

БТК-11.00.001

Уголок

Лит.	Масса	Масштаб
	11,0	1:2
Лист	Листов 1	

ГИАП

Уголок 75×50×6 ГОСТ 8510-72* / Вст3пс5 ГОСТ 535-79*

Формат А4

Формат	Зона	Поз.	Обозначение	Наименование	Кол.	Примечание
				Стандартные изделия		
		11		Болт М10×30.46 ГОСТ 7798-70*	4	
		12		Болт М12×50.46 ГОСТ 7798-70*	8	
		13		Болт М16×50.46 ГОСТ 7798-70*	4	
		14		Болт 2М20×100.46 ГОСТ 7798-70*	2	
		15		Гайка М10.5 ГОСТ 5915-70*	12	
		16		Гайка М12.5 ГОСТ 5915-70*	8	
		17		Гайка М16.5 ГОСТ 5915-70*	8	
		18		Гайка М20.5 ГОСТ 5915-70*	2	
		19		Шайба 12 ГОСТ 10906-78	4	
		20		Шайба 20 ГОСТ 11371-78	2	
		21		Шплинт 4×36 ГОСТ 397-79*	2	
		22		Канат 6,1-Г-I-сс-Н-140 ГОСТ 3063-80 ℓ=15м	1	
				Материалы		
		23		Уголок 75×50×6 ГОСТ 8510-72* / Вст3пс5 ГОСТ 535-79* ℓ=900	2	5,1 кг
		24		Уголок 50×50×5 ГОСТ 8509-72* / Вст3пс5 ГОСТ 535-79* ℓ=400	1	1,5 кг

Изм. Лист № докум. Подп. Дата — БТК-11.00.000 — Лист 2

Формат А4

Инв.№ подл. | Подп. и дата | Взам.инв.№ | Инв.№ дубл. | Подп. и дата

Формат	Зона	Поз.	Обозначение	Наименование	Кол.	Примечание
				Документация		
А2			БТК-11.00.000.СБ	Подъемное приспособление		
				Сборочный чертеж		
				Сборочные единицы		
А4		1	БТК-11.01.000.СБ	Рама	1	
А4		2	БТК-11.02.000.СБ	Кожух	1	
				Детали		
А4		3	БТК-11.00.001	Уголок	1	
			БТК-11.00.001-01	Уголок	1	
А4		4	БТК-11.00.002	Наружный крюк	2	
А4		5	БТК-11.00.003	Внутренний крюк	1	
А4		6	БТК-11.00.004	Подъемный вал	1	
А4		7	БТК-11.00.005	Втулка	2	
А4		8	БТК-11.00.006	Хомут	4	
А4		9	БТК-11.00.007	Траверса	4	
А3		10	БТК-21.00.001	Ролик	2	

Изм.	Лист	№ докум.	Подп.	Дата
Разраб.		Гришаев		
Пров.		Касабова		
Н.контр.		Кондратьев		
Утв.		Кондратьев		

БТК-11.00.000

Подъемное приспособление

Лит.	Лист	Листов
	1	3

ГИАП

1604-04 Формат А4

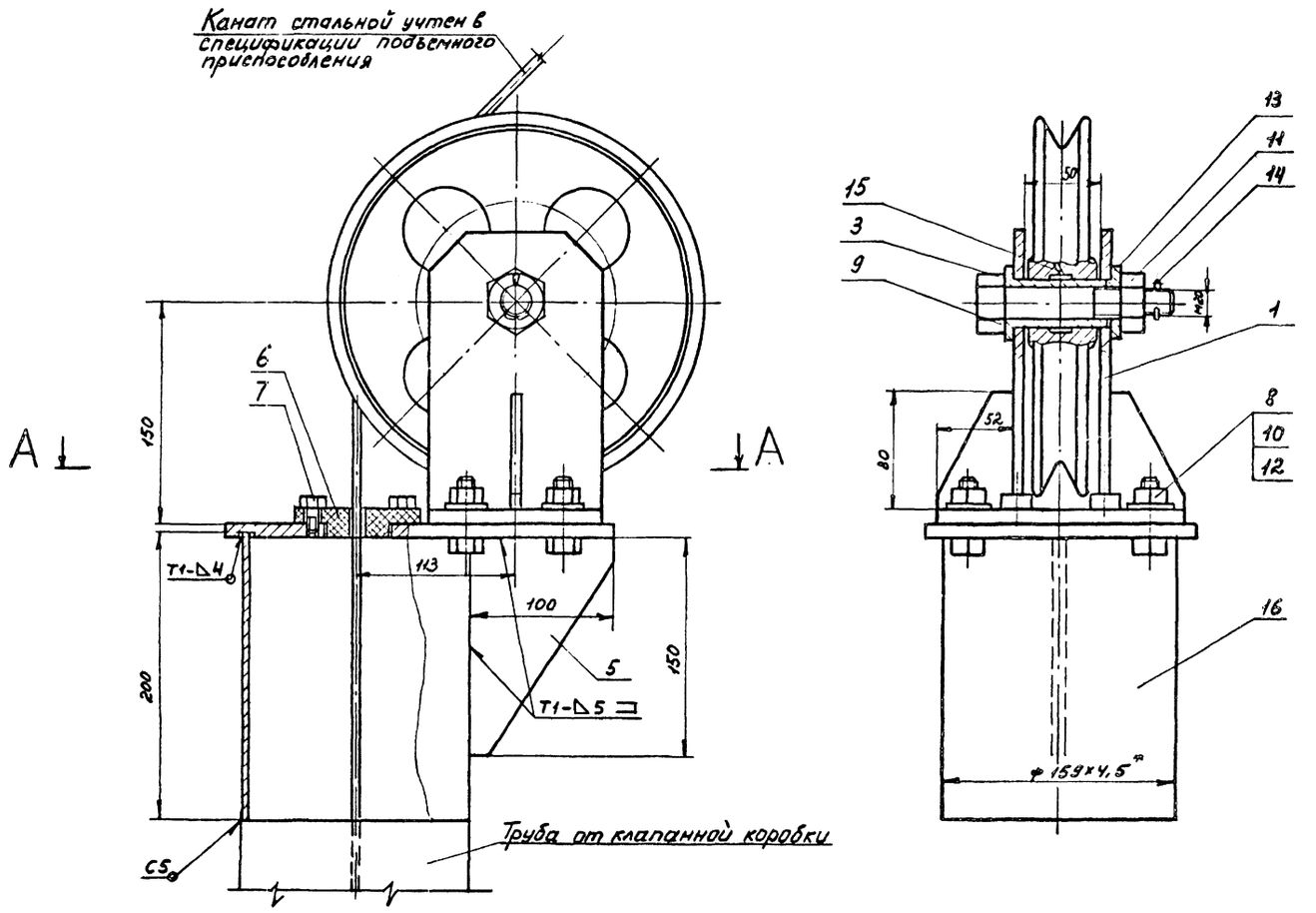

А-А

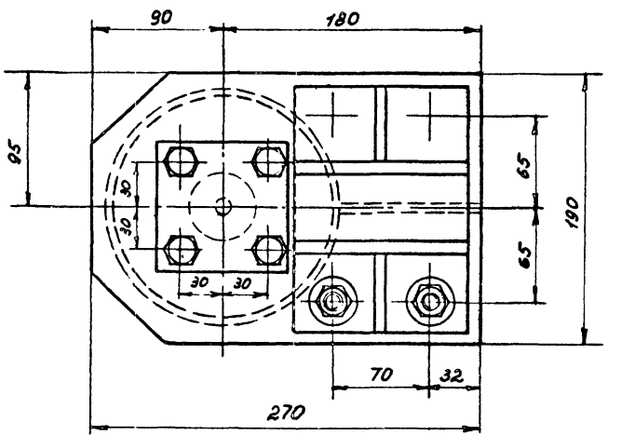

1. * Размеры для справок
2. Сварные швы по ГОСТ 5264-80

					БТК-21.00.000 СБ		
Изм.	Лист	№докум.	Подп.	Дата	Блок камеры Сборочный чертеж	Лит.	Масса 17,4 / Масштаб 1:2.5
Разраб.		Сизова					
Пров.		Касабова				Лист	Листов 1
Т.контр.						ГИАП	
Н.контр.		Гришаев					
Утв.		Конфаты					

Инв. № подл. | Подп. и дата | Взам. инв. № | Инв. № дубл. | Подп. и дата

Альбом IV

Типовой проект

√(√)

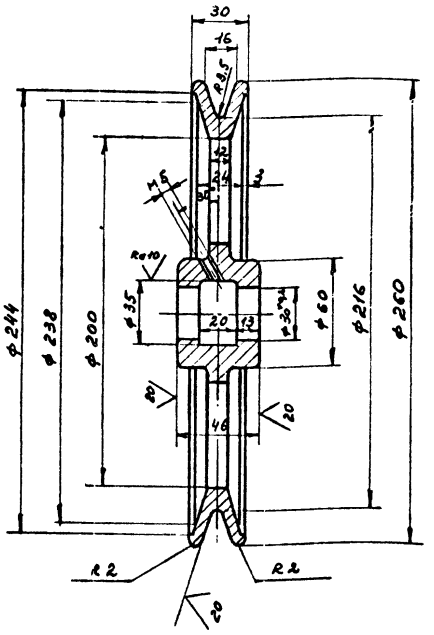

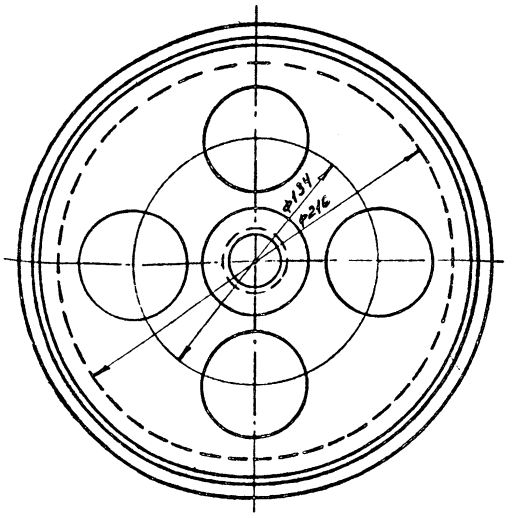

					БТК-21.00.001		
Изм.	Лист	№ докум.	Подп.	Дата			
Разраб.		Сизова			Ролик	Лит.	Масса 4,5 / Масштаб 1:2
Пров.		Касабова				Лист	Листов 1
Т.контр.							
Н.контр.		Гришаев			Чугун СЧ18-36 ГОСТ литья 1412-79*	ГИАП	
Утв.		Кондратьев					

Формат А3

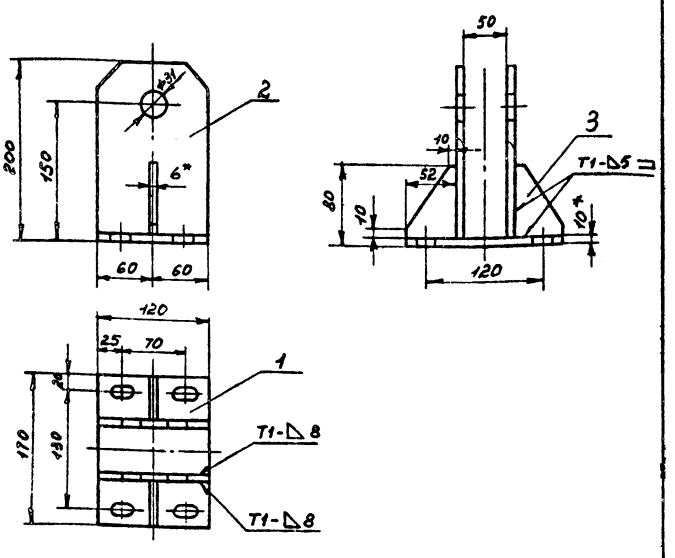

*Размеры для справок

					БТК-21.01.000.СБ		
Изм.	Лист	№ докум.	Подп.	Дата			
Разраб.		Сизова			Стойка	Лит.	Масса 4,64 / Масштаб 1:4
Пров.		Касабова			Сборочная единица	Лист	Листов 1
Т.контр.							
Н.контр.		Гришаев				ГИАП	
Утв.		Кондратьев					

Формат А4

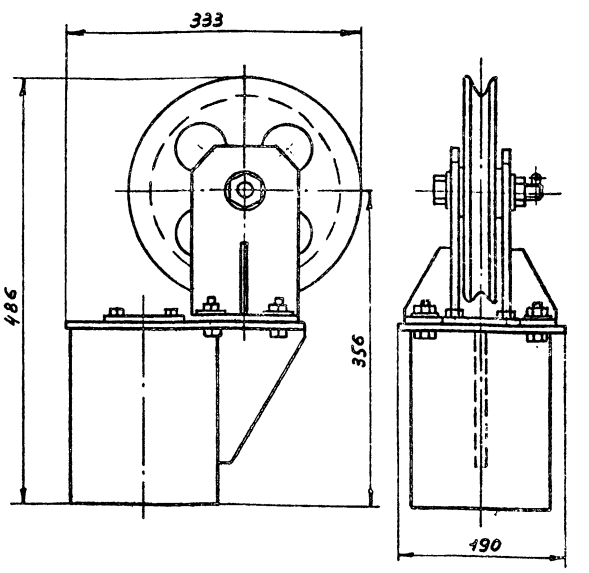

					БТК-21.00.000.ГЧ		
Изм.	Лист	№ докум.	Подп.	Дата			
Разраб.		Сизова			Блок камеры	Лит.	Масса 17,4 / Масштаб 1:4
Пров.		Касабова			Габаритный чертеж	Лист	Листов 1
Т.контр.							
Н.контр.		Гришаев				ГИАП	
Утв.		Кондратьев					

1604-04 Формат А4

Инв. № подл. | Подп. и дата | Взам. инв. № | Инв. № дубл. | Подп. и дата

20 √(√)

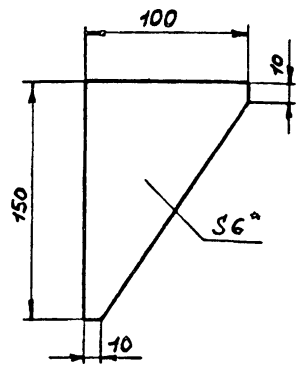

* Размеры для справок

					БТК-21.00.004		
Изм.	Лист	№ докум.	Подп.	Дата	Ребро	Лит.	Масса	Масштаб
Разраб.		Сизова		11.11.83			0,7	1:2,5
Пров.		Касабова		13.11.83		Лист	Листов 1
Т.контр.							
Н.контр.		Гришаев		24.11.83	Лист 6 ГОСТ 19903-74* Вст3пс5 ГОСТ 14637-79	ГИАП	
Утв.		Кондратьев		1.12.83			

Формат А4

20 √(√)

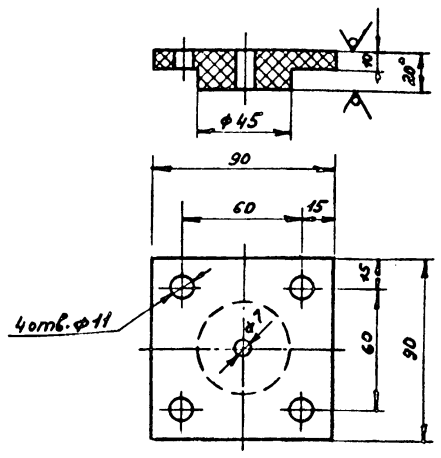

* Размеры для справок

					БТК-21.00.005		
Изм.	Лист	№ докум.	Подп.	Дата	Накладка	Лит.	Масса	Масштаб
Разраб.		Сизова		11.11.83			0,14	1:2
Пров.		Касабова		13.11.83		Лист	Листов 1
Т.контр.							
Н.контр.		Гришаев		24.11.83	Текстолит А-20 ГОСТ 2910-74*	ГИАП	
Утв.		Кондратьев		1.12.83			

Формат А4

А-А

20 √(√)

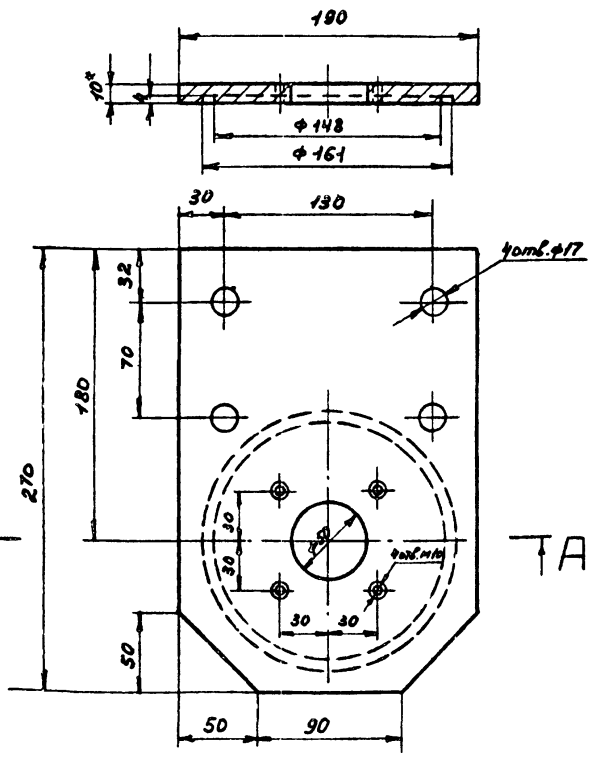

* Размеры для справок

					БТК-21.00.003		
Изм.	Лист	№ докум.	Подп.	Дата	Крышка	Лит.	Масса	Масштаб
Разраб.		Сизова		11.11.83			3,0	1:2,5
Пров.		Касабова		13.11.83		Лист	Листов 1
Т.контр.							
Н.контр.		Гришаев		24.11.83	Лист 10 ГОСТ 19903-74* Вст3пс5 ГОСТ 14637-79	ГИАП	
Утв.		Кондратьев		1.12.83			

Формат А4

20 √(√)

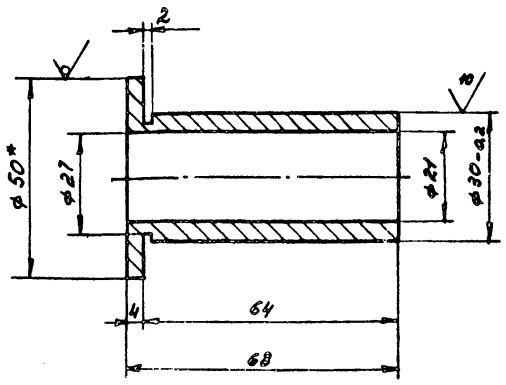

* Размеры для справок

					БТК-21.00.002		
Изм.	Лист	№ докум.	Подп.	Дата	Втулка	Лит.	Масса	Масштаб
Разраб.		Сизова		11.11.83			0,2	1:1
Пров.		Касабова		13.11.83		Лист	Листов 1
Т.контр.							
Н.контр.		Гришаев		24.11.83	Пруток Л60 т.кр. н-50 ГОСТ 2060-73	ГИАП	
Утв.		Кондратьев		1.12.83			

Формат А4

Формат	Зона	Поз.	Обозначение	Наименование	Кол.	Примечание
				Документация		
А2			БТК-21.00.000.СБ	Блок камеры		
				Сборочный чертеж		
А4			БТК-21.00.000.ГЧ	Блок камеры		
				Габаритный чертеж		
				Сборочные единицы		
А4		1	БТК-21.01.000.СБ	Стойка	1	
				Детали		
А3		2	БТК-21.00.001	Ролик	1	
А4		3	БТК-21.00.002	Втулка	1	
А4		4	БТК-21.00.003	Крышка	1	
А4		5	БТК-21.00.004	Ребро	1	
А4		6	БТК-21.00.005	Накладка	1	

Инв.№ подл. | Подп. и дата | Взам. инв.№ | Инв.№ дубл. | Подп. и дата

Изм.	Лист	№ докум.	Подп.	Дата
Разраб.		Сизова		21.11.83
Пров.		Касабова		23.11.83
Н. контр.		Гришаев		24.11.83
Утв.		Кондратьев		24.11.83

БТК-21.00.000

Блок камеры

Лит. | Лист 1 | Листов 2

ГИАП

Формат А4

Формат	Зона	Поз.	Обозначение	Наименование	Кол.	Примечание
				Стандартные изделия		
		7		Болт М10×20.46 ГОСТ 7798-70*	4	
		8		Болт М14×40.46 ГОСТ 7798-70*	4	
		9		Болт 2М20×110.46 ГОСТ 7798-70*	1	
		10		Гайка М14.5 ГОСТ 5915-70*	4	
		11		Гайка М20.5 ГОСТ 5915-70*	1	
		12		Шайба 14 ГОСТ 11371-78	4	
		13		Шайба 20 ГОСТ 11371-78	1	
		14		Шплинт 4×36 ГОСТ 397-79*	1	
		15		Винт М5×16.5 ГОСТ 1491-80*	1	
				Материалы		
		16		Труба 159×4.5 ГОСТ 8732-78* / А20 ГОСТ 8731-74* ℓ=200	1	3,43 кг
				Документация		
			БТК-21.01.000.СБ	Стойка		
				Детали		
А4		1	БТК-21.01.001	Плита	1	
А4		2	БТК-21.01.002	Ребро	2	
Б4		3		Косынка		
				Лист 6 ГОСТ 19903-74* / ВСт3пс5 ГОСТ 14637-79	2	0,12 кг

Инв.№ подл. | Подп. и дата | Взам. инв.№ | Инв.№ дубл. | Подп. и дата

Изм. Лист № докум. Подп. Дата

БТК-21.00.000

Лист 2

Формат А4

√(V)

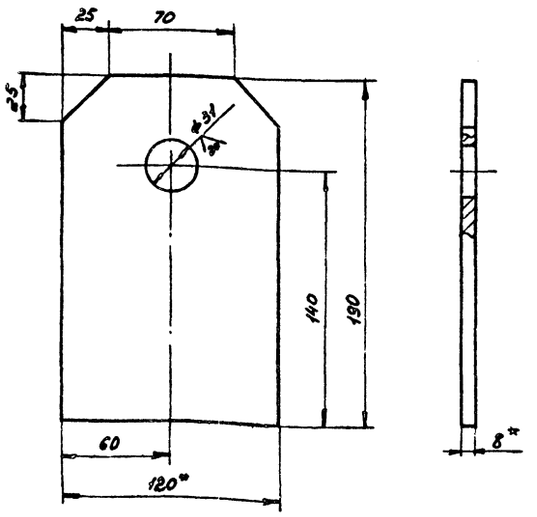

*Размеры для справок

Изм.	Лист	№ докум.	Подп.	Дата
Разраб.		Сизова		21.11.83
Пров.		Касабова		23.11.83
Т. контр.				
Н. контр.		Гришаев		24.11.83
Утв.		Кондратьев		24.11.83

БТК-21.01.002

Ребро

Лит. | Масса 1,4 | Масштаб 1:2

Лист | Листов 1

Полоса 8*120 ГОСТ 103-76 ℓ=190 / ВСт3пс5

ГИАП

Формат А4

√(V)

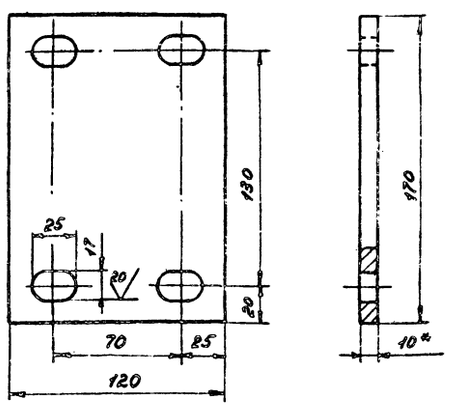

*Размеры для справок

Изм.	Лист	№ докум.	Подп.	Дата
Разраб.		Сизова		21.11.83
Пров.		Касабова		23.11.83
Т. контр.				
Н. контр.		Гришаев		24.11.83
Утв.		Кондратьев		24.11.83

БТК-21.01.001

Плита

Лит. | Масса 1,6 | Масштаб 1:2

Лист | Листов

Полоса 10 ГОСТ 103-76 ℓ=170 / ВСт3пс5

ГИАП

1604-04

Формат А4

Альбом IV

Типовой проект

Формат	Зона	Поз.	Обозначение	Наименование	Кол.	Примечание
				Документация		
А4			БТК-22.00.000.СБ	Установка вентиля Ду6 для продувки азотом Сборочная единица		
				Стандартные изделия		
		1		Вентиль Ду6 15с13бк	1	
				Детали		
А4		2	БТК-22.00.001	Гайка накидная	2	
А4		3	БТК-22.00.002-01	Наконечник	1	
		4	БТК-22.00.002-02	Наконечник	1	
Б4		5		Прокладка ф18х11 б=2		
				Паронит ПОН ГОСТ 481-80	2	

Подп. и дата | Инв. № дубл. | Взам. инв. № | Подп. и дата | Инв. № подл.

Изм	Лист	№ докум.	Подп.	Дата
Разраб.		Суворкин		24.11.83
Пров.		Касабова		23.11.83
Т. контр.				
Н. контр.		Гришаев		24.11.83
Утв.		Кондратьев		1.12.83

БТК-22.00.000

Установка вентиля Ду6 для продувки азотом

Лит.	Лист	Листов
		1

ГИАП

Формат А4

20 √(√)

Поз 3

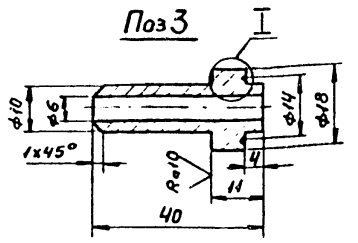

I
М2:1

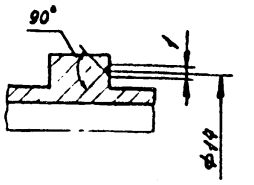

Поз 4

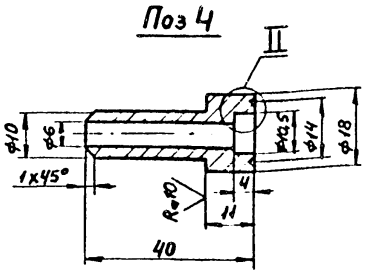

II
М2:1

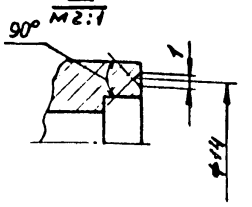

Формат	Зона	Поз.	Обозначение	Наименование	Кол.	Примечание
		3	БТК-22.00.002-01	Наконечник		
				Круг 20 ГОСТ 2590-71* / Ст3пс5 ГОСТ 535-79*	1	0.02 кг
		4	БТК-22.00.002-02	Наконечник		
				Круг 20 ГОСТ 2590-71* / Ст3пс5 ГОСТ 535-79*	1	0.02 кг

Подп. и дата | Инв. № дубл. | Взам. инв. № | Подп. и дата | Инв. № подл.

Изм	Лист	№ докум.	Подп.	Дата
Разраб.		Суворкин		21.11.83
Пров.		Касабова		23.11.83
Т. контр.				
Н. контр.		Гришаев		24.11.83
Утв.		Кондратьев		1.12.83

БТК-22.00.002

Наконечник - поз. 3
Наконечник - поз. 4

Лит.	Масса	Масштаб
		1:1
Лист	Листов 1	

ГИАП

Формат А4

20 √(√)

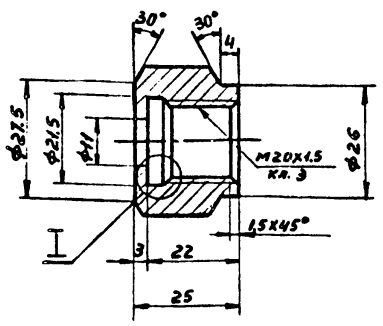

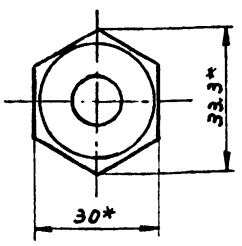

I
М2:1

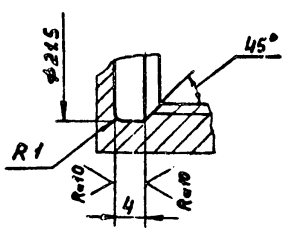

* Размеры для справок

Подп. и дата | Инв. № дубл. | Взам. инв. № | Подп. и дата | Инв. № подл.

Изм	Лист	№ докум.	Подп.	Дата
Разраб.		Суворкин		24.11.83
Пров.		Касабова		23.11.83
Т. контр.				
Н. контр.		Гришаев		24.11.83
Утв.		Кондратьев		1.12.83

БТК-22.00.001

Гайка накидная

Лит.	Масса	Масштаб
	0.09	1:1
Лист	Листов 1	

Шестигранник ГОСТ 2879-69 / Сталь 10 ГОСТ 1050-74

ГИАП

Формат А4

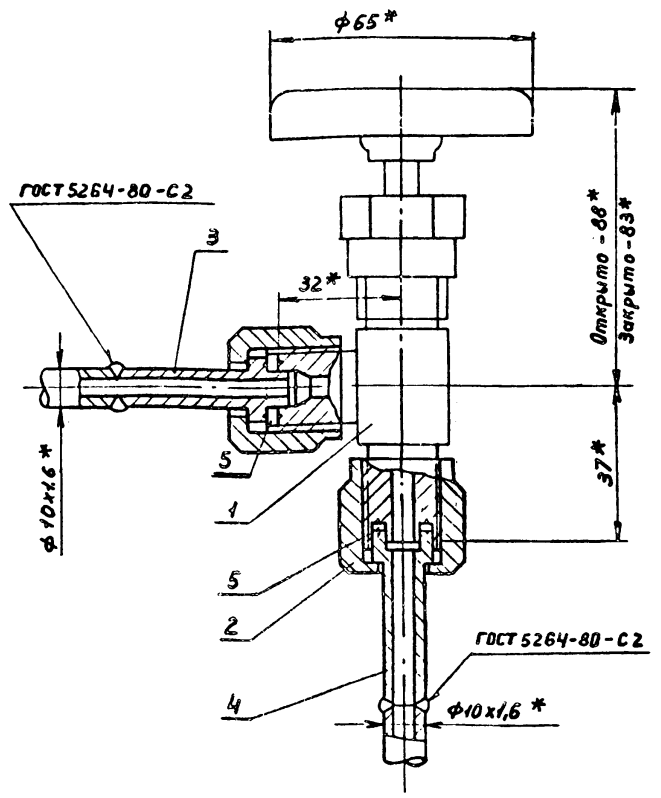

* Размеры для справок

Подп. и дата | Инв. № дубл. | Взам. инв. № | Подп. и дата | Инв. № подл.

Изм	Лист	№ докум.	Подп.	Дата
Разраб.		Суворкин		21.11.83
Пров.		Касабова		23.11.83
Т. контр.				
Н. контр.		Гришаев		24.11.83
Утв.		Кондратьев		1.12.83

БТК-22.00.000.СБ

Установка вентиля Ду6 для продувки азотом Сборочная единица

Лит.	Масса	Масштаб
	0,7	1:1
Лист	Листов 1	

ГИАП

Формат А4

Формат	Зона	Поз.	Обозначение	Наименование	Кол.	Примечание
				Документация		
А4			БТК-23.00.000.СБ	Установка вентиля Ду10 для продувки азотом Сборочная единица		
				Стандартные изделия		
		1		Вентиль Ду10 15с11бк	1	
				Детали		
А4		2	БТК-23.00.001	Гайка накидная	2	
А4		3	БТК-23.00.002	Наконечник	2	
Б4		4		Прокладка ф22х14,5 δ=2	2	
				Паронит ПОН ГОСТ 481-80	2	

Изм. Лист № докум. Подп. Дата
Разраб. Суворкин 21.11.83
Пров. Касабова 21.11.83
Н.контр. Гришаев 23.11.83
Утв. Кондратьев 1.12.83

БТК-23.00.000

Установка вентиля Ду10 для продувки азотом

Лит. | Лист | Листов 1

ГИАП

Формат А4

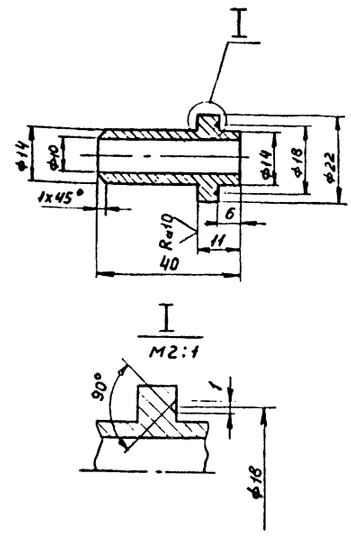

БТК-23.00.002

Наконечник

Лит. | Масса 0.03 | Масштаб 1:1

Лист | Листов 1

Круг 25 ГОСТ 2590-71* / Вст3пс5 ГОСТ 535-79*

ГИАП

Формат А4

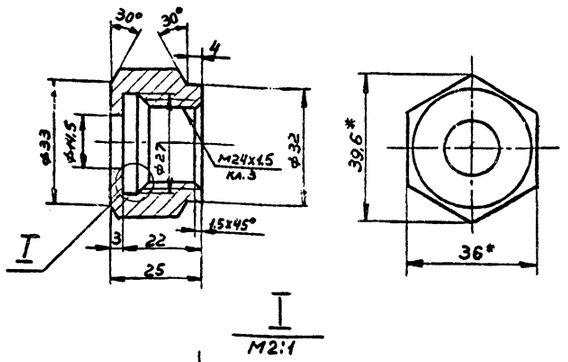

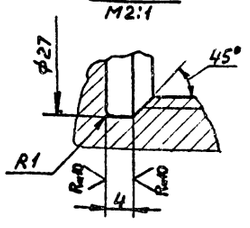

* Размеры для справок

БТК-23.00.001

Гайка накидная

Лит. | Масса 0.1 | Масштаб 1:1

Лист | Листов 1

Сталь 10 ГОСТ 1050-74

ГИАП

Формат А4

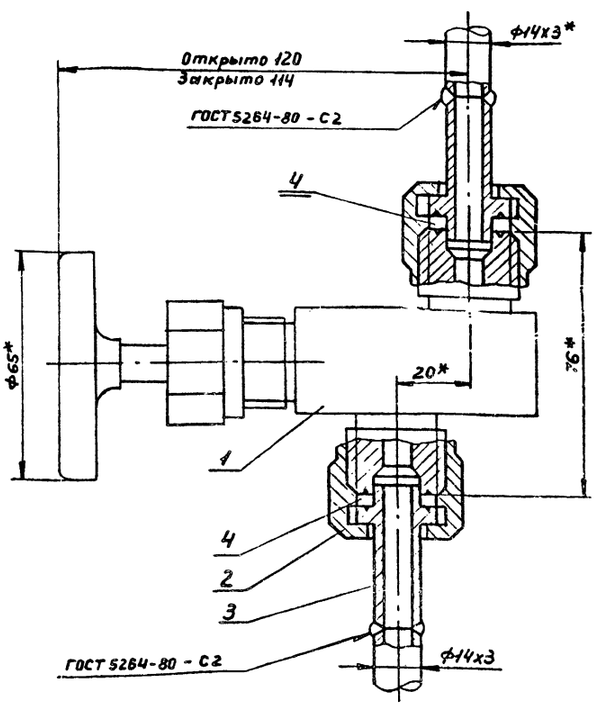

* Размеры для справок

БТК-23.00.000.СБ

Установка вентиля Ду10 для продувки азотом
Сборочная единица

Лит. | Масса 0.8 | Масштаб 1:1

Лист | Листов 1

ГИАП

1604-04 Формат А4

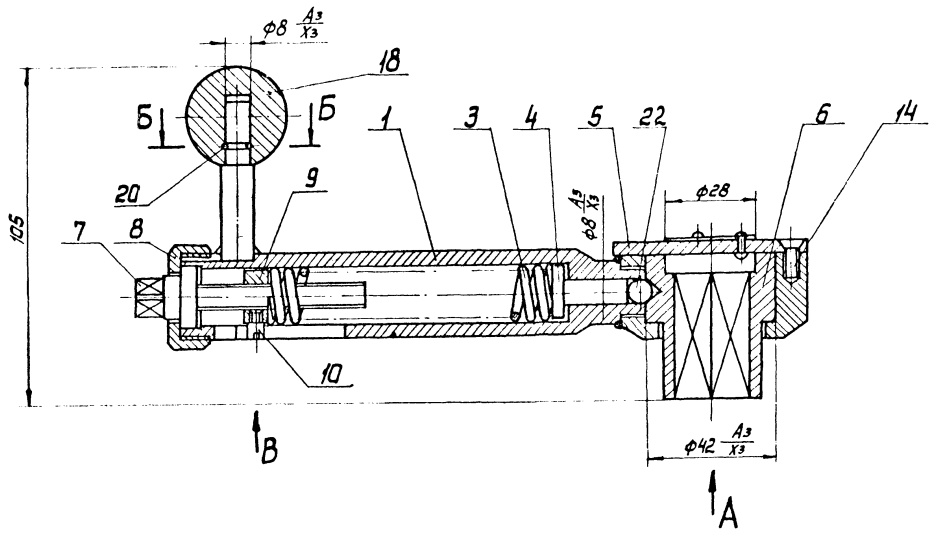

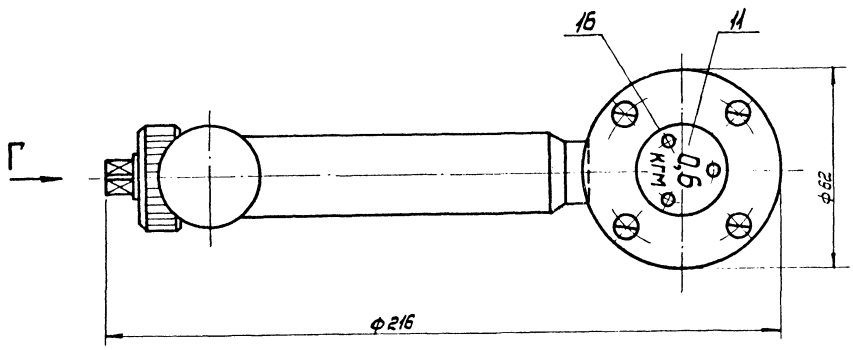

Вид В

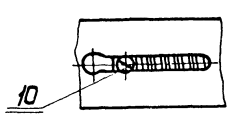

Вид А

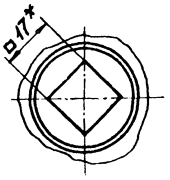

Вид Г



Б-Б

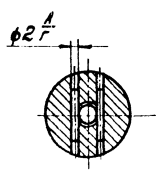

1. Ключ тарировать на М = 0,6 кГм.
2. Перед началом работы ключ проверить на крутящий момент.
3. Маркировку нанести на бирку (поз. 11) ударным способом шрифтом 5 по ГОСТ 2.304-81
4. Неуказанные предельные отклонения размеров: охватывающих - по A_7, охватываемых - по B_7,
5. *Размеры для справок.

				ТК-24.00.000 СБ			
Изм.	Лист	№ докум.	Подп.	Дата	Моментный ключ. Сборочный чертеж.	Лит.	Масса	Масшт.
Разраб.		Володин					1,5	1:1
Провер.		Попова				Лист	Листов	
Т.контр.								
Н.контр.		Попова				ГИАП Москва		
Утв.								

Инв. № подл. | Подпись и дата | Взам. инв. № | Инв. № дубл. | Подпись и дата

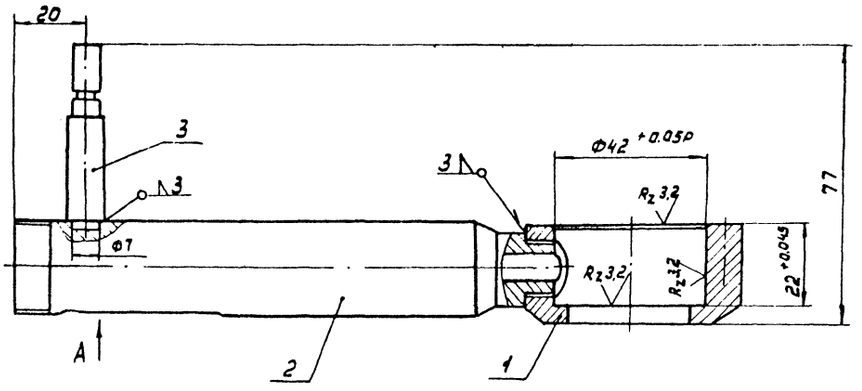

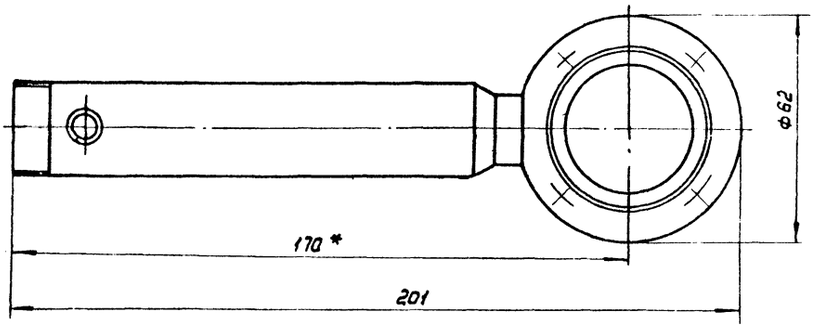

Вид А

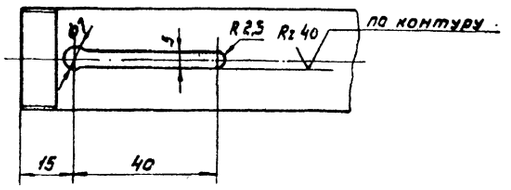

1. Неуказанные предельные отклонения размеров: охватывающих - по A_7, охватываемых - по B_7, прочих $\pm 0,5$ допуска 8 кл. точности.

2. Предельные отклонения формы и расположения поверхностей по 8 кл. точности ГОСТ 24643-81

Формат	Зона	Поз.	Обозначение	Наименование	Кол.	Примеч.
11		1	ТК-24.01.001	Фланец	1	
11		2	ТК-24.01.002	Ручка	1	
11		3	ТК-24.01.003	Ось	1	

ТК-24.01.000.СБ

Корпус

Сборочный чертеж

Изм.	Лист	№ докум.	Подпись	Дата
Разраб.		Волсвин		
Провер.		Попива		
Т. контр.				
Н. контр.		Попова		
Утв.				

Лит.	Масса	Масштаб
	0,73	1:1
Лист	Листов	
ГИАП МОСКВА		

1604-04 Формат 22

Инв. № подл. | Подпись и дата | Взам. инв. № | Инв. № дубл. | Подпись и дата

Альбом IV

Типовой проект

Rz40 √(√)

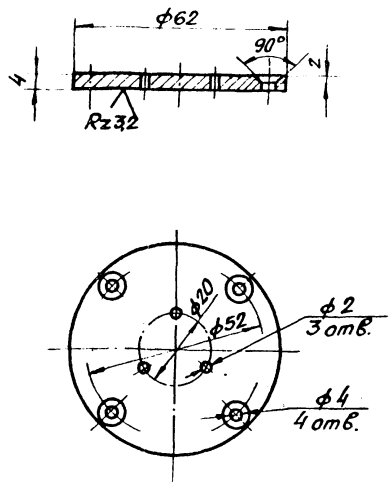

1. Неуказанные предельные отклонения размеров: охватывающих - по A_7, охватываемых - по B_7, прочих ± 1/2 допуска 8 кл.
2. Предельные отклонения формы и расположения поверхностей по 8 кл. точности ГОСТ 24643-81

Изм.	Лист	N докум.	Подпись	Дата	ТК-24.00.003			
Разраб.		Володин			Крышка	Лит	Масса	Масштаб
Провер.		Попова					0,09	1:1
Т.контр.						Лист	Листов	
Н.контр.		Попова			Сталь ВСт3пс5 ГОСТ 380-71	ГИАП МОСКВА		
Утв.								

Формат: 11

Rz40 √(√)

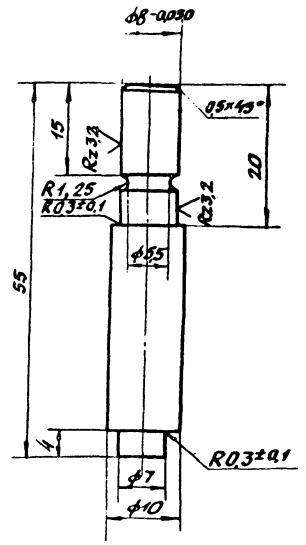

1. Неуказанные предельные отклонения размеров: охватывающих - по A_7, охватываемых - по B_7, прочих ± 1/2 допуска 8 кл.
2. Предельные отклонения формы и расположения поверхностей по 8 кл. точности ГОСТ 24643-81

Изм.	Лист	N докум.	Подпись	Дата	ТК-24.01.003			
Разраб.		Володин			Ось	Лит.	Масса	Масштаб
Провер.		Попова					0,03	2:1
Т.контр.						Лист	Листов	
Н.контр.		Попова			Круг Б10 ГОСТ 2590-71 / Ст.3 пс ГОСТ 380-71	ГИАП МОСКВА		
Утв.								

Формат 11

Rz40 √(√)

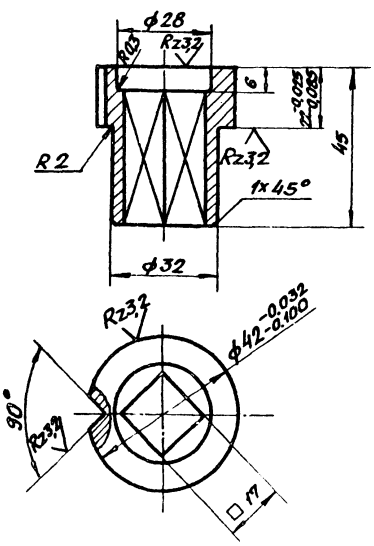

1. Неуказанные предельные отклонения размеров: охватывающих - по A_7, охватываемых - по B_7, прочих ± 1/2 допуска 8 кл.
2. Предельные отклонения формы и расположения поверхностей по 8 кл. точности ГОСТ 24643-81

Изм.	Лист	N докум.	Подпись	Дата	ТК-24.00.004.			
Разраб.		Володин			Втулка	Лит	Масса	Масштаб
Провер.		Попова					0,27	1:1
Т.контр.						Лист	Листов	
Н.контр.		Попова			Сталь ВСт3пс5 ГОСТ 380-71	ГИАП МОСКВА		
Утв.								

Формат 11

Rz40 √(√)

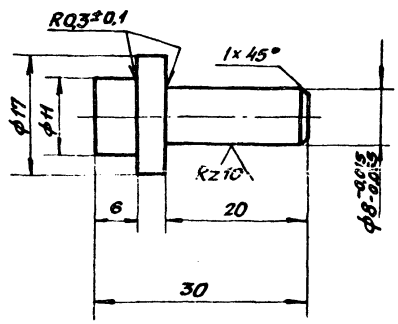

1. Неуказанные предельные отклонения размеров: охватывающих по A_7, охватываемых - по B_7, прочих ± 1/2 допуска 8 кл.
2. Предельные отклонения формы и расположения поверхностей по 8 кл точности ГОСТ 24643-81

Изм.	Лист	N докум.	Подпись	Дата	ТК-24.00.002			
Разраб.		Володин			Палец	Лит	Масса	Масштаб
Провер.		Попова					0,02	2:1
Т.контр.						Лист	Листов	
Н.контр.		Попова			Сталь ВСт3пс5 ГОСТ 380-71.	ГИАП МОСКВА		
Утв.								

1604-04 Формат 1

Инв. N подл. | Подпись и дата | Взам. инв. N | Инв. N дубл. | Подпись и дата

Альбом IV

Типовой проект

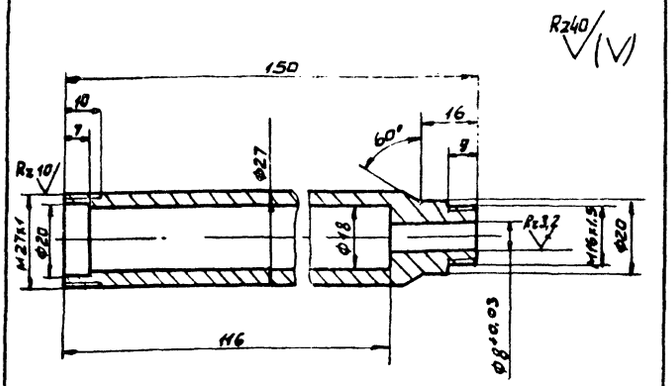

1. Неуказанные предельные отклонения размеров: охватывающих - по А7, охватываемых - по В7, прочих ± 1/2 допуска 8 кл.
2. Предельные отклонения формы и расположения поверхностей по 8 кл. точности ГОСТ 24643-81

Изм.	Лист	№ докум.	Подп.	Дата	ТК-24.01.002			
Разраб.		Володин			Ручка	Лит.	Масса 0,35	Масштаб 1:1
Пров.		Попова				Лис	Листов	
Т. контр.								
Н. контр.		Попова			Круг В28 ГОСТ 2590-71 / Ст.3пс ГОСТ 380-71	ГИАП МОСКВА		
Утв.								

Формат 11

Инв. № подл. | Подпись и дата | Взам. инв. № | Инв. № дубл. | Подп. и дата

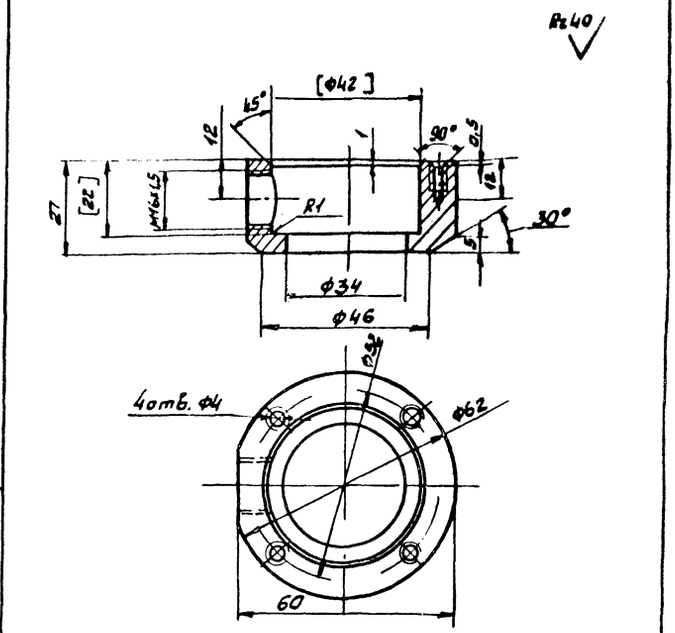

1. Размеры в квадратных скобках обработать после сборки.
2. Неуказанные предельные отклонения размеров: охватывающих - по А7, охватываемых - по В7, прочих ± 1/2 допуска 8 кл.
3. Предельные отклонения формы и расположения поверхностей по 8 кл. точности ГОСТ 24643-81

Изм.	Лист	№ докум.	Подп.	Дата	ТК-24.01.001			
Разраб.		Володин			Фланец	Лит.	Масса 0,35	Масштаб 1:1
Пров.		Попова				Лист	Листов	
Т. контр.								
Н. контр.		Попова			Сталь 8Ст3 пс5 / ГОСТ 380-71	ГИАП МОСКВА		
Утв.								

Формат: 11

Инв. № подл. | Подп. и дата | Взам. инв. № | Инв. № дубл. | Подпись и дата

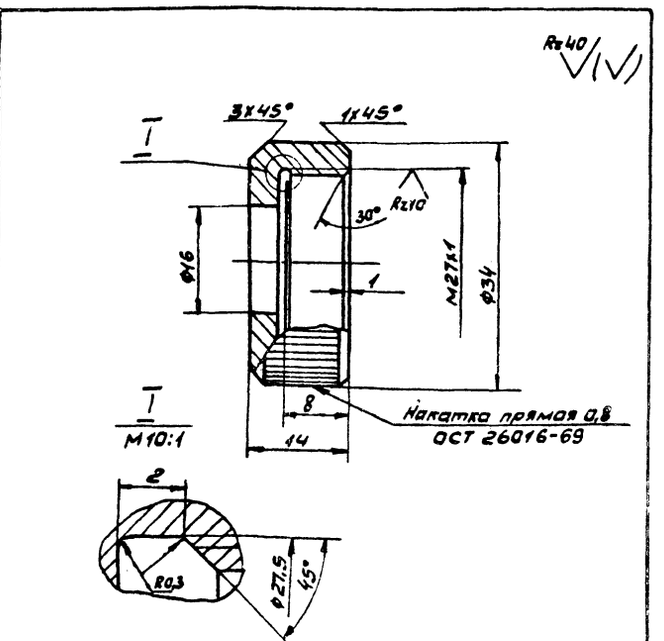

1. Неуказанные предельные отклонения размеров: охватывающих - по А7, охватываемых - по В7, прочих ± 1/2 допуска 8 кл.
2. Предельные отклонения формы и расположения поверхностей по 8 кл. точности ГОСТ 24643-81

Изм.	Лист	№ докум.	Подп.	Дата	ТК-24.00.006			
Разраб.		Володин			Гайка	Литера	Масса 0,05	Масштаб 2:1
Провер.		Попова				Лист	Листов	
Т. контр.								
Н. контр.		Попова			Сталь 8Ст3пс5 / ГОСТ 380-71	ГИАП МОСКВА		
Утв.								

Формат: 11

Инв. № подл. | Подп. и дата | Взам. инв. № | Инв. № дубл. | Подп. и дата

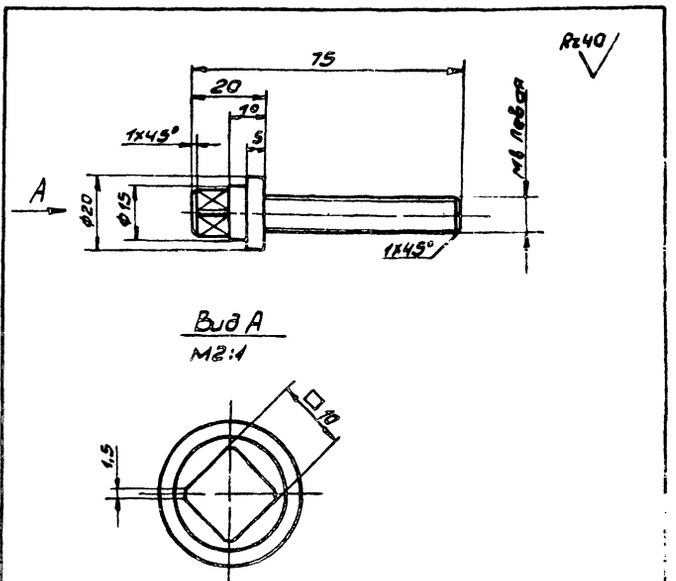

1. Неуказанные предельные отклонения размеров: охватывающих - по А7, охватываемых - по В7, прочих ± 1/2 допуска 8 кл.
2. Предельные отклонения формы и расположения поверхностей по 8 кл. точности ГОСТ 24643-81

Изм.	Лист	№ докум.	Подп.	Дата	ТК-24.00.005			
Разраб.		Володин			Винт	Литера	Масса 0,05	Масштаб 1:1
Провер.		Попова				Лист	Листов	
Т. контр.								
Н. контр.		Попова			Сталь 20 / ГОСТ 1050-74	ГИАП МОСКВА		
Утв.								

1604-04 Формат: 11

Инв. № подл. | Подп. и дата | Взам. инв. № | Инв. № дубл. | Подп. и дата

Альбом IV

Типовой проект

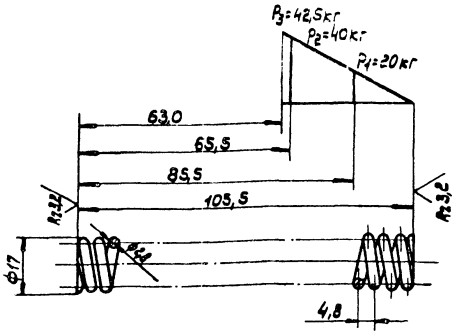

Число рабочих витков $n = 21,5$

Число витков полное $n_1 = 23,0$

Изм.	Лист	№ докум.	Подпись	Дата
Разраб.		Волобуев		
Провер.		Попова		
Т.контр.				
Н.контр.		Попова		
Утв.				

ТК-24.00.001

Пружина

Лит.	Масса	Масштаб
	0,05	1:1

Сталь 65Г
ГОСТ 1050-74

Лист	Листов:
	ГИАП Москва

Формат А4

Инв. № подл. | Подпись и дата | Взам. инв. № | Инв. № дубл. | Подпись и дата

Rz 20

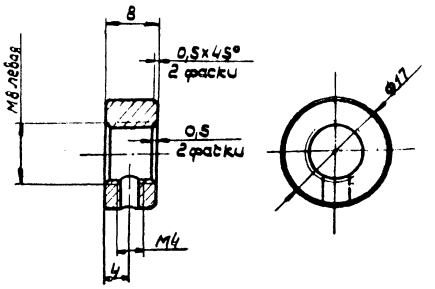

1. Неуказанные предельные отклонения размеров: охватывающих - по А7, охватываемых - по В7, прочих ±1/2 допуска 8 кл.
2. Предельные отклонения формы и расположения поверхностей по 8 кл. точности ГОСТ 24643-81

Изм.	Лист	№ докум.	Подпись	Дата
Разраб.		Волобуев		
Провер.		Попова		
Т.контр.				
Н.контр.		Попова		
Утв.				

ТК-24.00.007

Гайка

Лит.	Масса	Масштаб
	0,01	2:1

Сталь ВСт3пс5
ГОСТ 380-71

Лист	Листов
	ГИАП Москва

Формат А4

Инв. № подл. | Подпись и дата | Взам. инв. № | Инв. № дубл. | Подпись и дата

Rz 16

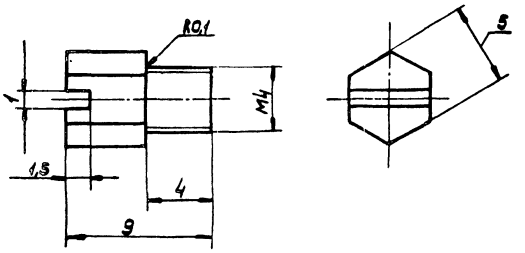

1. Неуказанные предельные отклонения размеров: охватывающих - по А7; охватываемых - по В7; прочих - ±1/2 допуска 8 кл.
2. Предельные отклонения формы и расположения поверхностей по 8 кл. точности ГОСТ 24643-81

Изм.	Лист	№ докум.	Подпись	Дата
Разраб.		Волобуев		
Провер.		Попова		
Т.контр.				
Н.контр.		Попова		
Утв.				

ТК-24.00.008

Винт

Лит.	Масса	Масштаб
	0,015	5:1

Сталь 20
ГОСТ 1050-74

Лист	Листов:
	ГИАП Москва

Формат А4

Инв. № подл. | Подпись и дата | Взам. инв. № | Инв. № дубл. | Подпись и дата

Формат	Зона	Поз.	Обозначение	Наименование	Кол.	Примечание
				Документация		
22			ТК-25.00.000.СБ	Сборочный чертеж		
				Сборочные единицы		
12		1	ТК-25.01.000.СБ	Серьга	1	
				Детали		
11		4	ТК-25.00.001	Винт	1	
12		5	ТК-25.00.002	Траверса	1	
11		6	ТК-25.00.003	Гайка	1	
				Стандартные изделия		
		10		Гайка М30.5		
				ГОСТ 15523-70	1	
		12		Шайба 2.30.01		
				ГОСТ 13463-77*	1	
		14		Шплинт 5×40		
				ГОСТ 397-79*	2	

Изм. Лист № докум. Подпись Дата
Разраб. Валдин
Пров. Попова
Н.контр. Попова
Утв. Павлючук

ТК-25.00.000

Стяжка
Q=3,0 т

Лит | Лист 1 | Листов 2

ГИАП
МОСКВА

Формат	Зона	Поз.	Обозначение	Наименование	Кол.	Примечание
				Документация		
22			ТК-24.00.000.СБ	Сборочный чертеж		
				Сборочные единицы		
22		1	ТК-24.01.000.СБ	Корпус	1	
				Детали		
11		3	ТК-24.00.001	Пружина	1	
11		4	ТК-24.00.002	Палец	1	
11		5	ТК-24.00.003	Крышка	1	
11		6	ТК-24.00.004	Втулка	1	
11		7	ТК-24.00.005	Винт	1	
11		8	ТК-24.00.006	Гайка	1	
11		9	ТК-24.00.007	Гайка	1	
11		10	ТК-24.00.008	Винт	1	
64		11		Бирка Лист А00-1		
				ГОСТ 21631-76	1	0,002кг
				Стандартные изделия		
		14		Винт М4×8·58		
				ГОСТ 11475-80*	4	
		16		Заклепка 2×8-700		
				ГОСТ 10299-80	3	

Изм. Лист № докум. Подпись Дата
Разраб. Валдин
Провер. Попова
Н.контр. Попова
Утв. Павлючук

ТК-24.00.000

Моментный
ключ

Лит | Лист 1 | Листов 2

ГИАП
МОСКВА

Формат	Зона	Поз.	Обозначение	Наименование	Кол.	Примечание
		16		Кольцо 2В 32		
				ГОСТ 13940-80	1	
		18		Заготовка крюка Н10А		
				ГОСТ 6627-74	1	

Изм. Лист № докум. Подпись Дата

ТК-25.00.000

Лист 2

Формат	Зона	Поз.	Обозначение	Наименование	Кол.	Примечание
		18		Ручка 1П 82		
				ГОСТ 15418-70	1	
		20		Штифт 2Г×16		
				ГОСТ 3128-70	2	
		22		Шарик III-8-Н		
				ГОСТ 3722-81	1	

Изм. Лист № докум. Подпись Дата

ТК-24.00.000

Лист 2

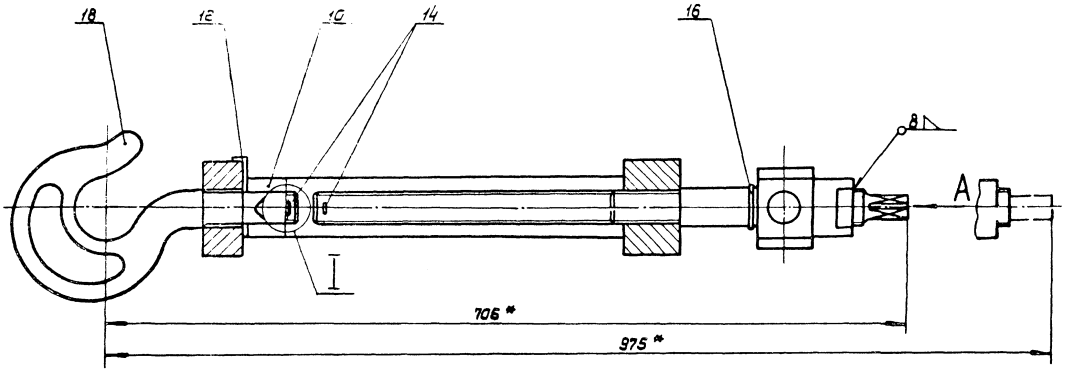

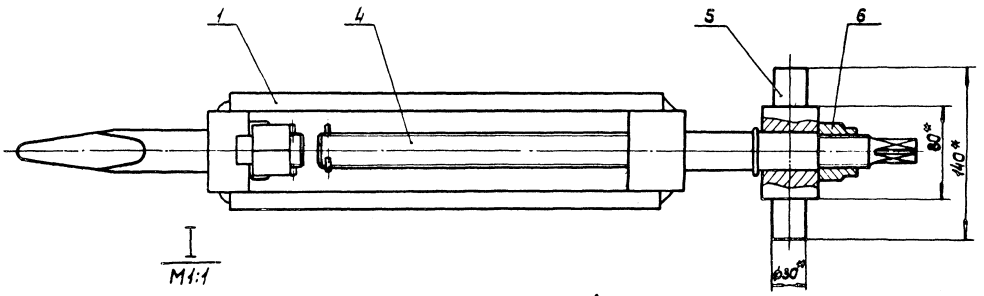

Шплинт поз. 14 не показан

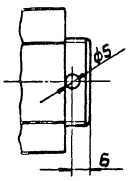

Вид А
М1:1

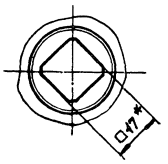

1. Сварку производить в соответствии с ОСТ 26-01-82-77 „Сварка в химическом машиностроении" и ГОСТ 2.312-72.
2. В резьбовой части крюка поз. 18 сделать отверстие согласно выносному элементу I
3. Неуказанные предельные отклонения размеров: охватывающих - по А7, охватываемых - по В7.
4. *Размеры для справок.

				ТК-25.00.000.СБ			
Изм.	Лист	№ докум.	Подпись	Дата	Стяжка Q=3,0 т Сборочный чертеж	Лит.	Масса	Масштаб
Разраб.		Волобуев					15,8	1:2,5
Провер.		Попова						
Т. контр.						Лист	Листов	
Н. контр.		Попова				ГИАП		
Утв.								

1604-04 Формат А2

Инв. № подл. | Подпись и дата | Взам. инв. № | Инв. № дубл. | Подпись и дата

Альбом IV

Типовой проект

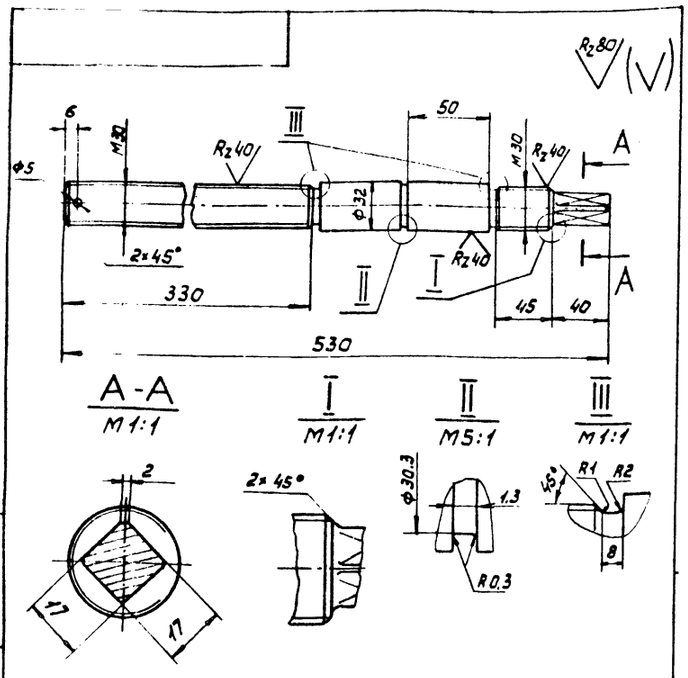

1. Неуказанные предельные отклонения размеров: охватывающих - по A_1, охватываемых - по B_1, прочих ± 1/2 допуска 8 кл.
2. Предельные отклонения формы и расположения поверхностей по 8 кл. точности ГОСТ 24643-81

Изм.	Лист	№ докум.	Подпись	Дата	ТК-25.00.001			
Разраб.		Володин		01.80	Винт	Лит.	Масса	Масштаб
Провер.		Попова		06.80			2.8	1:2,5
Т.контр.						Лист	Листов	
Н.контр.		Попова		06.80	Сталь 20 ГОСТ 1050-74	ГИАП Москва		
Утв.								

Формат: 11

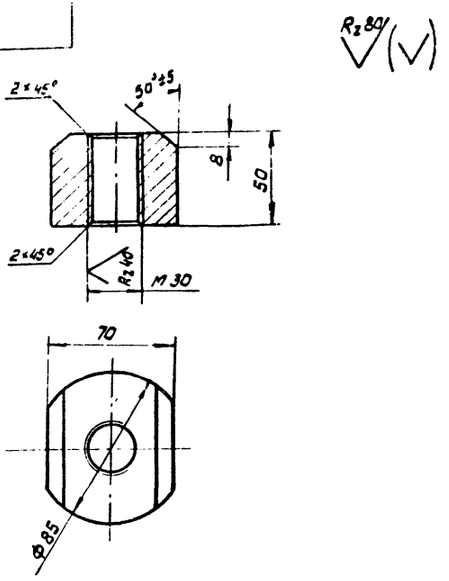

1. Неуказанные предельные отклонения размеров: охватывающих - по A_1, охватываемых - по B_1, прочих ± 1/2 допуска 8 кл.
2. Предельные отклонения формы и расположения поверхностей по 8 кл. точности ГОСТ 24643-81

Изм.	Лист	№ докум.	Подпись	Дата	ТК-25.01.002			
Разраб.		Володин		04.80	Упор	Лит.	Масса	Масштаб
Провер.		Попова		06.80			0,65	1:2
Т.контр.						Лист	Листов	
Н.контр.		Попова		06.80	Сталь ВСт3пс5 ГОСТ 380-71	ГИАП Москва		
Утв.								

Формат: 11

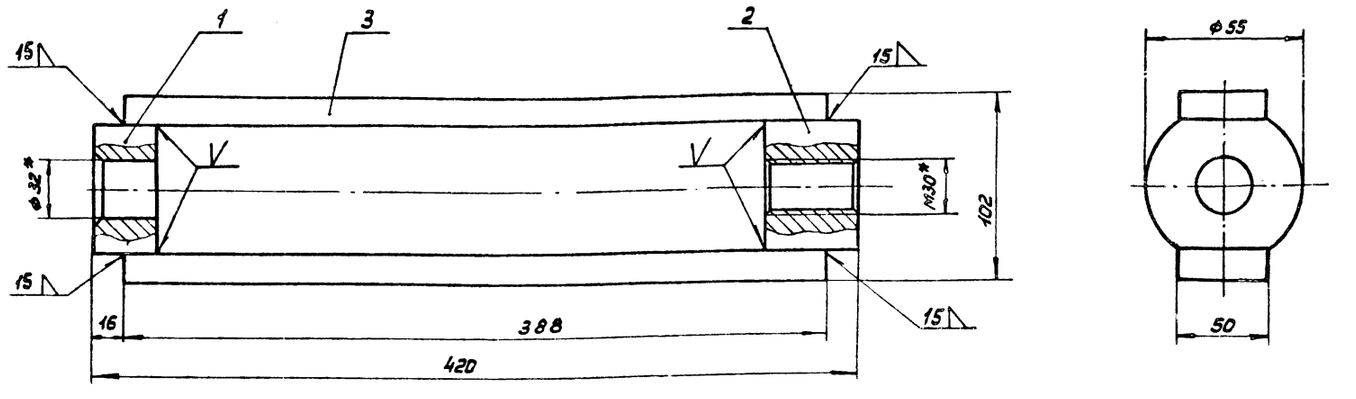

1. Сварку производить в соответствии с ОСТ 26-01-82-77 „Сварка в химическом машиностроении" и ГОСТ 2.312-72
2. Чистота обработки поверхности детали поз. 3 не ниже R_z 80
3. Внутренние швы со скосом кромки (V) выполнить заподлицо и зачистить
4. Неуказанные предельные отклонения размеров: охватывающих - по A_1, охватываемых - по B_1, прочих ± 1/2 допуска 8 кл.
5. Предельные отклонения формы и расположения поверхностей по 8 кл. точности ГОСТ 24643-81
6. * Размеры для справок.

Формат	Зона	Поз.	Обозначение	Наименование	Кол.	Примечание
А1		1	ТК-25.01.001	Упор	1	
А1		2	ТК-25.01.002	Упор	1	
Б4		3		Планка		
				Полоса Б-2 16×50 ГОСТ 103-76		
				Сталь ВСт3пс5	2	2,4 кг

Изм.	Лист	№ докум.	Подпись	Дата	ТК-25.01.000.СБ			
Разраб.		Володин		04.80	Серьга	Лит.	Масса	Масштаб
Провер.		Попова		06.80	Сборочный чертеж		5,9	1:2
Т.контр.						Лист	Листов	
Н.контр.		Попова		06.80		ГИАП Москва		
Утв.		Павлючик						

1604-04 формат А2

Rz 80 / (V)

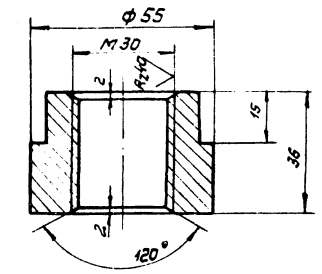

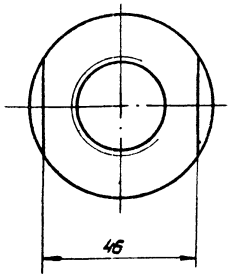

1. Неуказанные предельные отклонения размеров: охватывающих - по A_7, охватываемых - по B_7, прочих $\pm 1/2$ допуска 8 кл.
2. Предельные отклонения формы и расположения поверхностей по 8 кл. точности ГОСТ 24643-81

Изм.	Лист	№ докум.	Подпись	Дата
Разраб.		Володин		04.80
Провер.		Попова		06.80
Т. контр.				
Н. контр.		Попова		06.80
Утв.				

ТК-25.00.003

Гайка

Лит	Масса	Масштаб
	1,2	1:1
Лист	Листов	

Сталь ВСт3пс5 ГОСТ 380-71

ГИАП МОСКВА

Формат: 11

Rz 80 / (V)

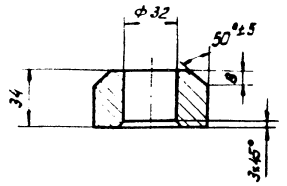

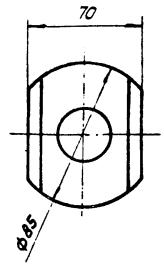

1. Неуказанные предельные отклонения размеров: охватывающих - по A_7, охватываемых по B_7, прочих $\pm 1/2$ допуска 8 кл.
2. Предельные отклонения формы и расположения поверхностей по 8 кл. точности ГОСТ 24643-81

Изм.	Лист	№ докум.	Подпись	Дата
Разраб.		Володин		04.80
Провер.		Попова		06.80
Т. контр.				
Н. контр.		Попова		06.80
Утв.				

ТК-25.01.001

Упор

Лит	Масса	Масштаб
	0,45	1:2
Лист	Листов	

Сталь ВСт3пс5 ГОСТ 380-71

ГИАП МОСКВА

Формат: 11

Rz 80 / (V)

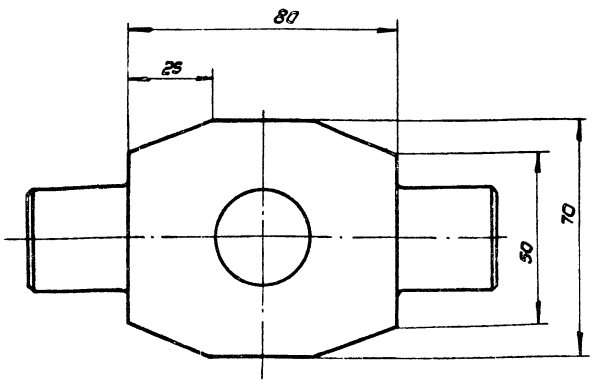

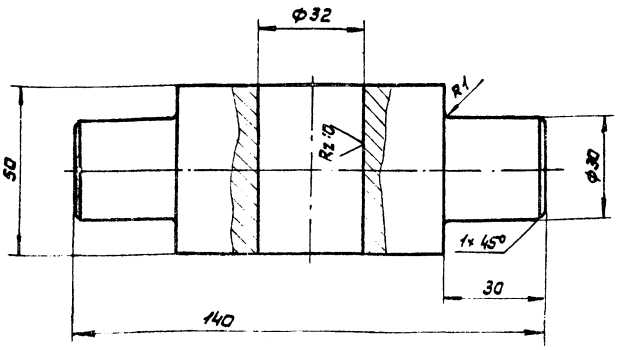

1. Неуказанные предельные отклонения размеров: охватывающих - по A_7, охватываемых - по B_7, прочих $\pm 1/2$ допуска 8 кл.
2. Предельные отклонения формы и расположения поверхностей по 8 кл. точности ГОСТ 24643-81

Изм.	Лист	№ докум.	Подпись	Дата
Разраб.		Володин		04.80
Провер.		Попова		06.80
Т. контр.				
Н. контр.		Попова		06.80
Утв.				

ТК-25.00.002

Траверса

Лит	Масса	Масштаб
	2,1	1:1
Лист	Листов	

Сталь ВСт3пс5 ГОСТ 380-71

ГИАП МОСКВА

1604-04 Формат: 12

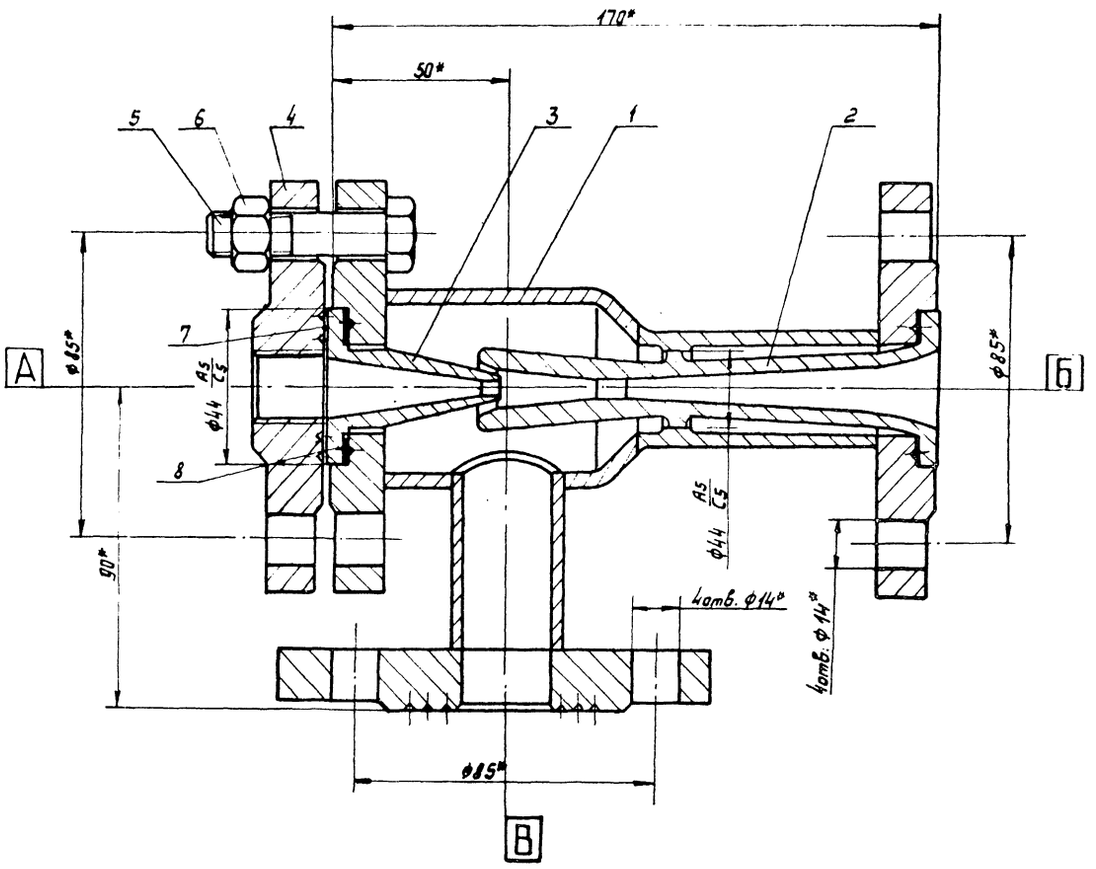

Таблица штуцеров

Обозначение	Назначение	Кол.	Проход условный Ду мм	Давление условное МПа	Давление условное кгс/см²	Фланец ГОСТ	Фланец Тип уплотнения
А	Вход пара	1	25	1,6	16	–	
Б	Выход воды	1	25	1,6	16	–	
В	Вход воды	1	25	1,6	16	–	

1. Требования к материалам, изготовление испытания и приемка элеватора по ОСТ 26-291-79
2. Расчетное давление $P_{расч.}$ = 16 $\frac{кгс}{см^2}$
   Пробное гидравлическое давление $P_{пр.}$ = 24 кгс/см².
3. * Размеры для справок.

Изм.	Лист	№ докум.	Подп.	Дата	
Разраб		Обрезкова			
Провер		Володин			
Т.контр.					
Н.контр.		Попова			
Утв.		Табличук			

К4-01.00.000СБ

Элеватор пароструйный №2 (сварной) Габаритный чертеж

Лит.	Масса	Масштаб
	~6,0	1:1
Лист	Листов	

ГИАП МОСКВА

1604-04 Формат

Инв.№ подл. | Подпись и дата | Взам.инв.№ | Инв.№ дубл. | Подпись и дата

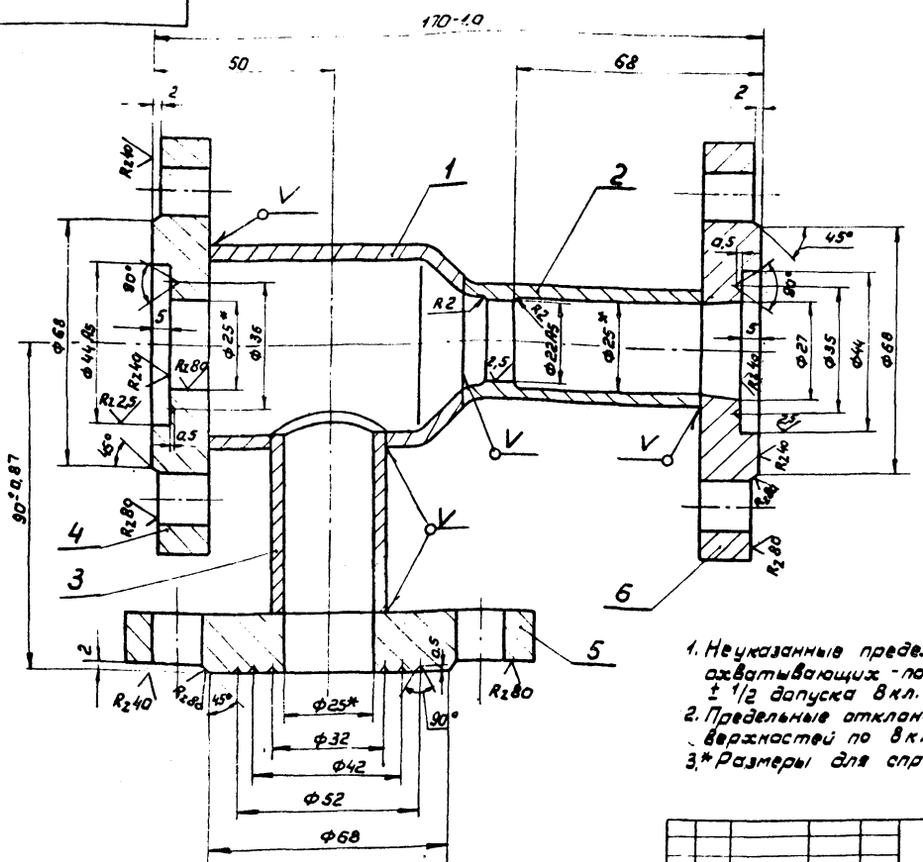

Знаки завода на корпусе

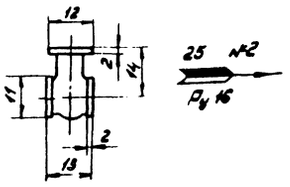

С одной стороны корпуса марка завода, с другой -стрелка, указывающая направление прохода, условный проход, номер элеватора и условное давление.

1. Неуказанные предельные отклонения размеров: охватывающих -по A_7, охватываемых -по B_7, прочих ± 1/2 допуска 8кл.
2. Предельные отклонения формы и расположения поверхностей по 8кл. точности ГОСТ 24643-81
3. * Размеры для справок.

					КЧ-01.01.000 СБ		
Изм.	Лист	№ докум.	Подпись	Дата			
Разраб.		Обрезкова			Корпус Сборочный чертеж	Лит.	Масса 4,88 / Масштаб 1:1
Провер.		Володин				Лист	Листов
Т.контр.						ГИАП МОСКВА	
Н.контр.		Попова					
Утв.							

Формат 12

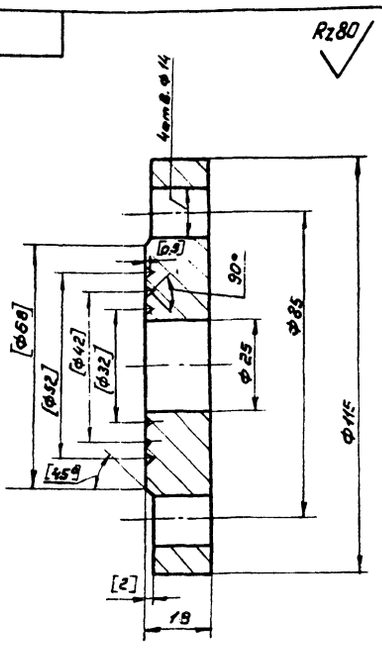

1. Обработку по размерам в квадратных скобках производить после сборки корпуса.
2. Неуказанные предельные отклонения размеров: охватывающих-по A_7, охватываемых -по B_7, прочих ± 1/2 допуска 8кл.
3. Предельные отклонения формы и расположения поверхностей по 8кл. точности ГОСТ 24643-81

					КЧ-01.01.005		
Изм.	Лист	№ докум.	Подпись	Дата			
Разраб.		Обрезкова			Фланец	Лит.	Масса 1,34 / Масштаб 1:1
Провер.		Володин				Лист	Листов
Т.контр.						ГИАП МОСКВА	
Н.контр.		Попова			Сталь ВСт3пс5 ГОСТ 380-71		
Утв.							

Формат 11

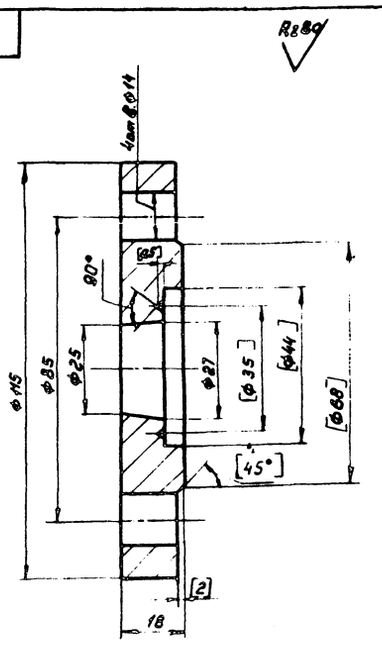

1. Обработку по размерам в квадратных скобках производить после сборки корпуса.
2. Неуказанные предельные отклонения размеров: охватывающих-по A_7, охватываемых-по B_7, прочих ± 1/2 допуска 8кл.
3. Предельные отклонения формы и расположения поверхностей по 8кл. точности ГОСТ 24643-81

					КЧ-01.01.006		
Изм.	Лист	№ докум.	Подпись	Дата			
Разраб.		Обрезкова			Фланец	Лит.	Масса 1,35 / Масштаб 1:1
Провер.		Володин				Лист	Листов
Т.контр.						ГИАП МОСКВА	
Н.контр.		Попова			Сталь ВСт3пс5 ГОСТ 380-71		
Утв.							

1604-04 Формат 11

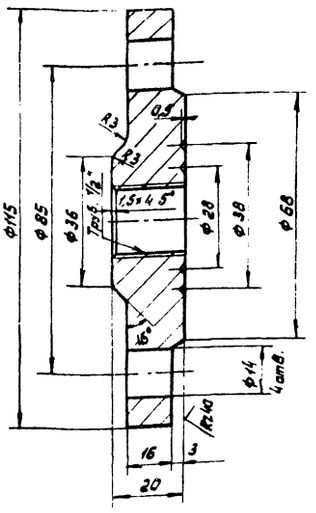

1. Неуказанные предельные отклонения размеров: охватывающих - по A_7, охватываемых - по B_7, прочих ± 1/2 допуска 8 кл.
2. Предельные отклонения формы и расположения поверхностей по 8 кл. точности ГОСТ 24643-81

Изм.	Лист	№ докум.	Подпись	Дата
Разраб.		Обрезкова		
Провер.		Воловин		04.80
Т. контр.				
Н. контр.		Попова		07.80
Утв.				

КЧ-01.00.003

Фланец

Лит	Масса	Масштаб
	0,9	1:1

Лист | Листов

Сталь В Ст 3пс 5 ГОСТ 380-71

ГИАП МОСКВА

Формат 11

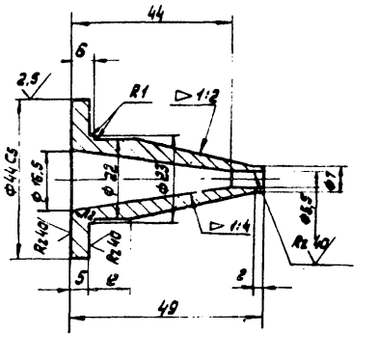

1. Неуказанные предельные отклонения размеров: охватывающих - по A_7, охватываемых - по B_7, прочих ± 1/2 допуска 8 кл.
2. Предельные отклонения формы и расположения поверхностей по 8 кл. точности ГОСТ 24643-81

Изм.	Лист	№ докум.	Подпись	Дата
Разраб.		Обрезкова		
Провер.		Воловин		04.80
Т. контр.				
Н. контр.		Попова		07.80
Утв.				

КЧ-01.00.002

Сопло паровпускное

Лит	Масса	Масштаб
	0,14	1:1

Лист | Листов

Сталь В Ст 3пс 5 ГОСТ 380-71

ГИАП МОСКВА

Формат IV

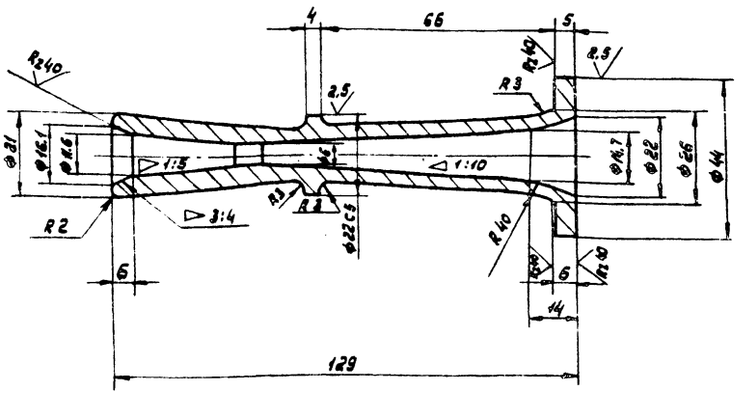

1. Неуказанные предельные отклонения размеров: охватывающих - по A_7, охватываемых - по B_7, прочих ± 1/2 допуска 8 кл.
2. Предельные отклонения формы и расположения поверхностей по 8 кл. точности ГОСТ 24643-81

Изм.	Лист	№ докум.	Подпись	Дата
Разраб.		Обрезкова		
Провер.		Воловин		04.80
Т. контр.				
Н. контр.		Попова		07.80
Утв.				

КЧ-01.00.001

Сопло

Лит	Масса	Масштаб
	0,18	1:1

Лист | Листов

Сталь В Ст. 3пс 5 ГОСТ 380-71

ГИАП МОСКВА

1604-04 Формат 12

Альбом IV

Типовой проект

Rz 80 (√)

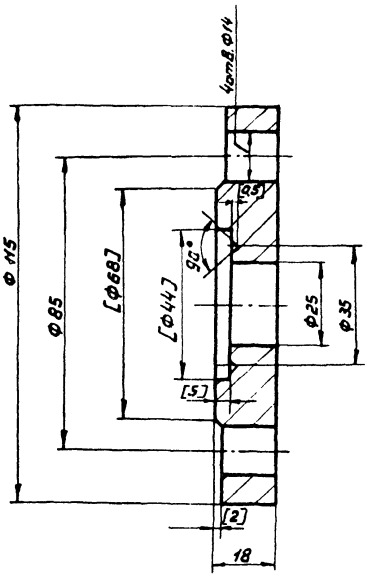

1. Обработку по размерам в квадратных скобках производить после сборки корпуса.
2. Неуказанные предельные отклонения размеров: охватывающих - по A_7, охватываемых - по B_7, прочих ± 1/2 допуска 8 кл.
3. Предельные отклонения формы и расположения поверхностей по 8 кл. точности ГОСТ 24643-81

Изм.	Лист	№ докум.	Подпись	Дата	КЧ-01.01.004	Лит.	Масса	Масштаб
Разраб.		Обрезкова			Фланец		1.34	1:1
Провер.		Володин				Лист	Листов	
Т. контр.					Сталь ВСт 3пс 5 ГОСТ 380-71	ГИАП МОСКВА		
Н. контр.		Попова						
Утв.								

Формат: 11

Rz 80 (√)

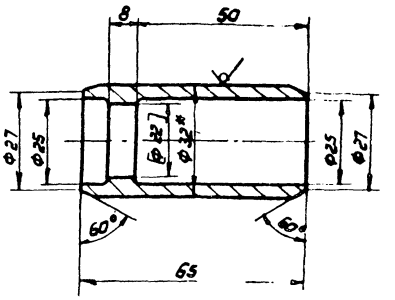

1. Обработку по размеру в квадратной скобке производить после сборки корпуса.
2. Неуказанные предельные отклонения размеров: охватывающих - по A_7, охватываемых - по B_7, прочих ± 1/2 допуска 8 кл.
3. Предельные отклонения формы и расположения поверхностей по 8 кл. точности ГОСТ 24643-81
4. * Размеры для справок.

Изм.	Лист	№ докум.	Подпись	Дата	КЧ-01.01.002	Лит.	Масса	Масштаб
Разраб.		Обрезкова			Патрубок		0.29	1:1
Провер.		Володин				Лист	Листов	
Т. контр.					Труба 32×6,5 ГОСТ 8732-78 / Сталь 20	ГИАП МОСКВА		
Н. контр.		Попова						
Утв.								

Формат: 11

Rz 80 (√)

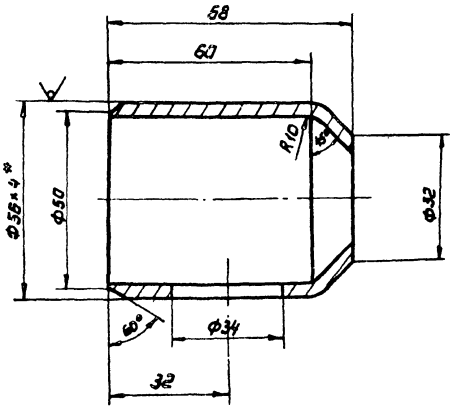

1. Неуказанные предельные отклонения размеров: охватывающих - по A_7, охватываемых - по B_7, прочих ± 1/2 допуска 8 кл.
2. Предельные отклонения формы и расположения поверхностей по 8 кл. точности ГОСТ 24643-81
3. * Размеры для справок.

Изм.	Лист	№ докум.	Подпись	Дата	КЧ-01.01.001	Лит.	Масса	Масштаб
Разраб.		Обрезкова			Патрубок		0.36	1:1
Провер.		Володин				Лист	Листов	
Т. контр.					Труба 56×4 ГОСТ 8734-75 / Сталь 20	ГИАП МОСКВА		
Н. контр.		Попова						
Утв.								

Формат: 11

Rz 80 (√)

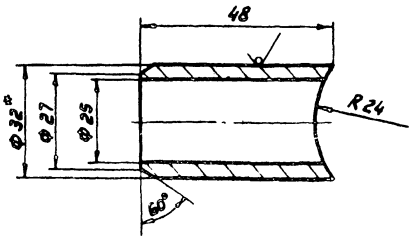

1. Неуказанные предельные отклонения размеров: охватывающих - по A_7, охватываемых - по B_7, прочих ± 1/2 допуска 8 кл.
2. Предельные отклонения формы и расположения поверхностей по 8 кл. точности ГОСТ 24643-81
3. * Размеры для справок.

Изм.	Лист	№ докум.	Подпись	Дата	КЧ-01.01.003	Лит.	Масса	Масштаб
Разраб.		Обрезкова			Патрубок		0.20	1:1
Провер.		Володин				Лист	Листов	
Т. контр.					Труба 32×5 ГОСТ 8732-78 / Сталь 20	ГИАП МОСКВА		
Н. контр.		Попова						
Утв.								

1604-04 Формат: 11

Инв. № подл. | Подпись и дата | Взам. инв. № | Инв. № дубл. | Подпись и дата

Альбом IV

Типовой проект

Формат	Зона	Позиция	Обозначение	Наименование	Кол.	Примечание
				Документация		
22			К4-01.00.000СБ	Сборочный чертеж	1	
11			К4-01.00.000ГЧ	Габаритный чертеж	1	
				Сборочные единицы		
1		1	К4-01.01.000СБ	Корпус	1	
				Детали		
12		2	К4-01.00.001	Сопло	1	
11		3	К4-01.00.002	Сопло паровпускное	1	
11		4	К4-01.00.003	Фланец	1	

Инв.№ подл. | Подпись и дата | Взам.инв.№ | Инв.№ дубл. | Подпись и дата

Изм.	Лист	№ докум.	Подп.	Дата
Разраб.		Обрезкова		
Пров.		Володин		
Н.контр.		Попова		
Утв.				

К4-01.00.000

Элеватор пароструйный №2 (сварной)

Лит.	Лист	Листов

ГИАП МОСКВА

Копировал: Формат А1

Формат	Зона	Позиция	Обозначение	Наименование	Кол.	Примечание
				Прокладка ф 44/23 Лист 1		
Б4		7		Паронит ПОН ГОСТ 481-80	1	
				Прокладка ф 43/27 Лист 1		
Б4		8		Паронит ПОН ГОСТ 481-80	2	
				Стандартные изделия		
		5		Болт М 12х55. 4.6 ГОСТ 7798-70	4	
		6		Гайка М 12.5 ГОСТ5915-70	4	

Инв.№ подл. | Подпись и дата | Взам.инв.№ | Инв.№ дубл. | Подпись и дата

Изм.	Лист	№ докум.	Подп.	Дата

К4-01.00.000

Лист

Копировал: Формат А1

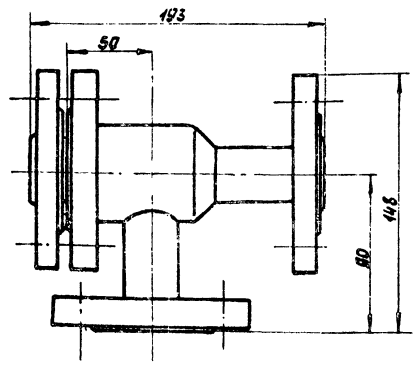

Инв.№ подл. | Подпись и дата | Взам.инв.№ | Инв.№ дубл. | Подпись и дата

Изм.	Лист	№ докум.	Подп.	Дата
Разраб.		Обрезкова		
Пров.		Володин		
Гл.констр.				
Н.контр.		Попова		
Утв.				

К4-01.00.000.ГЧ

Элеватор пароструйный №2 (сварной) Габаритный чертеж

Лит.	Масса	Масштаб
	6,0	1:2
Лист	Листов	

ГИАП МОСКВА

Копировал: Формат А1

Формат	Зона	Позиция	Обозначение	Наименование	Кол.	Примечание
				Документация		
			К4-01.01.000СБ	Корпус		
12				Сборочный чертеж	1	
				Детали		
11		1	К4-01.01.001.	Патрубок	1	
11		2	К4-01.01.002	Патрубок	1	
11		3	К4-01.01.003	Патрубок	1	
11		4	К4-01.01.004	Фланец	1	
11		5	К4-01.01.005	Фланец	1	
11		6	К4-01.01.006	Фланец	1	

Инв.№ подл. | Подпись и дата | Взам.инв.№ | Инв.№ дубл. | Подпись и дата

Изм.	Лист	№ докум.	Подп.	Дата
Разраб.		Обрезкова		
Пров.		Володин		
Н.контр.		Попова		
Утв.				

К4-01.00.000

Корпус

Литера	Лист	Листов

ГИАП МОСКВА

Копировал: 1604-04 Формат А1

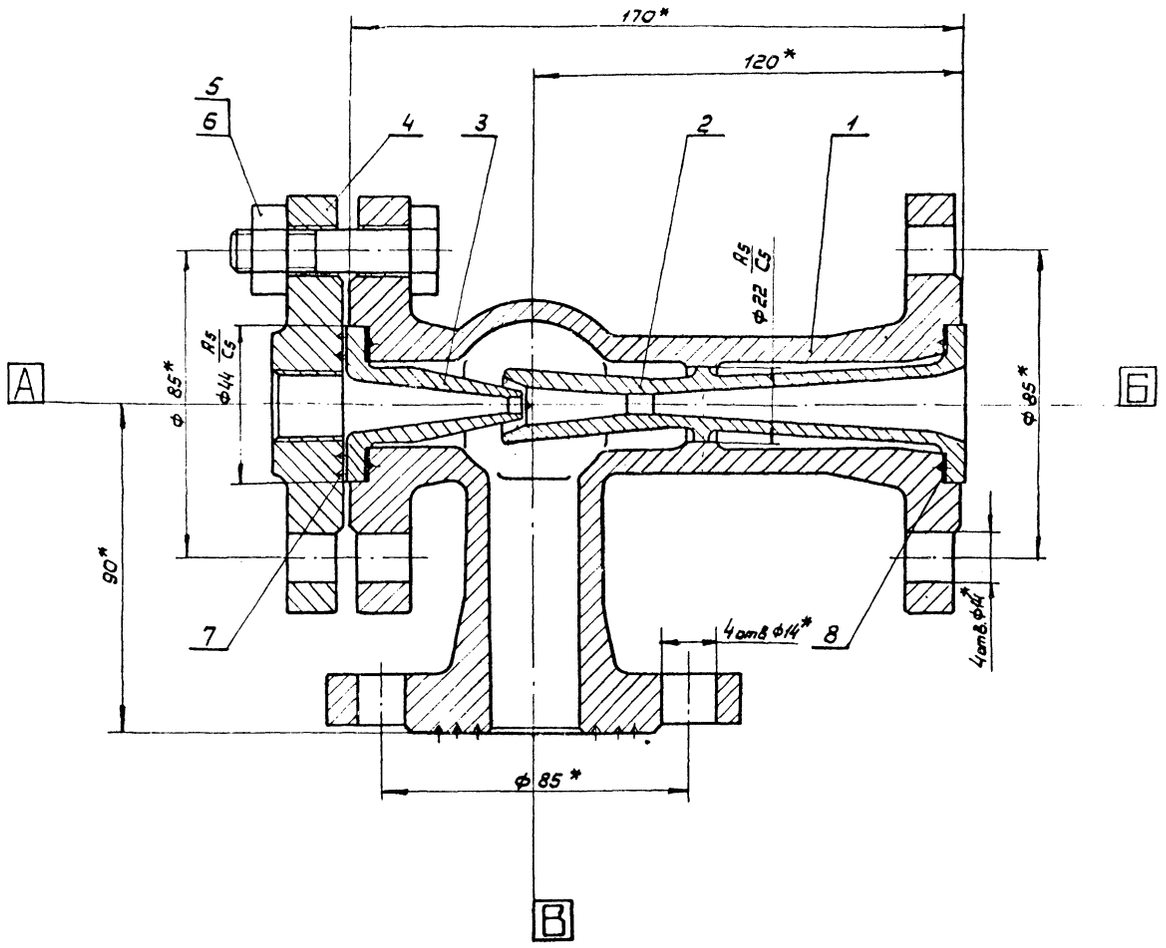

Таблица штуцеров

Обозначение	Назначение	Кол.	Проход условный Ду мм	Давление условное МПа	Давление условное кгс/см²	Фланец ГОСТ	Фланец Тип уплотнения
А	Вход пара	1	25	1,6	16	–	
Б	Выход воды	1	25	1,6	16	–	
В	Вход воды	1	25	1,6	16	–	

1. Требования к материалам, изготовление, испытания и приемка элеватора по ОСТ 26-291-79.
2. Расчетное давление $P_{расч.} = 16$ кгс/см²
   Пробное гидравлическое давление $P_{пр} = 24$ кгс/см²
3. * Размеры для справок.

Изм.	Лист	№ докум.	Подпись	Дата	КЧ-02.00.000.СБ		
Разраб.		Обрезкова			Элеватор пароструйный № 2 (литой) Сборочный чертеж	Лит	Масса 5,66 / Масштаб 1:1
Проверил		Володин		06.80		Лист	Листов
Т.контр.						ГИАП Москва	
Н.контр.		Попова		07.80			
Утв.		Павлючик					

Инв.№ подл. | Подпись и дата | Взам.инв.№ | Инв.№ дубл. | Подпись и дата

Формат А2 1604-04

Rz 80 (√)

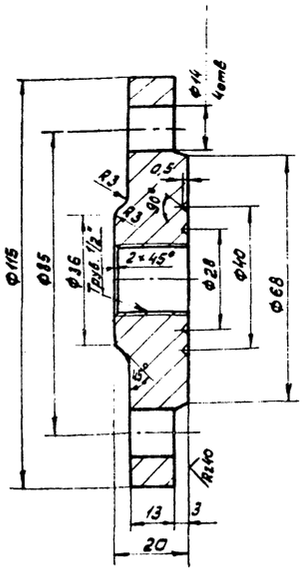

1. Неуказанные предельные отклонения размеров: охватывающих - по A_1, охватываемых - по B_1, прочих ± 1/2 допуска 8 кл.
2. Предельные отклонения формы и расположения поверхностей по 8 кл. точности ГОСТ 24643-81

					КЧ-02.00.004			
Изм.	Лист	№ докум.	Подпись	Дата	Фланец	Лит.	Масса	Масштаб
Разраб.		Обрезкова					0,9	1:1
Провер.		Валодин		04.80		Лист	Листов	
Т. контр.								
Н. контр.		Попова		04.80	Сталь ВСт3пс5 ГОСТ 380-71	ГИАП Москва		
Утв.								

Формат А1

Rz 80 (√)

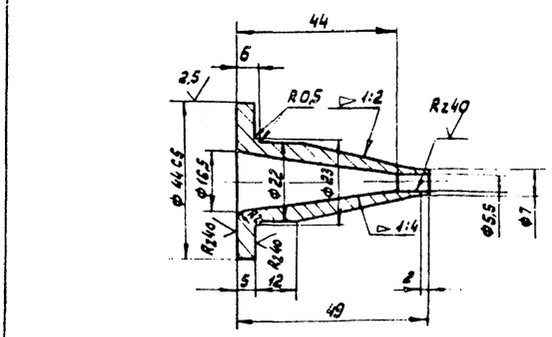

1. Неуказанные предельные отклонения размеров: охватывающих - по A_1, охватываемых - по B_1, прочих ± 1/2 допуска 8 кл.
2. Предельные отклонения формы и расположения поверхностей по 8 кл. точности ГОСТ 24643-81

					КЧ-02.00.003			
Изм.	Лист	№ докум.	Подпись	Дата	Сопло паровпускное	Лит.	Масса	Масштаб
Разраб.		Обрезкова					0,11	1:1
Провер.		Валодин		04.80		Лист	Листов	
Т. контр.								
Н. контр.		Попова		04.80	Сталь ВСт3пс5 ГОСТ 380-71	ГИАП Москва		
Утв.								

Формат А1

Rz 80 (√)

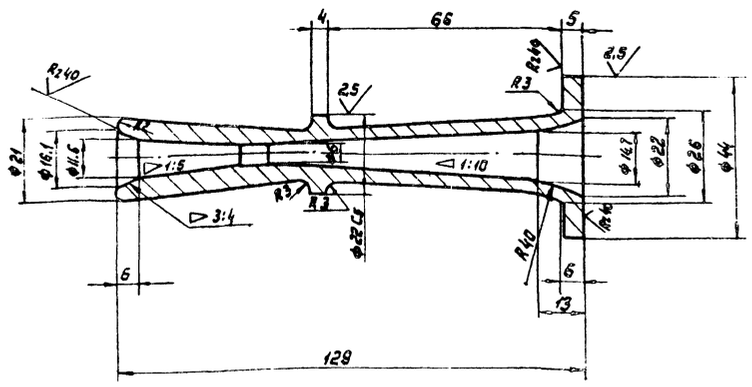

1. Неуказанные предельные отклонения размеров: охватывающих - по A_1, охватываемых - по B_1, прочих ± 1/2 допуска 8 кл.
2. Предельные отклонения формы и расположения поверхностей по 8 кл. точности ГОСТ 24643-81

					КЧ-02.00.002			
Изм.	Лист	№ докум.	Подпись	Дата	Сопло	Лит.	Масса	Масштаб
Разраб.		Обрезкова					0,18	1:1
Провер.		Валодин		04.80		Лист	Листов	
Т. контр.								
Н. контр.		Попова		04.80	Сталь ВСт3пс5 ГОСТ 380-71	ГИАП Москва		
Утв.								

Формат А2

Альбом IV

Типовой проект

Инв.№ подл. | Подпись и дата | Взам. инв.№ | Инв.№ дубл. | Подпись и дата

Знаки завода на корпусе

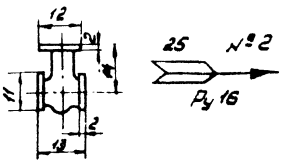

С одной стороны корпуса марка завода, с другой - стрелка, указывающая направление прохода, условный проход, номер элеватора и условное давление.

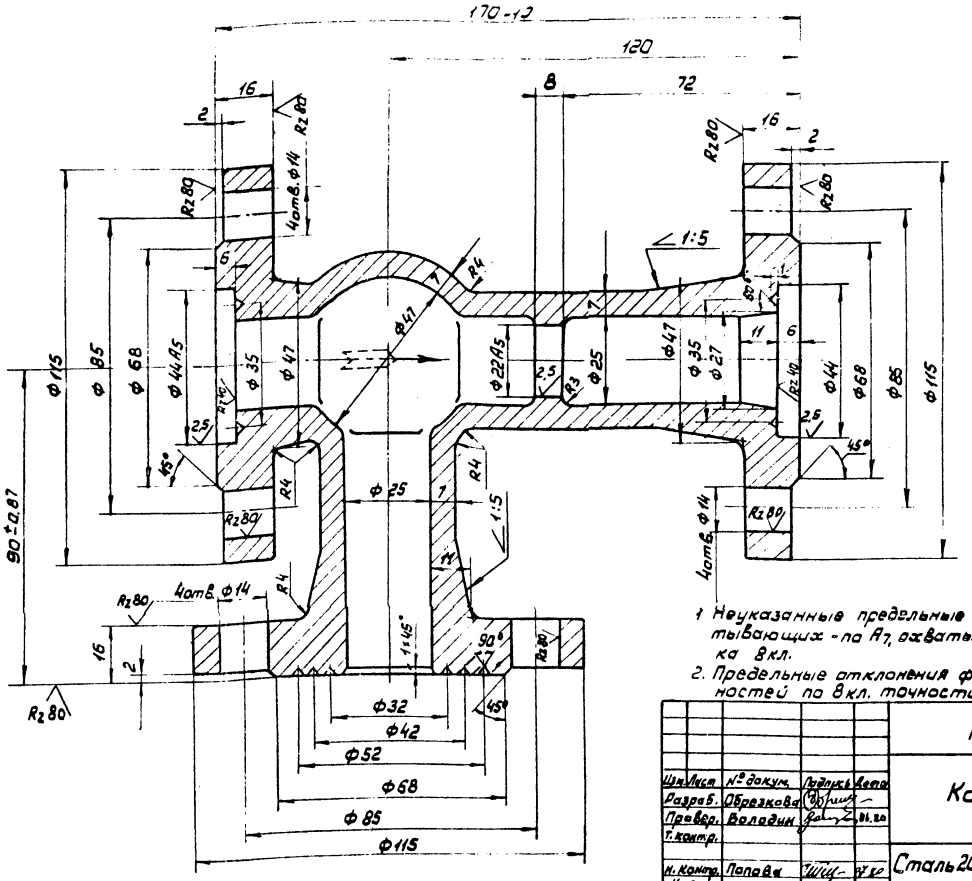

1. Неуказанные предельные отклонения размеров: охватывающих - по A_7, охватываемых - по B_7, прочих $\pm 1/2$ допуска 8кл.
2. Предельные отклонения формы и расположения поверхностей по 8кл. точности ГОСТ 24643-81

					КЧ-02.00.001		
Изм.	Лист	№ докум.	Подпись	Дата		Лит.	Масса	Масштаб
Разраб.		Обрезкова			Корпус		4,77	1:1
Провер.		Волдаин		01.80		Лист	Листов
Т.контр.							
Н.контр.		Попова		07.80	Сталь 20 л-II ГОСТ 977-75	ГИАП Москва	
Утв.							

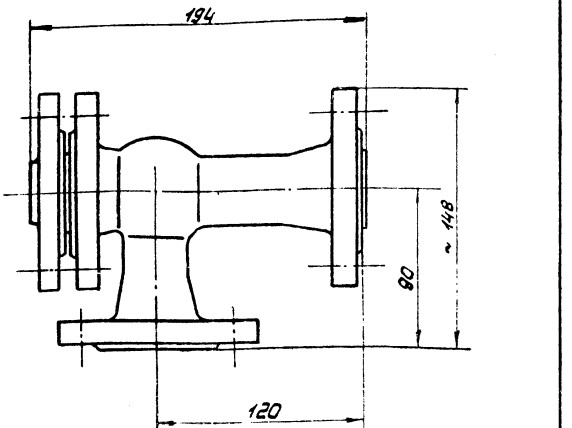

					КЧ-02.00.000.Г4		
Изм.	Лист	№ докум.	Подпись	Дата	Элеватор пароструйный №2 (литой) Габаритный чертеж	Лит.	Масса	Масштаб
Разраб.		Обрезкова					5,66	1:2
Провер.		Волдаин		04.80		Лист	Листов
Т.контр.							
Н.контр.		Попова		07.80		ГИАП Москва	
Утв.							

Формат	Зона	Поз.	Обозначение	Наименование	Кол.	Примечание
				Документация		
22			КЧ-02.00.000СБ	Сборочный чертеж	1	
11			КЧ-02.00.000Г4	Габаритный чертеж	1	
				Детали		
12		1	КЧ-02.00.001	Корпус	1	
12		2	КЧ-02.00.002	Сопло	1	
11		3	КЧ-02.00.003	Сопло паровпускное	1	
11		4	КЧ-02.00.004	Фланец	1	
64		7		Прокладка ф44/23 Лист1 паронит ПОН ГОСТ 481-80	1	
64		8		Прокладка ф43/27 Лист1 паронит ПОН ГОСТ 481-80	2	
				Стандартные изделия		
		5		Болт М12×55 4.6 ГОСТ 7798-70	4	
		6		Гайка М12.5 ГОСТ 5915-70	4	

					КЧ-02.00.000		
Изм.	Лист	№ докум.	Подпись	Дата	Элеватор пароструйный №2 (литой)	Лит.	Лист	Листов
Разраб.		Обрезкова						
Провер.		Волдаин		04.80		ГИАП Москва	
Н.контр.		Попова		07.80			
Утв.							

Альбом IV

Типовой проект

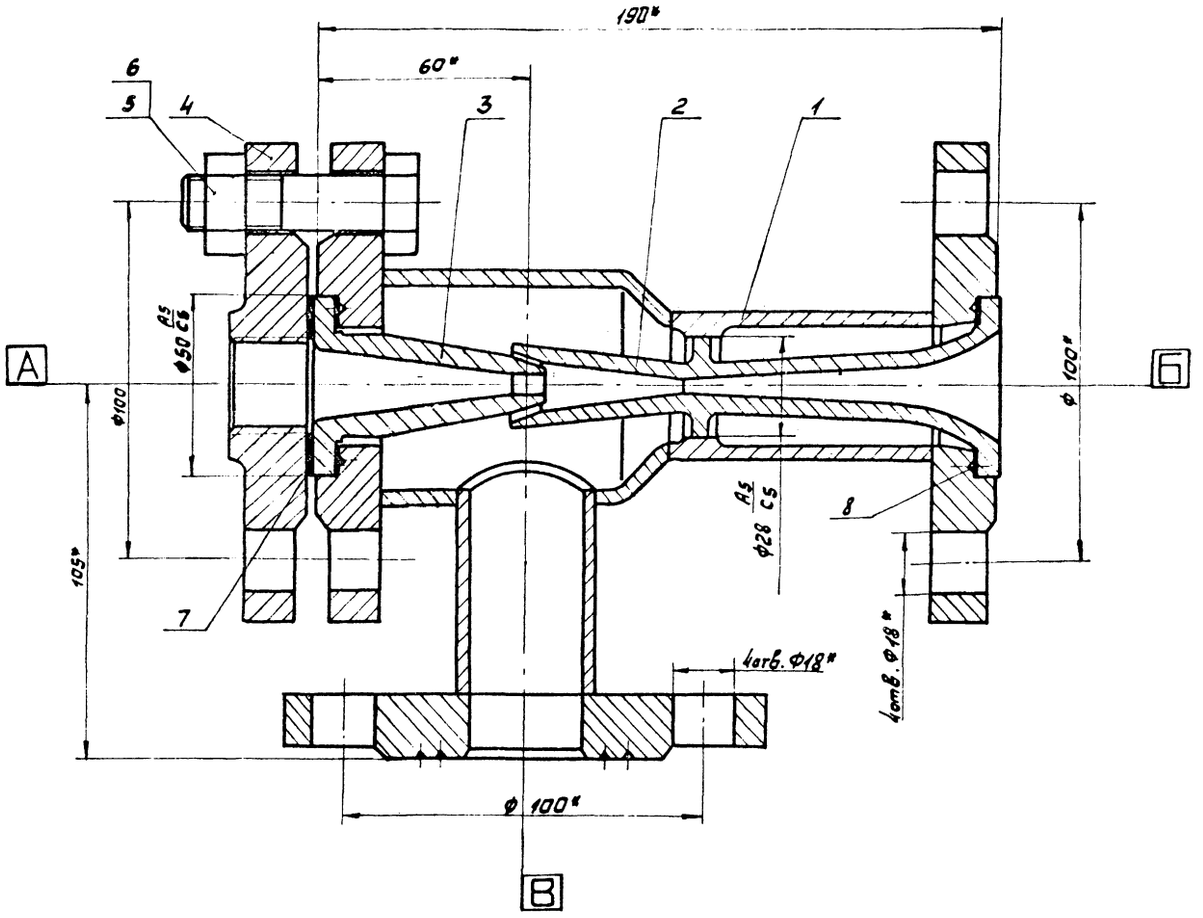

Таблица штуцеров

Обозначение	Назначение	Кол.	Проход условный Ду мм	Давление условное МПа	Давление условное кг/см²	Фланец ГОСТ	Фланец Тип уплотнения
А	Вход пара	1	32	1,6	16	–	
Б	Выход воды	1	32	1,6	16	–	
В	Вход воды	1	32	1,6	16	–	

1. Требования к материалам, изготовление, испытание и приемка элеватора по ОСТ 29-291-79.
2. Расчетное давление $P_{расч.} = 16$ кгс/см².
Пробное гидравлическое давление $P_{пробн} = 24$ кгс/см².
3.* Размеры для справок.

Изм.	Лист	№ докум.	Подп.	Дата	К4-03.00.000СБ	Лит.	Масса	Масштаб
Разраб.		Обрезкова			Элеватор пароструйный N3 (сварной) Сборочный чертеж		8,8	1:1
Пров.		Володин						
Т.контр.								
Н.контр.		Попова				ГИАП МОСКВА		
Утв.		Павлючук						

1604-04

Инв. № подл. | Подпись и дата | Взам. инв. № | Инв. № дубл. | Подп. и дата

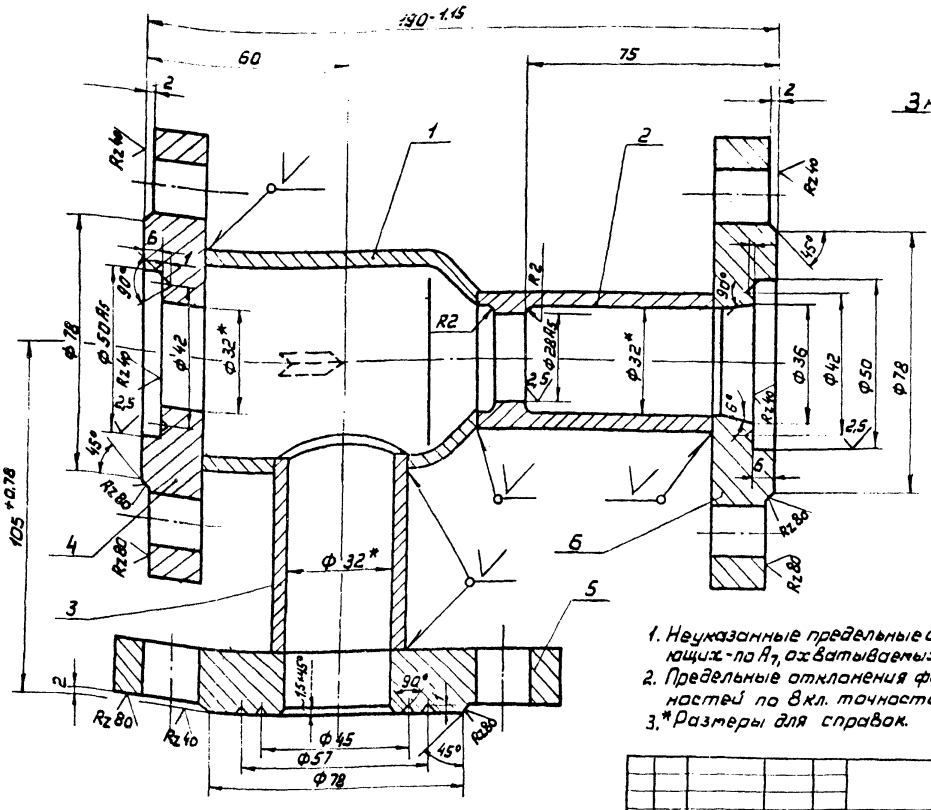

Знаки завода на корпусе

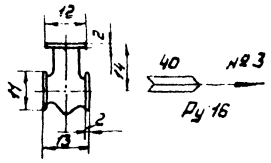

С одной стороны корпуса марка завода, с другой - стрелка, указывающая направление прохода, условный проход, номер элеватора и условное давление.

1. Неуказанные предельные отклонения размеров: охватывающих - по A_7, охватываемых - по B_7, прочих $\pm 1/2$ допуска 8 кл.
2. Предельные отклонения формы и расположения поверхностей по 8 кл. точности ГОСТ 24643-81
3. *Размеры для справок.

					КЧ-03.01.000 СБ			
Изм.	Лист	№ докум.	Подпись	Дата				
Разраб.		Обрезкова			Корпус Сборочный чертеж	Лит	Масса	Масштаб
Провер.		Володин					6,52	1:1
Т. контр.						Лист	Листов	
Н. контр.		Попова				ГИАП МОСКВА		
Утв.								

Формат: 12

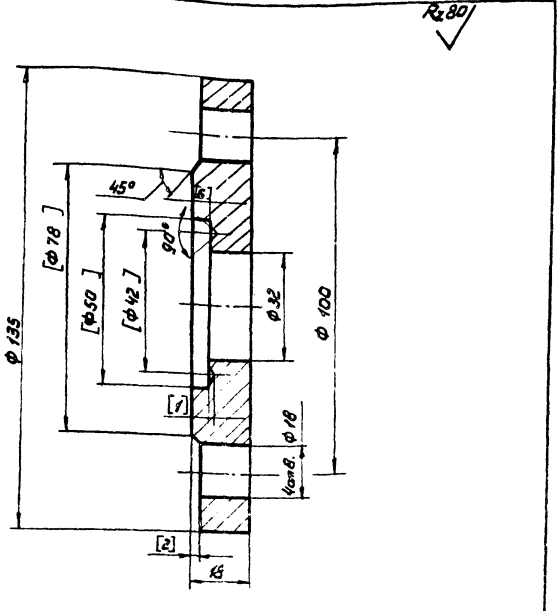

1. Обработку по размерам в квадратных скобках производить после сборки корпуса.
2. Предельные отклонения формы и расположения поверхностей по 8 кл. точности ГОСТ 24643-81
3. Неуказанные предельные отклонения размеров: охватывающих - по A_7, охватываемых - по B_7, прочих $\pm 1/2$ допуска 8 кл.

					КЧ-03.01.004			
Изм.	Лист	№ докум.	Подпись	Дата				
Разраб.		Обрезкова			Фланец	Лит	Масса	Масштаб
Провер.		Володин					1,8	1:1
Н. контр.						Лист	Листов	
Н. контр.		Попова			Сталь 8 Ст 3пс5 ГОСТ 380-71	ГИАП МОСКВА		
Утв.								

Формат: А

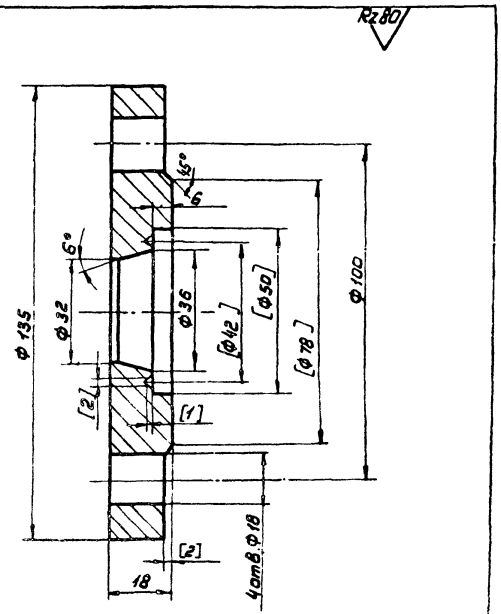

1. Обработку по размерам в квадратных скобках производить после сборки корпуса.
2. Предельные отклонения формы и расположения поверхностей по 8 кл. точности ГОСТ 24643-81
3. Неуказанные предельные отклонения размеров: охватывающих - по A_7, охватываемых - по B_7, прочих $\pm 1/2$ допуска 8 кл.

					КЧ-03.01.006			
Изм.	Лист	№ докум.	Подпись	Дата				
Разраб.		Обрезкова			Фланец	Лит.	Масса	Масштаб
Провер.		Володин					1,8	1:1
Т. контр.						Лист	Листов	
Н. контр.		Попова			Сталь 8 Ст. 3пс5 ГОСТ 380-71	ГИАП МОСКВА		
Утв.								

Альбом IV

Типовой проект

Rz 80 ▽ (V)

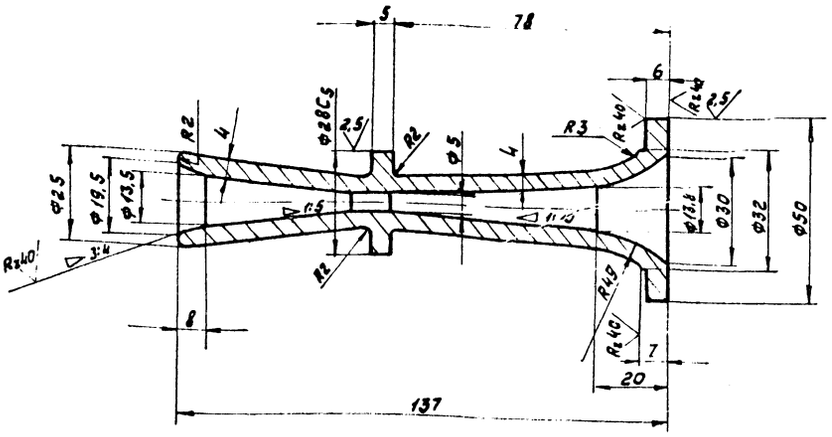

1. Неуказанные предельные отклонения размеров: охватывающих - по A_1, охватываемых - по B_1, прочих ± 1/2 допуска 8 кл.
2. Предельные отклонения формы и расположения поверхностей по 8 кл. точности ГОСТ 24643-81

					К4-03.00.001			
Изм.	Лист	№ докум.	Подп.	Дата		Литера	Масса	Масшт.
Разраб.		Обрезкова			Сопло		0,38	1:1
Провер.		Володин				Лист	Листов	
Т.контр.								
Н.контр.		Попова			Сталь В Ст. 3 пс 5 ГОСТ 380-71	ГИАП МОСКВА		
Утв.								

Формат 12

Rz 80 ▽ (V)

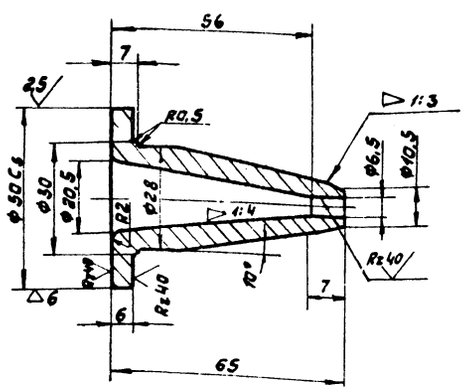

1. Неуказанные предельные отклонения размеров: охватывающих - по A_1, охватываемых - по B_1, прочих ± 1/2 допуска 8 кл.
2. Предельные отклонения формы и расположения поверхностей по 8 кл. точности ГОСТ 24643-81

					К4-03.00.002			
Изм.	Лист	№ докум.	Подп.	Дата		Лит.	Масса	Масшт.
Разраб.		Обрезкова			Сопло паровпускное		0,12	1:1
Пров.		Володин				Лист	Листов	
Т.контр.								
Н.контр.		Попова			Сталь ВСт 3 пс 5 ГОСТ 380-71	ГИАП МОСКВА		
Утв.								

Rz 80 ▽ (V)

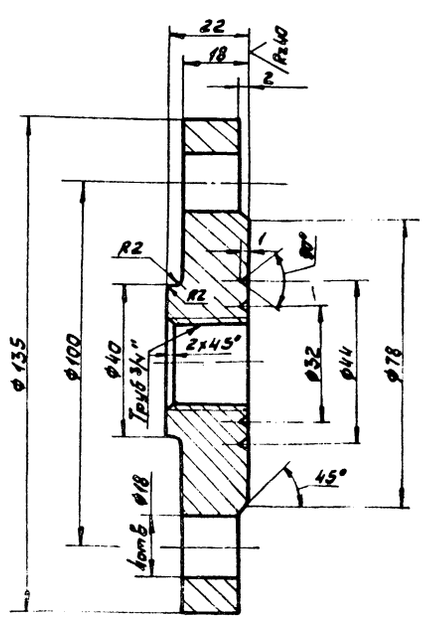

1. Неуказанные предельные отклонения размеров: охватывающих - по A_1, охватываемых - по B_1, прочих ± 1/2 допуска 8 кл.
2. Предельные отклонения формы и расположения поверхностей по 8 классу точности ГОСТ 24643-81

					К4-03.00.003			
Изм.	Лист	№ докум.	Подп.	Дата		Лит.	Масса	Масшт.
Разраб.		Обрезкова			Фланец		1,2	1:1
Пров.		Володин				Лист	Листов	
Т.контр.								
Н.контр.		Попова			Сталь 3 Ст 3 пс 5 ГОСТ 380-71	ГИАП МОСКВА		
Утв.								

1604-04 Формат 11

Альбом IV

Типовой проект

Rz 80 (√)

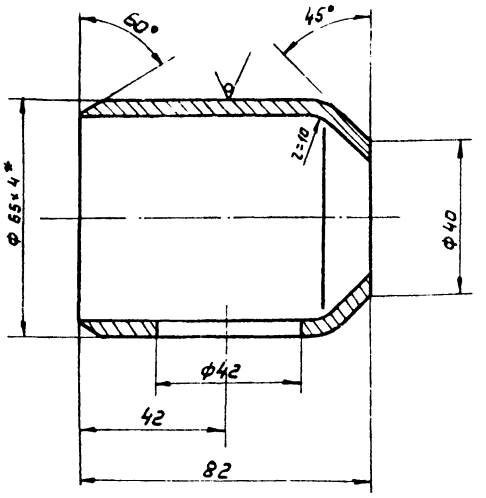

1. Неуказанные предельные отклонения размеров: охватывающих - по A_7, охватываемых - по B_7, прочих ± 1/2 допуска 8 кл.
2. Предельные отклонения формы и расположения поверхностей по 8 кл. точности ГОСТ 24643-81
3. *Размеры для справок.

					КЧ-03.01.001		
Изм.	Лист	№ докум.	Подпись	Дата	Патрубок	Лит.	Масса 0,48 / Масштаб 1:1
Разраб.	Обрезкова					Лист	Листов
Провер.	Володин						
Т. контр.							
Н. контр.	Попова				Труба 65×4 ГОСТ 8732-78 / Сталь 20	ГИАП МОСКВА	
Утв.							

Инв. № подл. | Подпись и дата | Взам. инв. № | Инв. № дубл. | Подпись и дата

Формат: 11

Rz 80 (√)

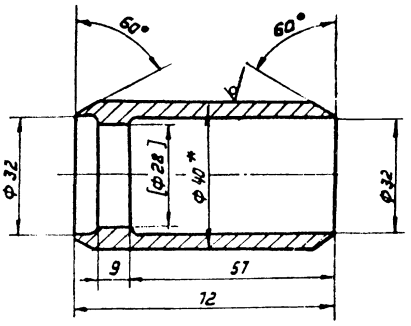

1. Обработку по размеру в квадратных скобках производить после сборки корпуса.
2. Неуказанные предельные отклонения размеров: охватывающих - по A_7, охватываемых - по B_7, прочих ± 1/2 допуска 8 кл.
3. Предельные отклонения формы и расположения поверхностей по 8 кл. точности ГОСТ 24643-81
4. * Размеры для справок

					КЧ-03.01.002		
Изм.	Лист	№ докум.	Подпись	Дата	Патрубок	Лит.	Масса 0,44 / Масштаб 1:1
Разраб.	Обрезкова					Лист	Листов
Провер.	Володин						
Т. контр.							
Н. контр.	Попова				Труба 40×2,5 ГОСТ 8732-78 / Сталь 20	ГИАП МОСКВА	
Утв.							

Инв. № подл. | Подпись и дата | Взам. инв. № | Инв. № дубл. | Подпись и дата

Формат: 11

Rz 80 (√)

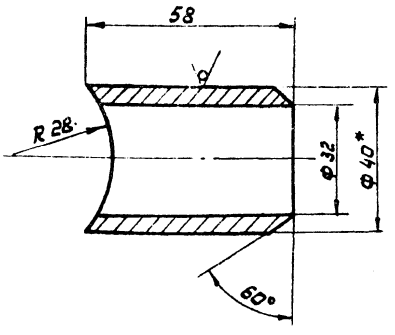

1. Неуказанные предельные отклонения размеров: охватывающих - по A_7, охватываемых - по B_7, прочих ± 1/2 допуска 8 кл.
2. Предельные отклонения формы и расположения поверхностей по 8 кл. точности ГОСТ 24643-81
3. *Размеры для справок.

					КЧ-03.01.003		
Изм.	Лист	№ докум.	Подпись	Дата	Патрубок	Лит.	Масса 0,2 / Масштаб 1:1
Разраб.	Обрезкова					Лист	Листов
Провер.	Володин						
Т. контр.							
Н. контр.	Попова				Труба 40×5,5 ГОСТ 8732-78 / Сталь 20	ГИАП МОСКВА	
Утв.							

Инв. № подл. | Подпись и дата | Взам. инв. № | Инв. № дубл. | Подпись и дата

Формат: 11

Rz 80 (√)

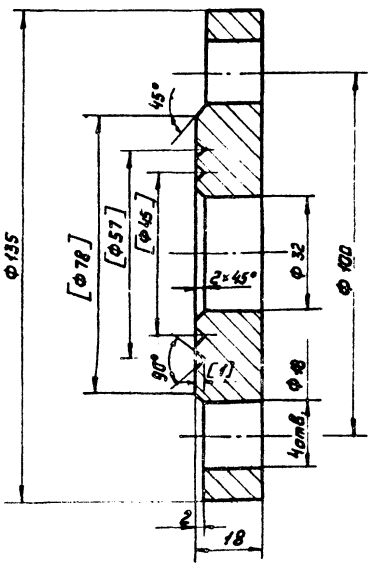

1. Обработку по размерам в квадратных скобках производить после сборки корпуса.
2. Неуказанные предельные отклонения размеров: охватывающих - по A_7, охватываемых - по B_7, прочих ± 1/2 допуска 8 кл.
3. Предельные отклонения форма и расположения поверхностей по 8 кл. точности ГОСТ 24643-81

					КЧ-03.01.005		
Изм.	Лист	№ докум.	Подпись	Дата	Фланец	Лит.	Масса 1,8 / Масштаб 1:1
Разраб.	Обрезкова					Лист	Листов
Провер.	Володин						
Т. контр.							
Н. контр.	Попова				Сталь Вст3пс5 ГОСТ 380-71	ГИАП МОСКВА	
Утв.							

Инв. № подл. | Подпись и дата | Взам. инв. № | Инв. № дубл. | Подпись и дата

Формат: 11

Альбом IV

Типовой проект

Формат	Зона	Поз.	Обозначение	Наименование	Кол.	Примечание
				Документация		
22			К4-03.00.000СБ	Сборочный чертеж	1	
11			К4-03.00.000Г4	Габаритный чертеж	1	
				Сборочные единицы		
12			К4-03.01.000СБ	Корпус	1	
				Детали		
12		2	К4-03.00.001	Сопло	1	
11		3	К4-03.00.002	Сопло паровпускное	1	
11		4	К4-03.00.003	фланец	1	

Инв. № подл. | Подпись и дата | Взам. инв. № | Инв. № дубл. | Подпись и дата

Изм.	Лист	№ докум.	Подп.	Дата
Разраб.		Обрезкова		
Провер.		Валавин		
Н. контр.		Попова		
Утв.				

К4-03.00.000

Элеватор пароструйный №3 (сварной)

Лит.	Лист	Листов

ГИАП МОСКВА

Формат	Зона	Поз.	Обозначение	Наименование	Кол.	Примечание
64		7		Прокладка ф50/27 лист 1 Паронит ПОН ГОСТ 481-80	1	
64		8		Прокладка ф49/32 лист 1 Паронит ПОН ГОСТ 481-80	2	
				Стандартные изделия		
		5		Болт М16х55.46 ГОСТ 7798-70	4	
		6		Гайка М16.5 ГОСТ 5915-70	4	

Инв. № подл. | Подпись и дата | Взам. инв. № | Инв. № дубл. | Подпись и дата

Изм.	Лист	№ докум.	Подп.	Дата

К4-03.00.000

Лист

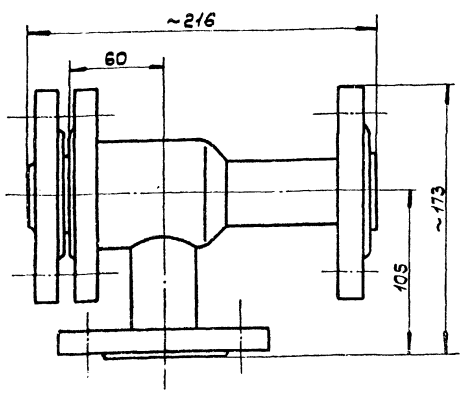

Инв. № подл. | Подпись и дата | Взам. инв. № | Инв. № дубл. | Подпись и дата

Изм.	Лист	№ докум.	Подп.	Дата
Разраб.		Обрезкова		
Провер.		Валавин		
Т. контр.				
Н. контр.		Попова		
Утв.				

К4-03.00.000Г4

Элеватор пароструйный №3 (сварной)

Габаритный чертеж

Лит.	Масса	Масштаб
	8,8	1:2
Лист	Листов	

ГИАП МОСКВА

Формат	Зона	Поз.	Обозначение	Наименование	Кол.	Примечание
				Документация		
12			К4-03.01.000.СБ	Корпус Сборочный чертеж	1	
				Детали		
11		1	К4-03.01.001	Патрубок	1	
11		2	К4-03.01.002	Патрубок	1	
11		3	К4-03.01.003	Патрубок	1	
11		4	К4-03.01.004	фланец	1	
11		5	К4-03.01.005	фланец	1	
11		6	К4-03.01.006	фланец	1	

Инв. № подл. | Подпись и дата | Взам. инв. № | Инв. № дубл. | Подпись и дата

Изм.	Лист	№ докум.	Подп.	Дата
Разраб.		Обрезкова		
Провер.		Валавин		
Н. контр.		Попова		
Утв.				

К4-03.00.000

Корпус

Лит.	Лист	Листов

ГИАП МОСКВА

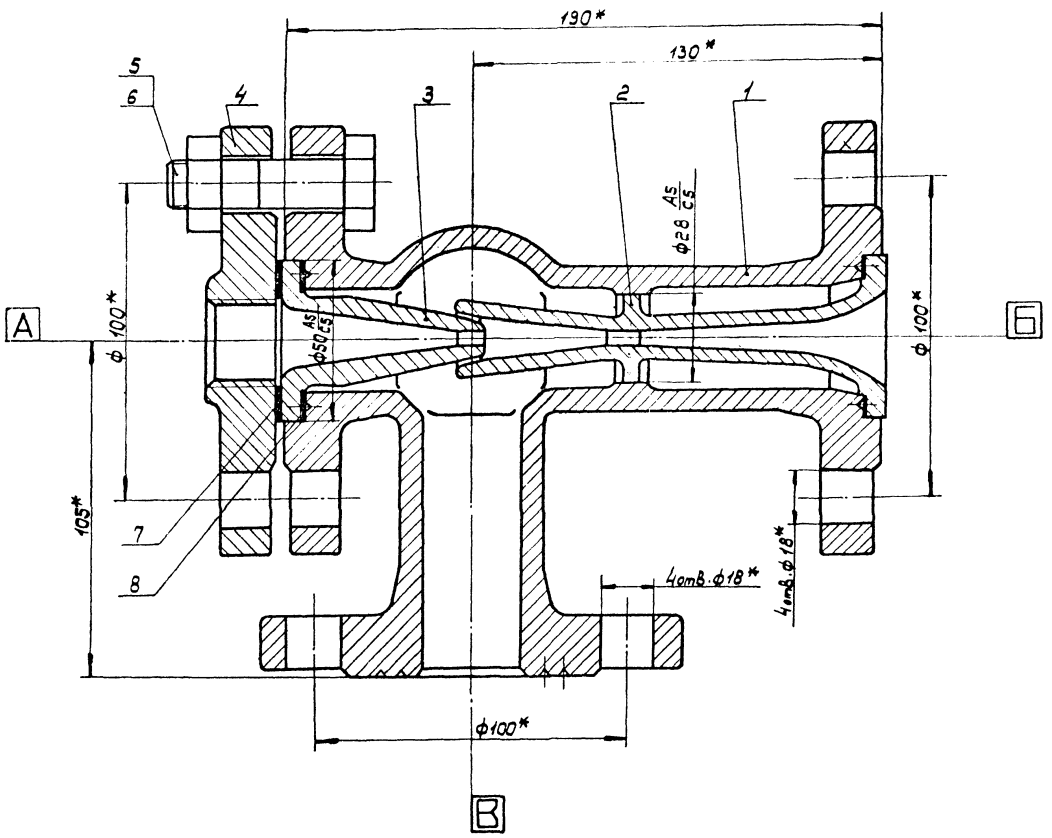

Таблица штуцеров

Обозначение	Назначение	Кол.	Проход условный Ду мм.	Давление условное МПа	Давление условное кс/см²	Фланец ГОСТ	Фланец Тип уплотнения
А	Вход пара	1	40	1,6	16	—	
Б	Выход воды	1	40	1,6	16	—	
В	Вход воды.	1	40	1,6	16	—	

1. Требование к материалам, изготовление, испытания и приемка элеватора по ОСТ 26-291-79.
2. Расчетное давление $P_{расч.} = 16$ кгс/см²
   Пробное гидравлическое давление $P_{пр.} = 24$ кгс/см²
3. *Размеры для справок.

				К4-04.00.000СБ			
Изм.	Лист	№докум.	Подпись	Дата	Элеватор пароструйный №3 (литой) Сборочный чертеж	Литер	Масса	Масштаб
Разраб.		Обрезкова					10,0	1:1
Провер.		Валдаин				Лист	Листов:
Т.контр.							
Н.контр.		Попова			ГИАП Москва		
Утв.		Павлючик					

1604-04 Формат А2

Инв.№ подл. | Подпись и дата | Взам. инв.№ | Инв.№ дубл. | Подп. и дата

Альбом IV

Типовой проект

Инв.№подл. | Подп. и дата | Взам.инв.№ | Инв.№дубл. | Подпись и дата

R_z80 (▽)

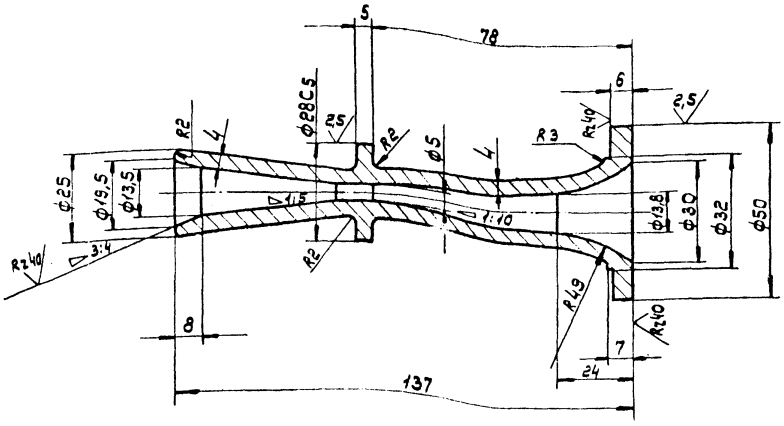

1. Неуказанные предельные отклонения размеров: охватывающих - по А7; охватываемых - по В7; прочих ± 1/2 допуска 8кл.
2. Предельные отклонения формы и расположения поверхностей по 8 кл. точности ГОСТ 24643-81

					К4-04.00.002		
Изм.	Лист	№ докум.	Подп.	Дата		Литер	Масса	Масштаб
Разраб.		Обрезкова			Сопло		0,35	1:1
Провер.		Золовин				Лист	Листов
Т. контр.							
Н. контр.		Попова			Сталь В ст. 3 пс 5 ГОСТ 380-71	ГИАП МОСКВА	
Утв.							

R_z80 (▽)

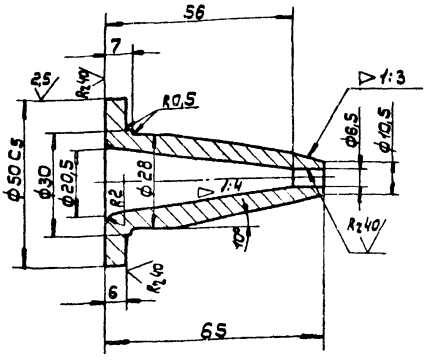

1. Неуказанные предельные отклонения размеров: охватывающих - по А7; охватываемых - по В7, прочих ± 1/2 допуска 8кл.
2. Предельные отклонения формы и расположения поверхностей по 8 кл. точности ГОСТ 24643-81

					К4-04.00.003		
Изм.	Лист	№ докум.	Подп.	Дата		Лит.	Масса	Масштаб
Разраб.		Обрезкова			Сопло паровпускное		0,12	1:1
Провер.		Золовин				Лист	Листов:
Т. контр.							
Н. контр.		Попова			Сталь В ст. 3 пс 5 ГОСТ 380-71	ГИАП МОСКВА	
Утв.							

R_z80 (▽)

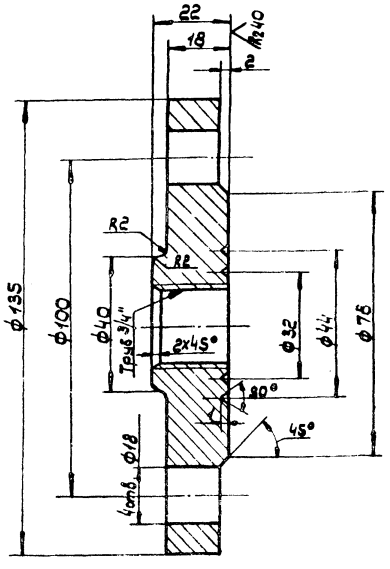

1. Неуказанные предельные отклонения размеров: охватывающих - по А7, охватываемых - по В7, прочих ± 1/2 допуска 8кл.
2. Предельные отклонения формы и расположения поверхностей по 8 кл. точности ГОСТ 24643-81

					К4-04.00.004		
Изм.	Лист	№ докум.	Подп.	Дата		Лит.	Масса	Масштаб
Разраб.		Обрезкова			Фланец		1,2	1:1
Провер.		Золовин				Лист	Листов:
Т. контр.							
Н. контр.		Попова			Сталь В ст. 3 пс 5 ГОСТ 380-71	ГИАП МОСКВА	
Утв.							

1604-04

Альбом IV

Типовой проект

Инв. № подл. | Подп. и дата | Взам. инв. № | Инв. № дубл. | Подп. и дата

А (V)

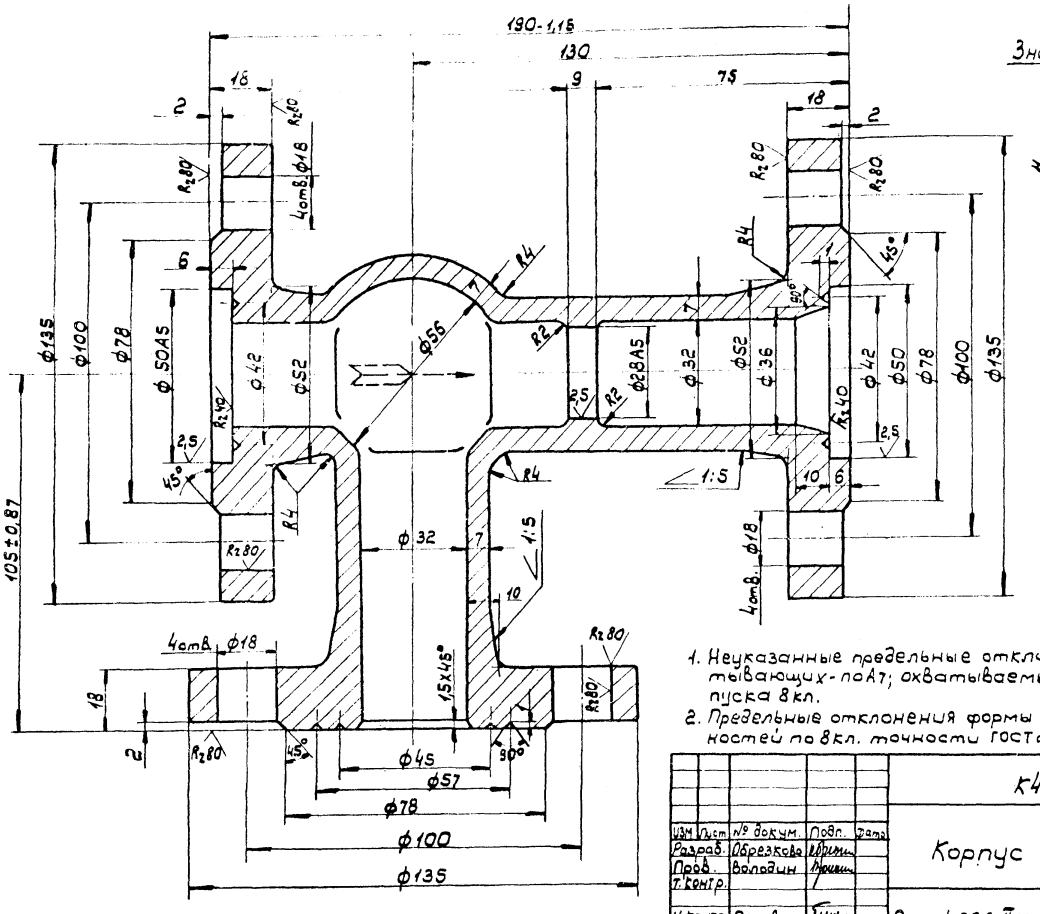

Знаки завода на корпусе

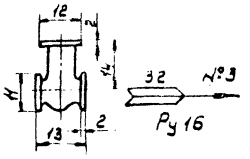

С одной стороны корпуса марка завода с другой – стрелка, указывающая направление прохода, условный проход, номер элеватора и условное давление.

1. Неуказанные предельные отклонения размеров: охватывающих - по А7; охватываемых - по в7; прочих ± ½ допуска 8 кл.
2. Предельные отклонения формы и расположения поверхностей по 8 кл. точности ГОСТ 24643-81

				К4-04.00.001	
Изм.	Лист	№ докум.	Подп.	Дата	
Разраб.		Обрезкова			Корпус
Пров.		Володин			
Т. контр.					
Н. контр.		Попова			Сталь 20Л-II ГОСТ 977-75
Утв.					

Лит.	Масса	Масштаб
	8,0	1:1
Лист	Листов 1	

ГИАП МОСКВА

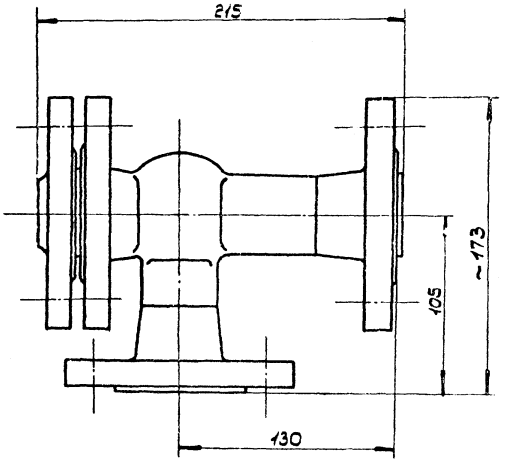

				К4-04.00.000Г4	
Изм.	Лист	№ докум.	Подп.	Дата	
Разраб.		Обрезкова			Элеватор пароструйный N3 (литой)
Пров.		Володин			
Т. контр.					Габаритный чертеж
Н. контр.		Попова			
Утв.					

Лит.	Масса	Масштаб
	10,0	1:2
Лист	Листов 1	

ГИАП МОСКВА

Формат	Зона	Поз.	Обозначение	Наименование	Кол.	Примечание
				Документация		
22			К4-04.00.000СБ	Сборочный чертеж	1	
11			К4-04.00.000Г4	Габаритный чертеж	1	
				Детали		
12		1	К4-04.00.001	Корпус	1	
12		2	К4-04.00.002	Сопло	1	
11		3	К4-04.00.003	Сопло паровпускное	1	
11		4	К4-04.00.004	Контр-фланец	1	
6.4		7		Прокладка ф50/27 Лист 1 Паронит ПОН ГОСТ 481-80	1	
6.4		8		Прокладка ф49/32 Лист 1 Паронит ПОН ГОСТ 481-80	1	
				Стандартные изделия		
		5		Болт М16х55.4.6. ГОСТ 7798-70	4	
		6		Гайка М16.5 ГОСТ 5915-70	4	

				К4-04.00.000	
Изм.	Лист	№ докум.	Подп.	Дата	
Разраб.		Обрезкова			Элеватор пароструйный N3 (литой)
Пров.		Володин			
Т. контр.					
Н. контр.		Попова			
Утв.					

Лит.	Масса	Масштаб
Лист	Листов	

ГИАП МОСКВА

1604-04

Альбом IV

Типовой проект

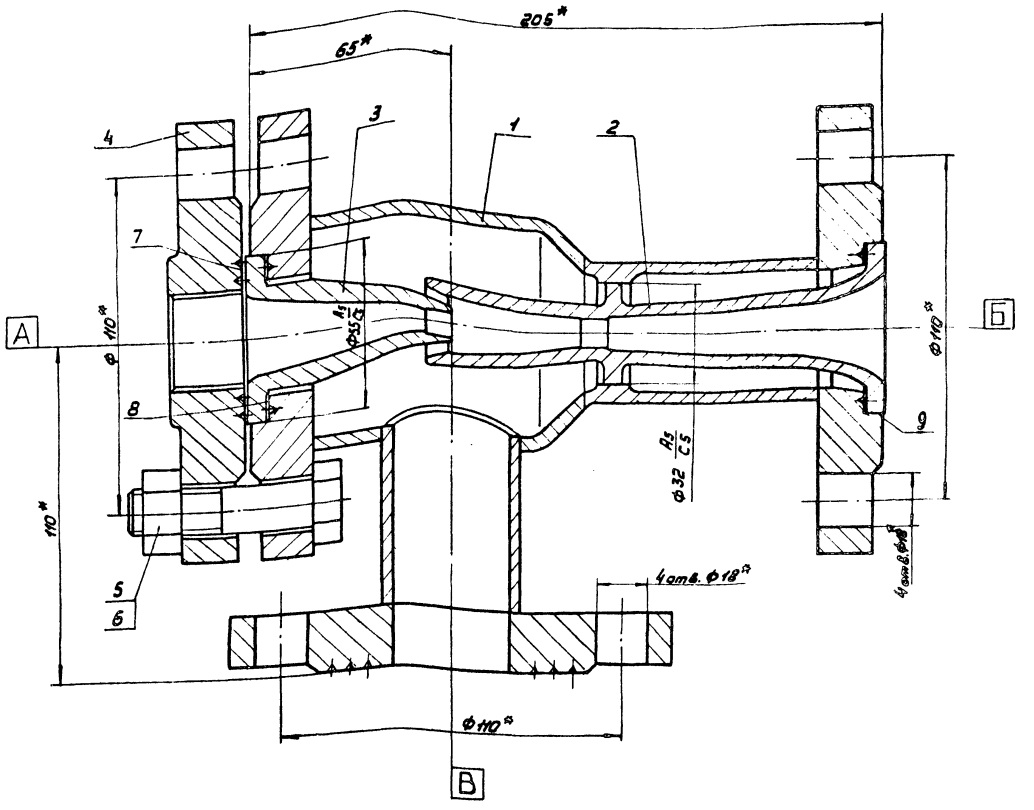

1. Требования к материалам, изготовление, испытания и приемка элеватора по ОСТ 26-291-79
2. Расчетное давление $P_{расч.} = 16 кгс/см^2$
   Пробное гидравлическое давление $P_{пр} = 24 кгс/см^2$
3. *Размеры для справок.

Таблица штуцеров

Обозначение	Назначение	Кол.	Проход условный Ду мм	Давление условное МПа	Давление условное кгс/см²	Фланец ГОСТ	Фланец Тип уплотнения
А	Вход пара	1	40	1.6	16	—	
Б	Выход воды	1	40	1.6	16	—	
В	Вход воды	1	40	1.6	16	—	

Изм.	Лист	№ докум.	Подпись	Дата
Разраб.		Обрезкова		
Провер.		Володин		
Т.контр.				
Н.контр.		Попова		
Утв.		Левкин		

КЧ-05.00.000.СБ

Элеватор пароструйный №4 (сварной)

Сборочный чертеж

Лит.	Масса	Масштаб
	11.0	1:1

Лист | Листов

ГИАП
МОСКВА

Формат: 22 1604-04

Инв. № подл. | Подпись и дата | Взам. инв. № | Инв. № дубл. | Подпись и дата

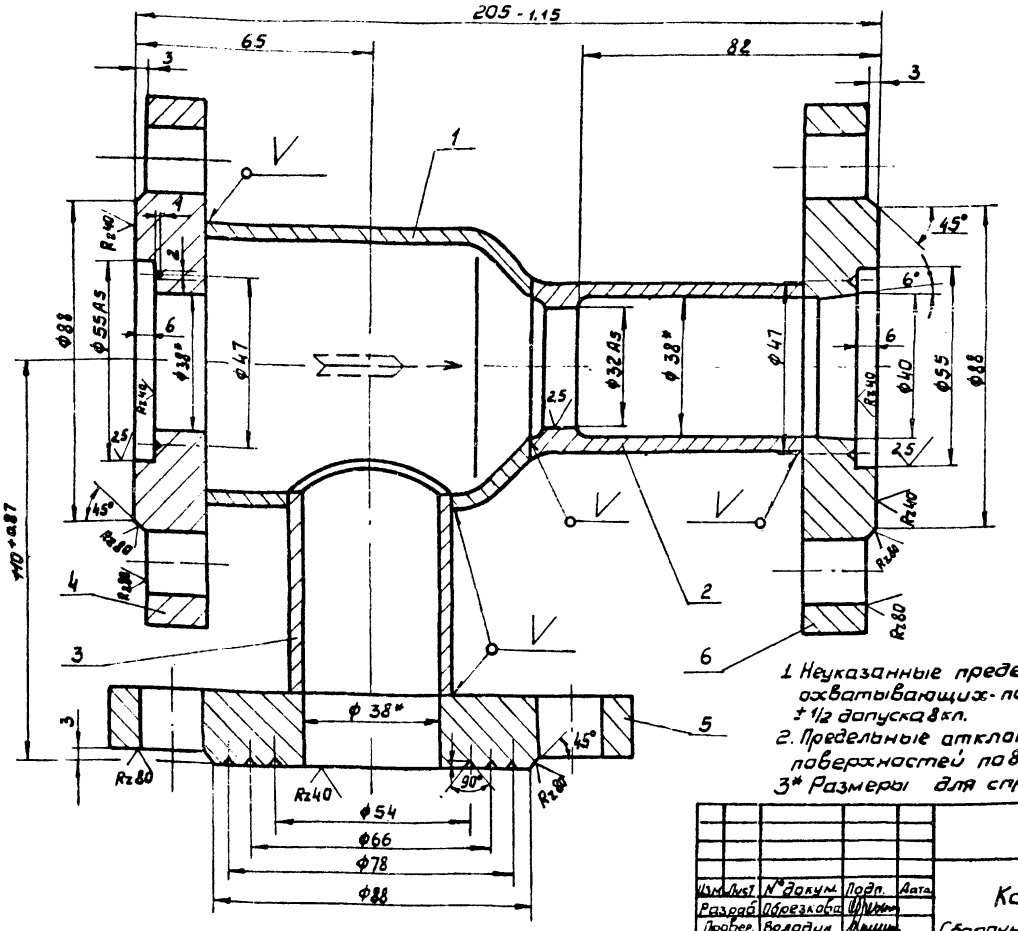

Знаки завода на корпусе

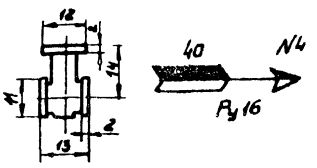

С одной стороны корпуса марка завода, с другой стрелка, указывающая направление прохода, условный проход, номер элеватора и условное давление.

1. Неуказанные предельные отклонения размеров: охватывающих - по A_1, охватываемых - по B_1, прочих $\pm 1/2$ допуска 8 кл.
2. Предельные отклонения формы и расположения поверхностей по 8 кл. точности ГОСТ 24643-81
3* Размеры для справок.

Изм.	Лист	№ докум.	Подп.	Дата	К4-05.01.000СБ			
Разраб.		Образцова			Корпус Сборочный чертеж	Литера	Масса	Масштаб
Провер.		Володин					8,0	1:1
Т.контр.						Лист	Листов	
Н.контр.		Попова				ГИАП МОСКВА		
Утв.								

Копировал: Формат 12

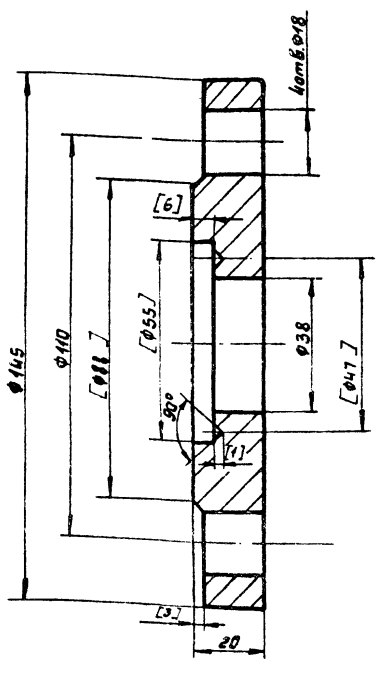

1. Обработку по размерам в квадратных скобках производить после сборки корпуса.
2. Неуказанные предельные отклонения размеров: охватывающих - по A_1, охватываемых - по B_1, прочих $\pm 1/2$ допуска 8 кл.
3. Предельные отклонения формы и расположения поверхностей по 8 кл. точности ГОСТ 24643-81

Изм.	Лист	№ докум.	Подп.	Дата	К4-05.01.004			
Разраб.		Образцова			Фланец	Литера	Масса	Масштаб
Провер.		Володин					2,2	1:1
Т.контр.						Лист	Листов	
Н.контр.		Попова			Сталь В Ст 3 пс 5 ГОСТ 380-71	ГИАП Москва		
Утв.								

Копировал: Формат 11

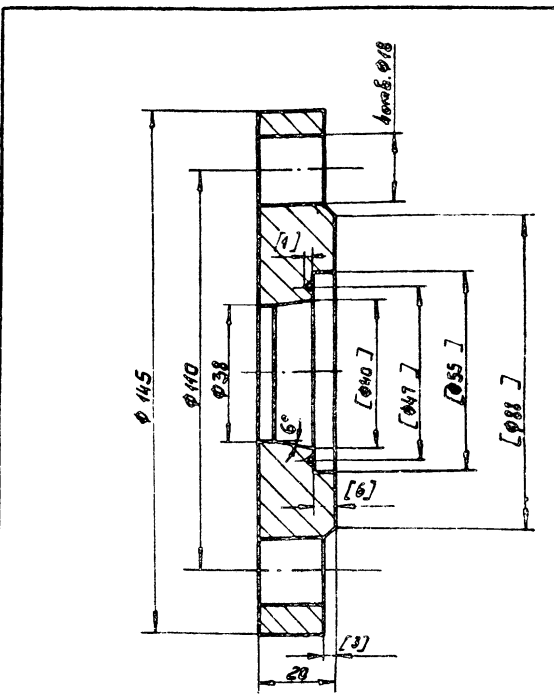

1. Обработку по размерам в квадратных скобках производить после сборки корпуса.
2. Неуказанные предельные отклонения размеров: охватывающих - по A_1, охватываемых - по B_1, прочих $\pm 1/2$ допуска 8 кл.
3. Предельные отклонения формы и расположения поверхностей по 8 кл. точности ГОСТ 24643-81

Изм.	Лист	№ докум.	Подп.	Дата	К4-05.01.006			
Разраб.		Образцова			Фланец	Литера	Масса	Масштаб
Провер.		Володин					2,2	1:1
Т.контр.						Лист	Листов	
Н.контр.					Сталь В ст 3 пс 5 ГОСТ 380-71	ГИАП Москва		
Утв.		Попова						

Копировал: 1604-04 Формат 11

Альбом IV

Типовой проект

Rz 80 (V)

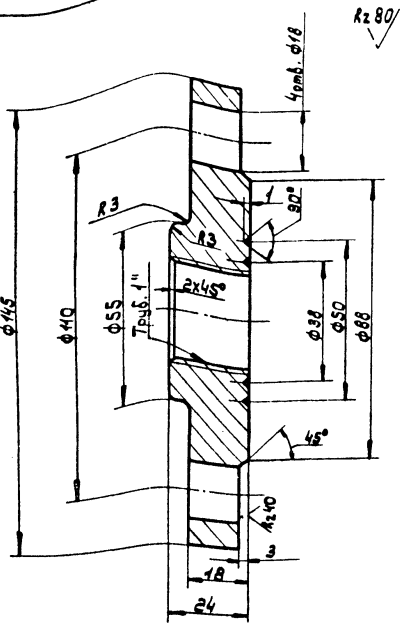

1. Неуказанные предельные отклонения размеров; охваты-вающих - по А7; охватываемых - по В7; прочих ±1/2 допуска 8 кл.
2. Предельные отклонения формы и расположения поверх-ностей по 8 кл. точности ГОСТ 24643-81

				К4-05.00.003		
Изм.	Лист	N докум.	Подп.	Дата	Фланец	Лит.	Масса	Масштаб
Разраб.		Обрезкова					1,6	1:1
Провер.		Володин				Лист	Листов:
Т. контр.							
Н. контр.		Попова			Сталь 8 Ст. 3 пс 5 ГОСТ 380-71	ГИАП Москва
Утв.						

Rz 80 (V)

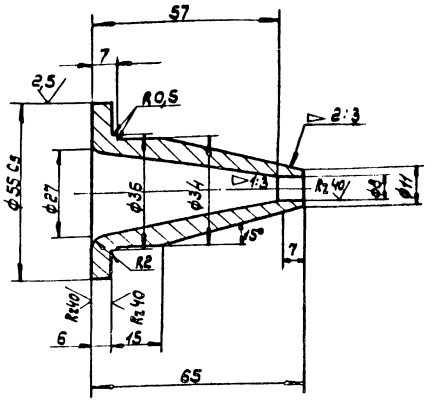

1. Неуказанные предельные отклонения размеров: охваты-вающих - по А7, охватываемых - по В7, прочих ±1/2 допуска 8 кл.
2. Предельные отклонения формы и расположения поверх-ностей по 8 кл. точности ГОСТ 24643-81

				К4-05.00.002		
Изм.	Лист	N докум.	Подп.	Дата	Сопло паровпускное	Лит.	Масса	Масштаб
Разраб.		Обрезкова					0,12	1:1
Провер.		Володин				Лист	Листов:
Т. контр.							
Н. контр.		Попова			Сталь 8 Ст. 3 пс 5 ГОСТ 380-71	ГИАП Москва
Утв.						

Rz 80 (V)

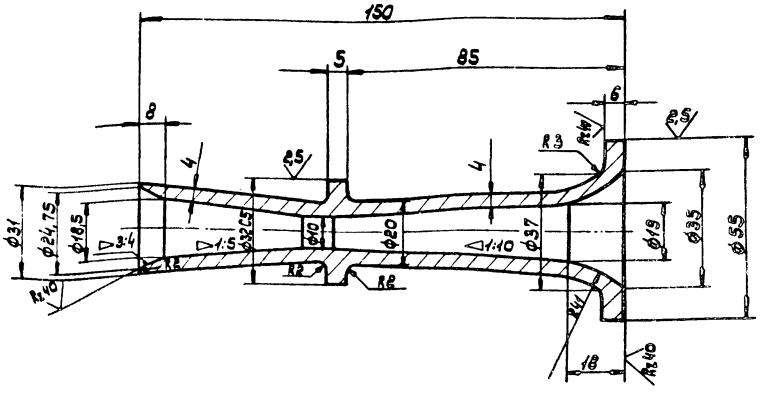

1. Неуказанные предельные отклонения размеров: охваты-вающих по А7; охватываемых по В7; прочих ±1/2 допуска 8 кл.
2. Предельные отклонения формы и расположения поверх-ностей по 8 кл. точности ГОСТ 24643-81

				К4-05.00.001		
Изм.	Лист	N докум.	Подп.	Дата	Сопло	Лит.	Масса	Масштаб
Разраб.		Обрезкова					0,6	1:1
Провер.		Володин				Лист	Листов
Т. контр.							
Н. контр.		Попова			Сталь 8 Ст. 3 пс 5 ГОСТ 380-71	ГИАП Москва
Утв.						

Инв. N подл. | Подп. и дата | Взам. инв. N | Инв. N дубл. | Подп. и дата

Инв. N подл. | Подп. и дата | Взам. инв. N | Инв. N дубл. | Подп. и дата

1604-04

Rz 80 (V)

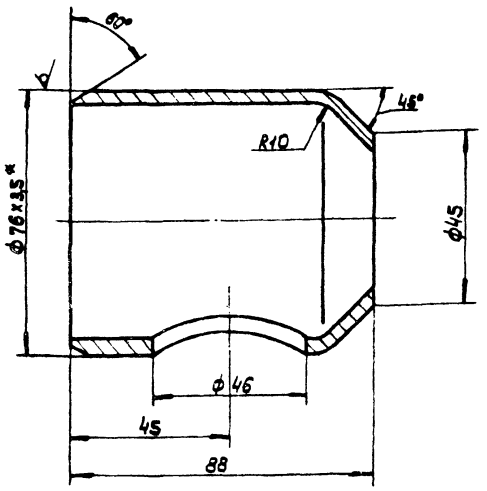

1. Неуказанные предельные отклонения размеров: охватывающих - по А7, охватываемых - по В7, прочих ±1/2 допуска 8 кл.
2. Предельные отклонения формы и расположения поверхностей по 8 кл. точности ГОСТ 24643-81
3*Размеры для справок.

Изм.	Лист	№ докум.	Подпись	Дата	
Разраб.		Обрезкова			
Провер.		Воловин			
Т. контр.					
Н. контр.		Попова			
Утв.					

К4-05.01.001

Патрубок

Лит.	Масса	Масштаб
	0,5	1:1

Лист | Листов:

Труба 76х3,5 ГОСТ 8732-78 / Сталь 20

ГИАП МОСКВА

Формат А1

Rz 80 (V)

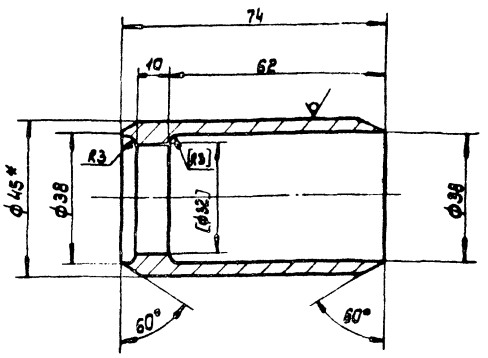

1. Обработку по размерам в квадратных скобках произвести после сборки корпуса.
2. Неуказанные предельные отклонения размеров охватывающих - по А7, охватываемых - по В7, прочих ±1/2 допуска 8 кл.
3. Предельные отклонения формы и расположения поверхностей по 8 кл. точности ГОСТ 24643-81
4.* Размеры для справок.

Изм.	Лист	№ докум.	Подпись	Дата	
Разраб.		Обрезкова			
Провер.		Воловин			
Т. контр.					
Н. контр.		Попова			
Утв.					

К4-05.01.002

Патрубок

Литер.	Масса	Масштаб
	0,6	1:1

Лист | Листов

Труба 45х7 ГОСТ 8732-78 / Сталь 20

ГИАП МОСКВА

Формат А1

Rz 80 (V)

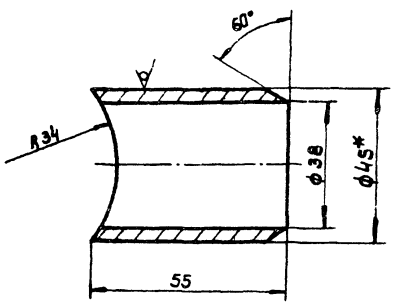

1. Неуказанные предельные отклонения размеров: охватывающих - по А7, охватываемых - по В7, прочих ±1/2 допуска 8 кл.
2. Предельные отклонения формы и расположения поверхностей по 8 кл. точности ГОСТ 24643-81
3*Размеры для справок.

Изм.	Лист	№ докум.	Подпись	Дата	
Разраб.		Обрезкова			
Провер.		Воловин			
Т. контр.					
Н. контр.		Попова			
Утв.					

К4-05.01.003

Патрубок

Лит.	Масса	Масштаб
	0,3	1:1

Лист | Листов:

Труба 45х5,5 ГОСТ 8732-78 / Сталь 20

ГИАП МОСКВА

Формат А1

Rz 80

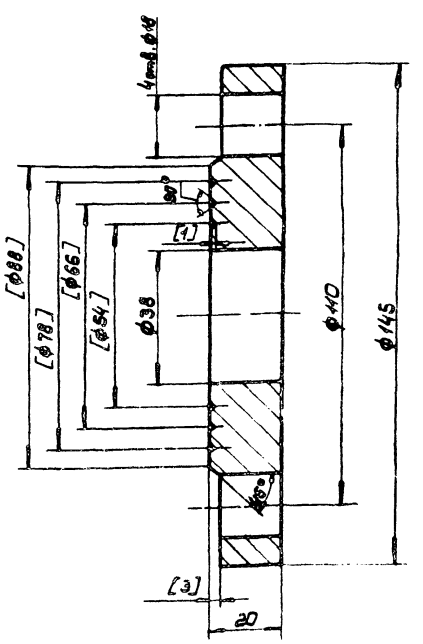

1. Обработку по размерам в квадратных скобках произвести после сборки корпуса.
2. Неуказанные предельные отклонения размеров: охватывающих по А7, охватываемых - по В7, прочих ± 1/2 допуска 8 кл.
3. Предельные отклонения формы и расположения поверхностей по 8 кл. точности ГОСТ 24643-81

Изм.	Лист	№ докум.	Подпись	Дата	
Разраб.		Обрезкова			
Провер.		Воловин			
Т. контр.					
Н. контр.		Попова			
Утв.					

К4-05.01.005

Фланец

Лит.	Масса	Масштаб
	2,2	1:1

Лист | Листов.

Сталь ВСт3пс5 ГОСТ 380-71

ГИАП МОСКВА

1604-04

Формат А1

Формат	Зона	Поз.	Обозначение	Наименование	Кол.	Примечание
				Документация		
22			КЧ-05.00.000.СБ	Сборочный чертеж	1	
11			КЧ-05.00.000.СБ	Габаритный чертеж	1	
				Сборочные единицы		
12		1	КЧ-05.01.000.СБ	Корпус	1	
				Детали		
12		2	КЧ-05.00.001	Сопло	1	
11		3	КЧ-05.00.002	Сопло паровпускное	1	
11		4	КЧ-05.00.003	Фланец	1	

КЧ-05.00.000

Изм. Лист № докум. Подпись Дата

Разраб. Обрезкова

Провер. Валодин

Н. контр. Попова

Утв.

Элеватор пароструйный №4 (сварной)

Лит. | Лист | Листов

ГИАП МОСКВА

Формат: А1

Формат	Зона	Поз.	Обозначение	Наименование	Кол.	Примечание
64		7		Прокладка Ф55/33 Лист 1 паронит ПОН ГОСТ 481-80	1	
64		8		Прокладка Ф54/38 Лист 1 паронит ПОН ГОСТ 481-80	1	
64		9		Прокладка Ф54/40 Лист 1 паронит ПОН ГОСТ 481-80	1	
				Стандартные изделия		
		5		Болт М16 х 55.46 ГОСТ 7798-70	4	
		6		Гайка М16.6 ГОСТ 5915-70	4	

КЧ-05.00.000

Изм. Лист № докум. Подпись Дата

Лист

Формат: А1

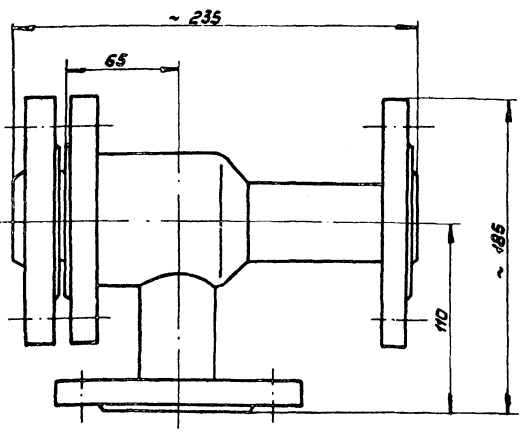

КЧ-05.00.000

Изм. Лист № докум. Подпись Дата

Разраб. Обрезкова

Провер. Валодин

Т. контр.

Н. контр. Попова

Утв.

Элеватор пароструйный №4 (сварной)
Габаритный чертеж

Лит. | Масса | Масштаб
11.0 | 1:2

Лист | Листов

ГИАП МОСКВА

Формат: А1

Формат	Зона	Поз.	Обозначение	Наименование	Кол.	Примечание
				Документация		
			КЧ-05.01.000.СБ	Корпус Сборочный чертеж	1	
				Детали		
11		1	КЧ-05.01.001	Патрубок	1	
11		2	КЧ-05.01.002	Патрубок	1	
11		3	КЧ-05.01.003	Патрубок	1	
11		4	КЧ-05.01.004	Фланец	1	
11		5	КЧ-05.01.005	Фланец	1	
11		6	КЧ-05.01.006	Фланец	1	

КЧ-05.00.000

Изм. Лист № докум. Подпись Дата

Разраб. Обрезкова

Провер. Валодин

Н. контр. Попова

Утв.

Корпус

Лит. | Лист | Листов

ГИАП МОСКВА

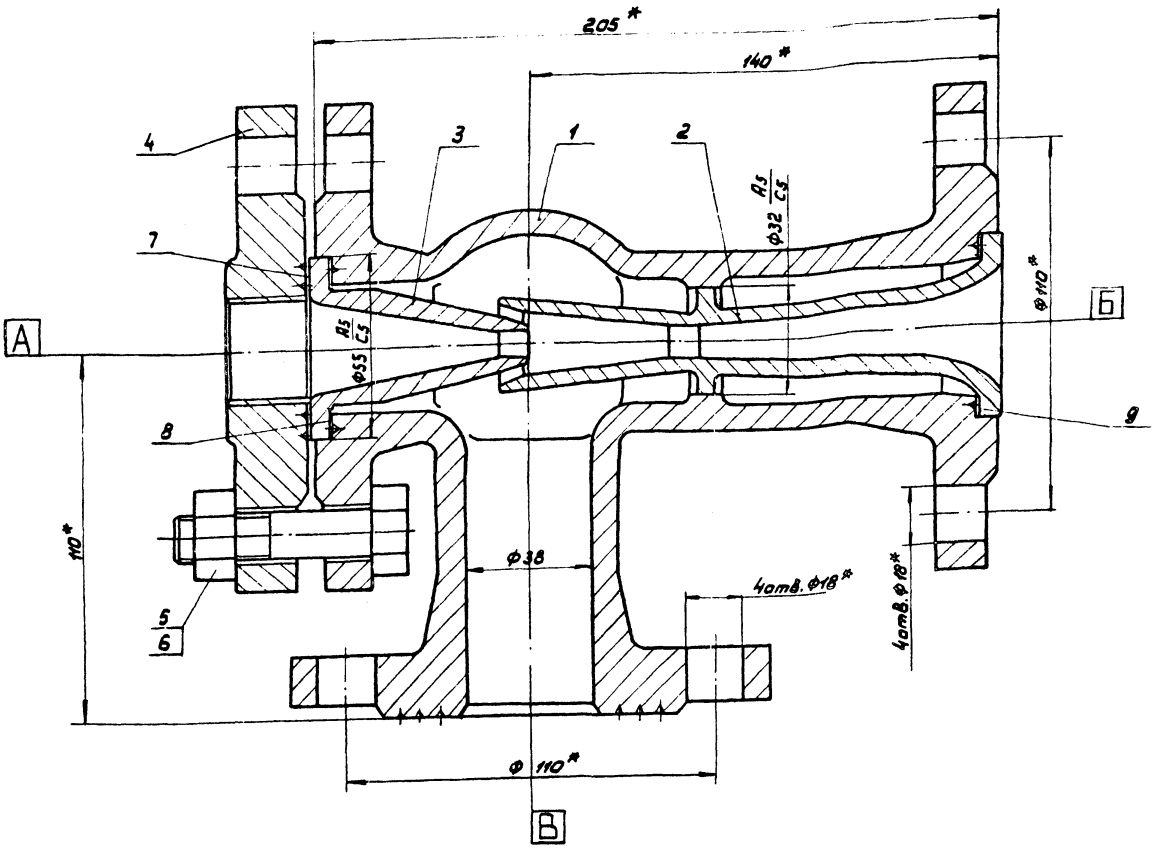

Таблица штуцеров

Обозначение	Назначение	Кол.	Диаметр условный Dу мм	Давление условное МПа	Давление условное кгс/см²	Фланец ГОСТ	Фланец Тип уплотнения
А	Вход пара	1	40	1.6	16	—	
Б	Выход воды	1	40	1.6	16	—	
В	Вход воды	1	40	1.6	16	—	

1. Требования к материалам, изготовлению, испытаниям и приемке элеватора по ОСТ 26-291-73.
2. Расчетное давление $P_{расч.}$ = 15 кгс/см². Пробное гидравлическое давление $P_{пр.}$ = 24 кгс/см².
3. *Размеры для справок.

				КЧ-06.00.000.СБ		
Изм.	Лист	№докум.	Подпись	Дата	Элеватор пароструйный № 4 (литой) Сборочный чертеж	Лит	Масса	Масштаб
Разраб.		Обрезнова					12.0	1:1
Провер.		Болдин				Лист	Листов
Т.Контр.							
Н.Контр.		Попова				ГИАП Москва	
Утв.		Павлючик					

1604-04 Формат: А2

Инв.№ подл. | Подпись и дата | Взам.инв.№ | Инв.№ дубл. | Подпись и дата

$R_z 80$

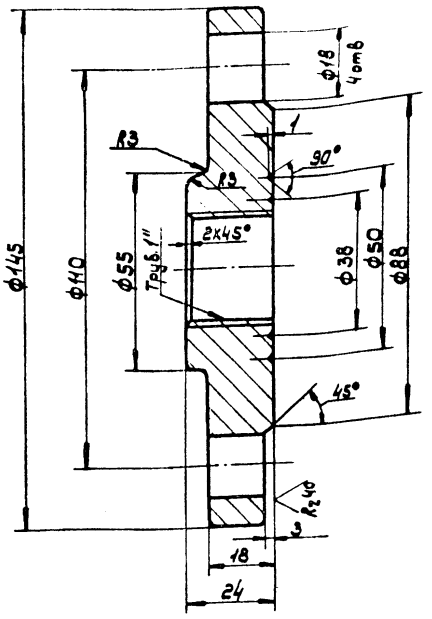

1. Неуказанные предельные отклонения размеров: охватывающих - по А7; охватываемых - по В7; прочих ± 1/2 допуска 8 кл.
2. Предельные отклонения формы и расположения поверхностей - по 8 кл. точности ГОСТ 24643-81

			К4-06.00.004		
Изм. Лист	№ докум.	Подпись	Дата		
Разраб.	Обрезкова			Фланец	Лит. / Масса 1,6 / Масштаб 1:1
Провер.	Володин				Лист / Листов:
Т. контр.					ГИАП Москва
Н. контр.	Попова			Сталь В Ст. 3 пс 5 ГОСТ 380-71	
Утв.					

$R_z 80$

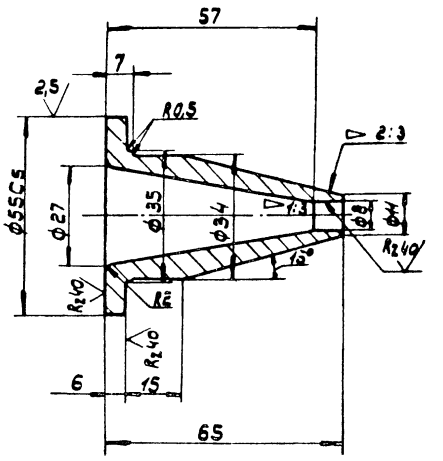

1. Неуказанные предельные отклонения размеров: охватывающих - по А7; охватываемых - по В7; прочих ± 1/2 допуска 8 кл.
2. Предельные отклонения формы и расположения поверхностей по 8 кл. точности ГОСТ 24643-81

			К4-06.00.003		
Изм. Лист	№ докум.	Подпись	Дата		
Разраб.	Обрезкова			Сопло паровпускное	Лит. / Масса 0,12 / Масштаб 1:1
Провер.	Володин				Лист / Листов:
Т. контр.					ГИАП Москва
Н. контр.	Попова			Сталь В ст. 3 пс 5 ГОСТ 380-71	
Утв.					

$R_z 80$

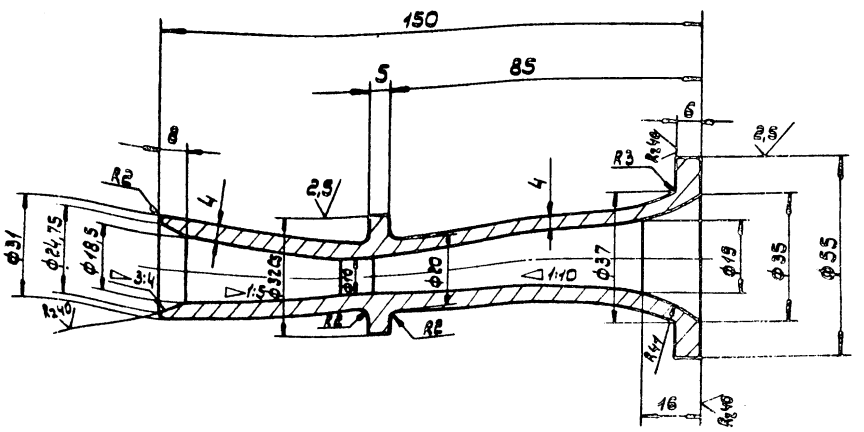

1. Неуказанные предельные отклонения размеров: охватывающих - по А7; охватываемых - по В7; прочих ± 1/2 допуска 8 кл.
2. Предельные отклонения формы и расположения поверхностей по 8 кл. точности ГОСТ 24643-81

			К4-06.00.002		
Изм. Лист	№ докум.	Подп.	Дата		
Разраб.	Обрезкова			Сопло	Лит. / Масса 0,6 / Масштаб 1:1
Провер.	Володин				
Т. контр.					ГИАП Москва
Н. контр.	Попова			Сталь В Ст. 3 пс 5 ГОСТ 380-71	
Утв.					

Инв. № подл. | Подпись и дата | Взам. инв. № | Инв. № дубл. | Подпись и дата

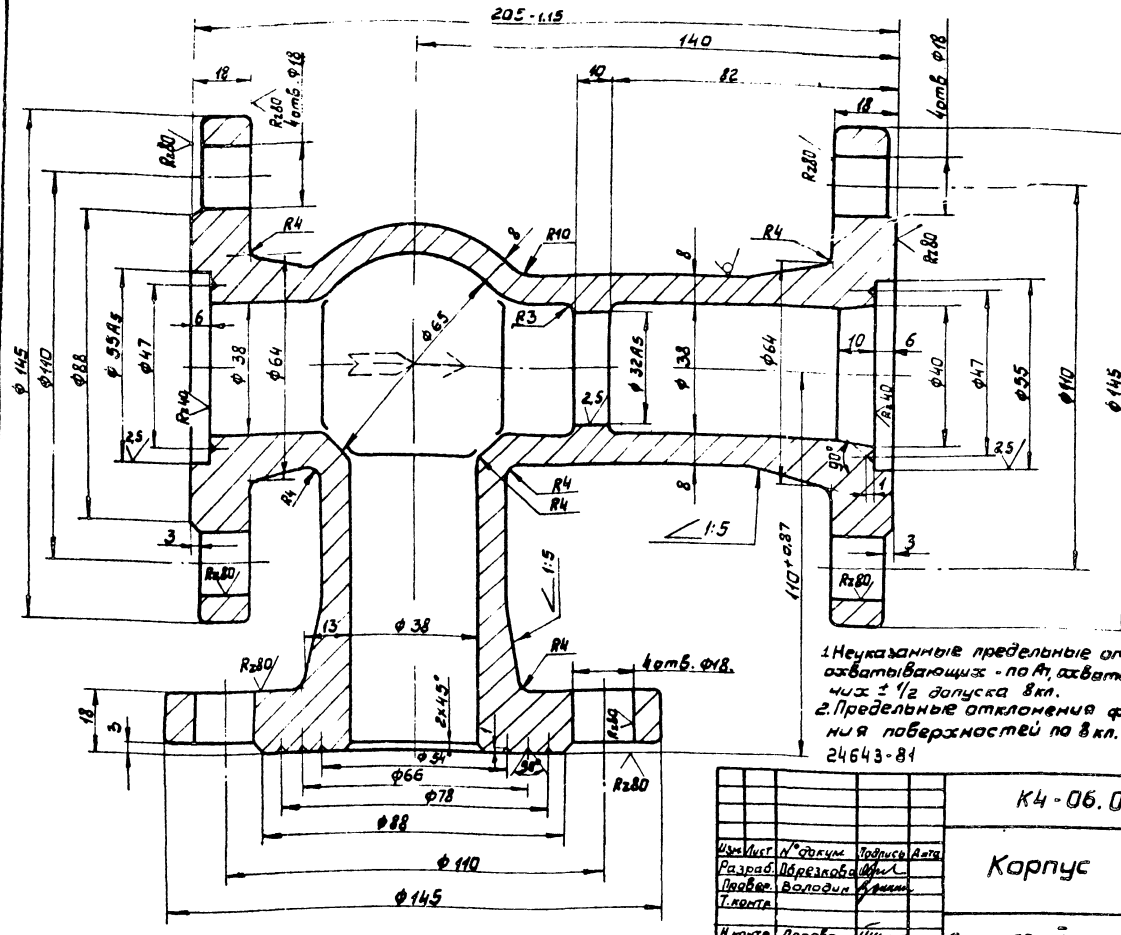

Знаки завода на корпусе

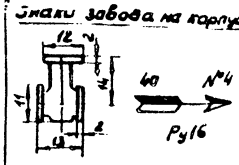

С одной стороны корпуса марка завода, с другой - стрелка, указывающая направление прохода, условный проход, номер элеватора и условное давление.

1 Неуказанные предельные отклонения размеров: охватывающих - по A_1, охватываемых - по B_1, прочих $\pm \frac{1}{2}$ допуска 8кл.
2. Предельные отклонения формы и расположения поверхностей по 8 кл. точности ГОСТ 24643-81

					К4-06.00.001				
Изм.	Лист	N° докум.	Подпись	Дата					
Разраб.		Обрезкова			Корпус	Литера	Масса	Масштаб	
Провер.		Володин					8,5	1:1	
Т.контр.						Лист	Листов		
Н.контр.		Лапова			Сталь 20л-II ГОСТ 977-75	ГИАП МОСКВА			
Утв.									

Формат: 12

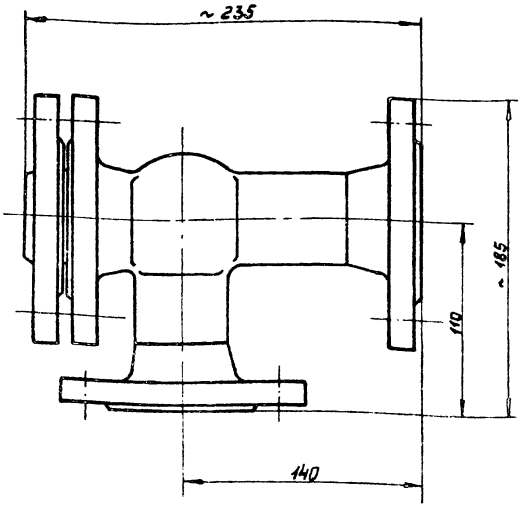

					К4-06.00.000Г4				
Изм.	Лист	N° докум.	Подп.	Дата	Элеватор паропструйный N4 (литой) Габаритный чертеж	Литера	Масса	Масштаб	
Разраб.		Обрезкова					12,0	1:2	
Провер.		Володин				Лист	Листов		
Т.контр.						ГИАП МОСКВА			
Н.контр.		Лапова							
Утв.									

Формат 11

Формат	Зона	Поз.	Обозначение	Наименование	Кол	Примечание
				Документация		
А2			К4-06.00.000СБ	Сборочный чертеж	1	
А1			К4-06.00.000Г4	Габаритный чертеж	1	
				Детали		
А2		1	К4-06.00.001	Корпус	1	
А2		2	К4-06.00.002	Сопло	1	
А1		3	К4-06.00.003	Сопло паровпускное	1	
А1		4	К4-06.00.004	Фланец	1	
Б4		7		Прокладка Ф55/33 Лист 1		
				Паронит ПОН ГОСТ 481-80	1	
Б4		8		Прокладка Ф54/38 Лист 1		
				Паронит ПОН ГОСТ 481-80	1	
Б4		9		Прокладка Ф54/40 Лист 1		
				Паронит ПОН ГОСТ 481-80	1	
				Стандартные изделия		
		5		Болт М16х55.4.6		
				ГОСТ 7798-70	4	
		6		Гайка М16.5 ГОСТ 5915-70	4	

					К4-06.00.000				
Изм.	Лист	N° докум.	Подп.	Дата	Элеватор паропструйный N4 (литой)	Литера	Масса	Масштаб	
Разраб.		Обрезкова							
Провер.		Володин				Лист	Листов		
Н.контр.		Лапова				ГИАП МОСКВА			
Утв.									

Формат 11 1604-04

ЦЕНТРАЛЬНЫЙ ИНСТИТУТ
ТИПОВОГО ПРОЕКТИРОВАНИЯ ГОССТРОЯ СССР
МИНСКИЙ ФИЛИАЛ

220600, г.Минск, ул.К.Маркса, 32
Сдано в печать 11.09 1987г.
Заказ № 22С- Тираж 70 экз.
Инв.№ 1604/4

gost.e-ecolog.ru