СССР
МИНИСТЕРСТВО ТРАНСПОРТНОГО СТРОИТЕЛЬСТВА
ГЛАВТРАНСПРОЕКТ
СОЮЗДОРПРОЕКТ
КИЕВСКИЙ ФИЛИАЛ

ТИПОВОЙ ПРОЕКТ

ДЕРЕВЯННЫХ МОСТОВ НА АВТОМОБИЛЬНЫХ ДОРОГАХ

ПРОЛЕТНЫЕ СТРОЕНИЯ
ДЛИНОЙ 6, 9, 12, 18 м И ОПОРЫ

ГАБАРИТЫ Г-6 и Г-7
НАГРУЗКИ Н-10 и НГ-60

РАБОЧИЕ ЧЕРТЕЖИ

503-58

ИНВ № 552

КИЕВ - 1967г

gost.e-ecolog.ru

СССР
МИНИСТЕРСТВО ТРАНСПОРТНОГО СТРОИТЕЛЬСТВА
ГЛАВТРАНСПРОЕКТ
СОЮЗДОРПРОЕКТ
КИЕВСКИЙ ФИЛИАЛ

ТИПОВОЙ ПРОЕКТ

ДЕРЕВЯННЫХ МОСТОВ НА АВТОМОБИЛЬНЫХ ДОРОГАХ

ПРОЛЕТНЫЕ СТРОЕНИЯ ДЛИНОЙ 6, 9, 12, 18 м И ОПОРЫ

ГАБАРИТЫ Г-6 и Г-7
НАГРУЗКИ Н-10 и НГ-60

РАБОЧИЕ ЧЕРТЕЖИ

503-58

Директор филиала		Бершеда Ф.В.
Главный инженер филиала		Иносов Ю.А.
Начальник мостового отдела		Рудяков Г.Я.
Главный инженер проекта		Фукс Г.Б.

Проект введен в действие ГПИ „Союздорпроект" приказом 200 пр 13 октября 1967г.

КИЕВ - 1967г

27965

ИНВ. № 552

Содержание

№№ п/п	Наименование	№№ листов
1	**Пояснения**	4
	I Пролетные строения	
2	Схемы мостов	5
3	Расчетные листы	6-8
4	Таблицы расхода материалов	9-10
	Плитное пролетное строение длиной 6,0м	
5	Габарит Г-6 Общий вид	11
6	Габарит Г-7. Общий вид	12
7	Габариты Г-6 и Г-7. Щиты пролетного строения Щ-1 и Щ-2$^{x}_{y}$	13
8	Габариты Г-6 и Г-7. Тротуары, перильное ограждение, детали	14
	Пролетное строение длиной 6,0м с разбросными прогонами из бревен	
9	Габарит Г-6 Общий вид	15
10	Габарит Г-7. Общий вид	16
	Пролетное строение длиной 6,0м с разбросными прогонами из брусьев	
11	Габарит Г-6 Общий вид	17
12	Габарит Г-7. Общий вид	18
13	Габарит Г-6 Схемы расположения прогонов	19
14	Габарит Г-7. Схемы расположения прогонов	20
	Пролетное строение длиной 6,0м с сосредоточенными прогонами из брусьев	
15	Габарит Г-6 Общий вид	21
16	Габарит Г-7. Общий вид	22
17	Габариты Г-6 и Г-7. Щиты проезжей части Щ-3$^{x}_{y}$ и Щ-4$^{x}_{y}$	23
	Пролетное строение длиной 6,0м	
18	Габарит Г-6. Конструкция проезжей части в виде двойного дощатого настила	24
19	Габарит Г-7. Конструкция проезжей части в виде двойного дощатого настила	25
	Пролетное строение длиной 9,0м с разбросными прогонами из бревен	
20	Габарит Г-6 Общий вид	26
21	Габарит Г-7. Общий вид	27
	Пролетное строение длиной 9,0м с разбросными прогонами из брусьев	
22	Габарит Г-6. Общий вид	28
23	Габарит Г-7. Общий вид	29
24	Габариты Г-6 и Г-7 Конструкция проезжей части в виде двойного дощатого настила по поперечинам	30
	Пролетные строения длиной 6,0 и 9,0м Габариты Г-6 и Г-7	
25	Конструкция прогонов	31
26	Конструкция поперечных связей	32
27	Детали стески поперечин	33
28	Детали стески поперечин наката	34
29	Проезжая часть в виде сплошного наката. Спецификация	35
	Пролетное строение длиной 9,0м из дощато-гвоздевых ферм Габариты Г-6 и Г-7	
30	Общий вид	36
31	Конструкция фермы	37
32	Конструкция связей	38
33	Спецификация	39
	Пролетное строение длиной 12,0м из дощато-гвоздевых ферм Габариты Г-6 и Г-7	
34	Общий вид	40
35	Конструкция фермы	41
36	Конструкция связей	42
37	Спецификация	43
	Пролетное строение длиной 18,0м из дощато-гвоздевых ферм Габариты Г-6 и Г-7	
38	Общий вид	44
39	Конструкция фермы	45
40	Конструкция связей	46
41	Конструкция стыка ферм	47
42	Спецификация	48
	Пролетные строения длиной 6,0; 9,0; 12,0 и 18,0м Габариты Г-6 и Г-7	
43	Конструкция тротуаров	49
44	Тротуары. Спецификации	50
45	Конструкция перильного ограждения	51
46	Перильное ограждение. Спецификации	52
47	Щиты проезжей части Щ-5, Щ-6, Щ-7 и Щ-8	53
48	Щиты проезжей части Щ-5, Щ-6, Щ-7 и Щ-8. Спецификации	54
49	Детали стыков и водоотвода	55
50	Противопожарная площадка	56
	II Опоры	
51	Схемы опор и таблицы расхода материалов	57
52	Расчетный лист	58
53	Конструкция рамы Р-1	59
54	Конструкция рамы Р-2 и разбросных связей	60
55	Конструкция двухрядных и пространственных 3^{x} ярусных опор с поперечными ростверками	61
56	Конструкция пространственных 3^{x} ярусных опор с продольными ростверками	62
57	Узлы и детали	63
58	Спецификации материалов на ростверки	64
59	Сопряжение пролетных строений длиной 9,0 и 18,0м Конструкция рамы Р-3.	65
60	Сопряжение пролетных строений длиной 6,0 и 12,0м Конструкция рамы Р-4	66
61	Сопряжение пролетных строений длиной 6,0 и 18,0м Конструкция рамы Р-5	67
62	Береговые опоры и сопряжение с берегом	68
63	Таблицы расхода материалов на береговые опоры и на сопряжение с берегом	69
64	Схемы перевозки ферм по железной дороге	70

П о я с н е н и я

Типовой проект деревянных мостов на автомобильных дорогах разработан в соответствии с проектным заданием, составленным Киевским филиалом ГПИ „Союздорпроект" в 1967 г., согласованным Минавтошосдором РСФСР и утвержденным Минтрансстроем СССР 3 января 1967 г., № П-12.

Проект содержит рабочие чертежи пролетных строений длиной 6,0; 9,0; 12,0; 18,0м и опор, позволяющие формировать мосты по схемам П×6,0м; П×9,0м; п×6,0+П×12,0+п×6,0м; п×6,0+п×18,0+п×6,0м и п×9,0+П×18,0+п×9,0м.

1. Основные нормативы проектирования

Конструкции пролетных строений и опор разработаны для мостов с габаритами проезжей части Г-6 и Г-7 с тротуарами шириной 1,0м. Расчетные нагрузки — Н-10 и НГ-60.

Проектирование выполнено в соответствии со СН и П II-Д.7-62 и техническими условиями на проектирование железнодорожных, автодорожных и городских мостов и труб (СН 200-62).

2. Материалы

Материал пролетных строений и опор — сосна и ель, подвергаемые искусственной сушке для снижения влажности до 15% с последующим антисептированием. Пиломатериалы — 1 сорта по ГОСТ 8486-66, круглый лес — 3 сорта по ГОСТ 9463-60.

Металлоизделия — из углеродистой мартеновской стали марки В Ст. 3 пс или марки В Ст. 3 кп по ГОСТ 380-60; гвозди — по ГОСТ 4028-63. Допускается применение конверторной стали марки К Ст. 3 пс.

3. Пролетные строения

Пролетные строения длиной 6,0 м разработаны плитные и балочные (с разбросными и с сосредоточенными прогонами из бревен и брусьев).

Пролетные строения длиной 9,0; 12,0 и 18,0м разработаны в виде дощато-гвоздевых ферм. Кроме того, пролетное строение длиной 9,0м разработано в балочном варианте с разбросными прогонами из бревен и брусьев. Для этого варианта пролетного строения требуется лесоматериал длиной 9,0м (спецзаготовки).

Плитные пролетные строения длиной 6,0м состоят из щитов (блоков) деревоплиты: двух крайних (тротуарных) и 6-7 средних, в зависимости от габарита. Проезжая часть состоит из асфальтобетонного покрытия толщиной 5см, укладываемого непосредственно по деревоплите. Пустоты под асфальтобетоном (в гребенке) заполняют гидрофобизированным (битумонизированным) песком.

Балочные пролетные строения длиной 6,0м разработаны с разбросными и сосредоточенными прогонами из бревен и брусьев. Прогоны одно-, двух- и трехъярусные составные на пластинчатых стальных нагелях (шпонках). Сечения элементов прогонов определились по комплексу условий: изгиб, смятие, срез по шпонкам и другие. Трехъярусные прогоны объединяются между собой поперечными крестовыми связями. В целях повышения экономичности в схемах с разбросными прогонами, длина последних принята равной 6,5м (6,0м в осях опор).

Проезжая часть разработана как в виде поперечных щитов деревоплиты с асфальтобетонным покрытием (основной тип), так и в виде двойного дощатого настила на поперечинах. Для пролетных строений с прогонами из бревен разработана проезжая часть в виде сплошного наката из полуторника диаметром 16см с обычным дощатым настилом.

Пролетные строения из дощато-гвоздевых ферм длиной 9,0; 12,0 и 18,0м состоят из 4[х] ферм в поперечном сечении, объединенных поперно в блоки с помощью поперечных и нижних продольных связей. Высота ферм для указанных выше пролетов равна соответственно 1,10м, 1,45м и 2,00м. Фермы длиной 9,0 и 12,0м изготовляются на заводе (полигоне) цельными; ферма длиной 18,0м может изготавливаться как цельной, так и членненной по длине на две части (11,5м+6,5м) в зависимости от условий перевозки. Стык членненной фермы универсальный, на нагелях и стальных пластинчатых шпонках.

Проезжая часть пролетных строений из дощато-гвоздевых ферм разработана в виде щитов деревоплиты с асфальтобетонным покрытием.

Тротуары и перильное ограждение

Тротуары всех пролетных строений запроектированы из дощатого настила, укладываемого на кобылках. Шаг кобылок, являющихся также упором колесоотбойного бруса, равен 1,5м; кобылы прикреплены к щитам деревоплиты или к поперечинам (накату) болтами. Возвышение колесоотбойного бруса над ездовой поверхностью — 30см, по высоте колесоотбойный брус состоит из двух элементов (брусьев).

Перильное ограждение состоит из стоек, прикрепляемых болтами к кобылкам и выпускам досок из щитов (поперечинам), и панелей заполнения с вертикальной решеткой.

Площадки для размещения противопожарного инвентаря размером 2,9×1,0м устраиваются путем уширения тротуаров на удлиненных парных кобылках. Площадки устраиваются в соответствии с нормами пожарного инвентаря, указанными в проекте, над пространственными опорами. При этом в пределах площадок укладывают удлиненные поперечины (накат), а при проезжей части из щитов деревоплиты последние имеют 6 удлиненных досок (в рядовых щитах -3) и парные кобылки.

Колесоотбойный брус рассчитан на восприятие горизонтальной поперечной нагрузки, от ударов автомобилей.

4. Опоры

Промежуточные опоры мостов разработаны для пролетных строений длиной 6,0; 9,0; 12,0 и 18,0 м. Высота опор — до 8,0м, считая от уровня межени до верха насадки. Глубина межени принята до 1,0м. Опоры разработаны двух типов: плоские (одноярусные и двухъярусные) и пространственные.

По высоте опоры разбиты на 3 группы: одно-, двух- и трехъярусные, для высот опор соответственно до 3,0м; 3,0-5,5м и 5,5-8,0м.

Одноярусные и первый ярус остальных групп опор представляют собой свайный ростверк с круглыми сваями и насадкой из брусьев сечением 25×25см (или из двух брусьев меньшего сечения).

Для балочных мостов пролетами 6,0 и 9,0м с прогонами и накатом из круглого леса можно применить двухъярусные насадки из брусьев и бревен.

Первый ярус пространственных опор разработан в виде ростверка с двумя продольными либо с четырьмя поперечными насадками. Второй и третий ярусы опор компонуются из рам заводского (полигонного) изготовления. Рамы собираются из антисептированных брусьев на болтах и хомутах.

Соединение рам с ростверком и между собой осуществляется также болтами и хомутами без применения скоб и фишей.

Трехъярусные опоры имеют раскосины, упирающиеся в откосные сваи.

В составе проекта разработаны промежуточные опоры для сопряжения пролетных строений длиной 6,0 и 9,0м с пролетными строениями длиной 12,0 и 18,0м. Пролетные строения разной высоты сопрягаются с помощью дополнительных рам опоры.

Связи пространственных опор разработаны как в виде рам заводского изготовления, так и в виде разборных элементов. Рамы связей применяются для случая гарантированно точной установки основных рам пространственных опор на ростверки (главным образом, при продольных насадках ростверков).

Береговые опоры устраиваются двух типов: одноярусные и пространственные; конструкция их такая же, как и аналогичных типов промежуточных опор. Высота их ограничена величиной 2,5м, что соответствует высоте насыпи подходов 3,0-3,5м.

Сопряжения мостов с берегом осуществляются устройством заборной стенки на высоту пролетного строения плюс 1,1м. Ниже уровня насадок опор устраиваются конусы укрепляемые мощением.

Защита от гниения элементов опор, находящихся в уровне переменного горизонта воды, обеспечивается устройством бонтажей из двух слоев битонитита на битумной мастике.

5. Изготовление, перевозка и монтаж конструкций

Изготовление всех сборных элементов и блоков пролетных строений и опор предусмотрено производить на специализированных заводах или полигонах, а пролетных строений из круглого леса — также и на месте (с антисептированием).

Механическая обработка древесины, в том числе и сверление отверстий для болтов и нагелей, выполняется до антисептирования. Только небольшое количество отверстий (главным образом, в элементах проезжей части и перильного ограждения) выполняется на месте. Эти отверстия и крепеж, устанавливаемый в них, антисептируют обмазкой; болты покрывают тавотом (от ржавления).

Антисептирование элементов производят маслянистым антисептиком (антраценовым или креозотовым маслом) по методу пропитки в высокотемпературной горячо-холодной ванне (в открытых ваннах или автоклавах). Антисептированию элементов предшествует искусственная сушка лесоматериала до влажности 15%. Указанные работы выполняются в соответствии с требованиями СН и П III В.7-62, СН и П III В.8-62 и СН и П II-В.4-62.

Перевозка элементов пролетных строений и опор к месту строительства может осуществляться всеми видами транспорта. При необходимости укрупненные элементы раскомплектовываются дополнительно досками для придания им большей жесткости на время перевозки (блоки ферм — по верхним поясам, панели перил — по заполнению).

Забивка свай опор производится обычным свайным оборудованием с применением кондукторов. Рекомендуется также применение бетонированных копров.

Монтаж рам опор и элементов балочных пролетных строений длиной 6,0 и 9,0м предусмотрено осуществлять самоходными кранами грузоподъемностью 5т. Блоки пролетных строений длиной 9,0м из дощато-гвоздевых ферм монтируют самоходным краном грузоподъемностью 10т „от себя". Блоки пролетных строений длиной 12,0 и 18,0м можно устанавливать кранами грузоподъемностью 15-20т или продольной надвижкой с устройством временной опоры.

Укладка щитов деревоплиты проезжей части выполняется автокраном грузоподъемностью 3-5т с помощью инвентарных монтажных кронштейнов, заведенных в специальные строповочные отверстия. Строповка других монтажных элементов специальных приспособлений не требует.

В составе проекта приведены объемы работ по сооружению мостов.

СДП 1967г.	Деревянные мосты на автомобильных дорогах	Пояснения	557 / 4

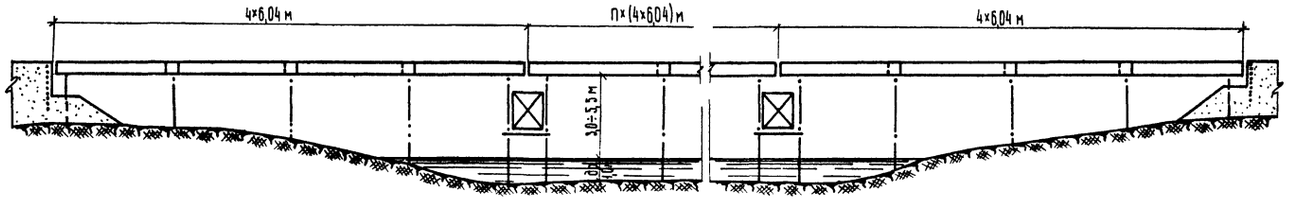

Схема I. n×6,04 м при высоте опор до 5,5 м

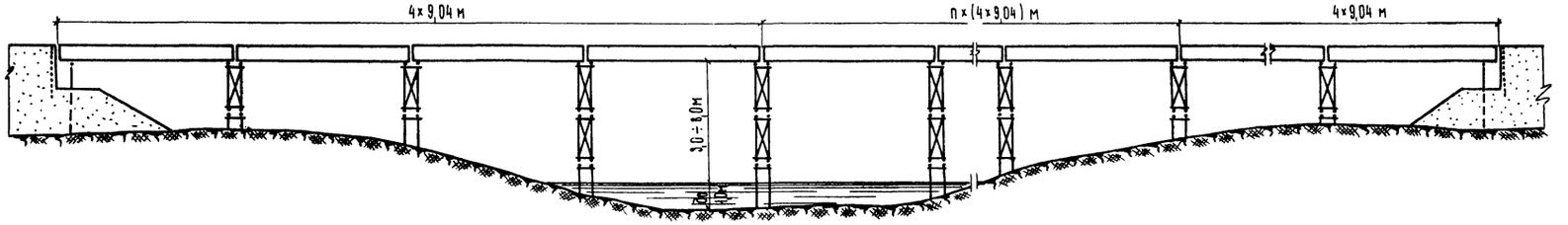

Схема II. n×9,04 м (балочная) при высоте опор до 8,0 м

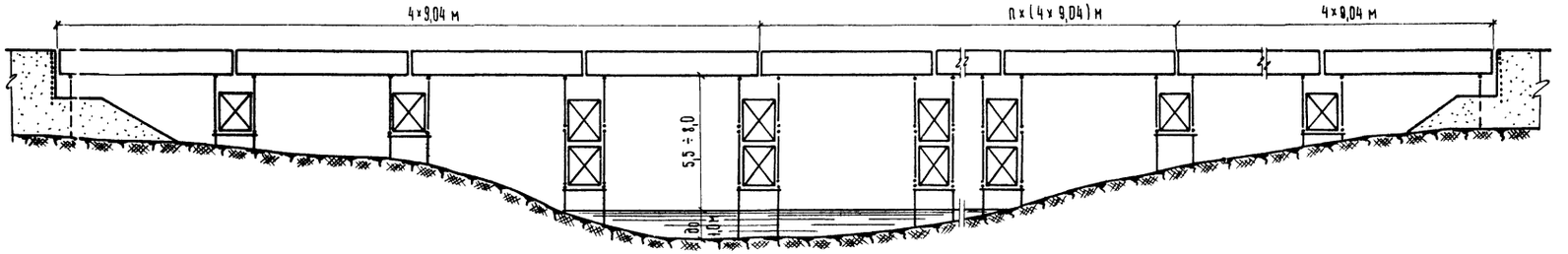

Схема III. n×9,04 м (из ферм) при высоте опор до 8,0 м

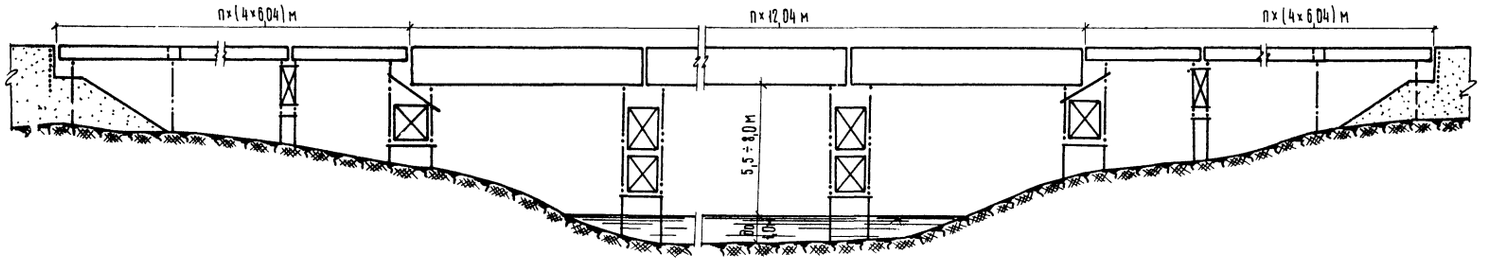

Схема IV. n×6,04 м + n×12,04 м + n×6,04 м при высоте опор до 8,0 м

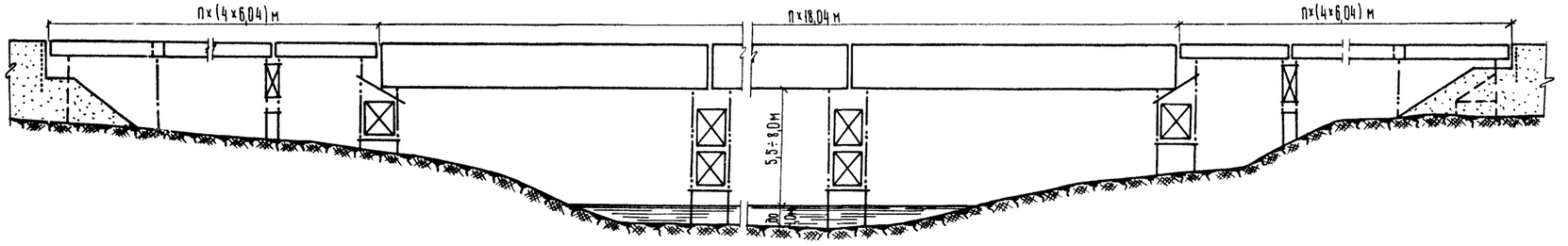

Схема V. n×6,04 м + n×18,04 м + n×6,04 м при высоте опор до 8,0 м

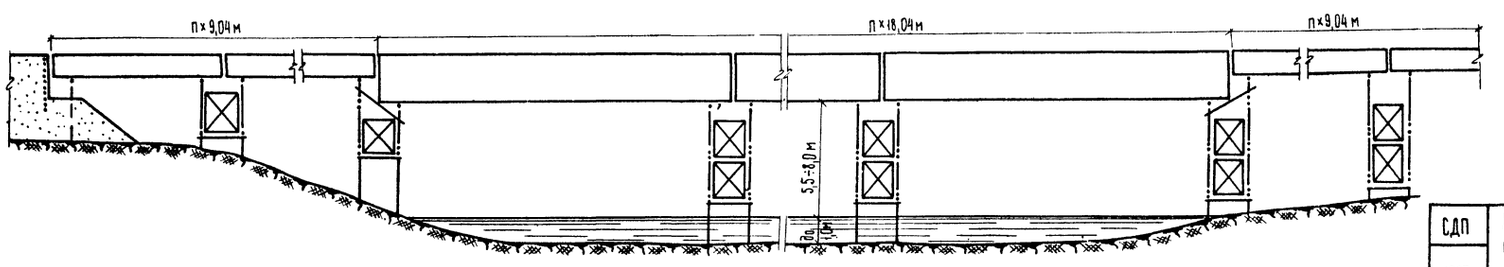

Схема VI. n×9,04 м + n×18,04 м + n×9,04 м при высоте опор до 8,0 м

Примечание.

Применимость опор в зависимости от длины пролетного строения и высоты опор приведена на листе N57.

СДП 1967 г.	Деревянные мосты на автомобильных дорогах	Схемы мостов	Масштаб 1:20
			552 / 5

Министерство транспортного строительства СССР | Главтранспроект | ГПИ "Союзтранспроект" Киевский филиал | Начальник мостового отдела Главный специалист Инженер-проектировщик | Руководитель группы Руководитель Инженер-проектировщик | Фадеичкин Фадеичкин Кривицкая

NN п/п	Длина пролетного строения, м	Расчетный пролет, м	Тип пролетного строения			Наименование конструкции		Расчетная нагрузка	Геометрические характеристики		Расчетный изгибающий момент	Расчетное сопротивление	Напряжение в конструкции	Прогиб f/L	
									Сечение или диаметр, см	Момент сопротивления W, см³				нормативный	фактический
1	2	3	4			5		6	7	8	9	10	11	12	13
1	6,00	5,44	Плитное			Щит пролетного строения		НГ-60	5×20	17312	25,09	140×1,1=154	145,0	1/150	1/244
2	6,00	6,00	Балочное	Разбросные прогоны	Из бревен	Прогоны		НГ-60	d = 32,0 dр = 35,0	4240	8,43	160×1,2=192	199,0	1/150	1/157
3						Проезжая часть в виде дощатого настила по сплошному накату	Накат	Н-10	d = 16,0 dр = 13,0	200	0,38	192	192,0	—	—
4					Из брусьев	Прогоны		НГ-60	2×22×22	5480	5,08	160×1,1=176	165,5	1/150	1/177
5						Проезжая часть в виде деревоплиты	Доски деревоплиты	Н-10	hср = 9	67,5	0,09	154	137,0	—	—
6						Проезжая часть в виде двойного дощатого настила по поперечинам	Поперечины	Н-10	15×18 расч. 15×12	360	0,51	176	143,0	—	—
7		5,44		Сосредоточенные прогоны из брусьев		Прогоны		НГ-60	3×22×25	150000	22,79	176	152,0	1/150	1/244
8						Проезжая часть в виде деревоплиты	Доски деревоплиты	Н-10	hср = 15	188	0,24	154	128,0	—	—
9						Проезжая часть в виде двойного дощатого настила по поперечинам	Поперечины	Н-10	15×18	807	1,26	176	157,0	—	—
10	9,00	8,44		Разбросные прогоны	Из бревен	Прогоны		НГ-60	d = 23,0 dр = 27,5	8100	14,10	176	174,0	1/150	1/198
11						Проезжая часть в виде дощатого настила по сплошному накату	Накат	Н-10	d = 16,0 dр = 13,0	187	0,36	192	192,0	—	—
12					Из брусьев	Прогоны		НГ-60	3×22×22	12300	17,82	176	142,0	1/150	1/308
13						Проезжая часть в виде деревоплиты	Доски деревоплиты	Н-10	hср = 11	101	0,12	154	122,0	—	—
14						Проезжая часть в виде двойного дощатого настила по поперечинам	Поперечины	Н-10	15×18 расч. 15×12	360	0,64	176	176,0	—	—

СДП 1967г.	Деревянные мосты на автомобильных дорогах	Пролетные строения плитные и балочные длиной 6,0 и 9,0 м. Габариты Г-6 и Г-7. Расчетный лист.	Масштаб — 552	6

Инв. № подл. | Подпись и дата | Взам. инв. № | Инв. № дубл. | Подпись и дата | Инв. № подл.

Усилия и напряжения

Длина пролетного строения, м	Расчетный пролет, м	Наименование конструкции	Расчетная нагрузка	Презжая часть: Сечение, см	Момент сопротивления W, см³	Расчетный изгибающий момент M, тм	Расчетное сопротивление R, кг/см²	Напряжение σ, кг/см²	Нижний пояс: Усилие U, т	Площадь сечения Fн, см²	Расчетное сопротивление R, кг/см²	Напряжение σ, кг/см²	Верхний пояс: Усилие O, т	Площадь сечения Fбр, см²	φ	Расчетное сопротивление R, кг/см²	Напряжение σ, кг/см²	Раскосы стенки: Усилие D, т	Площадь сечения Fбр, см²	φ	Расчетное сопротивление R, кг/см²	Напряжение σ, кг/см²	Прогиб от временной нагрузки f/l: Нормативный	Фактический	Состав сечения
1	2	3	4	5	6	7	8	9	10	11	12	13	14	15	16	17	18	19	20	21	22	23	24	25	26
9,00	7,04	Доски вереповязки	Н-10	$h_{ср}$=17	241	0,32	140×1,1=154	134	—	—	—	—	—	—	—	—	—	—	—	—	—	—	—	—	4ч(7,5×18) 2×(4×20) 4ч(7,5×20) 40
		Фермы	НГ-60	—	—	—	—	—	55,40	456	480×1,1×1,2=132	120	55,40	542	0,976	130×1,1×1,2=172	104,0	7,00	80	0,866	140×1,1=154	104,0	1/150	1/364	
		Связи																							

Прикрепления

Стенки к поясу в I зоне сдвигового забоя: Усилие на 1 ветвь пояса T, т	Несущая способность 2-х срезного гвоздя Ф 6мм P, кг	Количество гвоздей, шт./пог.м: необходимо	поставлено	Стенки к поясу во II зоне сдвигового забоя: Усилие на 1 ветвь пояса T, т	Несущая способность 2-х срезного гвоздя Ф 6мм P, кг	Количество гвоздей, шт./пог.м: необходимо	поставлено	Стенки между собой: Вертикальное сдвигающее усилие V, т	Несущая способность 1-срезного гвоздя Ф 6мм P, кг	Количество гвоздей, шт./пог.м: необходимо	поставлено	Опорные стойки к стенкам болтами М 16: Усилие Q, т	Несущая способность 2-х срезных болтов P, кг	Количество болтов, шт.: необходимо	поставлено	Накладки в стыках нижнего пояса нагелями Ф 16 (стык в 1-2,82м от опоры): Усилие N, т	Несущая способность нагеля P, кг	Количество нагелей на 1/2 накладки, шт: необходимо	поставлено
27	28	29	30	31	32	33	34	35	36	37	38	39	40	41	42	43	44	45	46
5,45	96,0	57	55	1,73	96,0	18,1	Нагели накладок	10,90	133,0	82	110	22,40	462,0	24,3	24	19,00	533,0	35,4	36

Усилия, напряжения и прикрепления

Раскосы продольных связей

Наименование панелей	Усилие D, т	Сечение: Fбр, см²	φ	Расчетное сопротивление R, кг/см²	Напряжение σ, кг/см	Несущая способность 1-срезного гвоздя Ф5мм T, кг	Количество гвоздей, шт.: необходимо	поставлено
47	48	49	50	51	52	53	54	55
I	0,40	50	0,15	140×1,1=154	54,0	82,5	5,6	6
II	0,35	50	0,13	140×1,1=154	52,0	82,5	4,3	4
III		Приняты по панелям II						

Распорки связей

Наименование	Усилие N, т	Сечение: Fбр, см²	φ	Расчетное сопротивление R, кг/см²	Напряжение σ, кг/см²	Несущая способность 1-срезного гвоздя Ф5мм T, кг	Количество гвоздей, шт.: необходимо	поставлено
56	57	58	59	60	61	62	63	64
1	0,40	50	0,156	130×1,1=143	51,0	82,5	4,8	5
2	0,25	50	0,156	130×1,1=143	32,0	82,5	3	3
3		Принята по 2-ой распорке						

Усилия и напряжения

Длина пролетного строения, м	Расчетный пролет, м	Наименование конструкции	Расчетная нагрузка	Презжая часть: Сечение, см	Момент сопротивления W, см³	Расчетный изгибающий момент M, тм	Расчетное сопротивление R, кг/см²	Напряжение σ, кг/см²	Нижний пояс: Усилие U, т	Площадь сечения Fн, см²	Расчетное сопротивление R, кг/см²	Напряжение σ, кг/см²	Верхний пояс: Усилие O, т	Площадь сечения Fбр, см²	φ	Расчетное сопротивление R, кг/см²	Напряжение σ, кг/см²	Раскосы стенки: Усилие D, т	Площадь сечения Fбр, см²	φ	Расчетное сопротивление R, кг/см²	Напряжение σ, кг/см²	Прогиб от временной нагрузки f/l: Нормативный	Фактический	Состав сечения
1	2	3	4	5	6	7	8	9	10	11	12	13	14	15	16	17	18	19	20	21	22	23	24	25	26
12,00	10,04	Доски вереповязки	Н-10	$h_{ср}$=17	241	0,32	140×1,1=154	134,0	—	—	—	—	—	—	—	—	—	—	—	—	—	—	—	—	4ч(7,5×18) 2×(4×20) 4ч(7,5×20) 145
		Фермы	НГ-60	—	—	—	—	—	66,00	480	132	138,6	66,00	540	0,966	130×1,1×1,2=172	127,0	5,25	80	0,852	140×1,1=154	101,5	1/150	1/664	
		Связи																							

Прикрепления

Стенки к поясу в I зоне сдвигового забоя: Усилие на 1 ветвь пояса T, т	Несущая способность 2-х срезного гвоздя Ф6мм P, кг	Количество гвоздей, шт./пог.м: необходимо	поставлено	Стенки к поясу во II зоне сдвигового забоя: Усилие на 1 ветвь пояса T, т	Несущая способность 2-х срезного гвоздя Ф6мм P, кг	Количество гвоздей, шт./пог.м: необходимо	поставлено	Стенки между собой: Вертикальное сдвигающее усилие V, т	Несущая способность 1-срезного гвоздя Ф6мм P, кг	Количество гвоздей, шт./пог.м: необходимо	поставлено	Опорные стойки к стенкам болтами М 16: Усилие Q, т	Несущая способность 2-х срезных болтов P, кг	Количество болтов, шт./пог.м: необходимо	поставлено	Накладки в стыках нижнего пояса нагелями Ф 17: Стык на расстоянии 3,91 м от опоры: Усилие N, т	Несущая способность нагеля P, кг	Количество нагелей на 1/2 накладки, шт: необходимо	поставлено	Стык на расстоянии 5,91 м от опоры: Усилие N, т	Несущая способность нагеля P, кг	Количество нагелей на 1/2 накладки, шт: необходимо	поставлено
27	28	29	30	31	32	33	34	35	36	37	38	39	40	41	42	43	44	45	46	47	48	49	50
4,95	92,0	54	54	3,60	92,0	39,2	40	$V_{I_3}=T_{I_3}$ $V_{II_3}=T_{II_3}$	92,0	54,0 39,2	54 40	28,20	462,0	30,6	30	18,73	332,0	56,5	55	15,00	332,0	45,5	45

Усилия, напряжения и прикрепления

Раскосы продольных связей

Наименование панелей	Усилие D, т	Сечение: Fбр, см²	φ	Расчетное сопротивление R, кг/см²	Напряжение σ, кг/см²	Несущая способность 1-срезного гвоздя Ф5мм T, кг	Количество гвоздей, шт.: необходимо	поставлено
51	52	53	54	55	56	57	58	59
I	0,78	75	0,124	140×1,1=154	84,0	82,5	9,4	10
II	0,45	50	0,129	140×1,1=154	70,0	82,5	5,5	6
III	0,12	50	0,129	140×1,1=154	20,0	82,5	1,5	4

Распорки продольных связей

Наименование	Усилие N, т	Сечение: Fбр, см²	φ	Расчетное сопротивление R, кг/см²	Напряжение σ, кг/см²	Несущая способность 1-срезного гвоздя Ф5мм T, кг	Количество гвоздей, шт.: необходимо	поставлено
60	61	62	63	64	65	66	67	68
1	0,75	75	0,154	130×1,1=143	65,0	82,5	9,0	10
2	0,41	50	0,151	130×1,1=143	54,0	82,5	4,9	6
3	0,10	50	0,151	130×1,1=143	14,0	82,5	1	4

СДП 1967г	Деревянные мосты на автомобильных дорогах	Пролетные строения длиной 9,0 и 12,0 м из дощато-гвоздевых ферм Габариты Г-6 и Г-7 Расчетный лист.	Масштаб — 552 7

Минтрансстрой — Главтранспроект ГПИ, Гипродорпроект Киевский филиал

Начальник технического отдела — Главный специалист отдела — Главный инженер проекта

Руководитель группы — Проверил — Составил

Файнштейн — Никитина — Тертышова

Дубинов — Бадина — Фукс

Усилия и напряжения

Длина пролетного строения, м	Расчетный пролет, м	Наименование конструкции	Расчетная нагрузка	Прежжая часть: Сечение, см	Момент сопротивления W, см³	Расчетный изгибающий момент M, тм	Расчетное сопротивление R, кг/см²	Напряжение σ, кг/см²	Нижний пояс: Усилие U, т	Площадь сечения $F_н$, см²	Расчетное сопротивление R, кг/см²	Напряжение σ, кг/см²	Верхний пояс: Усилие O, т	Площадь сечения $F_{бр}$, см²	φ	Расчетное сопротивление R, кг/см²	Напряжение σ, кг/см²	Раскосы стенки: Усилие D, т	Площадь сечения $F_{бр}$, см²	φ	Расчетное сопротивление R, кг/см²	Напряжение σ, кг/см²	Прогиб от временной нагрузки f/L: Нормативный	Фактический	Состав сечения
1	2	3	4	5	6	7	8	9	10	11	12	13	14	15	16	17	18	19	20	21	22	23	24	25	26
18,00	16,04	Доски вереовоплиты	Н-10	$h_{ср}$=17	241	0,32	140×1,1=154	134,0	—	—	—	—	—	—	—	—	—	—	—	—	—	—	—	—	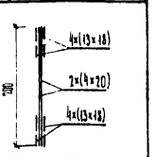
		Фермы	НГ-60	—	—	—	—	—	84,50	130	100×1,1×1,2=132	146,0	84,60	936	0,988	130×1,1×1,2=172	91,2	4,20	80	0,538	140×1,1=154	98,0	1/150	1/1350	
		Связи																							

Прикрепления

Стенки к поясу в 1 зоне гвоздевого забоя: Усилие на 1 ветвь пояса T, т	Несущая способность 2-срезного гвоздя ф5мм P, кг	Количество гвоздей, шт. на пог. м: необходимо	поставлено	Стенки к поясу во 1 зоне гвоздевого забоя: Усилие на 1 ветвь пояса T, т	Несущая способность 2-срезного гвоздя ф5мм P, кг	Количество гвоздей, шт. на пог. м: необходимо	поставлено	Стенки между собой в 1 зоне гвоздевого забоя: Вертикальное усилие V, т	Несущая способность 1-срезного гвоздя ф5мм P, кг	Количество гвоздей, шт. на пог. м: необходимо	поставлено	Стенки между собой во 1 зоне гвоздевого забоя: Вертикальное усилие V, т	Несущая способность 1-срезного гвоздя ф5мм P, кг	Количество гвоздей, шт. на пог. м: необходимо	поставлено	Опорные стойки к стенке болтами М 16: Усилие Q, т	Несущая способность 2-срезных болтов P, кг	Количество гвоздей, шт. на пог. м: необходимо	поставлено	Накладки в стыках нижнего пояса нагелями ф 16: Усилие N, т	Несущая способность нагеля P, кг	Количество нагелей на 1/2 накладки, шт: необходимо	поставлено
27	28	29	30	31	32	33	34	35	36	37	38	39	40	41	42	43	44	45	46	47	48	49	50		
5,20	13,5	10,2	10,5	3,80	13,5	51,5	52	9,00	48,8	185	190	6,60	48,8	Воспринято нагелями накладок		34,40	462,0	37,3	38	Стык на расстоянии 6,41 м от опоры					
																				24,10	590,0	41	42		
																				Стык на расстоянии 4,8 м от опоры					
																				22,10	590,0	38,7	39		
																				Стык на расстоянии 3,14 м от опоры					
																				19,10	590,0	33,4	33		
																				Стык на расстоянии 1,58 м от опоры					
																				15,40	590,0	26,1	27		

Стык вертикальной стенки

Прикрепление накладки к нижнему поясу нагелями ф 19мм: Усилие N, т	Несущая способность нагеля P, кг	Количество нагелей, шт: необходимо	поставлено	Прикрепление накладки к верхнему поясу нагелями ф 19мм: Усилие N, т	Несущая способность нагеля P, кг	Количество нагелей, шт.: необходимо	поставлено	Прикрепление стоек к стенке болтами М 19: Усилие Q, т	Несущая способность болта P, кг	Количество болтов, шт.: необходимо	поставлено	Прикрепление стоек между собой пластинчатыми шпонками: Усилие Q, т	Несущая способность шпонки P, кг	Количество шпонок, шт: необходимо	поставлено
51	52	53	54	55	56	57	58	59	60	61	62	63	64	65	66
19,10	830,0	23,0	24,0	9,60	830,0	11,5	12	20,30	545,0	37,3	40	20,30	1300,0	15,6	16

Усилия, напряжения и прикрепления

Раскосы продольных связей

Наименование панелей	Усилие D, т	Сечение: $F_{бр}$, см²	φ	Расчетное сопротивление R, кг/см²	Напряжение σ, кг/см²	Несущая способность 1-срезного гвоздя ф5мм T, кг	Количество гвоздей, шт.: необходимо	поставлено
67	68	69	70	71	72	73	74	75
I	1,85	100	0,143	140×1,1=154	129,0	82,5	22,4	22
II*	1,50	100	0,123	140×1,1=154	122,0	82,5	18,2	18
III	1,09	100	0,123	140×1,1=154	89,0	82,5	13,2	12

Распорки связей

Наименование	Усилие N, т	Сечение: $F_{бр}$, см²	φ	Расчетное сопротивление R, кг/см²	Напряжение σ, кг/см²	Несущая способность 1-срезного гвоздя ф5мм T, кг	Количество гвоздей, шт.: необходимо	поставлено
76	77	78	79	80	81	82	83	84
1	1,80	100	0,151	130×1,1=143	120,0	82,5	22	22
2	1,35	100	0,151	130×1,1=143	90,0	82,5	16,4	18
3	0,96	100	0,151	130×1,1=143	64,0	82,5	11,7	12

СДП 1967г.	Деревянные мосты на автомобильных дорогах	Проектное строение длиной 18,0м из дощато-гвоздевых ферм Габариты Г-6 и Г-7. Расчетный лист	Масштаб —	552	8

Никитина Тартаковская | Проверил Соснобой | Барило Фукс | Гл. инженер проекта Киевский филиал Госстроя СССР Гипрокоммунстроя

Плитное пролетное строение длиной 6,0м

№№ п/п	Наименование элементов	Габарит Г-6 Расход материалов: Лес пиленый, м³	Металлоизделия, кг	Габарит Г-7 Лес пиленый, м³	Металлоизделия, кг
1	Щиты пролетных строений (Щ-1, Щ-2[п])	16,1	373,2	17,9	401,2
2	Тротуары и перильное ограждение	1,1	25,7	1,1	25,7
Итого		17,2	398,9	19,0	426,9

Пролетное строение длиной 6,0м с разбросными прогонами из бревен

№№ п/п	Наименование элементов	Габарит Г-6 Расход материалов: Лес пиленый, м³	Лес круглый, м³	Всего, м³	Металлоизделия, кг	Габарит Г-7 Лес пиленый, м³	Лес круглый, м³	Всего, м³	Металлоизделия, кг
1	Прогоны	—	8,5 / 7,2	8,5 / 7,2	13,8 / —	—	9,8 / 8,5	9,8 / 8,5	13,6 / —
2	Накат	—	5,4	5,4	1,9	—	6,6	6,6	2,1
3	Дощатый настил	1,8	—	1,8	1,8	2,1	—	2,1	2,1
4	Тротуары и перильное ограждение	2,2	—	2,2	84,4	2,2	—	2,2	84,4
Итого				17,9 / 16,6	101,7 / 88,1			20,7 / 19,4	102,20 / 88,60

Примечание. Расход лесоматериала на прогоны показан: в числителе - при обноравных опорах, а также двухкратных и пространственных, смежных с обноравными; в знаменателе - при пространственных опорах

Пролетное строение длиной 6,0м с сосредоточенными прогонами из брусьев

Тип проезжей части	№№ п/п	Наименование элементов	Габарит Г-6 Расход материалов: Лес пиленый, м³	Металлоизделия, кг	Габарит Г-7 Лес пиленый, м³	Металлоизделия, кг
Дерево-плита	1	Прогоны	5,5	378,2	5,5	378,2
	2	Связи	0,2	4,5	0,2	4,5
	3	Щиты проезжей части (Щ-3[п], Щ-4[п])	6,6	290,6	7,5	323,4
	4	Тротуары и перильное ограждение	1,6	73,9	1,6	73,9
	Итого		13,9	747,2	14,8	780,0
Двойной дощатый настил по поперечинам	1	Прогоны	5,5	378,2	5,5	378,2
	2	Связи	0,2	4,5	0,2	4,5
	3	Поперечины	3,7	2,6	4,5	2,6
	4	Двойной дощатый настил	3,4	2,5	4,0	2,9
	5	Тротуары и перильное ограждение	2,4	94,4	2,4	94,4
	Итого		15,2	482,2	16,6	482,6

Пролетное строение длиной 6,0м с разбросными прогонами из брусьев

Тип проезжей части	№№ п/п	Наименование элементов	Габарит Г-6 Расход материалов: Лес пиленый, м³	Металлоизделия, кг	Габарит Г-7 Лес пиленый, м³	Металлоизделия, кг
Дерево-плита	1	Прогоны	7,6	354,0	8,8	413,0
	2	Щиты проезжей части (Щ-5, Щ-6)	5,5	260,0	6,3	284,0
	3	Тротуары и перильное ограждение	1,6	73,9	1,6	73,9
	Итого		14,7	687,9	16,7	770,9
Двойной дощатый настил по поперечинам	1	Прогоны	8,2	382,0	9,5	441,0
	2	Поперечины	3,8	6,2	4,5	7,0
	3	Двойной дощатый настил	3,4	2,5	4,0	2,9
	4	Тротуары и перильное ограждение	2,4	94,4	2,4	94,4
	Итого		17,8	485,1	20,4	545,3

СДП 1967г.	Деревянные мосты на автомобильных дорогах	Пролетные строения длиной 6,0м. Таблицы расхода лесоматериала и металлоизделий.	Масштаб —	552	9

Министерство транспортного строительства СССР | Гипродорнии | Главтехпроект | Инв. № подл. | Подпись и дата | Взам. инв. №

Пролетное строение длиной 9,0м с разбросными прогонами из бревен

NN п/п	Наименование элементов	Габарит Г-6				Габарит Г-7			
		Расход материалов							
		Лес пиленый, м³	Лес круглый, м³	Всего леса, м³	Металлоизделия, кг	Лес пиленый, м³	Лес круглый, м³	Всего леса, м³	Металлоизделия, кг
1	Прогоны	—	12,1	12,1	805,4	—	14,3	14,3	952,0
2	Накат	—	7,4	7,4	2,1	—	9,2	9,2	2,5
3	Дощатый настил	2,7	—	2,7	3,5	3,2	—	3,2	4,1
4	Тротуары и перильное ограждение	3,3	—	3,3	126,7	3,3	—	3,3	126,7
Итого				25,5	937,7			30,0	1085,3

Пролетное строение длиной 9,0м из дощато-гвоздевых ферм

NN п/п	Наименование элементов	Габарит Г-6		Габарит Г-7	
		Расход материалов			
		Лес пиленый, м³	Металлоизделия, кг	Лес пиленый, м³	Металлоизделия, кг
1	Фермы	11,8	1420,0	11,8	1420,0
2	Связи	0,7	21,8	0,7	21,8
3	Щиты проезжей части	12,1	292,8	13,9	318,0
4	Тротуары и перильное ограждение	2,4	110,8	2,4	110,8
Итого		27,0	1845,4	28,8	1870,6

Пролетное строение длиной 9,0м с разбросными прогонами из брусьев

Тип проезжей части	NN п/п	Наименование элементов	Габарит Г-6		Габарит Г-7	
			Расход материалов			
			Лес пиленый, м³	Металлоизделия, кг	Лес пиленый, м³	Металлоизделия, кг
Деревоплита	1	Прогоны	12,5	762,0	15,3	932,0
	2	Связи	0,4	74,7	0,5	77,1
	3	Щиты проезжей части	8,2	390,0	9,4	426,0
	4	Тротуары и перильное ограждение	2,4	110,8	2,4	110,8
	Итого		23,5	1337,5	27,6	1545,9
Двойной дощатый настил по поперечинам	1	Прогоны	12,5	762,0	15,3	932,0
	2	Связи	0,4	74,7	0,5	77,1
	3	Поперечины	5,6	6,6	6,8	7,8
	4	Двойной дощатый настил	5,1	3,7	6,0	4,3
	5	Тротуары и перильное ограждение	3,5	141,7	3,5	141,7
	Итого		27,1	988,7	32,1	1162,9

Пролетное строение длиной 12,0м из дощато-гвоздевых ферм

N/N п/п	Наименование элементов	Габарит Г-6		Габарит Г-7	
		Расход материалов			
		Лес пиленый, м³	Металлоизделия, кг	Лес пиленый, м³	Металлоизделия, кг
1	Фермы	17,2	2297,0	17,2	2297,0
2	Связи	0,8	27,0	0,8	27,0
3	Щиты проезжей части	16,1	390,4	18,5	423,6
4	Тротуары и перильное ограждение	3,2	147,8	3,2	147,8
Итого		37,3	2862,2	39,7	2895,4

Пролетное строение длиной 18,0м из дощато-гвоздевых ферм

NN п/п	Наименование элементов	Габарит Г-6		Габарит Г-7	
		Расход материалов			
		Лес пиленый, м³	Металлоизделия, кг	Лес пиленый, м³	Металлоизделия, кг
1	Фермы	38,9	4425,4	38,9	4425,4
2	Связи	1,8	61,0	1,8	61,0
3	Щиты проезжей части	24,2	585,6	27,7	636,0
4	Тротуары и перильное ограждение	4,7	221,7	4,7	221,7
Итого		69,6	5293,7	73,1	5344,1

Примечания.

1. Расход материалов на ферму длиной 18,0м приведен для цельной фермы. В случае применения члененных по длине ферм указанный расход материалов следует дополнить расходом материалов на стыки (см. лист №47).

2. Расход лесоматериалов на пролетные строения приведен в деле (в расчете на заводское изготовление). При индивидуальных заказах расход в заготовке рассчитать дополнительно.

СДП	Деревянные мосты на автомобильных дорогах	Пролетные строения длиной 9,0; 12,0 и 18,0м. Таблицы: расхода лесоматериала и металлоизделий.	Масштаб —	
1967г.			552	10

Министерство транспортного строительства СССР | Мосгипротрансмост | Главный специалист отдела | Главный инженер проекта | Барило | Фукс | Проверил | Составил | Яковенко | Кременчугская

Разрез по 1-1
(перильное ограждение не показано)

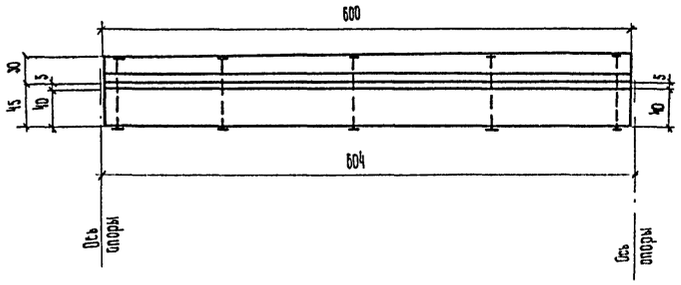

План
щитов дощатого настила покрытия

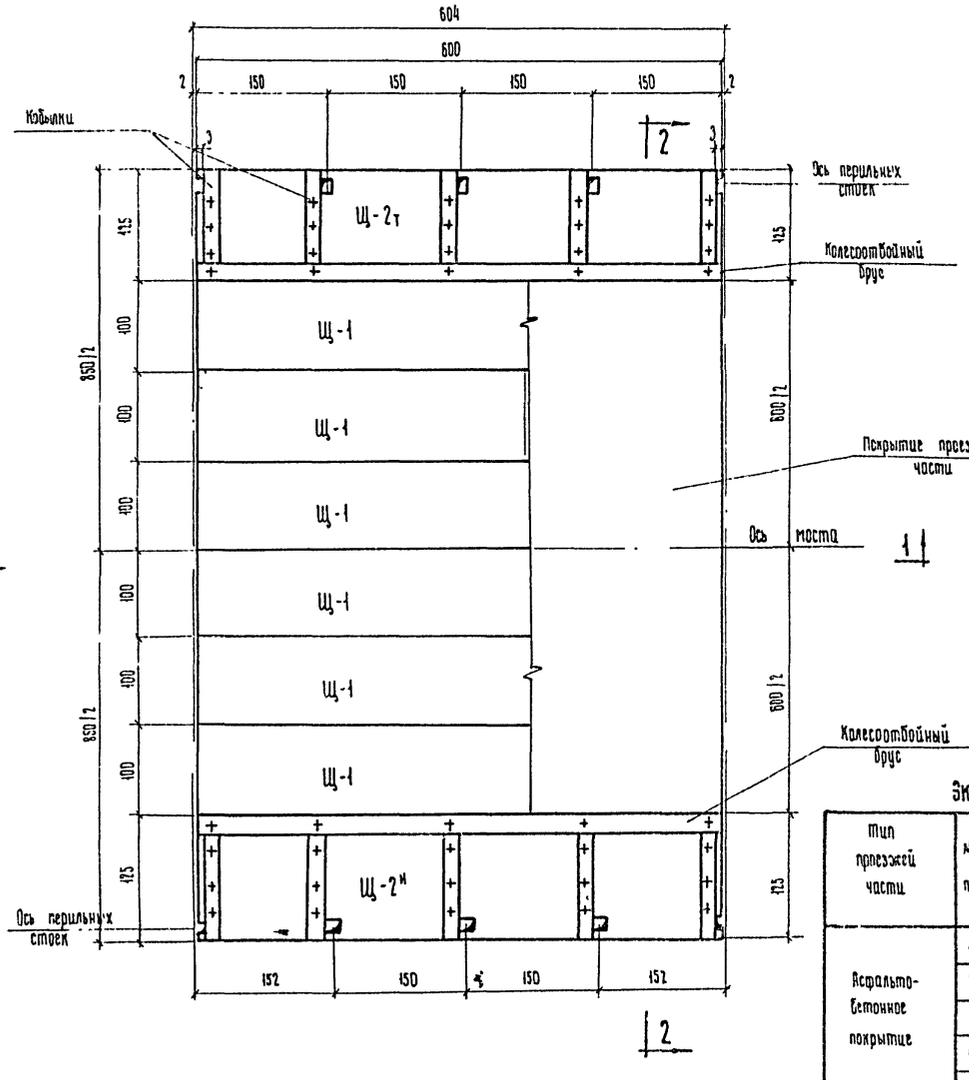

Разрез по 2-2

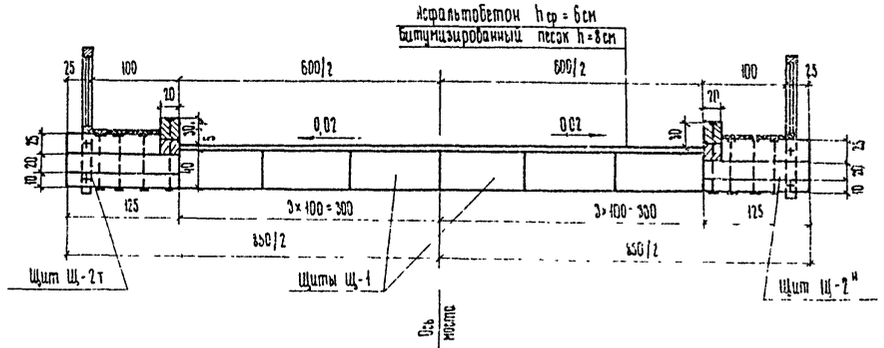

Схемы расположения щитов на двухрядных опорах

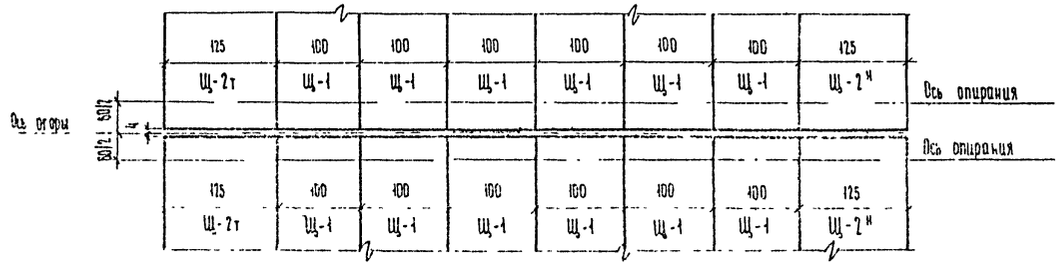

на пространственных опорах

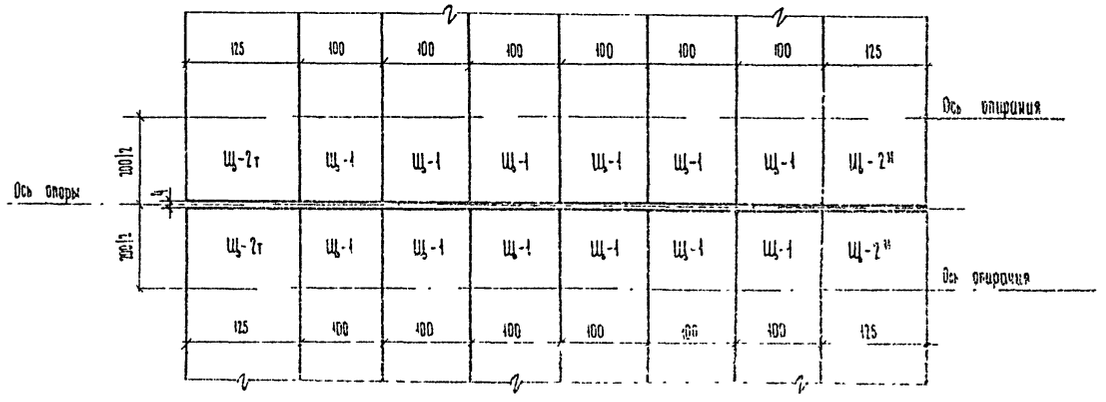

Экспликация монтажных элементов

Тип проезжей части	№№ п/п	Наименование элементов	Количество, шт	Вес 1 элемента, т	Примечания	№№ листов
Асфальтобетонное покрытие	1	Щит Щ-1	6	1,32		13
	2	Щит Щ-2н	2	1,65	1 щит - Щ-2т 1 щит - Щ-2н	13
	3	Доски настила тротуаров	—	—		14
	4	Перильные стойки	8	0,14		14
	5	Пинели перил	8	0,33		14

Примечание.
1. Все размеры - в см

СДП 1967г.	Деревянные мосты на автомобильных дорогах	Плитное пролетное строение длиной 6,0 м Габарит Г-6 Общий вид	Масштаб 1:50 552 11

Госстрой СССР
Главное управление по проектированию дорожного строительства
Киевский филиал
ГПИ Союздорпроект
Гл. инженер проекта
Начальник отдела
Гл. специалист
Руководитель группы
Инженер
Инженер
Техник
Техник
Инженер
Инженер
Инженер

Разрез по 1-1
(перильное ограждение не показано)

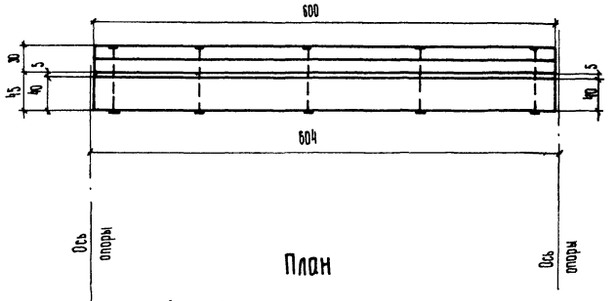

План
щитов деревоплиты покрытия

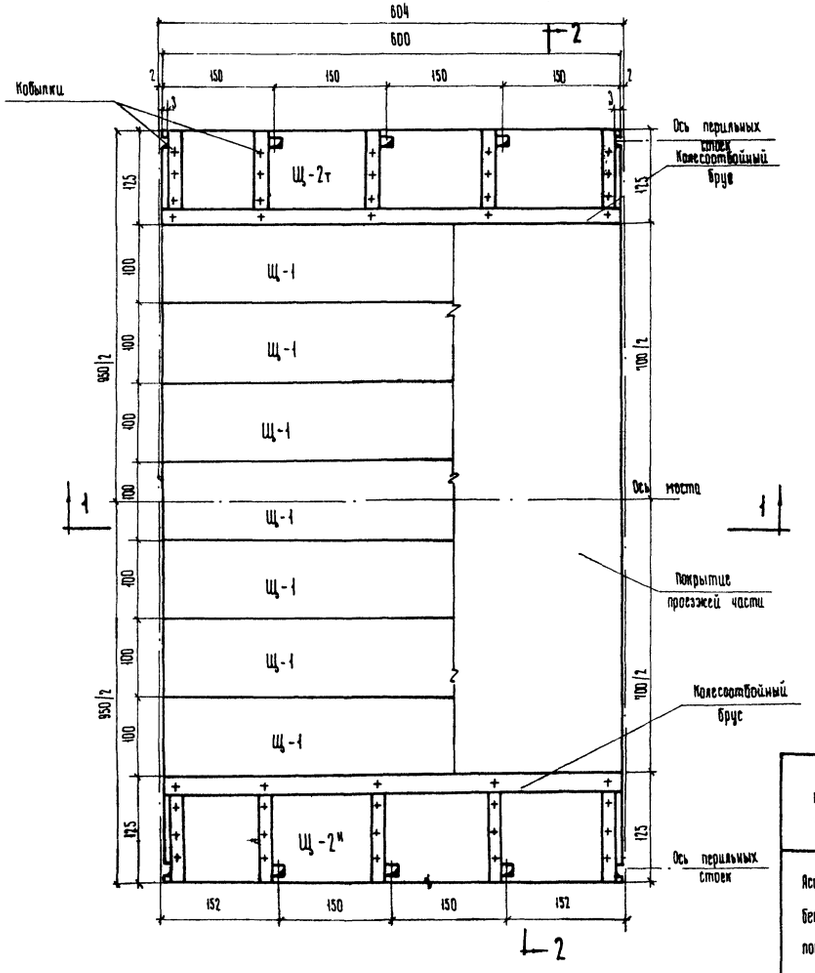

Разрез по 2-2

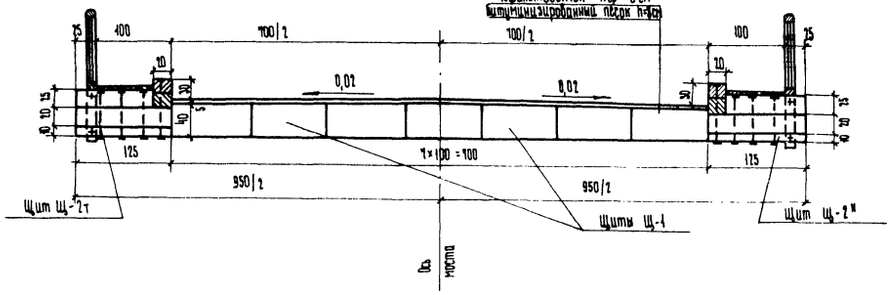

Схемы расположения щитов
на двухрядных опорах

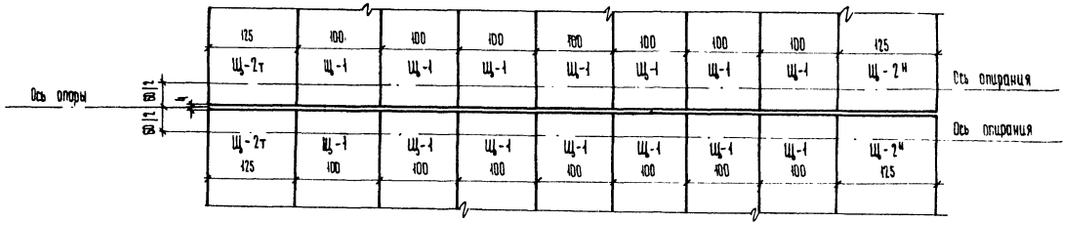

на пространственных опорах

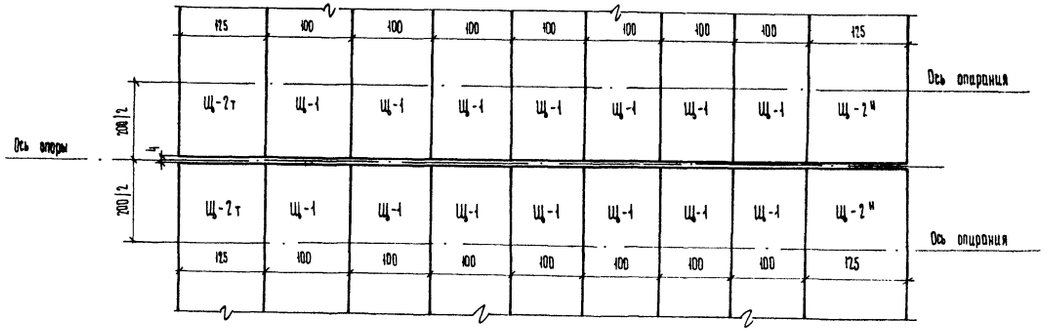

Экспликация монтажных элементов

Тип проезжей части	№№ п/п	Наименование элементов	Количество, шт.	Вес 1 элемента, т	Примечания	№№ листов
Асфальтобетонное покрытие	1	Щит Щ-1	7	1,32		13
	2	Щит Щ-2т, Щ-2н	2	1,15	1 щит - Щ-2т 1 щит - Щ-2н	13
	3	Доски настила тротуаров	—	—		14
	4	Перильные стойки	8	0,11		14
	5	Панели перил	8	0,33		14

Примечание.

1. Все размеры - в см.

СДП	Деревянные мосты на автомобильных дорогах	Плитное пролетное строение длиной 6,0м. Габарит Г-7. Общий вид.	Масштаб 1:50	
1967 г.			552	12

Министерство транспортного строительства СССР
Главтранспроект ГПИ, Союздорпроект Киевский филиал
Начальник мостового отдела
Главный специалист отдела
Главный инженер проекта
Рудников
Барило
Фукс
Руководитель бригады
Проверил
Составил
Файнштейн
Тартаковская
Пушканцер

Щит Щ-1

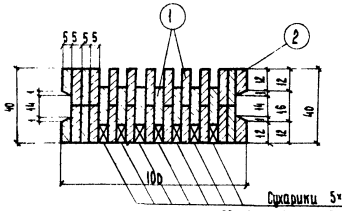

Щит Щ-2т

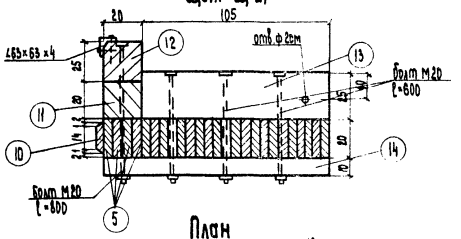

План

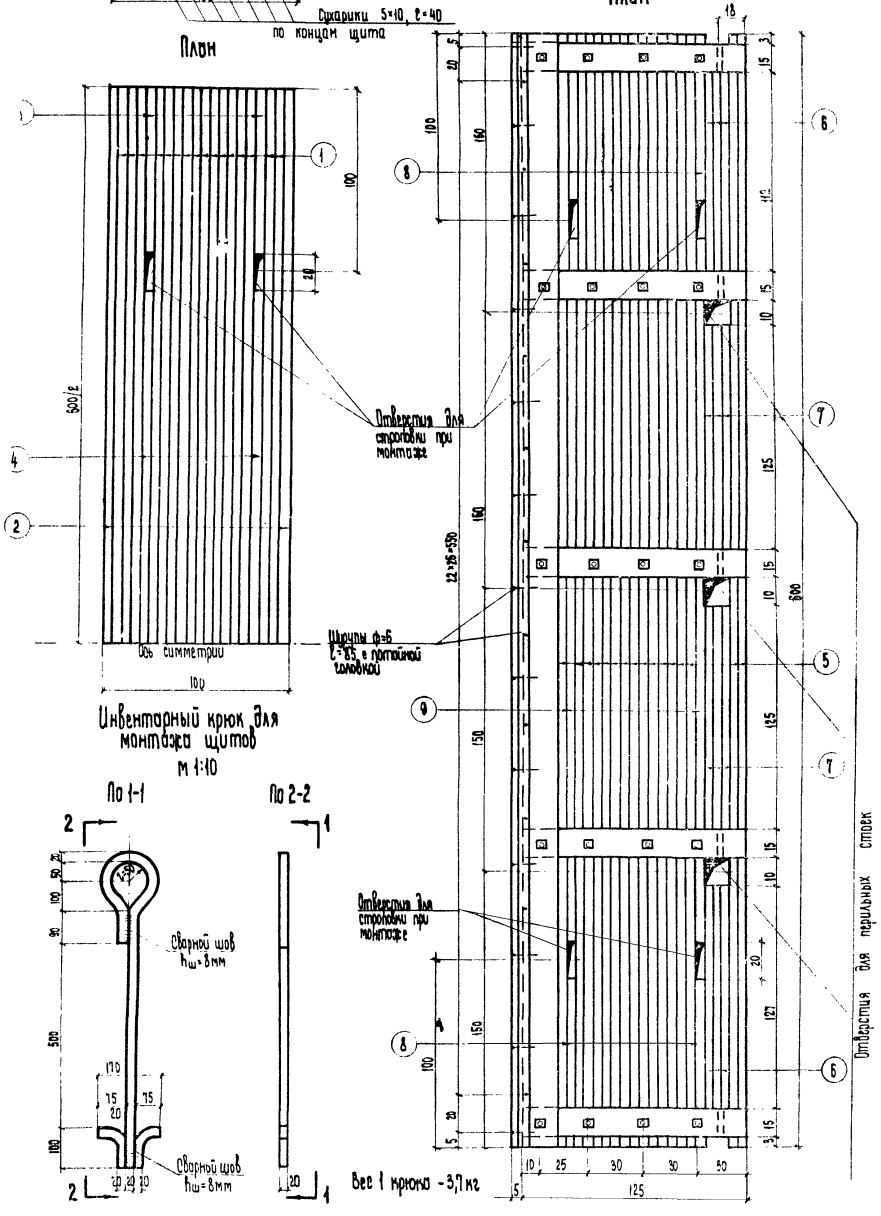

Инвентарный крюк для монтажа щитов

м 1:10

Спецификация пиломатериалов щитов на одно пролетное строение

№№ п/п	Наименование щитов	Количество щитов на пролетное строение, шт. Г-6	Г-7	№№ позиций	Наименование элементов	Сечение, см	Длина, см	Г-6 Количество, шт. на щит	Г-6 Количество, шт. на пролетное строение	Г-6 Объем, м³ на щит	Г-6 Объем, м³ на пролетное строение	Г-7 Количество, шт. на щит	Г-7 Количество, шт. на пролетное строение	Г-7 Объем, м³ на щит	Г-7 Объем, м³ на пролетное строение
1	Щ-1	6	7	1	Доска	5×20	600	27	162	1,620	9,70	27	189	1,620	11,30
				2	Доска	5×13	600	4	24	0,160	0,96	4	28	0,160	1,12
				3	Доска	5×20	90	4	24	0,036	0,22	4	28	0,036	0,25
				4	Доска	5×20	380	2	12	0,076	0,46	2	14	0,076	0,53
				Итого						1,892	11,34			1,892	13,20
2	Щ-2т	2	2	5	Доска	5×20	600	20	40	1,200	2,40	20	40	1,200	2,40
				6	Доска	5×20	142	6	12	0,085	0,17	6	12	0,085	0,17
				7	Доска	5×20	140	6	12	0,084	0,17	6	12	0,084	0,17
				8	Доска	5×20	90	4	8	0,036	0,07	4	8	0,036	0,07
				9	Доска	5×20	380	2	4	0,076	0,15	2	4	0,076	0,15
				10	Доска	5×16	600	1	2	0,048	0,10	1	2	0,048	0,10
				11	Колесоотбойный брус	20×20	600	1	2	0,240	0,48	1	2	0,240	0,48
				12	Колесоотбойный брус	20×25	600	1	2	0,300	0,60	1	2	0,300	0,60
				13	Косынка	15×25	105	5	10	0,196	0,39	5	10	0,196	0,39
				14	Брусок	10×15	125	5	10	0,094	0,19	5	10	0,094	0,19
				Итого						2,359	4,72			2,359	4,72
Всего											16,06				17,92

Спецификация металлоизделий щитов на одно пролетное строение

№№ п/п	Наименование щитов	Наименование металлоизделий	Соединяемые элементы	Сечение, мм	Длина, мм	Г-6 Количество, шт. на щит	Г-6 Количество, шт. на пролетное строение	Г-6 Вес, кг на щит	Г-6 Вес, кг на пролетное строение	Г-7 Количество, шт. на щит	Г-7 Количество, шт. на пролетное строение	Г-7 Вес, кг на щит	Г-7 Вес, кг на пролетное строение
1	Щ-1	Гвозди	Доски щитов между собой	К 5,0×150		1200	7200	27,80	167,00	1200	8400	27,80	195,00
		Итого						27,80	167,00			27,80	195,00
2	Щ-2т	Болты с гайками и шайбами	Брусья колесоотбоя со щитом и брусом	20	800	5	10	12,63	25,26	5	10	12,63	25,26
			Косынка со щитом и брусом	20	600	15	30	30,50	61,00	15	30	30,50	61,00
		Гвозди	Доски щитов между собой	К 5,0×150		1560	3120	36,20	72,40	1560	3120	36,20	72,40
		Уголок, окаймляющий колесоотбойный брус		∠ 63×63×4	600	1	2	23,40	46,80	1	2	23,40	46,80
		Шурупы	Уголок с колесоотбойным брусом	6	85	25	50	0,36	0,72	23	46	0,36	0,72
		Итого						103,09	206,18			103,09	206,18
Всего									373,18				401,18

Примечания.

1. Строповка щитов осуществляется зацепкой в отверстия инвентарных строповочных крюков и поворотом их в отверстиях на 90°. Комплект состоит из четырех крюков
2. Поле укладки щитов в проектное положение, в отверстия для строповки забить деревянные пробки размером 20×20×5 см. Расход пиломатериалов для пробок на 1 пролетное строение - 0,07 м³, расход пиломатериалов на сухарики - 0,20 м³
3. В щитах Щ-2т с обеих сторон отверстий для перильных стоек забить дополнительно по 4 гвоздя К 5,0×150 (с наружной стороны щитов).
4. На чертеже изображен щит Щ-2т. Щит Щ-2м изготовить зеркально чертежу
5. Все размеры - в см, металлоизделий - в мм.
6. Верхняя поверхность щитов Щ-2 покрыть битумной обмазкой за 2 раза

СДП 1967г.	Деревянные мосты на автомобильных дорогах	Плитное пролетное строение длиной 6,0м Работы Г-6 и Г-7. Щиты пролетного строения Щ-1 и Щ-2т	Масштаб 1:20	552 / 13

Министерство транспортного строительства СССР | Главтранспроект | Гипротрансмост, отдел мостов на автомобильных дорогах | Инженер проекта | Рыжков | Руководитель группы | Фрид | Гл. инженер проекта | Скотников | Начальник отдела | Гольдман | Гл. специалист | Тартаковская | Ответственный исполнитель | Клейн | Чертил | Фрид | Проверил | Скотников | Н. контр. | Гольдман | Утвердил | Тартаковская | Начальник отдела | Клейн

Типы стыков щитов Щ-1
М 1:10

Стык с деревянной шпонкой

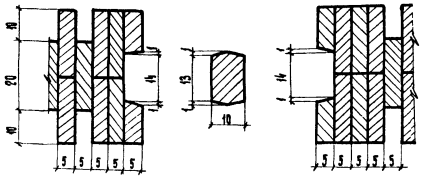

Стык с бетонной шпонкой

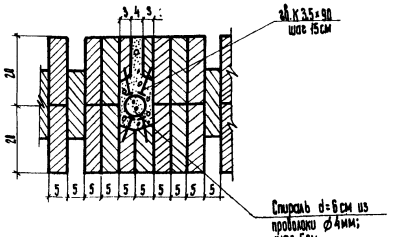

Деталь гвоздевого забоя в щитах Щ-1

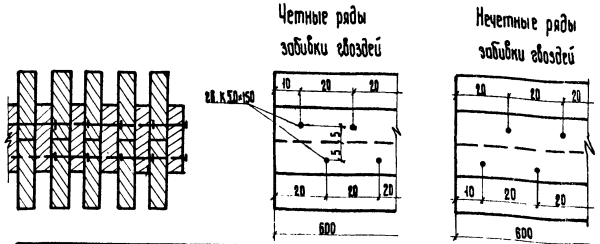

Расход пиломатериалов на 1 стык с деревянной шпонкой, $м^3$	на 1 стык	на 1 пролетное строение	
		Г-6	Г-7
	0,09	0,45	0,54
Расход $\frac{бетона}{металлоизделий}$ на 1 стык с бетонной шпонкой, $\frac{м^3}{кг}$	0,12	0,60	0,72
	3,55	17,8	21,3

Детали тротуаров и перильного ограждения
М 1:25

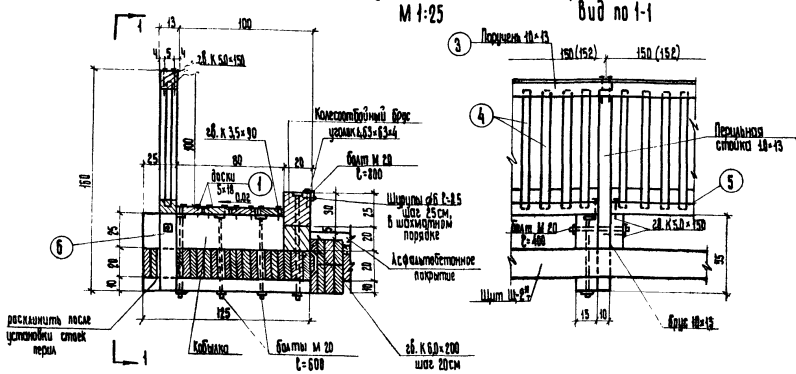

Панель перил П-1
М 1:25

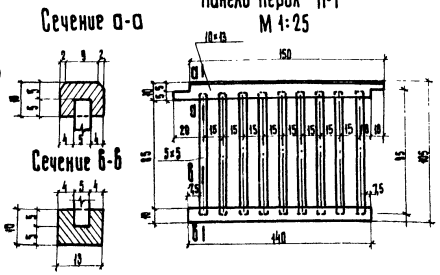

Стык щитов Щ-1 и Щ-2н т
М 1:10

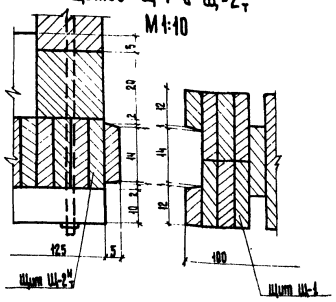

Спецификация пиломатериалов тротуаров и перильного ограждения на одно пролетное строение

№№ п/п	Наименование элементов	№№ позиций	Сечение, см	Длина, см	Количество, шт.	Объем, $м^3$
1	Доски настила	3	5×18	600	8	0,43
2	Перильная стойка	4	10×13	150	8	0,16
3	Поручень	5	10×13	150	8	0,16
4	Перильное заполнение	6	5×5	95	72	0,17
5	Брус основания	7	10×13	140	8	0,14
6	Брус, изготавливаемый на заводе со стойкой	8	10×13	25	8	0,03
Итого						1,09

Спецификация металлоизделий тротуаров и перильного ограждения на одно пролетное строение

№№ п/п	Наименование металлических изделий	Соединяемые элементы	Сечение, мм	Длина, мм	Количество, шт.	Вес, кг
1	Болты	Стойки с кобылками и брусками	М 20	400	8	8,80
2	Гвозди	Доски настила с кобылками	К 3,5×90		384	2,65
3		Бруски со стойками и с брусом основания	К 5,0×150		24	0,55
4		Поручень со стойкой	К 5,0×150		32	0,74
5		Щиты Щ-1 и Щ-2н т между собой	К 6,0×200		60	2,64
6	Уголок	———	∠63×63×4	6000	2	46,80
7	Шурупы	Брусья колесоотбоя с уголком	⌀6,0	85	50	0,72
Итого						62,90

Примечания.

1. В крайних панелях перил поручни укладываются на стойки с зазором 1см между торцами поручней.
2. Гвоздевой забой в щитах Щ-2н т такой же, как в щитах Щ-1
3. Колесоотбойные брусья, кобылки и болты, прикрепляющие их к щиту деревоплиты, учтены в спецификации щитов.
4. Все размеры – в см, металлоизделий – в мм.

СДП 1967г.	Деревянные мосты на автомобильных дорогах	Плитное пролетное строение длиной 6,0м. Габариты Г-6 и Г-7. Тротуары, перильное ограждение, детали.	Масштаб: 1:10; 1:25	
			552	14

Министерство транспортного строительства СССР
Главтранспроект ГПИ „Союздорпроект" Киевский филиал
Начальник мастерского отдела Главный специалист отдела Главный инженер проекта
Рудяков
Барило
Фукс
Руководитель бригады
Проверил
Составил
Файнштейн
Тартаковская
Кременчугская

Разрез по 1-1
(перильное ограждение не показано)

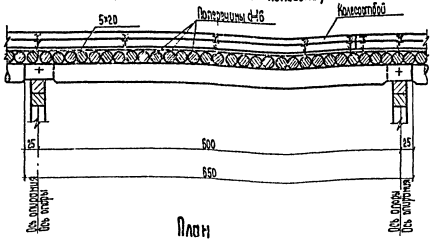

Разрез по 2-2

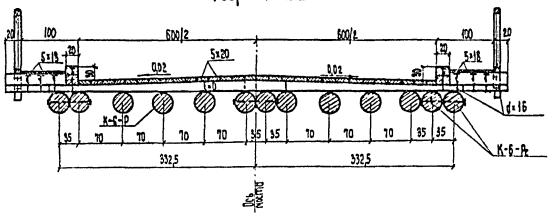

План прогонов поперечин проезжей части

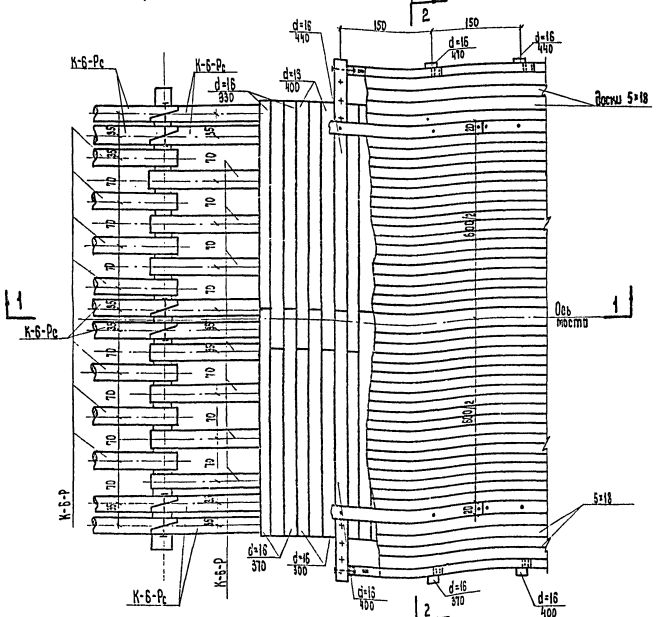

Схемы расположения прогонов

На однорядных опорах

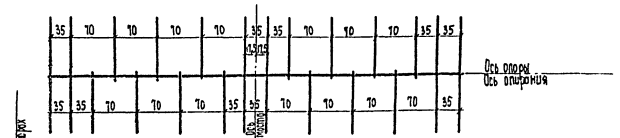

На двухрядных и пространственных опорах
(при смежных однорядных опорах)

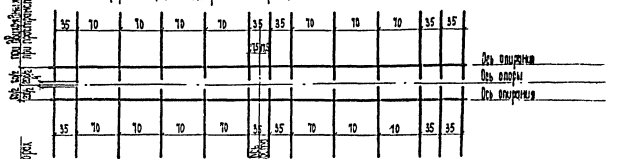

На двухрядных и пространственных опорах
(при смежных двухрядных или пространственных опорах)

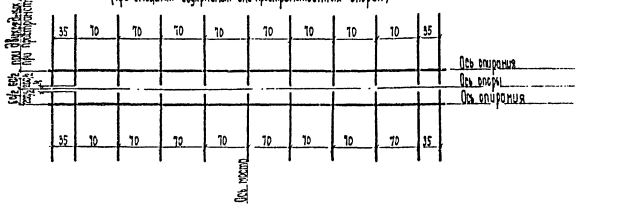

Экспликация монтажных элементов

Тип проезжей части	№№ п/п	Наименование элементов	Количество, шт.	Вес 1 элемента, т	Примечание	№№ листов проекта
Одиночный дощатый настил по накату	1	Прогоны К-6-Р	7	0,47	Под однорядных опор при пространственных	31
	2	Прогоны К-6-Рс	6	0,47		31
	3	Поперечины	59	0,05 для ДОР 0,06 для ДОС		34,35
	4	Перильные стойки	8	0,02		51,52
	5	Панели перил П-1	4	0,05		51,52
	6	Кобылки	8	0,03		48,50
	7	Колесоотбойный брус	2	0,10		49,50
	8	Доски настила	—	—		49,50

Примечания.

1. Поперечины прикрепляются к прогонам гвоздями К 6×200 (через 5 поперечин в продольном направлении и через прогон в поперечном направлении настила).
2. Доски настила крепятся гвоздями К 6×200 по 6 штук на доску.
3. В местах стыковой компоновки настила дополнительно ставятся гвозди ф 16мм, ℓ=300мм.
4. Все размеры - в см.

СДП 1961г.	Деревянные мосты. Автомобильные дороги	Проектное отрезание длиной 6,0м с разрезными прогонами из бревен. Габарит Г-6. Общий вид.	Масштаб 1:50	552 / 15

Инв. № подл. | Подпись и дата | Взам. инв. №

Гл. инженер проекта Куранов; Гл. специалист Боровик; Нач. отдела Фукс; Гл. специалист Ивашкина; Инженер Никитина; Нормоконтроль Фоминых

Разрез по 1-1
(перильное ограждение не показано)

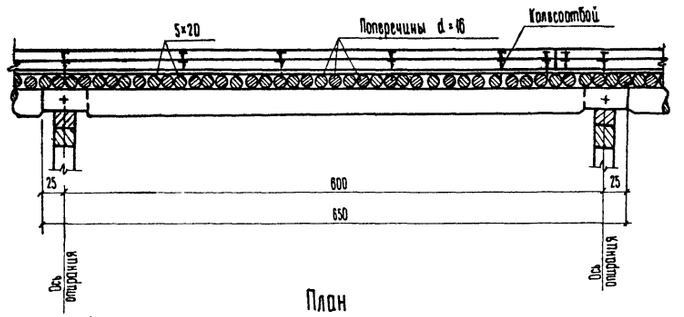

План

Прогонов Поперечин Проезжей части

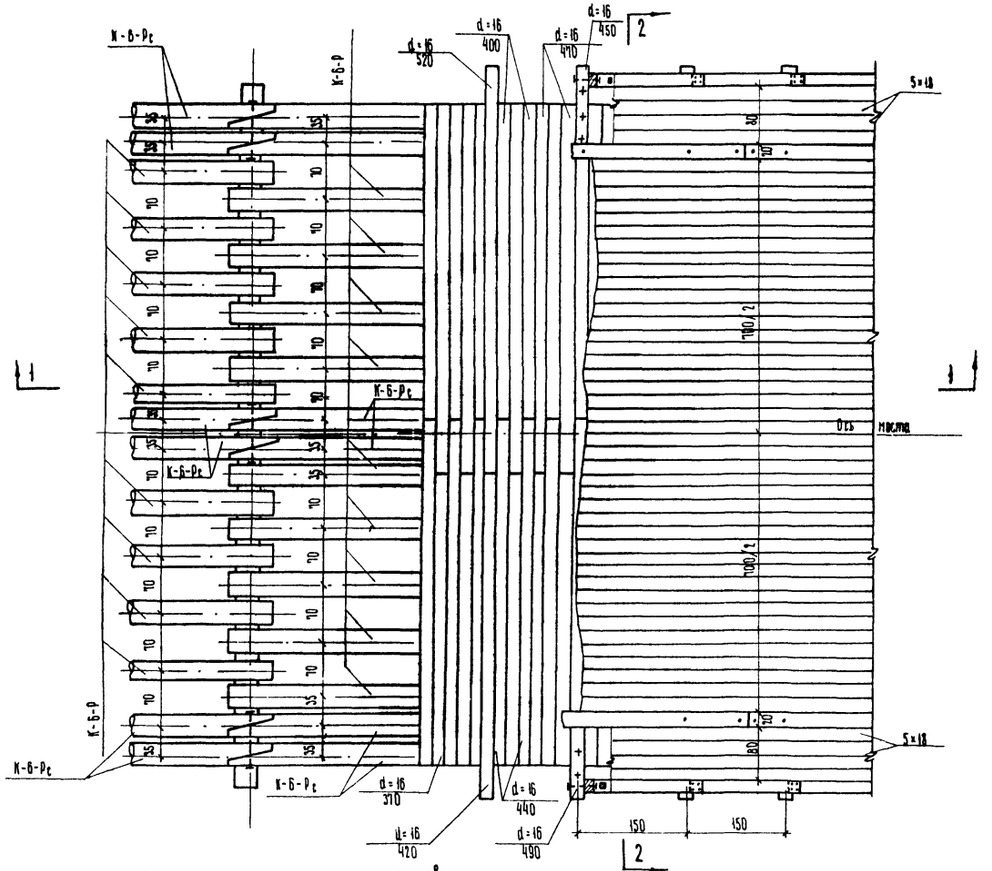

Разрез по 2-2

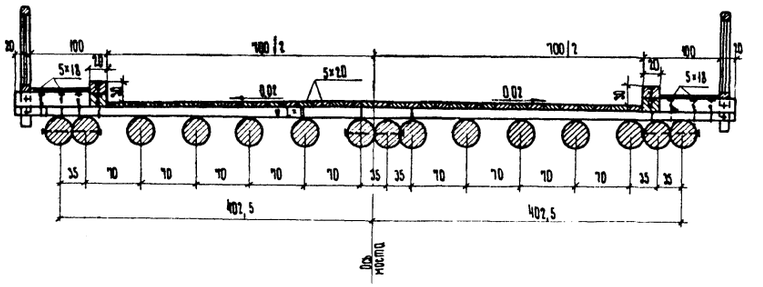

Схемы расположения прогонов

На однорядных опорах

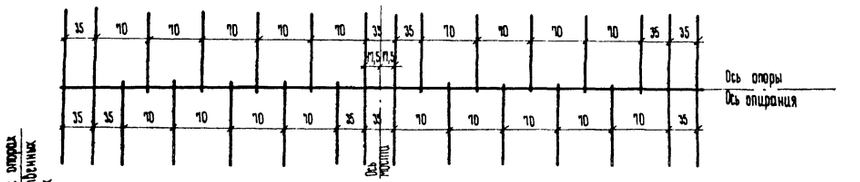

На двухрядных и пространственных опорах (при смежных однорядных опорах)

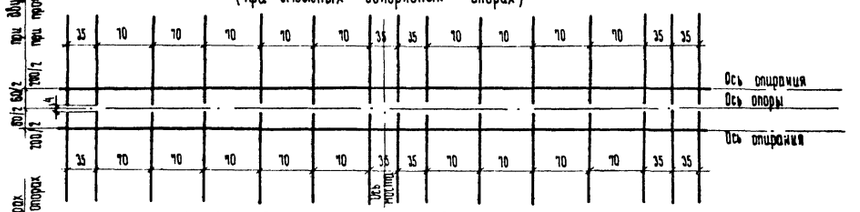

На двухрядных и пространственных опорах (при смежных двухрядных или пространственных опорах)

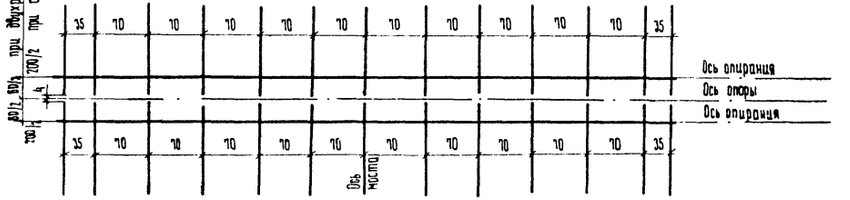

Примечания.

1. Поперечины прикрепляются к прогонам гвоздями к 6,0×200 (через 5 поперечин в продольном направлении и через прогон в поперечном направлении моста).
2. Доски настила крепятся гвоздями к 4,0×100 по 6 шт. на доску.
3. В местах стыков колесоотбоя устанавливается дополнительно два ерша Ф16мм, l=300мм.
4. Все размеры - в см.

Экспликация монтажных элементов

Тип проезжей части	NN п/п	Наименование элементов	Количество, шт.	Вес 1 элемента, т	Примечания	NN листов проекта
1	2	3	4	5	6	7
Одиночный дощатый настил по сплошному накату	1	Прогоны К-6-Р	9 / 13	0,47	при однорядных опорах / при пространственных	31
	2	Прогоны К-6-Рс	6	0,47		31
	3	Поперечины	56	от 0,07 до 0,09		34,35
	4	Перильные стойки	5	0,02		51,52

1	2	3	4	5	6	7
Одиночный дощатый настил по сплошному накату	5	Панели перил	8	0,05		51,52
	6	Кобылки	8	0,03		49,50
	7	Колесоотбойный брус	2	0,10		49,50
	8	Доски настила	—	—		49,50

СДП	Деревянные мосты на автомобильных дорогах	Пролетное строение длиной 6,0 м с разбросными прогонами из бревен. Габарит Г-7. Общий вид.	Масштаб 1:50	
1967 г.			552	16

Крементуская | Составил | Фукс | Главный инженер проекта | Киевский филиал | Строительство СССР

Разрез по 1-1

(перильное ограждение не показано)

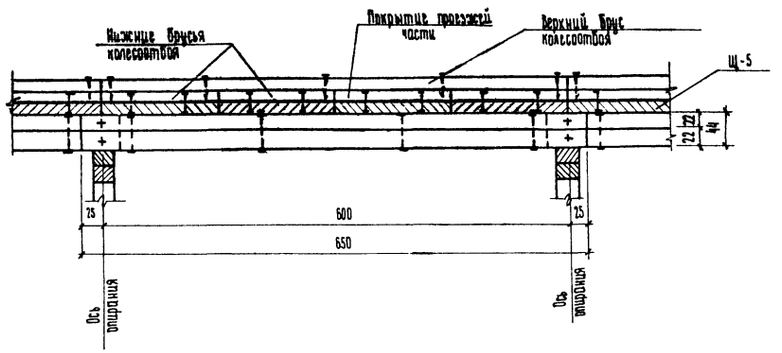

Разрез по 2-2

Проезжая часть в виде деревоплиты с асфальтобетонным покрытием

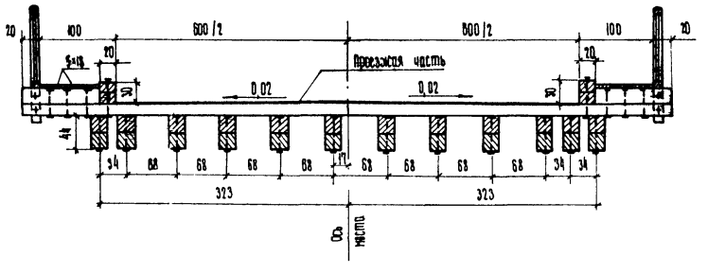

План

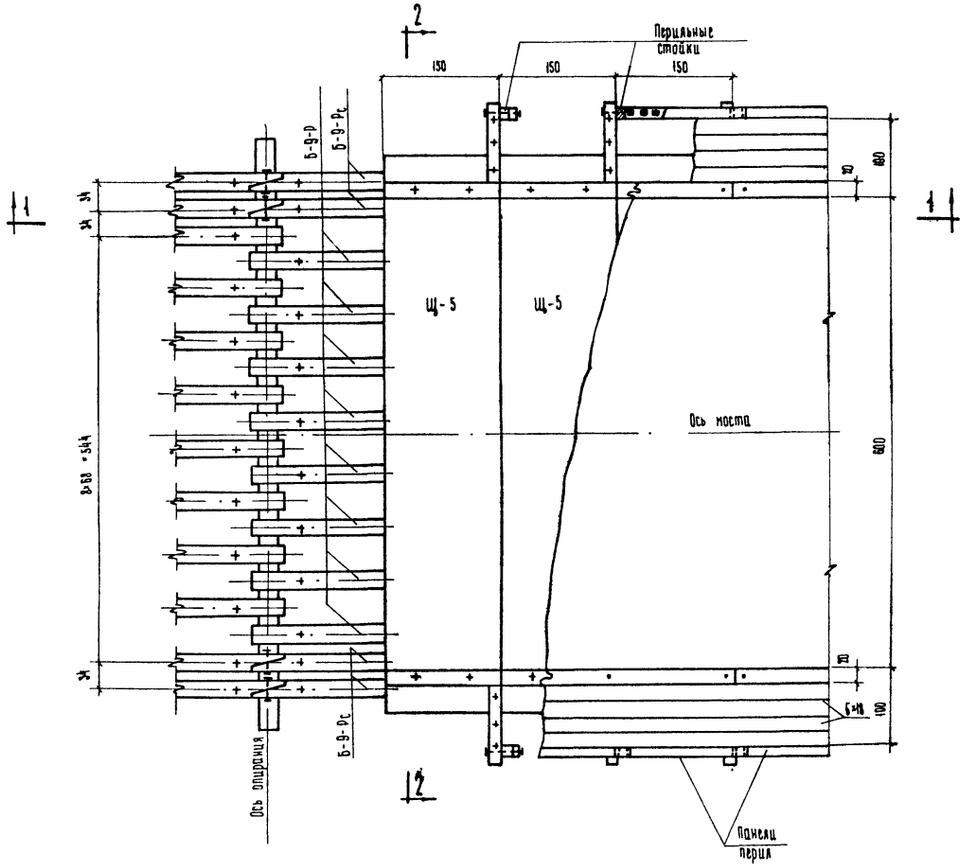

Экспликация монтажных элементов

Тип проезжей части	№№ п/п	Наименование элементов	Количество, шт.	Вес 1 элемента т	№№ листов
Деревоплита с асфальтобетонным покрытием	1	Прогоны Б-6-Р	8(7)	0,47	51
	2	Прогоны Б-6-Рс	4(6)	0,47	51
	3	Щиты проезжей части	4	0,96	53,54
	4	Колесоотбой	2	0,17	49,50
	5	Перильные стойки	8	0,02	51,52
	6	Панели перил	8	0,05	51,52
	7	Доски настила тротуаров	—	—	49,50

Примечания.

1. На чертеже показано пролетное строение с проезжей частью в виде щитов деревоплиты с асфальтобетонным покрытием
2. В экспликации цифры в скобках приведены для проезжей части в виде двойного дощатого настила на поперечинах
3. В местах стыков колесоотбоя забиваются дополнительно 2 ерша ф16 мм, ℓ = 300 мм.
4. Все размеры - в см.

СДП 1967г.	Деревянные мосты на автомобильных дорогах.	Пролетное строение длиной 6,0м с разбросными прогонами из брусьев. Габарит Г-6. Общий вид.	Масштаб 1:50
			552 / 17

Министерство транспортного строительства СССР	Главтранспецпроект Гос. Союзморпроект Киевский филиал	
Начальник мастерской Главный специалист		
Руководитель группы	Рудаков	Фейнштейн
Проверил	Варшал	Никитина
Составил	Фукс	Селисская

Разрез по 1-1

(перильное ограждение не показано)

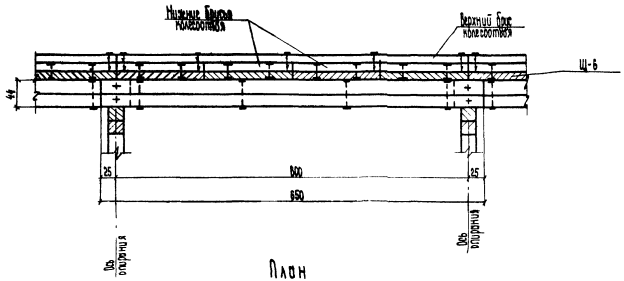

План

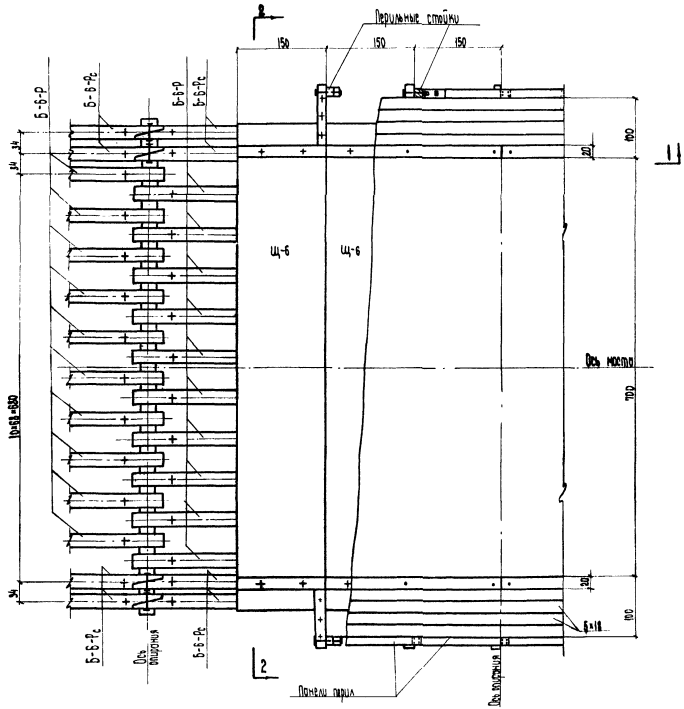

Разрез по 2-2

Проезжая часть в виде деревоплиты с асфальтобетонным покрытием

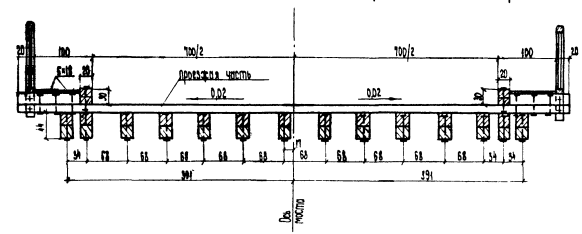

Экспликация монтажных элементов

Тип проезжей части	№ п/п	Наименование элементов	Количество, шт.	Вес 1 элемента, т	№ чертежа
Деревоплита с асфальтобетонным покрытием	1	Прогоны Б-6-Р	10(9)	0,47	31
	2	Прогоны Б-6-Р1	4(6)	0,47	31
	3	Щиты проезжей части	4	4,10	53,54
	4	Колесоотбой	2	0,17	49,50
	5	Перильные стойки	8	0,02	51,52
	6	Панели перил	8	0,05	51,52
	7	Доски настила тротуаров	—	—	49,50

Примечания.

1. На чертеже показано пролетное строение с проезжей частью в виде щитов деревоплиты с асфальтобетонным покрытием
2. В экспликации цифры в скобках приведены для проезжей части в виде двойного дощатого настила на поперечинах.
3. В местах стыков колесоотбоя забиваются дополнительно 2 гвоздя ф16мм, ℓ=300мм
4. Все размеры – в см.

СДП 1967г	Деревянные мосты на автомобильных дорогах	Пролетное строение длиной 6,0м с разрезными прогонами из брусьев. Габарит Г-7. Общий вид	Масштаб 1:50	
			552	18

Министерство транспортного строительства СССР

Гипротрансмост (ГПИ Гипротрансмост) Главный инженер проекта

Начальник отдела Главный инженер проекта

Руководитель группы Главный специалист

Проверил Главный специалист

Выполнил Ведущий инженер

Н. контр. Главный специалист

Главный специалист

Инженер

Инженер

Проезжая часть в виде деревоплиты с асфальтобетонным покрытием

На однорядных опорах

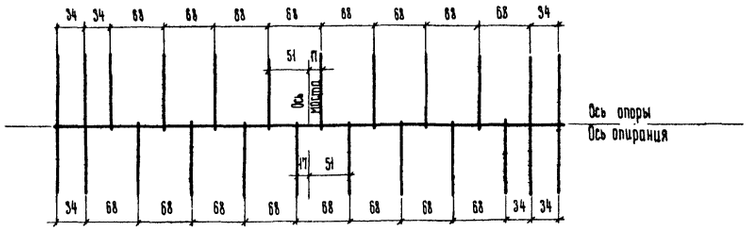

На двухрядных и пространственных опорах (при смежных однорядных опорах)



На двухрядных и пространственных опорах (при смежных двухрядных или пространственных опорах)

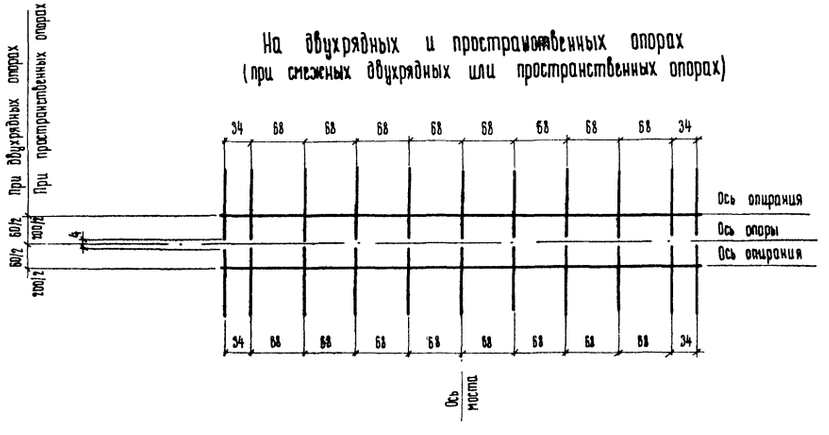

Проезжая часть в виде двойного дощатого настила на поперечинах

На однорядных опорах

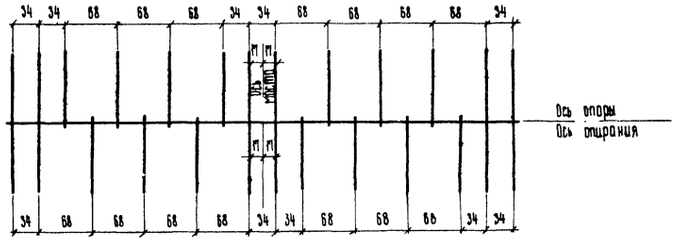

На двухрядных и пространственных опорах (при смежных однорядных опорах)

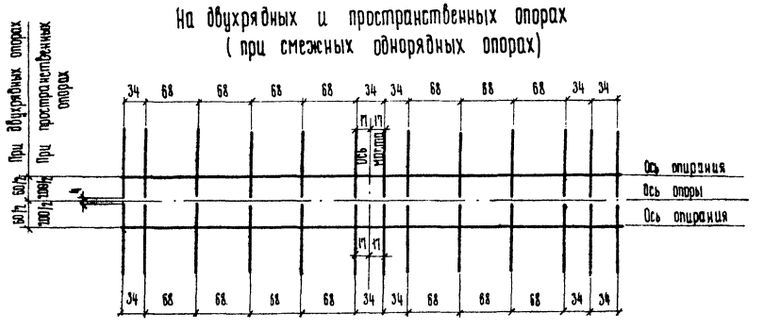

На двухрядных и пространственных опорах (при смежных двухрядных или пространственных опорах)

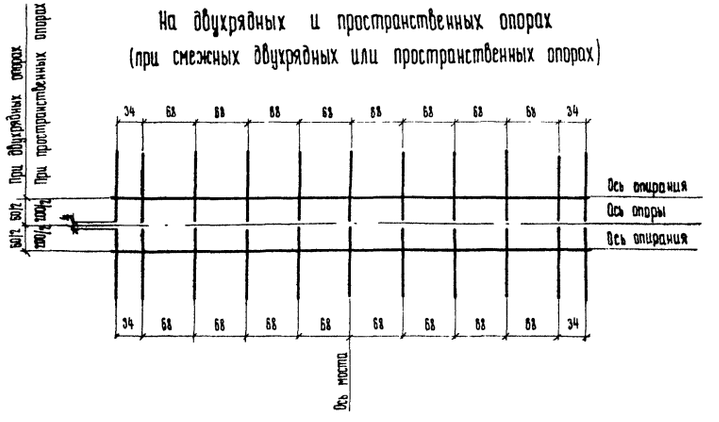

Примечание.

Все размеры – в см.

СДП 1967г.	Деревянные мосты на автомобильных дорогах	Пролетное строение длиной 8,0 м с разбросными прогонами из брусьев. Габарит Г-6. Схемы расположения прогонов.	Масштаб 1:50 552 19

Гл. инженер проекта Никитина
Гл. архитектор проекта Семенова
Гл. конструктор проекта Кравцов
Руководитель группы Составцев
Инженер Варило
Техник Гуляс
Начальник мостового отдела Киевский филиал Гипротрансмост
Гипротрансмост ГПИ Союздорпроект Минтрансстроя СССР

Проезжая часть в виде деревоплиты с асфальтобетонным покрытием

На однорядных опорах

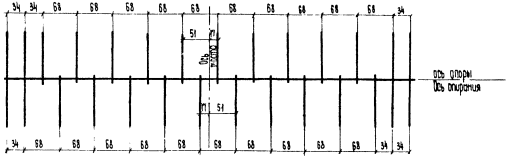

На двухрядных и пространственных опорах (при смежных однорядных опорах)

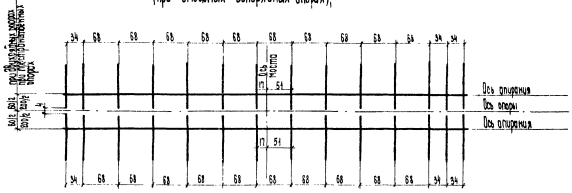

На двухрядных и пространственных опорах (при смежных двухрядных или пространственных опорах)

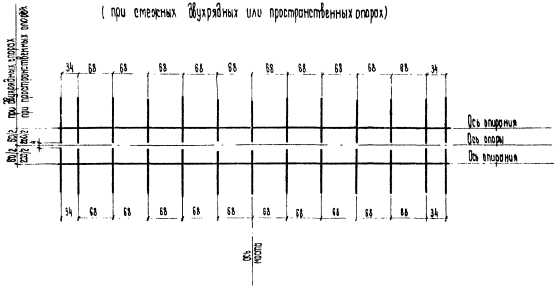

Проезжая часть в виде двойного дощатого настила на поперечинах

На однорядных опорах

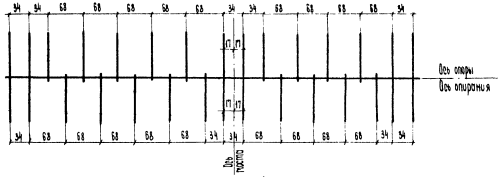

На двухрядных и пространственных опорах (при смежных однорядных опорах)

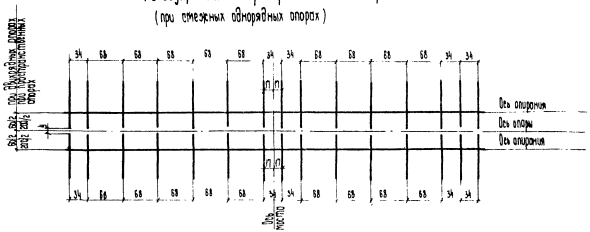

На двухрядных и пространственных опорах (при смежных двухрядных или пространственных опорах)

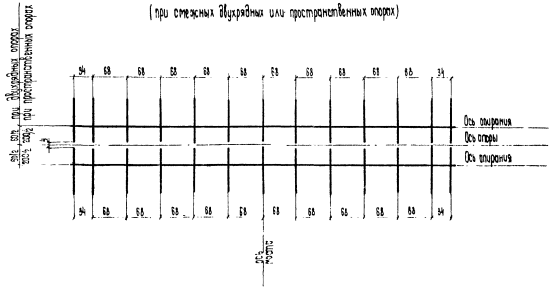

Примечание.

Все размеры - в см.

СДП 1967г	Деревянные мосты на автомобильных дорогах	Пролетное строение длиной 6,0 м с разрезными прогонами из брусьев. Габарит Г-7. Схемы расположения прогонов.	Масштаб 1:50	552 / 20

Разрез по 1-1
(перильное ограждение не показано)

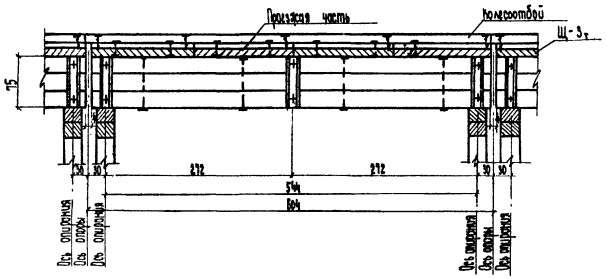

Разрез по 2-2

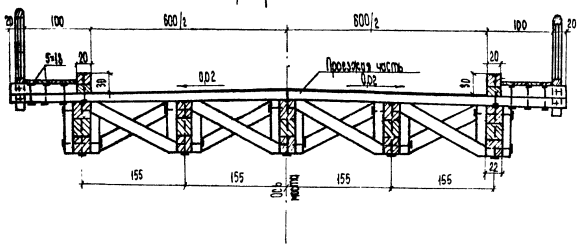

План
прогонов проезжей части

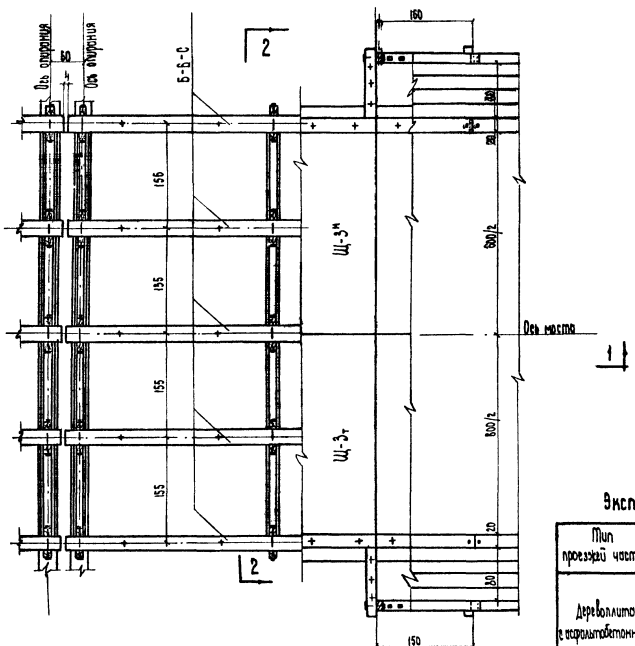

Схемы расположения прогонов
на двухрядных опорах

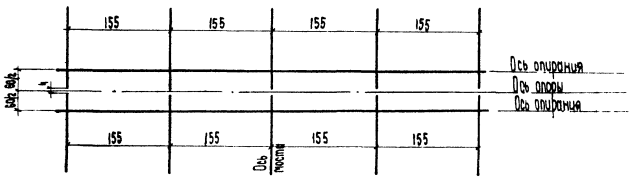

на пространственных опорах

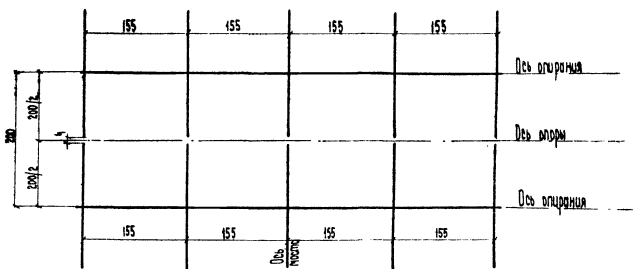

Экспликация монтажных элементов

Тип проезжей части	№№ п/п	Наименование элементов	Количество, шт.	Вес 1 элемента, т	Примечание	№ листов
Деревоплита с асфальтобетонным покрытием	1	Прогоны Б-Б-С	5	0,7		31
	2	Связи	12	—		32
	3	Щиты проезжей части Щ-3т	8	0,58	Щиты Щ-3т - 6 шт. Щиты Щ-3м - 4 шт.	23
	4	Колесоотбойный брус	2	0,17		49,50
	5	Кобылки	8	0,02		49,50
	6	Перильные стойки	8	0,02		51,52
	7	Панели перил	8	0,05		51,52
	8	Доски настила тротуаров	—	—		49,50

Примечания.

1. На чертеже показано проектное строение с проезжей частью в виде щитов деревоплиты с асфальтобетонным покрытием.
2. В местах стыков колесоотбоя забить дополнительно 2 гвоздя ф 16мм, l=300мм.
3. Все размеры - в см.

СДП 1967г.	Деревянные мосты на автомобильных дорогах	Проектное строение длиной 6,0 м с деревобетонными прогонами из брусьев. Разработ Р-6. Общий вид	Масштаб 1:50	552 21

Инв. № подл. | Подпись и дата | Взам. инв. №

Гипротранспроект ПТО Росглавдорпроект Киевский филиал

Начальник мастерской Начальник сектора Гл. инженер проекта

Гл. специалист Руководитель группы Гл. инженер проекта

Фейнштейн Никитина Котельницкая

Разрез по 1-1
(перильное ограждение не показано)

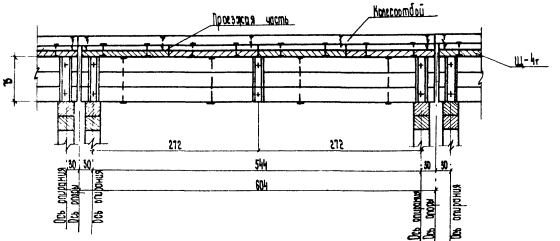

План прогонов проезжей части

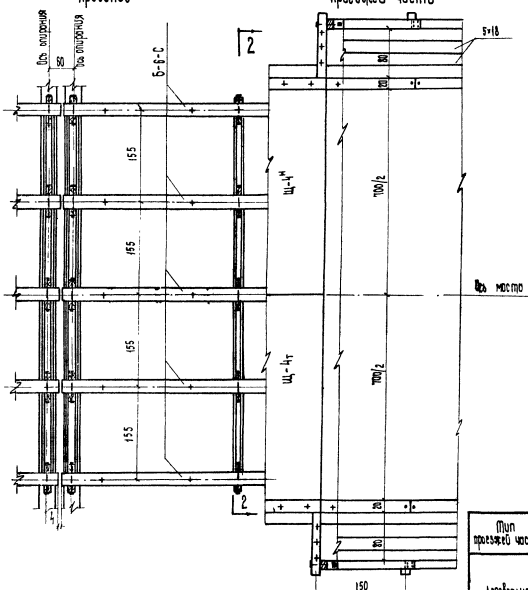

Разрез по 2-2

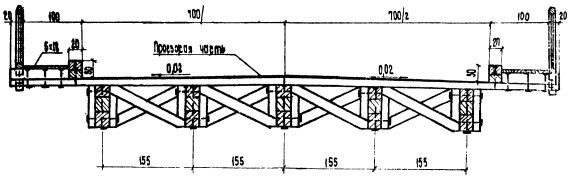

Схемы расположения прогонов на двухрядных опорах

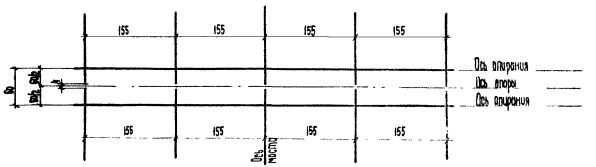

на пространственных опорах

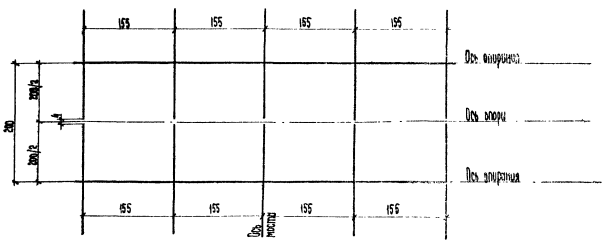

Экспликация монтажных элементов

Тип проезжей части	№№ п/п	Наименование элементов	Количество, шт.	Вес 1 элемента, т	Примечания	№№ листов проекта
Деревоплита с асфальтобетонным покрытием	1	Прогоны Б-6-С	5	0,7		31
	2	Связи	12	—		32
	3	Щиты проезжей части Щ-4т	8	0,66	Щит Щ-4т-4 шт. Щит Щ-4т-4 шт.	23
	4	Колесоотбойный брус	2	0,17		49,50
	5	Кобылки	8	0,02		49,50
	6	Перильные стойки	8	0,02		51,52
	7	Панели перил	8	0,05		51,52
	8	Доски настила тротуаров	—	—		49,50

Примечания.

1. На чертеже показано пролетное строение с проезжей частью в виде щитов деревоплиты с асфальтобетонным покрытием.
2. В местах отыков колесоотбоя забить дополнительно 2 гриза ⌀16 мм, l=300 мм
3. Все размеры - в см.

СДП	Деревянные мосты на автомобильных дорогах	Пролетное строение длиной 60 м с сосредоточенными прогонами из брусьев Рабарит Г-7. Общий вид	Масштаб 1:50	
1967г.			552	22

Министерство транспортного строительства СССР
Мосгипротрансмост МПС Дорсоюзпроект Киевский филиал
Начальник мастерской отдела Главный специалист отдела Инженер-проектанта
Дудинов Бабкин Фонс
Начальник Бюро Проверил Составил
Фейнштейн Никитина Кременчугская

Щиты Щ-$3^{м}_{т}$ и Щ-$4^{м}_{т}$

Разрез по 2-2

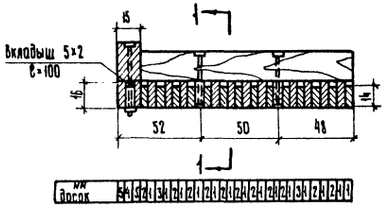

Разрез по 3-3

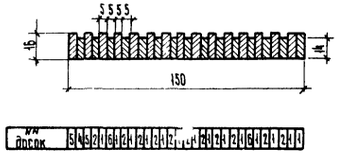

Разрез по 1-1

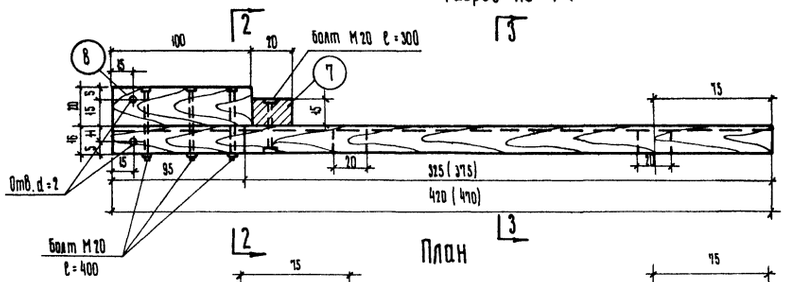

План

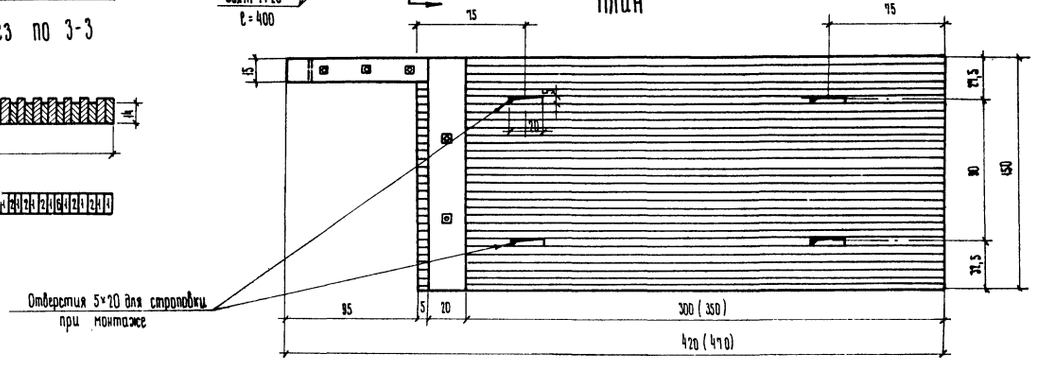

Деталь гвоздевого забоя в щитах

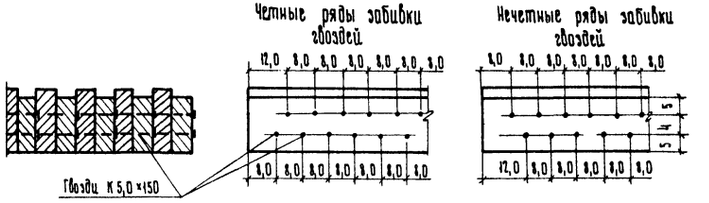

Спецификация металлоизделий

№№ п/п	Наименование металлоизделий	Соединяемые элементы	Щит Щ-$3^{м}_{т}$				Щит Щ-$4^{м}_{т}$			
			Диаметр, мм	Длина, мм	Количество, шт.	Вес, кг	Диаметр, мм	Длина, мм	Количество, шт	Вес, кг
1	Болт	Кобылка с досками	М20	400	3	4,63	М20	400	3	4,63
2	Болт	Колесоотбойный брус с досками	М20	300	2	2,60	М20	300	2	2,60
3	Гвозди	Доски	К 5,0×150		1252	29,1	К 5,0×150		1432	33,2
Итого						36,33				40,43

Спецификация пиломатериалов

№№ позиций	Наименование элементов	Щит Щ-$3^{м}_{т}$				Щит Щ-$4^{м}_{т}$			
		Сечение, см	Длина, см	Количество, шт.	Объем, м³	Сечение, см	Длина, см	Количество, шт.	Объем, м³
1	Доска	5×16	325	14	0,365	5×16	375	14	0,420
2	Доска	5×14	325	11	0,250	5×14	375	11	0,290
3	Доска	5×14	63	4	0,018	5×14	65	4	0,018
4	Доска	5×14	420	1	0,030	5×14	470	1	0,033
5	Доска	5×16	420	2	0,068	5×16	470	2	0,075
6	Доска	5×14	155	2	0,023	5×14	205	2	0,030
7	Брус	20×15	150	1	0,045	20×15	150	1	0,045
8	Брус	20×15	100	1	0,030	20×15	100	1	0,030
9	Вкладыш	5×2	100	1	0,001	5×2	100	1	0,001
Итого					0,830				0,942

Примечания.

1. Размеры в скобках относятся к щитам Щ-$4^{м}_{т}$ (Г-7).
2. Щиты Щ-$3_{т}$ и Щ-$4_{т}$ изготавливаются согласно чертежу, щиты Щ-$3^{м}$ и Щ-$4^{м}$ – зеркально чертежу.
3. Строповка щитов осуществляется заводкой в отверстия инвентарных строповочных крюков и поворотом их в отверстиях на 90°. Конструкция крюков приведена на листе №13.
4. После укладки щитов в проектное положение, в отверстия для строповки забить деревянные пробки размером 20×5×14. Расход пиломатериала для пробок на 1 щит - 0,0056 м³.
5. Все размеры - в см, металлоизделий - в мм.

СДП 1967г.	Деревянные мосты на автомобильных дорогах	Пролетное строение длиной 6,0м с сосредоточенными грузами. Габариты Г-6 и Г-7. Щиты проезжей части Щ-$3^{м}_{т}$ и Щ-$4^{м}_{т}$	Масштаб 1:25	552 / 23

Министерство транспортного строительства СССР
Главтранспроект
ГПИ Союзтранспроект
Киевский филиал
Главный инженер проекта
Начальник технического отдела
Начальник специального отдела
Главный инженер
Руководитель бригады
Гл. специалист
Рудаков
Варпило
Фрис
Проверил
Составил
Фёдоров
Фёдорова
Кременецкая

Сечение 1-1

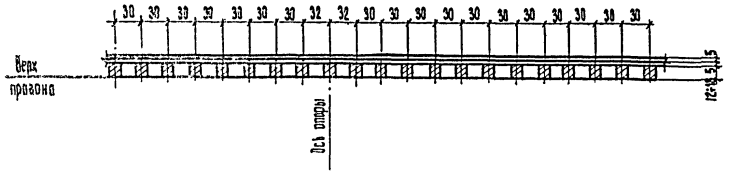

Сечение 3-3

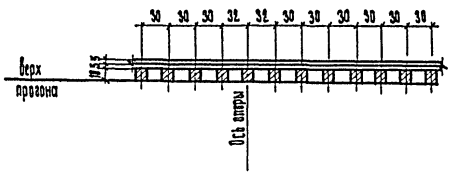

Разрез по 2-2

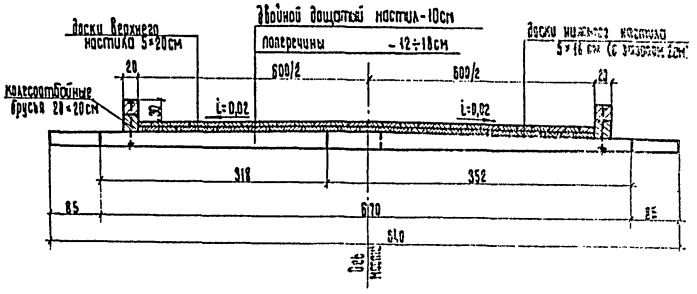

План (при разбросных прогонах)

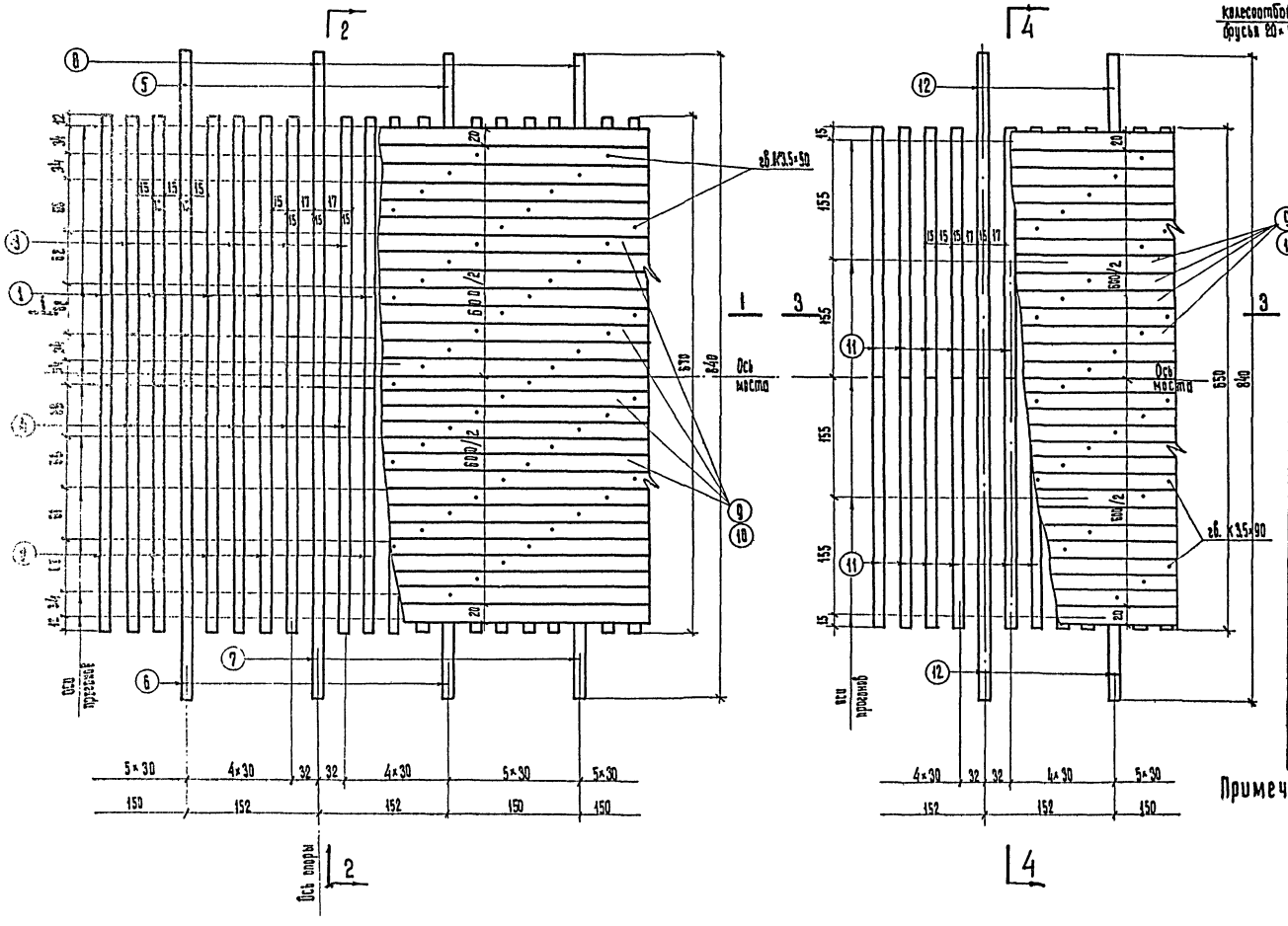

План (при сосредоточенных прогонах)

Разрез по 4-4

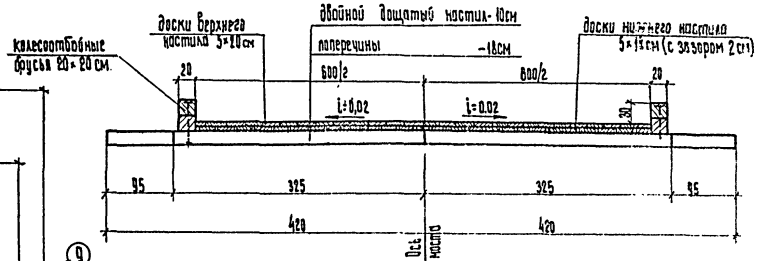

Спецификация пиломатериалов и металлоизделий на пролетное строение длиной 6,0м

№№ п/п	Наименование элементов	при разбросных прогонах						при сосредоточенных прогонах					
		№№ позиций	Сечение, см	Длина, см	Количество, шт.	Объем, м³ элемента	Объем, м³ Всего	№№ позиций	Сечение, см	Длина, см	Количество, шт.	Объем, м³ элемента	Объем, м³ Всего
1	Поперечины	1	15×18	352	5	0,095	0,76	11	15×18	325	32	0,088	2,82
2	Поперечины	2	15×18	318	8	0,086	0,69	12	15×18	420	8	0,113	0,91
3	Поперечины	3	15×18	284	8	0,077	0,62	—	—	—	—	—	—
4	Поперечины	4	15×18	386	8	0,104	0,83	—	—	—	—	—	—
5	Поперечины	5	15×18	369	2	0,100	0,20	—	—	—	—	—	—
6	Поперечины	6	15×18	411	2	0,127	0,25	—	—	—	—	—	—
7	Поперечины	7	15×18	403	2	0,109	0,22	—	—	—	—	—	—
8	Поперечины	8	15×18	437	2	0,118	0,24	—	—	—	—	—	—
9	Доски настила	9	5×20	600	30	0,060	1,80	9	5×20	600	30	0,060	1,80
10	Доски настила	10	5×18	600	30	0,054	1,62	10	5×18	600	30	0,054	1,62
Итого пиломатериалов							7.23						7.15
11	Гвозди	к 3,5×90			360	—	2,45кг	к 3,5×90			360	—	2,45кг
12	Гвозди	к 6,0×200			140	—	6,15кг	к 6,0×200			60	—	2,64кг
Итого металлоизделий							8,60кг						5,09кг

Примечания.

1. Доски нижнего настила крепить к поперечинам гвоздями к 3,5×90 по одному гвоздю через 1,5м. Доски верхнего настила крепить так же с забивкой дополнительно двух гвоздей по концам каждой доски.
2. Поперечины крепить к прогонам гвоздями к 6,0×200 через 1 пролет; к 3^м средним прогонам - косая забивка.
3. Конструкция поперечин приведена на листе №33.
4. Все размеры - в см, металлоизделий - в мм.

СДП 1967г.	Деревянные мосты на автомобильных дорогах	Пролетное строение длиной 6,0м. Габарит Г-6. Конструкция проезжей части в виде двойного дощатого настила.	Масштаб 1:50	552	24

Гипротранспроект СПО Союздорпроект Киевский филиал

Руководитель проекта Фурсов

Главный специалист Ростовцев

Начальник технического отдела Гольдберг

Главный специалист Ростовцев

Руководитель группы Ростовцев

Главный специалист Ростовцев

Инженер Ростовцев

Инженер Ростовцев

Министерство транспортного строительства СССР

Сечение 1-1

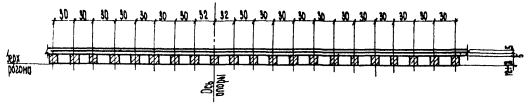

Сечение 3-3

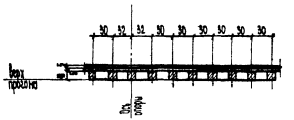

Разрез по 2-2

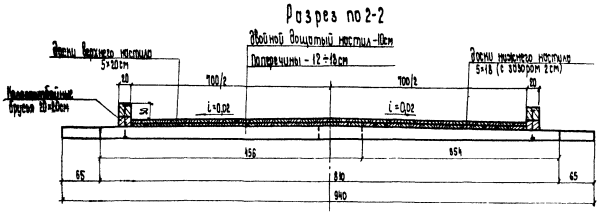

План
(при разбросных прогонах)

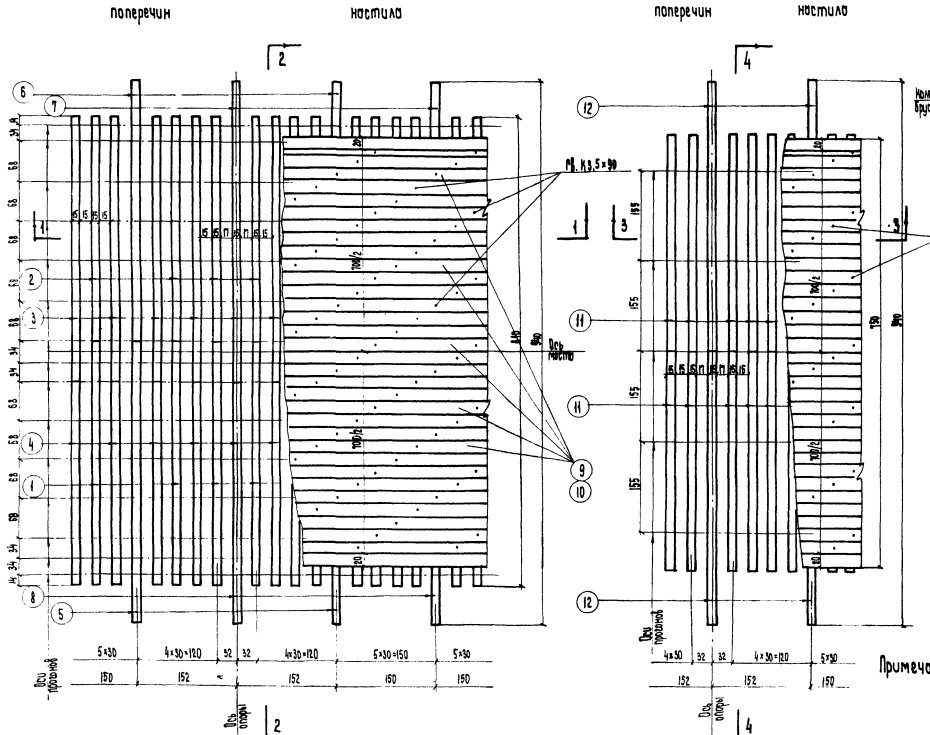

План
(при сосредоточенных прогонах)

Разрез по 4-4

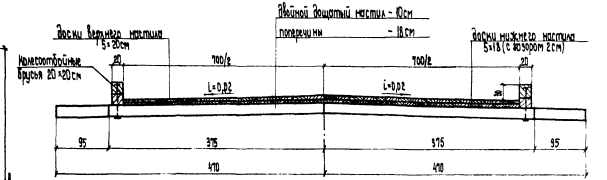

Спецификация пиломатериалов и металлоизделий на пролетное строение длиной 6,0м

№№ п/п	Наименование элементов	При разбросных прогонах						При сосредоточенных прогонах					
		№№ поз.	Сечение, см	Длина, см	Количество, шт.	Объем, м³ 1 элемента	Объем, м³ Всего	№№ поз.	Сечение, см	Длина, см	Количество, шт.	Объем, м³ 1 элемента	Объем, м³ Всего
1	Поперечины	1	15×18	422	8	0,114	0,91	11	15×18	375	32	0,101	3,52
2	Поперечины	2	15×18	386	8	0,105	0,84	12	15×18	470	8	0,127	1,02
3	Поперечины	3	15×18	456	8	0,123	0,98	—	—	—	—	—	—
4	Поперечины	4	15×18	354	8	0,096	0,77	—	—	—	—	—	—
5	Поперечины	5	15×18	487	2	0,132	0,26	—	—	—	—	—	—
6	Поперечины	6	15×18	453	2	0,122	0,24	—	—	—	—	—	—
7	Поперечины	7	15×18	521	2	0,141	0,28	—	—	—	—	—	—
8	Поперечины	8	15×18	419	2	0,113	0,23	—	—	—	—	—	—
9	Доски настила	9	5×20	600	35	0,060	2,10	9	5×20	800	35	0,080	2,10
10	Доски настила	10	5×18	600	35	0,054	1,89	10	5×18	800	35	0,054	1,89
	Итого пиломатериалов						8,50						3,53
11	Гвозди	К 3,5×90		420	—	2,86кг		К 3,5×90			420	—	2,86кг
12	Гвозди	К 6,0×200		180	—	7,04кг		К 6,0×200			60	—	2,64кг
	Итого металлоизделий						9,90кг						5,50кг

Примечания.
1. Доски нижнего настила крепить к поперечинам гвоздями К 3,5×90 по 1 гвоздю через 1,5м. Доски верхнего настила крепить так же, с забивкой дополнительно двух гвоздей по концам каждой доски.
2. Поперечины крепить к прогонам гвоздями К 6,0×200 через 1 прогон; к 3-м крайним прогонам - косая забивка.
3. Конструкция поперечин приведена на листе № 23.
4. Все размеры - в см, металлоизделий - в мм

СДП 1967г.	Деревянные мосты на автомобильных дорогах	Пролетное строение длиной 6,0 м. Разбрит Т-7. Конструкция проезжей части в виде двойного дощатого настила.	Масштаб 1:50	552	2

Утверждены Главтранспроектом Минавтодора РСФСР 1966г. Инв. № 2 Разработан впервые взамен ТМ-4-4 Инв. № 1

Главтранспроект Минавтодора РСФСР Индивидуальный проект

Инв. № подл. | Подпись и дата | Взам. инв. №

Фальшивый прогон | Подкрыл | Опалубка | Тротуарная | Ящик

Разрез по 1-1

(перильное ограждение не показано)

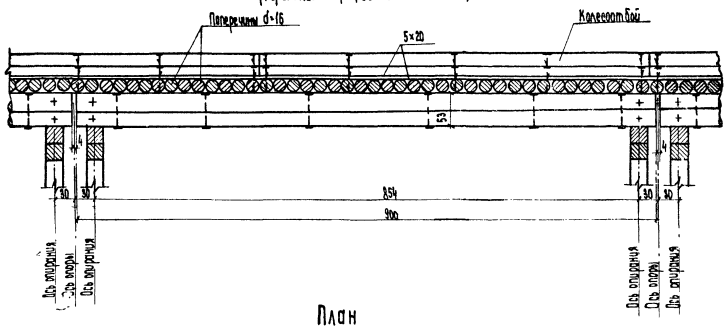

Разрез по 2-2

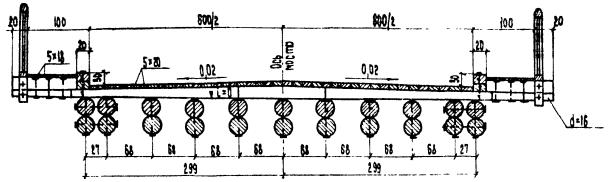

План

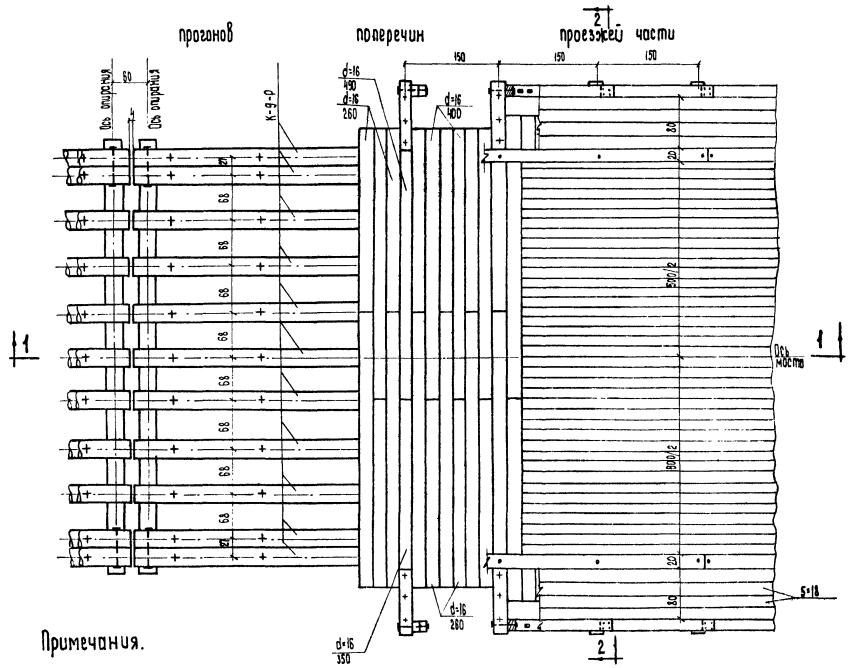

Схема расположения прогонов на опорах

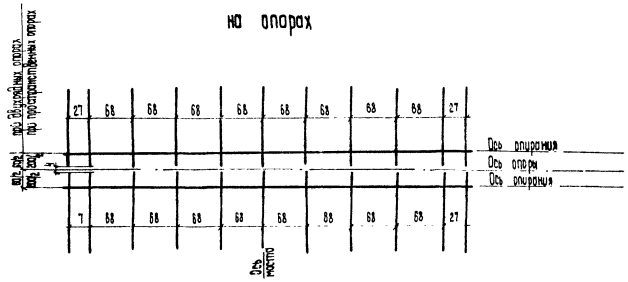

Экспликация монтажных элементов

Тип проезжей части	№ п/п	Наименование элементов	Количество, шт.	Вес 1 элемента, т	№ листов
Одиночный бощатый настил по сплошному настилу	1	Прогоны К-9-Р	11	0,90	31
	2	Поперечины	42	до 0,40	34,35
	3	Колесоотбой	2	0,04	49,50
	4	Набылки	12	0,02	49,50
	5	Перильные стойки	12	0,02	51,52
	6	Панели перил	12	0,05	51,52
	7	Доски настила	–	–	49,50

Примечания.

1. Поперечины крепить к прогонам гвоздями К 6,0×200 (через 5 поперечин в продольном направлении и через прогон в поперечном направлении).
2. Крепление досок настила производится гвоздями К 4,0×100 по 6 шт. на доску
3. В местах стыков колесоотбоя устанавливаются дополнительно 2 ерша ф16мм, l=500мм.
4. Все размеры - в см.

СДП 1967г.	Деревянные мосты на автомобильных дорогах	Пролетное строение длиной 9,0м с разборными прогонами из брёвен Лабарит Г-6. Общий вид.	Масштаб 1:50	552 / 26

Госстрой СССР. Главное управление проектирования строительства. Гипродорпроект Минтрансстроя СССР. Гипродорпроект СПО Союздорпроект Житомирский филиал. Начальник отдела Гаврилов. Гл. инж. проекта Ковтун. Гл. специалист Кононов. Проверил Шестопал. Нач. сектора Кононов. Гл. инженер Файнштейн. Начальник Пашковер.

Разрез по 1-1
(перильное ограждение не показано)

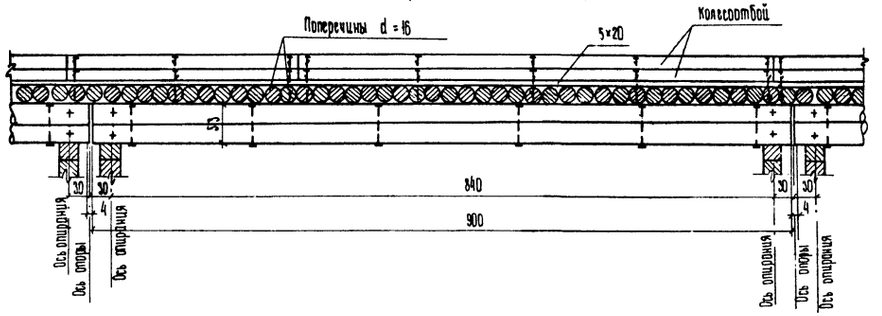

Разрез по 2-2

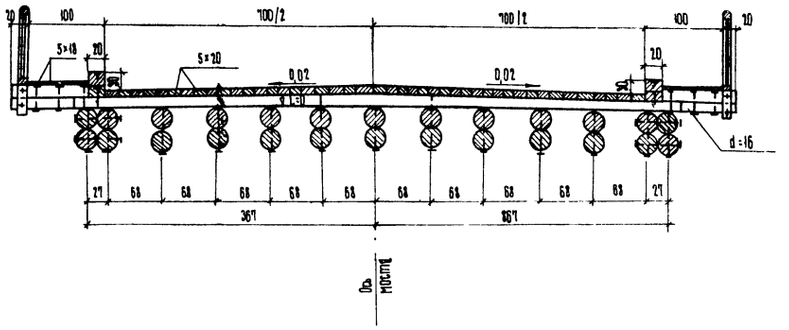

План
прогонов поперечин проезжей части

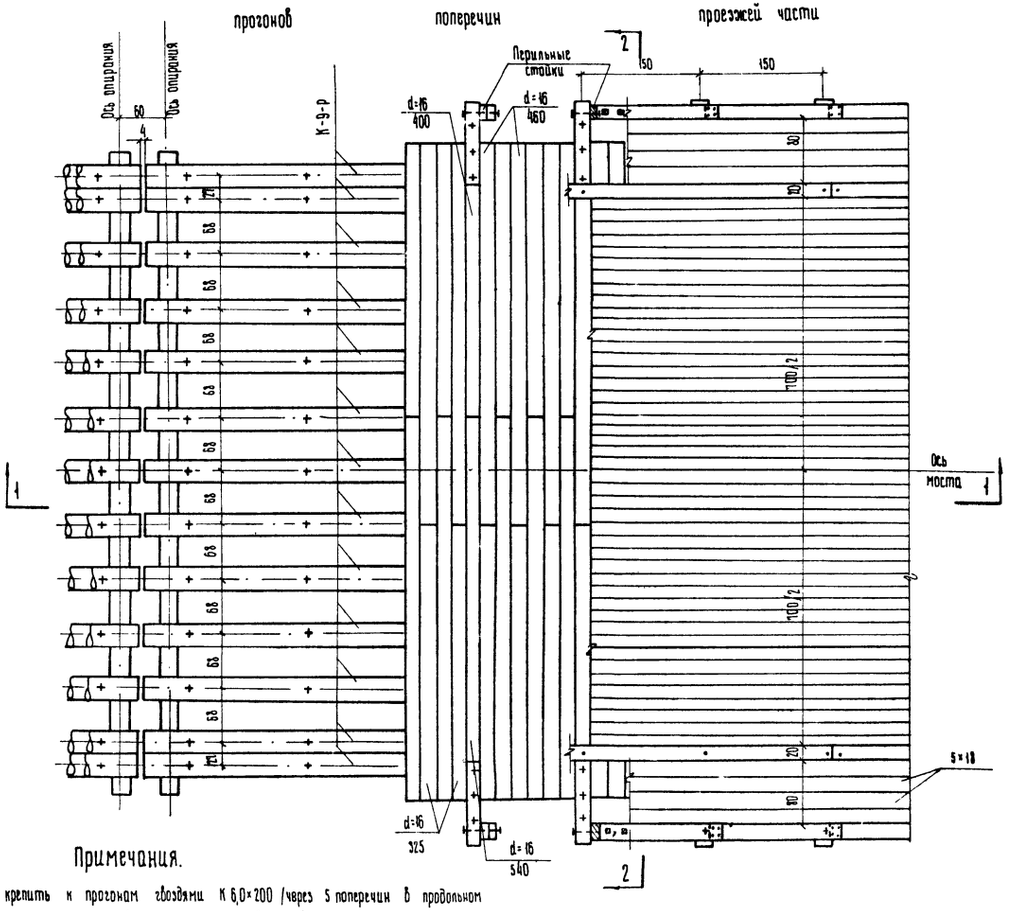

Схемы расположения прогонов на опорах

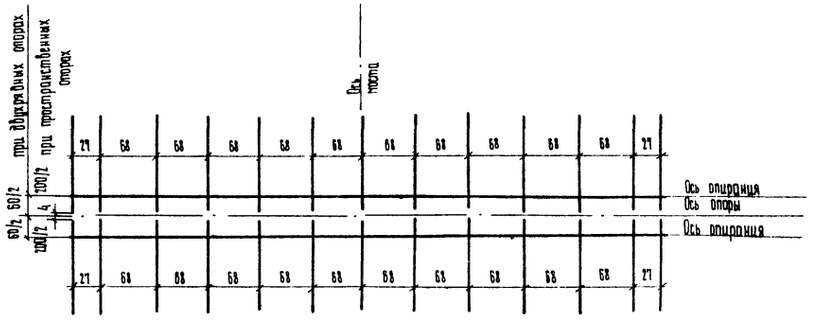

Экспликация монтажных элементов

Тип проезжей части	№№ п/п	Наименование элементов	Количество, шт	Вес 1 элемента, т	№№ листов
Одиночный дощатый настил по сплошному накату	1	Прогон К-9-Р	13	0,90	31
	2	Поперечины	42	до 0,1	34, 35
	3	Колесоотбой	2	0,25	49, 50
	4	Кобылки	12	0,02	49, 50
	5	Перильные стойки	12	0,02	51, 52
	6	Панели перил	12	0,05	51, 52
	7	Доски настила	—	—	49, 50

Примечания.

1. Поперечины крепить к прогонам гвоздями К 6,0×200 /через 5 поперечин в продольном направлении и через прогон в поперечном направлении/
2. Крепление досок настила производится гвоздями К 4,0×100 по 6 штук на доску
3. В местах стыков колесоотбоя устанавливаются дополнительно 2 ерша ⌀ 16 мм, ℓ=500 мм.
4. Все размеры – в см.

Главный инженер проекта	Филиштейн	
Гл. специалист отдела	Никитина	
Руководитель группы	Пушкинцф	
Гипротрансмост Минавтодора РСФСР, Союздорпроект	Рудаков	Баршо
Инженер	Проверил	Составил

Утверждено Государственным комитетом по делам строительства СССР

СДП 1967 г.	Деревянные мосты на автомобильных дорогах	Пролетное строение длиной 9,0 м с разбросными прогонами из бревен. Габарит Г-7. Общий вид.	Масштаб 1:50
			552 27

Разрез по 1-1

(перильное ограждение не показано)

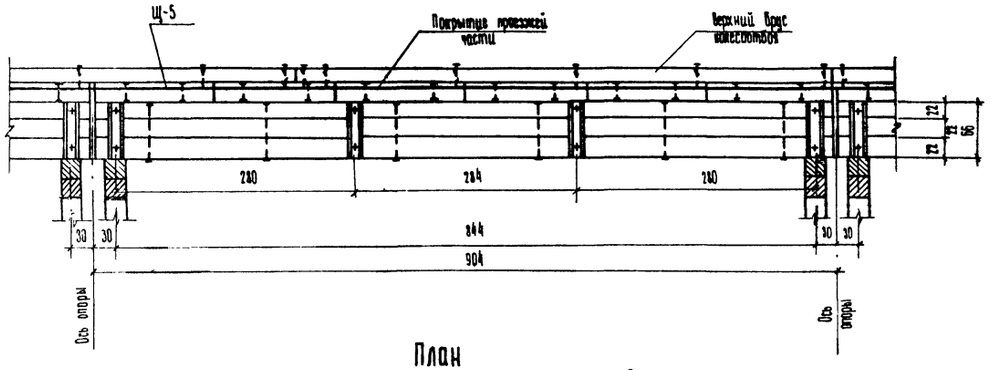

План

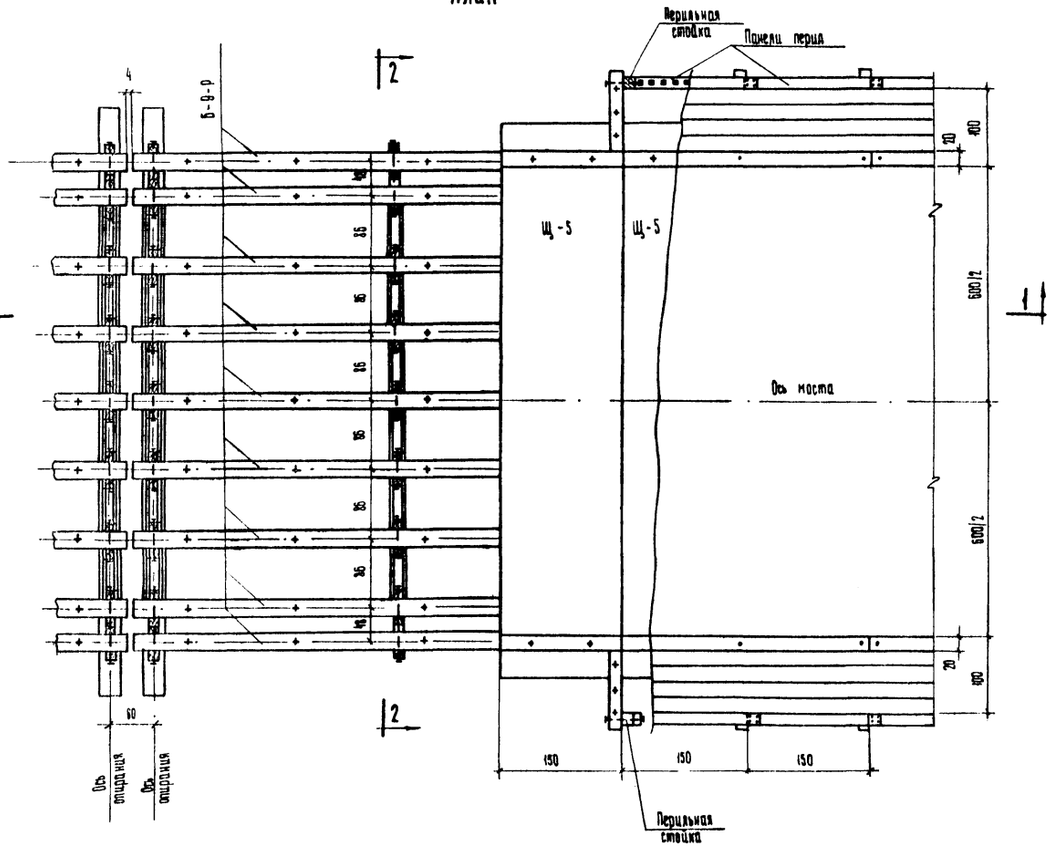

Разрез по 2-2

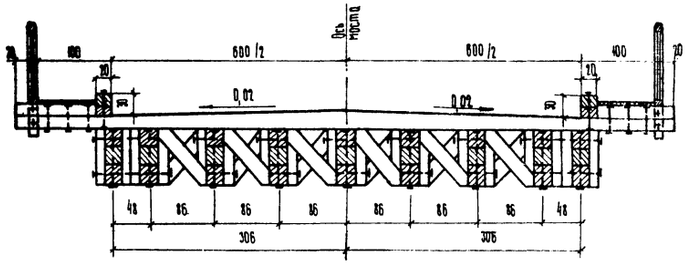

Схема расположения прогонов на двухрядных и пространственных опорах

(при смежных двухрядных или пространственных опорах)

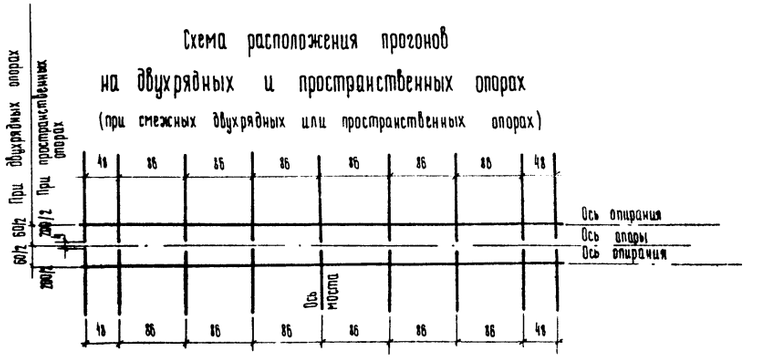

Экспликация монтажных элементов

Тип проезжей части	№№ п/п	Наименование элементов	Количество, шт.	Вес 1 элемента т	№№ листов
Деревоплита с асфальтобетонным покрытием	1	Прогоны Б-9-Р	9	1,10	31
	2	Связи	24	—	32
	3	Щиты проезжей части	6	0,97	48, 54
	4	Колесоотбой	4	Во 0,18	49, 50
	5	Перильные стойки	12	0,013	51, 52
	6	Панели перил	12	0,05	51, 52
	7	Доски настила тротуаров	—	—	49, 50

Примечания.

1. На чертеже показано пролетное строение с проезжей частью в виде щитов деревоплиты с асфальтобетонным покрытием.
2. В местах стыков колесоотбоя забить дополнительно 2 ерша ⌀ 16мм, ℓ = 300 мм.
3. Крайние прогоны на монтаже объединяются попарно с заменой коротких болтов крепления ребер (М20, ℓ=550) монтажными болтами (М20, ℓ=1000).
4. Все размеры - в см.

СДП	Деревянные мосты на автомобильных дорогах	Пролетное строение длиной 9,0м с разбросными прогонами из брусьев. Габарит Г-6. Общий вид.	Масштаб 1:50	
1967г.			552	28

Госстрой СССР | ГПИ Гипрокоммунстрой Киевский филиал | Гл. инженер проекта Пушкарев | Гл. специалист отдела Сытовцев | Нач. сектора Фикс | Инженер Фикс

Разрез по 1-1

(перильное ограждение не показано)

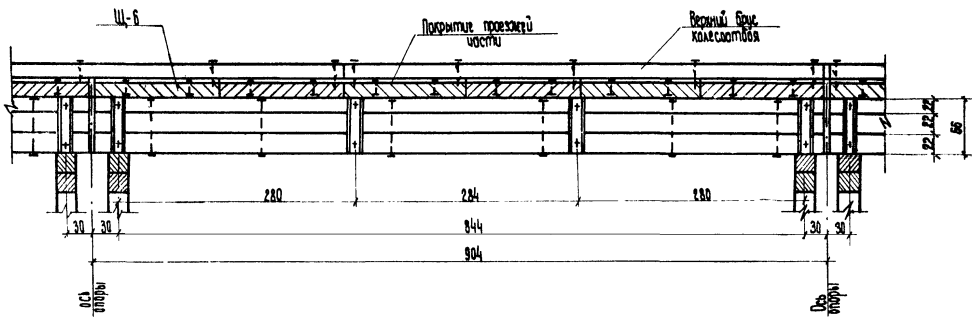

План

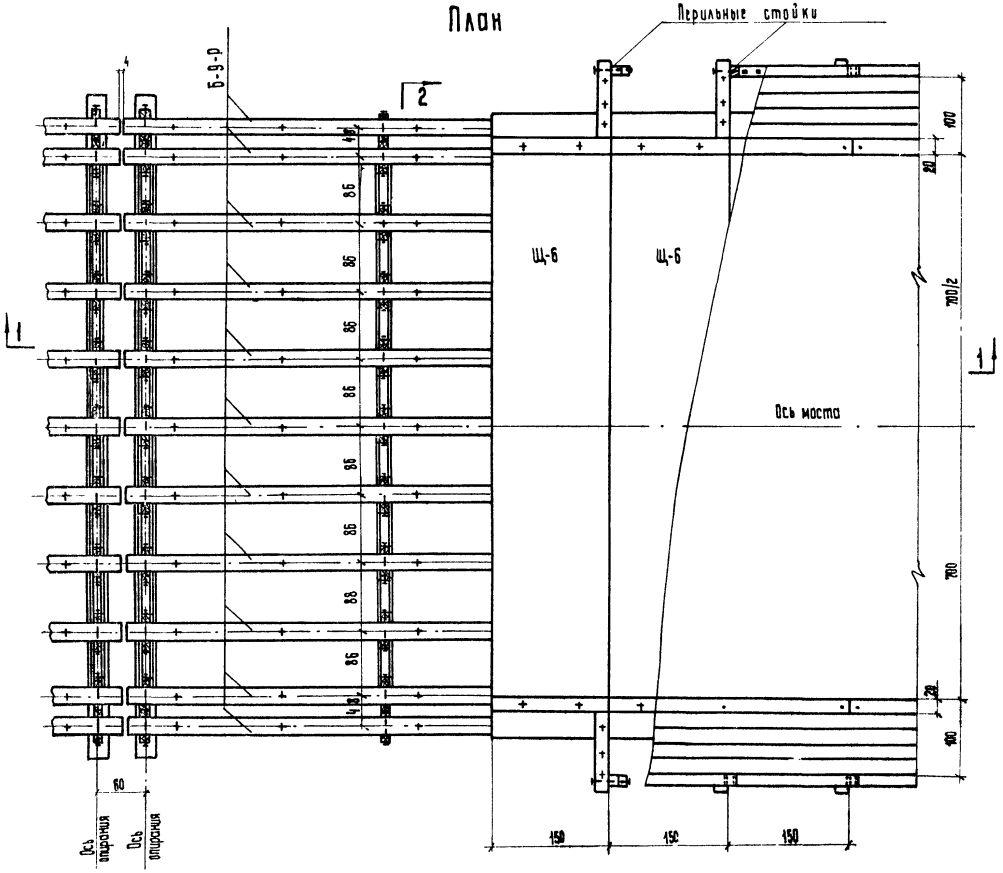

Разрез по 2-2

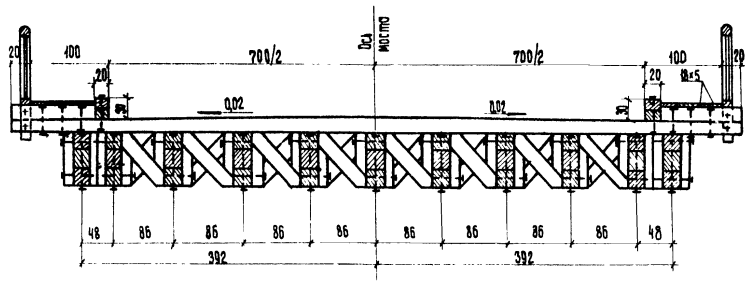

Схема расположения прогонов на двухрядных и пространственных опорах (при смежных двухрядных или пространственных опорах)

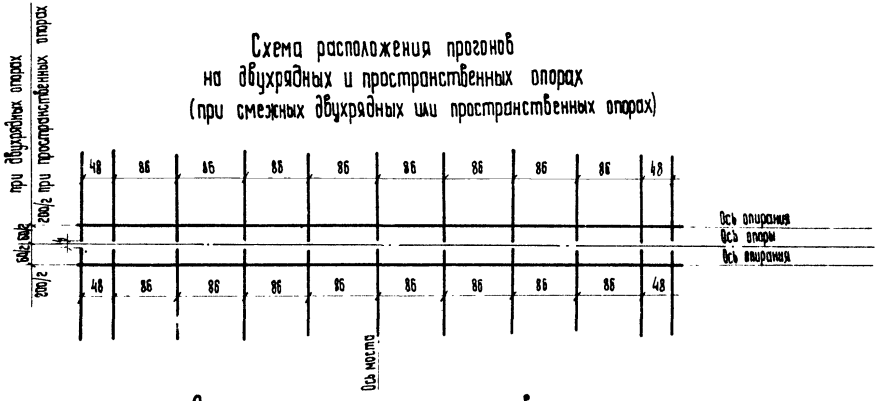

Экспликация монтажных элементов

Тип проезжей части	NN п/п	Наименование элементов	Количество, шт.	Вес 1 элемента, т	NN листов
Деревоплита с асфальтобетонным покрытием	1	Прогоны Б-9-р	11	1,1	31
	2	Связи	32	—	32
	3	Щиты проезжей части	6	1,1	53,54
	4	Колесоотбой	4	до 0,13	49,50
	5	Перильные стойки	12	0,013	51,52
	6	Панели перил	12	0,05	51,52
	7	Доски настила тротуаров	—	—	49,50

Примечания.

1. На чертеже показано пролетное строение с проезжей частью в виде щитов деревоплиты с асфальтобетонным покрытием.
2. В местах стыков колесоотбоя забить дополнительно 2 ерша ф 16мм, ℓ=300мм.
3. Крайние прогоны на монтаже объединяются попарно с заменой коротких болтов крепления ребер (М 20, ℓ=550) монтажными болтами (М 20, ℓ=1000).
4. Все размеры - в см.

СДП 1967г.	Деревянные мосты на автомобильных дорогах	Пролетное строение длиной 9,0 м с разбросными прогонами из брусьев. Габарит Г-7. Общий вид.	Масштаб 1:50	
			552	29

Гипротранспроект ГПИ Союздорпроект Киевский филиал

Министерство транспортного строительства СССР

Главный инженер проекта Руденко
Главный специалист проекта Борило
Руководитель бригады Проверил Фукс
Составил Пушконцер
Семистяга
Фабинтейн

Сечение 1-1

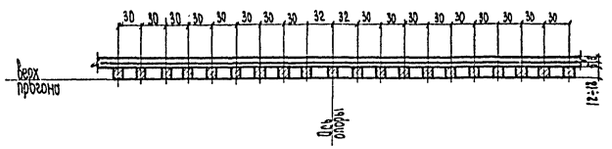

Разрез по 2-2

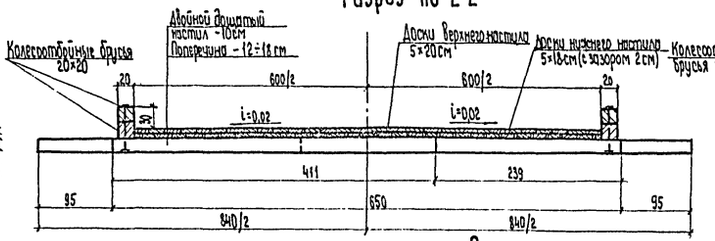

Разрез по 3-3

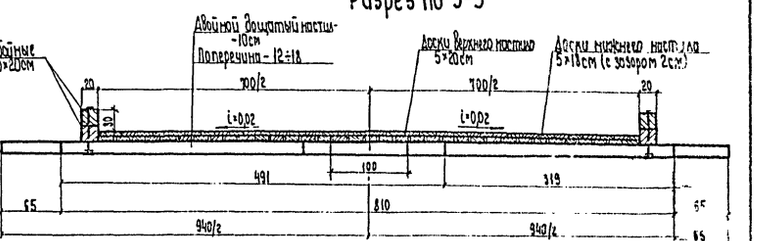

План Г-6

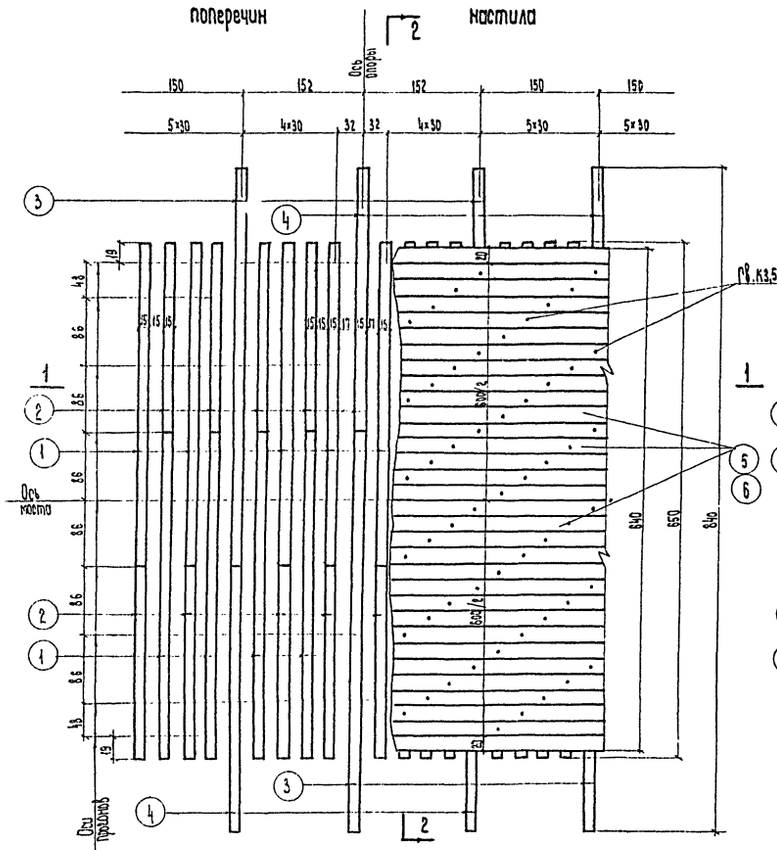

План Г-7

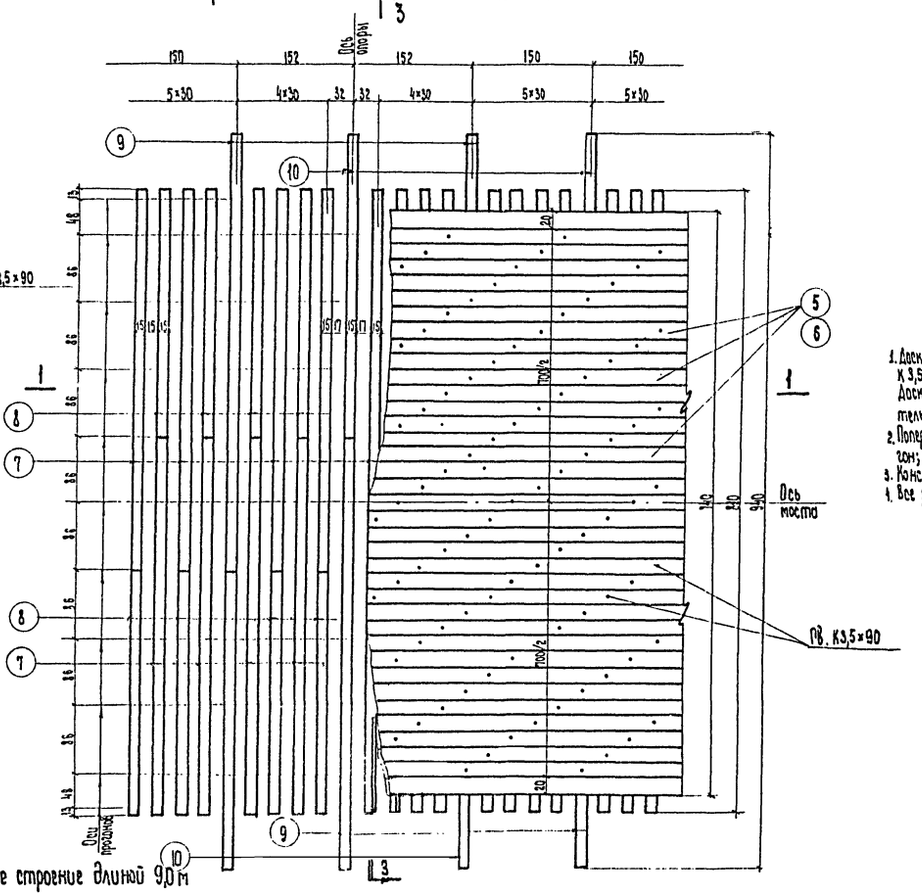

Примечания.

1. Доски нижнего настила крепить к поперечинам гвоздями К 3,5×90 по 1 гвоздю через 1,5м
   Доски верхнего настила крепить так же с забивкой дополнительно двух гвоздей по концам каждой доски.
2. Поперечины крепить к прогонам гвоздями К 6,0×200 через 1 прогон; к 3-м средним прогонам - косая забивка.
3. Конструкция поперечин приведена на листе № 33.
4. Все размеры - в см, металлоизделий - в мм.

Спецификация пиломатериалов и металлоизделий проезжей части на пролетное строение длиной 9,0 м

№ п/п	Наименование элементов	Г-6 № позиций	Сечение, см	Длина, см	Количество, шт.	Объем, м³ 1 элемента	Объем, м³ всего	Г-7 № позиций	Сечение, см	Длина, см	Количество, шт.	Объем, м³ 1 элемента	Объем, м³ всего
1	Поперечины	1	15×18	411	24	0,111	2,66	7	15×18	491	24	0,132	3,17
2	Поперечины	2	15×18	739	24	0,064	1,54	8	15×18	319	24	0,086	2,06
3	Поперечины	3	15×18	506	6	0,136	0,82	9	15×18	556	6	0,150	0,90
4	Поперечины	4	15×18	334	6	0,090	0,54	10	15×18	384	6	0,104	0,62
5	Доски настила	5	5×20	—	—	—	2,70	5	5×20	—	—	—	3,15
6	Доски настила	6	5×18	—	—	—	2,43	6	5×18	—	—	—	2,83
Итого пиломатериалов							10,69						12,73
7	Гвозди	К 6,0×200		150	—	6,60кг		К 6,0×200		180	—	1,80кг	
8	Гвозди	К 3,5×90		540	—	3,70кг		К 3,5×90		630	—	4,39кг	
Итого металлоизделий						10,30кг						12,19кг	

СДП	Деревянные мосты на автомобильных дорогах	Пролетное строение длиной 9,0 м с разбросными прогонами из брусьев. Габариты Г-6 и Г-7. Конструкция проезжей части в виде двойного дощатого настила по поперечинам.	Масштаб 1:50	
1967г.			552	30

Двухъярусный прогон L=6,5 м Б-6-Р

М 1:50

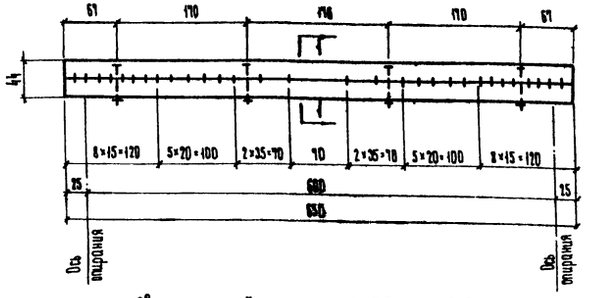

Разрез по 1-1

М 1:25

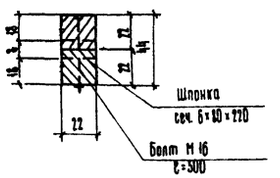

Трехъярусный прогон L=6,0 м Б-6-С

М 1:50

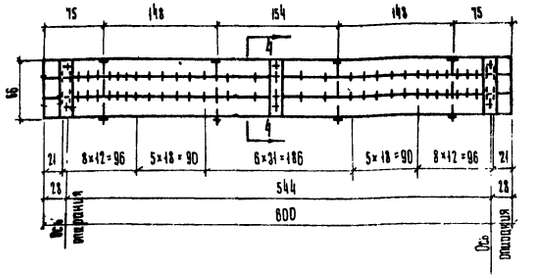

Разрез 4-4

М 1:25

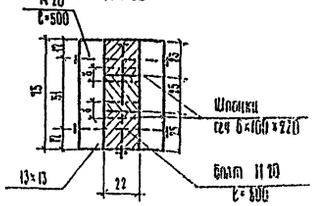

Двухъярусный прогон L=9,0 м К-9-Р

М 1:50

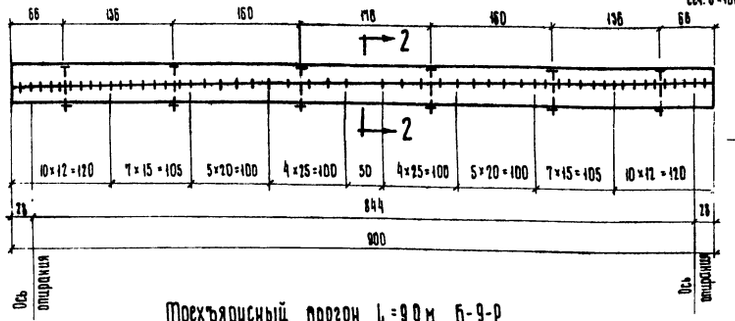

Разрез по 2-2

М 1:25

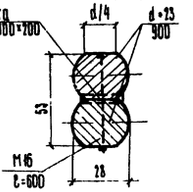

Трехъярусный прогон L=9,0 м Б-9-Р

М 1:50

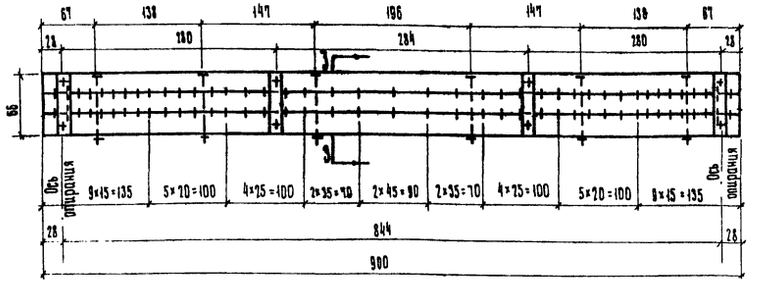

Разрез по 3-3

М 1:25

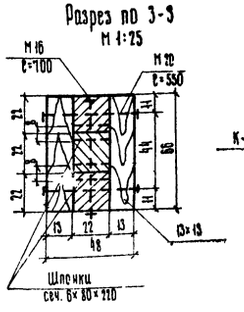

Одноярусный прогон L=6,5 м К-6-Р

Опирание на одноригельные опоры М 1:50

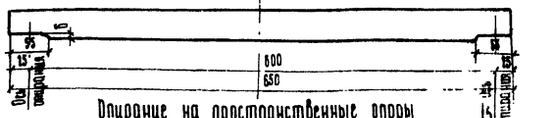

Опирание на пространственные опоры

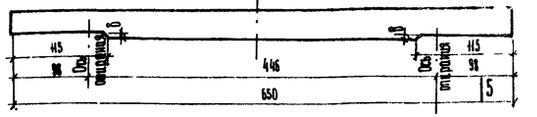

Разрез 5-5

М 1:25

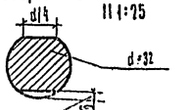

Над косвкой в отруже δ=1 см
в коттке δ=1,5см

Стык одноярусных прогонов

М 1:25

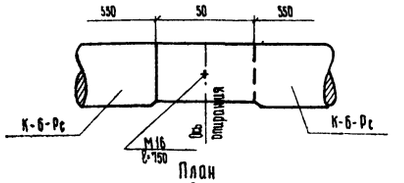

План

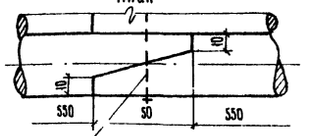

Стык двухъярусных прогонов

М 1:25

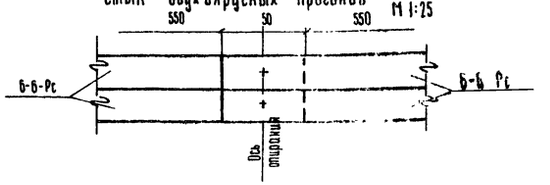

План

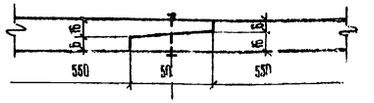

Заделка на проектное строение

Спецификация лесоматериала на прогон

NN п/п	Тип прогона	Сечение или диаметр, см	Длина, см	Количество на прогон, шт	Объем, м³	
					1 элемента	Всего
1	К-6-Р, К-6-Рс	d = 32	650	1	0,65	0,65
2	Б-6-Р, Б-6-Рс	22×22	650	2	0,32	0,64
3	Б-6-С	22×25	600	3	0,33	0,99
		13×13	15	6	0,043	0,09
	Итого					1,08
4	К-9-Р	d = 23	900	2	0,55	1,10
5	Б-9-Р	22×22	900	3	0,43	1,29
		13×13	66	8	0,01	0,08
	Итого					1,37

Спецификация металлоизделий на прогон

NN п/п	Тип прогона	Сечение или диаметр, мм	Длина, мм	Количество на прогон, шт.	Вес, кг	
					1 элемента	Всего
1	Б-6-Р, Б-6-Рс	Болт М16	300	4	1,12	4,5
		Шпонка 6×80	220	30	0,83	25,0
	Итого					29,5
2	Б-6-С	Болт М20	500	6	1,70	10,2
		Болт М16	800	4	2,53	10,1
		Шпонка 6×100	220	66	1,03	68,0
	Итого					88,9
3	К-9-Р	Болт М16	600	6	1,28	7,7
		Шпонка 6×100	200	32	0,94	49,3
	Итого					56,7
4	Б-9-Р	Болт М20	500	8	1,79	14,3
		Болт М16	700	6	1,46	8,7
		Шпонка 6×80	220	82	0,83	68,0
	Итого					91,0

Примечания.

1. Пластинчатые шпонки устанавливаются в прорези, выбранные в соединяемых элементах электродолбежником.
2. Вес болтов дан с учетом веса гаек и шайб.
3. Вертикальные болты прогонов устанавливаются вверх головками. Для головок болтов предусматривать устройство гнезда.
4. Все размеры – в см, металлоизделий – в мм.

СДП 1967 г.	Деревянные мосты на автомобильных дорогах	Пролетные строения длиной 6,0 и 9,0 м. Габариты Г-6 и Г-9. Конструкция прогонов.	Масштаб 1:25, 1:50
			552

Министерство транспортного строительства СССР

Главтранспроект ГПИ Союздорпроект Киевский филиал

Главный специалист отдела Главный инженер проекта

Рубанов Бердов Фукс

Руководитель группы Главный специалист отдела Главный инженер проекта

Гайштейн Никитина Пушкинер

Для пролетного строения длиной 9,0 м с разбросными прогонами

По 1-1

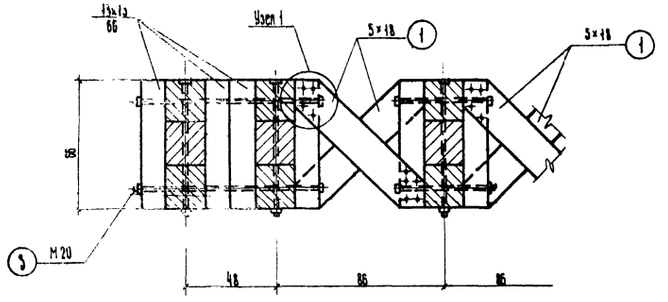

Для пролетного строения длиной 6,0 м с сосредоточенными прогонами

По 2-2

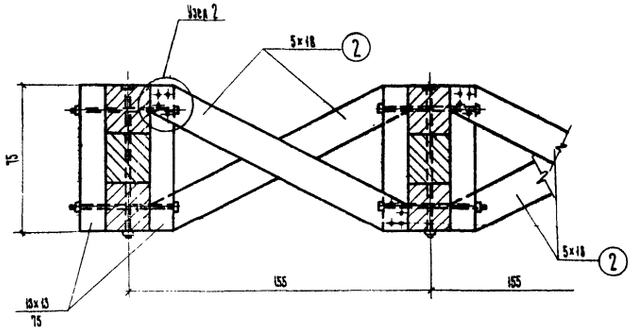

План

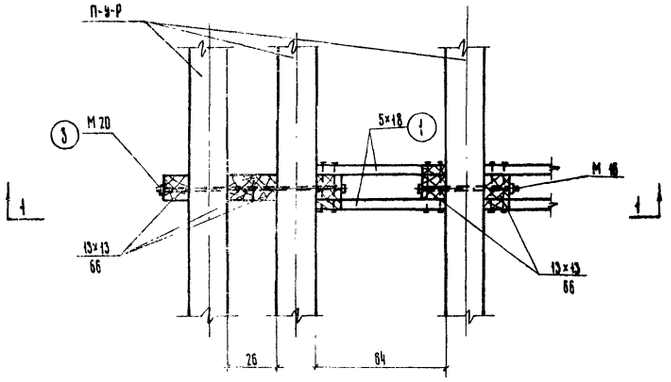

План

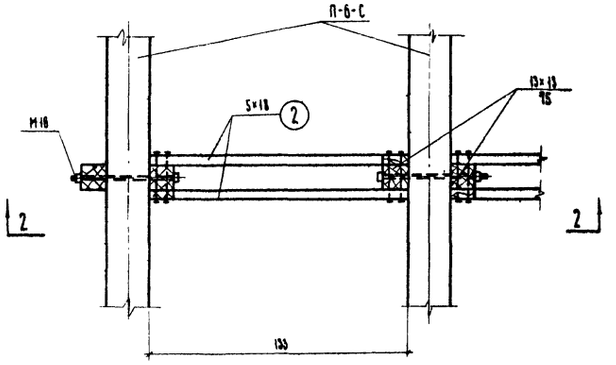

Узел 1

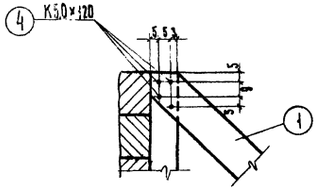

Узел 2

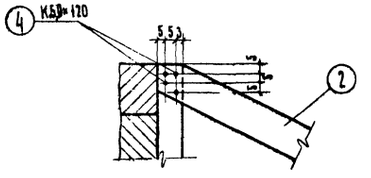

Спецификация лесоматериала

Тип пролетного строения	№№ поз.	Наименование элемента	Сечение, см	Длина, см	Количество на 1 панель, шт.	Количество на пролетное строение, шт.	Объем, м³
С разбросными прогонами $L = 9,0$ м	1	Доски раскосов	5×18	88	2	48 / 64	0,40 / 0,54
С сосредоточенными прогонами $L = 6,0$ м	2	Доски раскосов	5×18	152	2	24 / 24	0,2 / 0,2

Спецификация металлоизделий

Тип пролетного строения	№№ поз.	Наименование элементов	Сечение, мм	Длина, мм	Количество на 1 панель, шт.	Количество на пролетное строение, шт.	Вес, кг
С разбросными прогонами $L = 9,0$ м	3	Монтажные болты	М 20	1000	—	16 / 16	67,5 / 67,5
	4	Гвозди по ГОСТ 4028-63	К 5,0×120		16	384 / 512	1,2 / 9,6
С сосредоточенными прогонами $L = 6,0$ м	4	Гвозди по ГОСТ 4028-63	К 5,0×120		20	240 / 240	4,5 / 4,5

Примечания.

1. Расположение связей см. на листах №№ 21, 22, 28, 29.
2. Конструкцию прогонов см. на листе № 31.
3. В спецификации материалов цифры в числителе приведены для Г-6, цифры в знаменателе – для Г-7.
4. Все размеры – в см, металлоизделий – в мм

СДП 1967г.	Деревянные мосты на автомобильных дорогах	Пролетные строения длиной 6,0 и 9,0 м. Габариты Г-6 и Г-7. Конструкция поперечных связей.	Масштаб 1:20
			552 / 32

Министерство транспортного строительства СССР

Гипротрансмост (Гипродорнии) Союздорпроект

Главный инженер проекта

Главный специалист отдела

Начальник отдела

Руководитель группы

Гл. инж. Фомин

Гл. спец. Свешников

Гл. инж. Бородин

Гл. спец. Фомин

Ст. инж. Сергеева

Ст. инж. Сергеева

Ст. инж. Сергеева

Ст. инж. Сергеева

Тип поперечин

Общий вид и поперечные сечения

I

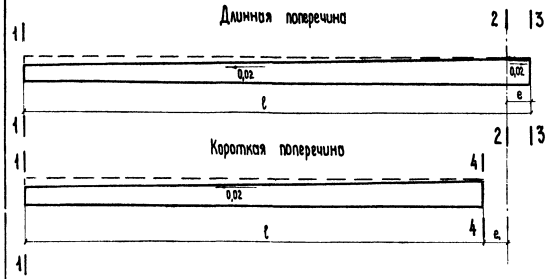

Стеска поперечин в сечениях



Стеска крайних поперечин в сечениях

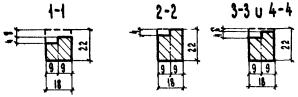

II

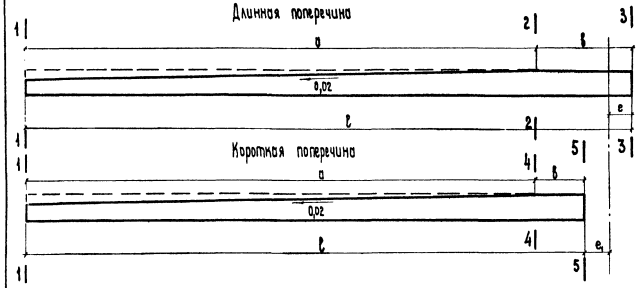

Стеска поперечин в сечениях

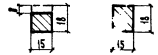

Стеска крайних поперечин в сечениях

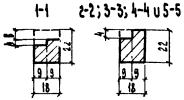

III

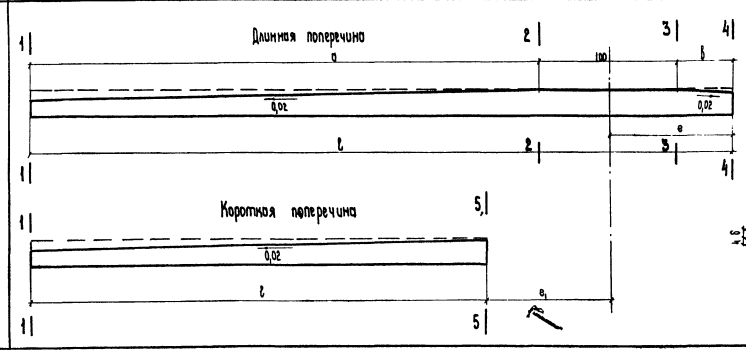

Стеска поперечин в сечениях



Стеска крайних поперечин в сечениях

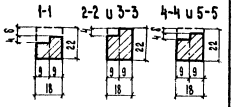

Таблица размеров поперечин

Тип поперечин	Наименование элементов	Длина поперечин l, см	e_0, см	e_1, см	a_1, см	b_1, см	Величина стеска b_1 см: Сечение 1-1	Сечение 2-2	Сечение 3-3	Сечение 4-4	Сечение 5-5
	Габарит Г-6										
I	Поперечины между тротуарными стойками	318	—	17	—	—	6,7	—	—	0,4	—
		352	17	—	—	—	6,7	0	0,4	—	—
		284	—	51	—	—	6,7	—	—	1,0	—
		386	51	—	—	—	6,7	0	1,0	—	—
		239	—	86	—	—	6,5	—	—	1,7	—
		411	86	—	—	—	6,5	0	1,7	—	—
	Поперечины под тротуарными стойками	369	—	51	—	—	8,4	—	—	1,0	—
		471	51	—	—	—	8,4	0	1,0	—	—
		403	—	17	—	—	8,4	—	—	0,4	—
		437	17	—	—	—	8,4	0	0,4	—	—
		334	—	86	—	—	8,4	—	—	1,7	—
		506	86	—	—	—	8,4	0	1,7	—	—
	Габарит Г-7										
II	Поперечины между тротуарными стойками	388	—	17	355	0,33	7,1	—	—	0	0
		422	17	—	355	0,67	7,1	0	0	—	—
	Поперечины под тротуарными стойками	453	—	17	420	0,33	8,4	—	—	0	0
		487	17	—	420	0,67	8,4	0	0	—	—
III	Поперечины между тротуарными стойками	354	—	51	—	—	7,1	—	—	0	0
		456	51	—	355	0,01	7,1	0	0	—	—
		319	—	86	—	—	7,1	—	—	0	0
		491	86	—	355	0,36	7,1	0	0	—	—
	Поперечины под тротуарными стойками	419	—	51	—	—	8,4	—	—	0	0
		521	51	—	420	0,01	8,4	0	0	—	—
		384	—	86	—	—	8,4	—	—	0	0
		556	86	—	420	0,36	8,4	0	0	—	—

Примечания.

1. Для каждого типа приведены чертежи длинной и короткой поперечин, которые устанавливаются по одной оси, вместе друг с другом.
2. Все размеры - в см.

СДП 1967г.	Деревянные мосты на автомобильных дорогах	Пролетные строения длиной 6,0 и 9,0м с разрезными прогонами из брусьев. Габариты Г-6 и Г-7. Детали стески поперечин	Масштаб 1:20	552 / 33

Министерство транспортного строительства СССР
Гипротрансмост МПС
Сортехпроект
Инженер Ефимов
Ефимов
Ефимов
Ефимов
Проверил
Составил
Ефимов
Ефимов
Ефимов

Тип элемента ската	Общий вид и поперечное сечение элементов ската

I

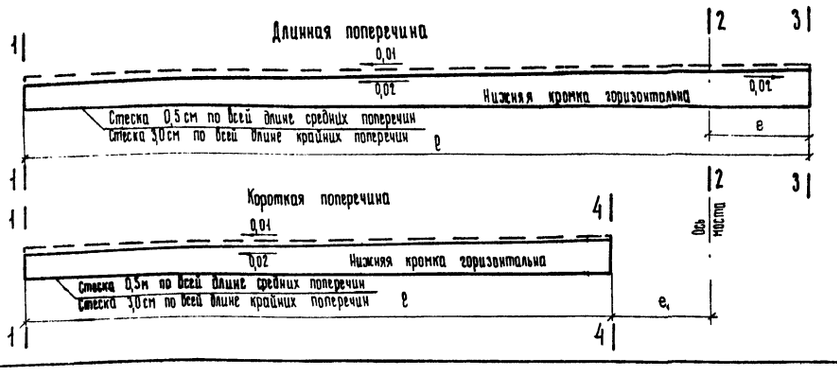

Стеска поперечин в сечениях 1-1; 2-2; 3-3 и 4-4

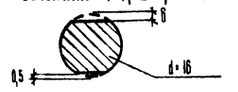

Стеска крайних поперечин в сечениях 1-1; 2-2; 3-3 и 4-4

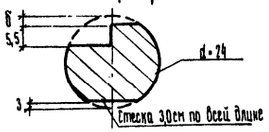

II

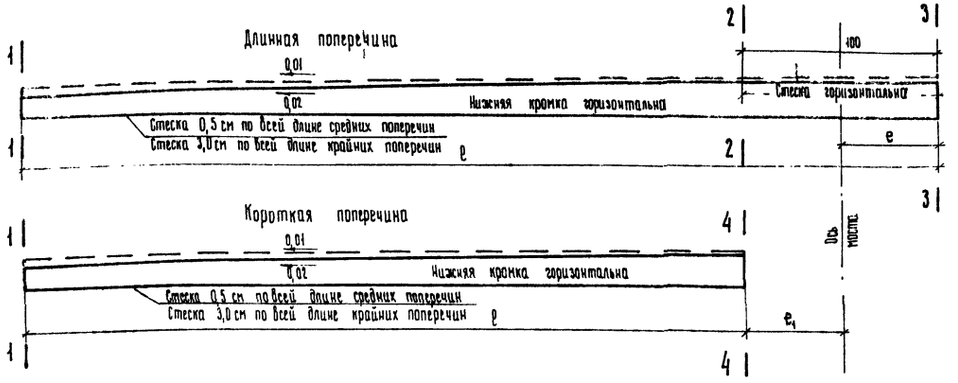

Стеска поперечин в сечениях 1-1; 2-2; 3-3 и 4-4

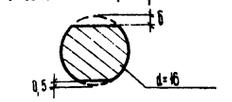

Стеска крайних поперечин в сечениях 1-1; 2-2; 3-3 и 4-4

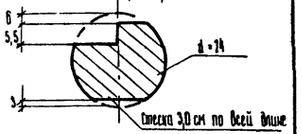

III

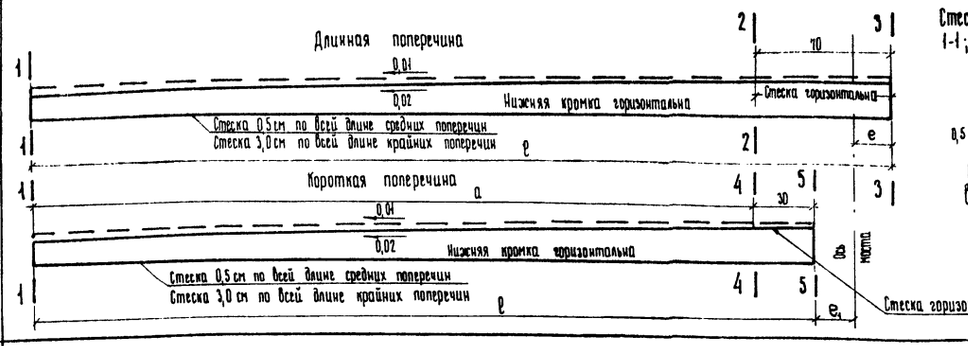

Стеска поперечин в сечениях 1-1; 2-2; 3-3; 4-4 и 5-5

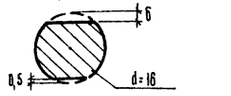

Стеска крайних поперечин в сечениях 1-1; 2-2; 3-3; 4-4 и 5-5

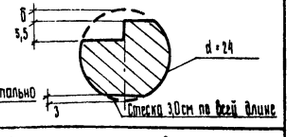

IV

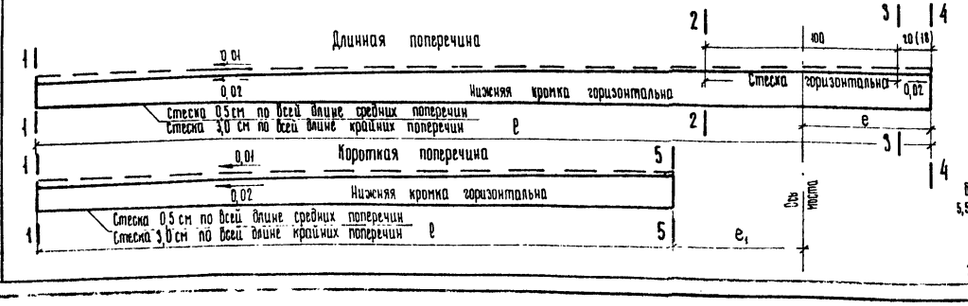

Стеска поперечин в сечениях 1-1; 2-2; 3-3; 4-4 и 5-5



Стеска крайних поперечин в сечениях 1-1; 2-2; 3-3; 4-4 и 5-5

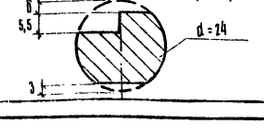

Таблица размеров ската d=16 см и d=24 см

Тип элемента ската	Наименование элементов	Длина ската ℓ, см	e, см	e₁, см	Величина стесок б, см				
					Сечение 1-1	Сечение 2-2	Сечение 3-3	Сечение 4-4	Сечение 5-5
	Габарит Г-6								
I	Накат между тротуарными стойками	260	—	70	3,6	—	—	1,0	—
		400	70	—	3,6	0,3	2,4	—	—
		300		50	3,8	—	—	0,8	—
		400	50		3,8	0,3	1,3	—	—
		330		20	3,8	—	—	0,5	—
		370	20		3,8	0,3	0,9	—	—
	Накат под тротуарными стойками	350	—	70	4,5	—	—	1,0	—
		490	70	—	4,5	0,3	2,4	—	—
		370	—	50	4,5	—	—	0,8	—
		470	50	—	4,5	0,3	1,8	—	—
		400	—	20	4,5	—	—	0,5	—
		440	20	—	4,5	0,3	0,9	—	—
	Габарит Г-7								
II	Накат между тротуарными стойками	370	—	50	4,0	—	—	0,3	—
		470	50	—	4,0	0,3	1,3	—	—
	Накат под тротуарными стойками	420	—	50	4,5	—	—	0,3	—
		520	50	—	4,5	0,3	1,3	—	—
III	Накат между тротуарными стойками	400	—	20	4,0	—	—	0,3	0,6
		440	20	—	4,0	0,3	1,0	—	—
	Накат под тротуарными стойками	450	—	20	4,5	—	—	0,3	0,6
		490	20	—	4,5	0,3	1,0	—	—
IV	Накат между тротуарными стойками	324	—	68	3,7	—	—	—	0,5
		460	68	—	3,7	0,3	1,3	1,8	—
	Накат под тротуарными стойками	400	—	70	4,5	—	—	—	0,5
		540	70	—	4,5	0,3	1,3	1,9	—

Примечания.

1. Размер в скобках относится к поперечине ℓ=460
2. Все размеры – в см
3. Для каждого типа приведены чертежи длинной и короткой поперечин, которые устанавливаются по одной оси встык друг с другом

СДП 1967г.	Деревянные мосты на автомобильных дорогах	Пролетные строения длиной 6,0 и 9,0 м с разбросными прогонами из бревен Габариты Г-6 и Г-7 Детали стески поперечин ската	Масштаб 1:20; 1:10 552 К-7

Госстрой СССР Транспортстрой Киевский филиал ГПИ Союздорпроект

Составил Фиштейн Проверил Фишгойз Барило Фукс

Спецификация лесоматериала и металлоизделий на пролетное строение длиной 9,0 м

№№ п/п	Наименование элементов	Г-6					Г-7				
		Сечение, см	Длина, см	Количество, шт.	Объем, м³		Сечение, см	Длина, см	Количество, шт.	Объем, м³	
					1 элемента	Всего				1 элемента	Всего
1	Накат	d=16	260	39	0,06	2,34	d=16	324	39	0,08	3,12
2	Накат	d=16	400	39	0,10	3,90	d=16	460	39	0,12	4,68
3	Накат	d=16	350	6	0,08	0,48	d=16	400	6	0,10	0,60
4	Накат	d=16	480	6	0,12	0,72	d=16	540	6	0,14	0,84
5	Доски настила	5×20	—	—	—	2,70	5×20	—	—	—	3,15
Итого						10,14					12,39
6	Гвозди	К 6,0×200		48	—	2,11 кг	К 6,0×200		56	—	2,46кг
7	Гвозди	К 4,0×100		360	—	3,53кг	К 4,0×100		420	—	4,12 кг
Итого						5,64 кг					6,58кг

Спецификация лесоматериала и металлоизделий на пролетное строение длиной 6,0 м

№№ п/п	Наименование элементов	Г-6					Г-7				
		Сечение, см	Длина, см	Количество, шт.	Объем, м³		Сечение, см	Длина, см	Количество, шт.	Объем, м³	
					1 элемента	Всего				1 элемента	Всего
1	Накат	d=16	310	13	0,09	1,12	d=16	370	13	0,09	1,12
2	Накат	d=16	330	13	0,08	1,04	d=16	470	13	0,12	1,56
3	Накат	d=16	400	14	0,10	1,40	d=16	400	14	0,10	1,40
4	Накат	d=16	300	14	0,07	0,98	d=16	440	14	0,11	1,54
5	Накат	d=16	440	2	0,11	0,22	d=16	520	2	0,13	0,26
6	Накат	d=16	400	2	0,10	0,20	d=16	420	2	0,11	0,22
7	Накат	d=16	470	2	0,12	0,24	d=16	490	2	0,12	0,24
8	Накат	d=16	370	2	0,09	0,18	d=16	450	2	0,11	0,22
9	Доски настила	5×20	600	30	0,06	1,80	5×20	800	35	0,06	2,10
Итого						7,18					8,66
10	Гвозди	К 6,0×200		42	—	1,35 кг	К 6,0×200		48	—	2,11 кг
11	Гвозди	К 4,0×100		180	—	1,78 кг	К 4,0×100		210	—	2,06 кг
Итого						3,63 кг					4,17 кг

Примечания.

1. Работать совместно с листами №№ 15,16,26,27
2. Детали отески наката привязаны на листе №39.

СДП 1967г.	Деревянные мосты на автомобильных дорогах	Пролетные строения длиной 6,0 и 9,0м. Проезжая часть в виде сплошного наката. Спецификации.	Масштаб — 552 35

Министерство транспортного строительства СССР | Гипротранспроект им. Фомина ГПИ Автодорпроект Житный филиал | Гл. инженер проекта | Руководитель группы | Гл. специалист | Гл. инженер | Инженер

Фомин | Пушкин | Кременцова

Васильев | Бабина | Фуко | Проверил | Составил

Продольный разрез по 1-1

(перильное ограждение не показано)

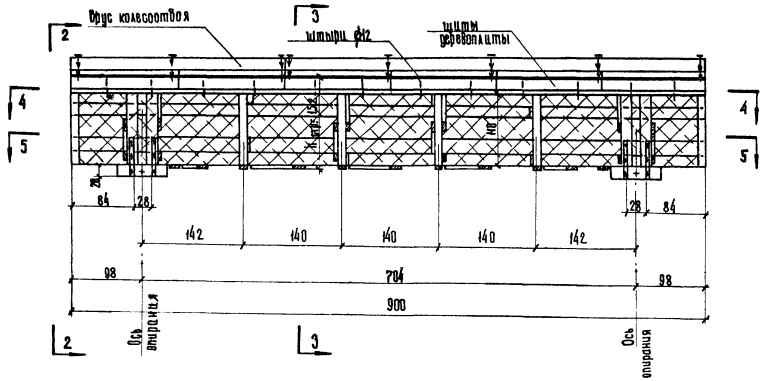

План

Разрез по 5-5

(продольные связи не показаны)

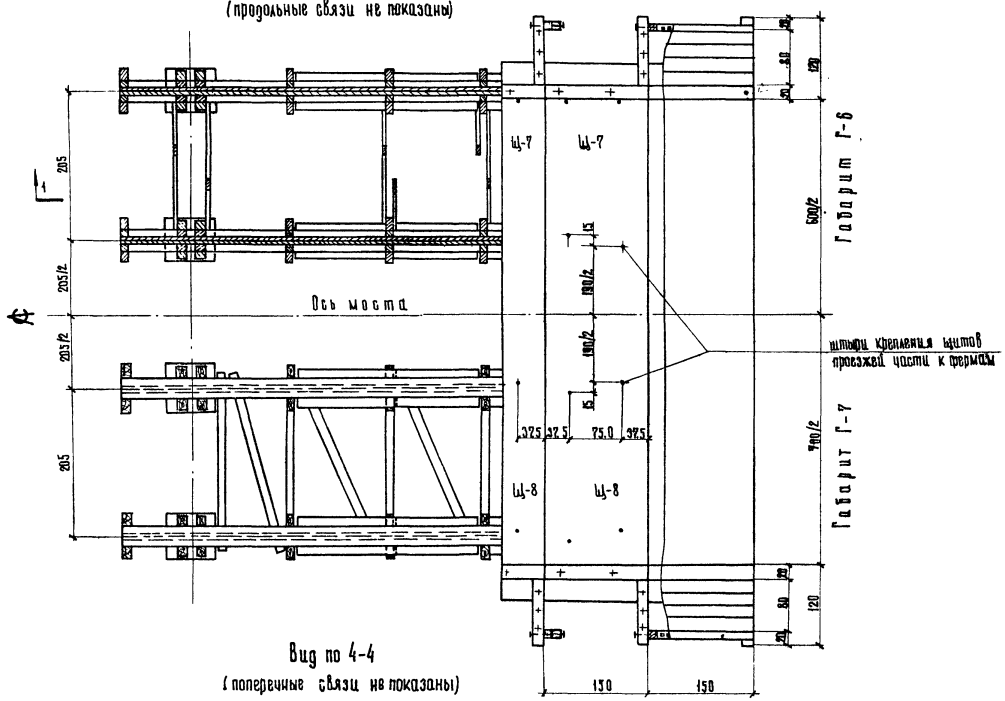

Вид по 4-4

(поперечные связи не показаны)

Г-6

Вид по 2-2

Разрез по 3-3

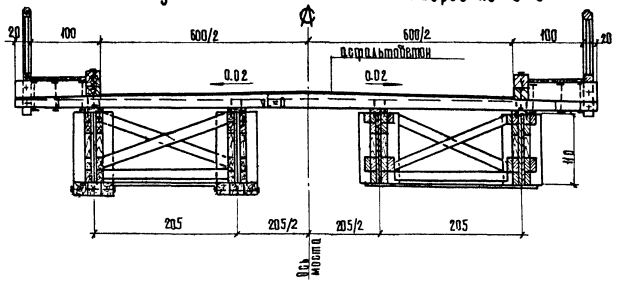

Г-7

Вид по 2-2

Разрез по 3-3

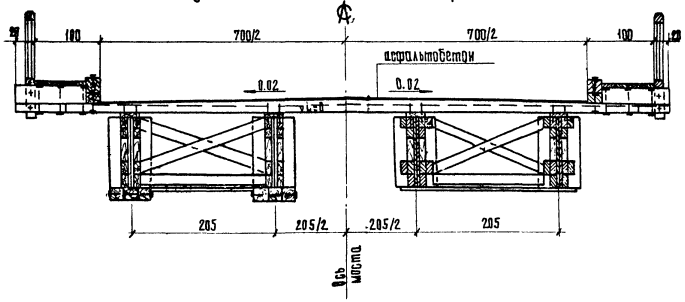

Экспликация монтажных элементов

Тип проезжей части	№№ п/п	Наименование элементов	Количество, шт.	Вес 1 элемента, т	Примечания	№№ листов
Деревоплита с асфальтобетонным покрытием	1	Блоки фермы со связями	2	4,25	—	37, 38
	2	Щиты проезжей части	6	1,41 / 1,61	для Г-6 / для Г-7	53, 54
	3	Колесоотбой	3	до 0.18	—	49, 50
	4	Перильные стойки	12	0.02	—	51, 52
	5	Панели перил	12	0.05	—	51, 52
	6	Доски настила тротуаров	—	—	—	49, 50

Примечания.

1. Детали водоотвода приведены на листе № 55 .
2. Все размеры – в см.

СДП	Деревянные мосты на автомобильных дорогах	Пролетное строение длиной 9.0 м из дощато-гвоздевых ферм габариты Г-6 и Г-7. Общий вид.	Масштаб 1:50	
1967			552	36

Министерство транспортного строительства СССР | Гидротехпроект, ГПИ Донгидропроект, Киевский филиал | Металлич. мостовой отдел ГПИ Донгидропроект, Главный инженер проекта | Главный инженер | Руководитель бригады | Проверил | Составил | Фишинзон | Водинская | Пупкинцев

Фасад

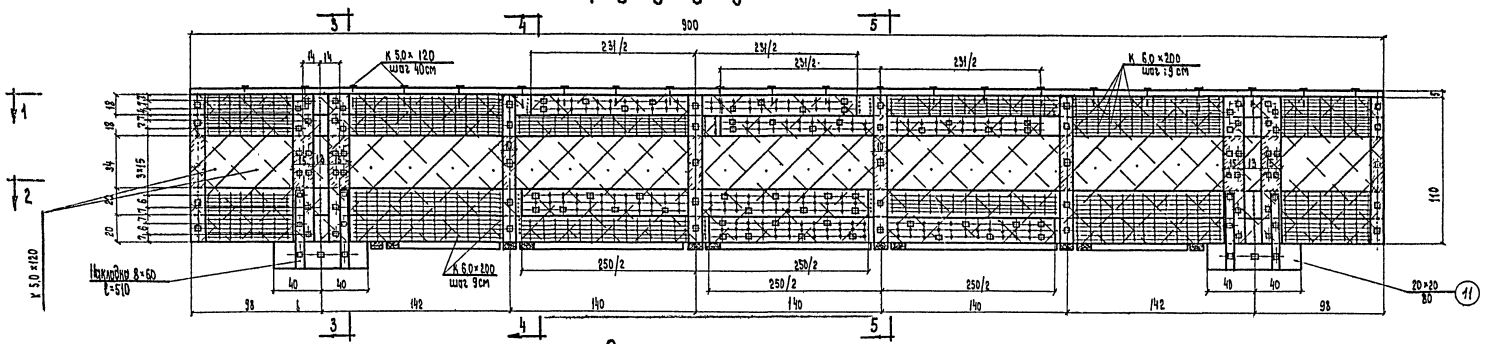

Разрез по 1-1

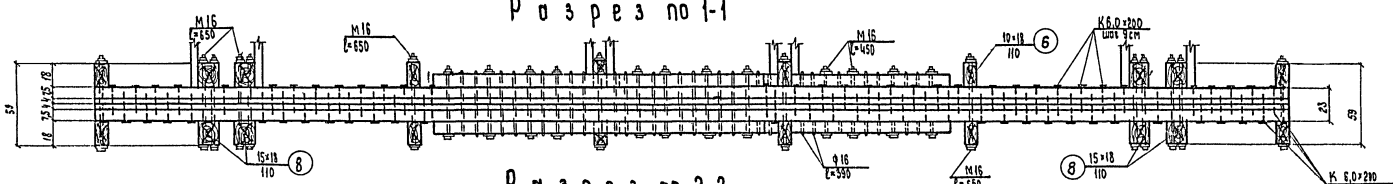

Разрез по 2-2

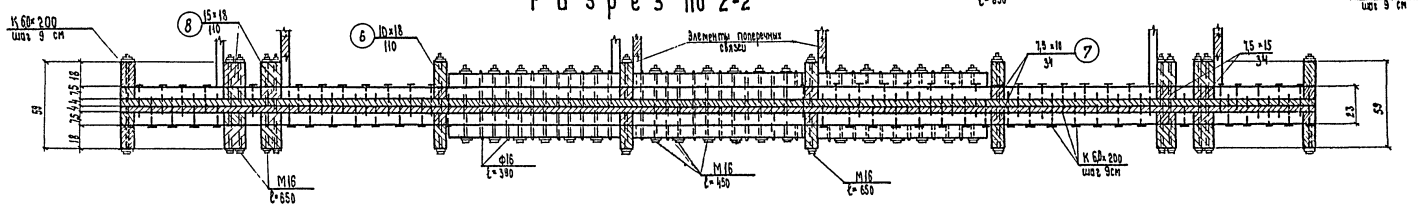

Вид по А-А

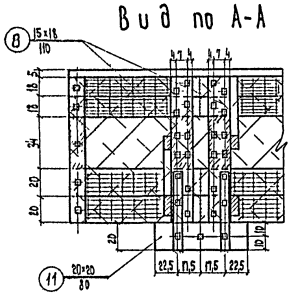

Разрез по 3-3

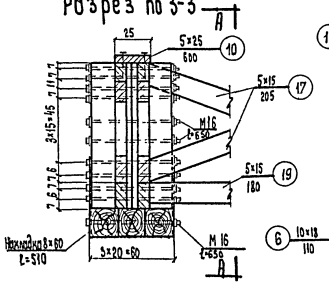

Разрез по 4-4

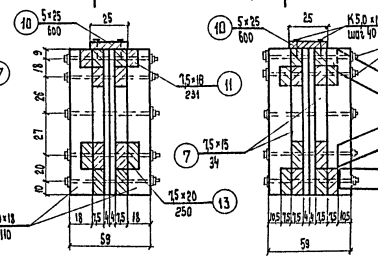

Разрез по 5-5

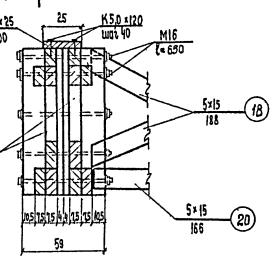

Разбивка гвоздей в поясах

Верхний пояс

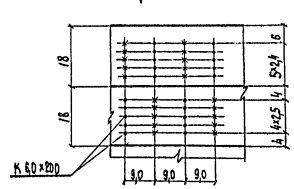

Нижний пояс

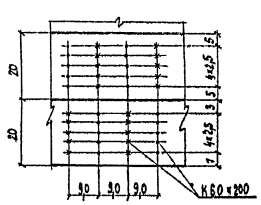

Схема разбивки стыков и зоны гвоздевого забоя

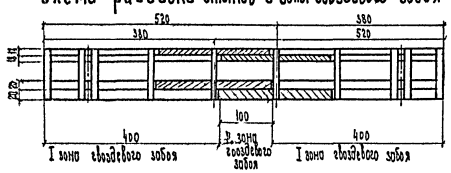

Разбивка нагелей и болтов в накладках

Верхний пояс

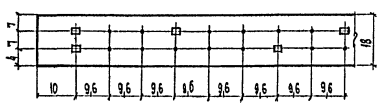

Нижний пояс

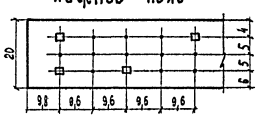

Примечания.

1. Обеспечить тщательную приторцовку брусьев верхнего пояса в стыках.
2. Все размеры - в см, размеры металлоизделий - в мм.

СДП 1967г.	Деревянные мосты на автомобильных дорогах	Пролетное строение длиной 9,0м из дощато-гвоздевых ферм. Габариты Г-6 и Г-7. Конструкция фермы.	Масштаб 1:25 552 37

Министерство транспортного строительства СССР | Главтранспроект "Киевский филиал" | Начальник мостового отдела | Главный специалист отдела | Главный инженер проекта | Руднов | Барило | Фукс | Руководитель бригады | Проверил | Составил | Файнштейн | Сенисская | Пишманцер

План продольных связей (вид снизу)

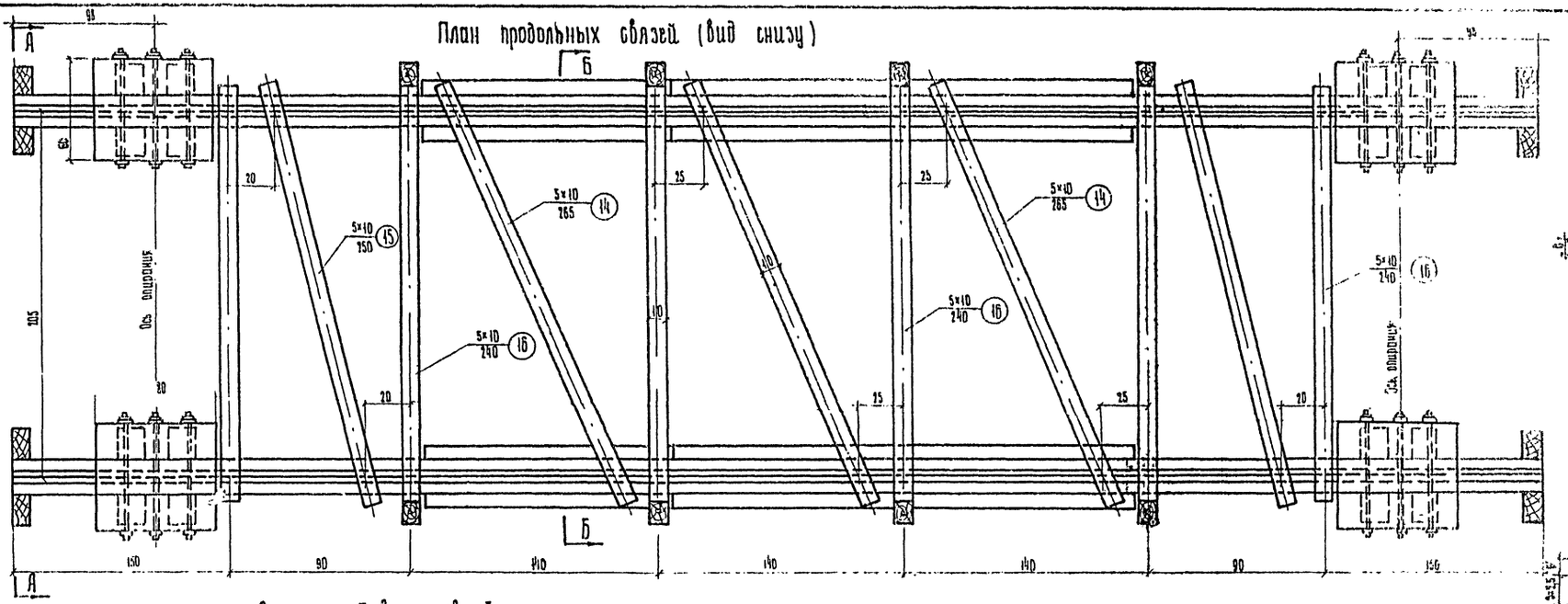

Схема разбивки связей

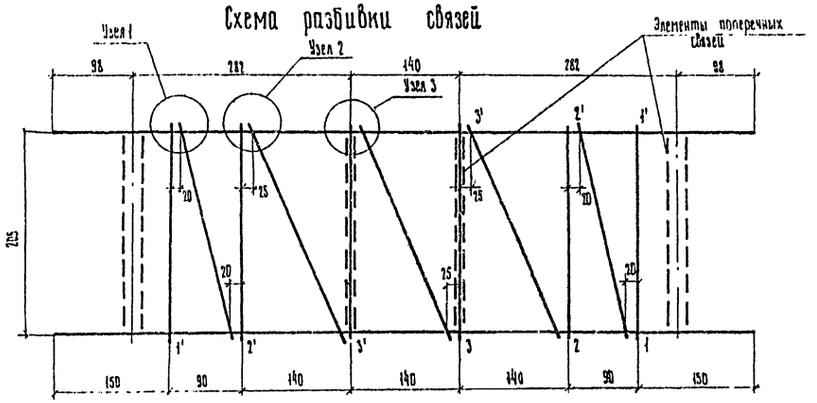

Узел 4 М 1:10

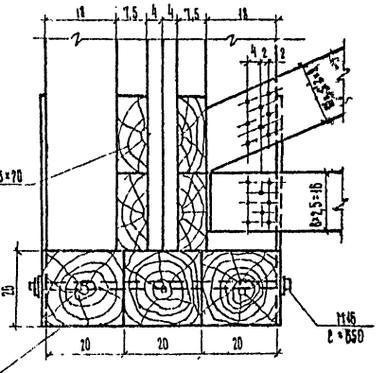

Узел 5

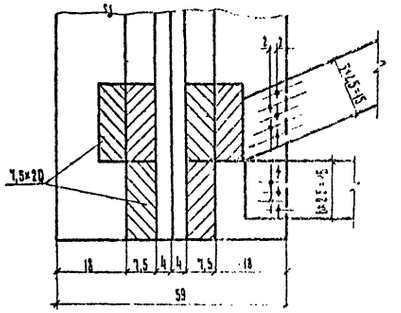

Узел 1

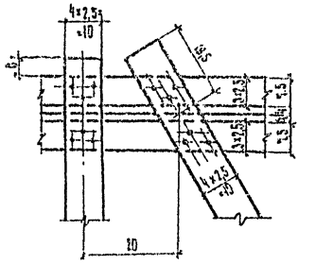

Узел 2

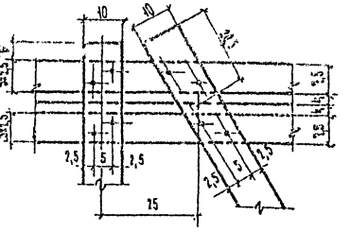

Узел 3

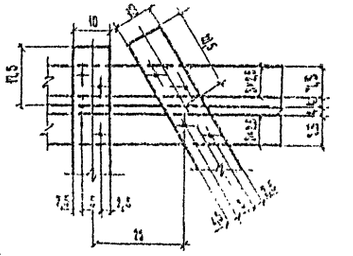

Накладка

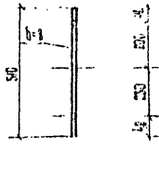

Поперечные связи

Временная распорка сеч. 5×15; ℓ=245 в местах установки поперечных связей снимать после монтажа и прикрепления щитов проезжей части

Вид по А-А
(концевые ребра жесткости не показаны)

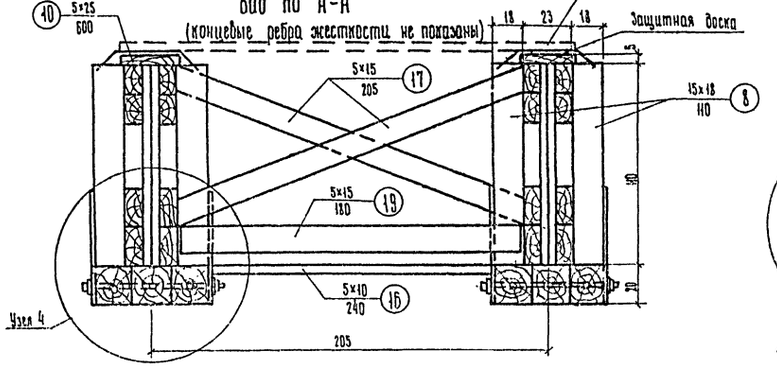

Разрез Б-Б

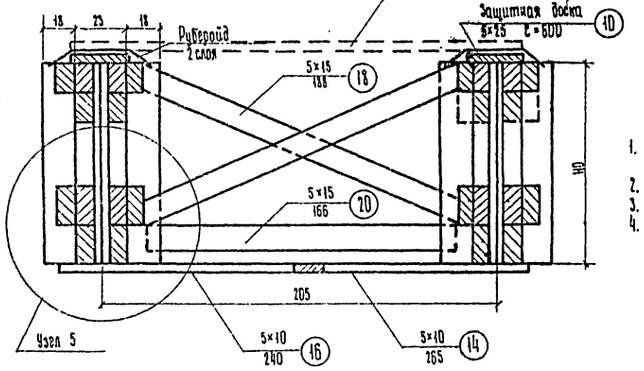

Примечания.

1. Прикрепления раскосов продольных связей в узлах 2' и 3' аналогичны прикреплениям в узлах 1 и 2.
2. Гвозди прикрепления связей – К 5,0×120 по ГОСТ 4028-63.
3. Обеспечить плотное примыкание подбалок к опорным стойкам и пасам.
4. Все размеры – в см, размеры металлоизделий – в мм.

СДП 1967г.	Деревянные мосты на автомобильных дорогах	Проектное задание длиной 9,0 м из бочато-дощатых ферм. Габариты I-Б и I-Г. Конструкция связей.	Масштаб 1:20	552 / 38

Главный инженер проекта: Фабиштейн
Главный специалист отдела: Семеснюк
Начальник отдела: Пономаренко
Руководитель группы: Рубинов
Гл. специалист: Барило
Инженер: Фукс
Главный архитектор: Гольдштейн
Начальник отдела: Сергеева
Инженер: Соловьев
Главный инженер проекта: Пономаренко
Начальник отдела: Семеснюк
Главный специалист отдела

Лесоматериал

№№ п/п	Наименование элементов	Сечение, см	Длина, см	Количество, шт. на ферму	Количество, шт. на блок	Количество, шт. на пролет	Объем, м³ на ферму	Объем, м³ на блок	Объем, м³ на пролет
	Фермы								
1	Брусья верхнего пояса	7,5×18	380	4	8	16	0,20	0,41	0,82
2	Брусья верхнего пояса	7,5×18	520	4	8	16	0,28	0,56	1,12
3	Брусья нижнего пояса	7,5×20	380	4	8	16	0,23	0,46	0,92
4	Брусья нижнего пояса	7,5×20	520	4	8	16	0,31	0,62	1,24
5	Доски стенки	4×20	155	64	128	256	0,80	1,60	3,20
6	Ребра жесткости в пролете	10×18	110	12	24	48	0,24	0,48	0,96
7	Прокладки ребер жесткости	7,5×10	34	12	24	48	0,03	0,06	0,12
8	Опорные стойки	15×18	110	8	16	32	0,24	0,48	0,96
9	Прокладки опорных стенок	7,5×15	34	8	16	32	0,03	0,06	0,12
10	Защитная доска	5×25	600	1,5	3	6	0,11	0,22	0,44
11	Подбалки	20×20	80	6	12	24	0,19	0,38	0,76
12	Накладки стыков поясов	7,5×18	231	4	8	16	0,13	0,25	0,50
13	Накладки стыков поясов	7,5×20	250	4	8	16	0,15	0,30	0,60
	Итого						2,94	5,88	11,80
	Связи								
14	Раскосы продольных связей	5×10	265	—	3	6	—	0,04	0,08
15	Раскосы продольных связей	5×10	250	—	2	4	—	0,025	0,05
16	Распорки продольных связей	5×10	240	—	6	12	—	0,07	0,14
17	Раскосы поперечных связей	5×15	205	—	4	8	—	0,06	0,12
18	Раскосы поперечных связей	5×15	188	—	4	8	—	0,06	0,12
19	Распорки поперечных связей	5×15	180	—	4	8	—	0,055	0,11
20	Распорки поперечных связей	5×15	186	—	2	4	—	0,03	0,05
	Итого на связи						—	0,35	0,70
	Итого на пролетное строение								12,50

Металлоизделия

№№ п/п	Наименование элементов	Сечение, мм	Длина, мм	Количество, шт. на ферму	Количество, шт. на блок	Количество, шт. на пролет	Вес, кг на ферму	Вес, кг на блок	Вес, кг на пролет
	Фермы								
	Болты скрепляющие								
1	Стыковые накладки с поясами	м16	450	48	96	192	49,9	99,8	199,6
2	Опорные стойки со стенкой	м16	650	48	96	192	65,0	130,0	260,0
3	Ребра жесткости со стенкой	м16	650	30	60	120	40,0	80,0	160,0
4	Подбалки	м16	650	6	12	24	8,2	16,4	32,8
5	Нагели в стыках поясов	ф16	390	184	368	736	113,4	226,8	453,6
6	Накладки	-8×60	510	8	16	32	19,6	39,2	78,4
	Гвозди скрепляющие								
7	Доски стенок	к 5,0×120		30	60	120	0,6	1,1	2,2
8	Защитные доски с поясами	к 5,0×120		22	44	88	0,4	0,8	1,2
9	Пояса со стенкой	к 6,0×200		1320	2640	5280	58,3	116,6	232,2
	Итого на фермы						348,6	697,2	1420,0
	в том числе: болтов						150,2	300,4	652,4
	нагелей						113,4	226,8	453,6
	гвоздей						58,9	117,8	235,6
	Связи								
	Гвозди прикрепляющие								
10	Распорки и раскосы продольных связей	к 5,0×120		—	104	208	—	1,9	3,8
11	Распорки и раскосы поперечных связей	к 5,0×120		—	188	336	—	3,5	7,0
	Итого на связи гвоздей							5,4	10,8
	Итого на пролетное строение								1430,8
	болтов								652,4
	нагелей								453,6
	гвоздей								246,4
12	Штыри прикрепления щитов проезжей части к фермам	ф12	250	—	—	48	—	—	11,0
	Рубероид для защиты ферм от воды – 18 м²								

Министерство транспортного строительства СССР

Ленгипротрансмост Госстроя СССР

Киевский филиал

Гл. инженер проекта Мишанич

Гл. специалист отдела Кучерявый

Руководитель группы Рубанов

Гл. инженер проекта Фоме

Гл. специалист отдела Фейнштейн

Руководитель группы Ремесленко

Проверил Пошиловский

Составил

СДП 1967г.	Деревянные мосты на автомобильных дорогах	Пролетное строение длиной 9,0м из дощато-гвоздевых ферм Габариты Г-6 и Г-7. Спецификации	Масштаб 552 / 39

Продольный разрез по 1-1
(перильное ограждение не показано)

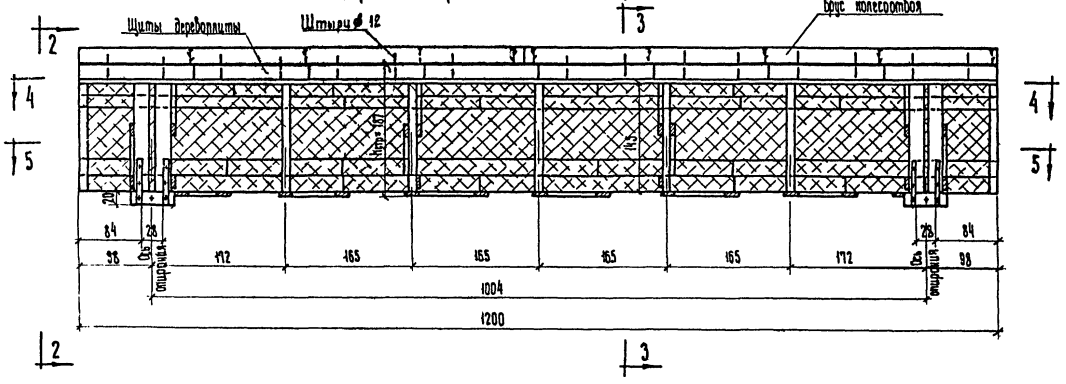

План деревоплиты проезжей части

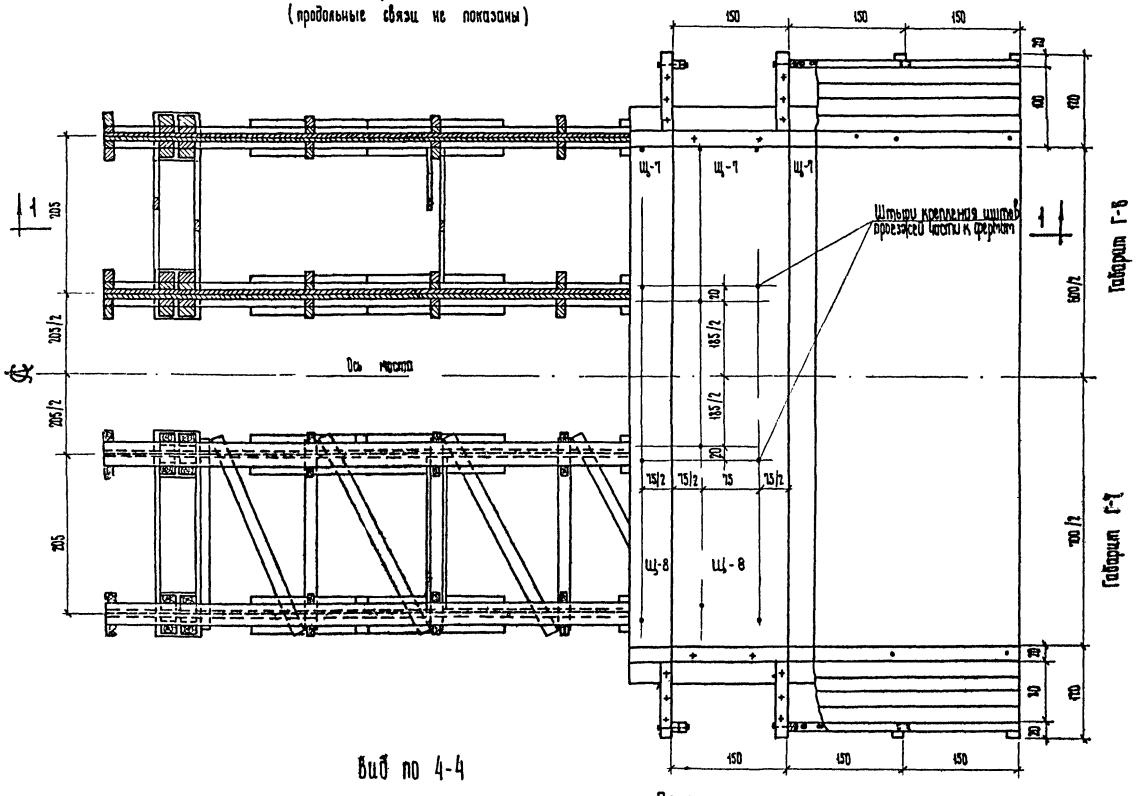

Разрез по 5-5
(продольные связи не показаны)

Вид по 4-4

Г-6

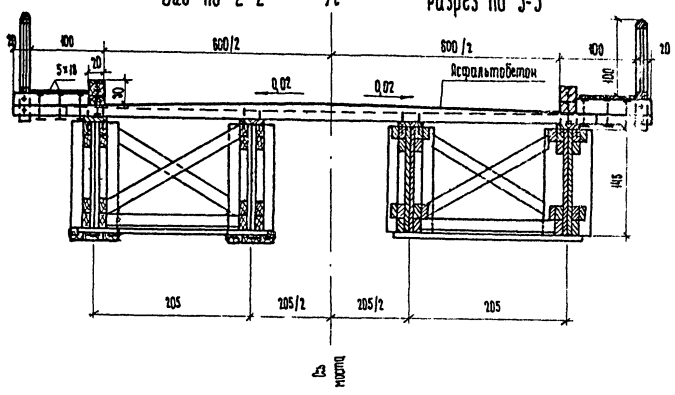

Г-7

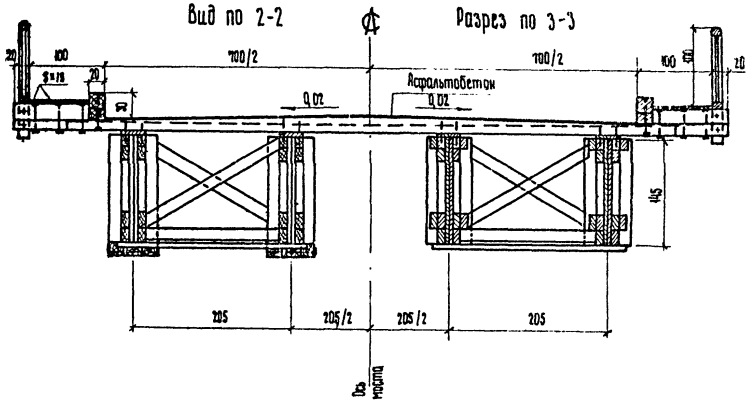

Экспликация монтажных элементов

Тип проезжей части	№№ п/п	Наименование элементов	Количество шт.	Вес 1 элемента, т	Примечания	№№ листов
Деревоплита с асфальтобетонным покрытием	1	Блоки ферм со связями	2	6,1	—	41,42
	2	Щиты проезжей части	8	1,41 / 1,61	для Г-6 / для Г-7	38
	3	Колесоотбойе	4	до 0,18	—	49,50
	4	Перильное стойки	16	0,02	—	51,52
	5	Панели перил	16	0,05	—	51,52
	6	Доски настила тротуаров	—	—	—	49,50

Примечания.

1. Детали водоотвода приведены на листе № 55.
2. Все размеры — в см.

СДП 1967г.	Деревянные мосты на автомобильных дорогах	Пролетное строение длиной 12,0м из дощато-гвоздевых ферм. Габариты Г-6 и Г-7. Общий вид.	Масштаб 1:50	552	40

Министерство транспортного строительства СССР
Гипродорнии
Киевский филиал
Главный инженер проекта
Руководитель группы
Рыбчов
Зарило
Фиас
Проверил
Составил
Инженер
Никитина
Пашинцев

Фасад

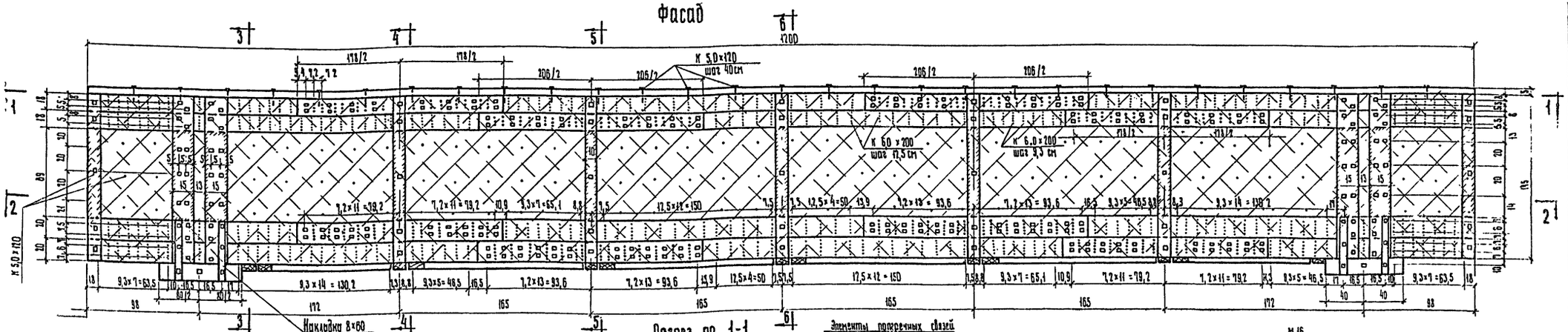

Разрез по 1-1

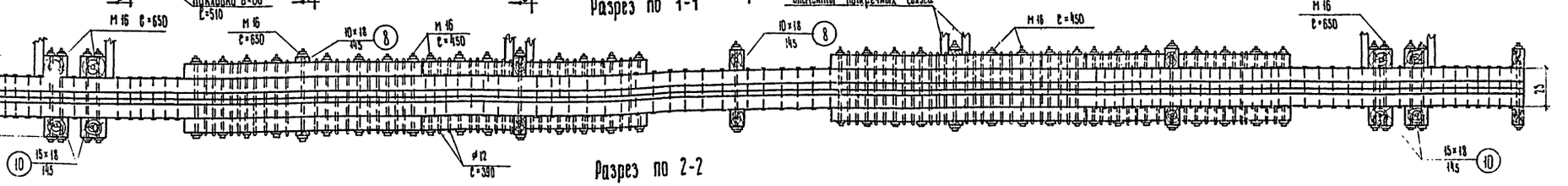

Разрез по 2-2

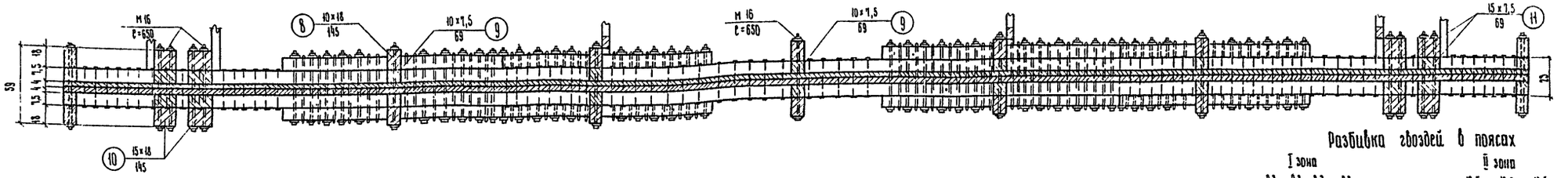

Разбивка гвоздей в поясах

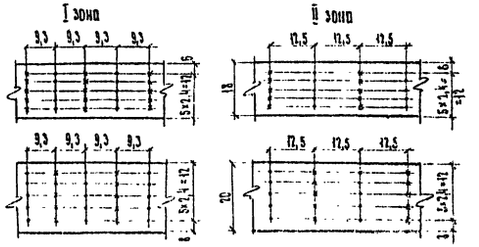

Вид по А-А

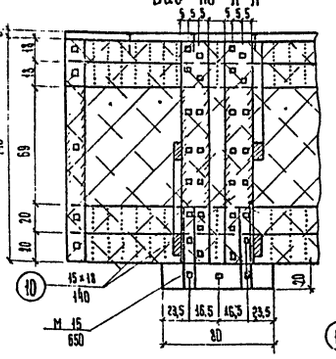

Разрез по 3-3

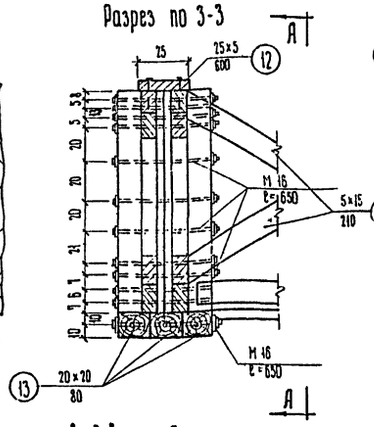

Разрез по 4-4

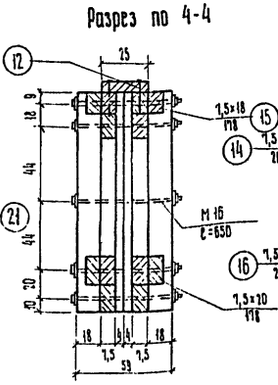

Разрез по 5-5

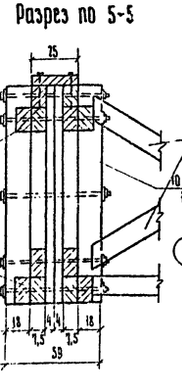

Разрез по 6-6

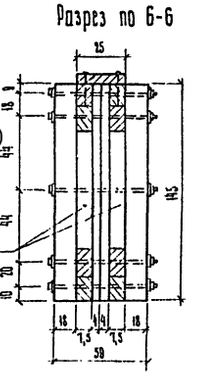

Накладка

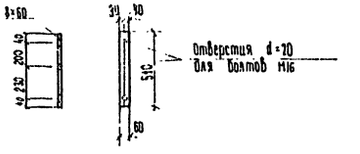

Схема разбивки стыков и зоны гвоздевого забоя

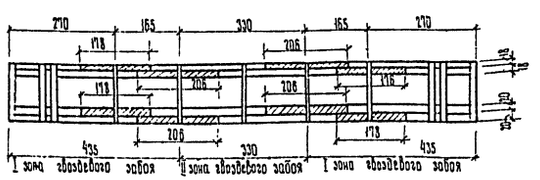

Разбивка шагелей и болтов в накладках

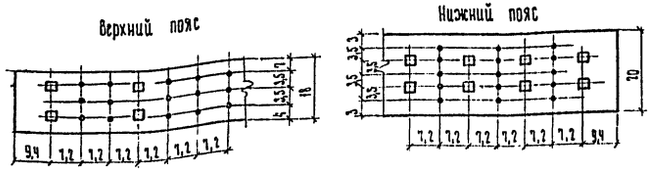

Примечания.

1. Доски в стыках верхнего пояса тщательно пригорцевать.
2. Гвозди в стенке фермы размещаются через одну доску по диагонали.
3. Все размеры - в см, металлоизделий - в мм.

СДП 1967г.	Деревянные мосты на автомобильных дорогах	Пролетное строение длиной 12,0 м из дощато-гвоздевых ферм. Габариты Г-6 и Г-7 Конструкция фермы	Масштаб 1:25 552

Главный инженер проекта Никитина
Гл. специалист Пушкинцев
Руководитель мостового отдела Ермолов
Главный специалист отдела Ворило
Главный инженер проекта Фукс
Начальник мостового отдела Гиндин
Главный специалист отдела Кузнецов
Главный инженер проекта Шмидт
Гипротрансмост ГПИ «Союздорпроект» Киевский филиал
Министерство транспортного строительства СССР

План продольных связей (вид снизу)

м 1:25

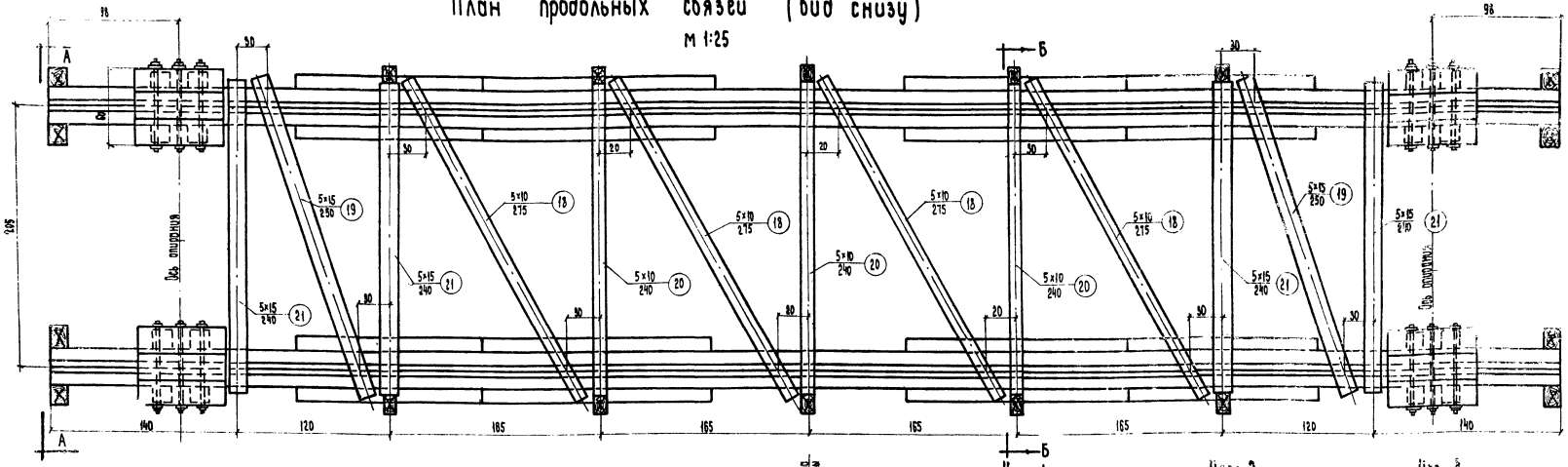

Схема разбивки связей

м 1:50

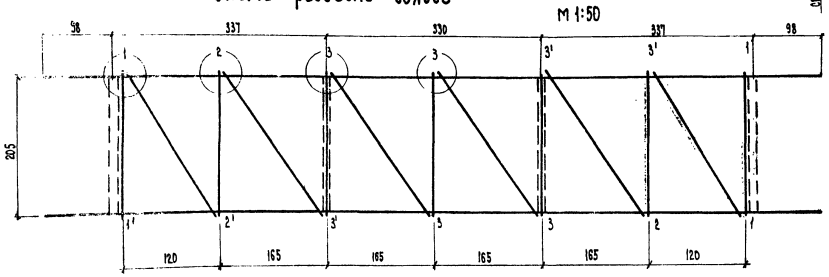

Узел 1

м 1:12

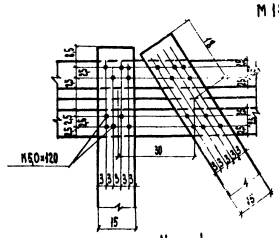

Узел 2

м 1:12

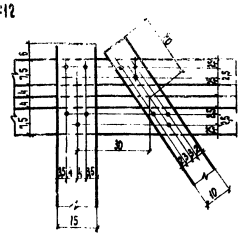

Узел 3

м 1:12

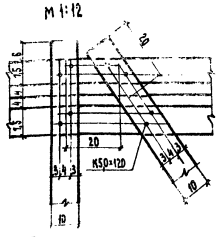

Узел 4

м 1:12

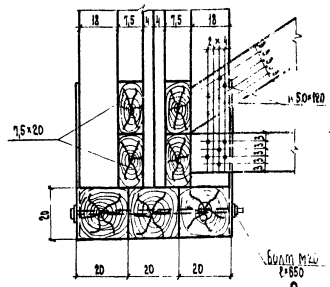

Узел 5

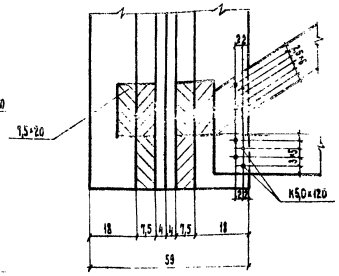

Поперечные связи

Временная распорка сеч. 5×15, ℓ=245 в местах установки поперечных связей снимать после монтажа и прикрепления щитов проезжей части

Вид по А-А

(концевые ребра жесткости не показаны)

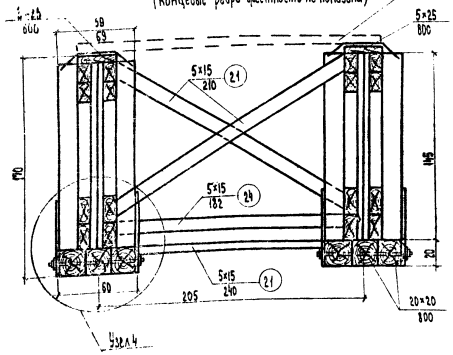

Разрез по Б-Б

м 1:25

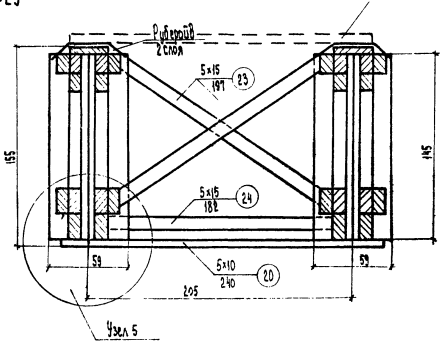

Примечания.

1. Прикрепления раскосов продольных связей в узлах 2', 3' аналогичны прикреплениям в узлах 1, 2, 3.
2. Обеспечить плотное примыкание подбалок к опорным стойкам и поясам.
3. Все размеры - в см, металлоизделий - в мм.

СДП 1967 г.	Деревянные мосты на автомобильных дорогах	Пролетное строение длиной 12,0 м из защито-связевых ферм. Габариты Г-6 и Г-7. Конструкция связей.	Масштаб 1:25, 1:50; 1:м
			552 / 42

Лесоматериал

№ п/п	Наименование элементов	Сечение, см	Длина, см	Количество, шт. на ферму	Количество, шт. на блок	Количество, шт. на пролет	Объем, м³ на ферму	Объем, м³ на блок	Объем, м³ на пролет
	Фермы								
1	Брусья верхнего пояса	7,5×18	270	4	8	16	0,15	0,30	1,60
2	Брусья верхнего пояса	7,5×18	435	4	8	16	0,25	0,50	1,00
3	Брусья верхнего пояса	7,5×18	495	4	8	16	0,27	0,54	1,08
4	Брусья нижнего пояса	7,5×20	270	4	8	16	0,16	0,32	0,64
5	Брусья нижнего пояса	7,5×20	435	4	8	16	0,26	0,52	1,04
6	Брусья нижнего пояса	7,5×20	495	4	8	16	0,30	0,60	1,20
7	Доски стенки	4×20	Ресурс 202	83	166	332	1,34	2,68	5,36
8	Ребра жесткости в пролете	10×18	145	14	28	56	0,36	0,72	1,44
9	Прокладки ребер жесткости	10×7,5	69	14	28	56	0,07	0,14	0,28
10	Опорные стойки	15×18	145	8	16	32	0,31	0,62	1,24
11	Прокладки опорных стоек	7,5×15	69	8	16	32	0,06	0,12	0,24
12	Защитная доска	5×25	600	2	4	8	0,15	0,30	0,60
13	Подбалки	20×20	80	6	12	24	0,19	0,38	0,76
14	Накладки стыков поясов	7,5×18	206	4	8	16	0,11	0,22	0,44
15	Накладки стыков поясов	7,5×18	173	4	8	16	0,10	0,20	0,40
16	Накладки стыков поясов	7,5×20	206	4	8	16	0,12	0,24	0,48
17	Накладки стыков поясов	7,5×20	173	4	8	16	0,11	0,22	0,44
	Итого						1,31	2,62	5,24
	Связи								
18	Раскосы продольных связей	5×10	275	—	4	8	—	0,06	0,12
19	Раскосы продольных связей	5×15	250	—	2	4	—	0,04	0,08
20	Распорки продольных связей	5×10	240	—	3	6	—	0,04	0,08
21	Распорки продольных связей	5×15	240	—	4	8	—	0,07	0,14
22	Раскосы поперечных связей	5×15	210	—	4	8	—	0,06	0,12
23	Раскосы поперечных связей	5×15	197	—	4	8	—	0,06	0,12
24	Распорки поперечных связей	5×15	182	—	4	8	—	0,05	0,10
25	Распорки поперечных связей	5×15	167	—	2	4	—	0,03	0,06
	Итого на связи							0,41	0,82
	Всего на пролетное строение								18,06

Металлоизделия

№ п/п	Наименование элементов	Сечение, мм	Длина, мм	Количество, шт. на ферму	Количество, шт. на блок	Количество, шт. на пролет	Вес, кг на ферму	Вес, кг на блок	Вес, кг на пролет
	Фермы								
	Болты скрепляющие								
1	Стыковые накладки с поясами	М18	450	152	304	608	172,5	345,0	790,0
2	Опорные стойки со стенкой	М16	650	70	140	280	95,0	190,0	380
3	Ребра жесткости со стенкой	М16	650	70	140	280	95,0	67,8	135,6
4	Подбалки	М16	850	6	12	24	8,1	16,2	32,4
5	Нагели в стыках поясов	ф12	390	352	704	1408	155,0	310,0	620,0
6	Накладки	-8×60	510	8	16	32	19,6	39,2	78,4
	Гвозди скрепляющие								
7	Доски стенок	К 5,0×120		108	216	432	2,0	4,0	8,0
8	Защитные доски с поясами	К 5,0×120		58	116	232	1,1	2,2	4,4
9	Пояса со стенкой	К 6,0×200		1410	2820	5640	62,0	124,0	248,0
	Итого на фермы						540,0	1080,0	2296,8
	в том числе: болтов						296,0	592,0	1338,0
	нагелей						155,0	310,0	620,0
	гвоздей						65,1	130,2	289,4
	Связи								
	Гвозди прикрепляющие								
10	Распорки и раскосы продольных связей	К 5,0×120		—	180	360	—	3,4	6,8
11	Распорки и раскосы поперечных связей	К 5,0×120		—	144	288	—	2,6	5,2
	Итого на связи гвоздей							6,0	12,0
	Всего на пролетное строение								2308,8
	в том числе: болтов								1338,0
	нагелей								620,0
	гвоздей								272,4
12	Штыри крепления щитов проезжей части к фермам	ф12	250	—	—	64	—	—	15,0
	Рубероид для защиты ферм от воды - 90 м²								

СДП 1961г.	Деревянные мосты на автомобильных дорогах	Пролетное строение длиной 12,0м из дощато-гвоздевых ферм. Габариты Г-6 и Г-7. Спецификации.	Масштаб — 552 43

Инв. № подл. | Подпись и дата | Взам. инв. №

Госстроя СССР ГПИ Союзгипродорнии Киевский филиал

Гл. инженер проекта Начальник отдела Ст. инженер проекта Инженер

Рудой Гарин Очис

Руководитель группы Проверил Составил

Фрагинтарий Никитина Пашковский

Продольный разрез по 1-1
(перильное ограждение не показано)

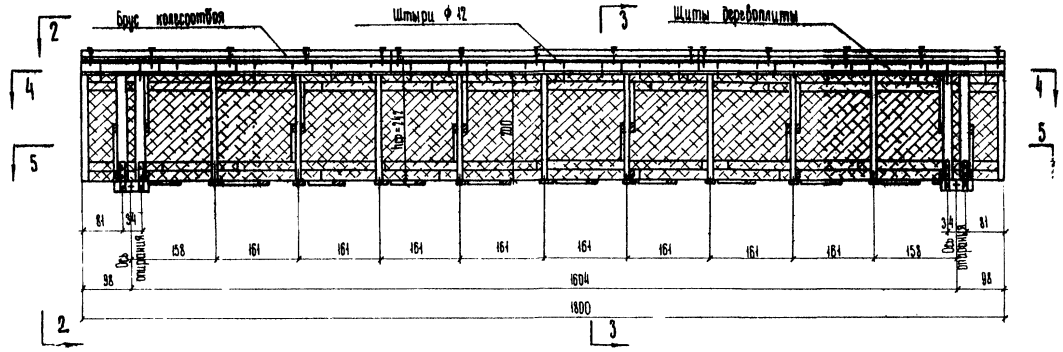

Разрез по 5-5
(продольные связи не показаны)

План
деревоплиты проезжей части

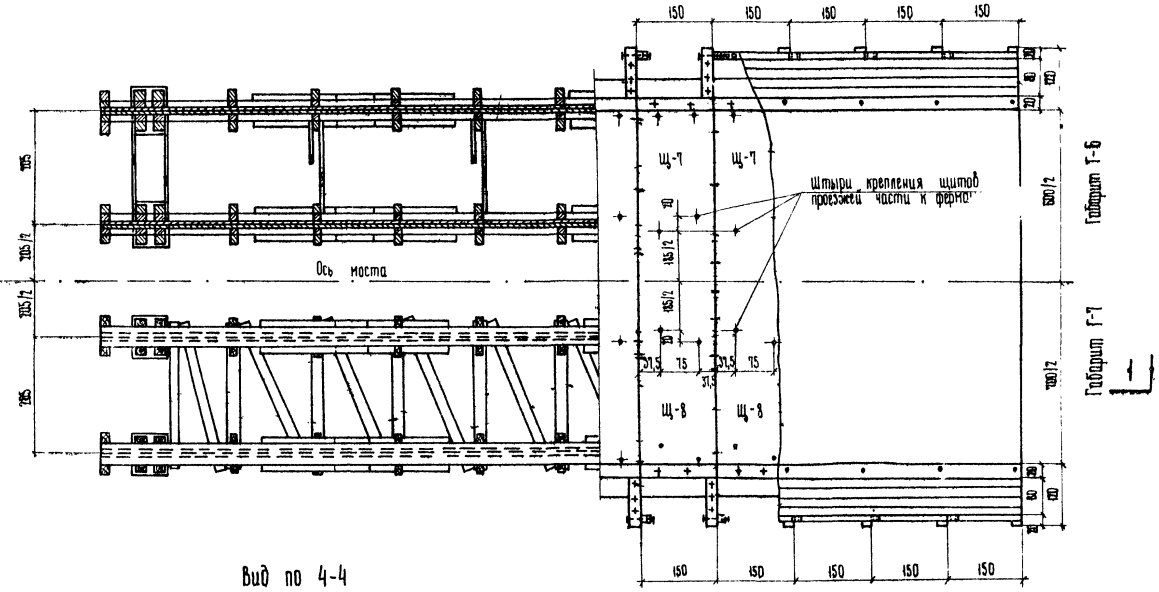

Вид по 4-4
(поперечные связи не показаны)

Г-6
Вид по 2-2 Разрез по 3-3

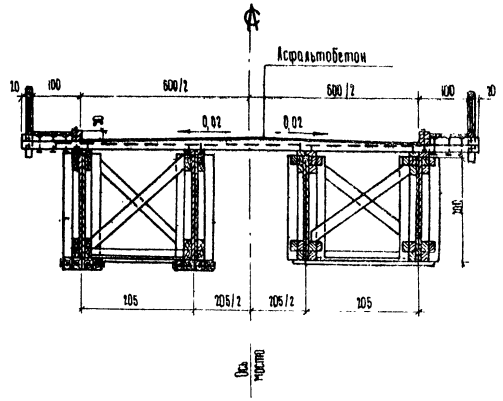

Г-7
Вид по 2-2 Разрез по 3-3

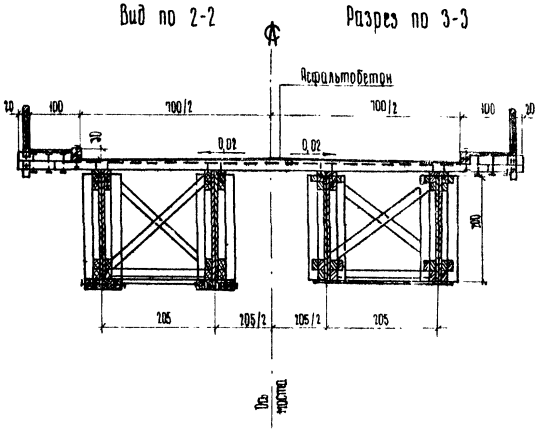

Примечания.
1. Детали водоотвода приведены на листе № 55.
2. Все размеры - в см.

Экспликация монтажных элементов

Тип проезжей части	№№ п/п	Наименование элементов	Количество, шт	Вес 1 элемента, т	Примечания	№№ листов
Деревоплита с асфальтобетонным покрытием	1	Блоки ферм со связями	2	14,5	—	45, 46
	2	Щиты проезжей части	12	1,41 / 1,61	для Г-6 / для Г-7	53, 54
	3	Колесоотбой	6	до 0,18	—	49, 50
	4	Перильные стойки	24	0,02	—	51, 52
	5	Панели перил	24	0,05	—	51, 52
	6	Доски настила тротуаров	—	—	—	49, 50

СДП	Деревянные мосты на автомобильных дорогах	Пролетное строение длиной 18,0м из дощато-гвоздевых ферм. Габариты Г-6 и Г-7. Общий вид.	Масштаб 1:75
1967 г.			552

Министерство транспортного строительства СССР
Главтранспроект ГПИ, Союздорпроект Киевский филиал

Монтажная схема фермы

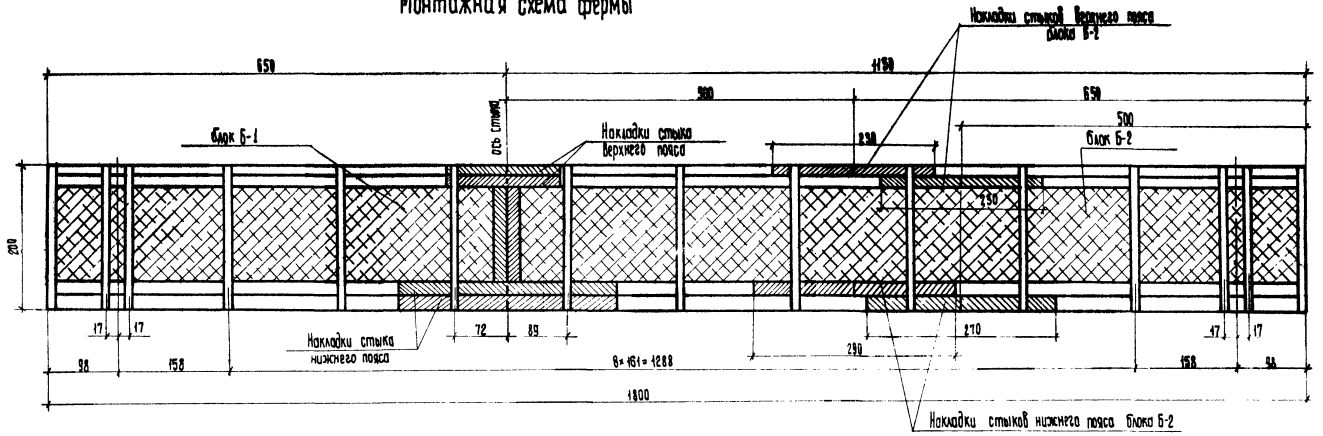

Конструкция стыка фермы

Фасад

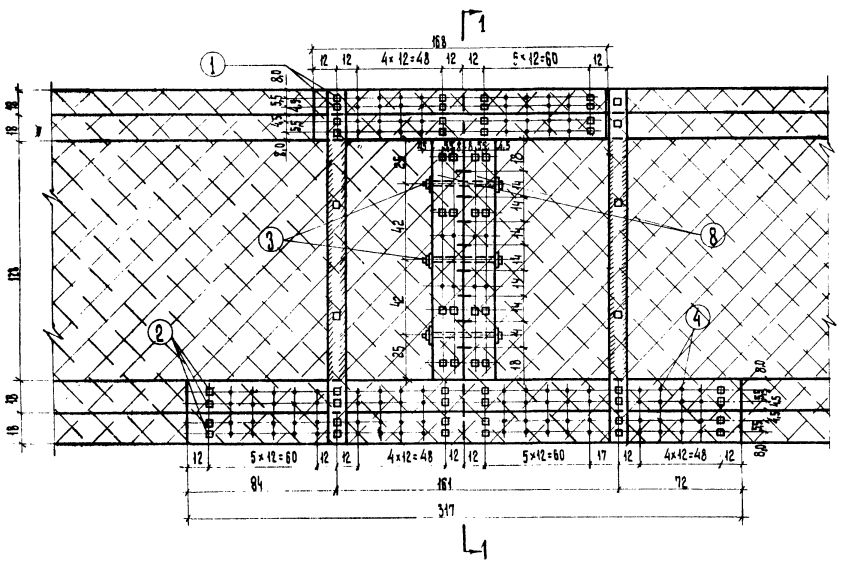

Сечение 1-1

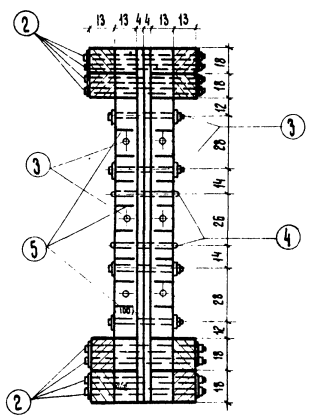

Спецификация металлоизделий

№№ поз.	Наименование элементов	Сечение, мм	Длина, мм	Вес 1 элемента, кг	Количество, шт.	Вес, кг
1	Болты поясов	М19	1100	2,83	12	34,0
2	Болты поясов	М19	650	1,83	28	51,2
3	Болты накладок	М19	400	1,28	22	28,2
4	Нагели (круглые)	ф19	350	0,78	8	6,3
5	Нагели (пластинчатые)	6×80×100		0,38	8	3,0
Итого:						122,7

Спецификация лесоматериала

№№ поз.	Наименование элементов	Сечение, см	Длина, см	Количество, шт.	Объем, м³
6	Накладки стыка верхнего пояса	13×18	168	4	0,16
7	Накладки стыка нижнего пояса	13×18	317	4	0,30
8	Накладки стыка стенки	13×18	194	4	0,13
Итого					0,59

Примечания.

1. Конструкцию стенки, поясов и связей фермы см. на листах №№ 45,46.
2. Стыки поясов блока Б-2 цельнодеревянной фермы выполняются так же, как стыки в средних панелях цельной фермы (см. лист №45).
3. Все размеры - в см, металлоизделий - в мм.
4. Гнезда под шпонки стыка нарезать по кондуктору для обеспечения надежного совпадения на монтаже.

СДП 1967г.	Деревянные мосты на автомобильных дорогах	Пролетное строение длиной 18,0м из дощато-гвоздевых ферм. Габариты Г-6 и Г-7. Конструкция стыка фермы.	Масштаб 1:20
			552 / 47

Министерство транспортного строительства СССР
Гипротранспроект
Гипродорпроект
Главный специалист проекта
Начальник мастерской
Руководитель группы
Инженер
Фамилии
Ремизова
Кашкадский
Кабаков
Барило
Фукс
Костобод

Лесоматериал

№№ п/п	Наименование элементов	Сечение, см	Длина, см	Количество, шт. На ферму	На блок	На пролет	Объем, м³ На ферму	На блок	На пролет
	Фермы								
1	Брусья верхнего пояса	13×18	578	4	8	16	0,54	1,08	2,16
2	Брусья верхнего пояса	13×18	644	4	8	16	0,60	1,20	2,40
3	Брусья верхнего пояса	13×18	417	2	4	8	0,20	0,40	0,80
4	Брусья верхнего пояса	13×18	256	2	4	8	0,12	0,24	0,48
5	Брусья верхнего пояса	13×18	483	2	4	8	0,23	0,46	0,92
6	Брусья нижнего пояса	13×18	578	4	8	16	0,52	1,04	2,08
7	Брусья нижнего пояса	13×18	417	2	4	8	0,20	0,40	0,80
8	Брусья нижнего пояса	13×18	644	4	8	16	0,60	1,20	2,40
9	Брусья нижнего пояса	13×18	483	2	4	8	0,23	0,46	0,92
10	Брусья нижнего пояса	13×18	256	2	4	8	0,12	0,24	0,48
11	Доски стенки	4×20	Сф=283	127	254	508	2,90	5,80	11,60
12	Ребра жесткости в пролете	10×18	200	22	44	88	0,80	1,60	3,20
13	Прокладки ребер жесткости	10×13	128	22	44	88	0,38	0,76	1,52
14	Опорные стойки	15×18	200	8	16	32	0,43	0,86	1,72
15	Прокладки опорных стоек	15×13	128	8	16	32	0,21	0,42	0,84
16	Защитная доска	5×18	600	6	12	24	0,32	0,65	1,30
17	Подбалки	18×20	80	8	16	32	0,23	0,46	0,92
18	Накладки стыков поясов	13×18	173	2	4	8	0,08	0,16	0,32
19	Накладки стыков поясов	13×18	230	6	12	24	0,32	0,64	1,28
20	Накладки стыков поясов	13×18	210	2	4	8	0,10	0,20	0,40
21	Накладки стыков поясов	13×18	192	2	4	8	0,09	0,18	0,36
22	Накладки стыков поясов	13×18	290	2	4	8	0,14	0,27	0,54
23	Накладки стыков поясов	13×18	270	4	8	16	0,25	0,50	1,00
24	Накладки стыков поясов	13×18	230	2	4	8	0,11	0,22	0,44
	Итого:						9,72	19,44	38,90
	Связи								
25	Раскосы продольных связей	5×20	280	—	8	16	—	0,22	0,45
26	Раскосы продольных связей	5×20	260	—	2	4	—	0,05	0,10
27	Распорки продольных связей	5×20	250	—	11	22	—	0,27	0,55
28	Распорки поперечных связей	5×15	170	—	8	16	—	0,10	0,20
29	Раскосы поперечных связей	5×15	235	—	8	16	—	0,15	0,30
30	Раскосы поперечных связей	5×15	245	—	4	8	—	0,07	0,15
	Итого на связи								1,75
	Итого на пролетное строение								40,70

Металлоизделия

№№ п/п	Наименование элементов	Сечение, мм	Длина, мм	Количество, шт. На ферму	На блок	На пролет	Вес, кг На ферму	На блок	На пролет
	Фермы								
	Болты скрепляющие								
1	Стыковые накладки с поясами	м16	650	118	236	472	160,0	320,0	640,0
2	Опорные стойки со стенкой	М20	750	72	144	288	173,5	347,0	694,0
3	Ребра жесткости со стенкой	М20	750	66	132	264	159,0	318,0	63,6
4	Подбалки	М20	750	6	12	24	14,5	29,0	58,0
5	Нагели в стыках поясов	ф16	610	446	892	1784	430,0	860,0	1720,0
6	Накладка	-8×60	510	8	16	32	19,6	39,2	78,4
	Гвозди скрепляющие								
7	Доски стенок	К 5.0×120		1490	2980	5960	27,3	54,5	109,0
8	Защитные доски с поясами	К 5.0×120		180	360	720	3,3	6,6	13,2
9	Пояса со стенкой	К 5.0×150		5140	10280	20560	119,2	238,4	476,8
	Итого на фермы						1085,0	2170,0	4425,4
	В том числе: болтов						478,0	956,0	2028,0
	нагелей						430,0	860,0	1720,0
	гвоздей						149,8	299,5	599,0
	Связи								
	Гвозди прикрепляющие								
10	Распорки и раскосы продольных связей	К 5,0×120		—	520	1040	—	9,5	19,0
11	Распорки и раскосы поперечных связей	К 5.0×120		—	108	216	—	2,0	4,0
	Итого на связи гвоздей								23,0
	Всего на пролетное строение								4486,4
	В том числе: болтов								2028,0
	нагелей								1758,0
	гвоздей								622,0
12	Штыри прикрепления щитов проезжей части к фермам	ф16	250	—	—	96	—	—	38,0
	Руберойд для защиты ферм от воды — 72 м²								

СДП	Деревянные мосты на автомобильных дорогах	Пролетное строение длиной 18,0м из дощато-гвоздевых ферм. Габариты Г-6 и Г-7. Спецификации.	Масштаб —	
1967г.			552	48

Министерство транспортного строительства СССР

Главтранспроект ГПИ Союздорпроект Киевский филиал

Мастерская отдела главный специалист отдела главный инженер проекта

Бариль Фукс

Проверил Составил

Селисская Пашковский

Тип 1

(при проезжей части в виде щитов дереволиты)

Разрез по 1-1

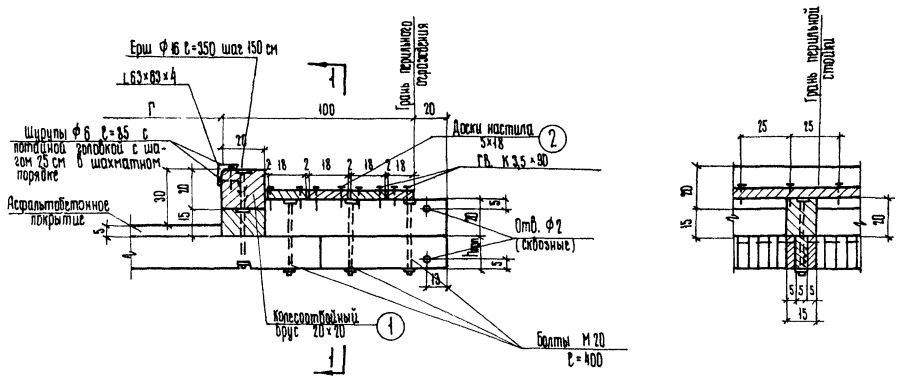

Тип 2

(при проезжей части в виде двойного дощатого настила по поперечинам)

Разрез по 2-2

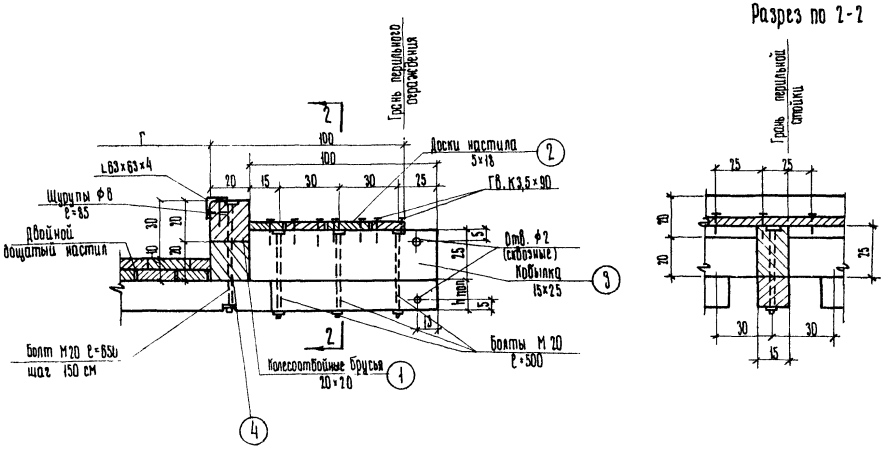

Тип 3

(при проезжей части в виде одиночного дощатого настила по сплошному накату)

Разрез по 3-3

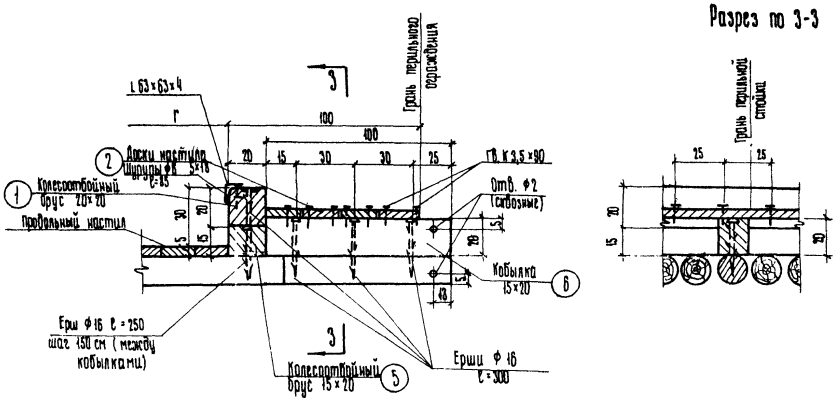

Примечания.

1. Работать совместно с листом № 50.
2. В тротуарах по типу 1 нижний колесоотбойный брус, кобылки и болты, прикрепляющие их к щиту дереволиты, учтены в спецификации щитов.
3. Все размеры - в см, металлоизделий - в мм.

СДП 1967г.	Деревянные мосты на автомобильных дорогах	Пролетные строения длиной 6,0; 9,0; 12,0 и 18,0 м. Габариты Г-6 и Г-7. Конструкция тротуаров	Масштаб 1:20
			552 / 49

Министерство транспортного строительства СССР
Главтранспроект
ГПИ Союздорпроект
Киевский филиал
Начальник мастерской
Главный специалист отдела
Главный инженер проекта
Руководитель группы
Гл. конструктор проекта
Гл. специалист отдела
Гл. инженер проекта
Руководитель группы
Барило
Проверил
Фукс
Составил
Руководитель группы
Гл. конструктор проекта
Гл. специалист отдела
Гл. инженер проекта
Одинцов
Тадтаходжаев
Кременчугская

Спецификация пиломатериалов тротуаров на одно пролетное строение длиной 6,0; 9,0; 12,0 и 18,0 м

Тип	NN п/п	Наименование элементов	NN позиций	L = 6,0 м				L = 9,0 м				L = 12,0 м				L = 18,0 м			
				Сечение, см	Длина, см	Количество, шт.	Объем, м³	Сечение, см	Длина, см	Количество, шт.	Объем, м³	Сечение, см	Длина, см	Количество, шт.	Объем, м³	Сечение, см	Длина, см	Количество, шт.	Объем, м³
I	1	Колесоотбойный брус (с фаской)	1	20×20	600	2	0,48	20×20	300 600	2 2	0,72	20×20	600	4	0,96	20×20	600	6	1,44
	2	Доски настила	2	5×18	600	8	0,43	5×18	—	—	0,65	5×18	600	16	0,86	5×18	600	24	1,30
	Итого						0,91				1,37				1,82				2,74
II	3	Колесоотбойный брус (с фаской)	1	20×20	600	2	0,48	20×20	300 600	2 2	0,72								
	4	Колесоотбойный брус	4	20×20	600	2	0,48	20×20	300 600	2 2	0,72								
	5	Доски настила	2	5×18	600	8	0,43	5×18	—	—	0,65								
	6	Кобылки	3	15×25	100	8	0,30	15×25	100	12	0,45								
	Итого						1,69				2,54								
III	7	Колесоотбойный брус (с фаской)	1	20×20	600	2	0,48	20×20	300 600	2 2	0,72								
	8	Колесоотбойный брус	5	15×20	600	2	0,36	15×20	300 600	2 2	0,54								
	9	Доски настила	2	5×18	600	8	0,43	5×18	—	—	0,65								
	10	Кобылки	6	15×20	100	8	0,24	15×20	100	12	0,36								
	Итого						1,51				2,27								

Спецификация металлоизделий тротуаров на одно пролетное строение длиной 6,0; 9,0; 12,0 и 18,0 м

Тип	NN п/п	Металлоизделия	Соединяемые элементы	L = 6,0 м				L = 9,0 м				L = 12,0 м				L = 18,0 м			
				Сечение, мм	Длина, мм	Количество, шт.	Вес, кг	Сечение, мм	Длина, мм	Количество, шт.	Вес, кг	Сечение, мм	Длина, мм	Количество, шт.	Вес, кг	Сечение, мм	Длина, мм	Количество, шт.	Вес, кг
I	1	Ерши	Брусья колесоотбоя между собой	ф16	350	8	3,42	ф16	350	12	5,13	ф16	350	16	6,84	ф16	350	24	10,26
	2	Гвозди	Настил тротуара с кобылкой	К 3,5×90		384	2,65	К 3,5×90		576	3,98	К 3,5×90		768	5,30	К 3,5×90		1152	7,96
	3	Уголок	—	∠63×63×4	6000	2	46,80	∠63×63×4	9000	2	70,20	∠63×63×4	12000	2	93,60	∠63×63×4	18000	2	140,40
	4	Шурупы	Брусья колесоотбоя с уголком	ф6	85	50	0,72	ф6	85	75	1,08	ф6	85	100	1,44	ф6	85	150	2,16
	Итого						53,59				80,39				107,18				160,78
II	5	Болты	Брусья колесоотбоя с поперечинами	М20	650	8	13,72	М20	650	12	20,60								
	6	Болты	Кобылки с поперечинами	М20	500	24	32,35	М20	500	36	48,53								
	7	Гвозди	Настил тротуара с кобылкой	К 3,5×90		384	2,65	К 3,5×90		576	3,98								
	8	Уголок	—	∠63×63×4	6000	2	46,80	∠63×63×4	9000	2	70,20								
	9	Шурупы	Брусья колесоотбоя с уголком	ф6	85	50	0,72	ф6	85	75	1,08								
	Итого						96,24				144,39								
III	10	Ерши	Нижний брус колесоотбоя с накатом	ф16	250	6	1,94	ф16	250	9	2,91								
	11	Ерши	Кобылки с накатом и брусья колесоотбоя между собой	ф16	300	32	12,03	ф16	300	48	18,05								
	12	Гвозди	Настил тротуара с кобылкой	К 3,5×90		384	2,65	К 3,5×90		576	3,98								
	13	Уголок	—	∠63×63×4	6000	2	46,80	∠63×63×4	9000	2	70,20								
	14	Шурупы	Брусья колесоотбоя с уголком	ф6	85	50	0,72	ф6	85	75	1,08								
	Итого						64,14				96,22								

Примечание.

1. Тротуары по типу I устраиваются при проезжей части в виде деревоплиты; по типу II – при проезжей части в виде двойного дощатого настила по поперечинам; по типу III – при проезжей части в виде одиночного дощатого настила по слошному накату.

СДП 1967г.	Деревянные мосты на автомобильных дорогах	Пролетные строения длиной 6,0; 9,0; 12,0 и 18,0 м. Габариты Г-6 и Г-7. Тротуары. Спецификации.	Масштаб	552

Министерство транспортного строительства СССР
Гидротранспроект им. Д.М. Соколовского
Кабельной филиал
Начальник мостового отдела Кабельной
Заведующий отделом Кабельной
Инженер проекта
Руководитель группы Кабельной
Проверил Кабельной
Составил Кабельной
Мостопоезд
Тартаковская
Кременчугского

Тип 1
(при проезжей части в виде щитов деревоплиты)

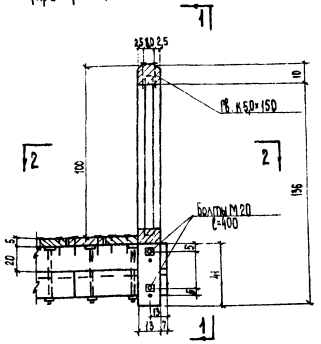

Вид по 1-1

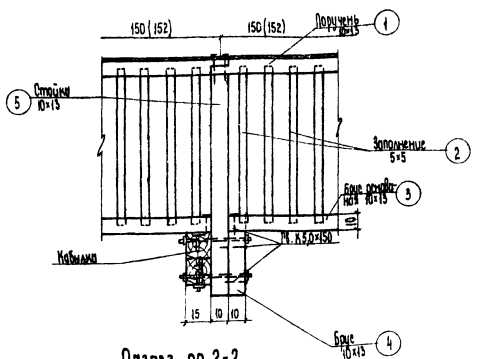

Тип 3
(при проезжей части в виде одиночного дощатого настила по сплошному накату)

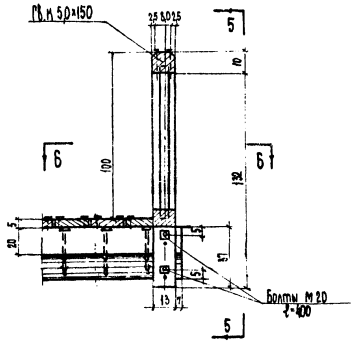

Вид по 5-5

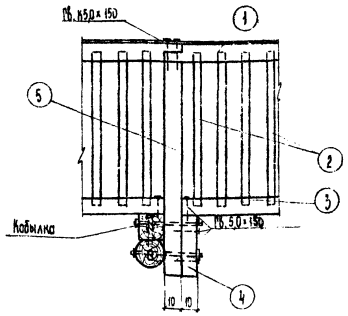

Разрез по 2-2
(настил не показан)

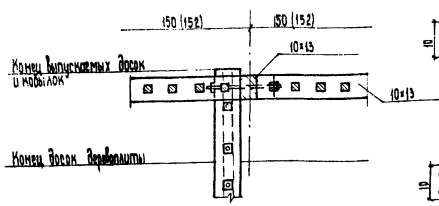

Сечение а-а

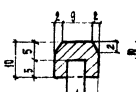

Сечение в-в

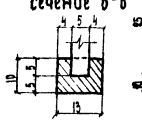

Панель перил П-1

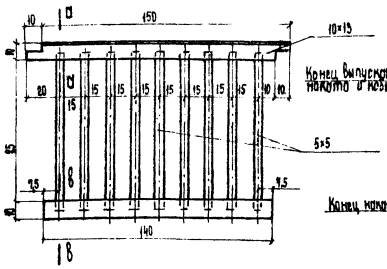

Вид по 6-6
(настил не показан)

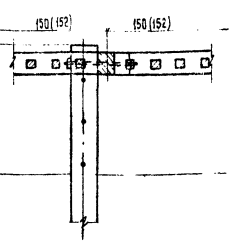

Тип 2
(при проезжей части в виде двойного дощатого настила по поперечинам)

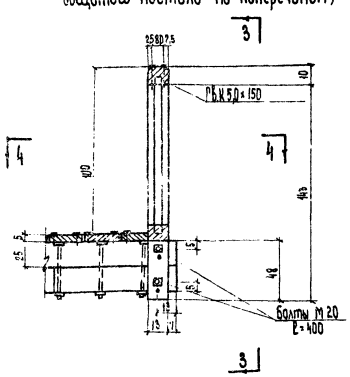

Вид по 3-3

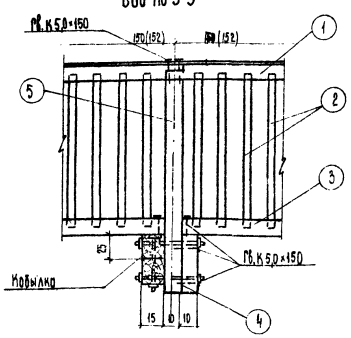

Разрез по 4-4
(настил не показан)

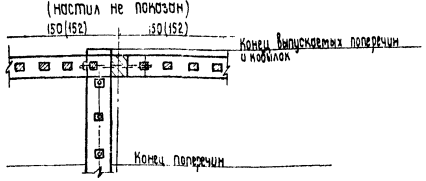

Монтажная схема перильного ограждения

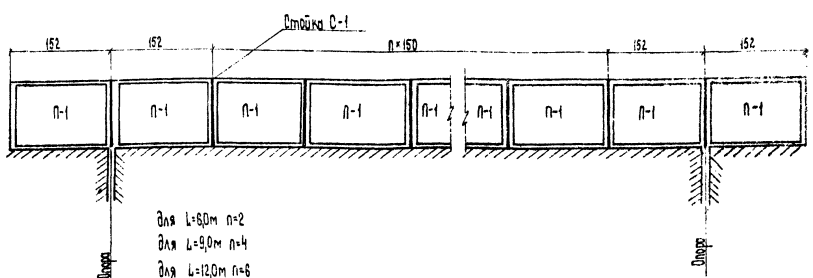

для L=6,0м n=2
для L=9,0м n=4
для L=12,0м n=6
для L=18,0м n=10

Примечания.

1. Работать совместно с листом №52.
2. В крайних панелях перил поручни укладываются на стойки с зазором 1см между поручнями.
3. В перильных стойках и брусах отверстия для болтов сверлить по месту.
4. При транспортировании панели перил расшиваются планками.
5. Все размеры - в см, растояний - в мм.

СДП 1967г.	Деревянные мосты на автомобильных дорогах	Пролетные строения длиной 6,0; 9,0; 12,0 и 18 м. Габариты Г-6 и Г-7	Масштаб 1:20
		Конструкция перильного ограждения	552 | 31

Министерство транспортного строительства СССР | Главтранспроект | Киевский филиал | Гл. инженер проекта | Главный инженер | Руководитель группы | Гл. конструктор | Производство работ | Руководитель | Проектировал | Чертил | Проверил | Утвердил

Спецификация пиломатериалов перильного ограждения на одно пролетное строение длиной 6,0; 9,0; 12,0 и 18,0 м

№№ п/п	Наименование элементов		№№ поз.	Сечение, см	Длина, см	L = 6,0 м (панели П-I - 8 шт.)		L = 9,0 м (панели П-I - 12 шт.)		L = 12,0 м (панели П-I - 16 шт.)		L = 18,0 м (панели П-I - 24 шт.)	
						Количество, шт.	Объем, м³	Количество, шт.	Объем, м³	Количество, шт.	Объем, м³	Количество, шт.	Объем, м³
1	Панель П-I	Перильный поручень	1	10×13	150	8	0,16	12	0,23	16	0,32	24	0,48
2		Бруски заполнения	2	5×5	95	72	0,17	108	0,26	144	0,34	216	0,51
3		Брус основания	3	10×13	140	8	0,07	12	0,11	16	0,14	24	0,21
4		Брусок	4	10×13	48	8	0,05	12	0,07	16	0,10	24	0,15
5		Перильная стойка	5	10×13	143	8	0,15	12	0,22	16	0,30	24	0,44
Итого							0,58		0,94		1,30		1,94

Спецификация металлоизделий перильного ограждения на одно пролетное строение длиной 6,0; 9,0; 12,0 и 18,0 м

№№ п/п	Металлоизделия	Соединяемые элементы	Сечение, мм	Длина, мм	L = 6,0 м (панели П-I - 8 шт.)		L = 9,0 м (панели П-I - 12 шт.)		L = 12,0 м (панели П-I - 16 шт.)		L = 18,0 м (панели П-I - 24 шт.)	
					Количество, шт.	Вес, кг	Количество, шт.	Вес, кг	Количество, шт.	Вес, кг	Количество, шт.	Вес, кг
1	Болты	Стойки с брусом и коблкой или поперечиной	20	400	16	17,60	24	26,40	32	35,20	48	52,80
2	Гвозди	Поручень со стойкой	5	150	32	0,74	48	1,11	64	1,48	96	2,22
3	Гвозди	Брусок с перильной стойкой и брусом основания	5	150	32	0,74	48	1,11	64	1,48	96	2,22
Итого						19,08		28,62		38,16		57,24

Примечания.

1. Работать совместно с листом №51.
2. В спецификации приведены объемы перильной стойки и бруска по максимальным длинам, точные размеры их указаны в конструкциях.

СДП 1967г.	Деревянные мосты на автомобильных дорогах	Пролетные строения длиной 6,0, 9,0, 12,0 и 18,0 м. Перильное ограждение. Спецификации.	Масштаб 552

Г-6

Щиты Щ-5 и Щ-7

Разрез по 2-2

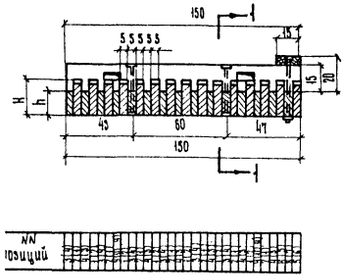

Разрез по 3-3

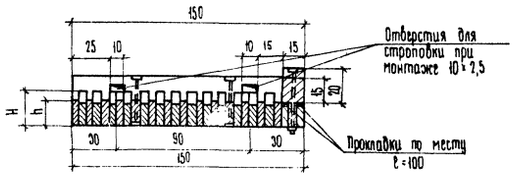

Разрез по 4-4

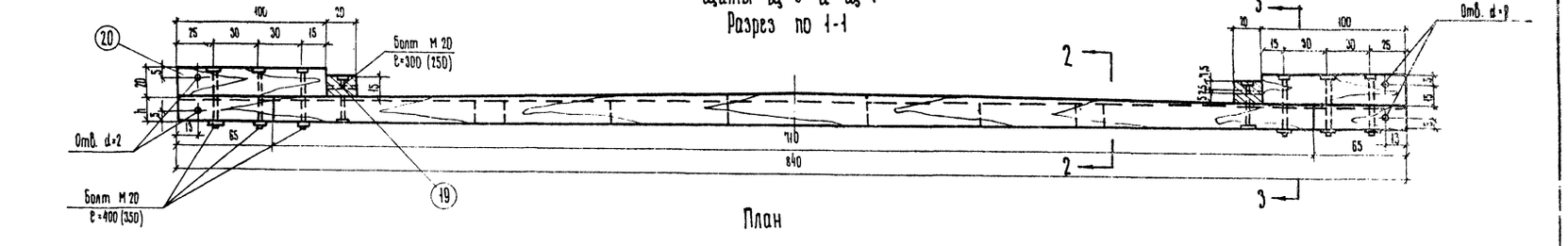

План

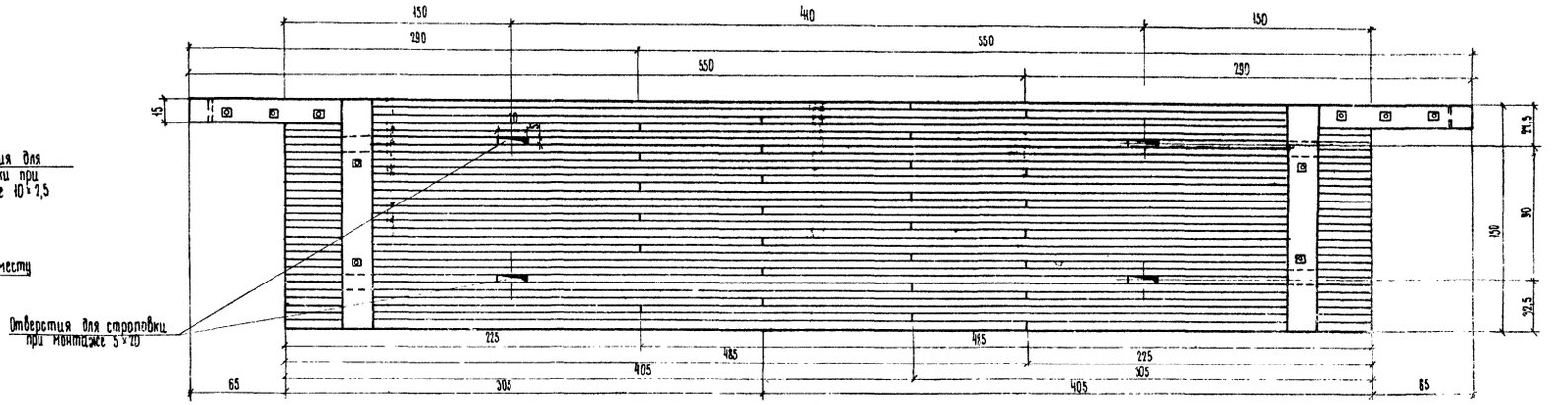

Г-7

Щиты Щ-6 и Щ-8

Разрез по 5-5

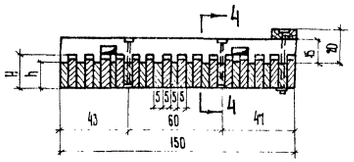



Разрез по 6-6

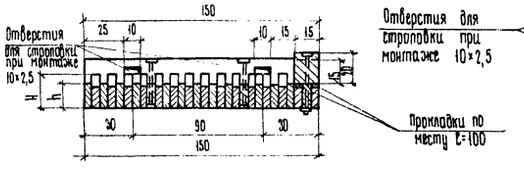

План

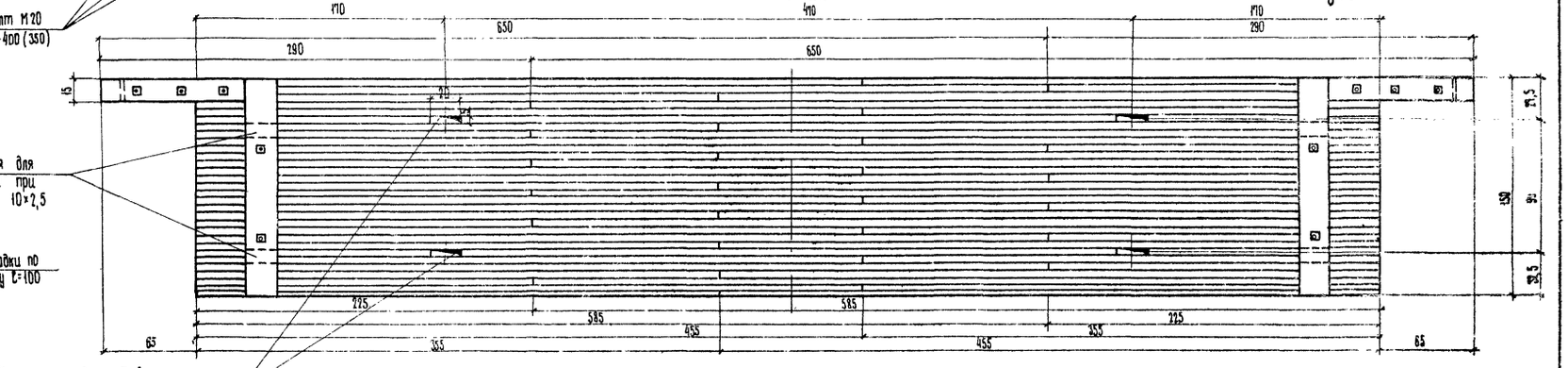

Деталь гвоздевого забоя в щитах

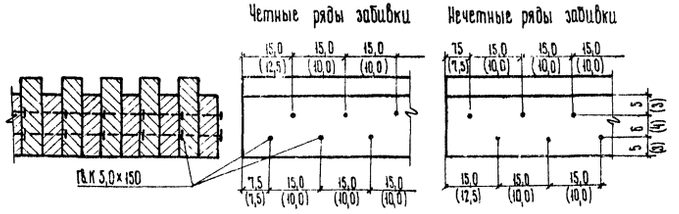

Примечания.

1. Работать совместно с листом N 54.
2. В таблице расположения досок в щитах, номера позиций, указанные в скобках, даны для досок, находящихся в створе, но не попавших в разрез.
3. Все размеры – в см, металлоизделий – в мм.
4. При неплотном касании щитов проезжей части к прогонам поставить по месту ерши d-16 с прокладками.
5. Верхнюю поверхность щитов за пределами колесотбоя покрыть битумной обмазкой за два раза.

СДП 1967г.	Деревянные мосты на автомобильных дорогах	Пролетные строения длиной 6,0; 9,0; 12,0 и 18,0 м. Габариты Г-6 и Г-7. Щиты проезжей части Щ-5; Щ-6; Щ-7 и Щ-8.	Масштаб 1:25
			552 / 53

Госстрой СССР
Министерство транспортного строительства
Гипродорнии Союздорпроект
Киевский филиал
Начальник проектного отдела Гвоздовский
Гл. специалист отдела Барилл
Руководитель проекта Фадеичев
Проверил Фадеичев
Составил Пашковский

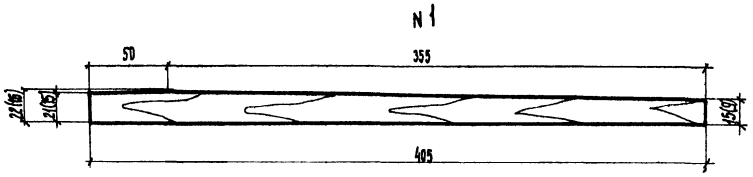

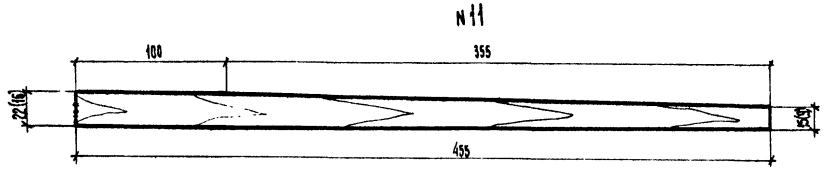

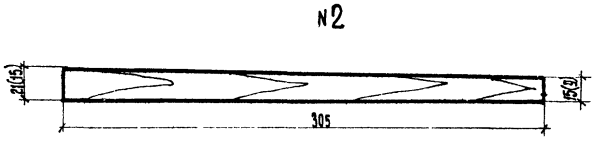

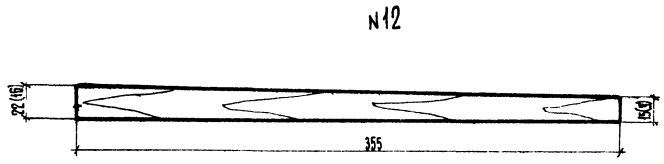

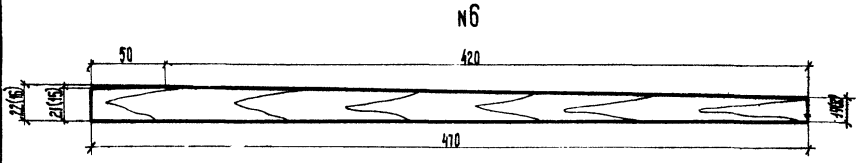

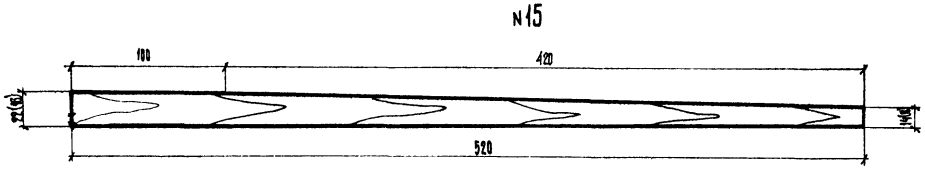

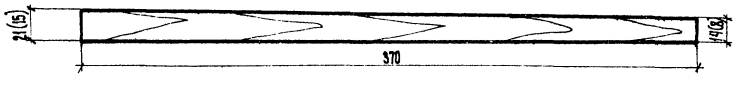

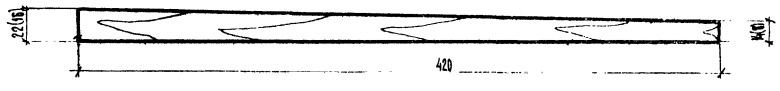

Спецификация пиломатериалов

NN п/п	Наименование элементов	NN позиций	Щит Щ-5 Сечение, см	Длина, см	Количество, шт.	Объем, м³	Щит Щ-7 Сечение, см	Длина, см	Количество, шт.	Объем, м³	NN п/п	Наименование элементов	NN позиций	Щит Щ-6 Сечение, см	Длина, см	Количество, шт.	Объем, м³	Щит Щ-8 Сечение, см	Длина, см	Количество, шт.	Объем, м³
1	Доска	1	5×(9÷16)	405	14	0,366	5×(15÷22)	405	14	0,535	13	Доска	11	5×(9÷16)	455	14	0,422	5×(15÷22)	455	14	0,615
2	Доска	2	5×(9÷15)	305	14	0,256	5×(15÷21)	305	14	0,383	14	Доска	12	5×(9÷16)	355	14	0,310	5×(15÷22)	355	14	0,460
3	Доска	3	5×10	225	11	0,124	5×16	225	11	0,198	15	Доска	3	5×10	225	11	0,124	5×16	225	11	0,198
4	Доска	4	5×10	485	11	0,267	5×16	485	11	0,426	16	Доска	13	5×10	585	11	0,322	5×16	585	11	0,514
5	Доска	5	5×(8÷16)	370	2	0,042	5×(14÷20)	370	2	0,065	17	Доска	14	5×(8÷16)	420	2	0,050	5×(14÷22)	420	2	0,076
6	Доска	6	5×(8÷16)	470	2	0,058	5×(14÷22)	470	2	0,086	18	Доска	15	5×(8÷16)	520	2	0,066	5×(14÷22)	520	2	0,098
7	Доска	7	5×10	550	1	0,028	5×16	550	1	0,044	19	Доска	16	5×10	650	1	0,032	5×16	650	1	0,052
8	Доска	8	5×10	290	1	0,015	5×16	290	1	0,023	20	Доска	8	5×10	290	1	0,015	5×16	290	1	0,023
9	Доска	9	5×10	140	4	0,028	5×16	140	4	0,045	21	Доска	17	5×10	160	4	0,032	5×16	160	4	0,051
10	Доска	10	5×10	390	2	0,039	5×16	390	2	0,062	22	Доска	18	5×10	450	2	0,045	5×16	450	2	0,072
11	Колесоотбойный брус	19	20×15	150	2	0,090	20×15	150	2	0,090	23	Колесоотбойный брус	19	20×15	150	2	0,090	20×15	150	2	0,090
12	Кобылка	20	15×20	100	2	0,060	15×20	100	2	0,060	24	Кобылка	20	15×20	100	2	0,060	15×20	100	2	0,060
Итого						1,373				2,017	Итого						1,568				2,310

Спецификация металлоизделий

NN п/п	Наименование металлоизделий	Соединяемые элементы	Щит Щ-5 Сечение, мм	Длина, мм	Количество, шт.	Вес, кг	Щит Щ-6 Сечение, мм	Длина, мм	Количество, шт.	Вес, кг	Щит Щ-7 Сечение, мм	Длина, мм	Количество, шт.	Вес, кг	Щит Щ-8 Сечение, мм	Длина, мм	Количество, шт.	Вес, кг
1	Болт	Кобылка с досками	М20	350	6	8,5	М20	350	6	8,5	М20	400	6	9,27	М20	400	6	9,27
2	Болт	Колесоотбойный брус с досками	М20	250	4	4,7	М20	250	4	4,7	М20	300	4	5,18	М20	300	4	5,18
3	Гвозди	Доски	к 5,0×150	2486	51,8		к 5,0×150	2486	51,8		к 5,0×150	4180	34,3		к 5,0×150	4680	38,5	
Итого					65,0				71,0				48,8				52,9	

Примечания.

1. Работать совместно с листом №53.
2. На листе вынесены только доски переменного сечения, доски постоянного сечения не показаны.
3. Размеры в скобках относятся к щитам Щ-5 и Щ-6.
4. Щиты Щ-5 и Щ-6 относятся к балочным пролетным строениям с разбросными пролетами, щиты Щ-7 и Щ-8 - к вощато-гвоздевым фермам.
5. Строповка щитов осуществляется забавкой в отверстия инвентарных строповочных крюков и поворотом их в отверстиях на 90°. Конструкция крюков приведена на листе №13.
6. После укладки щитов в проектное положение в отверстия для строповки забить деревянные пробки размером 20×5 см. Расход пиломатериала для пробок на 1 щит - 0,0064 м³.
7. Строповка щитов для балочных пролетных строений с расстоянием между прогонами 66 или 78 см осуществляется забавкой тросов в отверстия, расположенные в колесоотбойных брусьях.
8. Все размеры - в см, металлоизделий - в мм.

СДП	Деревянные мосты на автомобильных дорогах	Пролетные строения длиной 6,0; 9,0; 12,0 и 18,0 м. Габариты Г-6 и Г-7. Щиты проезжей части Щ-5; Щ-6; Щ-7 и Щ-8. Спецификации	Масштаб 1:25
1967г.			552 / 54

Министерство транспортного строительства СССР
Гипротранстрест
ГПИ Союздорпроект
Киевский филиал
Главный специалист отдела
инженер Кравцов
Начальник конструкторского отдела
Руководитель группы
Барлас
Фицке
Проверил
Составил
Фойгельгер
Пашковский

Деталь стыка щитов на опоре

Сечение 1-1

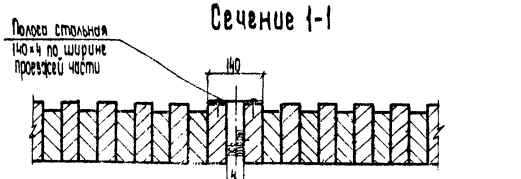

План

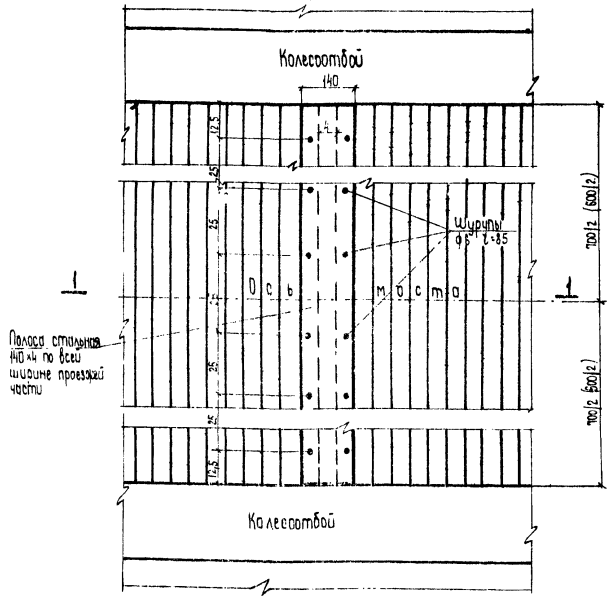

Деталь стески фаски в колесоотбойном брусе под уголок

Вид по 2-2

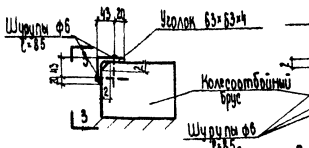

Вид по 3-3

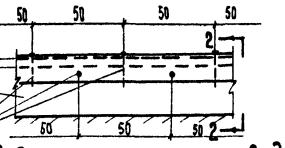

Деталь водоотводного лотка

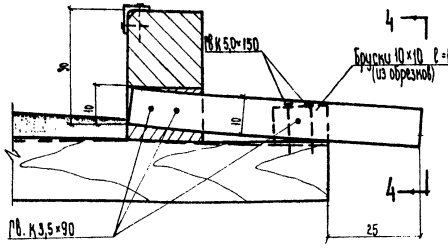

Вид по 4-4

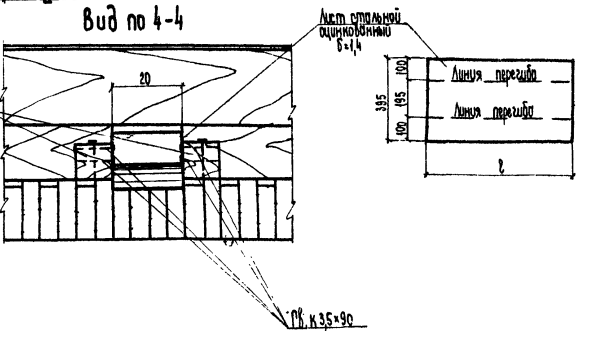

Таблица размеров листа оцинкованной стали водоотводного лотка

Размеры	При проезжей части									Для плитного пролетного строения Г-6 и Г-7
	В виде щитов деревоплиты	В виде двойного дощатого настила по поперечинам				В виде одиночного настила по накатинам				
		Пролетное строение длиной 6,0м		Пролетное строение длиной 9,0м		Пролетное строение длиной 6,0м		Пролетное строение длиной 9,0м		
	для Г-6 и Г-7	Г-6	Г-7	Г-6	Г-7	Г-6	Г-7	Г-6	Г-7	
ℓ, мм	800	600	800	600	800	800	1000	600	800	1500

Расход металлоизделий на 1 стык щитов на опоре

№ Поз	Наименование металлоизделий	Сечение, мм	Длина, см		Количество, шт.		Вес, кг	
			Г-6	Г-7	Г-6	Г-7	Г-6	Г-7
1	Полоса стальная	-140×4	6000	7000	1	1	26,4	30,8
2	Шурупы	ф6	85	85	48	56	0,71	0,81

Расход металлоизделий на 1 водоотводный лоток

Наименование металлоизделий	Единица измерения	При проезжей части									Для плитного пролетного строения Г-6 и Г-7
		В виде щитов деревоплиты	В виде двойного дощатого настила по поперечинам				В виде одиночного настила по накатинам				
			Пролетное строение длиной 6,0м		Пролетное строение длиной 9,0м		Пролетное строение длиной 6,0м		Пролетное строение длиной 9,0м		
		для Г-6 и Г-7	Г-6	Г-7	Г-6	Г-7	Г-6	Г-7	Г-6	Г-7	
Лист из оцинкованной стали	кг	3,5	2,6	3,5	2,6	3,5	3,5	4,35	2,6	3,5	5,5
Гвозди К 3,5×90	кг	0,1	0,1	0,1	0,1	0,1	0,1	0,1	0,1	0,1	0,1
Гвозди К 5,0×150	кг	0,1	0,1	0,1	0,1	0,1	0,1	0,1	0,1	0,1	0,1

Деталь стыка щитов в пролете

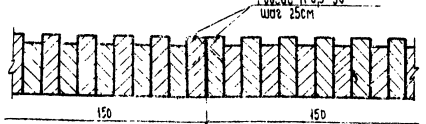

Расход металлоизделий на 1 стык щитов в пролете

Наименование металлоизделий	Сечение, мм	Длина, мм	Количество, шт.		Вес, кг	
			Г-6	Г-7	Г-6	Г-7
Гвозди	К 3,5×90		48	56	0,33	0,39

Примечания.

1. Деталь стыка щитов на опоре показана для ферм и сосредоточенных прогонов. В случае разбросных прогонов стык щитов на опоре осуществляется аналогично стыку в пролете.
2. Отверстия в нижнем брусе колесоотбоя для пропуска водоотводных лотков устраиваются по месту через 6,0 м.
3. По согласованию с эксплуатационной службой окаймляющие уголки колесоотбоя можно не устраивать.
4. Все размеры - в см, металлоизделий - в мм.
5. Возможно применение деревянных водоотводных лотков с обязкой их внутренних поверхностей древесной смолой.
6. Водоотводные лотки устраиваются в количестве 2 шт. на пролетах длиной 6 и 9 м и в количестве 4 шт на пролетах длиной 12 и 18 м.
7. Минимальный продольный уклон для покрытия из асфальтобетона - 0,5%, для дощатого настила - 1,0%.

СДП	Деревянные мосты на автомобильных дорогах	Детали стыков и водоотвода	Масштаб 1:10	
1967г			552	55

Министерство транспортного строительства СССР
Гипротрансмост Минтрансстроя СССР
Ленинградский филиал
Главный инженер проекта
Главный специалист проекта
Руководитель группы
Гл. инженер проекта
Гл. специалист
Инженер
Инженер
Инженер
Фалилеев
Фалилеев
Бакурин
Фалилеев

Детали противопожарной площадки

Вид по 2-2

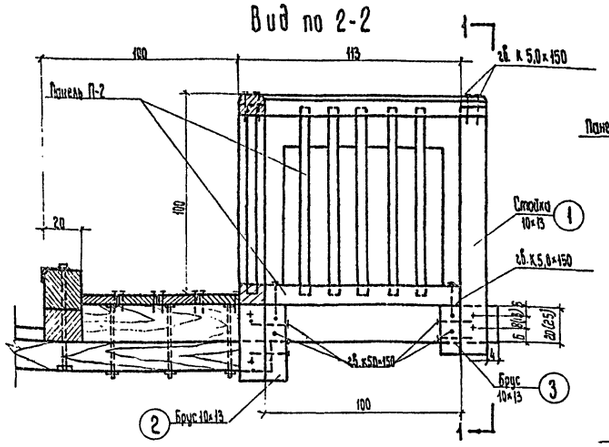

Вид по 1-1

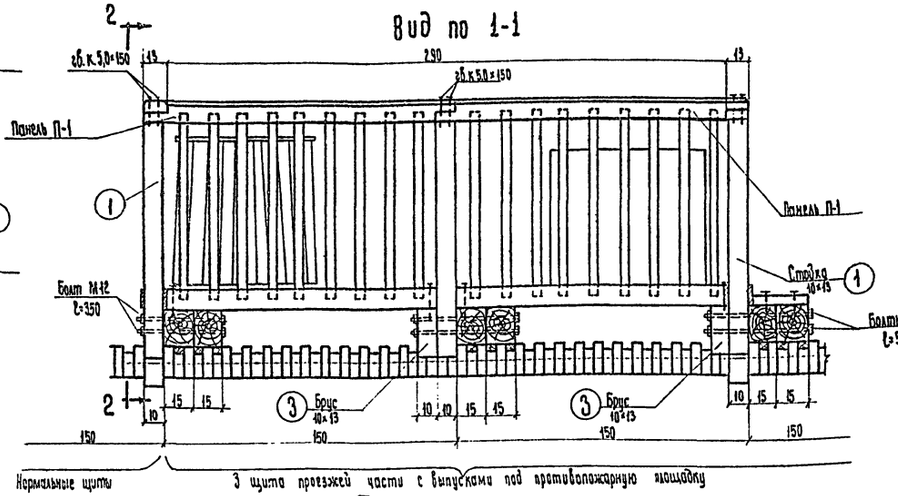

Панель П-2

Вид по 4-4

Разрез по 3-3

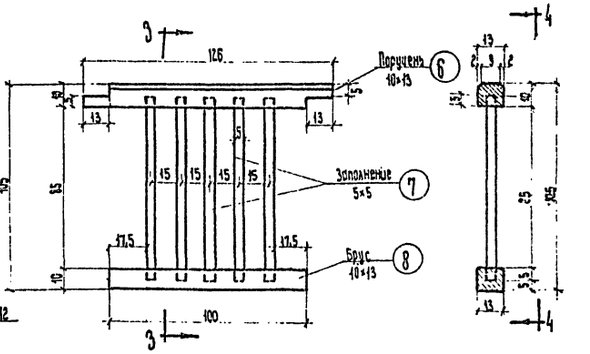

Поз. 8

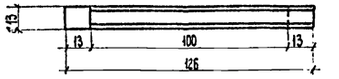

Нормы противопожарного инвентаря и оборудования

№ п/п	Наименование инвентаря и оборудования	Количество при длине моста: от 3,0 до 50,0м	от 50,0 до 100,0 м	Свыше 100,0м добавлять на каждые 100,0м
1	Бочки с водой емкостью 20-30 ведер со шлангами.	1	2	1
2	То же при высоте моста до горизонта меженных вод свыше 5,0м.	2	3	1
3	Ведра с веревками длиной, превышающей высоту моста до меженного горизонта воды на 3,0м.	2	4	2
4	То же при высоте моста до меженного горизонта воды свыше 5,0м.	4	6	3
5	Ящики с песком объемом 0,3 м³ с одним совком и лопатой на ящик	1	2	1
6	Топоры пожарные	1	2	1
7	Ломы	1	2	1
8	Багры	1	2	1
9	Лестницы переносные или стремянки	—	2	1
10	Гидропульт- ведро	—	1	1
11	Огнетушители	1	1	1

Ручные пожарные насосы на колесном ходу с необходимым количеством выкидных и приемных рукавов назначаются на каждые 300м моста - 1шт.

Лодки назначаются на мосты длиной от 200м - 1шт.

Моторные лодки - при длине обмываемой части моста при меженном горизонте 1000м и выше - 1шт.

Противопожарные площадки вдоль моста располагаются в шахматном порядке над опорами.

На высоких мостах обязательно устройство лестниц по опорам.

Нормы пожарно-сторожевой охраны для деревянных мостов устанавливаются следующие:

мосты длиной по настилу от 100 до 300м - один пост;

мосты длиной от 300 до 600м - два поста;

на мостах длиной свыше 600м в дополнение к двум постам назначаются по одному посту на каждые 400м;

на мостах свыше 1000м назначаются профессиональные команды.

План

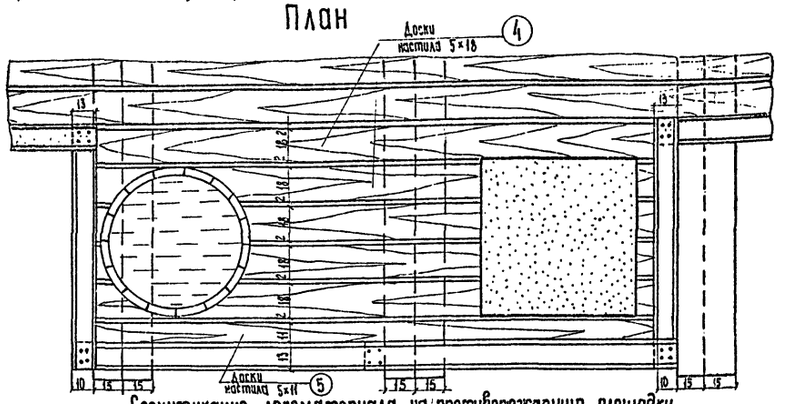

Спецификация лесоматериала на противопожарную площадку

№ п/п	Наименование монтажного элемента	Наименование элемента	№ поз.	Сечение, см	Длина, см	Количество шт.	Объем, м³
1	Отдельные элементы	Стойка	1	10×13	125	3	0,049
2		Брус	2	10×13	48	2	0,120
3		Брус	3	10×13	30	4	0,016
4		Доски настила	4	5×18	330	5	0,153
5		Доски настила	5	5×11	330	1	0,019
6	Панель П-2 (2 шт.)	Поручень	6	10×13	126	2	0,033
7		Заполнение	7	5×5	95	10	0,024
8		Брус	8	10×13	100	2	0,026
9	Панель П-1 (2 шт.)		—	—	—	2	0,042
Итого							0,344

Спецификация металлоизделий на противопожарную площадку

№ п/п	Наименование металлоизделий	Соединяемые элементы	Сечение, мм	Длина, мм	Количество, шт.	Вес, кг
1	Болт	Кобылки со стойкой и брусом	М12	550	4	2,20
2	Болт	Кобылки со стойкой	М12	450	2	0,87
3	Гвозди		К 5,0 × 150		60	1,40
4	Гвозди	Доски настила с кобылками	К 3,5 × 90		60	0,41
Итого						4,88

Схема щитов деревоплиты с выпусками под противопожарную площадку

Щиты Щ-5П; Щ-6П; Щ-7П и Щ-8П

(для пролетных строений с разбросными прогонами и фермами)

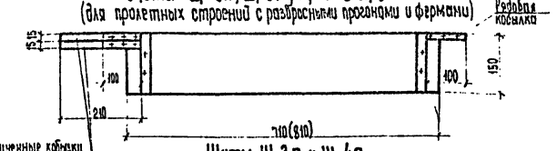

Щиты Щ-3П и Щ-4П

(для пролетных строений с сосредоточенными прогонами)

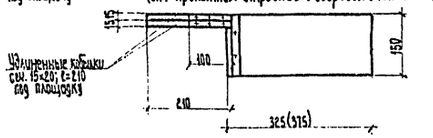

Дополнительный объем лесоматериала и вес металлоизделий выпусков под противопожарную площадку

	Измеритель	При проезжей части из щитов деревоплиты: Щ-3П	Щ-4П	Щ-5П	Щ-6П	Щ-7П	Щ-8П	При проезжей части: в виде одностороннего консольного настила	в виде одностороннего консольного настила на обычных опорах	При тротуарах: проезжая часть	тротуары
Объем лесоматериала	м³	0,22	0,22	0,21	0,21	0,22	0,22	1,00	0,76	0,43	
Вес металлоизделий	кг	5,25	5,25	4,12	4,12	5,00	5,00	3,60	3,90	18,3	

Примечания.

1. Размеры в скобках относятся к типу проезжей части из обвойного дощатого настила по поперечинам.
2. В перильных стойках и брусках отверстия для болтов сверлить по месту. Панель п1 приведена на листе №51.
3. При проезжей части в виде одностороннего дощатого настила по сплошному накату и обвойного дощатого настила по поперечинам, накат и поперечины выпускаются на 2,10м по всей длине (30м) противопожарной площадки.
4. Щиты Щ-3П, Щ-4П, Щ-5П, Щ-6П, Щ-7П и Щ-8П отличаются от основных (Щ-3, Щ-4 и т.д.) выпусками 3-х дополнительных досок и сосредоточенными кобылками под противопожарную площадку. Конструкцию основных щитов см. на листах №№ 53; 54.
5. В пролетных строениях для устройства противопожарной площадки в тротуарных щитах устанавливать сосредоточенные удлиненные кобылки.
6. Все размеры - в см, металлоизделий - в мм.

СДП	Деревянные мосты на автомобильных дорогах	Пролетные строения длиной 6,0; 9,0; 12,0 и 18,0м. Противопожарная площадка.	Масштаб 1:20	
19672			552	56

Гипрокоммунстрой
Киевский филиал
ГПИ Союзгипрострой
Главный инженер проекта
Главный специалист отдела
мостового отдела
Акименко
Фоминых
Проверил
Составил
Борисов
Фукс
Утв.
Инв. №
Взам. инв. №
Подпись и дата

Возвышение насадок над ГМВ	Схемы опор			
	Однорядные только для l=6,0м	Двухрядные для l=6,0м и l=9,0м (только с прогонами)	Пространственные для всех пролетов	
			С поперечными насадками и связями из отдельных элементов	С продольными насадками и блочными связями
3,0 - 5,5 м	1. 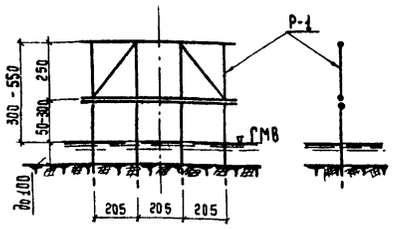	2. 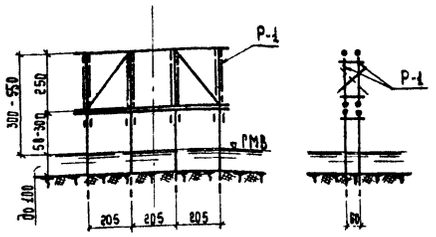	3. 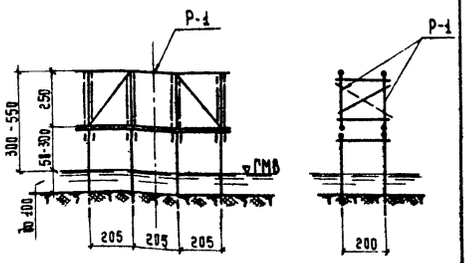	4. 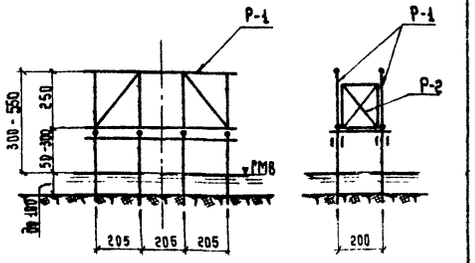
5,5 - 8,0 м	—	5. 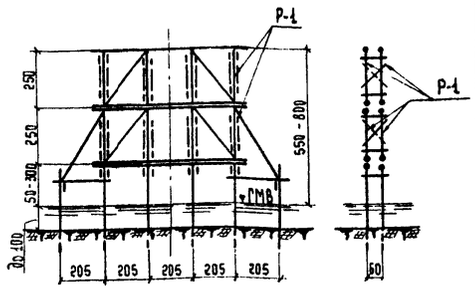	6. 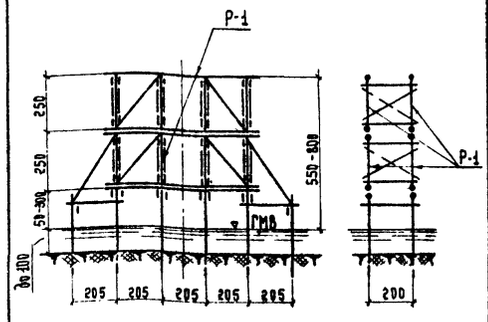	7. 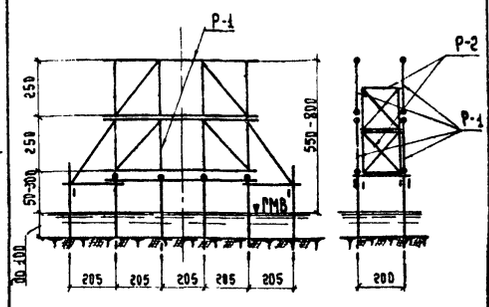

Таблица расхода материалов на рамную надстройку опор

Схемы опор	Элементы опор	При габарите Г-6: Расход материалов на элемент: Леса, м³	Металлоизделий, кг	Количество элементов на опору, шт	Расход материалов на опору: Леса, м³	Металлоизделий, кг	При габарите Г-7: Расход материалов на элемент: Леса, м³	Металлоизделий, кг	Количество элементов на опору, шт	Расход материалов на опору: Леса, м³	Металлоизделий, кг	Примечания
1	Рама Р-1	1,71	64	1	2,24	86	1,71	64	1	2,31	86	
	Насадка Н-1 (Н-2)	0,53	—	1			0,60	—	1			
	Элементы объединения	—	22	—			—	22	—			
2	Рамы Р-1	1,71	64	2	5,06	284	1,71	64	2	5,20	284	
	Насадки Н-1 (Н-2)	0,53	—	2			0,60	—	2			
	Элементы связей	0,58	111	—			0,58	58	—			
	Элементы объединения	—	45	—			—	45	—			
3	Рамы Р-1	1,71	64	2	5,70	284	1,71	64	2	5,84	284	
	Насадки Н-1 (Н-2)	0,53	—	2			0,60	—	2			
	Элементы связей	1,22	111	—			1,22	111	—			
	Элементы объединения	—	45	—			—	45	—			
4	Рамы Р-1	1,71	64	2	6,12	397	1,71	64	2	6,26	397	
	Насадки Н-1 (Н-2)	0,53	—	2			0,60	—	2			
	Рамы связей Р-2	0,41	31	4			0,41	31	4			
	Элементы объединения	—	145	—			—	145	—			
5	Рамы Р-1	1,71	64	4	9,05	568	1,71	64	4	9,29	568	
	Насадки Н-1 (Н-2)	0,53	—	2			0,60	—	2			
	Элементы связей	1,15	222	—			1,15	222	—			
	Элементы объединения	—	90	—			—	90	—			
6	Рамы Р-1	1,71	64	4	10,34	568	1,71	64	4	10,50	568	
	Насадки Н-1 (Н-2)	0,53	—	2			0,60	—	2			
	Элементы связей	2,44	222	—			2,44	222	—			
	Элементы объединения	—	90	—			—	90	—			
7	Рамы Р-1	1,71	64	4	11,18	699	1,71	64	4	11,32	699	
	Насадки Н-1 (Н-2)	0,53	—	2			0,60	—	2			
	Рамы связей Р-2	0,41	31	8			0,41	31	8			
	Элементы объединения	—	195	—			—	195	—			

Примечания.

1. Расходы материалов на опоры по схемам 1-7 даны для пролетных строений длиной 6,0м и 9,0м (только с прогонами).
   Расходы материалов на опоры под пролетные строения из дощатых ферм длиной 9,0; 12,0 и 18,0м по схемам 3,4,6 и 7 могут быть получены путем уменьшения табличных расходов Г-6 по этим схемам на 0,53м³ лесоматериалы и 22 кг металлоизделий.
2. Спецификации материалов на ростверки опор приведены на листе № 64.
3. В элементы объединения не введены металлоизделия, скрепляющие рамную надстройку опор с ростверками; расход их см. на листе № 64.
4. Конструкции опор под пролетные строения разной длины, а также береговых опор и сопряжений с берегом, приведены на листах №№ 65, 66, 67 и 68.
5. Расход материалов на откосные сваи и укосины включен в расход материалов на ростверки.
6. Пролетные строения крепить к опорам скобами.
7. Все размеры - в см.
8. Горизонт межени указан наивысший. Минимальное возвышение первого яруса опоры над ГМВ - 50 см
9. Опоры в пределах горизонта высокого ледехода обшить досками толщиной 6 см. Расход лесоматериала на обшивку учесть дополнительно.

СДП	Деревянные мосты на автомобильных дорогах	Опоры. Схемы опор и таблицы расхода материалов	Масштаб 1:200	
1967г.			552	57

Министерство транспортного строительства СССР | Главтранспроект ГПИ, Союздорпроект Киевский филиал | Начальник мостового отдела | Главный специалист отдела | Главный инженер проекта | Рудзяков | Барило | Фурс | Руководитель бригады | Проверил | Составил | Файнштейн | Годик | Яковенко

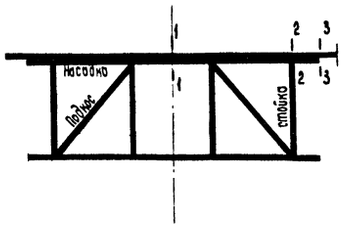

Насадка

№№ сечений	Принятое поперечное сечение, см	$M_т$, тм	W, $см^3$	σ, $кг/см^2$	R_u, $кг/см^2$	Примечание
1	2×25×25	7,40	5200	143	160	
2	2×25×25	8,05	5200	155	160	
3	25×25	1,82	2600	70	160	

Элементы насадки объединяются между собой болтами М20.
Насадки желательно выполнять из цельного элемента.
В случае отсутствия бруса необходимой длины насадка выполняется из двух элементов со стыком, показанным на листе №59, расположенным над промежуточной стойкой рамы.

Подкос

Сечение, см	F, $см^2$	N, т	r_i, см	l_o, см	λ	σ, $кг/см^2$	R_c, $кг/см^2$	Примечание
20×25	500	2,55	5,8	275	0,82	5,2	130	Принят конструктивно

Стойки

Пролет, м	Сечение, см / F, $см^2$	N, т	Осевое сжатие: r_i, см	l_o, см	λ	φ	σ, $кг/см^2$	R_c, $кг/см^2$	Смятие: по стойке σ, $кг/см^2$	по стойке $R_{см}$, $кг/см^2$	по насадке σ, $кг/см^2$	по насадке $R_{см}$, $кг/см^2$
6,0	25×25 / 625	34,73	7,2	225	31,3	0,92	58,4	130	55,6	130	31,6	32
9,0		28,15	7,2	225	31,3	0,92	47,0	130	46,0	130	26,2	32
12,0		29,53	7,2	225	31,3	0,92	49,5	130	47,3	130	26,9	32
18,0		35,73	7,2	225	31,3	0,92	60,0	130	57,2	130	32,4	32

При расчете на смятие применены коэффициенты:
К=1,6 по п. 633 СН 200-62
К=1,1 по п. 602 СН 200-62

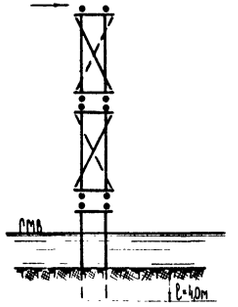

Прикрепление рам Р-1 к ростверку

N, т	Размер шайбы к болту М20 мм	Площадь шайбы, $см^2$	Количество болтов: необходимо	поставлено
19,6	70×70	46,6	10,4	11

Связи

S, т	Сечение, см	r, см	l_o, см	λ	φ	σ, $кг/см^2$	R_c, $кг/см^2$	Примечание
5,2	10×18	2,89	210	73	0,575	101	130	

Сечение связей подобрано для двухрядной опоры, применяемой в качестве тормозной.

Таблица
расчетных нагрузок на голову сваи и диаметров свай

Пролеты	м	6,0	9,0	12,0	18,0
Нагрузки	т	22	20	24	28
Диаметр	см	24	24	26	28

Сваи забивать в грунт до расчетного отказа, но не менее, чем на 4,0 м, считая от линии размыва.

СДП 1967г.	Деревянные мосты на автомобильных дорогах	Опоры. Расчетный лист.	Масштаб 552

Министерство транспортного строительства СССР | Гипротрансмост | Гипростальмост | Гипрокоммунэнергострой | Гипрокоммунстрой | Гипрокоммунстрой | Гипрокоммунстрой | Гипрокоммунстрой | Гипрокоммунстрой

Гипрокоммунстрой: Главный инженер проекта Фомс; Главный архитектор проекта Ватрило; Руководитель бригады Составил Дорофеева

Гипрокоммунстрой: Гипростальмост Гипростальмост

Гипрокоммунстрой: Гипростальмост Гипростальмост

Общий вид рамы Р-1

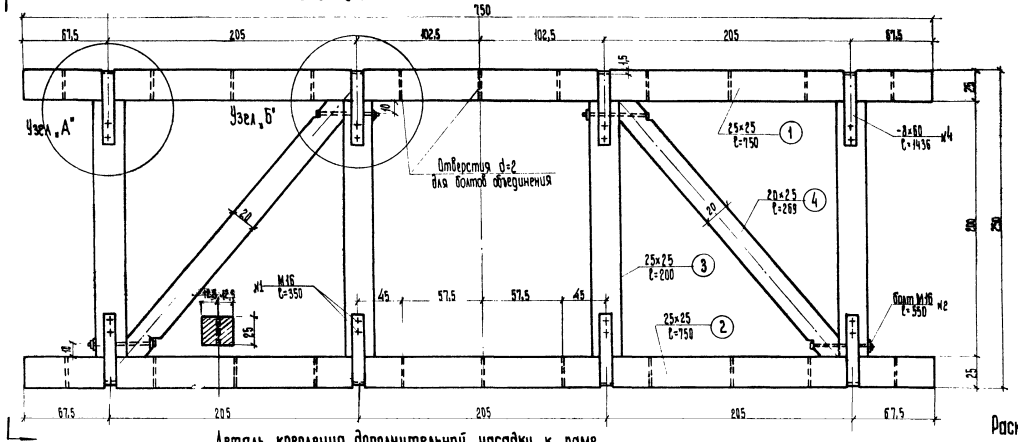

Вид по 2-2



Вид по 1-1

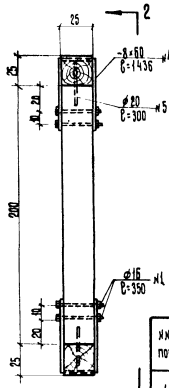

Спецификация материалов на одну раму

1. Лесоматериалы

№№ поз.	Наименование элементов	Сечение, см	Длина, см	Количество, шт.	Объем, м³
1	Нижняя обвязка рамы	25×25	750	1	0,47
2	Верхняя обвязка рамы	25×25	750	1	0,47
3	Стойки рамы	25×25	200	4	0,50
4	Раскосы	20×25	269	2	0,27
Итого					1,71

2. Металлоизделия

№№ поз.	Наименование	Скрепляемые элементы	Сечение мм	Длина, мм	Количество, шт.	Вес, кг
1	Болты	Хомуты насадок со стойками	М16	350	16	10,51
2		Подкосы со стойками	М16	550	4	3,89
3	Шайбы	К болтам М16 (поз.2)	4×60	60	8	0,84
4	Хомуты из полосовой стали	Насадки со стойками	8×60	1436	8	43,20
5	Штыри	Насадки со стойками	ф20	300	8	5,93
Итого						64,37

Вес рамы Р-1 - 1,26 т

Деталь крепления дополнительной насадки к раме

Вид по 3-3

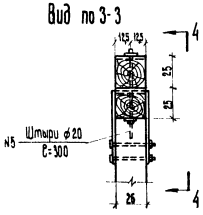

Раскос поз.④

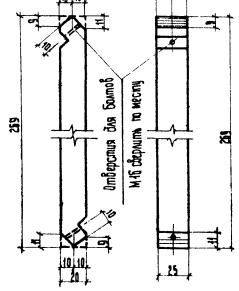

Узел „Б"

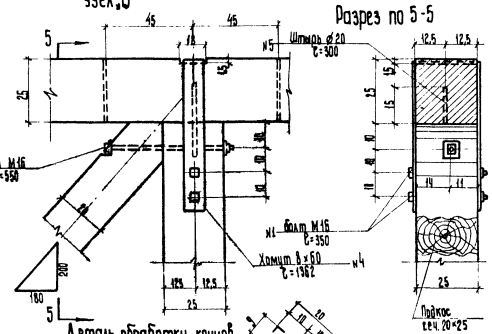

Разрез по 5-5

Деталь обработки концов раскосов

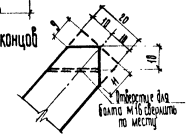

Узел „А"

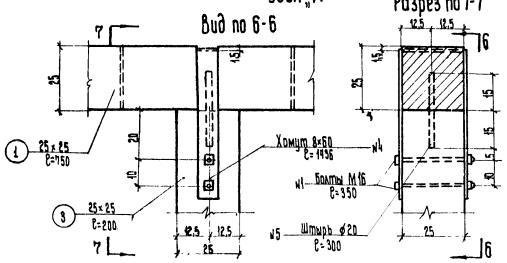

Наименование показателей	Насадка Н-1	Насадка Н-2
Расход лесоматериала, м³	0,53	0,60
Вес насадки, т	0,37	0,42
Расход болтов М 20 ℓ=600, штуки	11/22,4	11/22,4

Примечания.

1. В случае опирания на опору пролетных строений в виде прогонов L=6,0м и 9,0м при Г-6 применять насадку Н-1, длиной 8,5, а при Г-7 – насадку Н-2 длиной 9,5 м
   В случае опирания ферм насадки Н-1 и Н-2 не применять.
2. Головки болтов, скрепляющих хомуты насадок, располагать с одной стороны рамы
3. Длины болтов в спецификации даны полными.
4. Отверстия для болтов объединения в верхней и нижней обвязках рамы сверлить на заводе по кондуктору.
5. Длины насадок Н-1 (Н-2) приняты для случая опирания пролетных строений длиной 6,0 и 9,0 м из деревоплиты.
   Во всех остальных случаях хвосты насадок, превышающие 25см – отпилить.
6. Конструкцию стыка насадок см. на листе № 63.
7. Все размеры - в см, металлоизделий - в мм.

СДП 1967г.	Деревянные мосты на автомобильных дорогах	Опоры. Конструкция рамы Р-1.	Масштаб 1:25 1:12,5	552	59

Министерство транспортного строительства СССР
Гипротранспроект Гипростроймост Киевский филиал
Главный инженер проекта
Начальник отдела
Руководитель группы
Проверил
Разработал
Фамилии
Подпись
Дата

Общий вид рамы связей Р-2

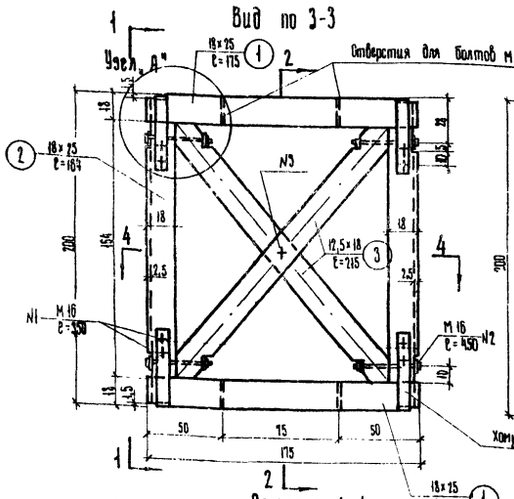

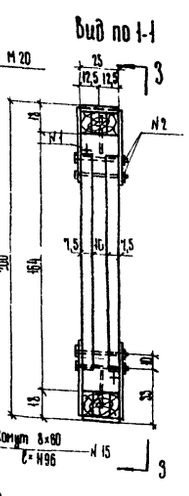

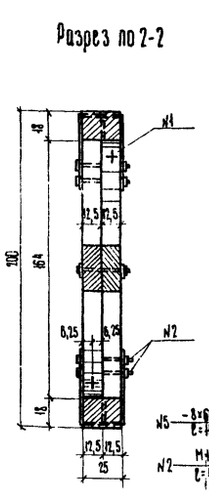

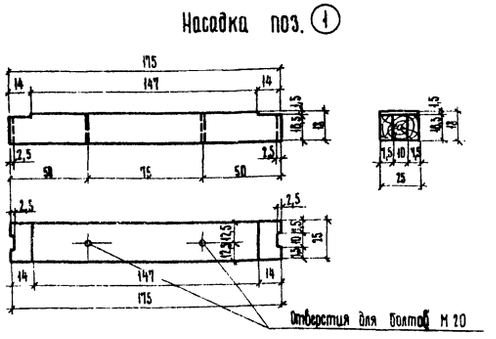

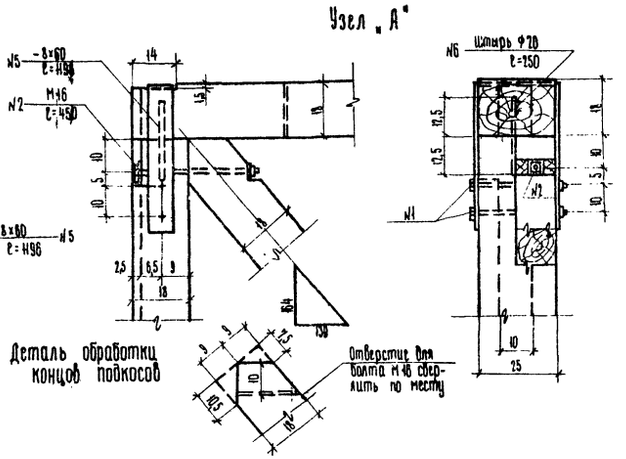

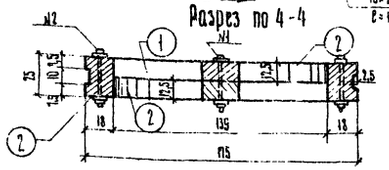

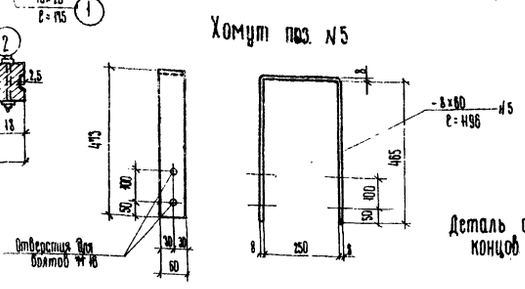

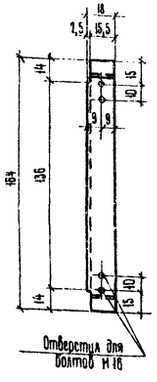

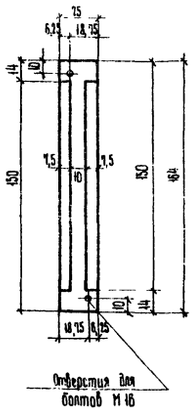

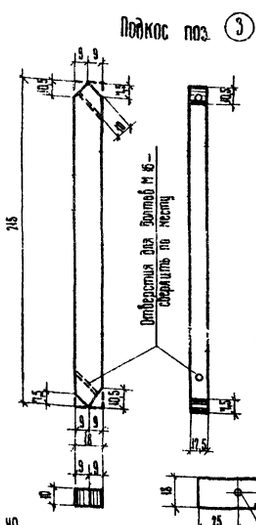

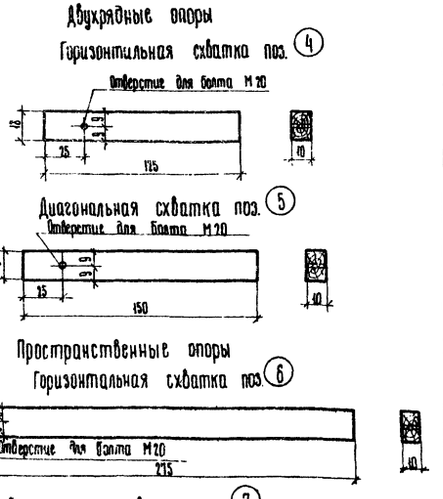

Примечания.

1. Длина элементов разбросных связей дана на 15-20 см больше, чем требуется по проекту. После установки элемента связи в проектное положение хвост, в случае, если он более 25 см, обрезать.
2. Головки болтов, гайки и шайбы - квадратные.
3. Все размеры - в см, металлоизделий - в мм.

Спецификация материалов на одну раму

1. Лесоматериал

N№ поз.	Наименование элементов	Сечение, см	Длина, см	Количество, шт	Объем, м³
1	Верхняя и нижняя насадки рамы	18×25	175	2	0,16
2	Стойки рамы	18×25	164	2	0,15
3	Раскосы	12,5×18	215	2	0,10
Итого					0,41

2. Металлоизделия

N№ поз.	Наименование	Скрепляемые элементы	Сечение, мм	Длина, мм	Количество, шт.	Вес, кг
1	Болты	Хомуты насадок со стойками	М16	350	8	5,26
2		Подкосы со стойками	М16	450	4	3,26
3		Подкосы между собой в месте пересечения	М16	350	1	0,66
4	Шайбы	К болтам М16 (поз. 2 и 3)	4×60	80	10	1,05
5	Хомуты из полосовой стали	Насадки со стойками	8×60	496	4	18,00
6	Штыри	Насадки со стойками	⌀20	250	4	2,47
Итого						30,70

Вес рамы Р-2 — 0,29 т

Разбросные связи

Спецификация лесоматериала на одну опору

Тип опоры	Высота опоры	N№ поз.	Наименование элементов	Сечение, см	Длина, см	Количество, шт.	Объем, м³
Двухрядные	3-5,5 м	4	Горизонтальные схватки	10×18	175	16	0,36
		5	Диагональные схватки	10×18	150	8	0,22
		Итого					0,58
	5,5-8 м	4	Горизонтальные схватки	10×18	175	32	0,72
		5	Диагональные схватки	10×18	150	16	0,43
		Итого					1,15
Пространственные	3-5,5 м	6	Горизонтальные схватки	10×18	215	16	0,19
		7	Диагональные схватки	10×18	300	8	0,43
		Итого					1,22
	5,5-8 м	6	Горизонтальные схватки	10×18	215	32	1,53
		7	Диагональные схватки	10×18	300	16	0,86
		Итого					2,44

Спецификация металлоизделий на одну опору

Тип опоры	Высота опоры	N№ поз.	Наименование	Скрепляемые элементы	Сечение, мм	Длина, мм	Количество, шт	Вес, кг
Двухрядные	3-5,5 м	7	Болты	Горизонтальные схватки со стойками	М20	800	32	53,90
		8		Диагональные схватки со стойками	М20	500	16	25,00
		4	Шайбы	К болтам М20	5×70	70	96	34,00
		Итого						112,90
	5,5-8 м	7	Болты	Горизонтальные схватки со стойками	М20	800	64	107,80
		8		Диагональные схватки со стойками	М20	500	32	46,00
		4	Шайбы	К болтам М20	5×70	70	192	68,00
		Итого						221,80
Пространственные	3-5,5 м	7	Болты	Горизонтальные схватки со стойками	М20	800	32	53,90
		8		Диагональные схватки со стойками	М20	500	16	23,00
		4	Шайбы	К болтам М20	5×70	70	96	34,00
		Итого						110,90
	5,5-8 м	7	Болты	Горизонтальные схватки со стойками	М20	800	64	107,80
		8		Диагональные схватки со стойками	М20	500	32	46,00
		4	Шайбы	К болтам М20	5×70	70	192	68,00
		Итого						221,80

СДП 1967г.	Деревянные мосты на автомобильных дорогах	Опоры. Конструкция рамы Р-2 и разбросных связей.	Масштаб 1:25; 1:12,5
			552 ОС

Двухрядная опора

Вид по 1-1
(откосные сваи и укосины не показаны)

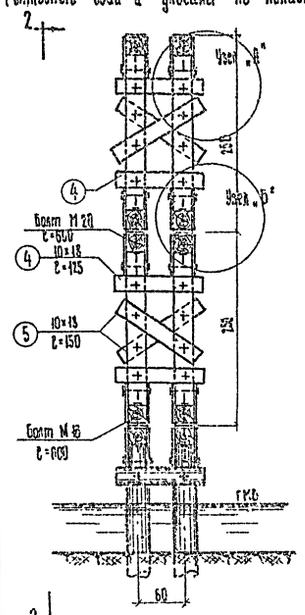

Вид по 2-2

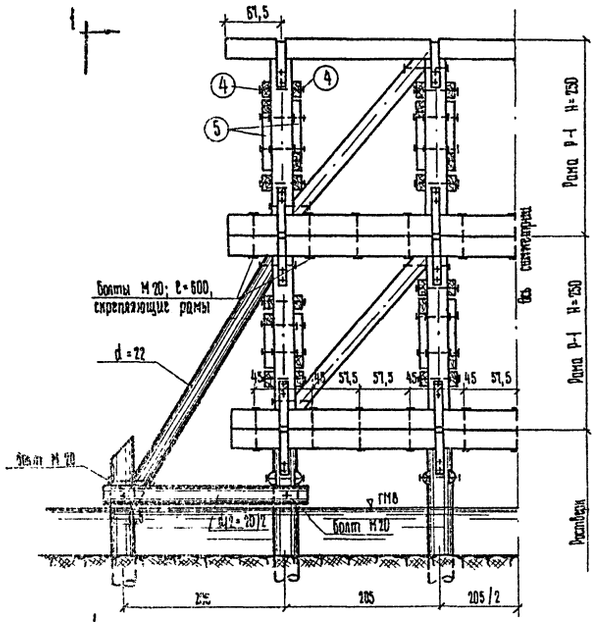

Пространственная опора

Вид по 3-3
(откосные сваи и укосины не показаны)

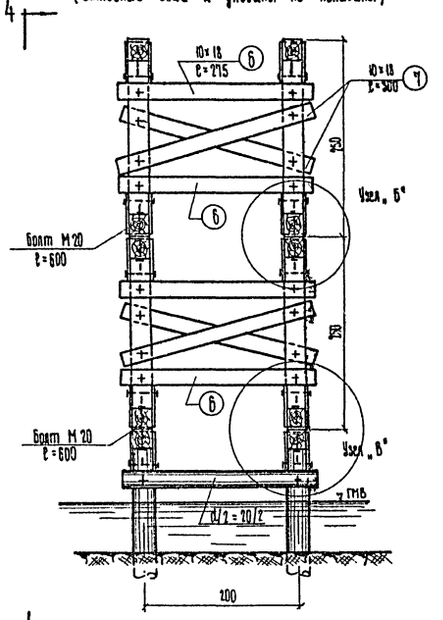

Вид по 4-4

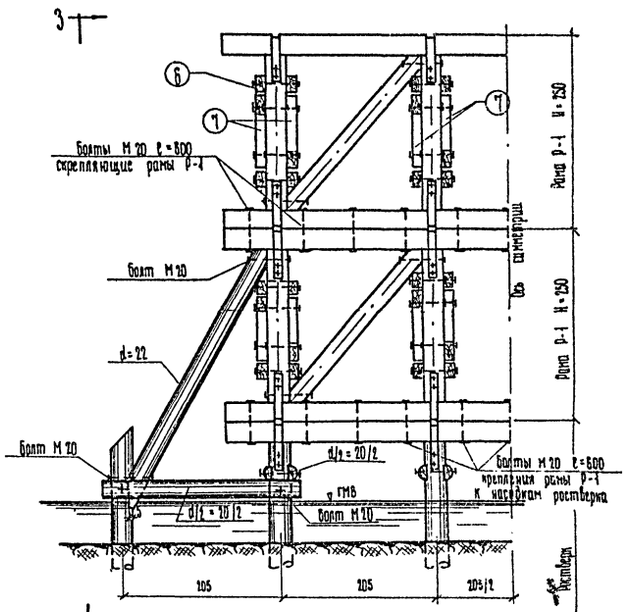

Узел „А"

Вид по 5-5

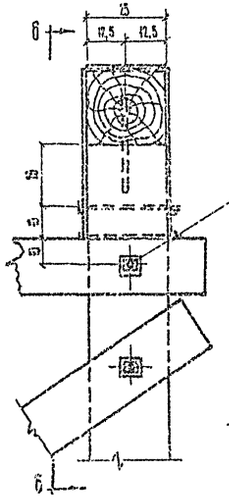

Вид по 6-6

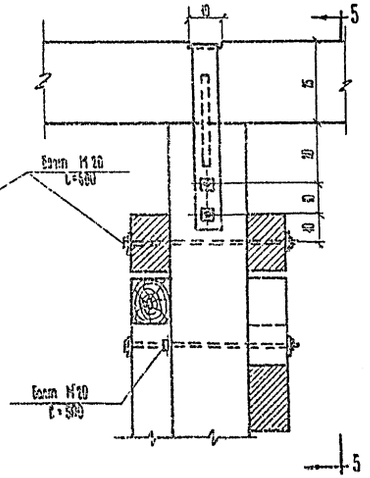

Узел „Б"
(укосина не показана)

Вид по 7-7

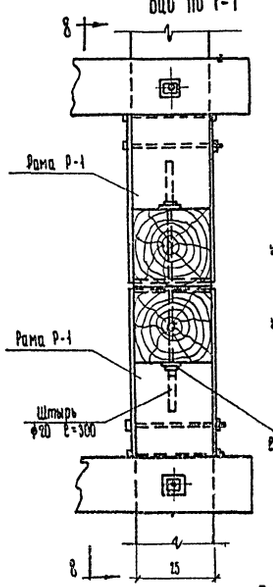

Вид по 8-8

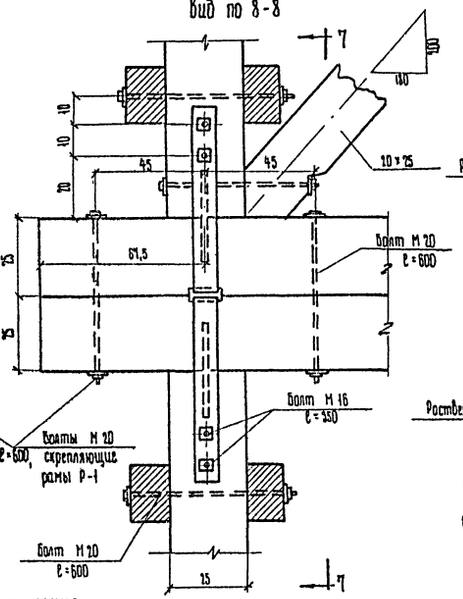

Узел „В"

Вид по 9-9

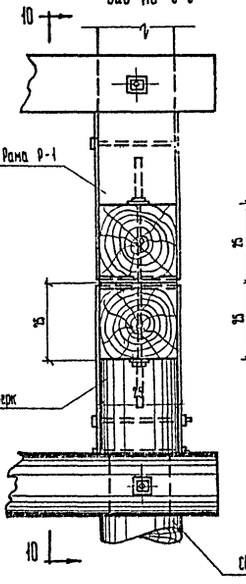

Вид по 10-10

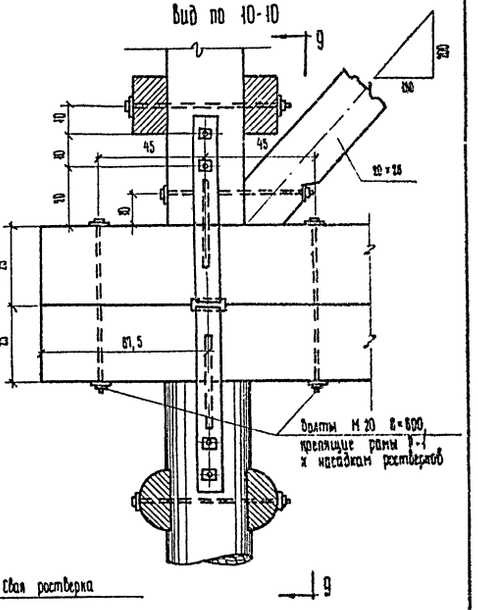

Расход металлоизделий на объединение (на одну опору):

рам Р-1 с растверком:

болтов (с шайбами) – М 20, ℓ=600 мм – 22 шт – 44,8 кг

рам Р-1 между сваи:

болтов (с шайбами) – М 20, ℓ=600 мм – 22 шт. – 44,8 кг

Примечания.

1. Спецификация материалов, потребных для сваток на одну опору, приведена на листе № 60.
2. Спецификация материалов на укосины и сватки к ним приведена на листе № 64.
3. Все размеры – в см, металлоизделий – в мм.

СДП 1967 г.	Деревянные мосты на автомобильных дорогах	Опоры. Конструкция двухрядных и пространственных 3^х ярусных опор с поперечными ростверками.	Масштаб 1:50; 1:12,5
			552 / 61

Инв. № подл. | Подпись и дата | Взам. инв. №

Типовой проект 3-х пролетного деревянного моста с металлическими пролетными строениями

Госстроя СССР

Гипродорнии

Главный инженер Ефимов

Главный специалист Кобзарь

Начальник отдела Борцов

Руководитель группы Ройтман

Проверил Гавин

Составил Заборко

Вид по 1-1

(откосные сваи и укосины не показаны)

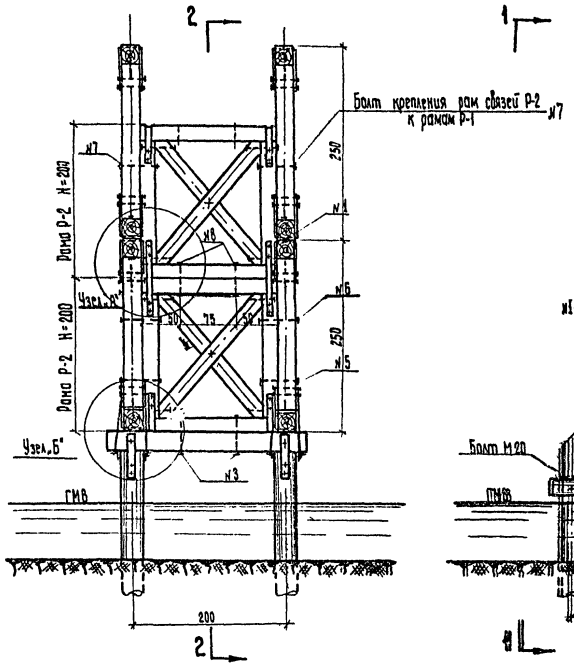

Разрез по 2-2

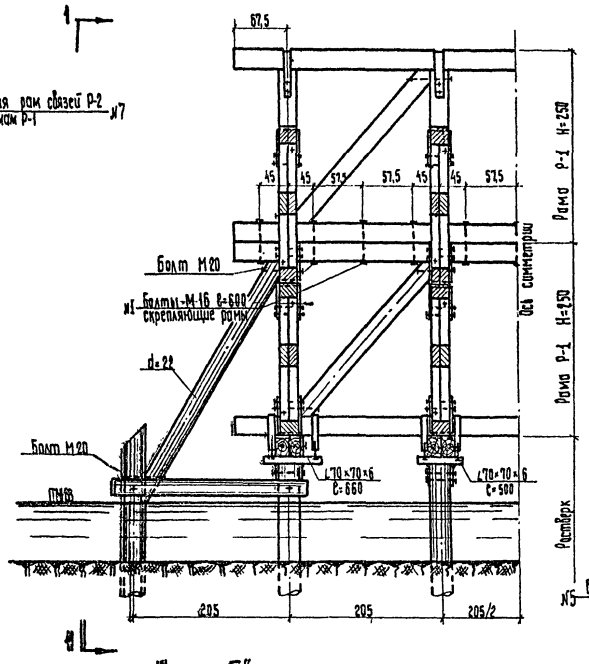

Вид по 3-3

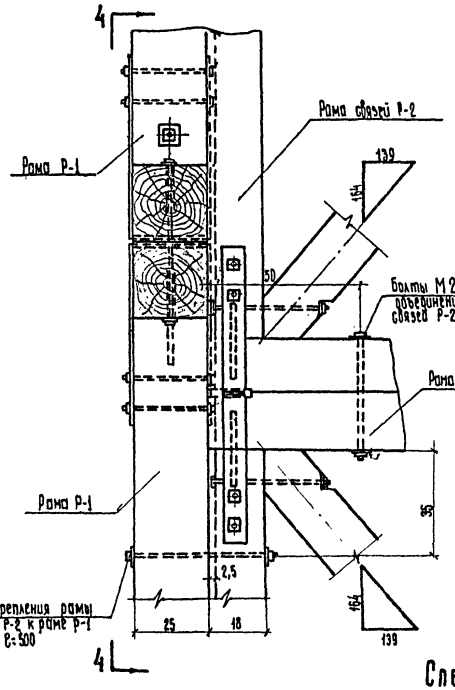

Узел „А"

Вид по 4-4

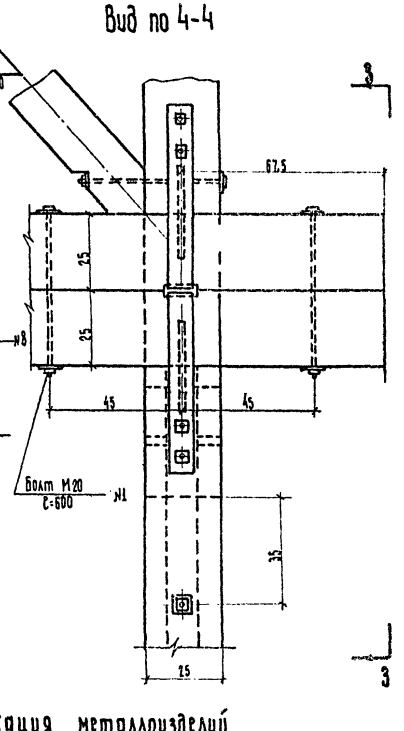

Вид по 5-5

при опирании пролетов 9,0м

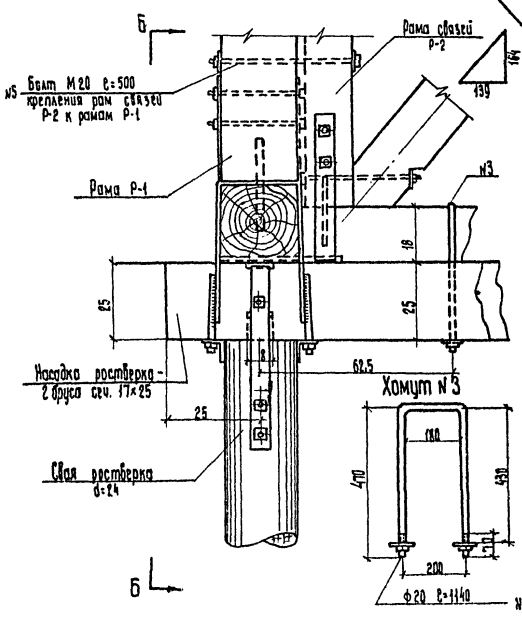

Узел „Б"

при опирании пролетов 9,0м

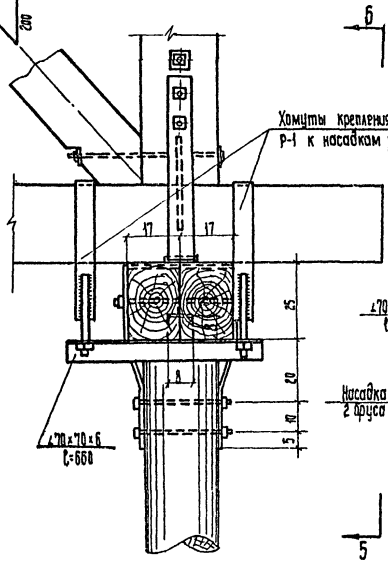

Вид по 6-6

при опирании пролетов 12,0м

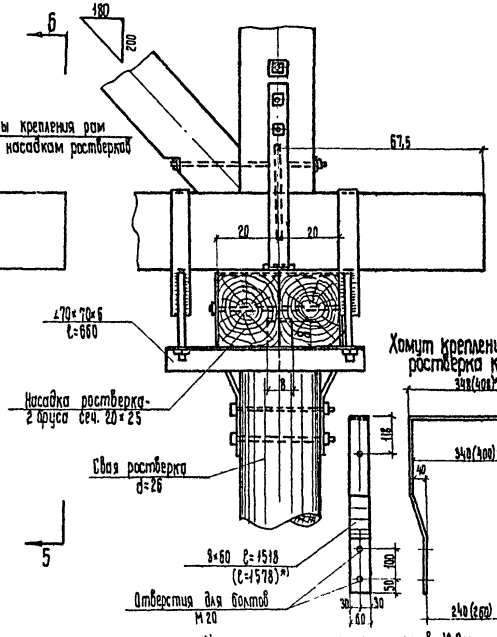

Хомут крепления насадок ростверка к сваям

*) размеры хомута при пролетах ℓ=12,0м

Спецификация металлоизделий на объединение рам в опоре

	№ поз.	Наименование элементов	Сечение, мм	Длина, мм	Количество, шт.	Вес, кг
Крепление рам Р-1 верхнего яруса к рамам Р-1 нижнего яруса	1	Болты с гайкой	М20	660	22	37,0
	2	Шайбы	5×70	70	44	7,8
	Итого					44,8
Крепление нижнего яруса рам связей Р-2	3	Хомуты из круглой стали	М20	1140	8	22,5
	4	Гайки к хомутам №3			16	1,4
	5	Болты с гайками	М20	500	16	23,0
	6	Шайбы к болтам и хомутам	5×70	70	48	8,5
	Итого					55,4
Крепление верхнего яруса рам связей Р-2	7	Болты с гайками	М20	500	8	11,5
	8	Болты с гайками	М20	450	8	10,5
	9	Шайбы к болтам	5×70	70	32	5,7
	Итого					27,7

Примечания.

1. Спецификация металлоизделий для крепления рам Р-1 к ростверкам приведена на листе №61.
2. Спецификация материалов на ростверки приведена на листе №54
3. 3й ярус опоры показан без дополнительных насадок Н-1(Н-2), которые устанавливаются в случае применения опор под пролетные строения в виде пролетов ℓ=6,0 и 9,0м.
4. Хомут для крепления насадок ростверка к сваям учтен в спецификации, приведенной на листе №64.
5. Все размеры - в см, металлоизделий - в мм.

СДП 1967г.	Деревянные мосты на автомобильных дорогах	Опоры. Конструкция пространственных 3х ярусных опор с продольными ростверками.	Масштаб 1:50, 1:12,5 — 552 — 62

Главный инженер проекта	Файнштейн		
Руководитель бригады	Правдина	Составила	Яхненко
Ведущий	Бакина	Фукс	
Гл. специалист			
Конструктор			

Министерство транспортного строительства СССР
Гипродорнии
Киевский филиал

Узел „Б" (см. лист N 58)
(при опирании пролетов длиной 18,0 м)

Вид по 1-1

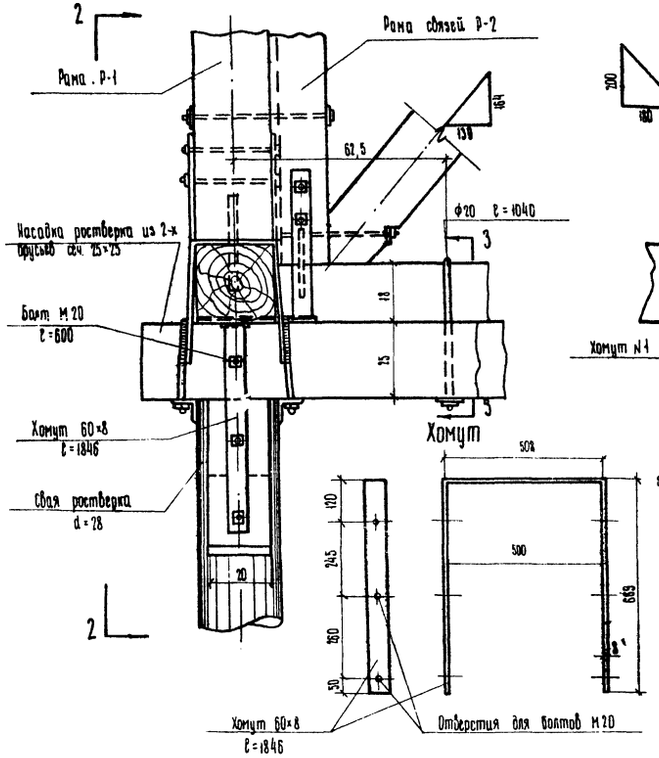

Вид по 2-2

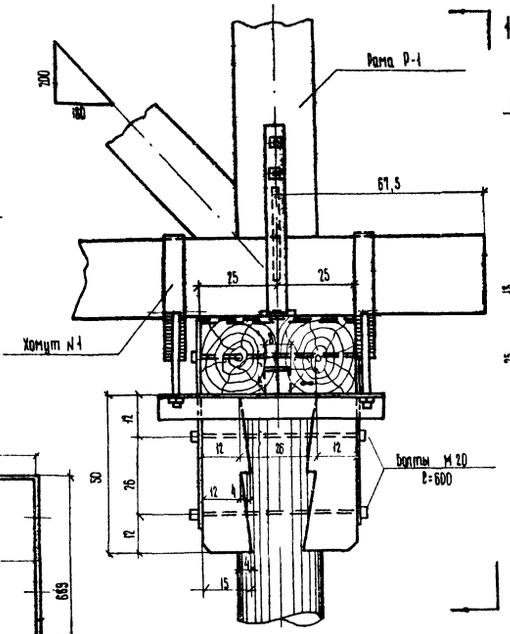

Схема расположения болтов сплачивания бревен насадки ростверка и хомутов крепления рамы связей

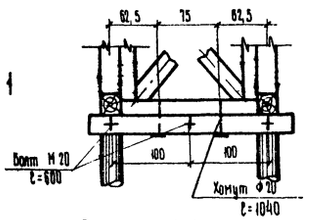

Разрез по 3-3

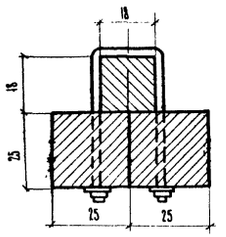

Хомут N 1 ℓ = 1378

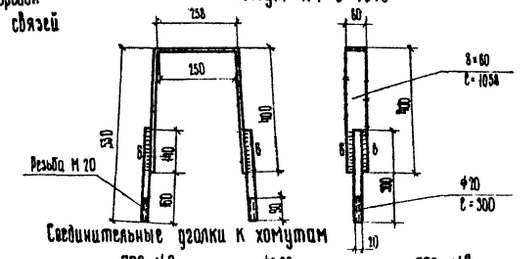

Соединительные уголки к хомутам

поз. N 2

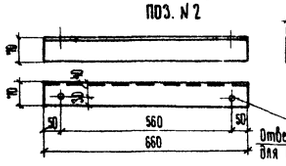

поз. N 3

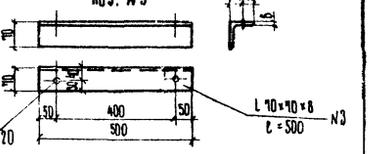

Деталь стыка насадки

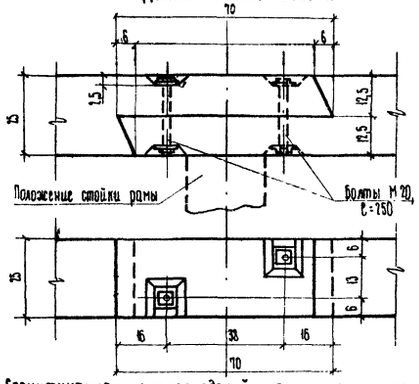

Деталь примыкания укосины к откосной свае

Вид по 4-4

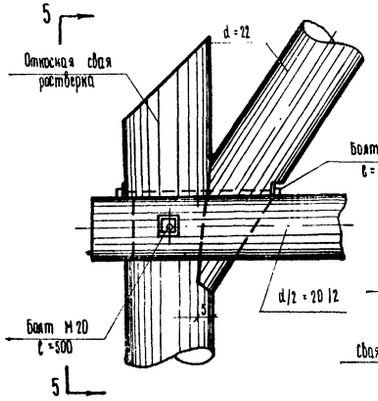

Вид по 5-5

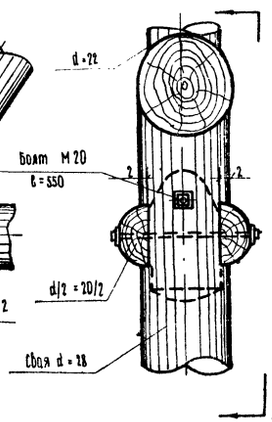

Деталь примыкания укосины к раме Р-1

Вид по 6-6

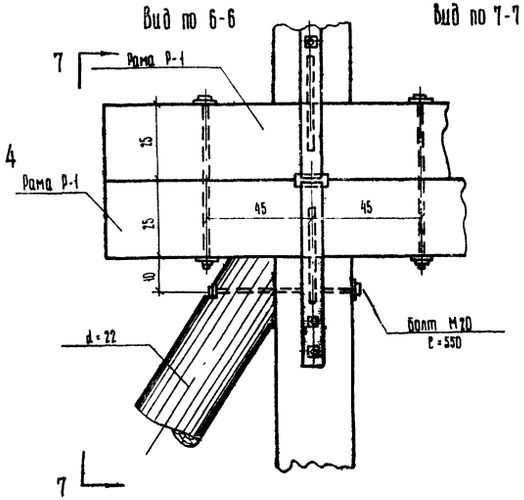

Вид по 7-7

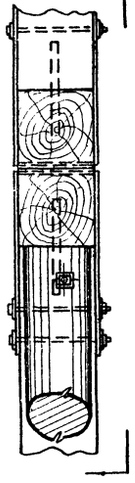

Спецификация металлоизделий на крепление рам Р-1 к ростверкам
(на одну опору)

NN п/п	Наименование	При поперечных насадках ростверков Схема N 1				При продольных насадках ростверков Схемы N 2, 3, 5 и 6				При продольных насадках ростверков Схемы N 4 и 7			
		Сечение мм	Длина, мм	Количество, шт.	Вес, кг	Сечение, мм	Длина, мм	Количество, шт.	Вес, кг	Сечение, мм	Длина, мм	Количество, шт	Вес, кг
1	Хомуты	—	—	—	—	—	—	—	—	8×60	1058	16	64,0
		—	—	—	—	—	—	—	—	ф 20	300	32	23,7
2	Соединительные уголки к хомутам	—	—	—	—	—	—	—	—	L 70×70×6	660	8	33,8
3	Соединительные уголки к хомутам	—	—	—	—	—	—	—	—	L 70×70×6	500	8	25,6
4	Болты с гайками	М 20	550	11	18,5	20	550	22	37,0	—	—	—	—
5	Шайбы к болтам М 20	5×70	70	22	3,9	5×70	70	44	7,8	—	—	—	—
6	Гайки М 20 к хомутам	—	—	—	—	—	—	—	—	—	—	32	1,8
Итого					22,4				44,8				149,9

Примечания.

1. В случае невозможности получения леса потребной длины для насадок рам опор, стык насадок производить, как показано на данном чертеже над одной из промежуточных стоек рамы
2. Элементы ростверка заспецифицированы на листе N 69.
3. Все размеры – в см, металлоизделий – в мм.

СДП 1967г.	Деревянные мосты на автомобильных дорогах	Опоры. Узлы и детали.	Масштаб 1:12,5
			552 | 63

Министерство транспортного строительства СССР
Гидротранспроект им. Свияжпроект Киевский филиал
Руководитель проектного отдела Главный специалист проекта Главный инженер проекта
Руководитель группы Выдало Фукс
Руководитель группы Проверил Составил
Гайштейн Гойык Яковенко

Спецификация лесоматериалов

№№ схем	№№ п/п	Пролеты / Наименование	ℓ=6,0м Сечение, см	Длина, см	Количество, шт.	Объем, м³	ℓ=9,0м Сечение, см	Длина, см	Количество, шт.	Объем, м³	ℓ=12,0м Сечение, см	Длина, см	Количество, шт.	Объем, м³	ℓ=18,0м Сечение, см	Длина, см	Количество, шт.	Объем, м³
1	1	Сваи	d=24		4		—	—	—	—	—	—	—	—	—	—	—	—
	2	Насадки	25×25	750	1	0,47	—	—	—	—	—	—	—	—	—	—	—	—
		Итого																
2	1	Сваи	d=24		8		d=24		8		d=26		8		d=28		8	
	2	Насадки	25×25	750	2	0,94	25×25	750	2	0,94	25×25	750	2	0,94	25×25	750	2	0,94
	3	Пробойные скватки	$d/_2=20/_2$	125	8	0,19	$d/_2=20/_2$	125	8	0,19	$d/_2=20/_2$	125	8	0,19	$d/_2=20/_2$	125	8	0,19
		Итого																
3	1	Сваи	d=24		8		d=24		8		d=26		8		d=28		8	
	2	Насадки	25×25	750	2	0,94	25×25	750	2	0,94	25×25	750	2	0,94	25×25	750	2	0,94
	3	Пробойные скватки	$d/_2=20/_2$	250	8	0,38	$d/_2=20/_2$	250	8	0,38	$d/_2=20/_2$	250	8	0,38	$d/_2=20/_2$	250	8	0,38
		Итого																
4	1	Сваи	d=24		8		d=24		8		d=26		8		d=28		8	
	2	Насадки	25×25	750	4	0,63	17×25	750	8	0,85	20×25	750	8	1,00	25×25	750	8	1,25
	3	Поперечные скватки	$d/_2=20/_2$	650	4	0,52	$d/_2=20/_2$	650	4	0,52	$d/_2=20/_2$	650	4	0,52	$d/_2=20/_2$	650	4	0,52
		Итого																
5	1	Сваи	d=24		8		d=24		8		d=26		8		d=28		8	
	2	Откосные сваи	d=24		4		d=24		4		d=26		4		d=28		4	
	3	Насадки	25×25	750	2	0,94	25×25	750	2	0,94	25×25	750	2	0,94	25×25	750	2	0,94
	4	Пробойные скватки	$d/_2=20/_2$	125	10	0,25	$d/_2=20/_2$	125	10	0,25	$d/_2=20/_2$	125	10	0,25	$d/_2=20/_2$	125	10	025
	5	Поперечные скватки	$d/_2=20/_2$	250	8	0,38	$d/_2=20/_2$	250	8	0,38	$d/_2=20/_2$	250	8	0,38	$d/_2=20/_2$	250	8	0,38
	6	Шкоторины	d=22	370	4	0,66	d=22	370	4	0,66	d=22	370	4	0,66	d=22	370	4	0,86
		Итого																
6	1	Сваи	d=24		8		d=24		8		d=26		8		d=28		8	
	2	Откосные сваи	d=24		4		d=24		4		d=26		4		d=28		4	
	3	Насадки	25×25	750	2	0,94	25×25	750	2	0,94	25×25	750	2	0,94	25×25	750	2	0,94
	4	Пробойные скватки	$d/_2=20/_2$	250	10	0,50	$d/_2=20/_2$	250	10	0,50	$d/_2=20/_2$	250	10	0,50	$d/_2=20/_2$	250	10	0,50
	5	Поперечные скватки	$d/_2=20/_2$	250	8	0,38	$d/_2=20/_2$	250	8	0,38	$d/_2=20/_2$	250	8	0,38	$d/_2=20/_2$	250	8	0,38
	6	Шкоторины	d=22	370	4	0,66	d=22	370	4	0,66	d=22	370	4	0,66	d=22	370	4	0,86
		Итого																
7	1	Сваи	d=24		8		d=24		8		d=26		8		d=28		8	
	2	Откосные сваи	d=24		4		d=24		4		d=26		4		d=28		4	
	3	Насадки	25×25	250	4	0,63	17×25	250	8	0,85	20×25	150	8	1,00	25×25	250	8	1,25
	4	Пробойные скватки	$d/_2=20/_2$	250	2	0,10	$d/_2=20/_2$	250	2	0,10	$d/_2=20/_2$	250	2	0,10	$d/_2=20/_2$	250	2	0,10
	5	Поперечные скватки	$d/_2=20/_2$	650	4	0,52	$d/_2=20/_2$	650	4	0,52	$d/_2=20/_2$	650	4	0,52	$d/_2=20/_2$	650	4	0,52
	6	Попереные скватки	$d/_2=20/_2$	250	8	0,38	$d/_2=20/_2$	250	8	0,38	$d/_2=20/_2$	250	8	0,38	$d/_2=20/_2$	250	8	0,38
	7	Шкоторины	d=22	370	4	0,66	d=22	370	4	0,66	d=22	370	4	0,66	d=22	370	4	0,86
		Итого																

Примечания.

1. В ростверках учтен только верхний ярус горизонтальных связей, который устанавливается при возвышении насадки над ГМВ до 1,5 м. При возвышении насадки ростверка над РМВ от 1,5 м до 3,0 м установить диагональные связи и нижний ярус горизонтальных связей.
2. После назначения по местным условиям высоты ростверка пересчитать длины свай в таблицы и вычислить расходы лесоматериала на ростверк.

Спецификация металлоизделий при поперечных насадках

№№ п/п	Наименование	Схема №1 Сечение, мм	Длина, мм	Количество, шт.	Вес, кг	Схемы №№2 и 3 Сечение, мм	Длина, мм	Количество, шт.	Вес, кг	Схемы №№ 5 и 6 Сечение, мм	Длина, мм	Количество, шт.	Вес, кг
1	Хомуты	8×60	1436	4	21,6	8×60	1436	4	21,6	8×60	1436	4	21,6
2	Болты к хомутам	м16	350	8	5,37	м16	350	8	5,37	м16	350	8	5,37
3	Штыри	ф20	300	4	7,97	ф20	300	8	5,93	ф20	300	8	5,31
4	Болты укосин	—	—	—	—	—	—	—	—	м20	550	8	12,56
5	Болты горизонтальных схваток	—	—	—	—	м20	500	8	11,52	м20	500	16	23,04
6	Болты горизонтальных схваток	—	—	—	—	—	—	—	—	м20	450	4	5,24
7	Шайбы к болтам м 20	—	—	—	—	5×10	70	16	2,83	5×10	70	56	9,90
	Итого				29,94				47,25				83,64

Спецификация металлоизделий при провальных насадках

№№ схем	№№ п/п	Пролеты / Наименование	Скрепляемые элементы	ℓ=6,0м Сечение, мм	Длина, мм	Количество, шт.	Вес, кг	ℓ=9,0м Сечение, мм	Длина, мм	Количество, шт.	Вес, кг	ℓ=12,0м Сечение, мм	Длина, мм	Количество, шт.	Вес, кг	ℓ=18,0м Сечение, мм	Длина, мм	Количество, шт.	Вес, кг
4	1	Хомуты	Насадки со сваями	8×60	1436	8	43,28	8×60	1518	8	45,70	8×60	1578	8	47,10	8×60	1846	8	55,50
	2		Хомуты	м16	350	16	10,74	м16	350	16	10,74	м16	350	16	10,74	м16	600	16	17,06
	3	Болты	Брусья насадок	—	—	—	—	м16	400	12	9,00	м16	500	12	10,90	м16	600	12	12,80
	4		Поперечные схватки и сваи	м20	500	8	11,48	м20	500	8	11,48	м20	500	8	11,48	м20	500	8	11,48
	5	Шайбы	К болтам м16	4×60	60	32	9,36	4×60	60	56	5,88	4×60	60	56	5,88	4×60	60	56	5,88
	6		К болтам м20	5×10	70	16	2,83	5×10	70	16	2,83	5×10	70	16	2,83	5×10	70	16	2,83
		Итого					77,89				85,63				88,53				105,55
7	1	Хомуты	Насадки со сваями	8×60	1436	8	43,28	8×60	1518	8	45,70	8×60	1578	8	47,10	8×60	1846	8	55,50
	2		Хомуты	м16	350	16	10,74	м16	350	16	10,74	м16	350	16	10,74	м16	600	16	17,06
	3	Болты	Брусья насадок	—	—	—	—	м16	400	12	9,00	м16	500	12	10,90	м16	600	12	12,80
	4		Вязаны со сваями и откосами	м20	550	8	12,41	м20	550	8	12,41	м20	550	8	12,41	м20	590	8	12,41
	5		Поперечные схватки со сваями	м20	500	16	22,96	м20	500	16	22,96	м20	500	16	22,96	м20	500	16	22,96
	6		Продольные схватки со сваями	м20	450	4	5,25	м20	450	4	5,25	м20	450	4	5,25	м20	450	4	5,05
	7	Шайбы	К болтам м16	—	—	—	—	4×60	60	24	2,52	4×60	60	24	2,52	4×60	80	24	2,52
	8		К болтам м20	5×10	70	56	9,91	5×10	70	56	9,91	5×10	70	56	9,91	5×10	70	56	9,91
		Итого					104,61				118,56				122,45				138,47

СДП 1967г.	Деревянные мосты на автомобильных дорогах	Опоры. Спецификации материалов на ростверки	Масштаб б/м	552 / 64

Гипротранстэп МПС Днепродзержинск
Главный архитектор
Главный инженер проекта
Начальник мастерской
Главный специалист
Руководитель группы
Инженер
Инженер
Инженер

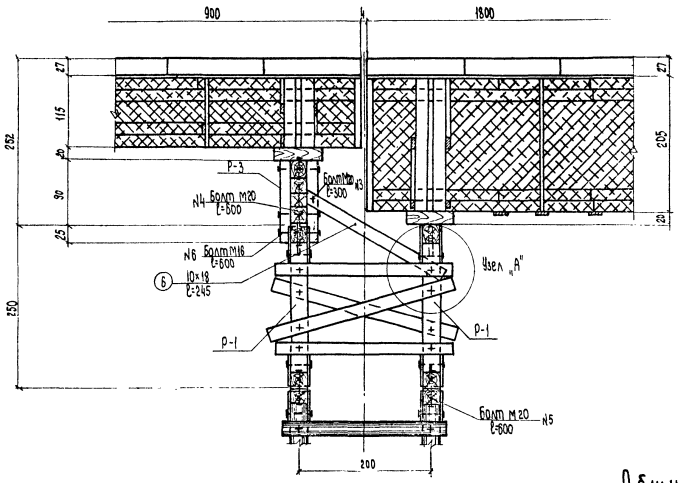

Общий вид рамы Р-3

Узел „А"

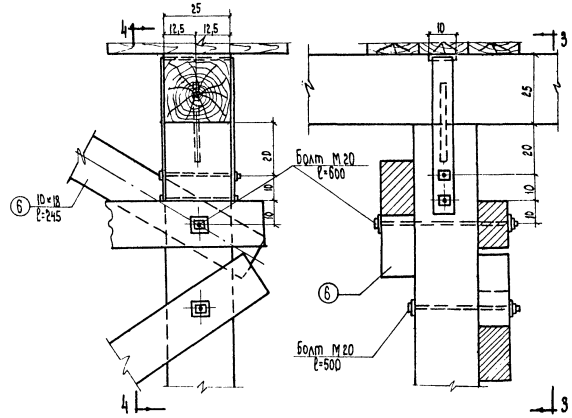

Спецификация материалов на одну раму Р-3

1. Лесоматериал

№№ поз.	Наименование	Сечение, см	Длина, см	Количество, шт.	Объем, м³
1	Верхняя обвязка рамы	25×25	750	1	0,47
2	Нижняя обвязка рамы	25×25	750	1	0,47
3	Брусья - коротыши	20×25	100	4	0,20
4	Брусья - коротыши	20×25	70	4	0,14
5	Ребра	10×15	115	8	0,14
Итого					1,42

2 Металлоизделия

№№ поз	Наименование	Соединяемые элементы	Сечение, мм	Длина, мм	Количество шт	Вес, кг
1	Болты с гайками и шайбами	Ребра поз.5 с нижней и верхней обвязками	М16	600	8	10,21
2		Верхняя и нижняя обвязки	М20	950	6	17,41
Итого						27,62

Вес рамы Р-3 - 1,03т

Вид по 2-2

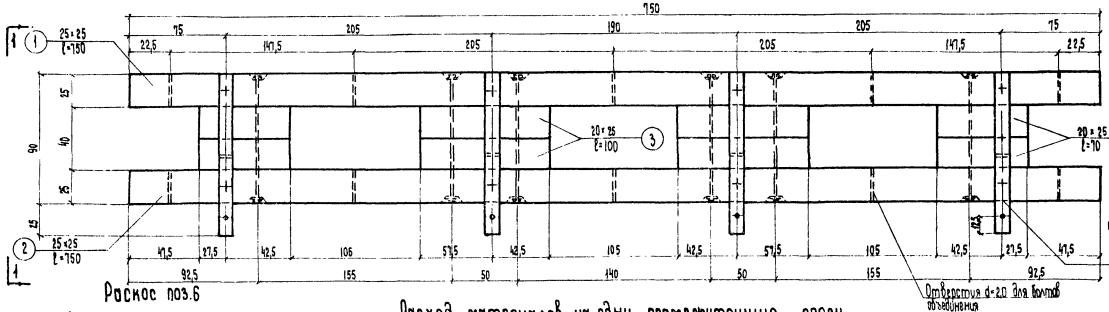

Вид по 1-1

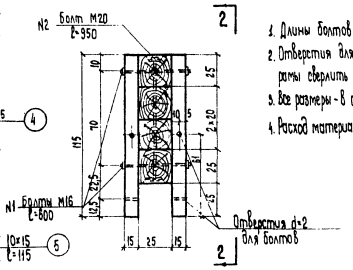

Примечания.

1. Длины болтов в спецификации даны полные.
2. Отверстия для болтов объединения в верхней и нижней обвязках рамы сверлить на заводе по кондуктору.
3. Все размеры - в см, металлоизделий - в мм.
4. Расход материалов на ростверк см. лист №64.

Раскос поз.6

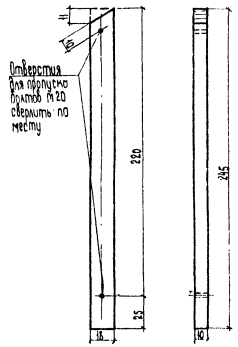

Расход материалов на одну промежуточную опору

1. Лесоматериал

№№ п/п	Наименование элементов	Количество, шт.	Объем, м³
1	Рама Р-1	2	3,42
2	Связи, объединяющие рамы Р-1	—	1,92
3	Рама Р-3	1	1,42
4	Элементы объединения рам Р-1 и Р-3	4	1,76
Итого			7,62

2. Металлоизделия

№№ п/п	Наименование элементов	Вес, кг
1	Рамы Р-1	123,74
2	Связи	110,90
3	Рамы Р-3	27,62
4	Объединение рам между собой и с ростверком	63,30
Итого		330,56

Расход металлоизделий на объединение

№№ поз.	Наименование	Соединяемые элементы	Сечение, мм	Длина, мм	Количество, шт.	Вес, кг
3	Болты с гайками и шайбами	Раскосы поз.6 с ребрами поз.5	М20	300	4	3,21
4		Нижняя обвязка рамы Р-3 с верхней обвязкой рамы Р-1	М20	600	5	10,18
5		Нижняя обвязка рамы Р-1 с насадкой ростверка	М20	600	22	44,81
6		Ребра рамы Р-3 с верхней обвязкой рамы Р-1	М16	600	4	5,10
Итого						63,30

Раскос (поз.6) -4 шт. - 0,18м³

СДП 1967г.	Деревянные мосты на автомобильных дорогах	Опоры. Сопряжение пролетных строений длиной 9,0 и 18,0м. Конструкция рамы Р-3.	Масштаб 1:50, 1:25, 1:12,5	552 / 65

Спецификация материалов на одну раму Р-4

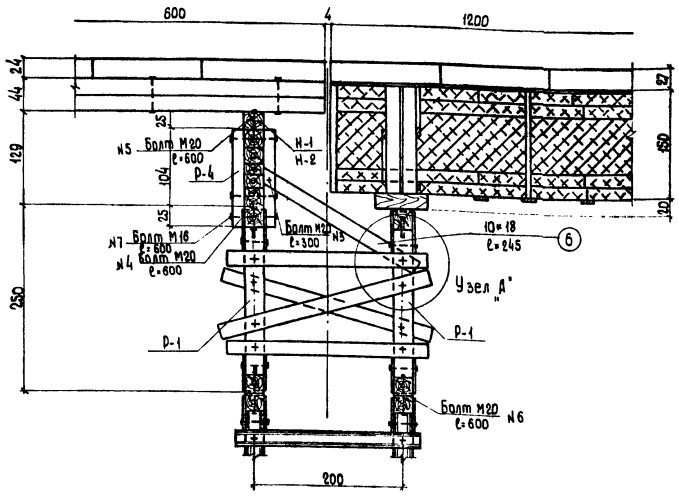

1. Лесоматериал

№№ поз.	Наименование	Сечение, см	Длина, см	Количество шт.	Объем м³
1	Верхняя обвязка рамы	22×25	750	1	0.41
2	Нижняя обвязка рамы	22×25	750	1	0.41
3	Брусья - коротыши	20×25	100	6	0.30
4	Брусья - коротыши	20×25	70	6	0.21
5	Ребра	10×15	129	8	0.16
Итого					1.49

Вес рамы Р-4 - 1.10 т

2. Металлоизделия

№№ поз.	Наименование	Соединяемые элементы	Сечение, мм	Длина, мм	Количество шт	Вес, кг
1	Болты с гайками и шайбами	Ребра поз.7 с нижней и верхней обвязками	М16	600	8	10.21
2		Верхняя и нижняя обвязки	М20	1100	6	19.63
Итого						29.84

Спецификация металлоизделий на объединение

№№ поз.	Наименование	Соединяемые элементы	Сечение, мм	Длина, мм	Количество шт.	Вес, кг
3	Болты с гайками и шайбами	Раскосы поз.6 с ребрами поз.5	М20	300	4	3.21
4		Нижняя обвязка рамы Р-4 с верхней обвязкой рамы Р-1	М20	600	5	10.18
5		Верхняя обвязка рамы Р-4 с насадкой	М20	600	5	10.18
6		Нижняя обвязка рамы Р-1 с насадкой ростверка	М20	600	22	44.81
7		Ребра рамы Р-3 с верхней обвязкой рамы Р-1	М16	600	4	5.10
Итого						73.48

Общий вид рамы Р-4

Вид по 2-2

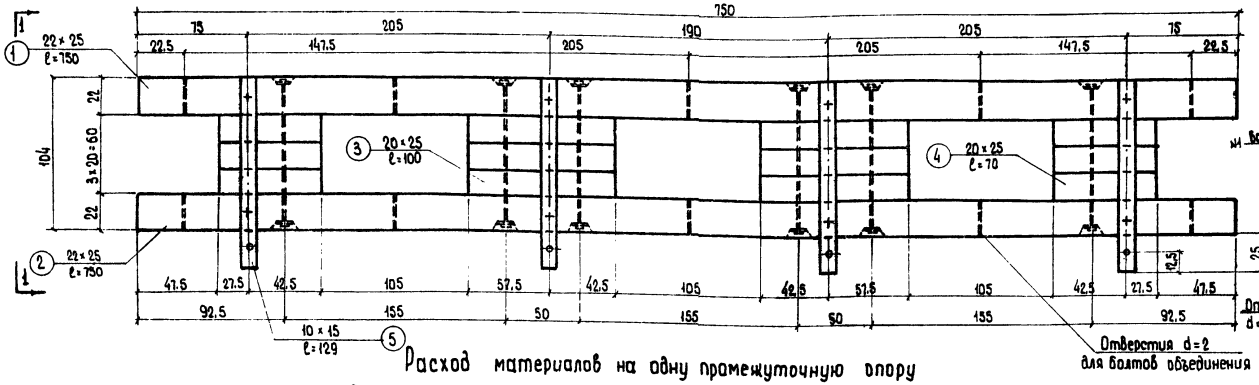

Вид по 1-1

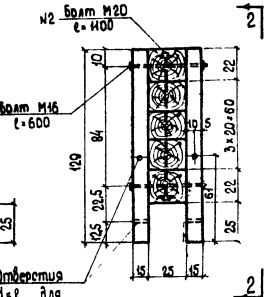

Примечания.

1. Конструкция узла "А" и раскоса поз.6 приведена на листе № 55.
2. Конструкция насадок и объединение их с рамой приведены на листе № 59.
3. Длины болтов в спецификации даны полные.
4. Отверстия для болтов объединения в верхней и нижней обвязках рамы сверлить на заводе по кондуктору.
5. Расход материалов на ростверк см. на листе № 84.
6. Все размеры - в см, металлоизделий - в мм.

Расход материалов на одну промежуточную опору

1. Лесоматериал

№№ п/п	Наименование элементов	Количество, шт.	Объем, м³ Габарит Г-6	Г-7
1	Рама Р-1	2	3.42	3.42
2	Связи, объединяющие рамы Р-1	-	1.02	1.02
3	Рама Р-4	1	1.49	1.49
4	Насадки	1	0.53	0.60
5	Элементы объединения рам Р-1 и Р-4	4	1.76	1.76
Итого			8.22	8.29

Раскос (поз.6) - 4 шт. - 0,18 м³

2. Металлоизделия

№№ п/п	Наименование элементов	Вес, кг
1	Рамы Р-1	128.74
2	Разбросные связи	110.90
3	Рама Р-4	29.84
4	Объединение рам между собой, с насадкой и ростверком	73.48
Итого		342.96

СДП 1967г.	Деревянные мосты на автомобильных дорогах.	Опоры. Сопряжение пролетных строений длиной 6.0 и 12.0 м. Конструкция рамы Р-4.	Масштаб 1:50; 1:25	552 / 66

Типовой проект Киевский филиал Союздорпроект Главный инженер проекта Главный специалист отдела строительства СССР

Гайик Милнер | Проверил Составил | Барило Фукс

Общий вид рамы Р-5

Вид по 1-1

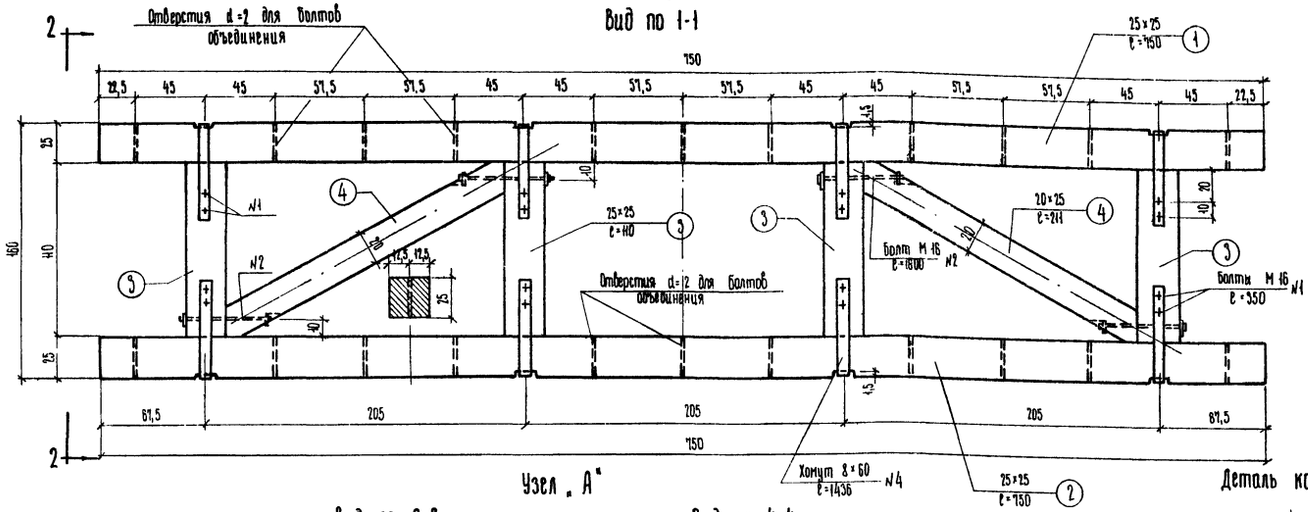

Вид по 2-2

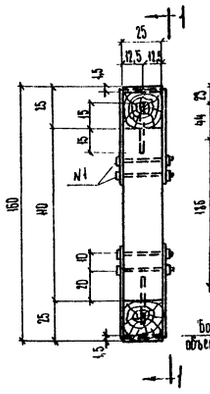

Общий вид сопрягающей опоры

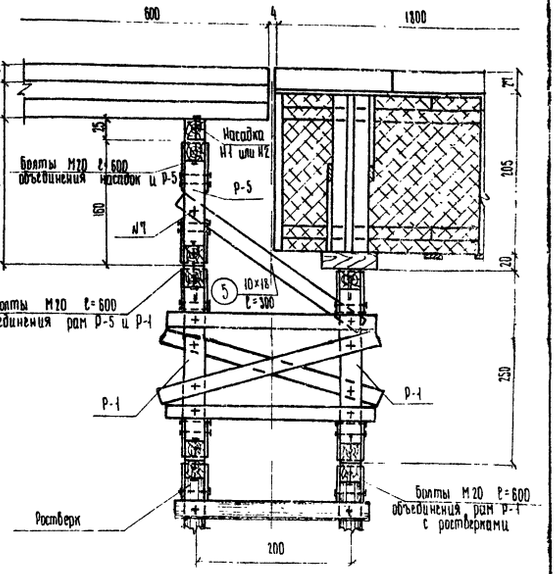

Узел „А"

Вид по 3-3

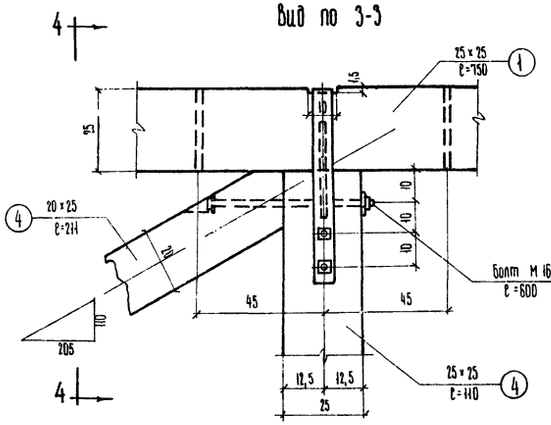

Вид по 4-4

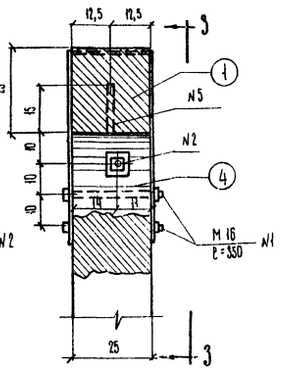

Отверстие для болта М16 сверлить на месте

Раскос поз. 4

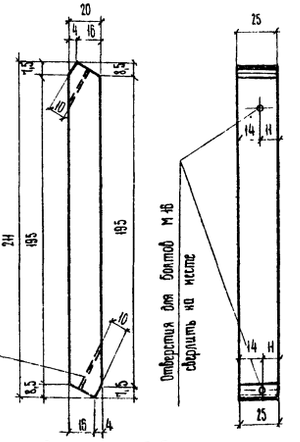

Деталь конца раскоса

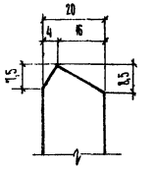

Спецификация лесоматериала на одну раму Р-5

№№ поз.	Наименование элементов	Сечение, см	Длина, см	Количество, шт	Объем, м³
1	Верхняя обвязка рамы	25×25	750	1	0,47
2	Нижняя обвязка рамы	25×25	750	1	0,47
3	Стойки рамы	25×25	110	4	0,28
4	Раскосы	20×25	211	2	0,21
Итого					1,43

Спецификация металлоизделий на одну раму Р-5

№№ поз.	Наименование	Соединяемые элементы	Сечение, мм	Длина, мм	Количество, шт	Вес, кг
1	Болты	Хомуты насадок со стойками	М16	350	16	10,51
2		Пойкосы со стойками	М16	600	4	6,73
3	Шайбы	К болтам М16 (поз 2)	4×60	60	8	0,84
4	Хомуты из полосовой стали	Насадки со стойками	8×60	1436	8	43,20
5	Штыри	Насадки со стойками	20	300	8	5,93
Итого						67,21

Вес рамы Р-5 - 1 т

Расход материалов на одну опору

1. Лесоматериал

№№ п/п	Наименование элементов	Количество, шт	Объем, м³ Г-6	Объем, м³ Г-7
1	Рамы Р-1	2	3,42	3,42
2	Разбросные связи рам Р-1		1,22	1,22
3	Рама Р-5	1	1,43	1,43
4	Насадка	1	Н-1 0,53	Н-2 0,60
5	Раскосы между рамами Р-1 и Р-5 (10×18; ℓ=300)	4	0,22	0,22
Итого			6,82	6,89

2. Металлоизделия

№№ п/п	Наименование элементов	Вес, кг (Г-6 и Г-7)
1	Рамы Р-1	128,74
2	Рама Р-5	67,21
3	Разбросные связи	110,90
4	Объединение рамы Р-5 с насадкой	22,46
5	Объединение рам Р-5 и Р-1	22,4
6	Объединение рам Р-1 с ростверком	22,74
7	Болты М20 ℓ=400 – 4 шт крепления раскоса	4,76
Итого		378,81

Примечания

1. Расход материалов на рамы Р-1 и насадки приведен на листе №59.
2. Расход материалов на связи приведен на листе № 60
3. Объединение рам Р-5 и Р-1 аналогично приведенному на листе №61 для рам Р-1.
4. Отверстия в раскосе поз. 5 сверлить по месту
5. Все размеры - в см, металлоизделий - в мм

СДП 1961г	Деревянные мосты на автомобильных дорогах	Опоры. Сопряжение пролетных строений длиной 6,0 и 18,0 м. Конструкция рамы Р-5	Масштаб 1:50, 1:12,5
			552 / 67

Гипротрансмост (Гипродорнии) Минавтодора РСФСР
Гипродорнии Минавтодора Украины
Гипродорнии Минавтодора Белоруссии
Гипродорнии Минавтодора Литвы
Гипродорнии Минавтодора Латвии
Гипродорнии Минавтодора Эстонии
Гипродорнии Минавтодора Казахстана
Гипродорнии Минавтодора Киргизии
Гипродорнии Минавтодора Таджикистана
Гипродорнии Минавтодора Узбекистана
Гипродорнии Минавтодора Туркмении
Гипродорнии Минавтодора Грузии
Гипродорнии Минавтодора Армении
Гипродорнии Минавтодора Азербайджана
Гипродорнии Минавтодора Молдавии
Гипродорнии Минавтодора Якутии
Гипродорнии Минавтодора Бурятии
Гипродорнии Минавтодора Тувы
Гипродорнии Минавтодора Хакасии
Гипродорнии Минавтодора Алтая
Гипродорнии Минавтодора Забайкалья
Гипродорнии Минавтодора Дальнего Востока
Гипродорнии Минавтодора Сахалина
Гипродорнии Минавтодора Камчатки
Гипродорнии Минавтодора Магадана
Гипродорнии Минавтодора Чукотки
Гипродорнии Минавтодора Коми
Гипродорнии Минавтодора Карелии
Гипродорнии Минавтодора Мордовии
Гипродорнии Минавтодора Чувашии
Гипродорнии Минавтодора Марийской АССР
Гипродорнии Минавтодора Удмуртии
Гипродорнии Минавтодора Татарии
Гипродорнии Минавтодора Башкирии
Гипродорнии Минавтодора Оренбургской области
Гипродорнии Минавтодора Пермской области
Гипродорнии Минавтодора Свердловской области
Гипродорнии Минавтодора Челябинской области
Гипродорнии Минавтодора Курганской области
Гипродорнии Минавтодора Тюменской области
Гипродорнии Минавтодора Ханты-Мансийского округа
Гипродорнии Минавтодора Ямало-Ненецкого округа
Гипродорнии Минавтодора Ленинградской области
Гипродорнии Минавтодора Новгородской области
Гипродорнии Минавтодора Псковской области
Гипродорнии Минавтодора Калининградской области
Гипродорнии Минавтодора Смоленской области
Гипродорнии Минавтодора Калининской области
Гипродорнии Минавтодора Ярославской области
Гипродорнии Минавтодора Костромской области
Гипродорнии Минавтодора Ивановской области
Гипродорнии Минавтодора Владимирской области
Гипродорнии Минавтодора Рязанской области
Гипродорнии Минавтодора Тульской области
Гипродорнии Минавтодора Калужской области
Гипродорнии Минавтодора Брянской области
Гипродорнии Минавтодора Орловской области
Гипродорнии Минавтодора Курской области
Гипродорнии Минавтодора Белгородской области
Гипродорнии Минавтодора Воронежской области
Гипродорнии Минавтодора Липецкой области
Гипродорнии Минавтодора Тамбовской области
Гипродорнии Минавтодора Пензенской области
Гипродорнии Минавтодора Ульяновской области
Гипродорнии Минавтодора Самарской области
Гипродорнии Минавтодора Саратовской области
Гипродорнии Минавтодора Волгоградской области
Гипродорнии Минавтодора Ростовской области
Гипродорнии Минавтодора Краснодарского края
Гипродорнии Минавтодора Ставропольского края
Гипродорнии Минавтодора Дагестанской АССР
Гипродорнии Минавтодора Чечено-Ингушской АССР
Гипродорнии Минавтодора Кабардино-Балкарской АССР
Гипродорнии Минавтодора Северо-Осетинской АССР
Гипродорнии Минавтодора Карачаево-Черкесской АССР
Гипродорнии Минавтодора Адыгейской АССР
Гипродорнии Минавтодора Калмыкии
Гипродорнии Минавтодора Горно-Алтайской АССР
Гипродорнии Минавтодора Еврейской АО
Гипродорнии Минавтодора Ненецкого округа
Гипродорнии Минавтодора Чукотского округа
Гипродорнии Минавтодора Корякского округа
Гипродорнии Минавтодора Усть-Ордынского округа
Гипродорнии Минавтодора Агинского округа
Гипродорнии Минавтодора Эвенкийского округа
Гипродорнии Минавтодора Таймырского округа
Гипродорнии Минавтодора Долгано-Ненецкого округа
Гипродорнии Минавтодора Усть-Ордынского округа
Гипродорнии Минавтодора Агинского округа
Гипродорнии Минавтодора Эвенкийского округа
Гипродорнии Минавтодора Таймырского округа
Гипродорнии Минавтодора Долгано-Ненецкого округа

Главный инженер проекта Фрейштейн
Гл. конструктор Горик
Нач. отдела Хитрович
Руководитель группы Барило
Проверил Фрейштейн
Составил Горик
Инженер Хитрович

Разрез по 1-1

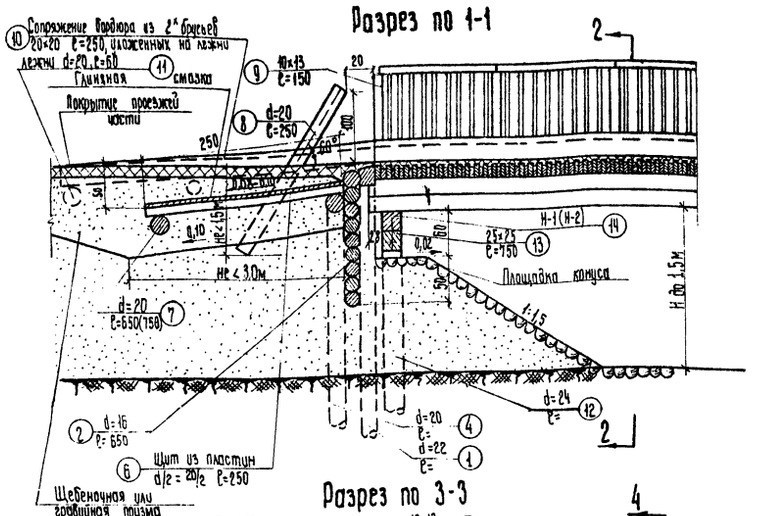

Разрез по 2-2

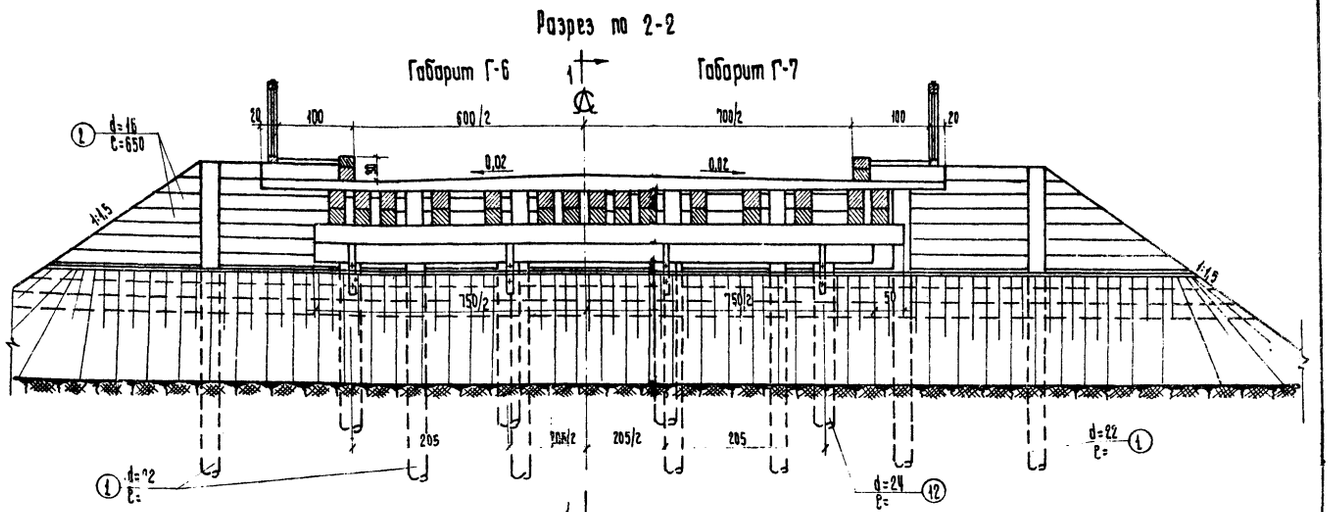

Разрез по 3-3

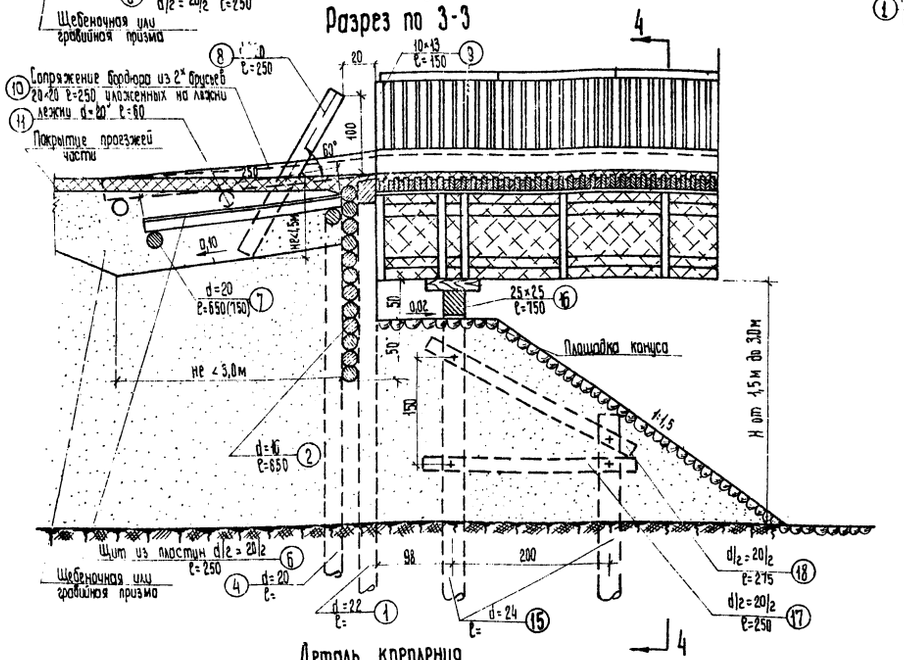

Разрез по 4-4

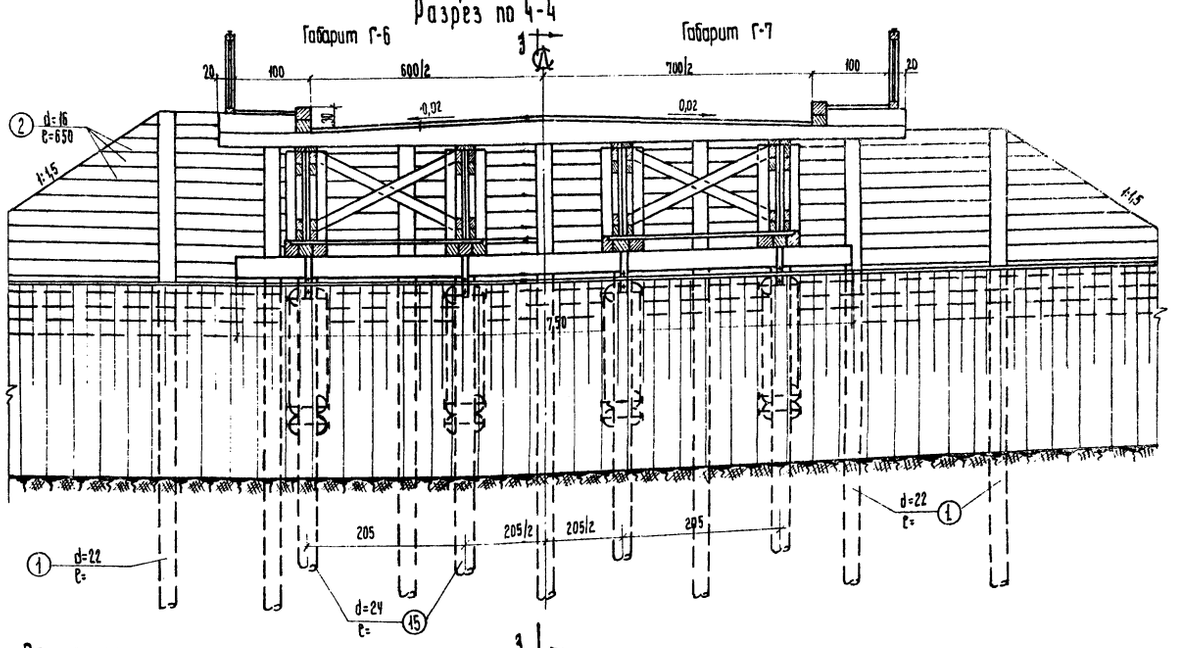

Деталь крепления перильной стойки к заборной стенке

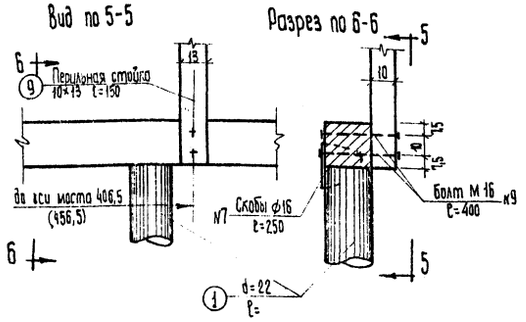

Примечания.

1. Насадки к сваям опор крепить полосовыми хомутами аналогично креплению, показанному на листе №59 (узел „А").
2. Сваи заборной стенки и упорные сваи переходного щита забивать на глубину не менее 3,5м от площадки конусп.
3. Заборная стенка опускается на 0,5 м ниже площадки конуса насыпи.
4. Бревна заборной стенки обмазать битумом за 2 раза.
5. Пластины переходного щита укладывать горбылями вверх.
6. Работать совместно с листом №59.
7. Коренные сваи опор забить на глубину не менее, чем на 4 м.
8. Насадки упорных свай переходного щита крепить к сваям скобами ф 16 мм, ℓ = 250мм.
9. Надолбы (поз.8) установить в створе перил.
10. Брусья сопряжения бордюра сплачиваются ершами ф 10мм, ℓ=300мм с предварительной рассверловкой.
11. Сваи заборной стенки забивать не в створе прогонов или ферм.
12. Числа в скобках относятся к габариту Г-7.
13. Все размеры-в см, металлоизделий - в мм.

СДП 1967г.	Деревянные мосты на автомобильных дорогах	Опоры. Береговые опоры и сопряжение с берегом.	Масштаб 1:50; 1:25 — 552 — 63

Гипротранспорт Госстроя СССР — Киевский филиал
Министерство транспортного строительства СССР
Главный специалист проекта — Кандыбин
Руководитель группы — Бабаянская
Гл. инженер проекта — Гобик
Начальник бригады — Проверил Сосновский
Гл. конструктор проекта — Бирюк
Гл. инженер — Кузнецов

Расход лесоматериала на одно сопряжение с берегом

№№ поз.	Наименование	При высоте конуса до 1,5 м								При высоте конуса 1,5 ÷ 3,0 м							
		Габарит Г-6				Габарит Г-7				Габарит Г-6				Габарит Г-7			
		Сечение, см	Длина, см	Количество, шт	Объем, м³	Сечение, см	Длина, см	Количество, шт	Объем, м³	Сечение, см	Длина, см	Количество, шт	Объем, м³	Сечение, см	Длина, см	Количество, шт	Объем, м³
1	Сваи заборной стенки	d = 22		6		d = 22		8		d = 22		7		d = 22		7	
2	Бревна заборной стенки	d = 16	650	25	4,25	d = 16	650	25	4,25	d = 16	850	30	5,10	d = 16	650	35	5,95
3	Поперечины	22 × 25	420	2	0,46	22 × 25	470	2	0,52	22 × 25	420	2	0,46	22 × 25	470	2	0,52
4	Упорные сваи под переходные щиты	d = 20		6		d = 20		6		d = 20		6		d = 20		6	
5	Насадка упорных свай	d = 20	650	1	0,26	d = 20	750	1	0,31	d = 20	650	1	0,26	d = 20	750	1	0,31
6	Пластины переходного щита	d/2 = 20/2	250	34	1,35	d/2 = 20/2	250	39	1,40	d/2 = 20/2	250	34	1,30	d/2 = 20/2	250	39	1,40
7	Упор переходного щита (лежень)	d = 20	650	1	0,26	d = 20	750	1	0,31	d = 20	650	1	0,26	d = 20	750	1	0,31
8	Наболбы	d = 20	250	2	0,10	d = 20	250	2	0,10	d = 20	250	2	0,10	d = 20	250	2	0,10
9	Перильные стойки	10 × 13	150	2	0,04	10 × 13	150	2	0,04	10 × 13	150	2	0,04	10 × 13	150	2	0,04
10	Брусья бордюра	20 × 20	250	4	0,40	20 × 20	250	4	0,40	20 × 20	250	4	0,40	20 × 20	250	4	0,40
11	Лежни под бордюр	d = 20	60	6	0,14	d = 20	60	6	0,14	d = 20	60	6	0,14	d = 20	60	6	0,14
Итого																	
Гравийно-щебеночная призма					22,0				25,3				22,0				25,3

Расход металлоизделий на береговые опоры

Тип опор	№№ поз.	Наименование	Габариты Г-6 и Г-7			
			Сечение, мм	Длина, мм	Количество, шт	Вес, кг
Обычная	1	Хомуты	8 × 60	1436	4	21,60
	2	Болты	М 16	300	8	8,90
	3	Болты	М 20	600	11	44,80
	4	Штыри	ф 19	250	4	2,74
Итого						77,54
Свайная пространственная	1	Хомуты	8 × 60	1436	4	21,60
	2	Болты	М 16	300	8	8,90
	3	Болты	М 20	500	16	28,70
	4	Штыри	ф 19	250	4	2,24
Итого						61,44

Расход лесоматериала на береговые опоры

Типы опор	№№ поз.	Наименование	Высота опор	Для пролетов длиной 6,0 и 9,0 м							
				Габарит Г-6				Габарит Г-7			
				Сечение, см	Длина, см	Количество, шт	Объем, м³	Сечение, см	Длина, см	Количество, шт	Объем, м³
Обычные	12	Коренные сваи	До 1,5 м	d = 24		4		d = 24		4	
	13	Насадки		25 × 25	750	1	0,47	25 × 25	750	1	0,47
	14	Насадки Н-1 (Н-2)		25 × 25	850	1	0,53	25 × 25	950	1	0,6
Итого											
Свайные пространственные	15	Коренные сваи	От 1,5 м до 3 м	d = 24		8		d = 24		8	
	16	Насадки		25 × 25	750	1	0,47	25 × 25	750	1	0,47
	17	Продольные горизонтальные схватки из пластин		d/2 = 20/2	250	8	0,24	d/2 = 20/2	250	8	0,24
	18	Диагональные продольные схватки из пластин		d/2 = 20/2	275	8	0,36	d/2 = 20/2	275	8	0,36
Итого											

Расход металлоизделий на одно сопряжение с берегом

№№ поз.	Наименование	При высоте конуса до 1,5 м								При высоте конуса до 3,0 м							
		Габарит Г-6				Габарит Г-7				Габарит Г-6				Габарит Г-7			
		Сечение, мм	Длина, мм	Количество, шт	Вес, кг	Сечение, мм	Длина, мм	Количество, шт	Вес, кг	Сечение, мм	Длина, мм	Количество, шт	Вес, кг	Сечение, мм	Длина, мм	Количество, шт	Вес, кг
6	Ерши	ф 10	300	10	1,37	ф 10	300	10	1,37	ф 10	300	10	1,37	ф 10	300	10	1,37
7	Скобы	ф 16	250	24	12,10	ф 16	250	24	12,10	ф 16	250	24	12,10	ф 16	250	24	12,10
8	Гвозди	К 6,0 × 150		70	2,32	К 6,0 × 150		80	2,66	К 6,0 × 150		70	2,32	К 6,0 × 150		80	2,66
9	Болты	М 16	400	4	6,18	М 16	400	4	6,18	М 16	400	4	6,18	М 16	400	4	6,18
Итого					21,97				22,31				21,97				22,31

Примечания.

1. Работать совместно с листом № 68.
2. После назначения по местным условиям длин свай вычисляются итоговые цифры расхода лесоматериала.

СДП 1987 г.	Деревянные мосты на автомобильных дорогах	Опоры. Таблицы расхода материалов на береговые опоры и на сопряжение с берегом.	Масштаб	
			552	69

Министерство транспортного строительства СССР | Гидротранспроект | Гл. инженер проекта | Гл. специалист | Начальник отдела | Проверил | Составил | Фоминштейн | Гойхик | Богатская | Расход материалов | Болты | Фукс

Установка блока ферм длиной 18,0 м на 20-тонных платформах

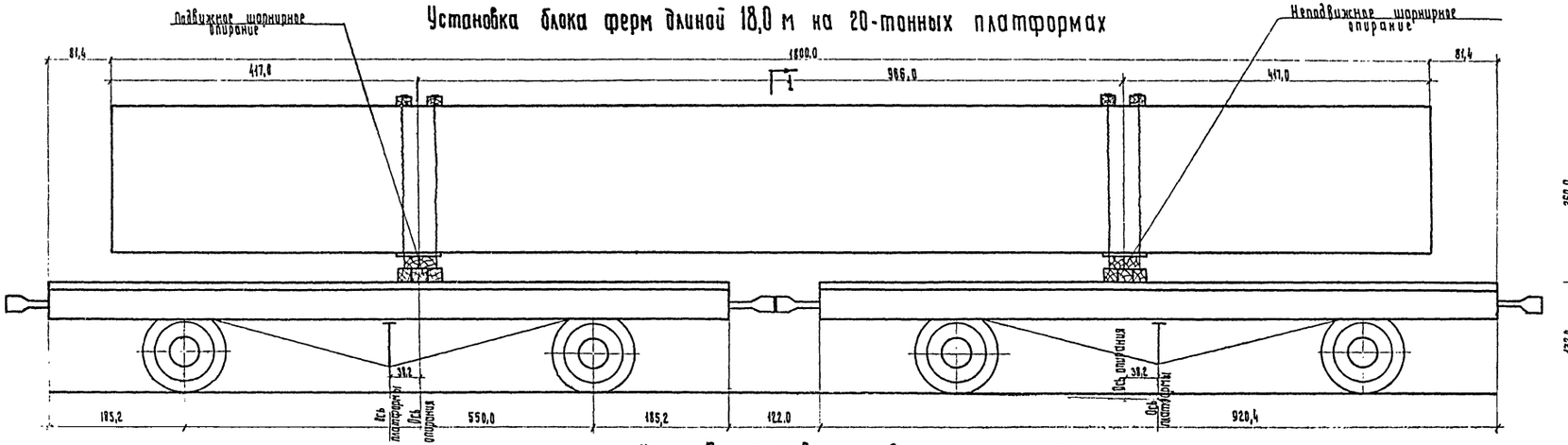

Разрез по 1-1

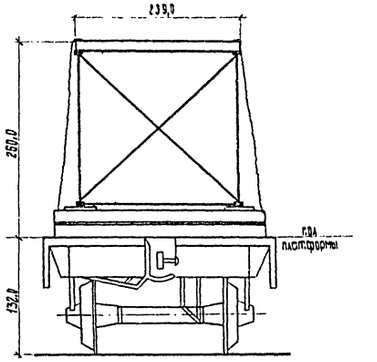

Деталь строповки блоков ферм

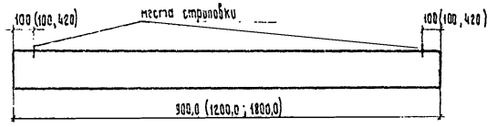

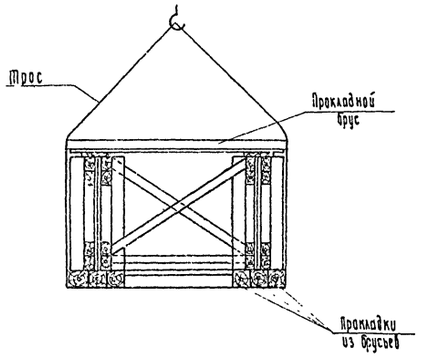

Установка блоков ферм длиной 12,0 м на 60-тонной платформе

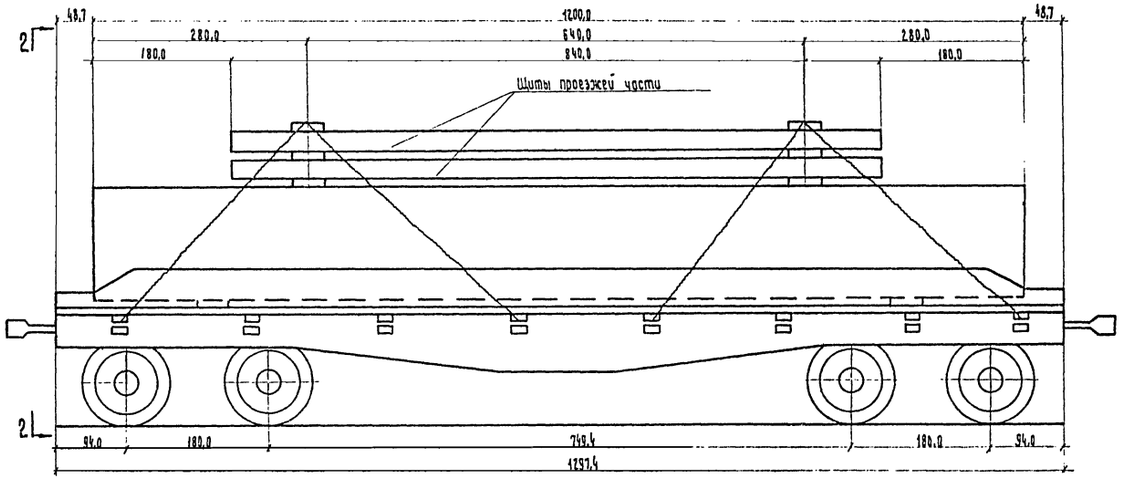

Вид по 2-2

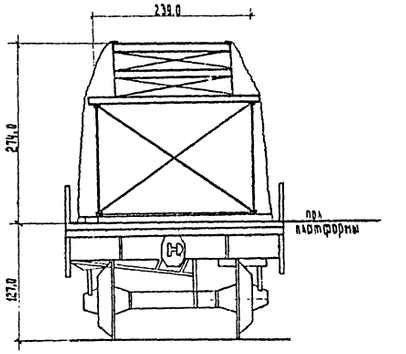

Установка блоков ферм длиной 9,0 м на 20-тонной платформе

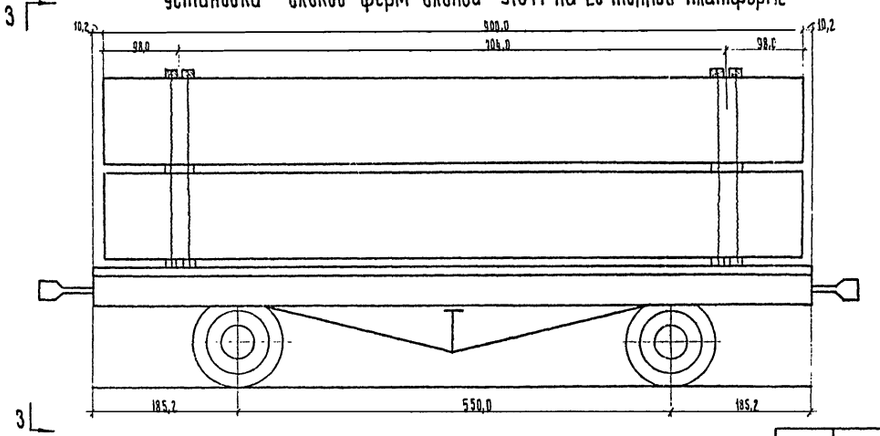

Вид по 3-3

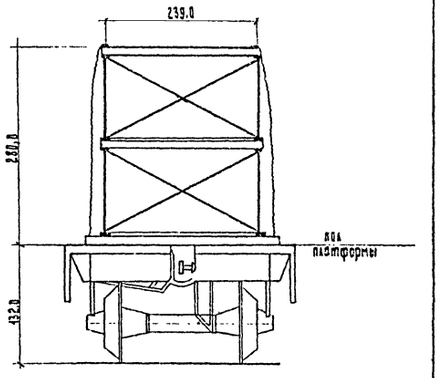

Примечания.

1. Перевозку балок пролетных строений по железной дороге производить в соответствии с „Инструкцией по перевозке на железных дорогах СССР грузов негабаритных и погруженных на транспортеры" (№ ЦД-1863) и Информационным листком №2 Главного грузового управления МПС за 1957 год.
2. При перевозке на большие расстояния с целью сокращения транспортных расходов возможна перевозка плоских элементов с обеспечением устойчивости их в процессе погрузо-разгрузочных работ.

СДП 1967г.	Деревянные мосты на автомобильных дорогах	Схемы перевозки ферм по железной дороге	Масштаб: 1:10; 1:50
			552 (10)

Гипротрансмост Госстроя СССР
Главный инженер проекта Хотецкий Фомин
Гл. конструктор отдела Соломатов
Руководитель группы Бабин
Составил Ершов
Проверил Ершов
Гипротрансмост Кременчугская