ТИПОВОЙ ПРОЕКТ
903-1-290.91

КОТЕЛЬНАЯ ОТОПИТЕЛЬНАЯ С 2 КОТЛАМИ "ФАКЕЛ-Г". СИСТЕМА ТЕПЛОСНАБЖЕНИЯ - ЗАКРЫТАЯ. ТОПЛИВО - ГАЗ. ЗДАНИЕ ИЗ СБОРНЫХ ЖЕЛЕЗОБЕТОННЫХ КОНСТРУКЦИЙ

АЛЬБОМ 4

Оборудование технологическое.
Рабочие чертежи.

gost.e-ecolog.ru

ТИПОВОЙ ПРОЕКТ
903-1-290.91

КОТЕЛЬНАЯ ОТОПИТЕЛЬНАЯ С 2 КОТЛАМИ "ФАКЕЛ-Г". СИСТЕМА ТЕПЛОСНАБЖЕНИЯ – ЗАКРЫТАЯ. ТОПЛИВО – ГАЗ. ЗДАНИЕ ИЗ СБОРНЫХ ЖЕЛЕЗОБЕТОННЫХ КОНСТРУКЦИЙ

АЛЬБОМ 4

Оборудование технологическое.
Рабочие чертежи

РАЗРАБОТАН:
ГПИ "Нижегородский Сантехпроект"

Утверждён и введён в действие
ГПИ "Нижегородский Сантехпроект" приказ № 70 от
13 ноября 1991 г.

Директор института Ю.П. Фалалеев
Главный инженер проекта Т.Г. Гусева

Типовой проект 903-1-290.91 Альбом 4

Обозначение	Наименование	Стр.
Д12В. 204.000	Стойка для КСУМ-1	3
Д12В. 204.004	Рамка	
Д12В. 204.005	Укосина	
Д12В. 204.000 СБ	Стойка для КСУМ-1	4
Д12В. 204.006	Плита	5
Д12В. 204.007	Шпилька	
Д12В. 205.000	Стойка для КСУМ-1	
Д22Е. 047.001	Плита	
Д12В. 205.000 СБ	Стойка для КСУМ-1	6
Д22Е. 047.000	Механизм подъема щита	7
Д22Е. 047.002	Прижим	
Д22Е. 047.010	Барабан	
Д22Е. 047.000 СБ	Механизм подъема щита	8
Д22Е. 047.010 СБ	Барабан	9
Д22Е. 047.004	Ступица	10
Д22Е. 047.005	Обечайка	
Д22Е. 047.007	Диск	
Д22Е. 047.020	Блок	
Д22Е. 047.020 СБ	Блок	11
Д22Е. 047.008	Ограничитель	
Д22Е. 047.009	Блок	
Д22Е. 047.011	Втулка	12
Д22Е. 047.012	Ось	
Д22Е. 047.030	Кронштейн	
Д22Е. 047.013	Стойка	13
Д22Е. 047.030 СБ	Кронштейн	
Д22Е. 047.014	Ребро	
Д22Е. 047.040	Рукоятка	14
Д22Е. 047.040 СБ	Рукоятка	
Д22Е. 047.015	Ступица	
Д22Е. 047.016	Пластина	
Д22Е. 047.017	Кольцо	
Д22Е. 047.018	Ось	15
Д22Е. 047.019	Рукоятка	
Д22Е. 047.050	Кронштейн	
Д22Е. 047.021	Ребро	
Д22Е. 047.022	Плита	16
Д22Е. 075.000	Рукав	
Д22Е. 075.000 СБ	Рукав	
Д22Е. 075.001	Скоба	17
Д22Е. 075.002	Вкладыш	
Д22Е. 075.010	Патрубок	
Д22Е. 075.010 СБ	Патрубок	
Д22Е. 075.004	Ниппель	18
Д22Е. 075.020	Патрубок	
Д22Е. 075.020 СБ	Патрубок	
Д22Е. 119.000	Рама газорегуляторного узла	19
Д22Е. 119.000 СБ	Рама газорегуляторного узла	
Д22Е. 119.004	Пластина	20
Д22Е. 119.005	Скоба	
Д22Е. 119.006	Пластина	
Д22Е. 119.007	Пята	
Д22Е. 119.008	Щиток	
Д22Е. 133.000	Тройник	21
Д22Е. 133.000 СБ	Тройник	
Д22Е. 133.001	Патрубок	22
Д22Е. 133.002	Патрубок	
Д22Е. 134.000	Тройник-ревизия	
Д22Е. 134.000 СБ	Тройник-ревизия	23
Д22Е. 134.003	Патрубок	24
Д22Е. 134.004	Патрубок	
Д22Е. 134.005	Заглушка	
Д22Е. 134.010	Фильтр сетчатый	
Д22Е. 134.010 СБ	Фильтр сетчатый	25

Обозначение	Наименование	Стр.
Д22Е. 134.007	Обечайка	25
Д22Е. 134.008	Фильтр	
Д23В. 135.000	Бак умягченной воды V=13м3	26
Д23В. 135.000 СБ	Бак умягченной воды V=13м3	
Д23В. 135.001	Прокладка	27
Д23В. 135.003	Обруч	
Д23В. 135.010	Корпус	
Д23В. 135.010 СБ	Корпус	28
Д23В. 135.004	Обечайка	29
Д23В. 135.005	Крышка	30
Д23В. 135.006	Фланец	
Д23В. 135.015	Патрубок	
Д23В. 135.016	Дно	
Д23В. 135.020	Крышка	31
Д23В. 135.020 СБ	Крышка	
Д23В. 135.019	Полотно	
Д23В. 108.009	Ручка	32
Д23В. 136.000	Бак разрыва струи	
Д23В. 110.001	Тяга	33
Д23В. 136.000 СБ	Бак разрыва струи	
Д23В. 110.002	Стойка	34
Д23В. 136.010	Корпус	
Д23В. 136.006	Кольцо	
Д23В. 136.010 СБ	Корпус	35
Д23В. 136.008	Стенка	36
Д23В. 136.009	Дно	
Д23В. 136.011	Петля	
Д23В. 110.012	Стенка	
Д23В. 110.017	Петля	37
Д23В. 136.020	Заглушка	
Д23В. 136.020 СБ	Заглушка	
Д23В. 110.004	Серьга	38
Д23В. 110.023	Подвеска	
Д23В. 110.010	Крышка	
Д23В. 110.010 СБ	Крышка	
Д23В. 110.020	Поплавок	39
Д23В. 110.020 СБ	Поплавок	
Д23В. 110.006	Обечайка	
Д23В. 138.000	Бак нижних точек V=0.35м3	40
Д23В. 138.000 СБ	Бак нижних точек V=0,35м3	
Д23В. 138.001	Заглушка	41
Д23В. 138.010	Корпус	
Д23В. 138.003	Стенка	
Д23В. 138.010 СБ	Корпус	42
Д23В. 138.007	Фланец	43
Д23В. 138.009	Конус	
Д23В. 138.011	Стенка	
Д23В. 138.020	Крышка	44
Д23В. 138.020 СБ	Крышка	
Д23В. 138.014	Крышка	

Инв. № подл. | Подпись и дата | Взам. инв. № | Инв. № дубл. | Подпись и дата

Изм.	Лист	№ докум.	Подп.	Дата
Разраб.		Шилина		
Пров.		Шилина		
Нач. отд.		Вольский		
Н. контр.		Мюнтер		
Утв.				

903-1-290.91.4

Содержание альбома

Аум.	Лист	Листов
М	1	1

ГПИ Нижегородский САНТЕХПРОЕКТ

Копировал: Усачева

Формат А2

Формат	Зона	Поз.	Обозначение	Наименование	Кол.	Примечание
				Документация		
А2			Д12В.204.000 СБ	Сборочный чертеж		
				Детали		
БЧ		1	Д12В.204.001	Связь		
				Полоса 6×110 ГОСТ 103-76		
				Ст3сп ГОСТ 535-88		
				L=900 h16 25	1	4,2кг
БЧ		2	Д12В.204.002	Связь		
				Полоса 6×180 ГОСТ 103-76		
				Ст3сп ГОСТ 535-88		
				L=900 h16 25	1	7,6кг
БЧ		3	Д12В.204.003	Связь		
				Полоса 6×50 ГОСТ 103-76		
				Ст3сп ГОСТ 535-88		
				L=900 h16 25	2	2,1кг
А3		4	Д12В.204.004-01	Рамка	1	
А4		5	Д12В.204.005	Укосина	2	
А4		6	Д12В.204.006	Плита	2	
А4		7	Д12В.204.007	Шпилька	3	
				Стандартные изделия		
				Болт ГОСТ 7798-70		
		8		М6-6g×14.56	3	
		9		М10-6g×20.56	6	

Изм.	Лист	№ докум.	Подп.	Дата
Разраб.		Козина		8.91
Пров.		Козина		
Нач.отд		Вольский		
Н.контр		Мюнтер		
Утв				

Д12В.204.000
Стойка для КСУМ1

Лит	Лист	Листов
И		1

ГПИ Нижегородский САНТЕХПРОЕКТ

Формат А4

Инв.№ подл. | Подпись и дата | Взам. инв.№ | Инв.№ дубл. | Подпись и дата

А4 128.204.005

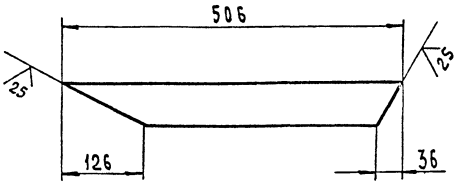

Неуказанные предельные отклонения размеров: $h16, \pm \frac{IT16}{2}$

Изм.	Лист	№ докум.	Подп.	Дата
Разраб.		Козина		8.91
Пров.		Козина		
Т.контр.				
Н.контр.		Мюнтер		
Утв				

Д12В.204.005
Укосина

Лит	Масса	Масштаб
И	1,3	1:5

Лист	Листов 1

Полоса 6×63 ГОСТ 103-76
Ст3сп ГОСТ 535-88

ГПИ Нижегородский САНТЕХПРОЕКТ

Формат А4

Инв.№ подл. | Подпись и дата | Взам. инв.№ | Инв.№ дубл. | Подпись и дата

А4 128.204.004

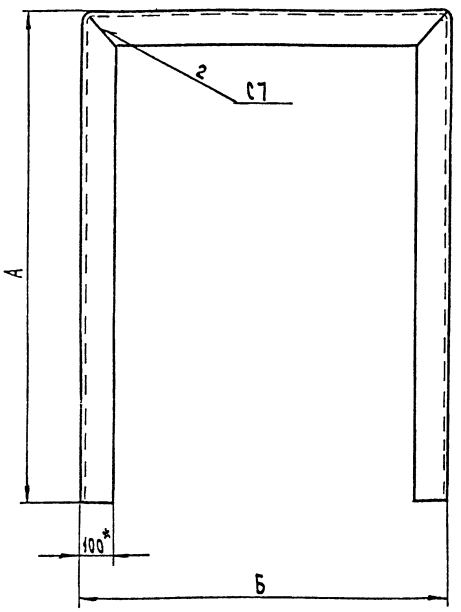

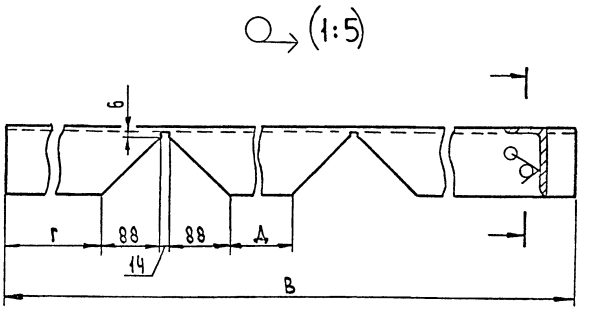

Обозначение	Размеры, мм					Масса кг
	А	Б	В	Г	Д	
Д12В.204.004	1390	1470	4030	1190	1270	30,3
-01	1450	1100	3980	1350	900	30,7

1.* Размеры для справок
2. $h16, \pm \frac{IT16}{2}$

Изм.	Лист	№ докум.	Подп.	Дата
Разраб.		Козина		8.91
Пров.		Козина		
Т.контр.				
Н.контр.		Мюнтер		
Утв				

Д12В.204.004
Рамка

Лит	Масса	Масштаб
И	см. табл.	—

Лист	Листов 1

Уголок 100×63×6 ГОСТ 8510-86
Ст3сп ГОСТ 535-88

ГПИ Нижегородский САНТЕХПРОЕКТ

Копировал: Усеева

Формат А3

Инв.№ подл. | Подпись и дата | Взам. инв.№ | Инв.№ дубл. | Подпись и дата

Д12В.204.000 СБ

Типовой проект 903-1-290.91 Альбом 4

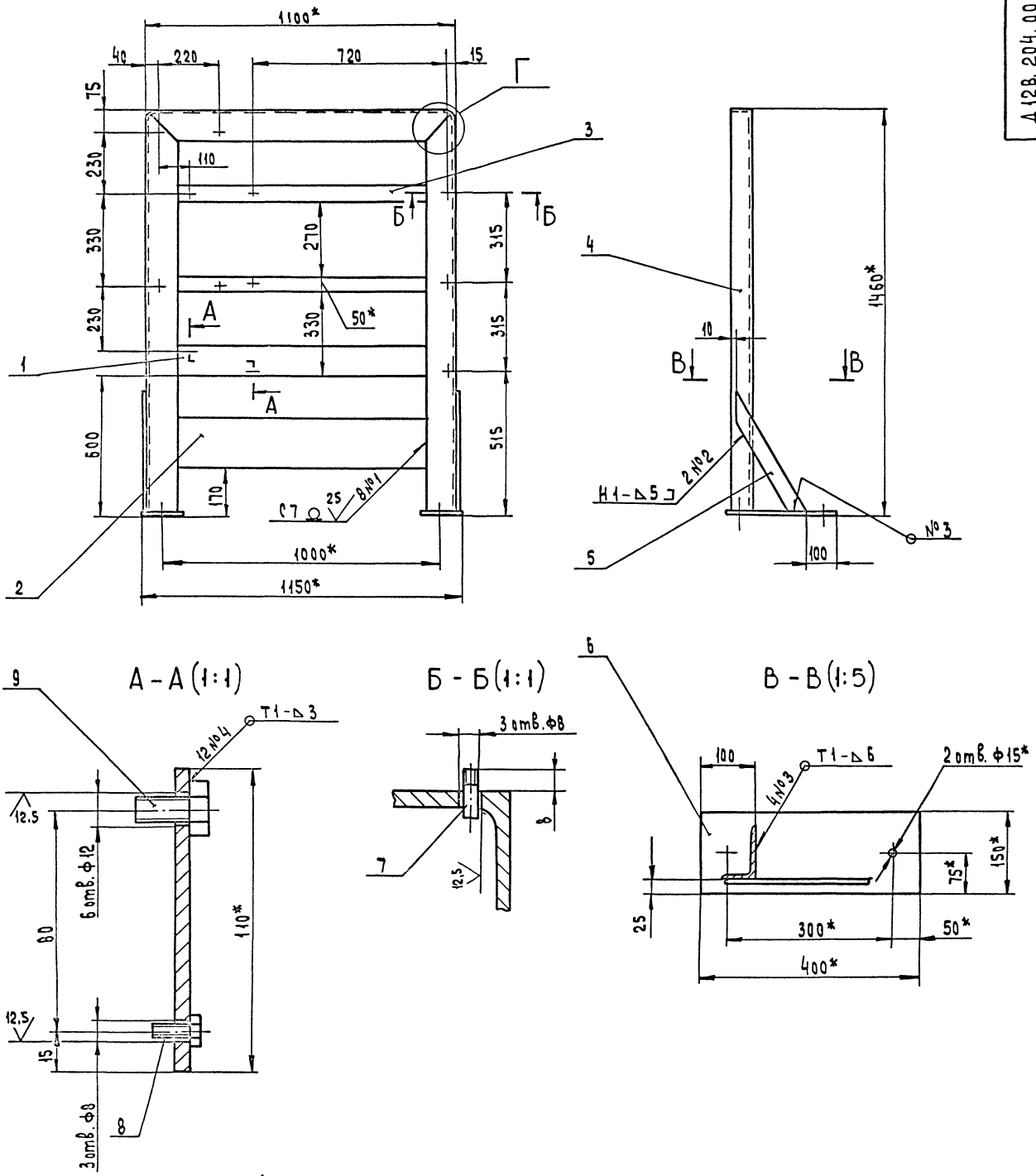

Г(1:2)

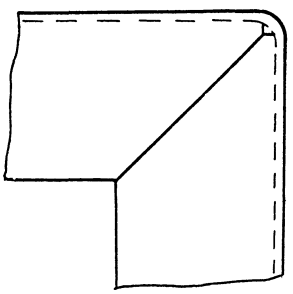

1.* Размеры для справок
2. Н14; $\pm \frac{IT14}{2}$
3. Сварные швы по ГОСТ 5264-80.

					Д12В.204.000 СБ			
Изм.	Лист	№ докум.	Подп.	Дата	Стойка для КСУМ1	Лит	Масса	Масштаб
Разраб		Козина		8.7.91		И	59	1:10
Пров.		Козина				Лист	Листов 1	
Т.контр.						ГПИ Нижегородский САНТЕХПРОЕКТ		
Нач.отд.		Вольский						
Н.контр.		Мюнтер						
Утв.								

Инв. № подл. | Подпись и дата | Взам. инв. № | Инв. № дубл. | Подпись и дата

Копировал: Исаева

Формат А2

Альбом 4

Типовой проект 903-1-290.91

Инв.№ подл. | Подпись и дата | Взам.инв.№ | Инв.№ дубл. | Подпись и дата

Д12В.204.006

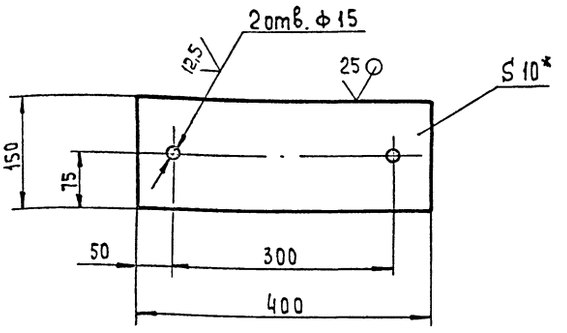

1. * Размеры для справок
2. H14, h14, ± IT14/2

Изм.	Лист	№ докум.	Подп.	Дата
Разраб.		Козина		12.91
Пров.		Козина		
Т.контр.				
Н.контр.		Мюнтер		
Утв.				

Д12В.204.006

Плита

Лит.	Масса	Масштаб
И	4,7	1:5

Лист | Листов 1

Лист 10 ГОСТ 19903-74
Ст3сп ГОСТ 14637-89

ГПИ Нижегородский САНТЕХПРОЕКТ

Формат А4

Д12В.204.007

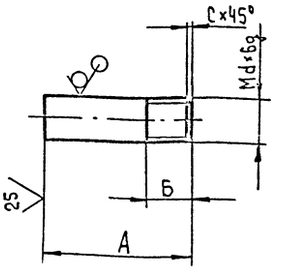

Обозначение	Размеры, мм				Масса, кг
	А	Б	С	d	
Д12В.204.007	20	6	1	6	0,004
-01	25	15	1,6	12	0,02

Неуказанные предельные отклонения размеров: h16, ± IT16/2

Изм.	Лист	№ докум.	Подп.	Дата
Разраб.		Козина		3.89
Пров.		Козина		
Т.контр.				
Н.контр.		Мюнтер		
Утв.				

Д12В.204.007

Шпилька

Лит.	Масса	Масштаб
И	см. табл.	—

Лист | Листов 1

Круг 6 ГОСТ 2590-88
Ст3сп ГОСТ 535-88

ГПИ Нижегородский САНТЕХПРОЕКТ

Формат А4

Д12В.205.000

Формат	Зона	Поз.	Обозначение	Наименование	Кол.	Примечание
				Документация		
А2			Д12В.205.000 СБ	Сборочный чертеж		
				Детали		
Б4		1	Д12В.205.001	Связь		
				Полоса 6×50 ГОСТ 103-76 Ст3сп ГОСТ 535-88		
				L = 1270 h16 (25)	3	3,0 кг
Б4		2	Д12В.205.002	Связь		
				Полоса 6×180 ГОСТ 103-76 Ст3сп ГОСТ 535-88		
				L = 1270 h16 (25)	1	10,8 кг
А3		3	Д12В.204.004	Рамка	1	
А4		4	Д12В.204.005	Укосина	2	
А4		5	Д12В.204.006	Плита	2	
А4		6	Д12В.204.007	Шпилька	2	
		7	-01	Шпилька	2	
				Стандартные изделия		
				Болт ГОСТ 7798-70		
		8		М6-6g×14.56	2	
		9		М10-6g×20.56	2	

Изм.	Лист	№ докум.	Подп.	Дата
Разраб.		Козина		1.89
Пров.		Козина		
Нач. отд.				
Н.контр.		Мюнтер		
Утв.				

Д12В.205.000

Стойка для КСУМ1

Лит.	Лист	Листов
И		1

ГПИ Нижегородский САНТЕХПРОЕКТ

Формат А4

Д22Е.047.001

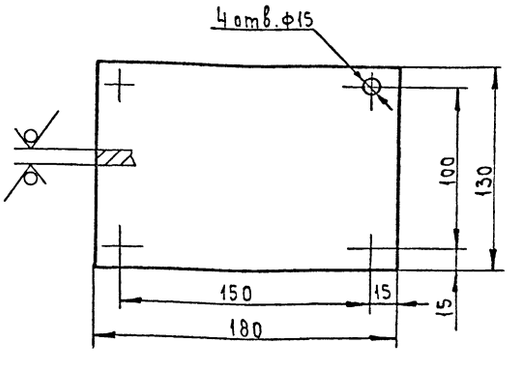

Неуказанные предельные отклонения размеров: H14, h14, ± IT14/2

Изм.	Лист	№ докум.	Подп.	Дата
Разраб.		Бердышев		8.91
Пров.		Нарбанкин		
Т.контр.				
Н.контр.		Мюнтер		
Утв.				

Д22Е.047.001

Плита

Лит.	Масса	Масштаб
И	1,8	1:2

Лист | Листов 1

Лист 10 ГОСТ 19903-74
Ст3сп ГОСТ 14637-89

ГПИ Нижегородский САНТЕХПРОЕКТ

Формат А4

Копировал: Исаева

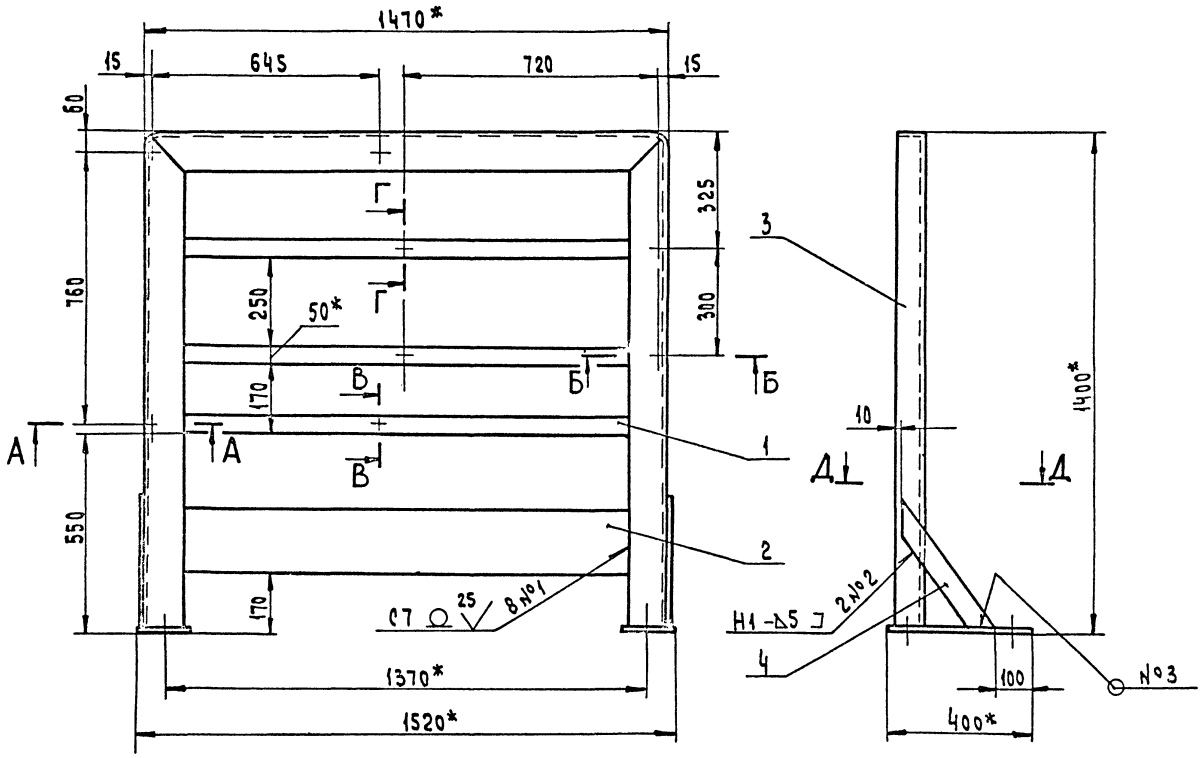

А - А(1:1)

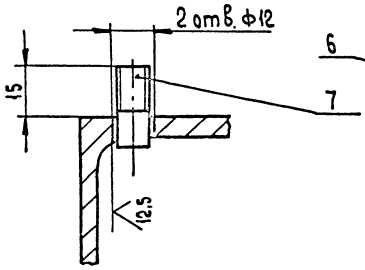

Б - Б(1:1)

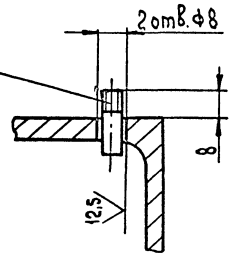

Д - Д(1:5)

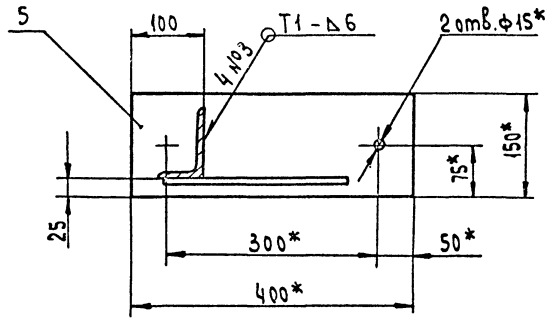

В - В(1:1)

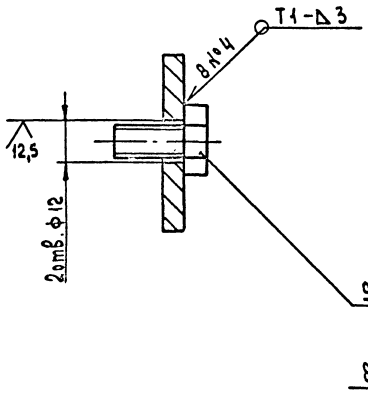

Г - Г(1:1)

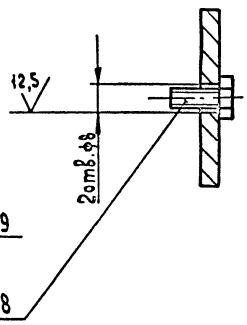

1.* Размеры для справок
2. $H14, \pm \frac{IT14}{2}$
3. Сварные швы по ГОСТ 5264-80

Изм.	Лист	№ докум.	Подп.	Дата
Разраб.		Козина		8.79
Пров.		Козина		
Т. контр.				
Нач. отд.		Больский		
Н. контр.		Мюнтер		
ГИП				

Д12В.205.000 СБ

Стойка для ксум 1

Лит.	Масса	Масштаб
И	62	1:10

Лист | Листов 1

ГПИ Нижегородский САНТЕХПРОЕКТ

Копировал: Исаева

Формат А2

Инв. № подл. | Подпись и дата | Взам. инв. № | Инв. № дубл. | Подпись и дата

Альбом 4

Типовой проект 903-1-290.91

Формат	Зона	Поз.	Обозначение	Наименование	Кол.	Примечание
				Документация		
А4			Д22Е.047.000 СБ	Сборочный чертеж		*) А3, А2
				Сборочные единицы		
А4		1	Д22Е.047.010	Барабан	1	
А4		2	Д22Е.047.020	Блок	1	
А4		3	Д22Е.047.040	Рукоятка	1	
А4		4	Д22Е.047.050	Кронштейн	1	
				Детали		
А4		5	Д22Е.047.001	Плита	1	
А4		6	Д22Е.047.002-01	Прижим	1	
Б4		7	Д22Е.047.003	Диск		
				Лист 5 ГОСТ 19903-74		
				Ст3сп ГОСТ 14637-89		
				(Ф45-1×d10+1) 25	2	
				Стандартные изделия		
		8		Коуш 20 ГОСТ 2224-72	1	

Инв.№ подл. | Подп. и дата | Взам. инв.№ | Инв.№ дубл. | Подпись и дата

Изм.	Лист	№ докум.	Подп.	Дата
Разраб.	Бердышев			1.91
Пров.	Мордвинкин			
Нач.отд	Кольский			
Н.контр.	Мюнтер			
Утв.				

Д22Е.047.000

Механизм подъема щита

Лит.	Лист	Листов
И	1	2

ГПИ Нижегородский САНТЕХПРОЕКТ

Формат А4

Формат	Зона	Поз.	Обозначение	Наименование	Кол.	Примечание
				Болты ГОСТ 7798-70		
		9		М8-6g×30.56	2	
		10		М12-6g×40.56	8	
		11		Гайка М12.6Н.5 ГОСТ 5915-70	12	
				Шайбы ГОСТ 6402-70		
		12		8.65Г	2	
		13		12.65Г	4	
				Прочие изделия		
		14		Редуктор 24-80-40-51-1-2У1	1	
				Материалы		
		15		Канат 6,2-Т-ЖС-Н-180		
				ГОСТ 3067-88	6,5	м
		16		Проволока 1,2-О-Н		
				ГОСТ 3282-74	3м	

Инв.№ подл. | Подпись и дата | Взам. инв.№ | Инв.№ дубл. | Подпись и дата

Изм.	Лист	№ докум.	Подп.	Дата

Д22Е.047.000

Лист 2

А22Е.047.002

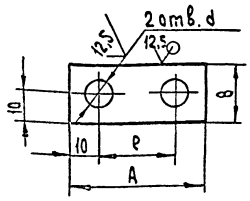

Обозначение	Размеры, мм						Масса, кг
	A	B	e	d			
Д22Е.047.002	40	23	20	8			0,04
-01	46	20	26	10			0,03

Неуказанные предельные отклонения размеров: $H14, h14, \pm \frac{IT14}{2}$

Инв.№ подл. | Подпись и дата | Взам. инв.№ | Инв.№ дубл. | Подпись и дата

Изм.	Лист	№ докум.	Подп.	Дата
Разраб.	Бердышев			1.91
Пров.	Мордвинкин			
Т.контр.				
Н.контр.	Мюнтер			
Утв.				

Д22Е.047.002

Прижим

Лит.	Масса	Масштаб
И	см. табл.	—

Лист	Листов 1
Лист 5 ГОСТ 19903-74 Ст3сп ГОСТ 14637-89	ГПИ Нижегородский САНТЕХПРОЕКТ

Формат А4

Формат	Зона	Поз.	Обозначение	Наименование	Кол.	Примечание
				Документация		
А3			Д22Е.047.010 СБ	Сборочный чертеж		
				Детали		
А4		1	Д22Е.047.004	Ступица		
А4		2	Д22Е.047.005	Обечайка		
Б4		3	Д22Е.047.006	Кольцо		
				Лист 5 ГОСТ 19903-74		
				Ст3сп ГОСТ 14637-89		
				(Ф240-1×d19,7+1) 25	2	
А4		4	Д22Е.047.007	Диск	1	

Инв.№ подл. | Подпись и дата | Взам. инв.№ | Инв.№ дубл. | Подпись и дата

Изм.	Лист	№ докум.	Подп.	Дата
Разраб.	Бердышев			1.91
Пров.	Мордвинкин			
Нач.отд				
Н.контр.	Мюнтер			
Утв.				

Д22Е.047.010

Барабан

Лит	Лист	Листов
И	1	1

ГПИ Нижегородский САНТЕХПРОЕКТ

Копировал: Исаева

Формат А4

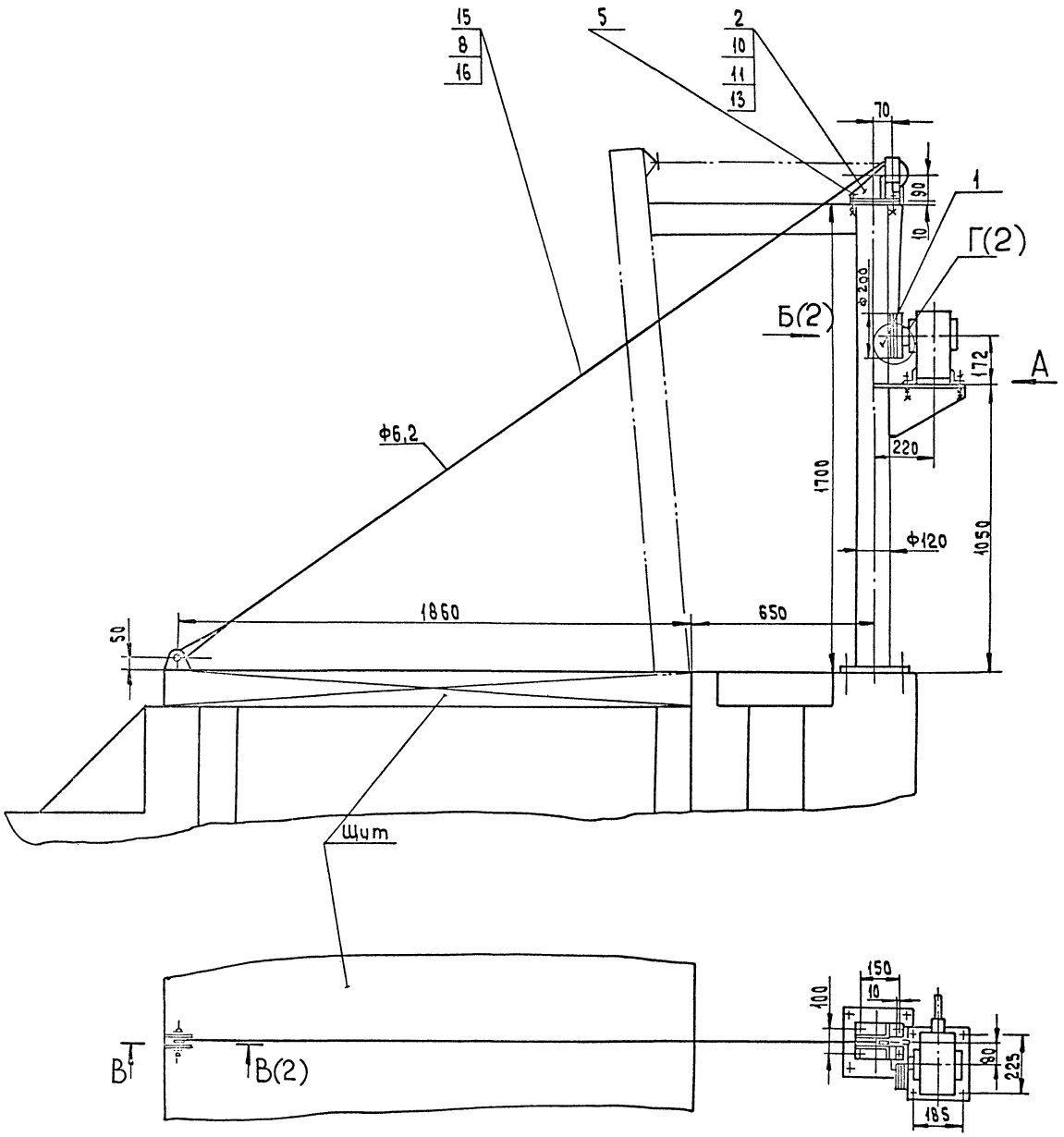

А

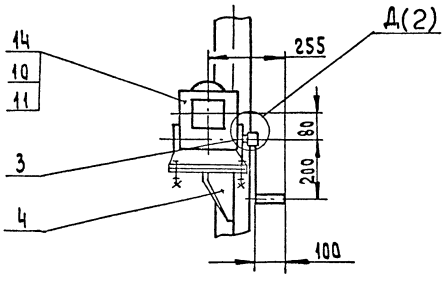

Техническая характеристика

1. Тяговое усилие на барабане, Н	3800
2. Усилие на рукоятке, Н	max 72
3. Рабочее число витков на барабане, шт	4,6
4. Передаточное число редуктора	40
5. Время подъема щита, мин	3

Размеры для справок

Изм.	Лист	№ докум.	Подп.	Дата
Разраб.		Бердышева		1.8.91
Пров.		Моравинкин		
Т. контр.				
Н. контр.		Мюнтер		
Утв.				

Д22Е.047.000 СБ

Механизм подъема щита

Лит.	Масса	Масштаб
И	43	1:10

Лист 1 Листов 2

ГПИ Нижегородский САНТЕХПРОЕКТ

Копировал: Исаева

Формат А2

Инв. № подл. | Подпись и дата | Взам. инв. № | Инв. № дубл. | Подпись и дата

Д22Е.047.000СБ

Типовой проект 903-1-290.91 Альбом 4

Б (1:1) (1)

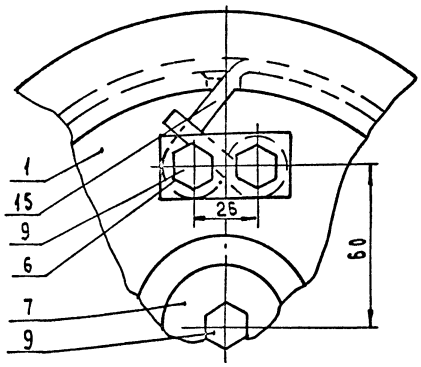

Г (1:1) (1)

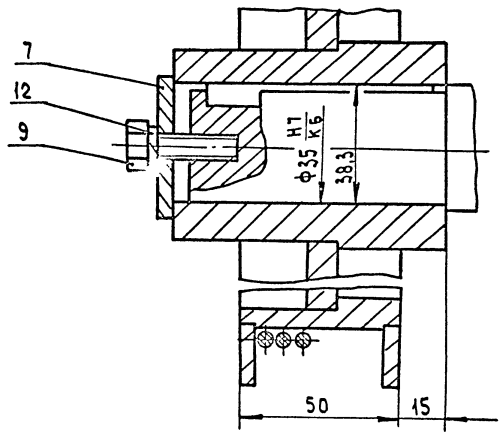

В-В (1:2) (1)

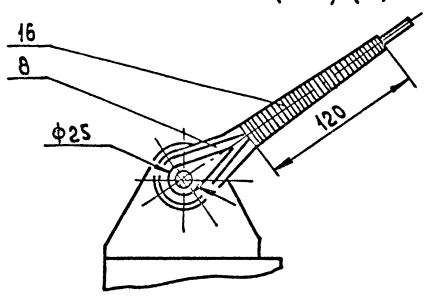

Д (1:1) (1)

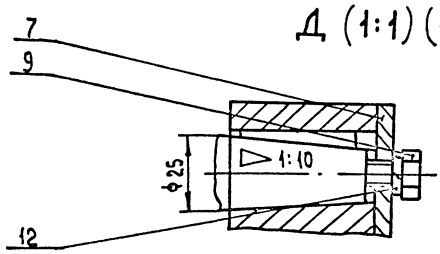

Изм.	Лист	№ докум.	Подп.	Дата	Д22Е.047.000СБ	Лист 2

Формат А3

Инв. № подл. | Подпись и дата | Взам. инв. № | Инв. № дубл. | Подпись и дата

Д22Е.047.010СБ

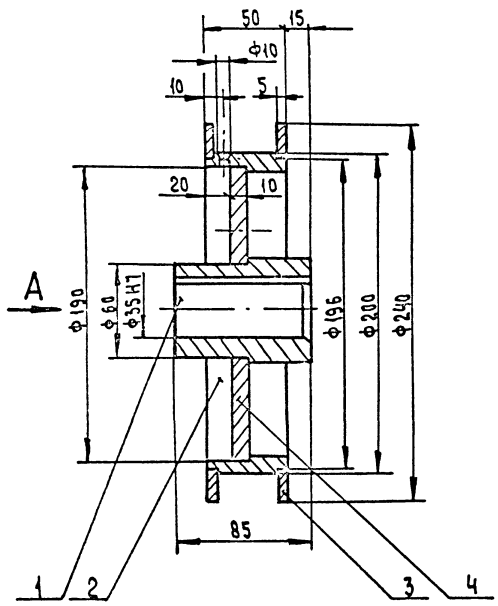

А

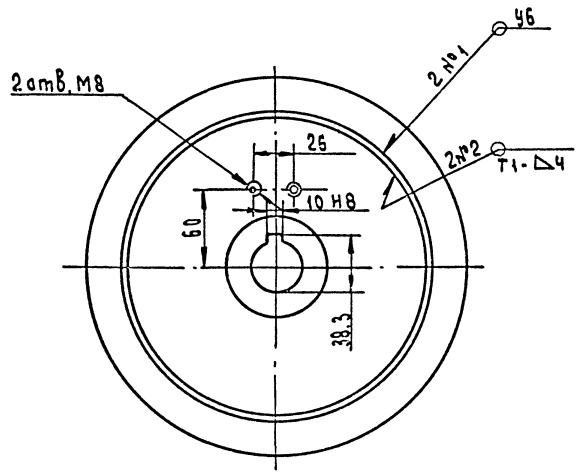

1. Размеры для справок
2. Сварные швы по ГОСТ 5264-80.

Изм.	Лист	№ докум.	Подп.	Дата	Д22Е.047.010СБ			
Разраб.		Серышева		1.91	Барабан	Лит.	Масса	Масштаб
Пров.		Моравинкин				И	5,3	1:2
Т.контр.						Лист	Листов 1	
Н.контр.		Мюллер				ГПИ Нижегородский Сантехпроект		
Утв.								

Копировал: Исаева

Формат А3

Инв. № подл. | Подп. и дата | Взам. инв. № | Инв. № дубл. | Подп. и дата

А22Е.047.004

12,5

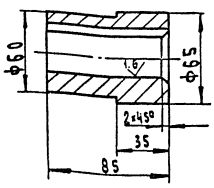

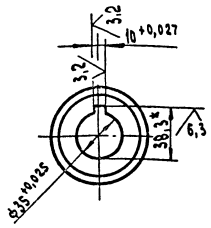

Неуказанные предельные отклонения размеров: $h14 \pm \frac{IT14}{2}$

Изм.	Лист	№ докум.	Подп.	Дата
Разраб.		Бердышев		6.8.91
Пров.		Моравинкин		
Т.контр.				
Н.контр.		Мюнтер		
Утв.				

Д22Е.047.004

Ступица

Лит.	Масса	Масштаб
И	1,38	1:2

Лист | Листов 1

Ст3 сп ГОСТ 380-88

ГПИ Нижегородский САНТЕХПРОЕКТ

Формат А4

А22Е.047.005

12,5

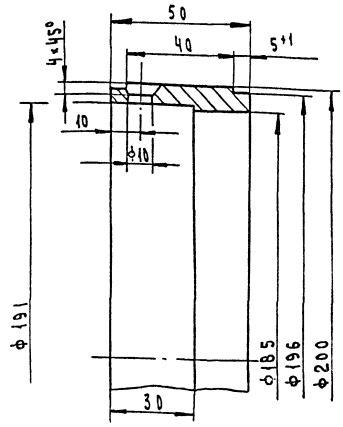

Неуказанные предельные отклонения размеров: $H14, h14 \pm \frac{IT14}{2}$

Изм.	Лист	№ докум.	Подп.	Дата
Разраб.		Бердышев		6.8.91
Пров.		Моравинкин		
Т.контр.				
Н.контр.		Мюнтер		
Утв.				

Д22Е.047.005

Обечайка

Лит.	Масса	Масштаб
И	1,27	1:1

Лист | Листов 1

Ст3 сп ГОСТ 380-88

ГПИ Нижегородский САНТЕХПРОЕКТ

Формат А4

А22Е.047.007

12,5

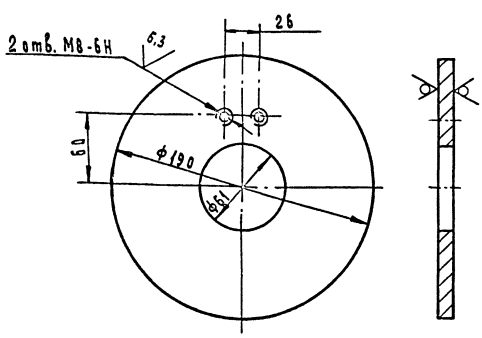

Неуказанные предельные отклонения размеров: $H14, h14, \pm \frac{IT14}{2}$

Изм.	Лист	№ докум.	Подп.	Дата
Разраб.		Бердышев		6.8.91
Пров.		Моравинкин		
Т.контр.				
Н.контр.		Мюнтер		
Утв.				

Д22Е.047.007

Диск

Лит.	Масса	Масштаб
И	2	1:2

Лист | Листов 1

Лист 10 ГОСТ 19903-74
Ст3 сп ГОСТ 14637-89

ГПИ Нижегородский САНТЕХПРОЕКТ

Формат А4

Формат	Зона	Поз.	Обозначение	Наименование	Кол.	Примечание
				Документация		
А3			Д22Е.047.020 СБ	Сборочный чертеж		
				Сборочные единицы		
А4		1	Д22Е.047.030	Кронштейн	1	
				Детали		
А4		2	Д22Е.047.002	Прижим	1	
А4		3	Д22Е.047.008	Ограничитель	1	
А4		4	Д22Е.047.009	Блок	1	
А4		5	Д22Е.047.011	Втулка	1	
А4		6	Д22Е.047.012	Ось	1	
				Стандартные изделия		
		7		Болт М16-6g×165.56 ГОСТ7798-70	2	
		8		Шайба 6.65Г ГОСТ6402-70	2	

Изм.	Лист	№ докум.	Подп.	Дата
Разраб.		Бердышев		6.8.91
Пров.		Моравинкин		
Нач. отд.				
Н.контр.		Мюнтер		
Утв.				

Д22Е.047.020

Блок

Лит.	Лист	Листов
И		1

ГПИ Нижегородский САНТЕХПРОЕКТ

Копировал: Исаева

Формат А4

Д22Е.047.020СБ

Типовой проект 903-1-290.91 Альбом 4

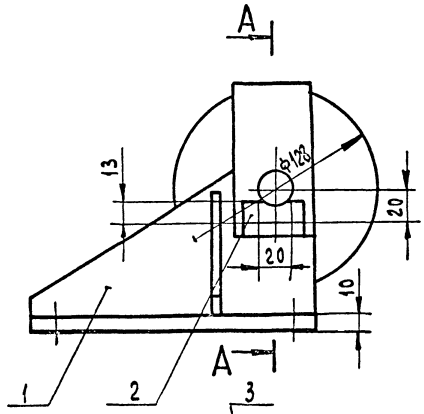

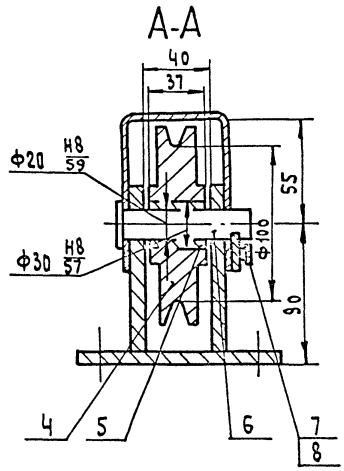

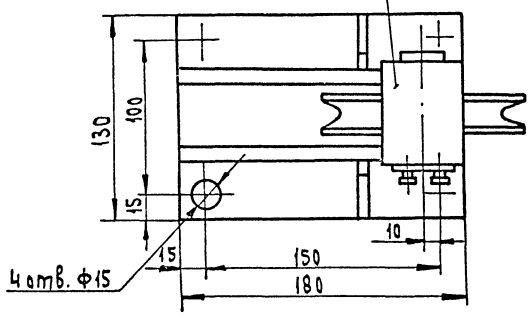

1. Размеры для справок
2. Ось (поз.6) покрыть пластичной смазкой ЦИАТИМ-221 ГОСТ 9433-80.

Изм.	Лист	№ докум.	Подп.	Дата
Разраб.		Бердышев		1.6.91
Пров.		Муравьинкин		
Т.контр.				
Н.контр.		Мюнтер		
Утв.				

Д22Е.047.020 СБ

Блок

Лит.	Масса	Масштаб
И	8,4	1:2
Лист	Листов 1	

ГПИ Нижегородский САНТЕХПРОЕКТ

Формат А3

Инв.№подл. | Подпись и дата | Взам.инв.№ | Инв.№дубл. | Подпись и дата

Д22Е.047.008

12,5

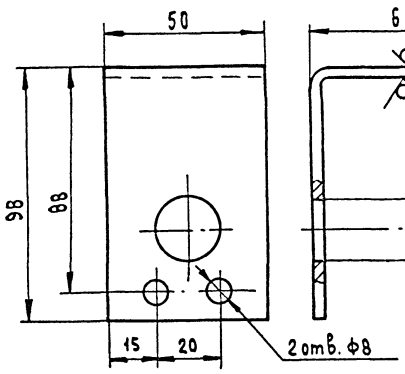

Длина развертки 252 мм

Неуказанные предельные отклонения размеров: $H14, h14, \pm \frac{IT14}{2}$

Изм.	Лист	№ докум.	Подп.	Дата
Разраб.		Бердышев		1.6.91
Пров.		Муравьинкин		
Т.контр.				
Н.контр.		Мюнтер		
Утв.				

Д22Е.047.008

Ограничитель

Лит.	Масса	Масштаб
И	0,28	1:1
Лист	Листов 1	

Лист 3 ГОСТ 19903-74
Ст3сп ГОСТ 16523-89

ГПИ Нижегородский САНТЕХПРОЕКТ

Формат А4

Инв.№подл. | Подпись и дата | Взам.инв.№ | Инв.№дубл. | Подпись и дата

Д22Е.047.009

12,5

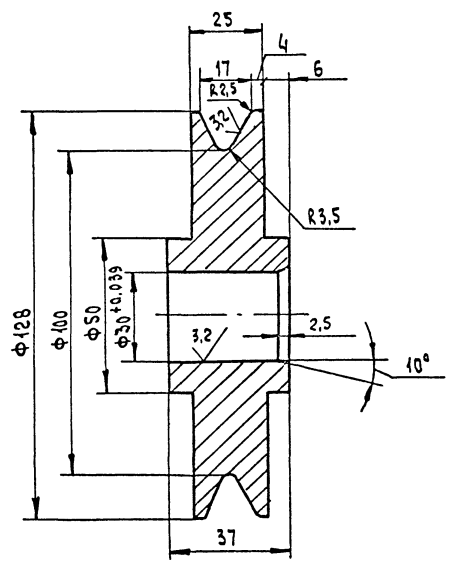

Неуказанные предельные отклонения размеров: $h14, \pm \frac{IT14}{2}$

Изм.	Лист	№ докум.	Подп.	Дата
Разраб.		Бердышев		1.6.91
Пров.		Муравьинкин		
Т.Контр.				
Н.контр.		Мюнтер		
Утв.				

Д22Е.047.009

Блок

Лит.	Масса	Масштаб
И	2,4	1:1
Лист	Листов 1	

Ст3сп ГОСТ 380-88

ГПИ Нижегородский САНТЕХПРОЕКТ

Копировал: Исаева

Формат А4

Альбом 4

Типовой проект 903-1-290.91

А22Е.047.011

12,5

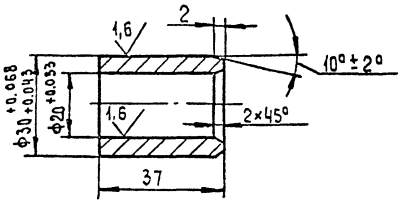

Неуказанные предельные отклонения размеров: $\pm \frac{IT14}{2}$

Изм.	Лист	№ докум.	Подп.	Дата
Разраб.		Берёзышева		1.8.91
Пров.		Моравинкин		
Т.контр.				
Н.контр.		Мюнтер		
Утв.				

Д22Е.047.011

Втулка

Лит.	Масса	Масштаб
И	0,02	1:1
Лист	Листов 1	

А4С-1 ГОСТ 1585-85

ГПИ Нижегородский САНТЕХПРОЕКТ

Формат А4

А22Е.047.012

12,5

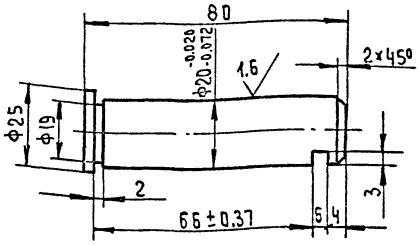

1. 40...45 HRCэ
2. $H14, h14, \pm \frac{IT14}{2}$

Изм.	Кол.	№ докум.	Подп.	Дата
Разраб.		Берёзышева		1.8.91
Пров.		Моравинкин		
Т.контр.				
Н.контр.		Мюнтер		
Утв.				

Д22Е.047.012

Ось

Лит.	Масса	Масштаб
И	0,2	1:1
Лист	Листов 1	

Сталь 45 ГОСТ 1050-88

ГПИ Нижегородский САНТЕХПРОЕКТ

Формат А4

Формат	Зона	Поз.	Обозначение	Наименование	Кол.	Примечание
				Документация		
А3			Д22Е.047.030 СБ	Сборочный чертеж		
				Детали		
А4		1	Д22Е.047.001	Плита	1	
А4		2	Д22Е.047.013	Стойка	2	
А4		3	Д22Е.047.014	Ребро	2	

Изм.	Лист	№ докум.	Подп.	Дата
Разраб.		Берёзышева		1.8.91
Пров.		Моравинкин		
Нач.отд.				
Н.контр.		Мюнтер		
Утв.				

Д22Е.047.030

Кронштейн

Лит.	Лист	Листов
И		1

ГПИ Нижегородский САНТЕХПРОЕКТ

Формат А4

А22Е.047.013

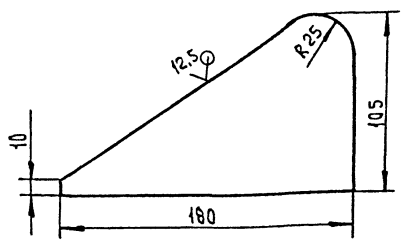

Неуказанные предельные отклонения размеров: $h14, \pm \frac{IT14}{2}$

Изм.	Лист	№ докум.	Подп.	Дата
Разраб.		Берёзышева		1.8.91
Пров.		Моравинкин		
Т.контр.				
Н.контр.		Мюнтер		
Утв.				

Д22Е.047.013

Стойка

Лит.	Масса	Масштаб
И	1,45	1:2
Лист	Листов 1	

Лист 10 ГОСТ 19903-74
Ст3сп ГОСТ 14637-89

ГПИ Нижегородский САНТЕХПРОЕКТ

Копировал: Исаева

Формат А4

Инв. № подл. | Подпись и дата | Взам. инв. № | Инв. № дубл. | Подпись и дата

Д22Е.047.030 СБ

Типовой проект 903-1-290.91 Альбом 4

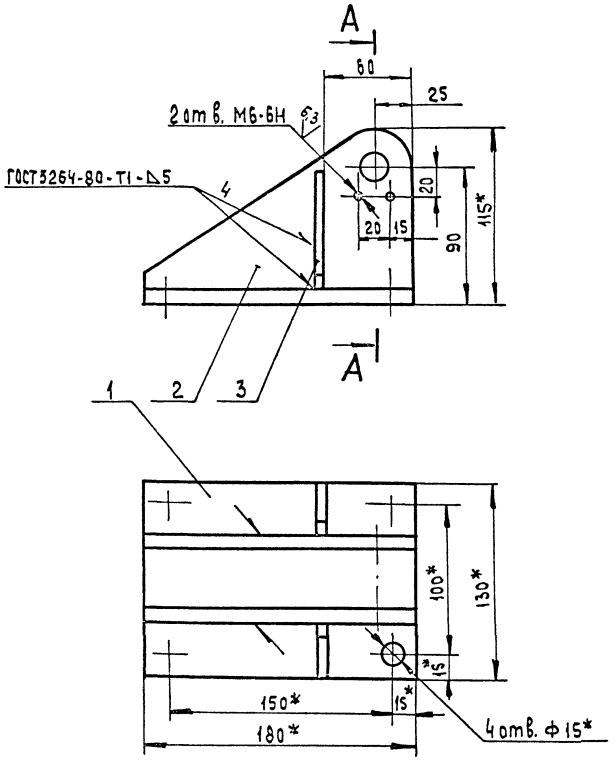

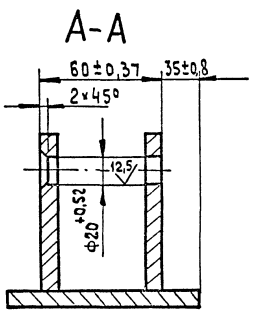

1. *Размеры для справок
2. ± IT14/2

Изм.	Лист	№ докум.	Подп.	Дата
Разраб.		Бердышева		1.8.91
Пров.		Моравинкин		
Т.контр.				
Н.контр.		Мюнтер		
Утв.				

Д22Е.047.030 СБ

Кронштейн

Лит.	Масса	Масштаб
И	5,5	1:2

Лист | Листов 1

ГПИ Нижегородский САНТЕХПРОЕКТ

Формат А3

Инв.№ подл. | Подпись и дата | Взам. инв.№ | Инв.№ дубл. | Подпись и дата

Д22Е.047.014

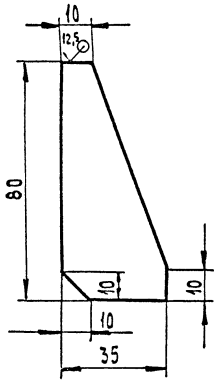

Неуказанные предельные отклонения размеров: h14, ± IT14/2

Изм.	Лист	№ докум.	Подп.	Дата
Разраб.		Бердышева		1.8.91
Пров.		Моравинкин		
Т.контр.				
Н.контр.		Мюнтер		
Утв.				

Д22Е.047.014

Ребро

Лит.	Масса	Масштаб
И	0,4	1:1

Лист | Листов 1

Лист 6 ГОСТ 19903-74
Сталь ГОСТ 14637-89

ГПИ Нижегородский САНТЕХПРОЕКТ

Формат А4

Формат	Зона	Поз.	Обозначение	Наименование	Кол.	Примечание
				Документация		
А4			Д22Е.047.040 СБ	Сборочный чертеж		
				Детали		
А4		1	Д22Е.047.015	Ступица	1	
А4		2	Д22Е.047.016	Пластина	1	
А4		3	Д22Е.047.017	Кольцо	1	
А4		4	Д22Е.047.018	Ось	1	
А4		5	Д22Е.047.019	Рукоятка	1	

Изм.	Лист	№ докум.	Подп.	Дата
Разраб.		Бердышева		1.8.91
Пров.		Моравинкин		
Нач.отд.				
Н.контр.		Мюнтер		
Утв.				

Д22Е.047.040

Рукоятка

Лит.	Лист	Листов
И		1

ГПИ Нижегородский САНТЕХПРОЕКТ

Копировал: Исаева

Формат А4

Типовой проект 903-1-290.91 Альбом 4

Д22Е.047.040СБ

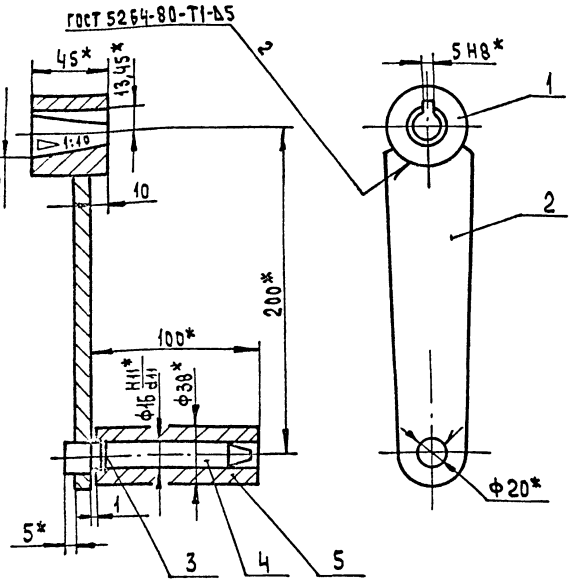

1. * Размеры для справок
2. $\pm \frac{IT16}{2}$
3. Ось (поз.4) покрыть пластичной смазкой ЦИАТИМ-221 ГОСТ 9433-80.

Изм.	Лист	№ докум.	Подп.	Дата
Разраб.		Бердышева		1.8.91
Пров.		Муравинкин		
Т.контр.				
Н.контр.		Мюнтер		
Утв.				

Рукоятка

Лит.	Масса	Масштаб
И	2,1	1:2
Лист	Листов 1	

ГПИ Нижегородский САНТЕХПРОЕКТ

Формат А4

Д22Е.047.015

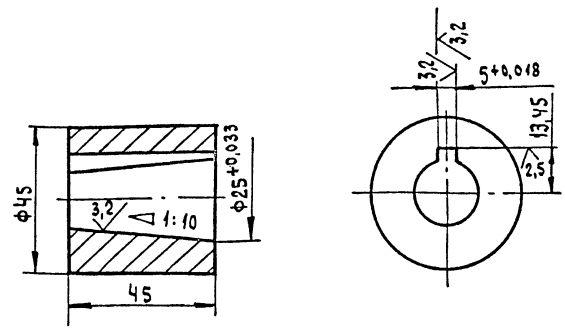

Неуказанные предельные отклонения размеров: h14, $\pm \frac{IT14}{2}$

Изм.	Лист	№ докум.	Подп.	Дата
Разраб.		Бердышева		1.8.91
Пров.		Муравинкин		
Т.контр.				
Н.контр.		Мюнтер		
Утв.				

Ступица

Лит.	Масса	Масштаб
И	0,45	1:1
Лист	Листов 1	

Ст3сп ГОСТ 380-88

ГПИ Нижегородский САНТЕХПРОЕКТ

Формат А4

Д22Е.047.016

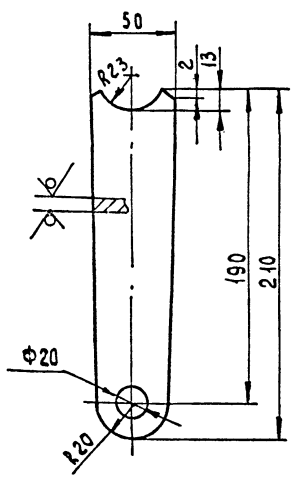

Неуказанные предельные отклонения размеров: H14, h14, $\pm \frac{IT14}{2}$

Изм.	Лист	№ докум.	Подп.	Дата
Разраб.		Бердышева		1.8.91
Пров.		Муравинкин		
Т.контр.				
Н.контр.		Мюнтер		
Утв.				

Пластина

Лит.	Масса	Масштаб
И	0,7	1:2
Лист	Листов 1	

Лист 10 ГОСТ 19903-74
Ст3сп ГОСТ 14637-89

ГПИ Нижегородский САНТЕХПРОЕКТ

Формат А4

Д22Е.047.017

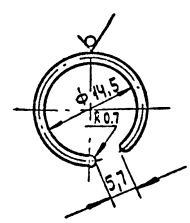

Длина развертки 42 мм

Неуказанные предельные отклонения размеров: $\pm \frac{IT14}{2}$

Изм.	Лист	№ докум.	Подп.	Дата
Разраб.		Бердышева		1.8.91
Пров.		Муравинкин		
Т.контр.				
Н.контр.		Мюнтер		
Утв.				

Кольцо

Лит.	Масса	Масштаб
И	0,05	2:1
Лист	Листов 1	

Проволока II-1,4 ГОСТ 9389-75

ГПИ Нижегородский САНТЕХПРОЕКТ

Копировал: Усачева

Формат А4

Типовой проект 903-1-290.91 Альбом 4

Д22Е.047.018

6,3

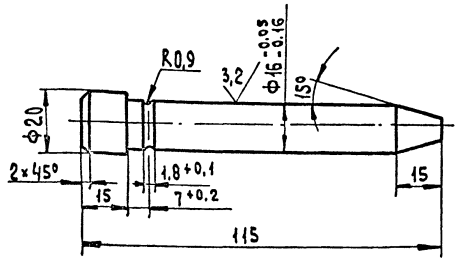

Неуказанные предельные отклонения размеров: $h14, \pm \frac{IT14}{2}$

Изм.	Лист	№ докум.	Подп.	Дата
Разраб.		Бердышева		1.8.91
Пров.		Мерабишкин		
Т.контр.				
Н.контр.		Мюнтер		
Утв.				

Д22Е.047.018

Ось

Лит.	Масса	Масштаб
И	0,18	1:1

Лист | Листов 1

Сталь 35 ГОСТ 1050-88

ГПИ Нижегородский САНТЕХПРОЕКТ

Формат А4

Инв.№ подл. | Подпись и дата | Взам. инв.№ | Инв.№ дубл. | Подпись и дата

Д22Е.047.019

6,3

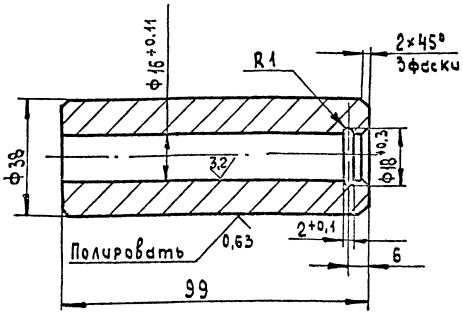

Неуказанные предельные отклонения размеров: $h14, \pm \frac{IT14}{2}$

Изм.	Лист	№ докум.	Подп.	Дата
Разраб.		Бердышева		1.8.91
Пров.		Мерабишкин		
Т.контр.				
Н.контр.		Мюнтер		
Утв.				

Д22Е.047.019

Рукоятка

Лит.	Масса	Масштаб
И	0,72	1:1

Лист | Листов 1

Ст3сп ГОСТ 380-88

ГПИ Нижегородский САНТЕХПРОЕКТ

Формат А4

Инв.№ подл. | Подпись и дата | Взам. инв.№ | Инв.№ дубл. | Подпись и дата

Д22Е.047.050

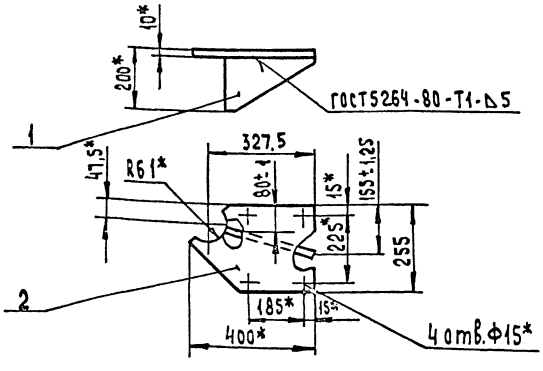

*Размеры для справок

Формат	Зона	Поз.	Обозначение	Наименование	Кол.	Примечание
				Детали		
А4		1	Д22Е.047.021	Ребро	1	
А4		2	Д22Е.047.022	Плита	1	

Изм.	Лист	№ докум.	Подп.	Дата
Разраб.		Бердышева		1.8.91
Пров.		Мерабишкин		
Т.контр.				
Н.контр.		Мюнтер		
Утв.				

Д22Е.047.050

Кронштейн

Лит.	Масса	Масштаб
И	6,8	1:10

Лист | Листов 1

ГПИ Нижегородский САНТЕХПРОЕКТ

Формат А4

Инв.№ подл. | Подпись и дата | Взам. инв.№ | Инв.№ дубл. | Подпись и дата

Д22Е.047.021

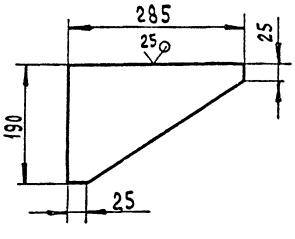

Неуказанные предельные отклонения размеров: $h14, \pm \frac{IT14}{2}$

Изм.	Лист	№ докум.	Подп.	Дата
Разраб.		Бердышева		1.8.91
Пров.		Мерабишкин		
Т.контр.				
Н.контр.		Мюнтер		
Утв.				

Д22Е.047.021

Ребро

Лит.	Масса	Масштаб
И	1,7	1:5

Лист | Листов 1

Лист 8 ГОСТ 19903-74
Ст3сп ГОСТ 14637-89

ГПИ Нижегородский САНТЕХПРОЕКТ

Копировал: Исаева

Формат А4

Инв.№ подл. | Подпись и дата | Взам. инв.№ | Инв.№ дубл. | Подпись и дата

Д22Е.047.022

Типовой проект 903-1-290.91 Альбом 4

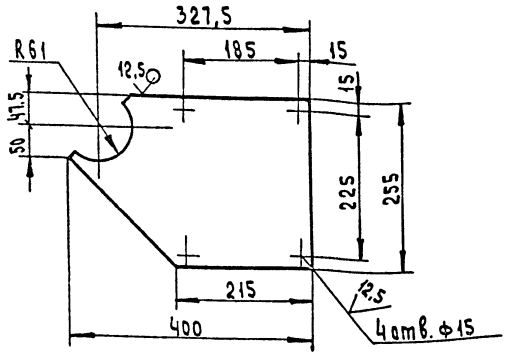

Неуказанные предельные отклонения размеров:

H14; h14; ± $\frac{IT14}{6}$

Изм.	Лист	№ докум.	Подп.	Дата
Разраб.		Бердышевс		1.8.91
Пров.		Мордвинкин		
Т.контр.				
Н.контр.		Мюнтер		
Утв.				

Д22Е.047.022

Плита

Лит	Масса	Масштаб
И	5,1	1:5

Лист 10 ГОСТ 19903-74 Ст3сп ГОСТ 14637-89

Лист | Листов 1

ГПИ Нижегородский САНТЕХПРОЕКТ

Формат А4

Формат	Зона	Поз.	Обозначение	Наименование	Кол.	Примечание
				Документация		
А3			Д22Е.075.000 СБ	Сборочный чертеж		
				Сборочные единицы		
А4		1	Д22Е.075.010	Патрубок	1	
А4		2	Д22Е.075.020	Патрубок	1	
				Детали		
А4		3	Д22Е.075.001	Скоба	2	
А4		4	Д22Е.075.002	Вкладыш	2	
				Стандартные изделия		
		5		Винт М6-6g×25,56 ГОСТ 1491-80	2	
		6		Гайка М6-6Н.5 ГОСТ 5915-70	2	
				Материалы		
		7		Рукав Г(IV)-1,6-25-40-У ГОСТ 18698-79	0.9	м

Изм.	Лист	№ докум.	Подп.	Дата
Разраб.		Ляпин		1.8.91
Пров.		Ляпин		
Нач.отд.		Вольский		
Н.контр.		Мюнтер		
Утв.				

Д22Е.075.000

Рукав

Лит.	Лист	Листов
И		1

ГПИ Нижегородский САНТЕХПРОЕКТ

Формат А4

Д22Е.075.000 СБ

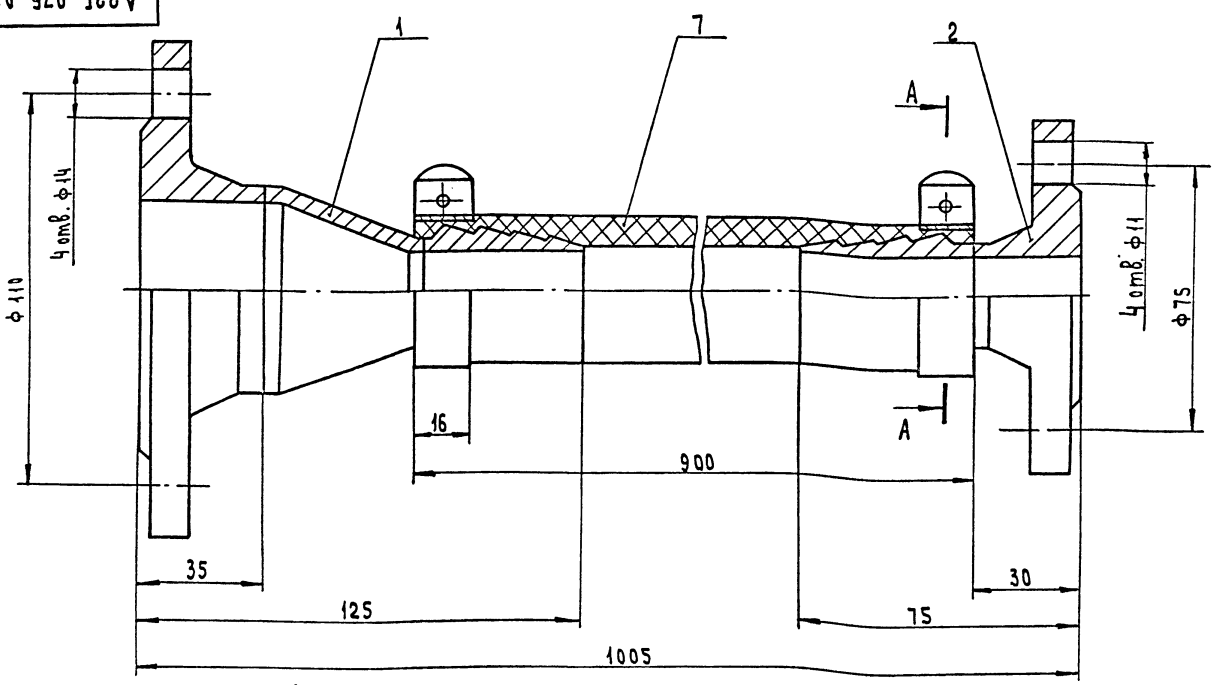

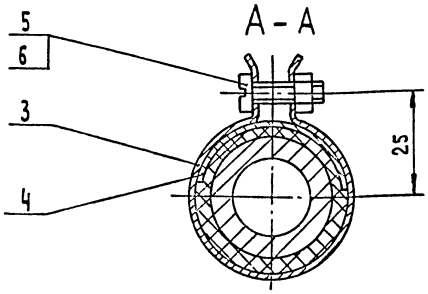

Размеры для справок

Изм.	Лист	№ докум.	Подп.	Дата
Разраб.		Ляпин		1.8.91
Пров.		Ляпин		
Т.контр.				
Нач.отд.		Вольский		
Н.контр.		Мюнтер		
Утв.				

Д22Е.075.000 СБ

Рукав

Лит.	Масса	Масштаб
И	3,7	1:1

Лист | Листов 1

ГПИ Нижегородский САНТЕХПРОЕКТ

Копировал: Исаева

Формат А3

Альбом 4

Типовой проект 903-1-290.91

Инв. № подл. | Подпись и дата | Взам. инв. № | Инв. № дубл. | Подпись и дата

А22Е.075.001

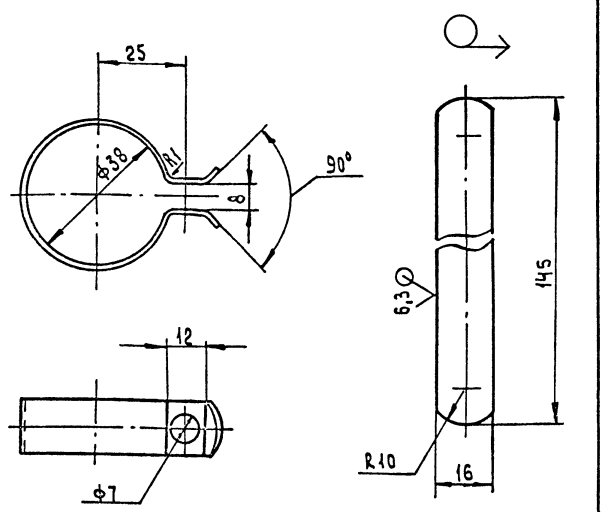

Длина развертки 147 мм.

Неуказанные предельные отклонения размеров: H14, h14, ± IT14/2

Изм.	Лист	№ докум.	Подп.	Дата
Разраб.		Ляпин		1.8.91
Пров.		Ляпин		
Т. контр.				
Н. контр.		Мюнтер		
Утв.				

Д22Е.075.001

Скоба

Лит.	Масса	Масштаб
И	0,017	1:1

Лист | Листов 1

Лист 1.0 ГОСТ 19903-74 Ст3сп ГОСТ 16523-89

ГПИ Нижегородский САНТЕХПРОЕКТ

Формат А4

А22Е.075.002

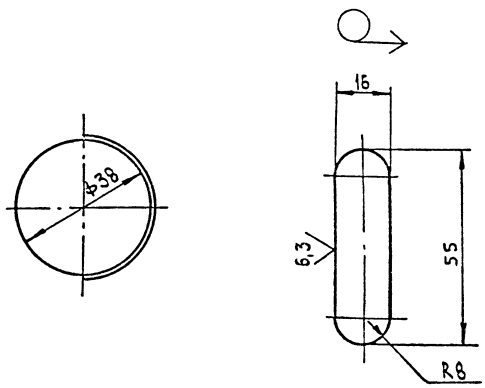

Неуказанные предельные отклонения размеров: h16, ± IT14/2

Изм.	Лист	№ докум.	Подп.	Дата
Разраб.		Ляпин		1.8.91
Пров.		Ляпин		
Т. контр.				
Н. контр.		Мюнтер		
Утв.				

Д22Е.075.002

Вкладыш

Лит.	Масса	Масштаб
И	0,006	1:1

Лист | Листов 1

Лист 1.0 ГОСТ 19903-74 Ст3сп ГОСТ 16523-89

ГПИ Нижегородский САНТЕХПРОЕКТ

Формат А4

Формат	Зона	Поз.	Обозначение	Наименование	Кол.	Примечание
				Документация		
А3			Д22Е.075.010 СБ	Сборочный чертеж		
				Детали		
А4		1	Д22Е.075.004	Ниппель	1	
				Стандартные изделия		
		2		Фланец 1-50-6 Ст25 ГОСТ 12821-80	1	
		3		Переход К57×5-32×3 ГОСТ 17378-83	1	

Изм.	Лист	№ докум.	Подп.	Дата
Разраб.		Ляпин		1.8.91
Пров.		Ляпин		
Нач. отд.				
Н. контр.		Мюнтер		
Утв.				

Д22Е.075.010

Патрубок

Лит.	Лист	Листов
И		1

ГПИ Нижегородский САНТЕХПРОЕКТ

Формат А4

А22Е.075.010 СБ

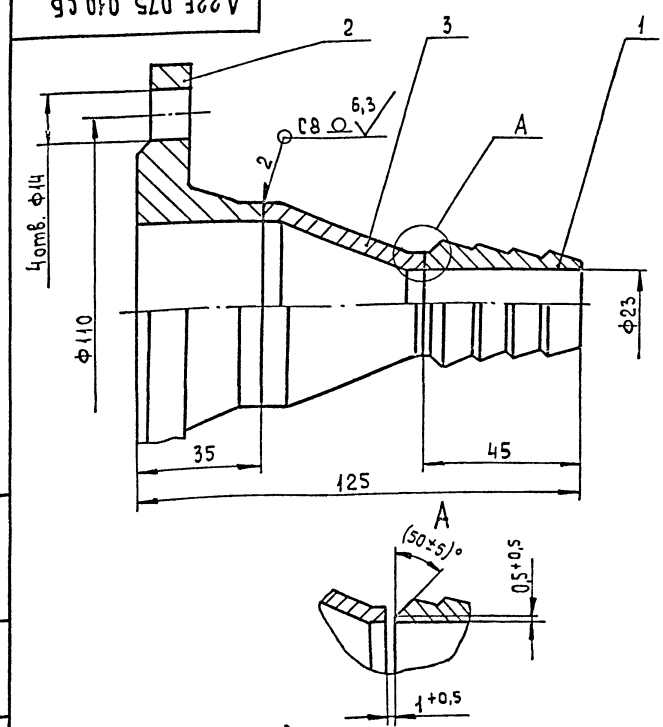

1. Размеры для справок.
2. Сварные швы по ГОСТ 16037-80.

Изм.	Лист	№ докум.	Подп.	Дата
Разраб.		Ляпин		1.8.91
Пров.		Ляпин		
Т. контр.				
Н. контр.		Мюнтер		
Утв.				

Д22Е.075.010 СБ

Патрубок

Лит.	Масса	Масштаб
И	1,85	1:1

Лист | Листов 1

ГПИ Нижегородский САНТЕХПРОЕКТ

Формат А4

Копировал: Исаева

Типовой проект 903-1-290.91 Альбом V

А22Е.075.004

3,2

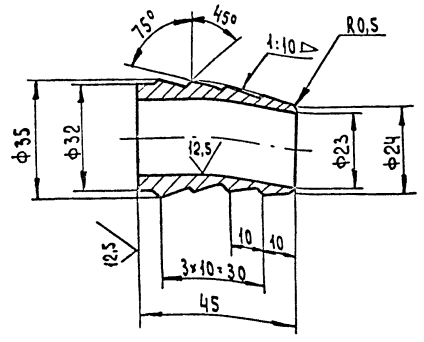

Неуказанные предельные отклонения размеров: $H14, h14, \pm \frac{IT14}{2}$

Изм.	Лист	№ докум.	Подп.	Дата
Разраб.		Ляпин		8.91
Пров.		Ляпин		
Т.контр.				
Н.контр.		Мюнтер		
Утв.				

Д22Е.075.004

Ниппель

Лит.	Масса	Масштаб
И	0,11	1:1

Лист | Листов 1

Сталь 35 ГОСТ 1050-88

ГПИ Нижегородский САНТЕХПРОЕКТ

Формат А4

Формат	Зона	Поз.	Обозначение	Наименование	Кол.	Примечание
				Документация		
А3			Д22Е.075.020 СБ	Сборочный чертеж		
				Детали		
А4		1	Д22Е.075.004	Ниппель	1	
				Стандартные изделия		
		2		Фланец 1-25-6 Ст2 ГОСТ 12821-80	1	

Д22Е.075.020

Патрубок

Лит.	Лист	Листов
И		1

ГПИ Нижегородский САНТЕХПРОЕКТ

Формат А4

А22Е.075.020СБ

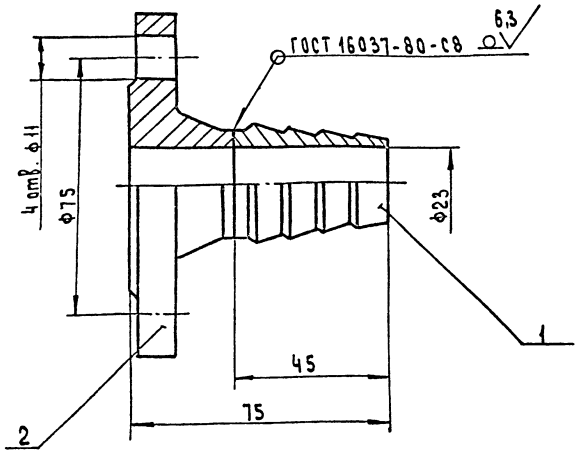

Размеры для справок.

Изм.	Лист	№ докум.	Подп.	Дата
Разраб.		Ляпин		8.91
Пров.		Ляпин		
Т.контр.				
Н.контр.		Мюнтер		
Утв.				

Д22Е.075.020СБ

Патрубок

Лит.	Масса	Масштаб
И	0,87	1:1

Лист | Листов 1

ГПИ Нижегородский САНТЕХПРОЕКТ

Формат А4

Формат	Зона	Поз.	Обозначение	Наименование	Кол.	Примечание
				Документация		
А2			Д22Е.119.000 СБ	Сборочный чертеж		
				Детали		
Б4		1	Д22Е.119.001	Стойка		
				Швеллер 6,5 ГОСТ 8240-89		
				Ст3сп ГОСТ 535-88		
				L=1730 h16 (25)	4	10,2 кг
Б4		2	Д22Е.119.002	Стойка		
				Уголок 36х36х4 ГОСТ 8509-86		
				Ст3сп ГОСТ 535-88		
				L=440 h16 (25)	1	0,95 кг
Б4		3	Д22Е.119.003	Связь		
				Швеллер 6,5 ГОСТ 8240-89		
				Ст3сп ГОСТ 535-88		
				L=1460 h16 (25)	2	8,6 кг
А4		4	Д22Е.119.004	Пластина	2	
А4		5	Д22Е.119.005	Скоба	1	
А4		6	Д22Е.119.006	Пластина	2	
А4		7	Д22Е.119.007	Пята	4	
А4		8	Д22Е.119.008	Щиток	1	
				Стандартные изделия		
				Опора ГОСТ 14911-82		
		9		ОПБ 2-32	2	
		10		ОПБ 2-52	2	

Изм.	Лист	№ докум.	Подп.	Дата
Разраб.		Козина		8.91
Пров.		Козина		
Нач.отд.		Ольский		
Н.контр.		Мюнтер		
Утв.				

Д22Е.119.000

Рама газорегуляторного узла

Лит.	Лист	Листов
И		1

ГПИ Нижегородский САНТЕХПРОЕКТ

Копировал: Усаева

Формат А4

Инв.№ подл. | Подпись и дата | Инв.№ дубл. | Взам.инв.№ | Подпись и дата

Д22Е.119.000 СБ

Альбом 4

Типовой проект 903-1-290.91

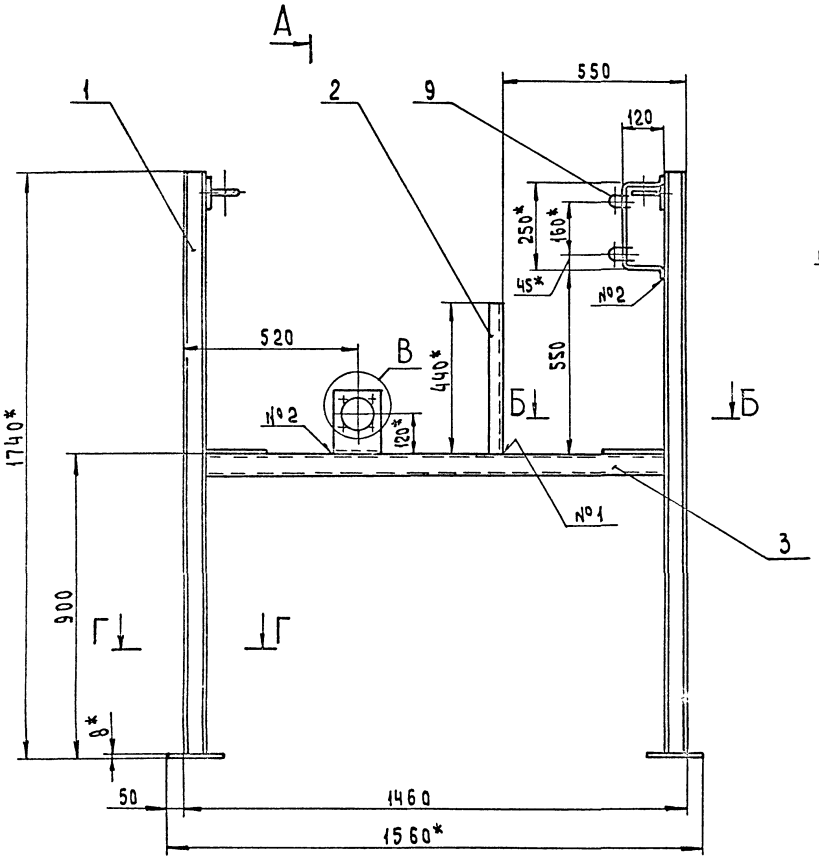

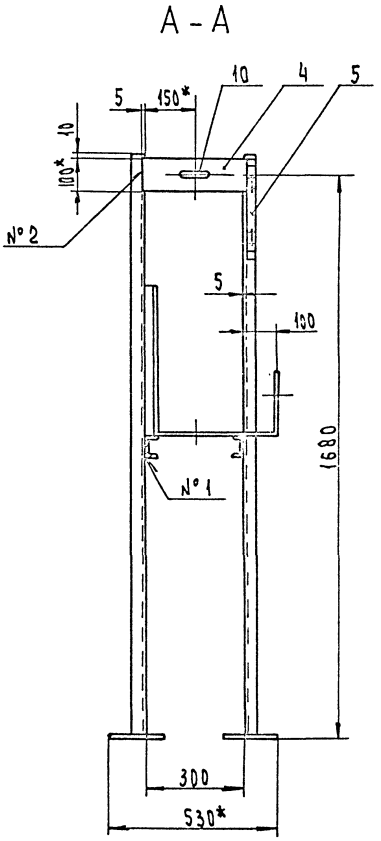

А

Б - Б (1:5)

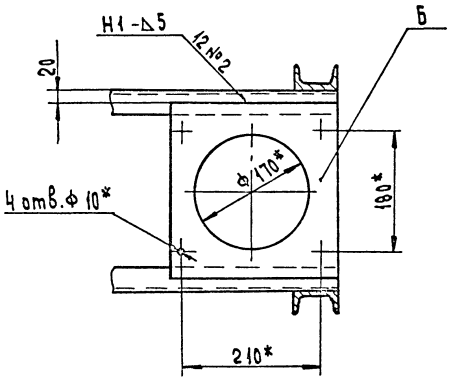

Г - Г (1:2)

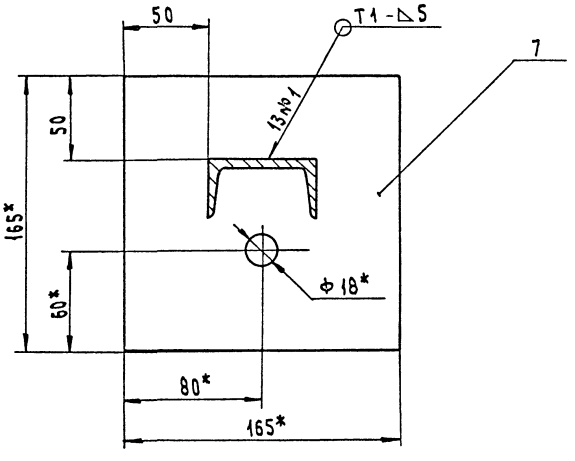

В (1:5)

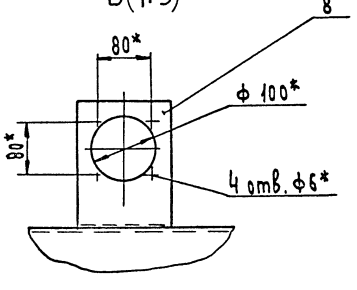

1.* Размеры для справок

2. $\pm \frac{IT14}{2}$

3. Сварные швы по ГОСТ 5264-80

					Д22Е.119.000 СБ		
Изм.	Лист	№ докум.	Подп.	Дата	Рама газорегуляторного узла	Лит.	Масса	Масштаб
Разраб.		Козина		8.91		И	71	1:10
Пров.		Козина				Лист	Листов 1	
Т. контр.						ГПИ Нижегородский САНТЕХПРОЕКТ		
Нач. отд.		Вольский						
Н. контр.		Мюллер						
Утв.								

Копировал: Усерва

Формат А2

Инв. № подл. | Подпись и дата | Взам. инв. № | Инв. № дубл. | Подпись и дата

Типовой проект 903-1-290.91 Альбом 4

Д22Е.119.004

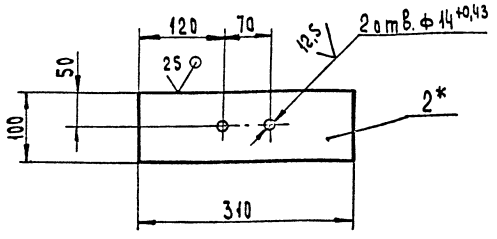

1. * Размеры для справок
2. $h14, \pm \frac{IT14}{2}$

Изм.	Лист	№ докум.	Подп.	Дата
Разраб.		Козина		8791
Пров.		Козина		
Т. контр.				
Н. контр.		Мюнтер		
Утв.				

Д22Е.119.004

Пластина

Лит.	Масса	Масштаб
И	0,5	1:5

Лист | Листов 1

Лист 2 ГОСТ 19903-74
Ст3сп ГОСТ 16523-89

ГПИ Нижегородский САНТЕХПРОЕКТ

Формат А4

Д22Е.119.005

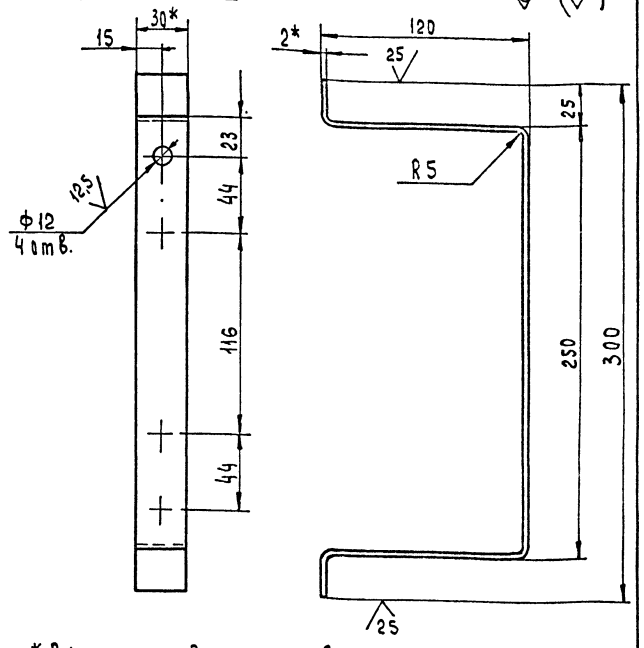

1. * Размеры для справок
2. H14, $h14, \pm \frac{IT14}{2}$

Изм.	Лист	№ докум.	Подп.	Дата
Разраб.		Козина		8791
Пров.		Козина		
Т. контр.				
Н. контр.		Мюнтер		
Утв.				

Д22Е.119.005

Скоба

Лит.	Масса	Масштаб
И	1,0	1:2

Лист | Листов 1

Полоса 2×30 ГОСТ 103-76
Ст3сп ГОСТ 535-88

ГПИ Нижегородский САНТЕХПРОЕКТ

Формат А4

Д22Е.119.006

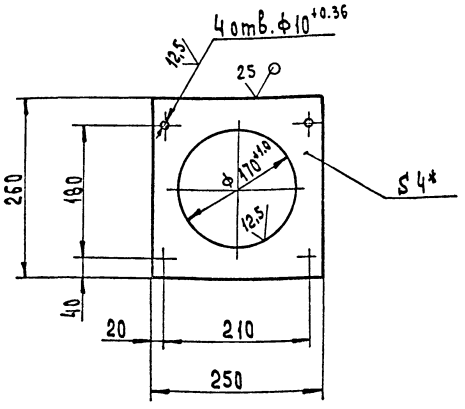

1. * Размеры для справок
2. $h14, \pm \frac{IT14}{2}$

Изм.	Лист	№ докум.	Подп.	Дата
Разраб.		Козина		8791
Пров.		Козина		
Т. контр.				
Н. контр.		Мюнтер		
Утв.				

Д22Е.119.006

Пластина

Лит.	Масса	Масштаб
И	1,5	1:5

Лист | Листов 1

Лист 4 ГОСТ 19903-74
Ст3сп ГОСТ 14637-89

ГПИ Нижегородский САНТЕХПРОЕКТ

Формат А4

Д22Е.119.007

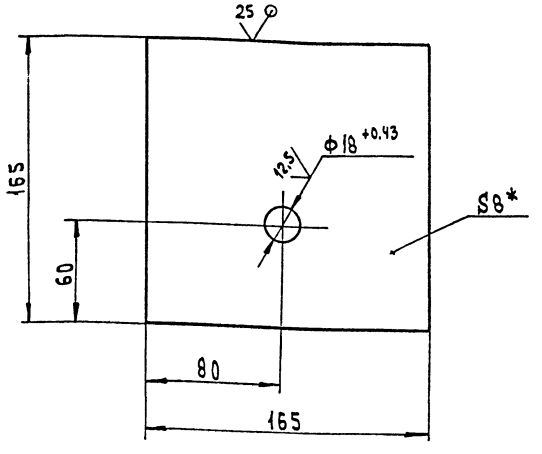

1. * Размеры для справок
2. $h14, \pm \frac{IT14}{2}$

Изм.	Лист	№ докум.	Подп.	Дата
Разраб.		Козина		8791
Пров.		Козина		
Т. контр.				
Н. контр.		Мюнтер		
Утв.				

Д22Е.119.007

Пята

Лит.	Масса	Масштаб
И	1,7	1:2

Лист | Листов 1

Лист 8 ГОСТ 19903-74
Ст3сп ГОСТ 14637-89

ГПИ Нижегородский САНТЕХПРОЕКТ

Копировал: Исаева

Формат А4

Инв. № подл. | Подпись и дата | Взам. инв. № | Инв. № дубл. | Подпись и дата

Д22Е.119.008

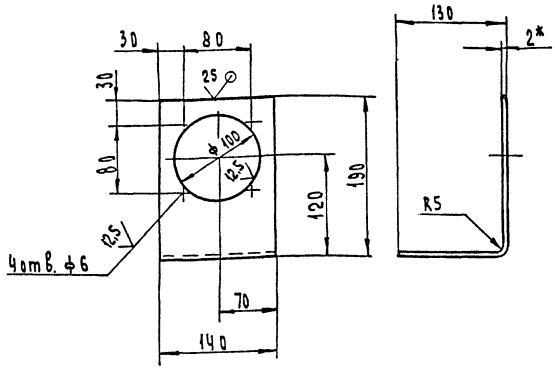

1.* Размеры для справок
2. H14, h14, ± IT14/2

Изм.	Лист	№ докум.	Подпись	Дата
Разраб.		Козинд		
Пров.		Козинд		
Т. контр.				
Н. контр.		Мюнтер		
Утв.				

Д22Е.119.008

Щиток

Лит	Масса	Масштаб
И	0,5	1:4

Лист 2 ГОСТ 19903-74 Ст3сп ГОСТ 16523-89

Лист | Листов 1

ГПИ Нижегородский САНТЕХПРОЕКТ

Формат А4

Инв. № подл. | Подпись и дата | Взам. инв. № | Инв. № дубл. | Подпись и дата

21

Формат	Зона	Поз.	Обозначение	Наименование	Кол.	Приме-чание
				Документация		
А3			Д22Е.133.000.СБ	Сборочный чертёж		
				Детали		
А4		1	Д22Е.133.001	Патрубок	1	
А4		2	Д22Е.133.002	Патрубок	1	
Б4		3	Д22Е.133.003	Заглушка		
				Лист 5 ГОСТ 19903-74		
				Ст3сп ГОСТ 14637-89		
				(Д124-1 × d23+1) 25	1	0.45кг
				Стандартные изделия		
		4		Муфта 15 ГОСТ 8966-75	1	
		5		Пробка 15 ГОСТ 8963-75	1	
		6		Фланец 1-125А-2.5 Ст25		
				ГОСТ 12820-80	1	
		7		Фланец 1-150А-2,5 Ст25		
				ГОСТ 12820-80	1	
		8		Переход К 159×4,5-133×4		
				ГОСТ 17378-83	1	

Д22Е.133.000

Тройник

Лит.	Масса	Масштаб
И		1

ГПИ Нижегородский САНТЕХПРОЕКТ

Формат А4

Д22Е.133.000СБ

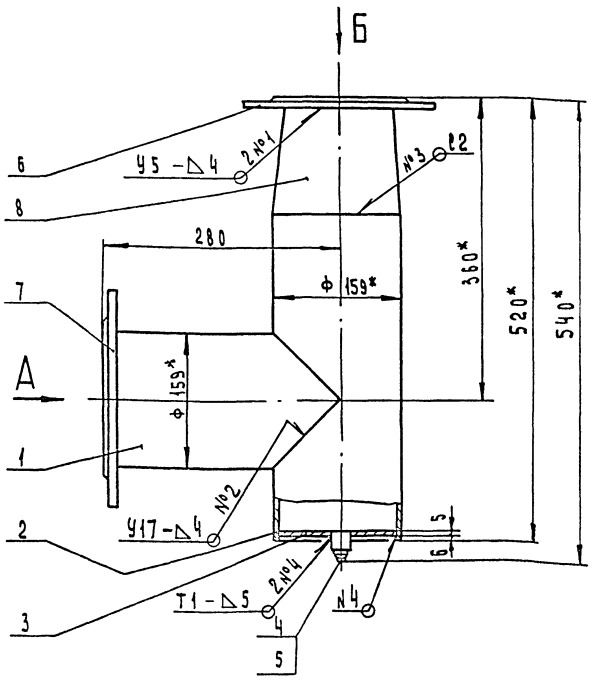

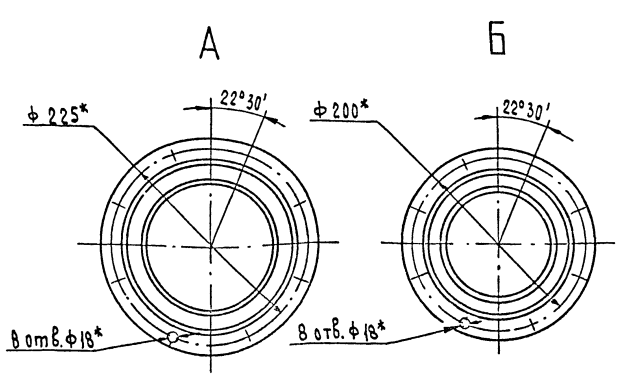

1.* Размеры для справок.
2 ± IT16/2
3. Сварные швы №1, 2, 3 по ГОСТ 16037-80, №4 по ГОСТ 5264-80
Сварные швы испытать;
на прочность водой давлением - 0,2 МПа (2кгс/см²)
и на плотность воздухом давлением - 0,1 МПа (1кгс/см²)

Падение давления не допускается

Изм.	Лист	№ докум.	Подп.	Дата
Разраб.		Гольденберг		
Пров.		Гольденберг		
Т. контр.				
Нач. отд.		Вольский		
Н. контр.		Мюнтер		
Утв.				

Д22Е.133.000СБ

Тройник

Лит.	Масса	Масштаб
И	20	1:4

Лист | Листов 1

ГПИ Нижегородский САНТЕХПРОЕКТ

Копировал: Исаева

Формат А3

Типовой проект 903-1-290.91 Альбом 4

Инв.№ подл. | Подпись и дата | Взам.инв.№ | Инв.№ дубл. | Подпись и дата

25 (√)

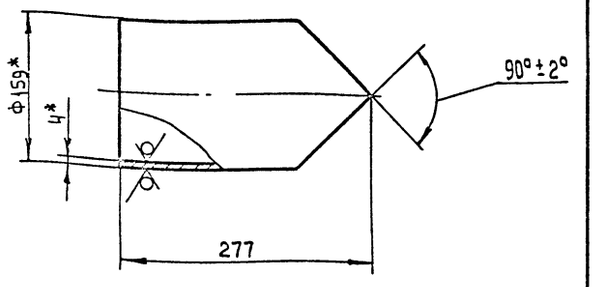

1.* Размеры для справок

2. ± IT14/2

Изм.	Лист	№ докум.	Подп.	Дата
Разраб		Гольденберг		
Пров.		Гольденберг		
Т.контр.				
Н.контр.		Мюнтер		
Утв.				

Д22Е. 133. 001

Патрубок

Лит.	Масса	Масштаб
И	4,2	1:4

Лист | Листов 1

Труба 159×4 ГОСТ 10704-76 / Д ГОСТ 10705-80

ГПИ Нижегородский САНТЕХПРОЕКТ

Формат А4

Д22Е. 133. 001

25 (√)

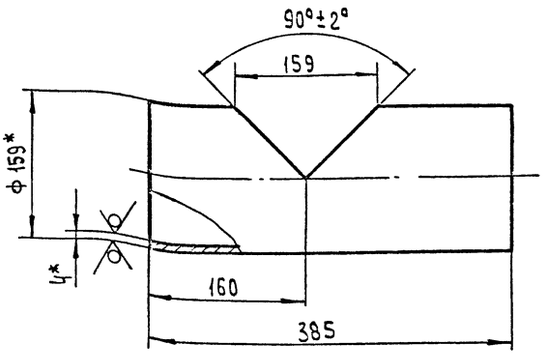

1.* Размеры для справок

2. h14; ± IT14/2

Изм.	Лист	№ докум.	Подп.	Дата
Разраб.		Гольденберг		
Пров.		Гольденберг		
Т.контр.				
Н.контр.		Мюнтер		
Утв.				

Д22Е. 133. 002

Патрубок

Лит.	Масса	Масштаб
И	5,8	1:4

Лист | Листов 1

Труба 159×4 ГОСТ 10704-76 / Д ГОСТ 10705-80

ГПИ Нижегородский САНТЕХПРОЕКТ

Формат А4

Формат	Зона	Поз.	Обозначение	Наименование	Кол.	Примечание
				Документация		
А2			Д22Е. 134. 000 СБ	Сборочный чертеж		
				Сборочные единицы		
А4		1	Д22Е. 134. 010	Фильтр сетчатый		
				Детали		
Б4		2	Д22Е. 134. 001	Заглушка		
				Лист 5 ГОСТ 19903-74		
				Ст3сп ГОСТ 14637-89		
				(D 210-1 × d 134+1) 25 √	1	3,3 кг
Б4		3	Д22Е. 134. 002	Патрубок		
				Труба 133×4 ГОСТ 10704-76 / Д ГОСТ 10705-80		
				L=530 h16 25 √	1	6,7 кг
А4		4	Д22Е. 134. 003	Патрубок	1	
А4		5	Д22Е. 134. 004	Патрубок	1	
А4		6	Д22Е. 134. 005	Заглушка	1	

Изм.	Лист	№ докум.	Подп.	Дата
Разраб		Гольденберг		
Пров.		Гольденберг		
Нач.отд		Вольский		
Н.контр.		Мюнтер		
Утв.				

Д22Е. 134. 000

Тройник - ревизия

Лит.	Лист	Листов
И	1	2

ГПИ Нижегородский САНТЕХПРОЕКТ

Формат А4

Формат	Зона	Поз.	Обозначение	Наименование	Кол.	Примечание
				Стандартные изделия		
		9		Прокладка А-200-2,5		
				ГОСТ 15180-86	1	
				Фланцы ГОСТ 12820-80		
		10		1-125 А-2,5 Ст 25	1	
		11		1-150 А-2,5 Ст 25	1	
		12		1-200-2,5 Ст 25	1	
		13		Болт М16-6g×50,56		
				ГОСТ 7798-70	8	
		14		Гайка М16-6 Н.5		
				ГОСТ 5915-70	8	

Изм.	Лист	№ докум.	Подп.	Дата

Д22Е. 134. 000

Лист 2

Копировал: Исаева

Формат А4

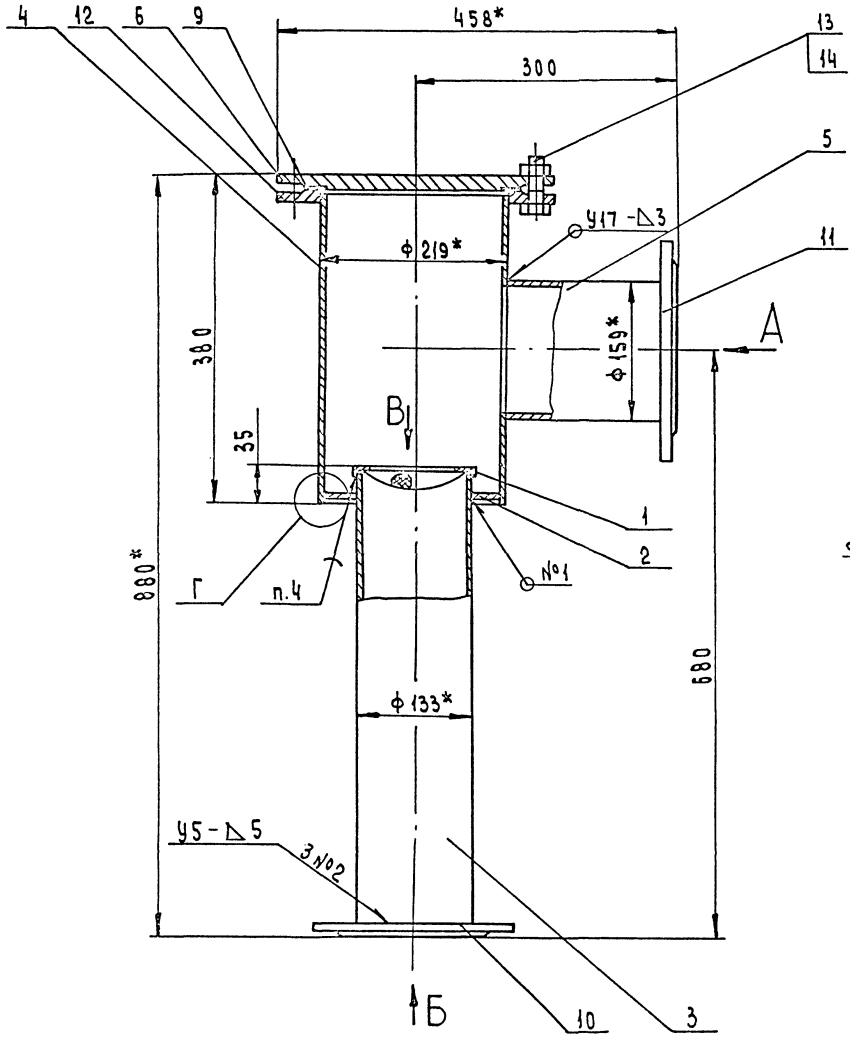

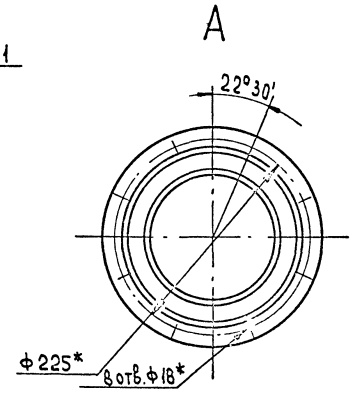

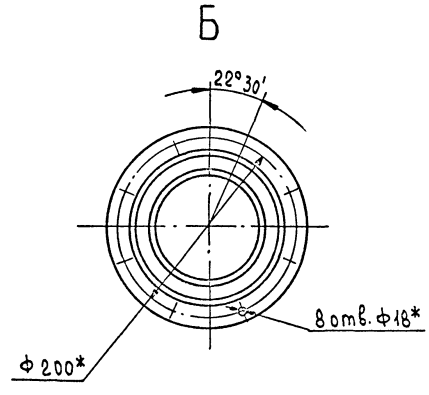

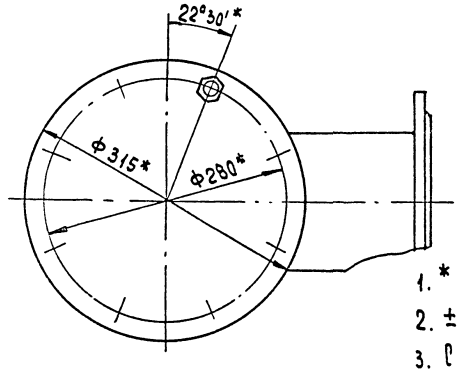

1. * Размеры для справок
2. $\pm \frac{IT16}{2}$
3. Сварные швы №1,2 по ГОСТ 16037-80, №3 по ГОСТ 5264-80.
   Сварные швы испытать:
   на прочность водой давлением -0,2МПа (2кгс/см²)
   и плотность воздухом давлением-0,1МПа (1кгс/см²)
   Падение давления не допускается
4. ПОС 40 ГОСТ 21931-76

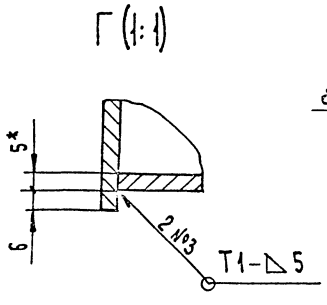

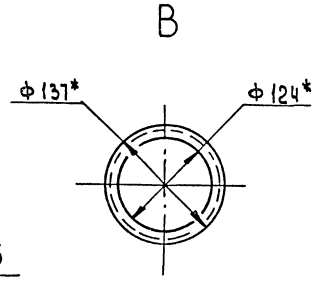

					Д22Е.134.000СБ		
Изм.	Лист	№ докум.	Подп.	Дата			
Разраб.		Гольденберг			Тройник-ревизия	Лит.	Масса	Масштаб
Пров.		Гольденберг				И	40	1:4
Т.контр.						Лист	Листов 1	
Гл.спец.		Бальский				ГПИ Нижегородский САНТЕХПРОЕКТ		
Н.контр.		Минтер						
Утв.								

Инв.№подл. | Подпись и дата | Взам.инв.№ | Инв.№ дубл. | Подпись и дата

Типовой проект 903-1-290.91 Альбом 4

Д22Е. 134. 003

25 √ √

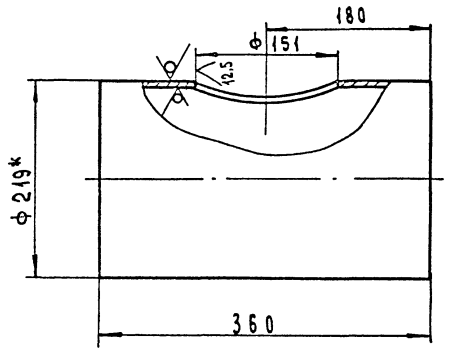

1*. Размеры для справок
2. H14, $\pm \frac{IT16}{2}$

Изм	Лист	№ докум	Подп.	Дата	Д22Е. 134. 003			
Разраб.		Гольденберг		8.07.91	Патрубок	Лит.	Масса	Масштаб
Пров.		Гольденберг				И	7,6	1:4
Т. контр.						Лист	Листов 1	
Н. контр.		Мюнтер			Труба 219×4 ГОСТ 10704-76 / Д ГОСТ 10705-80	ГПИ Нижегородский САНТЕХПРОЕКТ		
Утв.								

Инв. № подл. | Подпись и дата | Взам. инв. № | Инв. № дубл. | Подпись и дата

Формат А4

Д22Е. 134. 004

25 √ (√)

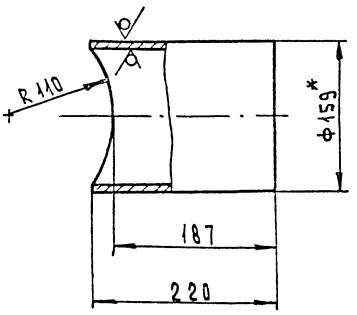

1.* Размеры для справок
2. H14, $\pm \frac{IT16}{2}$

Изм	Лист	№ докум	Подп.	Дата	Д22Е. 134. 004			
Разраб.		Гольденберг		8.07.91	Патрубок	Лит.	Масса	Масштаб
Пров.		Гольденберг				И	3,1	1:4
Т. контр.						Лист	Листов 1	
Н. контр.		Мюнтер			Труба 159×4 ГОСТ 10704-76 / Д ГОСТ 10705-80	ГПИ Нижегородский САНТЕХПРОЕКТ		
Утв.								

Инв. № подл. | Подпись и дата | Взам. инв. № | Инв. № дубл. | Подпись и дата

Формат А4

Д22Е. 134. 005

12.5 √ (√)

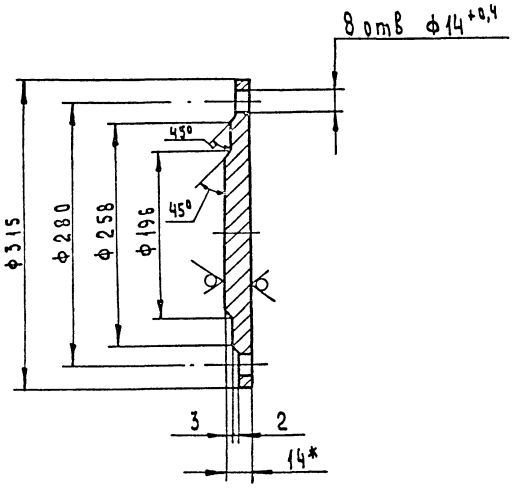

1.* Размеры для справок
2. H14, h14, $\pm \frac{IT14}{2}$

Изм	Лист	№ докум	Подп.	Дата	Д22Е. 134. 005			
Разраб.		Гольденберг		8.07.91	Заглушка	Лит.	Масса	Масштаб
Пров.		Гольденберг				И	7,0	1:4
Т. контр.						Лист	Листов 1	
Н. контр.		Мюнтер			Лист 14 ГОСТ 19903-74 / Ст3сп ГОСТ 14637-89	ГПИ Нижегородский САНТЕХПРОЕКТ		
Утв.								

Инв. № подл. | Подпись и дата | Взам. инв. № | Инв. № дубл. | Подпись и дата

Формат А4

Формат	Зона	Поз.	Обозначение	Наименование	Кол.	Примечание
				Документация		
А4			Д22Е. 134. 010 СБ	Сборочный чертеж		
				Детали		
А4		1	Д22Е. 134. 007	Обечайка	1	
А4		2	Д22Е. 134. 008	Фильтр	1	

Изм	Лист	№ докум	Подп.	Дата	Д22Е. 134. 010			
Разраб.		Гольденберг		8.07.91	Фильтр сетчатый	Лит	Лист	Листов
Пров.		Гольденберг				И		1
Нач. отд.						ГПИ Нижегородский САНТЕХПРОЕКТ		
Н. контр.		Мюнтер						
Утв.								

Инв. № подл. | Подпись и дата | Взам. инв. № | Инв. № дубл. | Подпись и дата

Копировал: Исаева

Формат А4

Типовой проект 903-1-290.91 Альбом 4

А22Е.134.010СБ

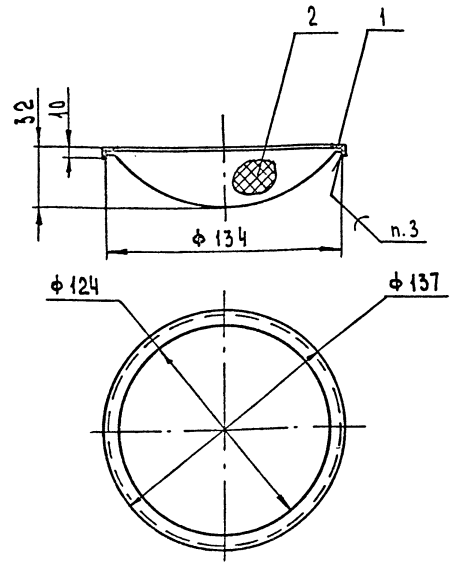

1. Размеры для справок
2. H14; h14; ± IT14/2
3. ПОС 40 ГОСТ 21931-76

Изм.	Лист	№ докум.	Подп.	Дата
Разраб.		Гольденберг		8.07.91
Пров.		Гольденберг		
Т. контр.				
Н. контр.		Мюнтер		
Утв.				

Д22Е.134.010СБ

Фильтр сетчатый

Лит.	Масса	Масштаб
И	0,22	1:2

Лист | Листов 1

ГПИ Нижегородский САНТЕХПРОЕКТ

Формат А4

А22Е.134.007

25/(√)

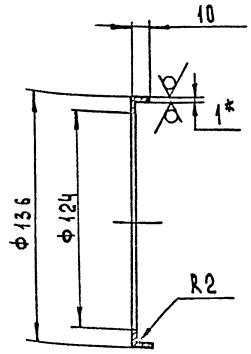

1. * Размеры для справок
2. H14; h14; ± IT16/2

Изм.	Лист	№ докум.	Подп.	Дата
Разраб.		Гольденберг		8.07.91
Пров.		Гольденберг		
Т. контр.				
Н. контр.		Мюнтер		
Утв.				

Д22Е.134.007

Обечайка

Лит.	Масса	Масштаб
И	0,2	1:2

Лист | Листов 1

Лист 1 ГОСТ 19903-74
Ст3сп ГОСТ 16523-89

ГПИ Нижегородский САНТЕХПРОЕКТ

Формат А4

А22Е.134.008

√(√)

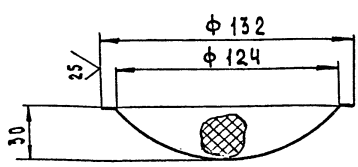

Неуказанные предельные отклонения размеров h16, ± IT16/2

Изм.	Лист	№ докум.	Подп.	Дата
Разраб.		Гольденберг		8.07.91
Пров.		Гольденберг		
Т. контр.				
Н. контр.		Мюнтер		
Утв.				

Д22Е.134.008

Фильтр

Лит.	Масса	Масштаб
И	0,02	1:2

Лист | Листов 1

Сетка 0,5-025 Л ГОСТ 3826-82

ГПИ Нижегородский САНТЕХПРОЕКТ

Формат А4

Формат	Зона	Поз.	Обозначение	Наименование	Кол.	Примечание
				Документация		
А2			Д23В.135.000 СБ	Сборочный чертеж		
				Сборочные единицы		
А4		1	Д23В.135.010	Корпус	1	
А4		2	Д23В.135.020	Крышка	2	
				Детали		
А4		3	Д23В.135.001	Прокладка	2	
				Стандартные изделия		
		4		Болт М12-6g×35.56 ГОСТ 7798-70	12	
		5		Гайка М12-6Н.5 ГОСТ 5915-70	12	

Изм.	Лист	№ докум.	Подп.	Дата
Разраб.		Ляпин		8.07.91
Пров.		Ляпин		
Нач. отд.		Вольский		
Н. контр.		Мюнтер		
Утв.				

Д23В.135.000

Бак умягченной воды V=13 м³

Лит.	Лист	Листов
И		1

ГПИ Нижегородский САНТЕХПРОЕКТ

Копировал: Усарева

Формат А4

Инв. № подл. | Подпись и дата | Взам. инв. № | Инв. № дубл. | Подпись и дата

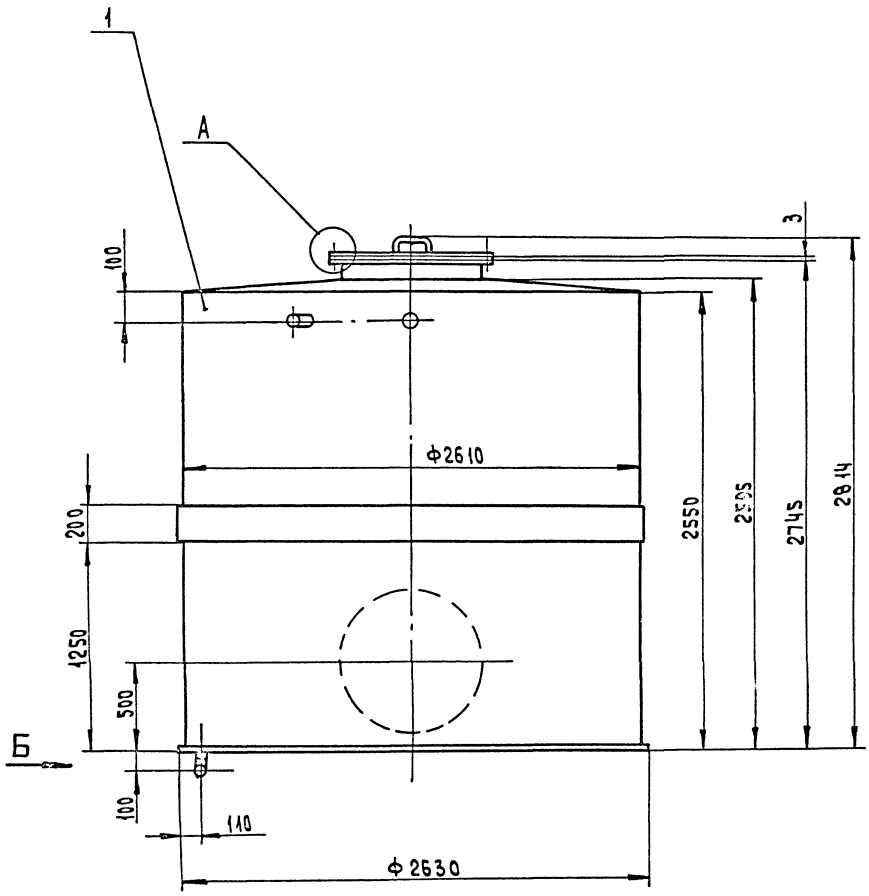

Б (1:2)

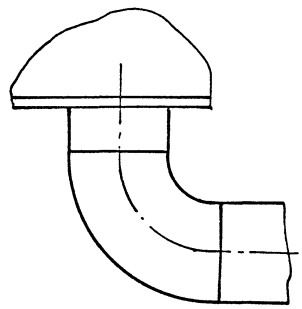

А (1:1)

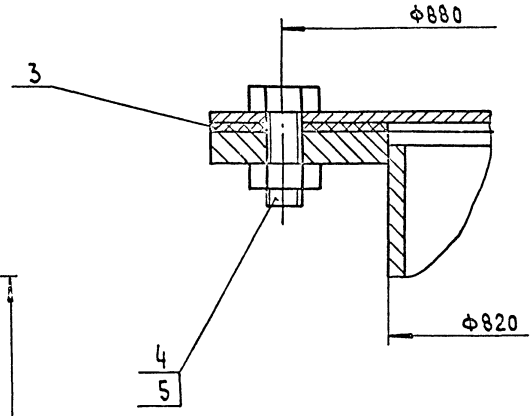

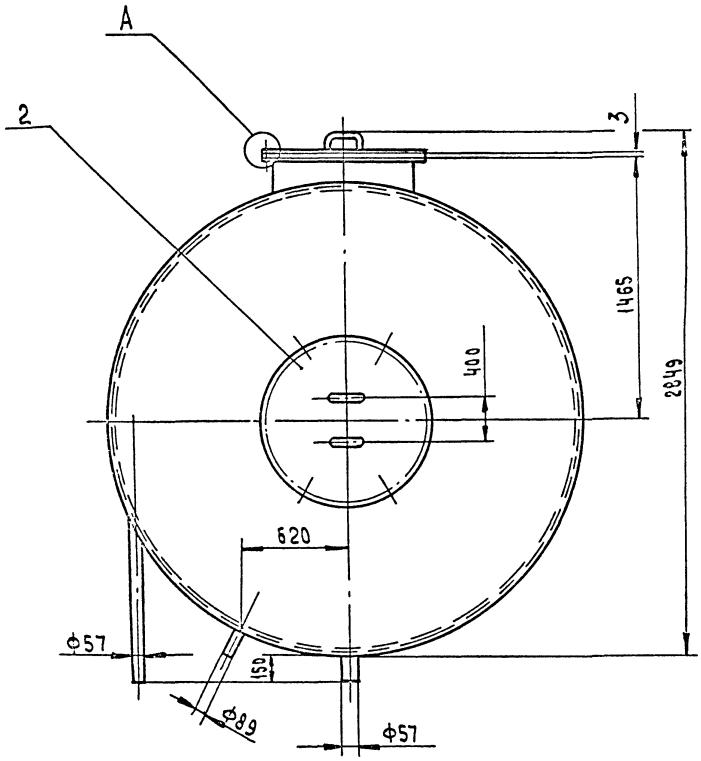

1. Размеры для справок
2. Сборку проверить на герметичность по ОСТ 5.1180-87 наливом воды на полную высоту. Течь не допускается.
3. Покрытие наружной поверхности: грунтовка ГФ-021 ГОСТ 25125-82, краска БТ-177 ГОСТ 5631-79, внутренней - шпатлевка ЭП-0010 в 5 слоев ГОСТ 10277-76.

					Д23В.135.000 СБ		
Изм.	Лист	№ докум.	Подп.	Дата	Бак умягченной воды V=13 м³	Лит	Масса	Масштаб
Разраб.		Ляпин		1.89		И	1387	1:20
Пров.		Ляпин				Лист	Листов 1	
Т. контр.						ГПИ Нижегородский САНТЕХПРОЕКТ		
Нач. отд.		Вольский						
Н. контр.		Мюнтер						

Инв. № подл. | Подпись и дата | Взам. инв. № | Инв. № дубл. | Подпись и дата

Копировал: Усарева

Формат А2

Типовой проект 903-1-290.91 Альбом 4

А238.135.001

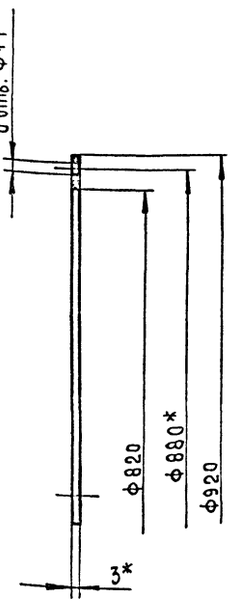

1.* Размеры для справок

2.** Обработать по сопрягаемой детали

Д23В.135.001

Прокладка

Изм.	Лист	№ докум.	Подп.	Дата
Разраб.		Ляпин		1.91
Пров.		Ляпин		
Т.контр.				
Н.контр.		Мюнтер		
Утв.				

Лит.	Масса	Масштаб
И	1,23	1:5

Лист | Листов 1

Пластина 1, лист ТМКЩ-С-3 ГОСТ 7338-90

ГПИ Нижегородский САНТЕХПРОЕКТ

Формат А4

А238.135.003

25 (V)

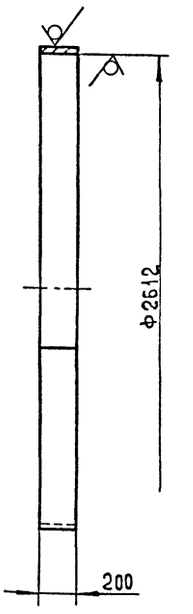

Длина развертки 8217мм

Неуказанные предельные отклонения размеров: H14, h14

Д23В.135.003

Обруч

Изм.	Лист	№ докум.	Подп.	Дата
Разраб.		Ляпин		1.91
Пров.		Ляпин		
Т.контр.				
Н.контр.		Мюнтер		
Утв.				

Лит.	Масса	Масштаб
И	64,5	1:20

Лист | Листов 1

Лист 5 ГОСТ 19903-74 Ст3сп ГОСТ 14637-89

ГПИ Нижегородский САНТЕХПРОЕКТ

Формат А4

Формат	Зона	Поз.	Обозначение	Наименование	Кол.	Примечание
				Документация		
*)			Д23В.135.010 СБ	Сборочный чертеж		*) А3; А2
				Детали		
А4		1	Д23В.135.003	Обруч	1	
А3		2	Д23В.135.004	Обечайка	1	
А4		3	Д23В.135.005	Крышка	1	
А4		4	Д23В.135.006	Фланец	2	
Б4		5	Д23В.135.007	Патрубок		
				Труба 820×7 ГОСТ 10704-76 / Д ГОСТ 10705-80		
				h=150 h16 (25)	1	21кг
				Накладка		
				Лист 5 ГОСТ 19903-74 / Ст3сп ГОСТ 14637-89		
Б4		6	Д23В.135.008	(D 100-0,1 × d60+0,1) (25)	2	0,27кг
Б4		7	Д23В.135.009	(D 150-0,1 × d92+0,1) (25)	1	0,43кг
Б4		8	Д23В.135.011	Патрубок		
				Труба 89×3 ГОСТ 10704-76 / Д ГОСТ 10705-80		
				L=157 h16 (25)	1	1,0кг
				Патрубок		
				Труба 57×3 ГОСТ 10704-76 / Д ГОСТ 10705-80		
Б4		9	Д23В.135.012	L=30 h16 (25)	1	0,12кг

Д23В.135.010

Корпус

Изм.	Лист	№ докум.	Подп.	Дата
Разраб.		Ляпин		1.91
Пров.		Ляпин		
Нач.отд.				
Н.контр.		Мюнтер		
Утв.				

Лит.	Лист	Листов
И	1	2

ГПИ Нижегородский САНТЕХПРОЕКТ

Формат А4

Формат	Зона	Поз.	Обозначение	Наименование	Кол.	Примечание
Б4		10	Д23В.135.013	L=1380 h16 (25)	1	5,52кг
Б4		11	Д23В.135.014	L=157 h16 (25)	1	0,63
А4		12	Д23В.135.015	Патрубок	1	
А4		13	Д23В.135.016	Дно	1	
				Стандартные изделия		
		14		Отвод 90° 57×3 ГОСТ 17375-83	1	
		15		Устройство С1-Ш1/100 ГОСТ 17314-81	200	

Д23В.135.010

Лист 2

Копировал: Исаева

Формат А4

Д23В.135.010 СБ

Типовой проект 903-1-290.91 Альбом 4

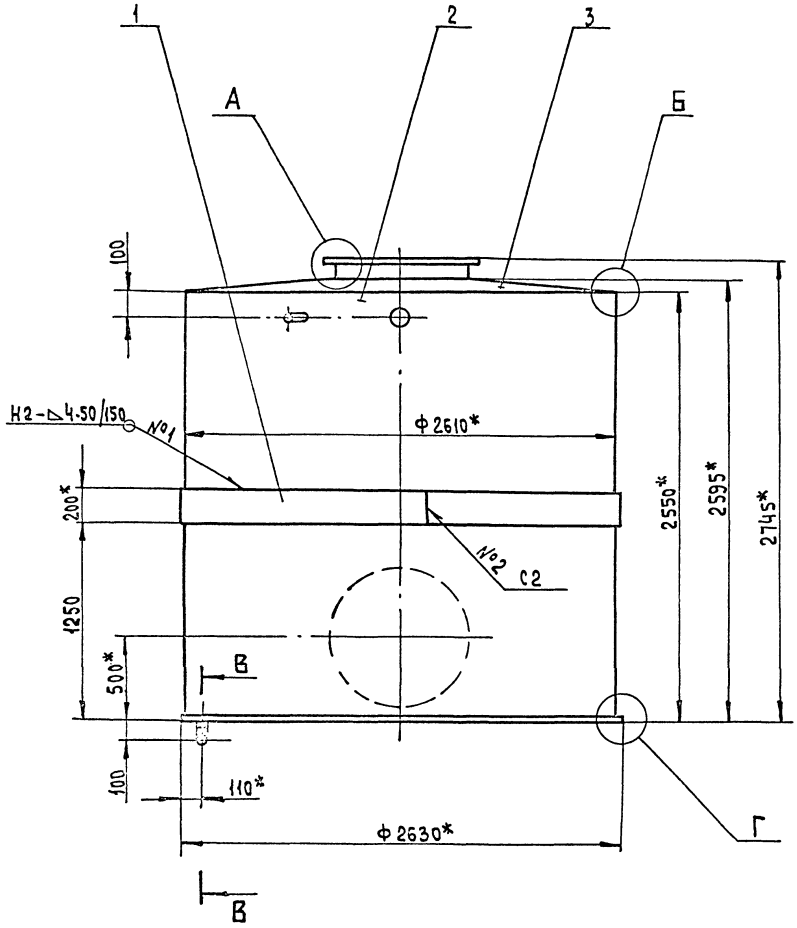

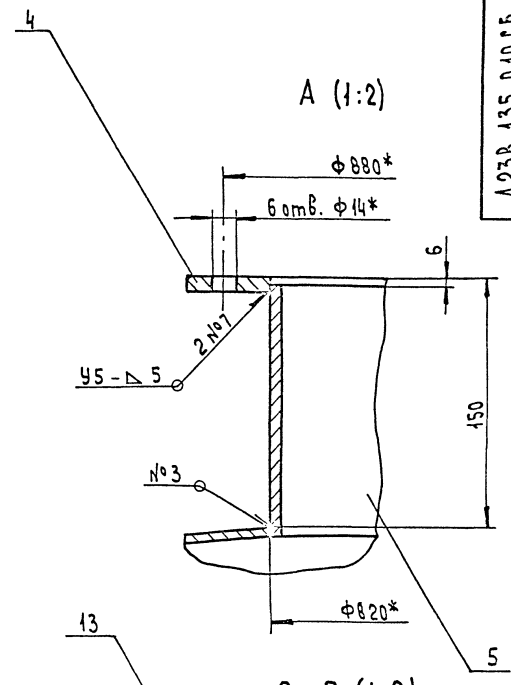

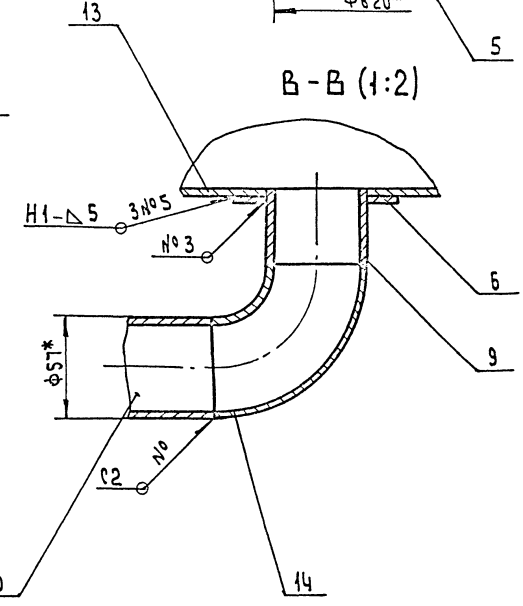

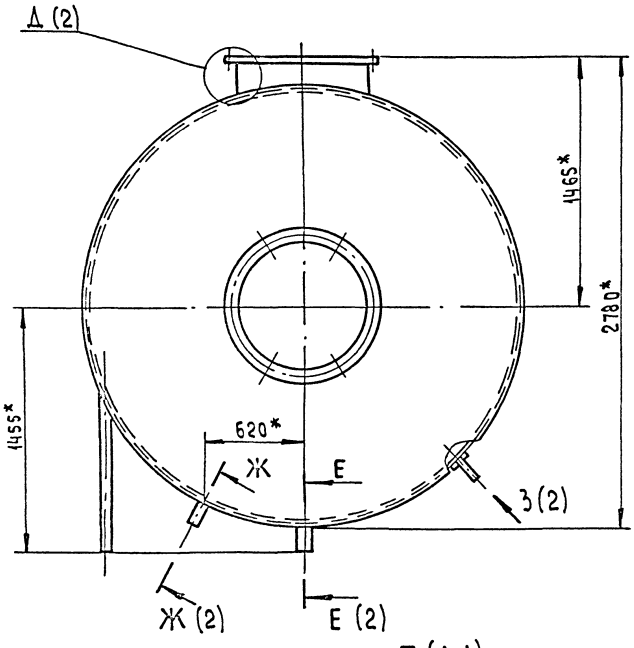

1* Размеры для справок

2. $\pm \frac{IT16}{2}$

3. Сварные швы №1... №6 по ГОСТ 5264-80, №7 и 8 по ГОСТ 16037-80.

4. Устройства для крепления тепловой изоляции (поз. 15) размещать согласно ГОСТу 17314-81.

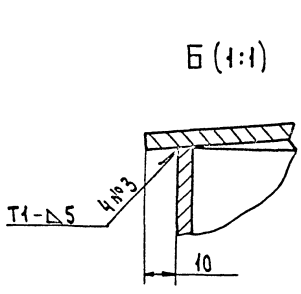

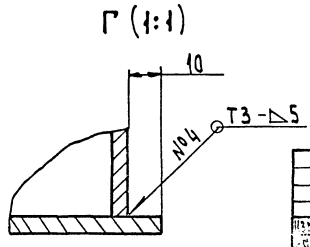

Изм.	Лист	№ докум.	Подп.	Дата	Д23В.135.010 СБ		
Разраб.		Лянин		1.09.91	Корпус	Лит.	Масса	Масштаб
Пров.		Лянин				И	1353	1:20
Т. контр.						Лист 1	Листов 2	
Н. контр.		Мюнтер			ГПИ Нижегородский САНТЕХПРОЕКТ			
Утв.								

Копировал: Исаева

Формат А2

Инв. № подл. | Подпись и дата | Взам. инв. № | Инв. № дубл. | Подпись и дата

Д238.135.010 СБ

Альбом 4

Типовой проект 903-1-290.91

Д (1:2) (1)

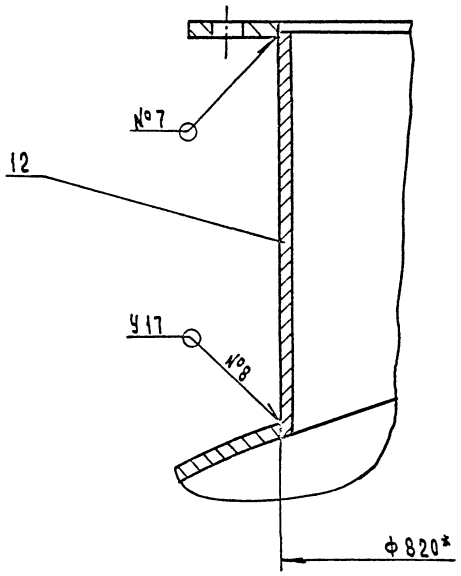

Е - Е (1:2)(1)

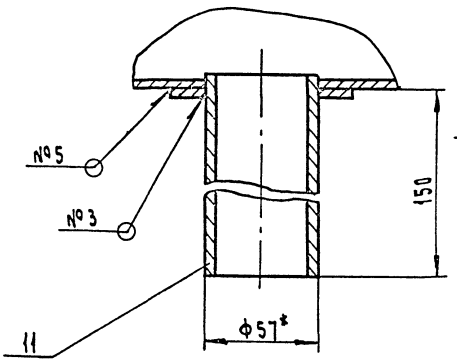

Ж-Ж (1:2)(1)

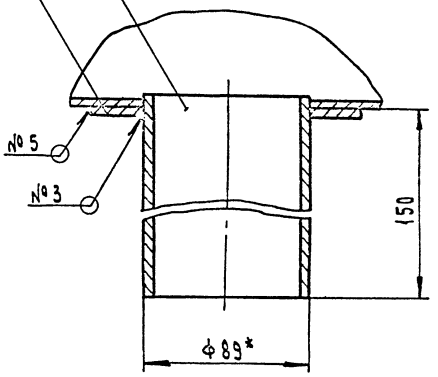

3 (1:1)(1)

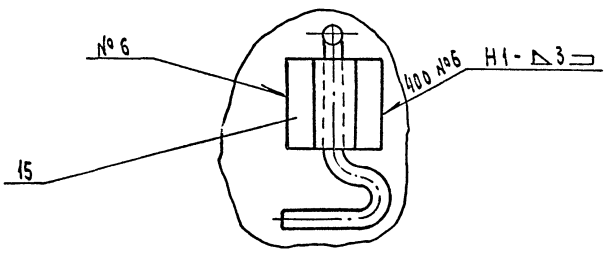

Изм.	Лист	№ докум.	Подп.	Дата	Д 238.135.010 СБ	Лист 2

Формат А3

Д238.135.004

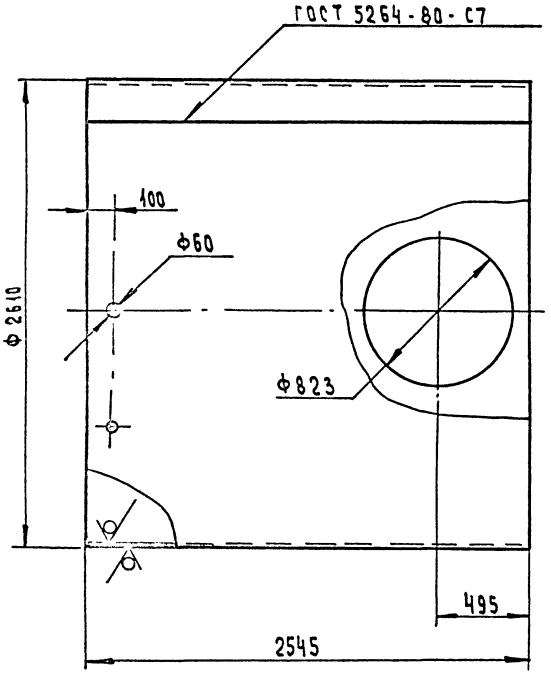

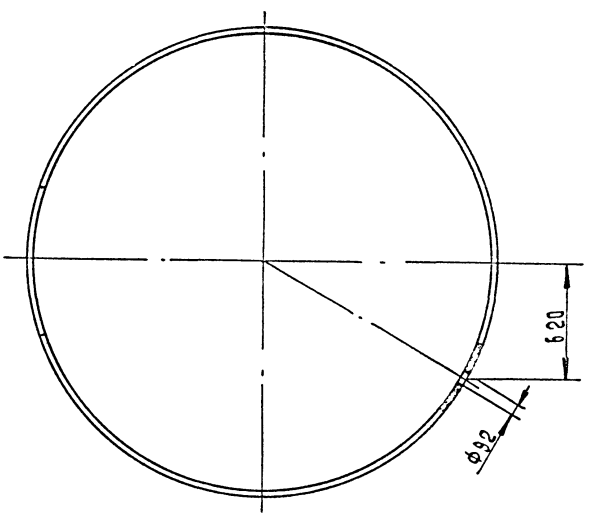

Длина развертки 8179 мм

Неуказанные предельные отклонения размеров: H14, h16, $\pm \frac{IT16}{2}$

Изм.	Лист	№ докум.	Подп.	Дата	Д 23В. 135. 004			
Разраб.		Лянин		1.8.91	Обечайка	Лит. И	Масса 799	Масштаб 1:20
Пров.		Лянин				Лист	Листов 1	
Т. контр.								
Н. контр.		Мюнтер			Лист 5 ГОСТ 19903-74 Ст3сп ГОСТ 14637-89	ГПИ Нижегородский САНТЕХПРОЕКТ		
Гип.								

Копировал: Усачёва

Формат А3

Типовой проект 903-1-290.91 Альбом 4

4238.135.005

25/(✓)

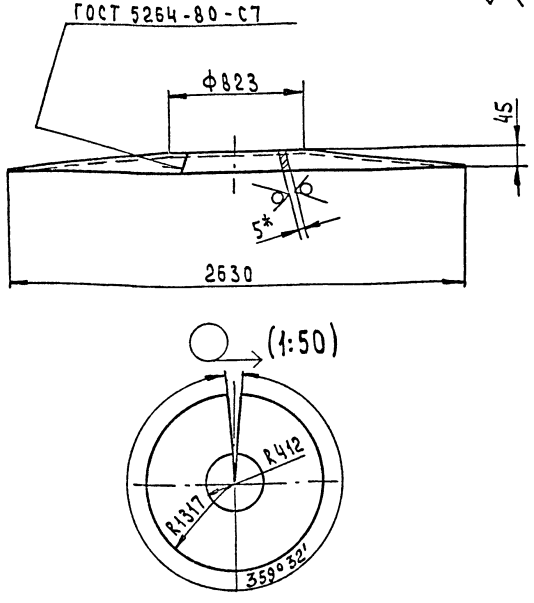

1.* Размеры для справок.
2. $H14, h16, \pm \frac{IT16}{2}$

				Д23В.135.005		
Изм.	Лист	№ докум.	Подп.	Дата		
Разраб.		Лящин		18.9.91	Крышка	Лит. И	Масса 192	Масштаб 1:20
Пров.		Лящин				Лист	Листов 1
Т.контр.							
Н.контр.		Мюнтер			Лист 5 ГОСТ 19903-74 / Ст3сп ГОСТ 14637-89	ГПИ Нижегородский САНТЕХПРОЕКТ
Утв.						

Формат А4

4238.135.006

25/(✓)

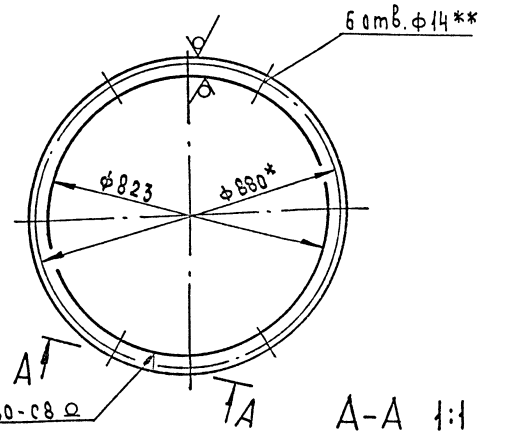

1.* Размеры для справок.
2.** Обработать по сопрягаемой детали.
3. H16.

				Д23В.135.006		
Изм.	Лист	№ докум.	Подп.	Дата		
Разраб.		Лящин		18.9.91	Фланец	Лит. И	Масса 8,6	Масштаб 1:10
Пров.		Лящин				Лист	Листов 1
Т.контр.							
Н.контр.		Мюнтер			Полоса 8×50 ГОСТ 103-76 / Ст3сп ГОСТ 535-88	ГПИ Нижегородский САНТЕХПРОЕКТ
Утв.						

Формат А4

4238.135.015

✓/(✓)

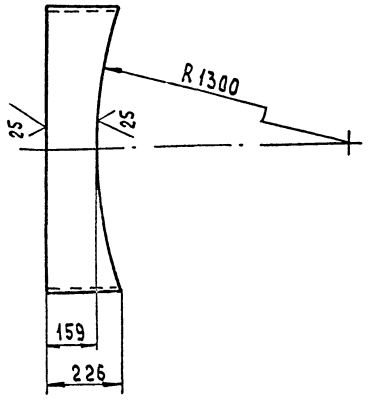

Неуказанные предельные отклонения размеров $\pm \frac{IT16}{2}$

				Д23В.135.015		
Изм.	Лист	№ докум.	Подп.	Дата		
Разраб.		Лящин		18.9.91	Патрубок	Лит. И	Масса 27	Масштаб 1:10
Пров.		Лящин				Лист	Листов 1
Т.контр.							
Н.контр.		Мюнтер			Труба 820×7 ГОСТ 10704-76 / Д ГОСТ 10705-80	ГПИ Нижегородский САНТЕХПРОЕКТ
Утв.						

Формат А4

4238.135.016

✓/(✓)

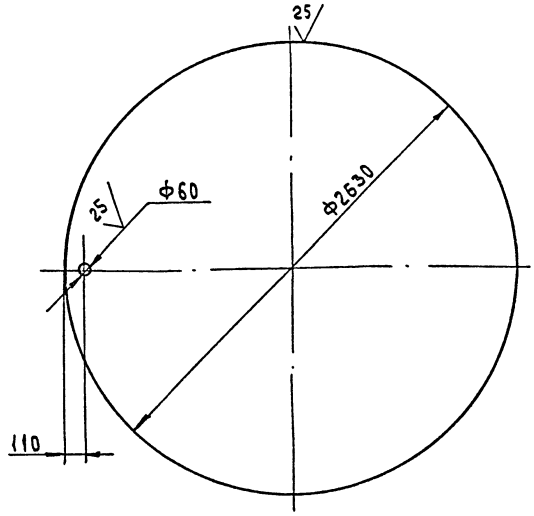

Неуказанные предельные отклонения размеров: H16, h16.

				Д23В.135.016		
Изм.	Лист	№ докум.	Подп.	Дата		
Разраб.		Лящин		18.9.91	Дно	Лит. И	Масса 213	Масштаб 1:20
Пров.		Лящин				Лист	Листов 1
Т.контр.							
Н.контр.		Мюнтер			Лист 5 ГОСТ 19903-74 / Ст3сп ГОСТ 14637-89	ГПИ Нижегородский САНТЕХПРОЕКТ
Утв.						

Калиевда: Исарва

Формат А4

Типовой проект 903-1-290.91 Альбом 4

Формат	Зона	Поз.	Обозначение	Наименование	Кол.	Примечание
				Документация		
А3			Д23В.135.020 СБ	Сборочный чертеж		
				Детали		
А4		1	Д23В.135.019	Полотно	2	
А4		2	Д23В.108.009	Ручка	1	

Инв. № подл. | Подпись и дата | Взам. инв. № | Инв. № дубл. | Подпись и дата

Изм.	Лист	№ докум.	Подп.	Дата
Разраб.		Ляпин		18.91
Пров.		Ляпин		
Нач. отд				
Н. контр.		Мюнтер		
Утв.				

Д23В.135.020

Крышка

Лит.	Лист	Листов
И		1

ГПИ Нижегородский САНТЕХПРОЕКТ

Формат А4

А238.135.019

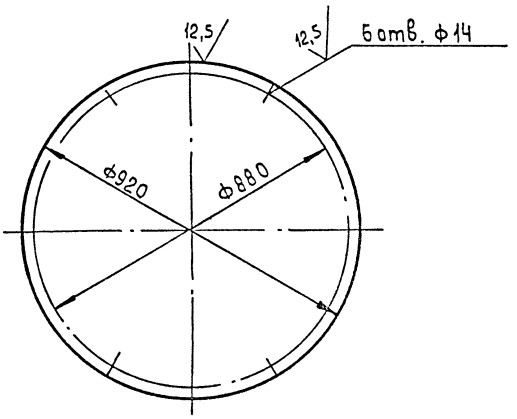

Неуказанные предельные отклонения размеров: H14, h14, $\pm \frac{IT14}{2}$

Инв. № подл. | Подпись и дата | Взам. инв. № | Инв. № дубл. | Подпись и дата

Изм.	Лист	№ докум.	Подп.	Дата
Разраб.		Ляпин		18.91
Пров.		Ляпин		
Т. контр.				
Н. контр.		Мюнтер		
Утв.				

Д23В.135.019

Полотно

Лит	Масса	Масштаб
И	15	1:10
Лист	Листов 1	

Лист 3 ГОСТ 19903-74 Ст3сп ГОСТ 16523-89

ГПИ Нижегородский САНТЕХПРОЕКТ

Формат А4

А238.135.020 СБ

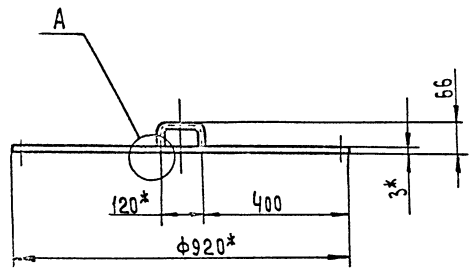

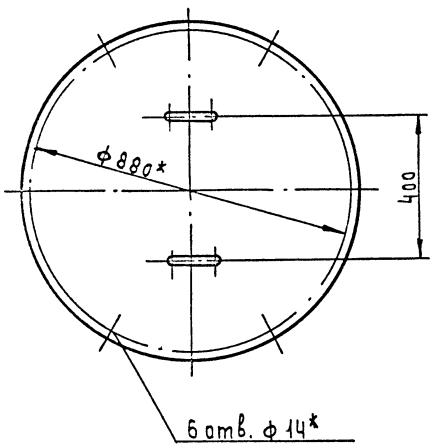

А (1:1)

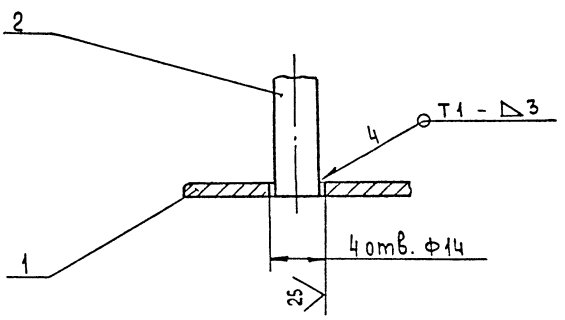

1.* Размеры для справок.

2. H16, $\pm \frac{IT16}{2}$

3. Сварные швы по ГОСТ 5264-80.

Инв. № подл. | Подпись и дата | Взам. инв. № | Инв. № дубл. | Подпись и дата

Изм.	Лист	№ докум.	Подп.	Дата
Разраб.		Ляпин		18.91
Пров.		Ляпин		
Т. контр.				
Н. контр.		Мюнтер		
Утв.				

Д23В.135.020 СБ

Крышка

Лит	Масса	Масштаб
И	15,4	1:10
Лист	Листов 1	

ГПИ Нижегородский САНТЕХПРОЕКТ

Копировал: Исаева

Формат А3

Типовой проект 903-1-290.91 Альбом 4

Д23В.108.009

25 (√)

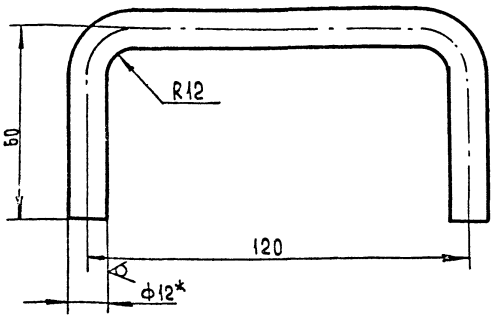

Длина развертки 225мм

1.* Размеры для справок

2. $\pm \frac{IT16}{2}$

				Д23В.108.009		
Изм.	Лист	№ докум.	Подп.	Дата	Ручка	Лит. / Масса / Масштаб
Разраб.		Бердышева		1.8.91		И / 0,2 / 1:1
Пров.		Панова				Лист / Листов 1
Т.контр.					Круг 12 ГОСТ 2590-88 / Ст3сп ГОСТ 535-88	ГПИ Нижегородский САНТЕХПРОЕКТ
Н.контр.		Мюнтер				
Утв.						

Инв.№ подл. | Подпись и дата | Взам.инв.№ | Инв.№ дубл. | Подпись и дата

Формат А4

Д23В.110.001

25 (√)

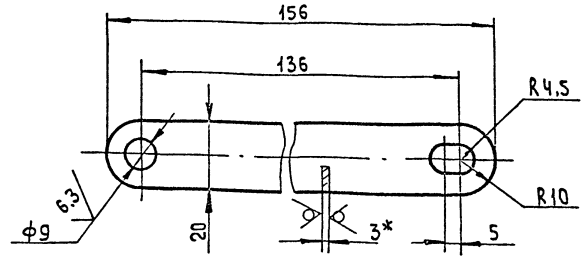

1.* Размеры для справок

2. H14, h14, $\pm \frac{IT14}{2}$

				Д23В.110.001		
Изм.	Лист	№ докум.	Подп.	Дата	Тяга	Лит. / Масса / Масштаб
Разраб.		Бердышева		1.8.91		И / 0,07 / 1:1
Пров.		Панова				Лист / Листов 1
Т.контр.					Лист 3 ГОСТ 19903-74 / Ст3сп ГОСТ 16523-89	ГПИ Нижегородский САНТЕХПРОЕКТ
Н.контр.		Мюнтер				
Утв.						

Инв.№ подл. | Подпись и дата | Взам.инв.№ | Инв.№ дубл. | Подпись и дата

Формат А4

Формат	Зона	Поз.	Обозначение	Наименование	Кол.	Примечание
				Документация		
А2			Д23В.136.000 СБ	Сборочный чертеж		
				Сборочные единицы		
А4		1	Д23В.136.010	Корпус	1	
А4		2	Д23В.136.020	Заглушка	1	
А4		3	Д23В.110.010	Крышка	1	
А4		4	Д23В.110.020	Поплавок	1	
				Детали		
А4		5	Д23В.110.001	Тяга	1	
А4		6	Д23В.110.002	Стойка	2	
				Стандартные изделия		
		7		Ось 6-Вh11×18 Ст3сп ГОСТ 9650-80	2	
		8		Болт М8-6g×30.56 ГОСТ 7798-70	1	

				Д23В.136.000		
Изм.	Лист	№ докум.	Подп.	Дата	Бак разрыва струи	Лит / Лист 1 / Листов 2
Разраб.		Ляпин		1.8.91		
Пров.		Ляпин				ГПИ Нижегородский САНТЕХПРОЕКТ
Нач.отд.		Вольский				
Н.контр.		Мюнтер				
Утв.						

Инв.№ подл. | Подпись и дата | Инв.№ дубл. | Взам.инв.№ | Инв.№ подл. | Подпись и дата

Формат А4

Формат	Зона	Поз.	Обозначение	Наименование	Кол.	Примечание
		9		Болт М10-6g×35.56 ГОСТ 7798-70	4	
		10		Гайка М8-6Н.5 ГОСТ 3032-76	1	
		11		Гайка М10-6Н.5 ГОСТ 5915-70	4	
		12		Шайба 10.01. ГОСТ 10906-78	4	
		13		Шайба 8.01. ГОСТ 11371-78	3	
		14		Шплинт 2×14. ГОСТ 397-79	2	

				Д23В.136.000		Лист 2
Изм.	Лист	№ докум.	Подп.	Дата		

Копировал: Усарева

Формат А4

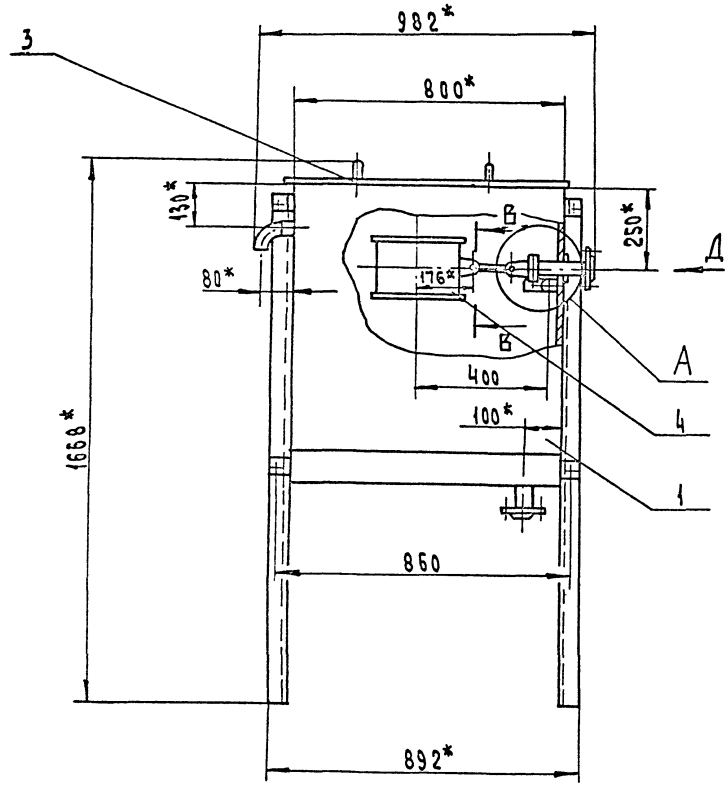

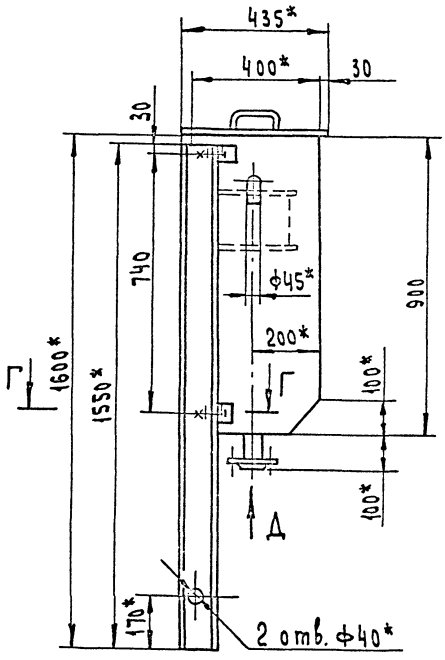

А (1:5)

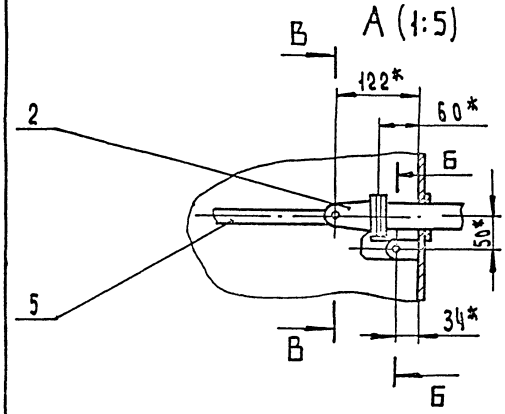

Г-Г (1:1)

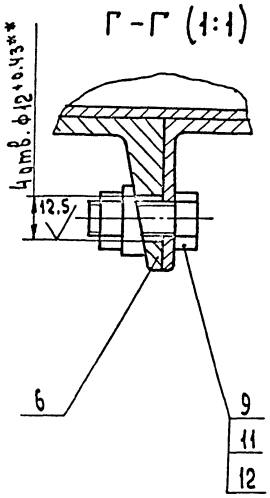

Д (1:2)

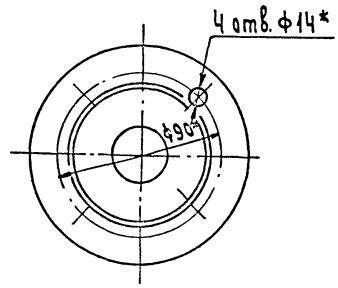

Б-Б (1:1)

В-В 1:1

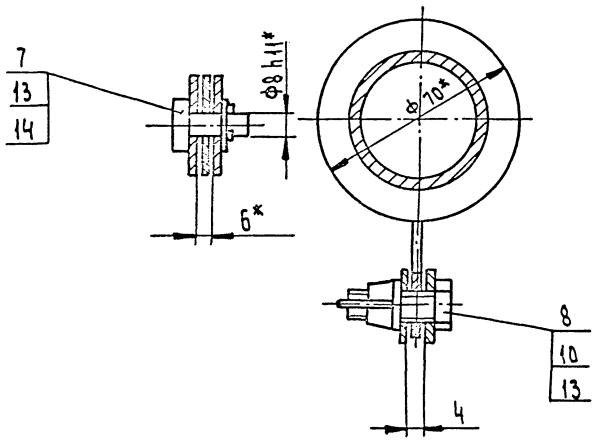

1.* Размеры для справок.

2.** Обработать по сопрягаемой детали.

3. $\pm \frac{IT16}{2}$

4. Сборку проверить на герметичность по ОСТ 5.1180-87 наливом воды на полную высоту. Течь не допускается.

					Д23В. 136. 000СБ		
Изм.	Лист	№докум.	Подп.	Дата	Бак разрыва струи	Лит.	Масса	Масштаб
Разраб.		Ляпин		1.8.91		И	77	1:10
Пров.		Ляпин				Лист	Листов 1
Т. контр.						ГПИ Нижегородский САНТЕХПРОЕКТ	
Нач. отд.		Вольский					
Н. контр.		Мюнтер					
Утв.							

Копировал: Усаева

Формат А2

Инв. № подл. | Подпись и дата | Взам. инв. № | Инв. № дубл. | Подпись и дата

Д23В.110.002

25

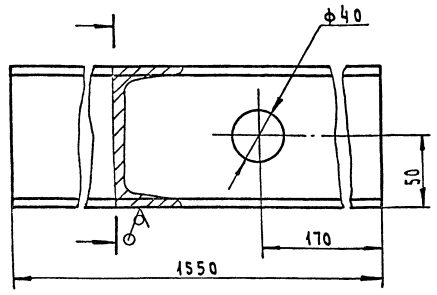

Неуказанные предельные отклонения размеров: H16, $\pm \frac{IT16}{2}$

Изм.	Лист	№ докум.	Подп.	Дата
Разраб.		Бердышева		1.89
Пров.		Панова		
Т.контр.				
Н.контр.		Мюнтер		
Утв.				

Д23В.110.002

Стойка

Лит.	Масса	Масштаб
И	13	1:2

Лист | Листов 1

Швеллер 10 ГОСТ 8240-89 / Ст3сп ГОСТ 535-88

ГПИ Нижегородский САНТЕХПРОЕКТ

Формат А4

Д23В.136.006

12.5

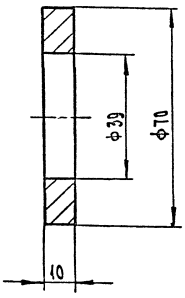

Неуказанные предельные отклонения размеров: H14, h14

Изм.	Лист	№ докум.	Подп.	Дата
Разраб.		Ляпин		1.89
Пров.		Ляпин		
Т.контр.				
Н.контр.		Мюнтер		
Утв.				

Д23В.136.006

Кольцо

Лит.	Масса	Масштаб
И	0,21	1:1

Лист | Листов 1

Ст3сп ГОСТ 380-88

ГПИ Нижегородский САНТЕХПРОЕКТ

Формат А4

Формат	Зона	Поз.	Обозначение	Наименование	Кол.	Примечание
				Документация		
А2			Д23В.136.010 СБ	Сборочный чертеж		
				Детали		
БЧ		1	Д23В.136.001	Патрубок		
				Труба 45×3 ГОСТ 10704-76 / Д ГОСТ 10705-80		
				L=30 h16 25	1	0,09 кг
				Накладка		
				Лист 2 ГОСТ 19903-74 / Ст3сп ГОСТ 16523-89		
БЧ		2	Д23В.136.002	(D100-1 × d46+1) 25	1	0,1 кг
БЧ		3	Д23В.136.003	(D100-1 × d40+1) 25	2	0,09 кг
				Патрубок		
				Труба 38×3 ГОСТ 10704-76 / Д ГОСТ 10705-80		
БЧ		4	Д23В.136.004	L=152 h16 25	1	0,39 кг
БЧ		5	Д23В.136.005	L=105 h16 25	1	0,26 кг
АЧ		6	Д23В.136.006	Кольцо	1	

Изм.	Лист	№ докум.	Подп.	Дата
Разраб.		Ляпин		1.89
Пров.		Ляпин		
Нач. отд.				
Н.контр.		Мюнтер		
Утв.				

Д23В.136.010

Корпус

Лит.	Лист	Листов
И	1	2

ГПИ Нижегородский САНТЕХПРОЕКТ

Формат А4

Формат	Зона	Поз.	Обозначение	Наименование	Кол	Примечание
БЧ		7	Д23В.136.007	Стенка		
				Лист 2 ГОСТ 19903-74 / Ст3сп ГОСТ 16523-85		
				(796×898) h16 25	1	11,2 кг
АЧ		8	Д23В.136.008	Стенка	1	
		9	-01	Стенка	1	
АЧ		10	Д23В.136.009	Дно	1	
АЧ		11	Д23В.136.011	Петля	4	
АЧ		12	Д23В.110.012	Стенка	1	
АЧ		13	Д23В.110.017	Петля	1	
				Стандартные изделия		
		14		Фланец 1-32-6 Ст25 ГОСТ 12820-80	2	
		15		Отвод 90° 45×2,5 ГОСТ 17375-83	1	

Изм.	Лист	№ докум.	Подп.	Дата

Д23В.136.010

Лист 2

Копировал: Исаева

Формат А4

Д23В.136.010 СБ

Типовой проект 903-1-290.91 Альбом 4

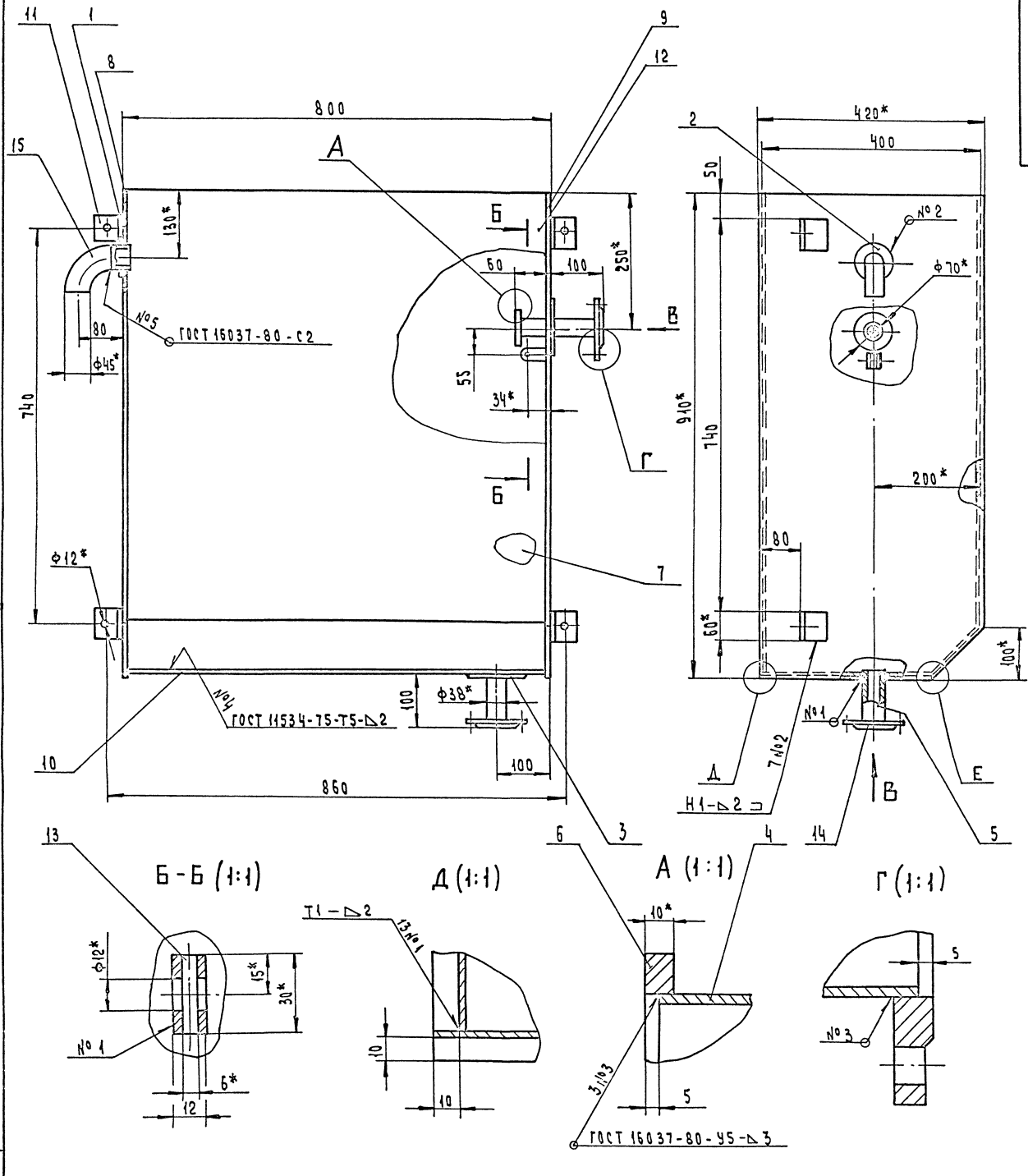

1. * Размеры для справок.
2. ± IT16/2
3. Сварные швы №1 и 2 по ГОСТ 5264-80

Изм.	Лист	№ докум.	Подп.	Дата	Д 23В. 136. 010 СБ
Разраб.		Ляпин		8.91	Корпус
Пров.		Ляпин			Лит. Масса Масштаб
Г. контр.					И 43 1:5
Н. контр.		Монтер			Лист Листов 1
Утв.					ГПИ Нижегородский САНТЕХПРОЕКТ

Копировал: Усеева

Формат А2

Инв. № подл. | Подпись и дата | Взам. инв. № | Инв. № дубл. | Подпись и дата

Типовой проект 903-1-290.91 Альбом 4

Д238.136.008

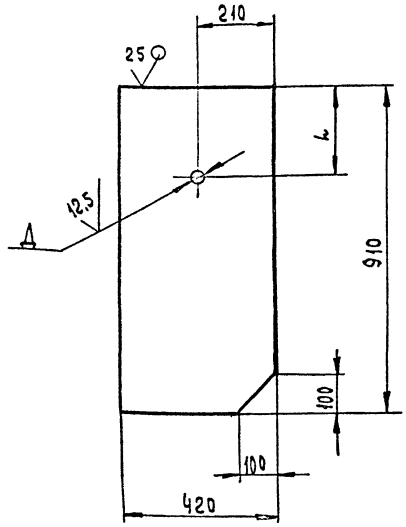

Обозначение	L, мм	A, мм	Масса, кг
Д238.136.008	130	46	5,98
-01	250	39	5,99

Неуказанные предельные отклонения размеров: H14, h16, $\pm \frac{IT16}{2}$

Изм.	Лист	№ докум.	Подп.	Дата
Разраб.		Ляпин		1.8.91
Пров.		Ляпин		
Т. контр.				
Н. контр.		Мюнтер		
Утв.				

Д23В.136.008

Стенка

Лит.	Масса	Масштаб
И	см. табл.	—

Лист | Листов 1

Лист 2 ГОСТ 19903-74 Ст3сп ГОСТ 16523-89

ГПИ Нижегородский САНТЕХПРОЕКТ

Формат А4

Д238.136.009

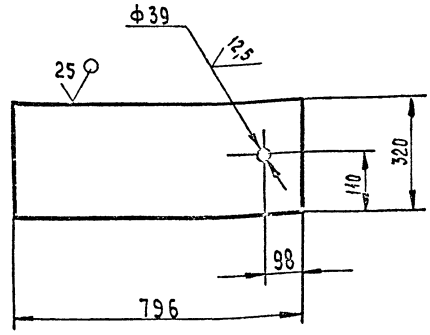

Неуказанные предельные отклонения размеров: H14, h16, $\pm \frac{IT16}{2}$

Изм.	Лист	№ докум.	Подп.	Дата
Разраб.		Ляпин		1.8.91
Пров.		Ляпин		
Т. контр.				
Н. контр.		Мюнтер		
Утв.				

Д23В.136.009

Дно

Лит.	Масса	Масштаб
И	3,9	1:10

Лист | Листов 1

Лист 2 ГОСТ 19903-74 Ст3сп ГОСТ 16523-89

ГПИ Нижегородский САНТЕХПРОЕКТ

Формат А4

Д238.136.011

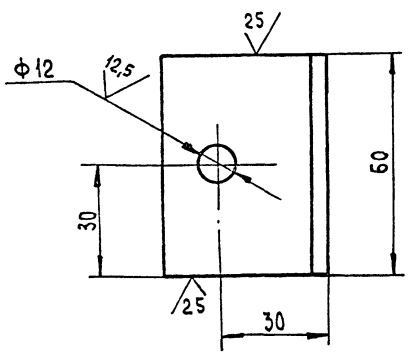

Неуказанные предельные отклонения размеров: H14, h16, $\pm \frac{IT16}{2}$

Изм.	Лист	№ докум.	Подп.	Дата
Разраб.		Ляпин		1.8.91
Пров.		Ляпин		
Т. контр.				
Н. контр.		Мюнтер		
Утв.				

Д23В.136.011

Петля

Лит.	Масса	Масштаб
И	0,2	1:1

Лист | Листов 1

Уголок 45×45×4 ГОСТ 8509-86 Ст3сп ГОСТ 535-88

ГПИ Нижегородский САНТЕХПРОЕКТ

Формат А4

Д238.110.012

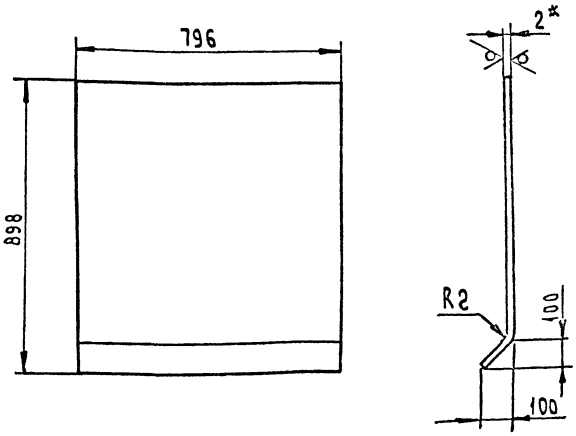

Длина развертки 939 мм.

1.* Размеры для справок.

2. $\pm \frac{IT16}{2}$

Изм.	Лист	№ докум.	Подп.	Дата
Разраб.		Бердышева		1.8.91
Пров.		Панова		
Т. контр.				
Н. контр.		Мюнтер		
Утв.				

Д23В.110.012

Стенка

Лит.	Масса	Масштаб
И	11,7	1:10

Лист | Листов 1

Лист 2 ГОСТ 19903-74 Ст3сп ГОСТ 16523-89

ГПИ Нижегородский САНТЕХПРОЕКТ

Формат А4

Копировал: Исаева

Типовой проект 903-1-290.91 Альбом 4

Д23В.110.017

25 √(√)

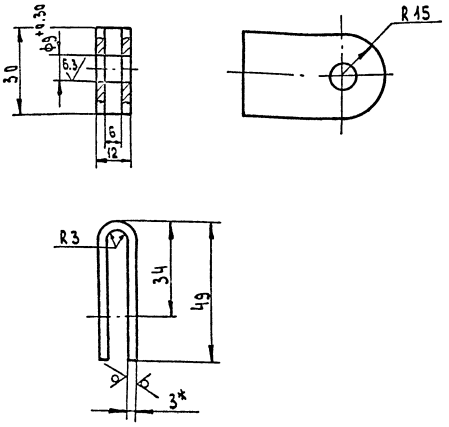

Длина развертки 100мм.

1. *Размеры для справок.
2. ± IT16/2

Изм.	Лист	№ докум.	Подп.	Дата
Разраб.		Бердышева		11.8.91
Пров.		Панова		
Т.контр.				
Н.контр.		Минтер		
Утв.				

Д23В.110.017

Петля

Лит.	Масса	Масштаб
И	0,07	1:1

Лист 3 ГОСТ 19903-74
Стэсп ГОСТ 16523-89

Лист | Листов 1

ГПИ Нижегородский САНТЕХПРОЕКТ

Формат А4

Формат	Зона	Поз.	Обозначение	Наименование	Кол.	Примечание
				Документация		
А3			Д23В.136.020 СБ	Сборочный чертеж		
				Детали		
Б4		1	Д23В.136.013	Прокладка		
				Пластина-I, лист		
				ТМКЩ-М-Б ГОСТ 7338-90		
				ф70	1	0,08кг
Б4		2	Д23В.136.014	Диск		
				Лист Б ГОСТ 19903-74		
				Ст3сп ГОСТ 14637-89		
				ф70 h16 25√	1	0,18кг
А4		3	Д23В.110.004	Серьга	2	
А4		4	Д23В.110.023	Подвеска	1	

Инв.№подл. | Подпись и дата | Взам.инв.№ | Инв.№дубл. | Подпись и дата

Изм.	Лист	№ докум.	Подп.	Дата
Разраб.		Ляпин		11.8.91
Пров.		Ляпин		
Нач.отд.		Минтер		
Н.контр.		Минтер		

Д23В.136.020

Заглушка

Лит.	Лист	Листов
И		1

ГПИ Нижегородский САНТЕХПРОЕКТ

Формат А4

Д23В.136.020 СБ

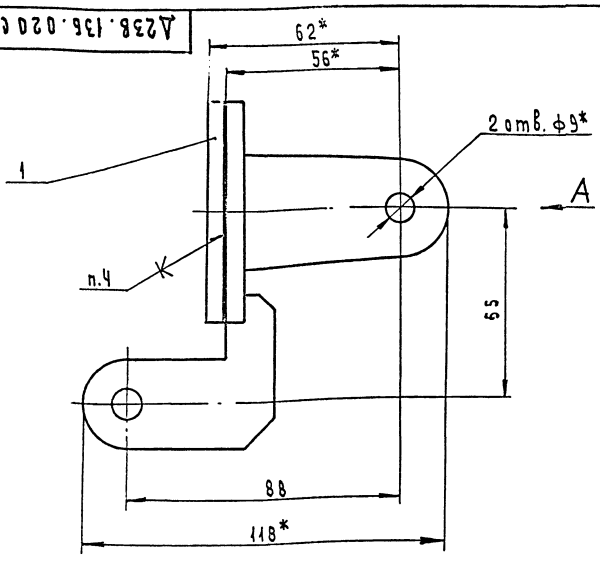

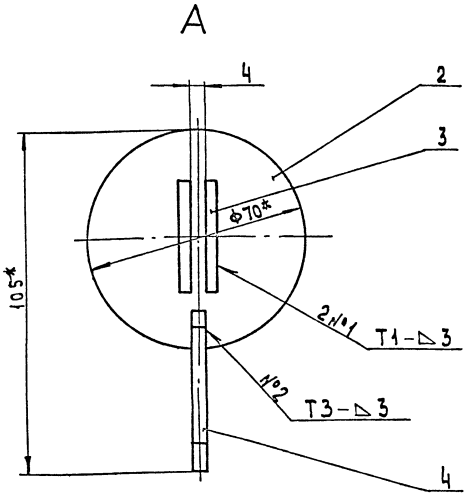

1. *Размеры для справок
2. ± IT16/2
3. Сварные швы по ГОСТ 5264-80.
4. Клей 88Н ТУ 38-105106-76

Изм.	Лист	№ докум.	Подп.	Дата
Разраб.		Ляпин		11.8.91
Пров.		Ляпин		
Т.контр.				
Н.контр.		Минтер		

Д23В.136.020 СБ

Заглушка

Лит.	Масса	Масштаб
И	0,42	1:1

Лист | Листов 1

ГПИ Нижегородский САНТЕХПРОЕКТ

Копировал: Исаева

Формат А3

Инв.№подл. | Подпись и дата | Взам.инв.№ | Инв.№дубл. | Подпись и дата

Типовой проект 903-1-290.91 Альбом 4

4238.110.004

25 (√)

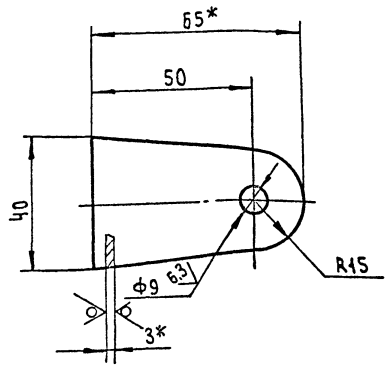

1.* Размеры для справок
2. $H14, \pm \frac{IT14}{2}$

Изм.	Лист	№ докум.	Подп.	Дата	Д23В.110.004
Разраб.		Бердышева		1.8.91	Серьга
Пров.		Панова			Лит. И; Масса 0,05; Масштаб 1:1
Т.контр.					Лист; Листов 1
Н.контр.		Мюнтер			3 ГОСТ 19903-74 / Ст3сп ГОСТ16523-89
Утв.					ГПИ Нижегородский САНТЕХПРОЕКТ

Инв.№ подл. | Подпись и дата | Взам. инв.№ | Инв.№ дубл. | Подпись и дата

Формат А4

4238.110.023

25 (√)

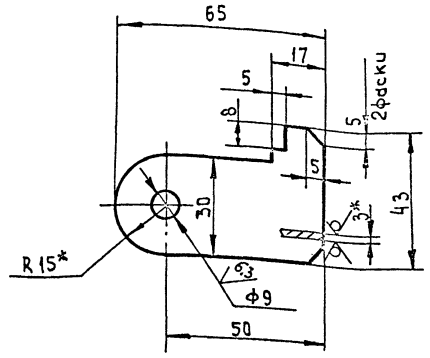

1.* Размеры для справок
2. $H14, h14, \pm \frac{IT14}{2}$

Изм.	Лист	№ докум.	Подп.	Дата	Д23В.110.023
Разраб.		Бердышева		1.8.91	Подвеска
Пров.		Панова			Лит. И; Масса 0,06; Масштаб 1:1
Т.контр.					Лист; Листов 1
Н.контр.		Мюнтер			3 ГОСТ 19903-74 / Ст3сп ГОСТ16523-89
Утв.					ГПИ Нижегородский САНТЕХПРОЕКТ

Инв.№ подл. | Подпись и дата | Взам. инв.№ | Инв.№ дубл. | Подпись и дата

Формат А4

Формат	Зона	Поз.	Обозначение	Наименование	Кол.	Примечание
				Документация		
А4			Д23В.110.010 СБ	Сборочный чертеж		
				Детали		
А4		1	Д23В.108.009	Ручка	2	
Б4		2	Д23В.110.003	Лист Лист 2 ГОСТ 19903-74 Ст3сп ГОСТ16523-89 (410×810) h16 25/	1	5,2 кг

Изм.	Лист	№ докум.	Подп.	Дата	Д23В.110.010
Разраб.		Бердышева		1.8.91	Крышка
Пров.		Панова			Лит.; Лист; Листов 1
Нач.отд.					ГПИ Нижегородский САНТЕХПРОЕКТ
Н.контр.		Мюнтер			
Утв.					

Инв.№ подл. | Подпись и дата | Взам. инв.№ | Инв.№ дубл. | Подпись и дата

Формат А4

4238.110.010 СБ

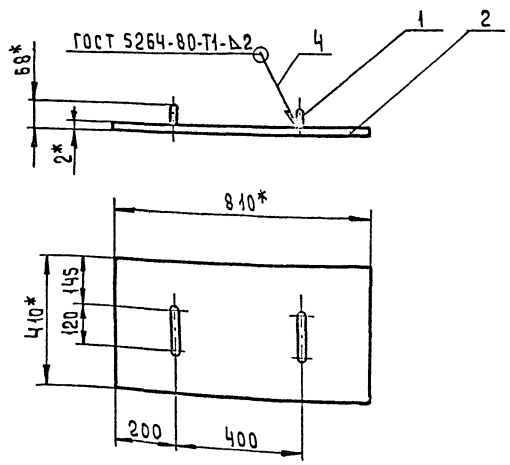

1.* Размеры для справок
2. $\pm \frac{IT16}{2}$

Изм.	Лист	№ докум.	Подп.	Дата	Д23В.110.010 СБ
Разраб.		Бердышева		1.8.91	Крышка
Пров.		Панова			Лит. И; Масса 5,64; Масштаб 1:10
Т.контр.					Лист; Листов 1
Н.контр.		Мюнтер			ГПИ Нижегородский САНТЕХПРОЕКТ
Утв.					

Копировал: Исаева

Инв.№ подл. | Подпись и дата | Взам. инв.№ | Инв.№ дубл. | Подпись и дата

Формат А4

Формат	Зона	Поз.	Обозначение	Наименование	Кол.	Примечание
				Документация		
А4			Д23В.110.020 СБ	Сборочный чертеж		
				Детали		
А4		1	Д23В.110.004	Серьга	2	
Б4		2	Д23В.110.005	Накладка		
				Лист 1 ГОСТ19903-74		
				Ст3сп ГОСТ 16523-89		
				(60×60) h16 25/	1	0,03 кг
А4		3	Д23В.110.006	Обечайка	1	
Б4		4	Д23В.110.007	Дно		
				Лист 1 ГОСТ 19903-74		
				Ст3сп ГОСТ16523-89		
				ф255 h16 25/	2	0,4 кг

Д23В.110.020

Поплавок

Лит. И | Лист | Листов 1

ГПИ Нижегородский САНТЕХПРОЕКТ

Формат А4

Д23В.110.020 СБ

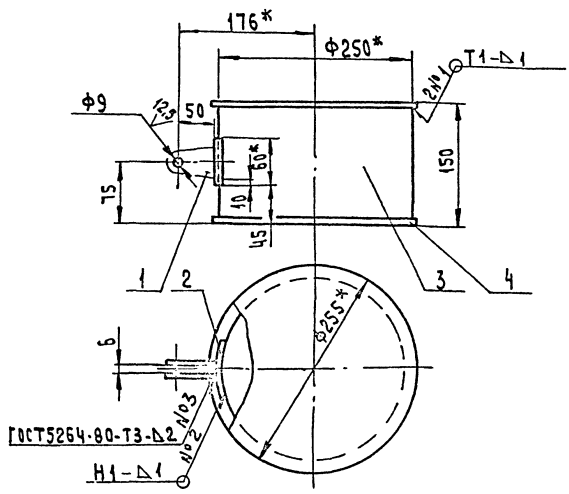

1.* Размеры для справок.
2. H14, ± IT16/2
3. Сварные швы №1,2 по ГОСТ14771-76

Д23В.110.020 СБ

Поплавок

Лит. И | Масса 1,83 | Масштаб 1:4

Лист | Листов 1

ГПИ Нижегородский САНТЕХПРОЕКТ

Формат А4

Д23В.110.006

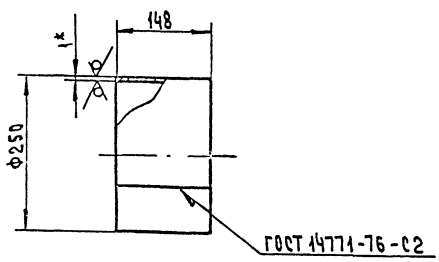

Длина развертки 782 мм

1.* Размеры для справок
2. h16, ± IT16/2

Д23В.110.006

Обечайка

Лит. И | Масса 0,9 | Масштаб 1:5

Лист 1 ГОСТ 19903-74 Ст3сп ГОСТ16523-89

ГПИ Нижегородский САНТЕХПРОЕКТ

Формат А4

Формат	Зона	Поз.	Обозначение	Наименование	Кол.	Примечание
				Документация		
А2			Д23В.138.000 СБ	Сборочный чертеж		
				Сборочные единицы		
А4		1	Д23В.138.010	Корпус	1	
А4		2	Д23В.138.020	Крышка	1	
				Детали		
А4		3	Д23В.138.001	Заглушка	1	
				Стандартные изделия		
		4		Прокладка Б-65-16 ГОСТ 15180-86	1	
		5		Болт М12-6g×40.56 ГОСТ 7798-70	4	
		6		Гайка М12-6Н.5 ГОСТ 5915-70	4	

Д23В.138.000

Бак нижних точек V=0,35 м³

Лит. И | Лист 1 | Листов 1

ГПИ Нижегородский САНТЕХПРОЕКТ

Формат А4

Копировал: Исаева

Д23В.138.000 СБ

Типовой проект 903-1-290.91 Альбом 4

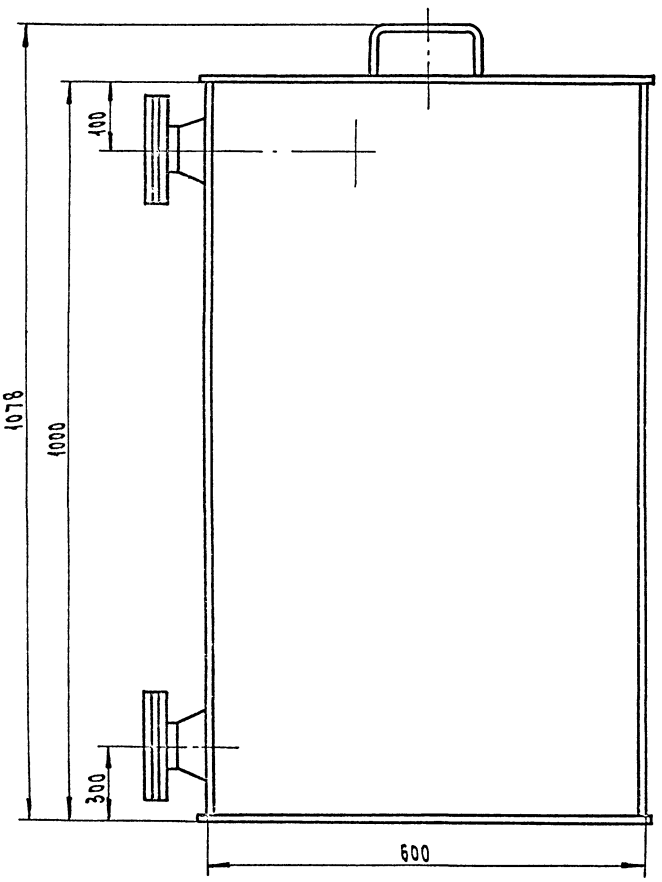

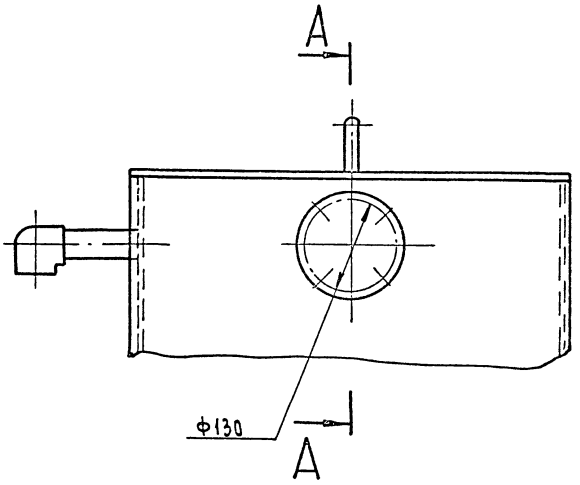

А-А (1:2,5)

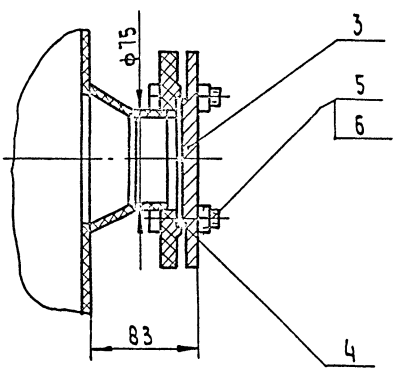

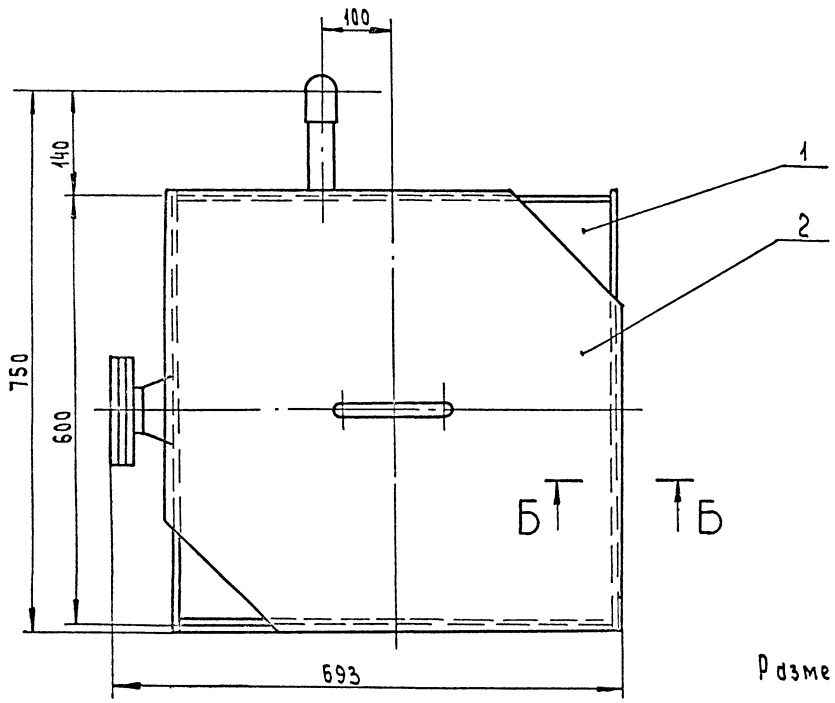

Б-Б (1:1)

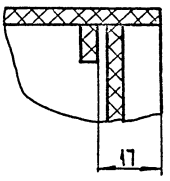

Размеры для справок

					Д23В.138.000 СБ		
Изм.	Лист	№ докум.	Подп.	Дата	Бак нижних точек V = 0,35 м³	Лит.	Масса	Масштаб
Разраб.		Минтер		17.6.91		И	17,5	1:5
Пров.		Больский				Лист	Листов 1	
Т.контр.						ГПИ Нижегородский Сантехпроект		
Нач.отд.		Больский						
Н.контр.		Минтер						

Копировал: Исаева

Формат А2

Инв.№подл. | Подпись и дата | Взам.инв.№ | Инв.№дубл. | Подпись и дата

Альбом 4

Типовой проект 903-1-290.91

Инв. № подл. | Подпись и дата | Взам. инв. № | Инв. № дубл. | Подпись и дата

4238.138.001

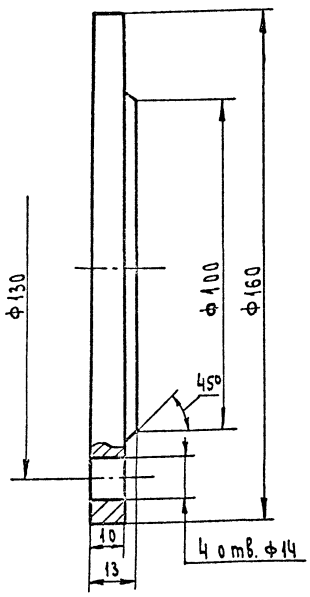

1.* Размеры для справок.

2. $H14, h14, \pm \frac{IT14}{2}$

Изм.	Лист	№ докум.	Подп.	Дата
Разраб.		Мюнтер		1891
Пров.		Вольский		
Т. контр.				
Н. контр.		Мюнтер		
Утв.				

Д23В.138.001

Заглушка

Лит.	Масса	Масштаб
И	1,8	1:1
Лист	Листов 1	

Ст3сп ГОСТ 380-88

ГПИ Нижегородский САНТЕХПРОЕКТ

Формат А4

4238.138.003

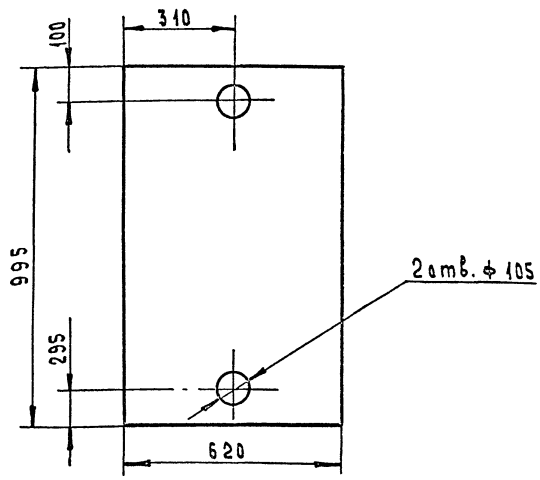

Неуказанные предельные отклонения размеров: $H16, h16, \pm \frac{IT16}{2}$

Изм.	Лист	№ докум.	Подп.	Дата
Разраб.		Мюнтер		1891
Пров.		Мюнтер		
Т. контр.				
Н. контр.		Мюнтер		
Утв.				

Д23В.138.003

Стенка

Лит.	Масса	Масштаб
И	2,9	1:10
Лист	Листов 1	

Лист ПНД5 ТУ6-19-228-83 20108-001 ГОСТ16338-85

ГПИ Нижегородский САНТЕХПРОЕКТ

Формат А4

Формат	Зона	Поз.	Обозначение	Наименование	Кол.	Примечание
				Документация		
А2			Д23В.138.010 СБ	Сборочный чертеж		
				Детали		
А4		1	Д23В.138.003	Стенка	1	
Б4		2	Д23В.138.004	Стенка		
				Лист ПНД5 ТУ6-19-228-83 20108-001 ГОСТ16338-85		
				(995×590) h16	1	2,8 кг
Б4		3	Д23В.138.005	Стенка		
				Лист ПНД5 ТУ6-19-228-83 20108-001 ГОСТ16338-85		
				(995×620) h16	1	2,9 кг
Б4		4	Д23В.138.006	Патрубок		
				Труба ПНД40С техническая ГОСТ18599-83		
				L=123 h16	1	0,07 кг
А4		5	Д23В.138.007	Фланец	2	
Б4		6	Д23В.138.008	Патрубок		

Изм.	Лист	№ докум.	Подп.	Дата
Разраб.		Мюнтер		1891
Пров.		Вольский		
Нач. отд.				
Н. контр.		Мюнтер		
Утв.				

Д23В.138.010

Корпус

Лит.	Лист	Листов
И	1	2

ГПИ Нижегородский САНТЕХПРОЕКТ

Формат А4

Формат	Зона	Поз.	Обозначение	Наименование	Кол.	Примечание
				Труба ПНД75С техническая ГОСТ18599-83		
				L=30 h16	2	0,04 кг
А3		7	Д23В.138.009	Конус	2	
А4		8	Д23В.138.011	Стенка	1	
Б4		9	Д23В.138.012	Дно		
				Лист ПНД5 ТУ6-19-228-83 20108-001 ГОСТ16338-85		
				(620×620) h16	1	1,8 кг
				Стандартные изделия		
		11		Угольник ПНП25С ОСТ6-05-367-74	1	

Д23В.138.010 Лист 2

Копировал: Исаева

Формат А4

Д23В.138.010СБ

Типовой проект 903-1-290.91 Альбом 4

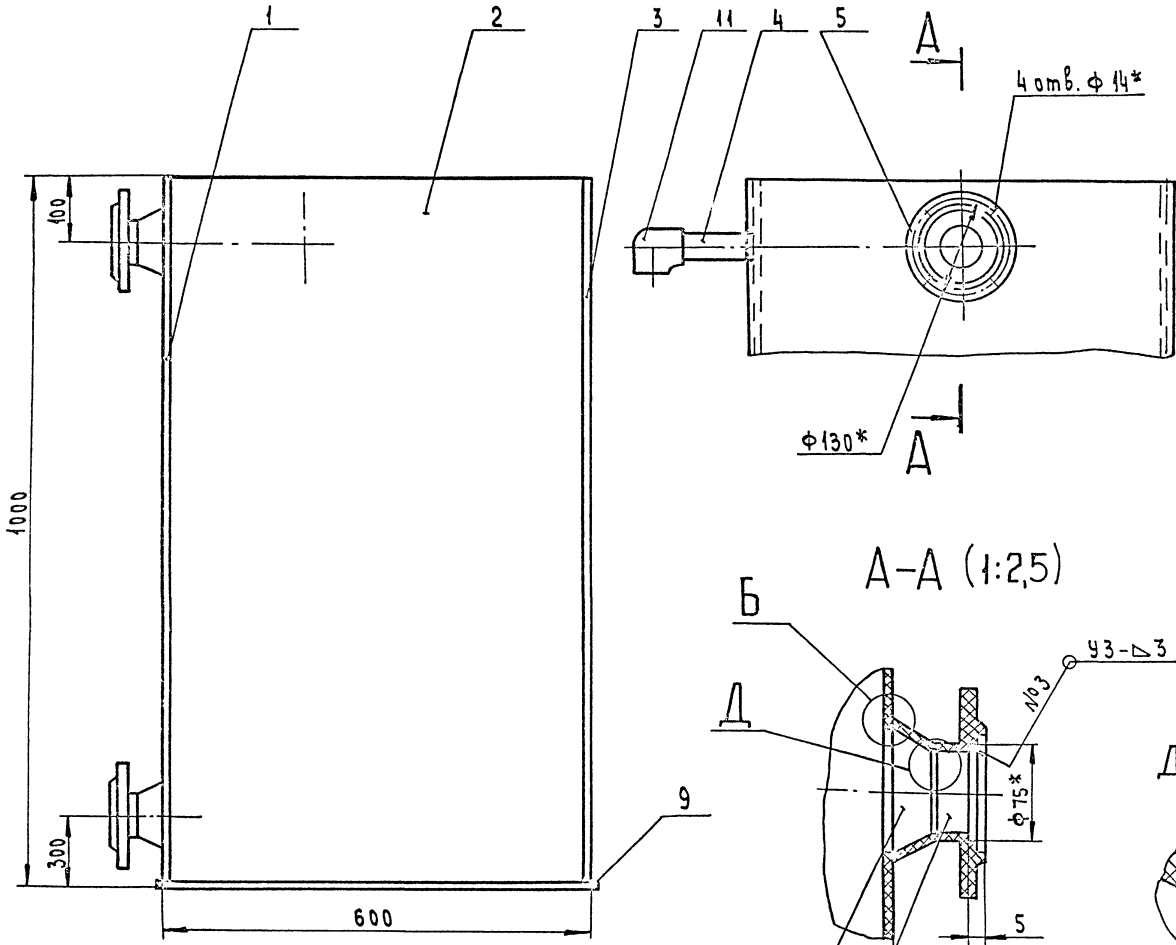

А-А (1:2,5)

Д(2:1)

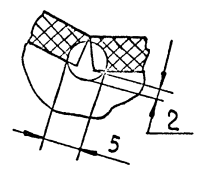

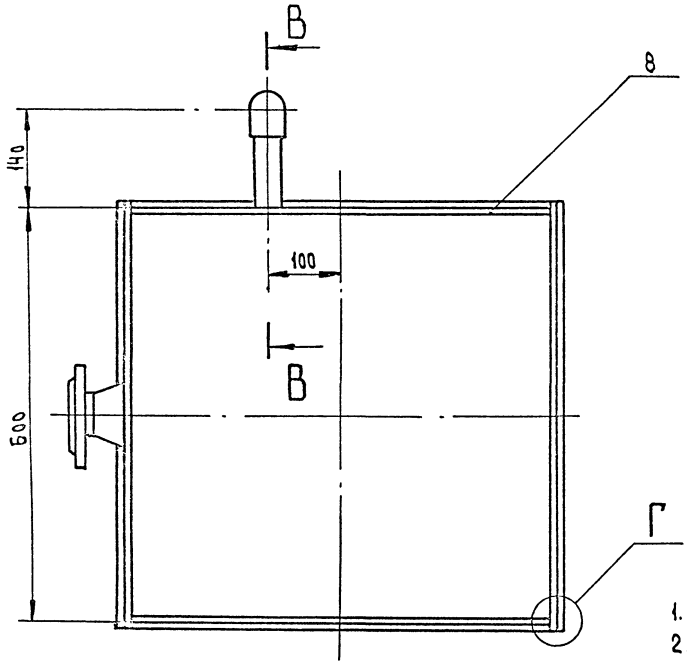

Б(2:1)

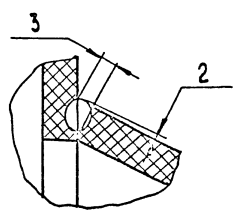

В-В(1:1)

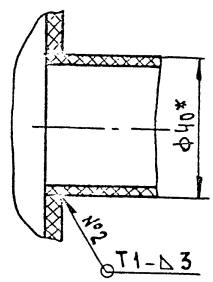

1. * Размеры для справок
2. ± IT16/2
3. Сварные швы по ГОСТ 16310-80 тип Г
4. Сварка нагретым газом с присадочным прутком.

Г(1:1)

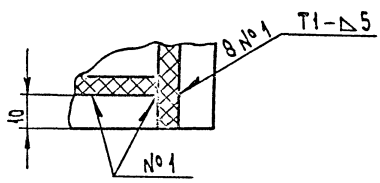

				Д23В.138.010 СБ	
Изм.	Лист	№ докум.	Подп.	Дата	
Разраб.		Минтер			Корпус
Пров.		Вольский			
Т. контр.					
Нач. отд.		Вольский			
Н. контр.		Минтер			
Утв.					

Лит.	Масса	Масштаб
И	13,5	1:5
Лист	Листов 1	

ГПИ Нижегородский САНТЕХПРОЕКТ

Копировал: Исаева

Формат А2

Инв. № подл. | Подпись и дата | Взам. инв. № | Инв. № дубл. | Подпись и дата

Типовой проект 903-1-290.91 Альбом 4

4.238.138.007

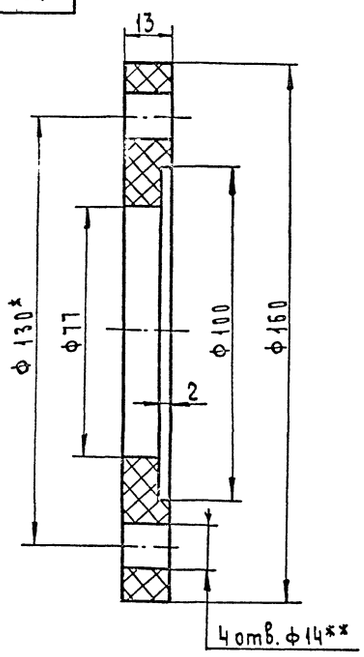

1.* Размеры для справок
2** Обработать по сопрягаемой детали
3. H16, h16, ± IT16/2

Д23В.138.007

Изм.	Лист	№ докум.	Подп.	Дата
Разраб.		Мюнтер		1991
Пров.		Бальский		
Т. контр.				
Н. контр.		Мюнтер		
Утв.				

Фланец

Лит.	Масса	Масштаб
И	0,01	1:1
Лист	Листов 1	

20108-001 ГОСТ 16338-85

ГПИ Нижегородский САНТЕХПРОЕКТ

Формат А4

4.238.138.011

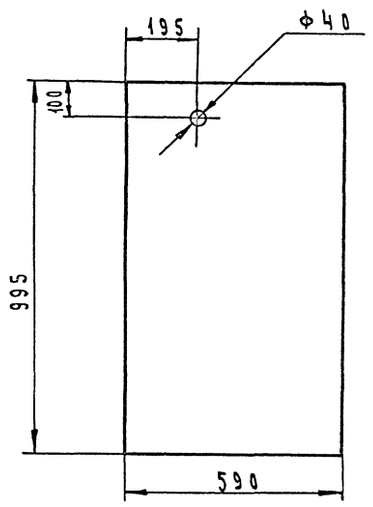

Неуказанные предельные отклонения размеров: H16, h16, ± IT16/2

Д23В.138.011

Изм.	Лист	№ докум.	Подп.	Дата
Разраб.		Мюнтер		1991
Пров.		Бальский		
Т. контр.				
Н. контр.		Мюнтер		
Утв.				

Стенка

Лит.	Масса	Масштаб
И	2,8	1:10
Лист	Листов 1	

Лист ПНД 5 ТУ 6-19-228-83 20108-001 ГОСТ 16338-85

ГПИ Нижегородский САНТЕХПРОЕКТ

Формат А4

4.238.138.009

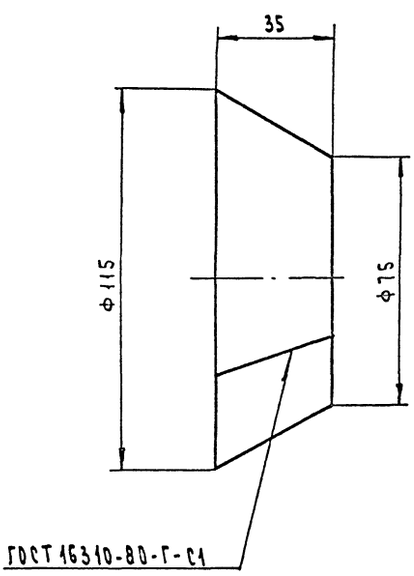

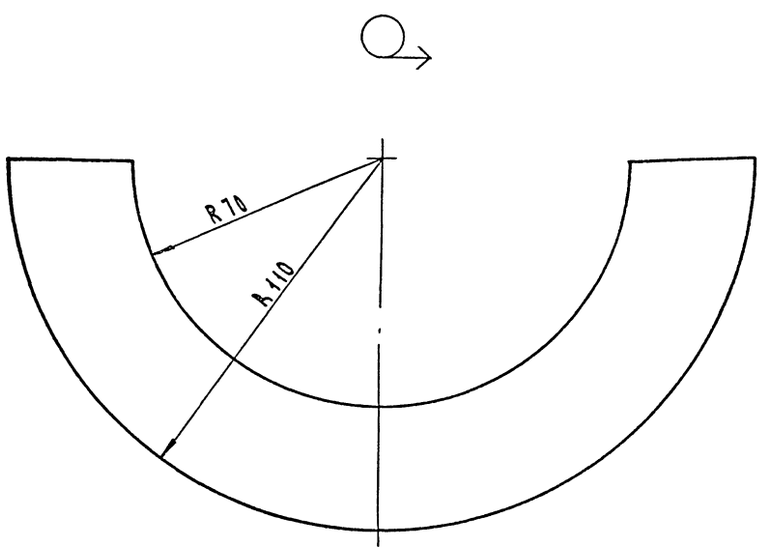

Неуказанные предельные отклонения размеров: h16, ± IT16/2

Д23В.138.009

Изм.	Лист	№ докум.	Подп.	Дата
Разраб.		Мюнтер		1.8.91
Пров.		Бальский		
Т. контр.				
Н. контр.		Мюнтер		
Утв.				

Конус

Лит.	Масса	Масштаб
И	0,05	1:1
Лист	Листов 1	

Лист ПНД 5 ТУ 6-19-228-83 20108-001 ГОСТ 16338-85

ГПИ Нижегородский САНТЕХПРОЕКТ

Копировал: Исаева

Формат А3

Альбом V

Типовой проект 903-1-290.91

Формат	Зона	Поз.	Обозначение	Наименование	Кол.	Примечание
				Документация		
А3			Д23В.138.020 СБ	Сборочный чертеж		
				Детали		
А4		1	Д23В.138.014	Крышка	1	
Б4		2	Д23В.138.016	Полоса		
				Лист ПНД5 ТУ6-19-228-83		
				20108-001 ГОСТ16338-85		
				(10×465) h16	4	
А4		3	Д23В.108.009	Ручка	1	

Инв.№ подл. | Подпись и дата | Взам. инв.№ | Инв.№ дубл. | Подпись и дата

Изм.	Лист	№ докум.	Подп.	Дата
Разраб.		Мюнтер		1.8.91
Пров.		Вольский		
Нач. отд				
Н.контр.		Мюнтер		
Утв.				

Д23В.138.020

Крышка

Лит.	Лист	Листов
И		1

ГПИ Нижегородский САНТЕХПРОЕКТ

Формат А4

4238.138.014

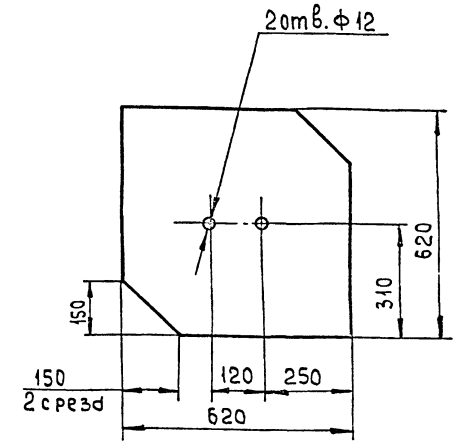

Неуказанные предельные отклонения размеров: H16, h16, ± IT16/2

Инв.№ подл. | Подпись и дата | Взам. инв.№ | Инв.№ дубл. | Подпись и дата

Д23В.138.014

Изм.	Лист	№ докум.	Подп.	Дата
Разраб.		Мюнтер		1.8.91
Пров.		Вольский		
Т. контр.				
Н. контр.		Мюнтер		
Утв.				

Крышка

Лит.	Масса	Масштаб
И	1,8	1:10
Лист	Листов 1	

Лист ПНД5 ТУ6-19-228-83 20108-001 ГОСТ16338-85

ГПИ Нижегородский САНТЕХПРОЕКТ

Формат А4

4238.138.020 СБ

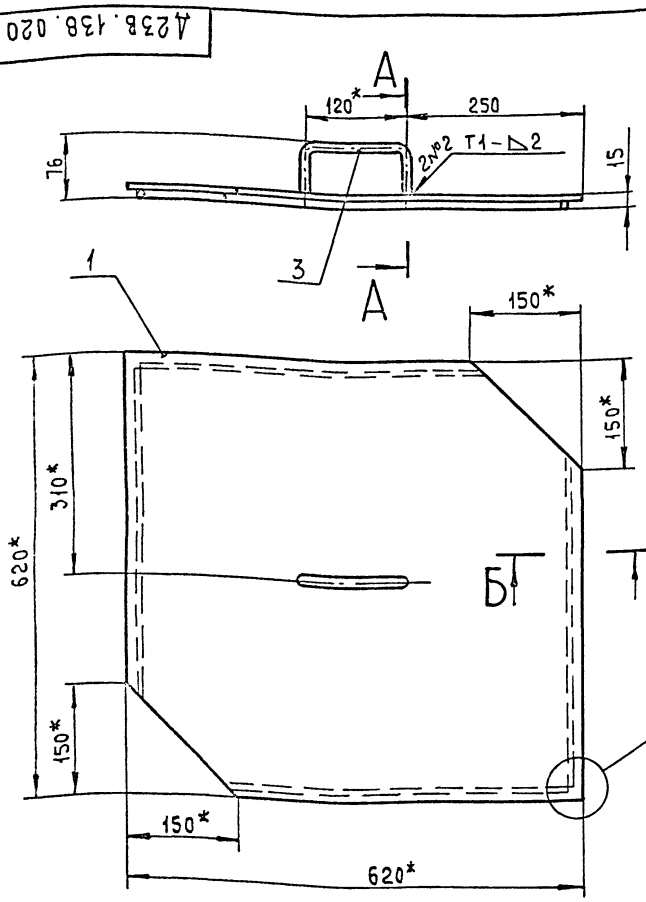

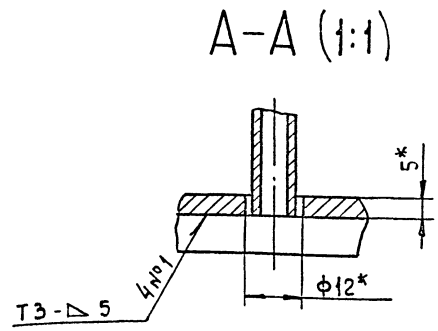

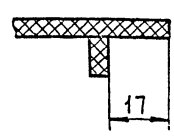

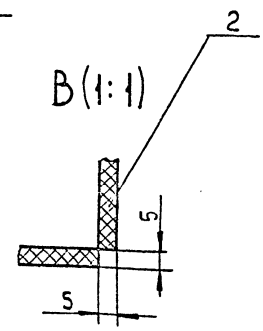

1.* Размеры для справок

2. h16, ± IT16/2

3 Сварные швы по ГОСТ 16310-80 тип Г.

Инв.№ подл. | Подпись и дата | Инв.№ дубл. | Взам. инв.№ | Подпись и дата | Инв.№ подл.

Д23В.138.020 СБ

Изм.	Лист	№ докум.	Подп.	Дата
Разраб.		Мюнтер		1.8.91
Пров.		Вольский		
Т. контр.				
Н. контр.		Мюнтер		
Утв.				

Крышка

Лит.	Масса	Масштаб
И	1,93	1:5
Лист	Листов 1	

ГПИ Нижегородский САНТЕХПРОЕКТ

Копировал: Исаева

Формат А3

gost.e-ecolog.ru