Министерство транспортного строительства

ОКП 31 8537 7893

УДК 626.422.3
Группа Д-41

УТВЕРЖДАЮ :

Главный инженер Главморречстроя
_____ Д.Ф. Черевач
_____ 1978 г.

ПОНТОН КС-63

металлический универсальный

Технические условия

ТУ 35-369-78

(Взамен ТУ 35-369-70)

Срок введения с 1 января 1979 г.
Срок действия до 1 января 1984 г.

Согласовано :

Главный инженер Главмостостроя
_____ В.Н. Куценко
_____ 78

Главный инженер Дальневосточного ремонтно-механического завода Главморречстроя
_____ В.Н. Перфилов
_____ 1978 г.

Базовая организация по стандартизации ЦНИИС
Заместитель директора
_____ Г.Д. Хасхачих
21 марта 1978

Специальное конструкторское бюро Главмостостроя
Главный инженер
_____ Л.Д. Рязанский
"9" марта 1978 г.

Начальник отдела больших мостов
_____ С.С. Гевондян
"9" марта 1978 г.

Главный конструктор проекта
_____ В.К. Белый
"9" марта 1978 г.

3-39 680/5 кн 16 8 1 54 Изв. об изм. на 4 л. 26 8 1

gost.e-ecolog.ru

Продолжение титульного листа

Технические условия
ТУ 35-369-78

Согласовано:

Отдел охраны труда
ЦК профсоюза рабочих
жел.дор.транспорта
Зам.заведующего отделом
_____ /Котов Б.В./
"20" мая 1978 г.

1978

Инв.№ подл. | Подп. и дата | 8/11-80г | Взам.инв.№ | Инв.№ дубл. | Подп. и дата

СОДЕРЖАНИЕ

	лист
I. Введение	4
2. Основные параметры и размеры	4-5
3. Технические требования	6-I2
4. Комплектность	I2
5. Приемка и испытание понтона	I2-I3
6. Маркировка	I3
7. Окраска	I3
8. Транспортирование	I3
9. Указания по эксплуатации	I3-I4
I0. Требования техники безопасности и производственной санитарии	I4-I5
II. Гарантии поставщика	I5

Инв. № подл. | Подп. и дата | Взам. инв. № | Инв. № дубл. | Подп. и дата

Изм.	Лист	№ докум.	Подп.	Дата	ТУ 35-369-78			
Разраб.		Белый			Понтон КС-63 металлический универсальный Технические условия	Лит.	Лист	Листов
Пров.						Б	3	I6
Н. контр.		Герасимо				Минтрансстрой СКБ Главмостстроя Отдел		
Утв.								

А13456

Копировал

Формат А4

I. ВВЕДЕНИЕ

I.I. Понтон КС-63 предназначается для образования различного рода плашкоутов: для плавучих опор при перевозке пролетных строений мостов, для опор наплавных мостов, для перевозки различных грузов, для паромов переправ, для кранов различных типов, для копров, водолазных и других строительных работ. КС-63 поставляется организациям Минтрансстроя.

2. ОСНОВНЫЕ ПАРАМЕТРЫ И РАЗМЕРЫ

2.I. Понтон КС-63 представляет собой сварную металлическую конструкцию /см. рис. I/.

2.2. Габаритные размеры:

длина - 7,2 м
ширина - 3,6 м
высота - I,8 м

2.3. Вес - 5,96 тн.

2.4. Полное водоизмещение - 45,0 м3

2.5. Осадка от собственного веса - 0,25 м.

Фасад

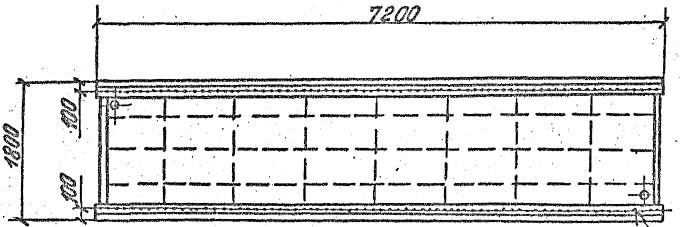

Вид сбоку

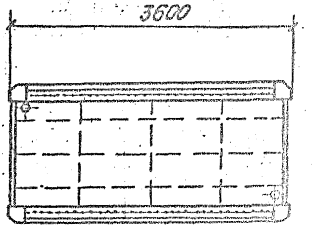

Вид сверху

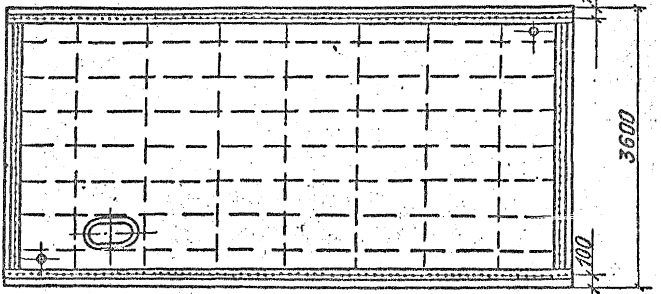

Рис. 1

Размеры даны в мм

3. ТЕХНИЧЕСКИЕ ТРЕБОВАНИЯ

3.1. Понтон "КС-63 изготовляется в соответствии с настоящими техническими условиями и "Общими техническими условиями" на продукцию машиностроения Министерства транспортного строительства СССР - ОСТ 35-03-74. Понтон изготовляется по чертежам Центрального проектно-конструкторского бюро Главмостостроя Министерства транспортного строительства СССР заказ № 680/5. Проект понтона КС-63 утвержден Главмостостроем письмом за № 2503-4/I от I5 марта I963 г.

3.2. Требования по соблюдению проектных размеров:

3.2.I. Габаритные размеры понтона должны выдерживаться с допусками, указанными на рис. 2.

3.2.2. Расположение крайних отверстий в бортовых коробках относительно плоскостей коробок должно выдерживаться с допусками, указанными на рис.3.

3.2.3. Взаимное расположение болтовых отверстий должно выдерживаться с допусками, указанными на рис. 4 и рис. 5.

3.2.4. Прямолинейность ребер должна быть выдержана с допусками, указанными на рис.6.

3.2.5. Правильность граней должна быть выдержана с допусками, указанными на рис.7.

3.2.6. Минусовой допуск размера диагоналей „А" проектом не нормируется, устанавливается заводом-изготовителем из условия выдерживания требований по п.п. 3.2.I и 3.2.2.

3.3. Требования по обеспечению воздухонепроницаемости:

3.3.I. При создании в понтоне избыточного воздушного давления в 0,5 атм. падение давления в понтоне при отсутствии подачи воздуха должно составлять не более 0,05 атм. за 40 мин.

Инв. № подл. | Подп. и дата | Взам. инв. № | Инв. № дубл. | Подп. и дата

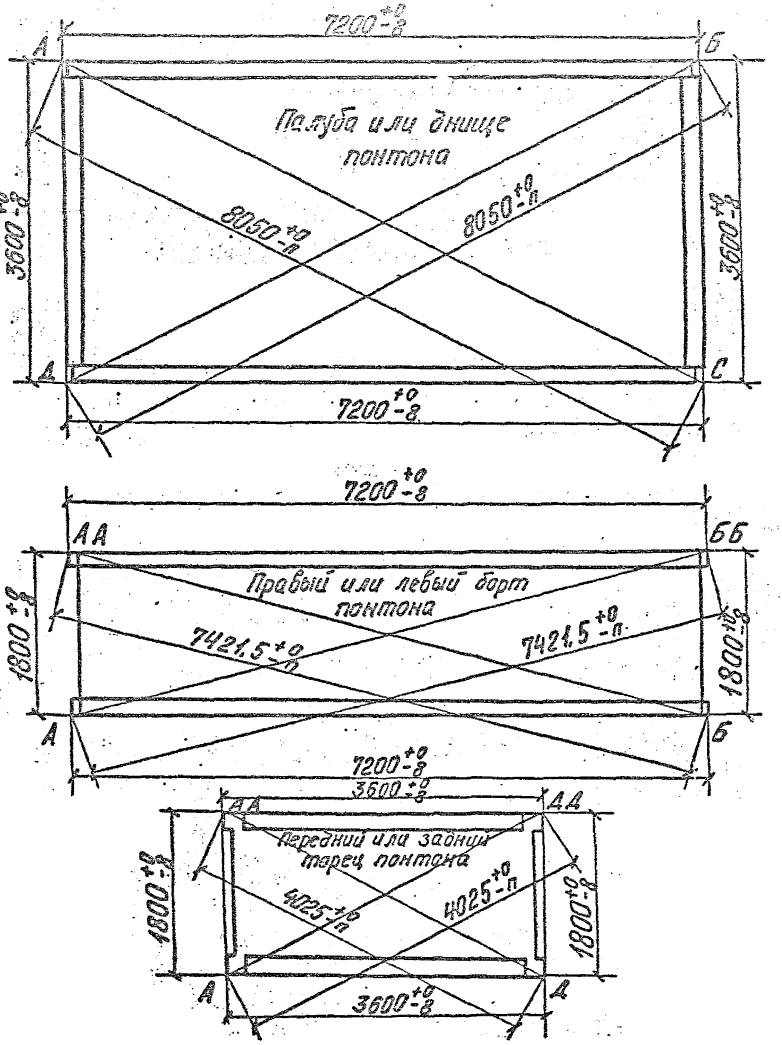
7200 +0 -8
А
Б
Палуба или днище понтона
3600 +0 -8
8050 +0 -п
8050 +0 -п
3600 +0 -8
А
С
7200 +0 -8
7200 +0 -8
АА
ББ
Правый или левый борт понтона
1800 +0 -8
7421.5 +0 -п
7421.5 +0 -п
1800 +0 -8
А
Б
7200 +0 -8
3600 +0 -8
АА
АА
Передний или задний торец понтона
1800 +0 -8
4025 +0 -п
4025 +0 -п
1800 +0 -8
А
А
3600 +0 -8

Рис. 2

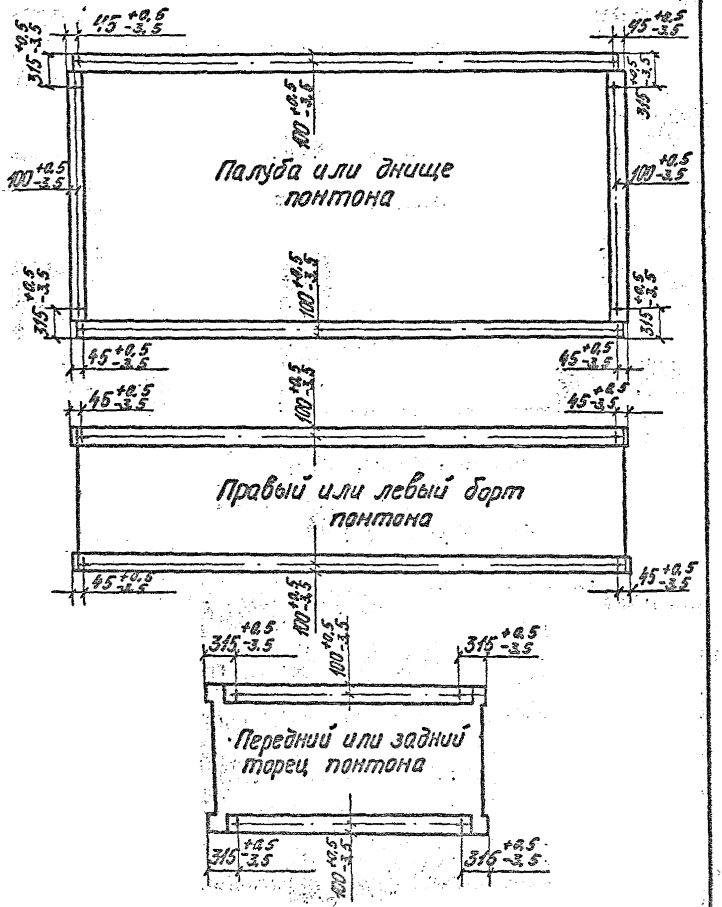
Палуба или днище понтона
Правый или левый борт понтона
Передний или задний торец понтона

Рис. 3

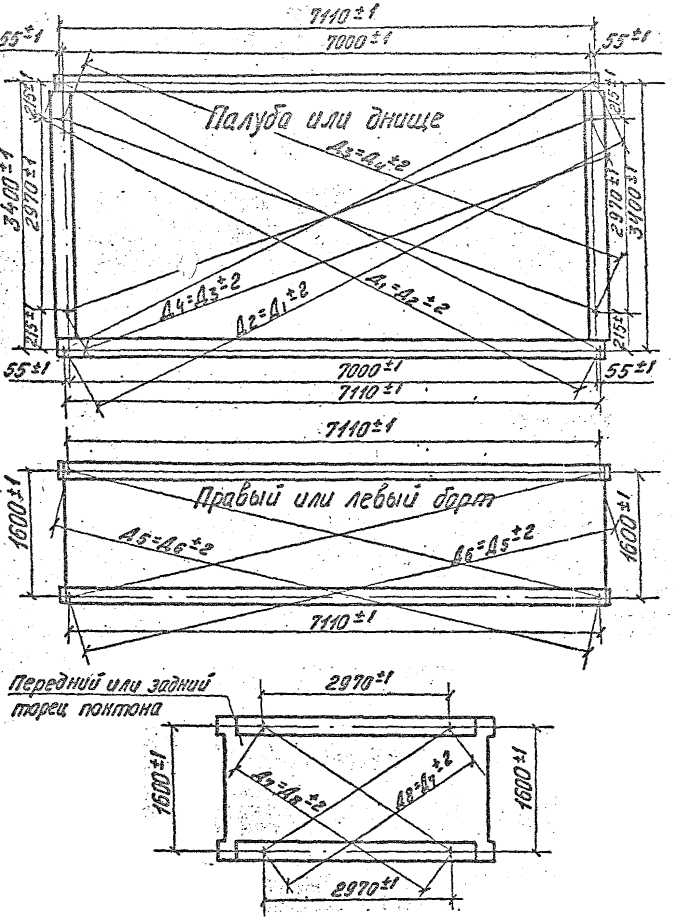

Рис. 4

Инв. № подл.	Подп. и дата	Взам. инв. №	Инв. № дубл.	Подп. и дата
113456				

Изм.	Лист	№ докум.	Подп.	Дата

ТУ-35-369-78

Форма 8а

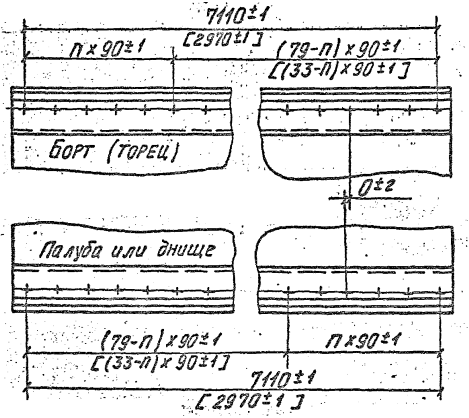

Рис. 5

Инв. № подл.	Подп. и дата	Взам. инв. №	Инв. № дубл.	Подп. и дата
113456				

Изм.	Лист	№ докум.	Подп.	Дата

ТУ-35-369-78

Лист

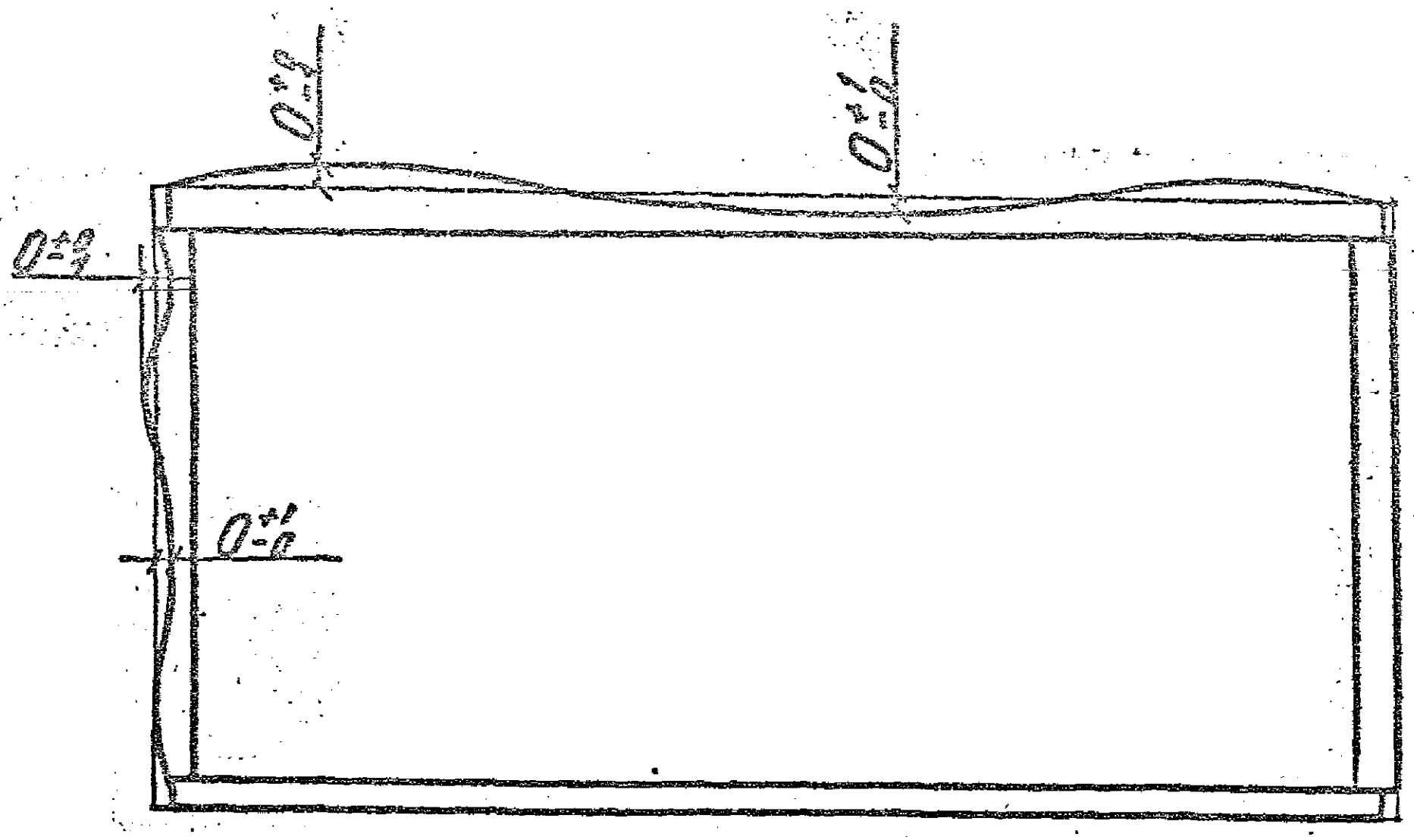

Рис. 6

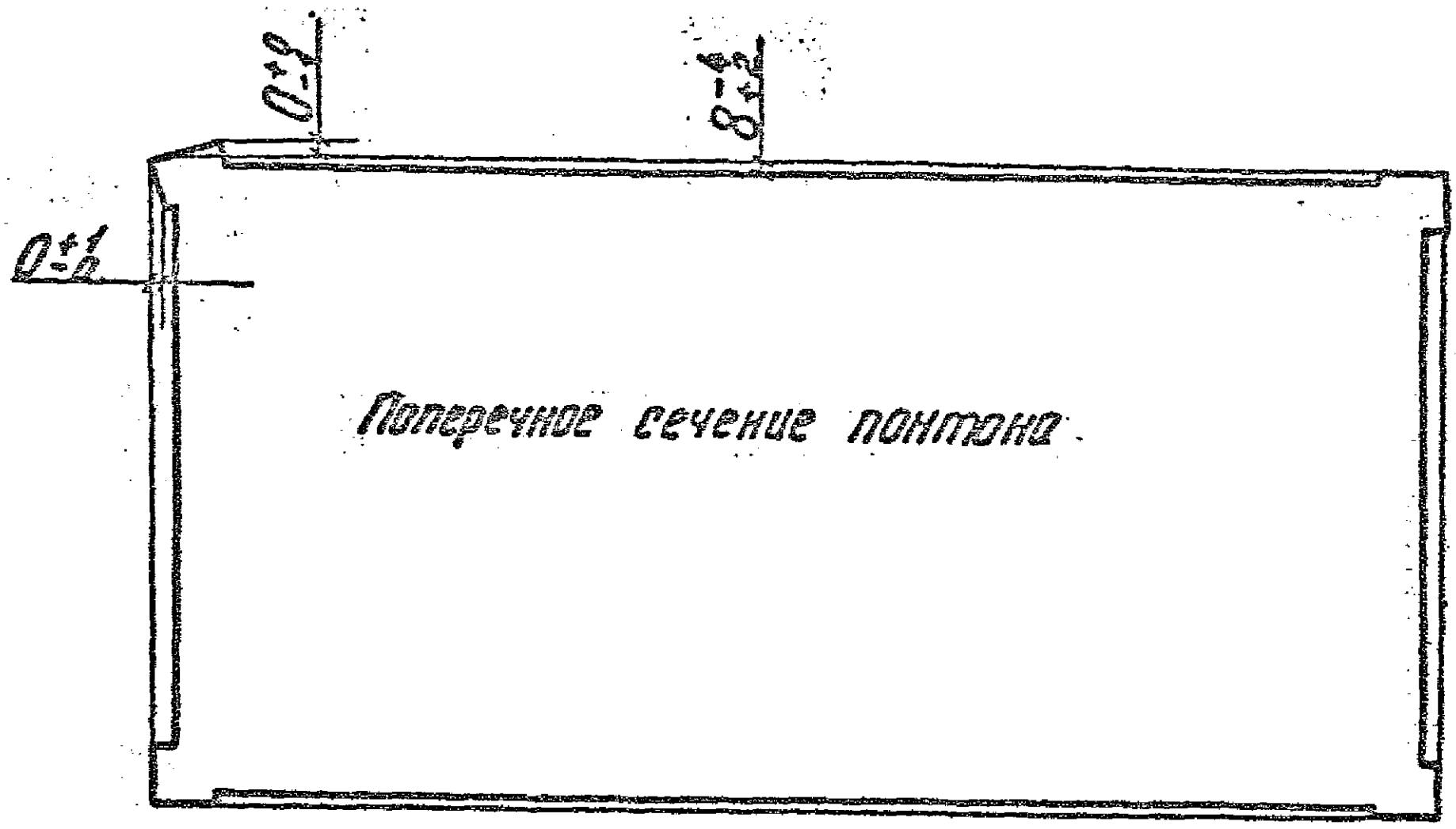

Поперечное сечение понтона

Рис. 7

3.4. Для изготовления несущих металлических конструкций понтона применяется сталь марки В ст.3 кп2ГОСТ 380-71.

3.5. Допускается изготовление кильсонов и шангоутов из двух частей уголка, сваренных встык равнопрочно.

3.6. Допускается при изготовлении кнехтов применять трубы диаметром, отличным от проектного при сохранении равнопрочности кнехтов.

4. КОМПЛЕКТНОСТЬ

4.1. С каждым понтоном должен поставляться стандартный комплект соединительных элементов:

Накладка Н-1	- 4 шт.	Болт специальный Б-90	- 14 шт.
Накладка Н-2	- 2 шт.	Гайка М-22	- 228 шт.
Накладка Н-3	- 20 шт	Шайба 27	- 64 шт.
Болт специальный Б-45 -150шт.		Шайба 22	- 164 шт.
Болт специальный Б-75 - 64шт.			

4.2. Кнехты /легкого и тяжелого типов/ поставляются по отдельному заказу в количестве, определяемом заказчиком.

4.3. Замки ЦНИИСа поставляются от отдельному заказу.

4.4. К каждому понтону прилагается технический паспорт.

5. ПРИЕМКА И ИСПЫТАНИЕ ПОНТОНА

5.1. Проверке подвергается каждый понтон.

5.1. Проверка геометрических размеров понтона производится в соответствии с п. 3 настоящих технических условий.

5.3. Проверка на герметичность производится воздухом избыточным давлением 0,5 кг/см2 с предварительной промазкой мыльным

раствором сварных швов и наружной обшивки понтона в местах приварки к каркасу понтона. Падение давления не должно превышать величины, указанной в п. 3.2.1.

6. МАРКИРОВКА

6.1. На понтоне должны быть нанесены следующие обозначения:

6.1.1. На передний торец наносится белой несмываемой краской заводская маркировка наименование завода
КС-63 заводской номер

7. ОКРАСКА

7.1. Окраска внутренней и наружной поверхностей понтона производится суриком на олифе за 2 раза с предварительной грунтовкой.

7.2. Соединительные элементы, кроме болтов и гаек, кнехты и замки ЦНИИСа также должны быть окрашены суриком за 2 раза.

8. ТРАНСПОРТИРОВАНИЕ

8.1. Понтоны могут транспортироваться на платформах по железной дороге, авто и водным транспортом, буксировкой на плаву.

8.2. Транспортировка понтонов на каждом виде транспорта производится согласно схеме перевозки, согласованной с соответствующими организациями.

9. УКАЗАНИЯ ПО ЭКСПЛУАТАЦИИ

Монтаж плашкоутов из понтонов КС-63 и их эксплуатация ведутся согласно требованиям технической документации, разрабатываемой в каждом конкретном случае.

10. ТРЕБОВАНИЯ ТЕХНИКИ БЕЗОПАСНОСТИ И ПРОИЗВОДСТВЕННОЙ САНИТАРИИ

10.1. При эксплуатации понтонов КС-63 возможны следующие виды опасности:

а. Затопление их вместе с располагаемыми на них конструкциями или оборудованием.

б. Падение людей в воду.

10.2. Для исключения указанных видов опасности предусматривается:

а. Компановка плашкоутов не менее, чем из 2-х понтонов КС-63.

б. Закрытие имеющихся отверстий резьбовыми соединениями с уплотнителями.

8. Оборудование плашкоутов спасательными средствами в соответствии с "Правилами техники безопасности и производственной санитарии при сооружении мостов и труб" Министерства транспортного строительства СССР, 1969 г.

II. ГАРАНТИИ ПОСТАВЩИКА

II.1. Каждый понтон КС-63 должен быть принят отделом технического контроля завода.

II.2. Завод-поставщик гарантирует соответствие понтона требованиям настоящих технических условий при соблюдении потребителем условий эксплуатации и нормального хранения.

II.3. Гарантийный срок устанавливается 6 месяцев со дня ввода в эксплуатацию, но не более 12 месяцев со дня выпуска с завода.

Лист регистрации изменений

приложение № 2

Изм.	Номера листов (страниц)				Всего листов (страниц) в докум.	№ докум.	Входящий № сопроводительного док. Дата	Подпись	Дата
	Измененных	Замененных	Новых	Изъятых					

Инв.№ подл. | Подпись и дата | Взам.инв.№ | Инв.№ дубл. | Подпись и дата

113456

Всего 35 листа

Министерство транспортного строительства

УДК 626.422.3
Группа Д-41

Код 4I3I36420I

УТВЕРЖДАЮ :
Главный инженер Главмостостроя
_____ И.Ф.Цариковский
30.09 1983 г.

ИЗВЕЩЕНИЕ 680/5.I
об изменении ТУ 35-369-78

Зав.отделом охраны труда
ЦК профсоюза рабочих ж.-д.
транспорта
_____ В.С.Мухтяков
_____ 1983 г.

Зам.директора ЦНИИС
_____ Г.Д.Хасачих
24 января 1983 г.

Главный инженер треста
"Мостостройиндустрия"
_____ Т.Д.Бондаренко
14.05 1983 г.

Главный инженер завода № 50
_____ Н.Л.Каган
_____ 1983 г.

Начальник бюро экспертизы стандартов
Главного грузового управления МПС
Письмо 3233-03/5190 Д.И.Шафиркин

16 сентября 1983 г.

Главный инженер СКБ Главмостостроя
_____ Л.Д.Рязанский
_____ 1983 г.

Начальник отдела больших мостов
_____ З.С.Гевондян
4 марта 1983 г.

Главный конструктор проекта
_____ В.К.Белый
4 марта 1983 г.

1983 г.

Приложение к Зак. 680/5

Минтрансстрой СНБ Главмостострой	Извещение	Обозначение	Причина	Шифр	Лист	Листов
	680/5.I	ТУ 35-369-78	Продление срока действия Доп. по замеч. бюро эксп. станд. ЦНС		2	4

Отдел бол. мостов	Дата выпуска	04.03. I983	Срок изм.	I983	Срок действия ПИ	Указание о внедрении
						Внедрить со дня регистрации в ВИФСе

Указание о заделе	На заделе не отражается

Изм.	Содержание изменения	Применяемость
I	Титульный лист: на срок до I января I989 г. 6. Маркировка Раздел дополняется текстом: 6.I.2. Транспортная маркировка наносится на металлические ярлыки окраской по трафарету водостойкой краской в соответствии с ГОСТ I4I92-77. Транспортная маркировка наносится на каждое грузовое место. Содержание транспортной маркировки должно соответствовать ГОСТ I4I92-77 с изложением основных, дополнительных и информационных надписей, манипуляционных знаков: "место строповки" и "центр тяжести". Ярлыки прикрепляются к грузовым местам в наиболее удобных, хорошо просматриваемых местах.	ТУ 35-369-78

Разослать

Составил	Проверил	Т.контр.	Н.контр.	Утвердил	Предст. заказчика
Белый 4.03 I983			Белый 4.03 I983	Гевондян 4.03 I983	Подпись зак-ка на тит. листе

Подлинник исправил | Контр. копию исправил

Приложение

Согласующие подписи на титульном листе

Изм.	Содержание изменения
I	

Вводится подраздел "3.7 Упаковка"

Содержание подраздела:

Понтон транспортируется без тары (см. чертеж № 680/5-I0-3)

Соединительные элементы понтонов - накладки Н1, Н2, Н3 для транспортировки увязываются в пакеты.

Средства пакетирования - проволока оцинкованная по ГОСТ 3282-74.

Болты, гайки и шайбы упаковываются в деревянные ящики типа I по ГОСТ 2991-76. Перед упаковкой болты смазываются техническим вазелином.

Сопроводительные документы - паспорт и др. укладываются в ящик № I.

Размещение и способы укладки пакетов и ящиков должны соответствовать техническим условиям погрузки и крепления грузов, утвержденных МПС.

Изм.	Содержание изменения
I	Название раздела "8. Транспортирование" заменяется на

8. Транспортирование и хранение

Раздел дополняется текстом:

8.3. Транспортирование понтонов по железным дорогам осуществляется в соответствии с требованиями Правил перевозок грузов и Технических условий погрузки и крепления грузов, утвержденных Министерством путей сообщения.

8.4. Хранение понтонов и соединительных элементов (Н1, Н2, Н3) у грузополучателя предусмотрено на открытом воздухе.

Болты в ящиках хранятся под навесом.

При этом необходимо руководствоваться требованиями СНиП Ш-18-75, п.п. I.107-I.III.

Министерство транспортного строительства

52 6424 0800

УДК 626.422.3

Группа Д-41

УТВЕРЖДАЮ
Главный инженер Главмостостроя
_____ И.Ф.Цариковский
22.01.87

ИЗВЕЩЕНИЕ 680/5.I ПИ
об изменении ТУ 35-369-78

"ПОНТОН МЕТАЛЛИЧЕСКИЙ УНИВЕРСАЛЬНЫЙ КС-63"

СОГЛАСОВАНО

Главный инженер треста
"Мостостроиндустрия"
_____ А.Д.Зурнаджиев
22.01.87

Главный инженер Гипростроймоста
_____ Л.Д.Рязанский
22.01.87

Начальник отдела проектирования мостов
_____ З.С.Гевондян
22.01.87

1987

Минтрансстрой СНБ Главмостстрой Гипродорнии	Извещение	Обозначение	Причина	Шифр	Лист	Листов
	680/5-819	ТУ 35-369-78	Необходимость технологической подготовки производства	2	2	2

Отдел проектирования мостов	Дата выпуска	01.87	Срок изм.	01.87	680/5.ИПИ	Срок действия ПИ	до 12.87	Указание о внедрении
								Внедрить с момента утверждения

Указание о заделе	Задел не использовать

Изм.	Содержание изменения	Принадлежность
	Лист I3 п.7.I - изложить в новой редакции: 7.I. Окраска наружных поверхностей понтона производится суриком на олифе за два раза с предварительной грунтовкой. Титульный лист ~~Код 4I 3I36 420I~~ 52 6424 0800	ТУ 35-369-78

Разослать
1. Тресту "Мостострой-индустрия"
2. Заводу № 50

Составил	Проверил	Т.контр.	Н.контр.	Утвердил	Предст.заказчика
Белый 01.87			Петренко 01.87		

Подлинник исправил | Контр.копию исправил

Приложение

Министерство транспортного строительства

Код 4I3I36420I

УДК 626,422.3
Группа Д-4I

УТВЕРЖДАЮ :
Главный инженер Главмостостроя
_____ И.Ф.Цариковский
_____ 1987 г.

ИЗВЕЩЕНИЕ 680/5.2
об изменении ТУ 35-369-78

Зав.отделом охраны труда
ЦК профсоюза рабочих ж.-д. транспорта
_____ В.С.Крутяков
_____ 1987 г.

Зам.директора ЦНИИС
_____ Г.Д.Хасхачих
_____ 1987 г.

Главный инженер треста
"Мостостройиндустрия"
_____ А.Д.Зурнаджиев
16 июля 1987 г.

Главный инженер завода № 50
_____ Н.Л.Каган
16 июля 1987 г.

Главный инженер Гипростроймоста
_____ Л.Д.Рязанский
16 июля 1987 г.

Начальник отдела проектирования мостов
_____ В.Д.Герасимов
16 июля 1987 г.

Главный инженер проекта
_____ В.К.Белый
16 июля 1987 г.

1987 г.

Минтрансстрой / Главмостострой	Извещение	Обозначение	Причина	Шифр	Лист	Листов
	680/5	ТУ 35-369-78	Необходимость технологической подготовки производства	2	2	2

Отдел СПМ	Дата выпуска	Срок изм.		Срок действия ПИ	Указание о внедрении
	01.87	01.87	680/5.2	до 12.88	Внедрить с момента утверждения

Указание о заделе	
	Задел не использовать

Изм.	Содержание изменения	Применяемость
2	Лист 13 п.7.1 – изложить в новой редакции: 7.1. Окраска наружных поверхностей понтона производится суриком на олифе за два раза с предварительной грунтовкой. Титульный лист Код ~~41 3136 4201~~ ~~52 6424 0800~~ 31 8537 7093	ТУ 35-369-78

Разослать:
1. Тресту "Мостострой-индустрия"
2. Заводу № 50

Составил	Проверил	Т.контр.	Н.контр.	Утвердил	Предст.заказчика	Приложения
Белый			Петренко			

Подлинник исправил | Контр.копию исправил

Министерство транспортного строительства

Код 31 85 3Р 7093

УДК 626,422.3
Группа Д-41

УТВЕРЖДАЮ:
Главный инженер Главмостостроя
_____ И.Ф.Цариковский
18.03 1987 г.

ИЗВЕЩЕНИЕ 680/5.3
об изменении ТУ 35-369-78

Зав. отделом охраны труда ЦК профсоюза рабочих ж.-д. транспорта
_____ С.А.Крутяков
_____ 1987 г.

Заместитель директора ЦНИИС
_____ Г.Д.Хасхачих
_____ 1987 г.

Главный инженер треста "Мостостройиндустрия"
_____ А.Д.Зурнаджиев
16 июля 1987 г.

Главный инженер завода № 50
_____ Н.Л.Каган
16 июля 1987 г.

Главный инженер Гипростроймоста
_____ Л.Д.Рязанский
16 июля 1987 г.

Начальник отдела проектирования мостов
_____ В.Д.Герасимов
16 июля 1987 г.

Главный инженер проекта
_____ В.К.Белый
16 июля 1987 г.

1987 г.

Минтрансстрой Гипростроймост	Извещение	Обозначение	Причина	Шифр	Лист	Листов
	680/5.2 -868	ТУ 35-369-78	Ред.поправки по замечаниям Яросл. лаб. Госстандарта	6	2	3

Отдел	Дата выпуска	Срок изм.	Срок действия ПИ	Указание о внедрении
проект. мостов	16.07. 1987	1987		Внедрить со дня регистрации в МДСМ

Указание о заделе: На заделе не отражается

Изм.	Содержание изменения	Применяемость
3.	п. 2.3 изложить : масса 5,96±5% т без соединительных элементов п.п.2.4÷2.5 исключаются п. 3.3 дополняется текстом : 3.32 Отверстия для воздушной балластировки (8 шт.) при наличии конкретного заказчика, приобретающего понтоны в постоянное пользование, по его согласованию допускается не делать или делать в меньшем количестве. п. 3.4 дополняется текстом : или другая сталь с эквивалентными химическими и физикомеханическими свойствами по ГОСТ 380-71. п. 3.5 дополняется текстом : Допускаются другие конструктивные изменения по согласованию с проектной организацией. 9. Указания по эксплуатации текст дополняется словом .... заказчиком	ТУ 35-369-78

Разослать: 3-ду N 50

Составил	Проверил	Т.контр.	Н.контр.	Утвердил	Предст.заказчика
Белый			Белый	Герасимов	Подпись зак. на титульн. листе

Подлинник исправил | Контр.копию исправил

Приложение

Согласующие подписи на титульном листе

ИЗВЕЩЕНИЕ 680/5.2

Лист

Изм.	Содержание изменения

Извещение 680/5.I

Подраздел 3.7 изложить в следующей редакции :
Понтон транспортируется без тары (см.чертеж № 680/5-I0-3)
Соединительные элементы понтонов - накладки H1, H2, H3 и метизы упаковываются в специальные металлические (см.чертеж № 8I-I05) или деревянные (по ГОСТ 299I-76) ящики.
Перед упаковкой болты смазываются техническим вазелином или другой смазкой по согласованию с проектной организацией.
Сопроводительные документы - паспорт и др. укладываются в ящик, при согласовании заказчика могут отправляться почтой.
Размещение и способы укладки ящиков должны соответствовать техническим условиям погрузки и крепления грузов, утвержденных МПС.

п.6.I.2. дополняется текстом:
Допускается наносить транспортную маркировку непосредственно на блок-палубу понтона.

Министерство транспортного строительства

ОКП 31 8537 7093

УДК 626.422.3

Группа Д-41

УТВЕРЖДАЮ

Главный инженер Главмостостроя

_____ И.Ф.Шариковский

25.04.88

ИЗВЕЩЕНИЕ 680/5.4 - 910

об изменении ТУ 35-369-78

"ПОНТОН МЕТАЛЛИЧЕСКИЙ УНИВЕРСАЛЬНЫЙ КС-63"

СОГЛАСОВАНО

Главный инженер
треста "Мостостроиндустрия"

_____ В.П.Новицкий

28.04.88

Главный инженер
института "Типростроймост"

_____ Л.Д.Рязанский

Начальник отдела
проектирования мостов

_____ В.Д.Герасимов

20.04.88

1988

Инв.№ 151063

Минтрансстрой Гипростроймост Главмостострой	Извещение	Обозначение	Причина	Шифр	Лист	Листов
	630/5.4	ТУ 35-339-78	Продление срока действия технических условий	4	2	3

Отдел проектирования	Дата выпуска	5-88	Срок изм.			Срок действия ПИ		Указание о внедрении
Указание о заделе	На задело не отражаются							Внедрить с момента регистрации в ЦИМ

Изм.	Содержание изменения	Применяемость
4	Титульный лист. Лист I Срок ~~введения~~ действия с I января 1979 г. ~~Срок действия~~ до ~~I.0I.89~~ I.0I.94 Лист 3. Содержание II. Гарантии ~~поставщика~~ изготовителя I5 "Основная надпись": графа "Наименование предприятия" ~~СКБ Главмостостроя~~ Гипростроймост Лист 4. Введение I.I. Понтон КС-63 ... строительных работ. КС-63 поставляется организациями Минтрансстроя.	ТУ 35-339-78

Разослать

1. Трест "Мостостроймеханизация"
2. Ярославский завод [illegible]

Составил	Проверил	Т.контр.	Н.контр.	Утвердил	Предст. заказчика
Орлый 04.88			Петренко 04.88		Подпись заказчика на тит. листе

Подлинник исправил | Контр.копию исправил

Приложение —

15068

Лист 6

3.I. Понтон КС-63 изготавливается ... и "Общими техническими условиями на ~~продукцию~~ изделия ... Минтрансстроя - ОСТ 35-03-~~74~~ 86. Понтон изготавливается по чертежам ~~Центрального проектного конструкторского бюро Главмостострея~~ института "Гипростроймост" ...

Лист I3

ввести:

6.I.2. Допускается наносить транспортную маркировку непосредственно на блок-палубу понтона.

Лист I5

II. ГАРАНТИИ ~~ПОСТАВЩИКА~~ ИЗГОТОВИТЕЛЯ

Подраздел 3.7. "Упаковка"

ГОСТ 2991-~~76~~ 85

Инв N 151062

Министерство транспортного строительства

ОКП 31 8537 7093

УДК 626.422.3
Группа Д-41

УТВЕРЖДАЮ
Главный инженер ГКТУ
строительства мостов
_____ И.Ф.Цариковский
_____

ИЗВЕЩЕНИЕ 680/5.5
ОБ ИЗМЕНЕНИИ ТУ 35-369-78
"ПОНТОН МЕТАЛЛИЧЕСКИЙ УНИВЕРСАЛЬНЫЙ КС-63"

СОГЛАСОВАНО
Главный инженер ПО
"Мостостройиндустрия"
_____ В.П.Новицкий
21.03.89г.

Главный инженер
института "Типростроймост"
_____ Л.Д.Рязанский
21.03.89

Начальник отдела проектирования
мостов
_____ В.Д.Герасимов
21.03.89

1989

Гипрастроймост	Извещение	Обозначение	Причина	Шифр	Лист	Листов
	680/5.5	ТУ 35-369-78	Изм.технологии окраски	2	2	2

Отдел гидротехнических мостов	Дата выпуска	Срок изм.	Срок действия ПИ	Указание о внедрении
				Внедрить со дня регистрации в МЦСМ

Указание о заделе	На заделе не отражается

Изм.	Содержание изменения	Применяемость
5	Лист I3 п.7.I – изложить в новой редакции 7.I. Окраска наружных поверхностей понтона производится суриком на олифе за два раза с предварительной грунтовкой. Окраска внутренних поверхностей понтона производится ингибированной пластичной композицией ВНИИК Минхимпрома СССР.	ТУ 35-369-78

Разослать
1. Трест "Мостостройиндустрия"
2. Ярославский завод №50

Составил	Проверил	Т.контр.	Н.контр.	Утвердил	Предст.заказчика	Приложение
Белых 03.89			Петренко 03.89		Подпись заказчика на 1 лист	—

Подлинник исправил | Контр.копию исправил

ОКП 31 8537 7093

УДК 626.422.3
Группа Д - 41

Утверждаю:
Главный инженер
ОАО " Институт Гипростроймост"
_____ М.И.Родов
19 января 1998г

Извещение 680/5 - 1154
об изменении ТУ 35 - 369 - 78

ПОНТОН МЕТАЛЛИЧЕСКИЙ УНИВЕРСАЛЬНЫЙ КС - 63

СОГЛАСОВАНО:
Генеральный директор
ЗАО " Мостостройиндустрия"
_____ И.И. Никоша
20.01 1998г

Главный инженер проекта
_____ Р.К. Белый
19 янв 1998г.

1998г.

ИНВ N 162097

ОАО "Институт Гипростроймост"	Обозначение	Причина	Шифр	Лист	Лис.
	680/5 - 1154	ТУ 35-369-78	Продление срока действия ТУ в соответствии с ГОСТ 2.114-95.	2	2	2

Отдел	Дата выпуска	01.1998г	Срок изм.			Срок действия ПИ		Указание о внедрении
								Внедрить с момента утверждения.

Указание о заделе: На заделе не отражается

Изм.	Содержание изменения	Применяемость
6		

Титульный лист, лист 1

Срок действия ~~до 1.01.94г.~~ без ограничения срока

Лист 12 ~~ГОСТ 380-71~~ ГОСТ 380-94

Лист 15 п.В. Оборудование плашкоутов спасательными средствами в соответствии с "Правилами техники безопасности и производственной санитарии при ~~сооружении мостов и труб" Министерства транспортного строительства СССР, 1969г.~~ "Правилами по охране труда при сооружении мостов" Министерства транспортного строительства СССР, 1991г.

ТУ 35 - 369 - 78

Разослать

Приложение

Составил		Проверил		Т.контр.		Н.контр.		Утвердил		Предст. заказчика
Грибельникова	01.98	Белый	01.98			Белый	01.98			Подпись заказчика на титульн. листе

Подлинник исправил | Контр. копию исправил

gost.e-ecolog.ru