ТИПОВОЙ ПРОЕКТ
901-7-13.84

СТАНЦИЯ ОЗОНИРОВАНИЯ

ПРИРОДНЫХ ВОД ПРОИЗВОДИТЕЛЬНОСТЬЮ 12 КГ/Ч ПО ОЗОНУ

АЛЬБОМ IV

СТРОИТЕЛЬНЫЕ ИЗДЕЛИЯ

20118-04

gost.e-ecolog.ru

Привязан

Инв.N

ТИПОВОЙ ПРОЕКТ
901-7-13.84

СТАНЦИЯ ОЗОНИРОВАНИЯ
ПРИРОДНЫХ ВОД ПРОИЗВОДИТЕЛЬНОСТЬЮ 12 КГ/Ч ПО ОЗОНУ

СОСТАВ ПРОЕКТА:

✓ Альбом	I	Пояснительная записка
✓ Альбом	II	Технологические решения. Отопление и вентиляция. Внутренний водопровод и канализация.
✓ Альбом	III	Архитектурно-строительные решения.
✓ Альбом	IV	Строительные изделия
✓ Альбом	V	Силовое электрооборудование и технологический контроль.
✓ Альбом	VI	Спецификации оборудования
✓ Альбом	VII	Ведомости потребности в материалах
Альбом	VIII	Сметы. Часть 1, часть 2.

ПРИМЕНЕННЫЕ ТИПОВЫЕ МАТЕРИАЛЫ:

Типовой проект 407-3-41/75 Альбом III	Трансформаторные подстанции с одним и двумя кабельными или одним воздушным вводом 6-10кв на один и два трансформатора мощностью до 2×630 кВА.	(Распространяет Свердловский филиал ЦИТП)

Утвержден Главпрамстройпроектом Госстроя СССР письмо №19/5-952 от 5.IV. 1982г. Рабочая документация введена в действие ВО Союзводоканалниипроект приказ №240 от 15ноября 1984г

20118-04

Альбом IV

РАЗРАБОТАН
ПРОЕКТНЫМ ИНСТИТУТОМ
ХАРЬКОВСКИЙ ВОДОКАНАЛПРОЕКТ
ГЛАВНЫЙ ИНЖЕНЕР ИНСТИТУТА / Г. БОНДАРЕНКО /
ГЛАВНЫЙ ИНЖЕНЕР ПРОЕКТА / И. КОРОБОВ /

				ПРИВЯЗАН
ИНВ.№				

Копировал Формат А2

Альбом IV

Типовой проект 901-7-13.84

Формат	Обозначение	Наименование	Стр	Примеч.
А3	901-7-13-84 — КЖИ-ДО	Содержание листов выпуска	2	
А3	— ДО	То же	3	
А4	— ТТ1	Технические требования к изготовлению сборных железобетонных изделий	4	
А4	— ТТ2	Технические требования к изготовлению арматурных и закладных изделий		
А3	— БФ1; БФ2; БФ3 БФ4; БФ5	Фундаментная балка ФБ6-4А; ФБ6-2А; ФБ6-3А; ФБ6-12А; ФБ6-14А; (для t°=-20°С; -30°С)	5	
А3	— БФ1; БФ2; БФ3 БФ4; БФ5	Фундаментная балка ФБ6-12А; ФБ6-13А; ФБ6-29А, ФБ6-31А ФБ6-14А (для t°=-40°С)	6	
А3	— К1; К5; К6 К8; К10	Колонна К48-7А; К48-7К; К48-7Д К48-7Е; КФ-9-1А	7	
А3	— К2; К3; К4 К7; К9	Колонна К48-7Б; К48-7И; К48-7В К48-7Г; К48-7Ж	8	
А3	— Б1; Б2; Б3	Балка 2БДР12-6А IV-Т-П-А (2БДР12-7А IV-Т-П-А) 2БДР12-6А IV-Т-П-Б (2БДР12-7А IV-Т-П-Б) 2БДР12-6А IV-Т-П-В (2БДР12-7А IV-Т-П-В)	9	Значение в скобках для IV сн. г. района
А3	— ПГ-3А IV-Т-П-2 (ПГ-4А IV-Т-П-2)	Плита ПГ-3А IV-Т-П-2 (ПГ-4А IV-Т-П-2)	10	То же
А3	— ПГ-3А IV-Т-П-1 (ПГ-4А IV-Т-П-1)	Плита ПГ-3А IV-Т-П-1 (ПГ-4А IV-Т-П-1)	11	"
А3	— ПГ-3А IV-Т-П-3 (ПГ-4А IV-Т-П-3)	Плита ПГ-3А IV-Т-П-3 (ПГ-4А IV-Т-П-3)	12	"
А3	— ПС600-12.25-П-3А (ПС600-12.30-П-3А)	Панель стеновая ПС600-12.25-П-3А (ПС600-12.30-П-3А)	13	Значение в скобках для t°=-40°С
А3	— ПС600-15.25-П-6А (ПС600-15.30-П-6А)	Панель стеновая ПС600-15.25-П-6А (ПС600-15.30-П-6А)	14	То же
А3	— ПС145.18.25-П-А (ПС145.18.30-П-А)	Панель стеновая ПС145.18.25-П-А (ПС145.18.30-П-А)	15	"
А3	— ПС145.12.25-П-А (ПС145.12.30-П-А)	Панель стеновая ПС145.12.25-П-А (ПС145.12.30-П-А)	16	"

Формат	Обозначение	Наименование	Стр	Примеч.
А3	901-7-13-84-КЖИ ПС600.12.25-П-1А,Б,В (ПС600.12.30-П-1А,Б,В)	Панель стеновая ПС600.12.25-П-1А, Б, В (ПС600.12.300-П-1А,Б,В)	17	Значение в скобках для t°=-40°С
А3	— ПС600.18.25-П-1А,Б (ПС600.18.30-П-1А,Б)	Панель стеновая ПС600.18.25-П-1А,Б (ПС600.18.30-П-1А,Б)	18	То же
А3	— ПС1÷ПС14	Панель стеновая ПС1-48-Б4-А÷ПС1-48-Б4Д ПС1-48-Б3-А÷ПС1-48-Б3-К (при наличии грунтовых вод)	19	
А3	— ПС1÷ПС14	Панель стеновая ПС1-48-Б3-А÷ПС1-48-Б3-Р (при отсутствии грунтовых вод)	20	
А3	— ПС1÷ПС3-СБ	Панель стеновая ПС1÷ПС3 (сборочный чертеж)	21	
А3	— ПС4÷ПС10СБ	Панель стеновая ПС4÷ПС10 (сборочный чертеж)	22	
А3	— ПС11÷ПС14СБ	Панель стеновая ПС11÷ПС14 (сборочный чертеж)	23	
А3	— ПС15; ПС16	Панель стеновая ПС2-42-К1-01 ПС2-42-К1-02	24	
А3	— ПС15; ПС16СБ	Панель стеновая ПС2-42-К1-01 ПС2-42-К1-02 (сборочный чертеж)	25	
А3	— ПГ-60-1-А	Панель стеновая ПГ60-1-А	26	
А3	— 2П1-4А IV Т-П-А	Плиты 2П1-4А IV Т-П-А	27	
А3	— 2П1-4А IV Т-П-Б	Плита 2П1-4А IV Т-П-Б	28	
А3	— ПП-1	Плита покрытия ПП1	29	
А4	— Б6А (Б)	Балка Б6А; Б6Б	30	
А3	— 2ПР8-24.38.14А 2ПР11-24.51.14А	Перемычка 2ПР8-24.38-14А (2ПР11-24.51.14А)	31	
А3	— П15д-8-А	Плита П15д-8-А	32	
А3	— Л5д-8а	Лоток Л5д-8а	33	
А3	— КП-3А	Каркас пространственный КП-3А	34	
А4	— Кр-1А; Кр-3А	Каркас плоский Кр-1А; Кр-3А	35	
	— Кр-6А	Каркас плоский Кр-6А		

Инв. № подл. | Подпись и дата | Взам. инв. №

Привязан

Инв. №

Нач. отд.	Шейко	
Н. контр.	Постников	
Рук. гр.	Борисенко	
Ст. инж.	Доценко	
Инженер	Никитенко	

Т.П. 901-7-13-84-КЖИ-ДО

Содержание листов выпуска.

Стадия	Лист	Листов
Р	1	2

Госстрой СССР
Союзводоканалниипроект
Харьковский
Водоканалпроект

20118-04

Копир: Пихалева

Формат	Обозначение	Наименование		Стр	Примечан
А4	901-7-13.84 КЖИ-КР1	Каркас плоский	КР1	36	
А4	– КР2	Каркас плоский	КР2		
А4	– КР3	Каркас плоский	КР3	37	
А4	– КР4	Каркас плоский	КР4		
А3	– КР5÷КР11	Каркасы плоские	КР5÷КР11	38	
А4	– С1	Сетка арматурная	С1	39	
А4	– С2	Сетка арматурная	С2		
А4	– С-20А	Сетка арматурная	С-20А	40	
А4	– С-21А	Сетка арматурная	С-21А		
А4	– МН1	Изделие закладное	МН1	41	
А4	– МН2	Изделие закладное	МН2		
А4	– МН3	Изделие закладное	МН3	42	
А4	– МН4	Изделие закладное	МН4		
А3	– МН-8А	Изделие закладное	МН-8А	43	
А4	– МН6	Изделие закладное	МН6	44	
А4	– МН7	Изделие закладное	МН7		
А4	– МН9	Изделие закладное	МН-9	45	
А4	– МН8; МН10	Изделие закладное	МН8; МН10		
А4	– МН11	Изделие закладное	МН11	46	
А4	– МН12	Изделие закладное	МН12		
А4	– МС1	Изделие соединительное	МС1	47	
А4	– МС2	Изделие соединительное	МС2		

Формат	Обозначение	Наименование	Стр	Примеч
А4	901-7-13.84 КЖИ-МС3	Изделие соединительное МС3	48	
А4	– МС4; МС5	Изделие соединительное МС4; МС5		
А4	– Щ1÷Щ3; Щ5; Щ6	Щиты Щ1-1÷Щ3; Щ5, Щ6	49	
А4	– Щ1÷Щ3; Щ5, Щ6	Щиты Щ1÷Щ3; Щ5; Щ6		
А4	– Щ4	Щит Щ4	50	
А4	– Щ7	Щит Щ7		
А4	– Р1	Решетка Р1	51	
А4	– Р2	Решетка Р2		
А3	– СТ1	Стремянка СТ1	52	
А4	– МН13	Изделие закладное МН13	53	
А4	– ДР1	Решетка ДР1		

Альбом IV

Типовой проект 901-7-13.84

Инв. № подл. | Подпись и дата | Взам. инв. №

Привязан

Инв. №

Т.П. 901-7-13.84 – КЖИ-ДО

Лист 2

20118-04

копир. Пикарева

Формат А3

Альбо.

Типовой проект 901-7-13-84

Технические требования к изготовлению сборных железобетонных изделий.

1. Сборные железобетонные изделия запроектированы из тяжелого бетона при условии их изготовления в заводских условиях в инвентарных стальных формах. Изделия должны изготовляться в точном соответствии с рабочими чертежами, а также требованиями ГОСТ 13015-75 „Изделия железобетонные и бетонные. Общие технические требования".

2. Изделия армируются арматурными сетками и каркасами.

3. Фиксация закладных изделий осуществляется путем крепления их к опалубочной форме.

4. Для строповки изделий при извлечении их из опалубочной формы и при их транспортировке предусмотрено применение строповочных петель.

5. Складирование изделий производится в штабелях. Высота штабеля назначается из условия обеспечения требований техники безопасности согласно СНиП III-4-80. Подкладки должны устанавливаться в местах расположения строповочных петель.

6. Погрузку и транспортирование изделий следует производить в соответствии с рекомендациями „Временных указаний по перевозке унифицированных сборных железобетонных деталей и конструкций промышленного строительства автомобильным транспортом" (Стройиздат 1966г).

7. Стеновые панели контактной камеры выполнить из бетона марки В-6, и МРЗ100.

Взам. инв. N	Подпись и дата	Инв. N подл.

Привязан

Инв. N

Нач. отд	Шейко	
Гл. спец	Постников	
Рук. гр	Борисенко	
Ст. инж	Доценко	
Инж	Середняк	

Т.П 901-7-13-84 -КЖИ-ТТ1

Технические требования к изготовлению сборных железобетонных изделий

Стадия	Лист	Листов
Р	—	1

Госстрой СССР Союзводоканалмонтажпроект Харьковский Водоканалпроект

Формат А4

Технические требования к изготовлению арматурных и закладных изделий.

1. Плоские арматурные изделия следует изготовлять при помощи контактной точечной сварки.
Сварку сеток и каркасов производить во всех точках пересечения стержней.

2. Объединение плоских каркасов в пространственные производить в кондукторах при помощи электросварочных клещей.

3 Размеры сеток и каркасов даны по осям и торцам стержней.

4. Сварку производить в соответствии с ГОСТ 19292-73 „Соединения сварных элементов закладных деталей сборных железобетонных конструкций" и СН 393-78 „Инструкция по сварке соединений арматуры и закладных деталей железобетонных конструкций".

5. В пространственных каркасах отдельные стержни, не входящие в состав плоских каркасов, привязывать к поперечным стержням пространственных каркасов.

6 Сварку тавровых соединений круглых стержней с листовым прокатом закладных изделий выполнять под слоем флюса.

7. Материал прокатной стали закладных изделий принять марки Вст.3 кп2 для сварных конструкций.
Толщину сварных швов принять по наименьшей толщине свариваемых элементов.

Взам. инв. N	Подпись и дата	Инв. N подл.

Привязан

Инв. N

Нач. отд	Шейко	
Гл. спец	Постников	
Рук. гр	Борисенко	
Ст. инж	Доценко	
Инж.	Середняк	

Т.П. 901-7-13-84-КЖИ-ТТ2

Технические требования к изготовлению арматурных и закладных изделий.

Стадия	Лист	Листов
Р	—	1

Госстрой СССР Союзводоканалмонтажпроект Харьковский Водоканалпроект

20118-04

Формат А4

Альбом IV

Типовой проект 901-7-13-84

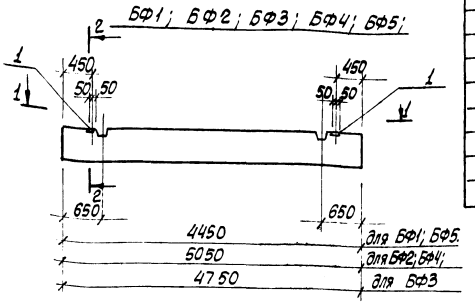

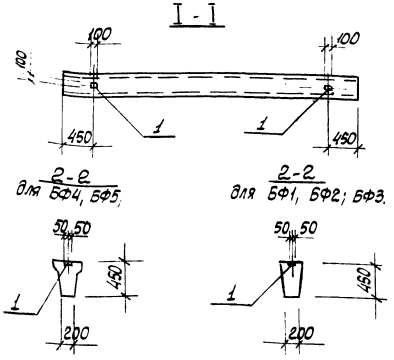

Анкера закладных изделий (поз.1") приварить к продольной арматуре балок.

Формат	Зона	Поз.	Обозначение	Наименование	Кол. на исполн.						Примечан.
				Сборочные единицы							
				Фундаментные балки							
			1.415-1, вып.1	ФБ 6-4	X						
			1.415-1, вып.1	ФБ 6-2		X					
			1.415-1, вып.1	ФБ6-3			X				
			1.415-1, вып.1	ФБ6-12				X			
			1.415-1, вып.1	ФБ6-14					X		
		1	1.400-15, вып.1	Изделие закладное МН 105-1	2	2	2	2	2		
				Марка	БФ1	БФ2	БФ3	БФ4	БФ5		

Остальное-см фундаментные балки ФБ6-4; ФБ6-2, ФБ6-3, ФБ6-12, ФБ6-14; ФБ6-27 по серии 1-415-1 вып. 1

Таблица условных марок фундаментных балок

Условная марка	Марка
БФ1	ФБ 6-4А
БФ2	ФБ6-2А
БФ3	ФБ6-3А
БФ4	ФБ6-12А
БФ5	ФБ6-14А

Ведомость расхода стали на дополнительные закладные изделия, кг

Марка элемента	Изделия закладные											Всего
	Арматура класса							Прокат марки				
	AI							В Ст3 кп2				
	ГОСТ 5781-82							ГОСТ 103-76				
	ф8		Итого					-б6			Итого	
БФ1	1.0		1.0					1.0			1.0	2,0
БФ2	1.0		1.0					1.0			1.0	2.0
БФ3	1.0		1.0					1.0			1.0	2,0
БФ4	1.0		1.0					1.0			1.0	2.0
БФ5	1.0		1.0					1.0			1.0	2.0

Нач. отд.	Шейко		
Н. контр.	Постников		
Рук. гр.	Борисенко		
Ст. инж.	Доценко		
Инж.	Никитенко		

ТП 901-7-13-84-КЖИ-БФ1, БФ2, БФ3, БФ4, БФ5

Фундаментная балка ФБ6-4А; ФБ-2А; ФБ6-3А; ФБ6-12А; ФБ6-14А; (для t^0=-20°С, t^0=-30°С)

Стадия	Масса	Масштаб
1	-	-

Лист - Листов 1

Гредтрой СССР Союзводоканалниипроект Харьковский Водоканалпроект

Привязан

Инв. №

Инв. № подл. | Подпись и дата | Взам. инв. №

20118 04

БФ1; БФ2; БФ3; БФ4; БФ5

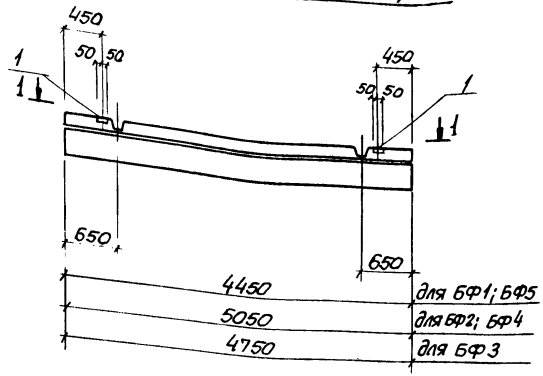

1–1

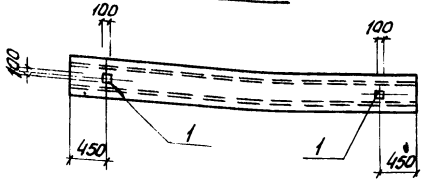

Формат	Зона	Поз	Обозначение	Наименование	Кол. на испол.						Примечание
				Сборочные единицы							
				Фундаментные балки							
			1.415-1 Вып. 1	ФБ6-14	X						
			1.415-1 Вып. 1	ФБ6-12		X					
			1.415-1 Вып. 1	ФБ6-13			X				
			1.415-1 Вып. 1	ФБ6-29				X			
			1.415-1 Вып. 1	ФБ6-31					X		
		1	1.400-15 Вып. 1	Изделие закладное МН105-1	2	2	2	2	2		
				Марка	БФ1	БФ2	БФ3	БФ4	БФ5		

Остальное - см фундаментные балки ФБ6-14; ФБ6-12; ФБ6-13; ФБ6-29; ФБ6-31 по серии 1.415-1 вып. 1

Таблица условных марок фундаментных балок

Условная марка	Марка
БФ1	ФБ6-14А
БФ2	ФБ6-12А
БФ3	ФБ6-13А
БФ4	ФБ6-29А
БФ5	ФБ6-31А

Ведомость расхода стали на дополнительные закладные изделия, кг

Марка элемента	Изделия закладные										Всего
	Арматура класса						Прокат марки				
	AI ГОСТ 5781-82						Вст3кп2 ГОСТ 103-76				
	ф8		Итого				-δ=6			Итого	
БФ1	1.0		1.0				1.0			1.0	2.0
БФ2	1.0		1.0				1.0			1.0	2.0
БФ3	1.0		1.0				1.0			1.0	2.0
БФ4	1.0		1.0				1.0			1.0	2.0
БФ5	1.0		1.0				1.0			1.0	2.0

Анкера закладных изделий приварить к горизонтальной арматуре фундаментных балок.

Привязан

Инв. №

Нач. отд	Шейко	
Н. контр	Постников	
Рук. гр	Борисенко	
Ст. инж	Доценко	
Инженер	Ливоварова	

Т.П 901-7-13.84 – КЖИ – БФ1, БФ2, БФ3, БФ4; БФ5

Фундаментная балка ФБ6-14А; ФБ6-12А; ФБ6-13А; ФБ6-29А; ФБ6-31А (для t° = -40°С)

Стадия	Масса	Масштаб
1	—	—

Лист | Листов 5 1

Госстрой СССР Союзводоканалпроект Заказ № 2711 Водоканалпроект

20118-04

Копир: Лихачева

Формат А3

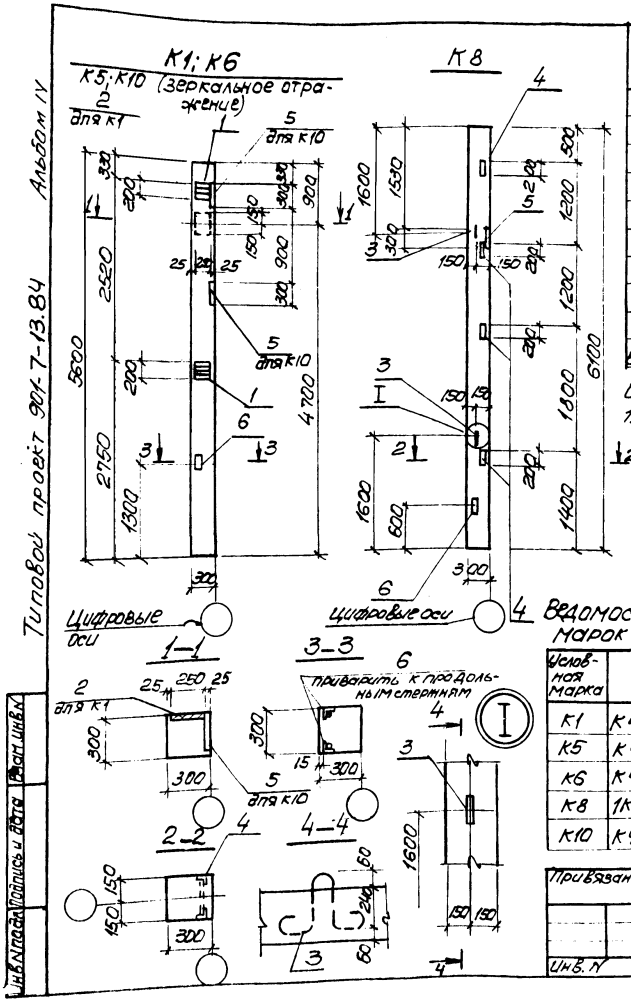

Формат	Зона	Поз.	Обозначение	Наименование	Кол. на исполн.					Примечание
				Сборочные единицы						
			1.423-3 вып.1	Колонна К48-7	X	X	X		X	
			1.427.1-3 вып.1	Колонна 1КФ61-1				X		
		1	1.423-3 вып.2	Изделие закладное М1-12	2	2	2		2	
		2	1.400-15 вып.1	То же МН147-6	1					
		3	1.427.1-3 вып.2	" МН33				2		
		4	1.427.1-3 вып.2	" МН30				4		
		5	1.423-3 вып.2	" НМ1-1				1	2	
				Детали						
54		6		L63x5 ГОСТ8509-72 ℓ=60	2	2	2	2	2	0.3кг
				Марка	К1	К5	К6	К8	К10	

Остальное см. колонну К48-7 по серии 1.423-3 вып.1; Колонну 1КФ61-1 по серии 1.427.1-3 вып.1

Ведомость расхода стали на дополнительные закладные изделия кг

Марка элемента	Изделия закладные											Всего
	Арматура класса							Прокат марки				
	А-III				А-I			ВСТ3 кп2				
	Гост 5781-72							Гост103-76		Гост8509-72		
	Ф12	Ф14	Ф22	Итого	Ф6	Ф12	Итого	Б-10	Итого	L 63x5	Итого	
К1	2.8	1.7		4.5				16.7	16.7	0.6	0.6	21.8
К5	2.8			2.8				9.2	9.2	0.6	0.6	12.6
К6	2.8			2.8				9.2	9.2	0.6	0.6	12.6
К8	2.2	2.0	1.4	5.6	0.2	1.6	1.8	6.8	6.8	7.6	7.6	21.8
К10	2.8	4.0	2.8	9.6	0.4		0.4	22.8	22.8	0.6	0.6	33.4

Ведомость условных марок колонн

Условная марка	марка
К1	К48-7-А
К5	К48-7-Д
К6	К48-7-Е
К8	1КФ61-1-А
К10	К48-7-К

Привязан

Инв. №

Нач. отд.	Шейко	
Н. контр.	Постников	
Рук. гр.	Борисенко	
Ст. инж.	Емгальчев	
Инж.	Пактионов	

Т.П 901-7-13.84-КЖИ-К1, К6, К5, К8, К10

Колонна К48-7-А К48-7-К К48-7-Д К48-7-Е 1КФ61-1-А

Стадия	Масса	Масштаб
Р	—	1:50

Лист | Листов 1

Госстрой СССР Союзводоканалпроект Харьковский Водоканалпроект

20118-04

Копир. Пихарева

Формат А3

Альбом IV

Типовой проект 901-7-13-84

К2; К3

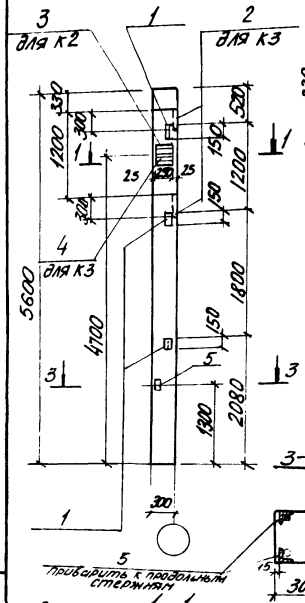

К4; К7; К9

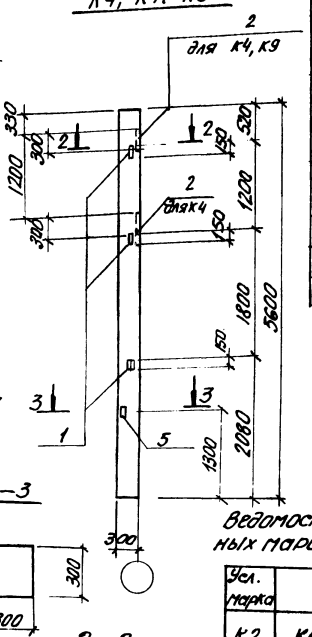

3–3

1–1

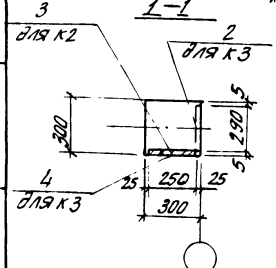

2–2

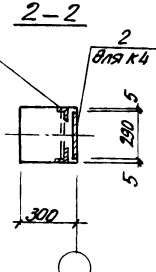

Формат	Зона	Поз.	Обозначение	Наименование	Кол. на испълн.					Примеч.
				Сборочные единицы						
			1.423-3 Вып. 1	Колонна К48-7						
		1	1.423-3 Вып. 2	Изделие закладное М1-13	3	3	3	3	3	
		2	1.423-3 Вып. 2	То же НМ1-1		2	2		1	
		3	1.400-15 Вып. 1	" МН208-4	1					
		4	1.400-15 Вып. 1	" МН147-6		1				
				Детали						
		5		L63х5 ГОСТ 8509-72 С-60	2	2	2	2	2	0,3 кг
				Марка	К2	К3	К4	К7	К9	

Остальное см. колонну К48-7 по серии 1.423-3 Вып. 1

Ведомость условных марок колонн

Усл. марка	Марка
К2	К48-7-Б
К3	К48-7-В
К4	К48-7-Г
К7	К48-7-Ж
К9	К48-7-И

Ведомость расхода стали на дополнительные закладные изделия, кг

Марка эл-та	Изделия закладные											Всего
	Арматура класса								Прокат марки			
	AIII						AI		Вст3кп2			
	ГОСТ 5781-82								ГОСТ 103-76		ГОСТ 2590-71	
	ф22	ф14	ф12	ф10	ф8	Итого	ф6	Итого	δ=10	δ=8	L 63х5	
К2			0.7	0.7		1.4				9.4	5.1	15.9
К3	2.8	4.0	0.7			7.5	0.4	0.4	13.6		5.1	26.6
К4	2.8	4.0	0.7			7.5	0.4	0.4	13.6		5.1	26.6
К7			0.7		1.7	2.4			7.5		5.1	15.0
К9	1.4	2.0	0.7			2.3	0.2	0.2	6.8		5.1	7.6

Привязан

Инв. №

Инв. № подл. | Подпись и дата | Взам. инв. №

Нач. отд	Шейко	
Н. контр.	Постников	
Рук. гр.	Борисенко	
Гл. инж.	Доценко	
Инж.	Лактионов	

ТП 901-7-13.84-КЖИ-К2; К3; К4; К7; К9

Колонна К48-7-Б, К48-7-И; К48-7-В; К48-7-Г; К48-7-Ж

Стадия	Масса	Масштаб
Р	—	1:50

Лист — | Листов 1

Госстрой СССР Союзводоканалпроект Харьковский Водоканалпроект

Копир Пихарева

20118-04

Формат А3

Альбом IV

Типовой проект 901-7-13-84

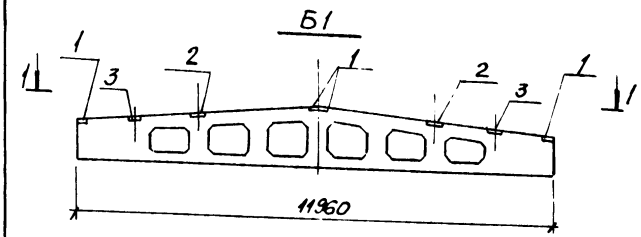

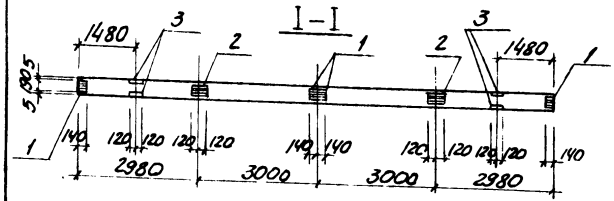

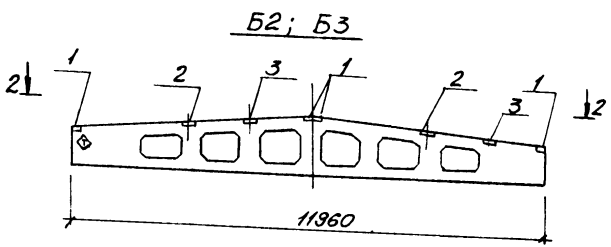

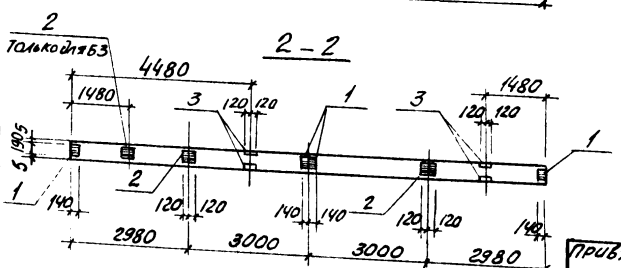

Формат	Зона	Поз.	Обозначение	Наименование	Кол. на исполн.				Примечание
				Сборочные единицы					
				Балки					
			1.462.1-3/80 вып.1	2БДР12-6АIV-Т-П (2БДР12-7АIV-Т-П)					
		1	1.400-6/76 вып.1	Изделие закладное М4-1-2	4	4	4		
		2	1400-6/76. вып.1	то же М4-3-3	2	2	3		
		3	1.400-6/76 вып.1	" М4-22	4	4	4		
				Марка	Б1	Б2	Б3		

Остальное - см. балки 2БДР12-6АIV-Т-П (2БДР12-7АIV-Т-П) серии 1.462.1-3/80 вып. 1

Таблица условных марок балок покрытия

Условная марка	Марка
Б1	2БДР12-6АIV-Т-П-А (2БДР12-7АIV-Т-П-А)
Б2	2БДР12-6АIV-Т-П-Б (2БДР12-7АIV-Т-П-Б)
Б3	2БДР12-6АIV-Т-П-В (2БДР12-7АIV-Т-П-В)

Ведомость расхода стали на дополнительные закладные изделия, кг

Марка элемента	Изделия закладные										Всего
	Арматура класса АIII				Прокат марки В ст 3 кп 2						
	ГОСТ 5781-82				ГОСТ 103-76	ГОСТ 8510-72					
	ф8	10		Итого	86	110×70×8				Итого	
Б1	2.4	0.8		3.2	9.6	20.8				30.4	33.6
Б2	2.4	0.8		3.2	9.6	20.8				30.4	33.6
Б3	2.6	0.8		3.4	11.8	20.8				32.6	36.0

1. Обозначение в скобках для IV снегового района
2. Знак ⊕ нанести несмываемой краской

Привязан

Инв.№

Нач.отд.	Шейко	
Н. контр.	Постников	
Рук.гр.	Борисенко	
Ст.инж.	Доценко	
Инженер	Пивоварова	

ТП 901-7-13-84-кжи-Б1; Б2; Б3

Балка: 2БДР12-6АIV-Т-П-А
2БДР12-6АIV-Т-П-Б
2БДР12-6АIV-Т-П-В
(2БДР12-7АIV-Т-П-А)
(2БДР12-7АIV-Т-П-Б)
(2БДР12-7АIV-Т-П-В)

Стадия	Масса	Масштаб
Р		1:100

Лист – Листов 1

Госстрой ССР
Союзводоканалпроект
Харьковский
Водоканалпроект

20118-04

Инв.№ подл. | Подпись и дата | Взам. инв.№

Копир. Пихарева

Формат А3

Альбом IV

Типовой проект 901-7-13-84

1ПГ-3АIVТ-П-120Я-500П-2 (1ПГ-4АIVТ-П-150Я-500П-2)

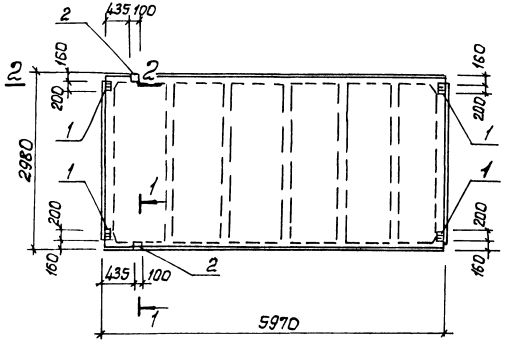

Формат	Зона	Поз.	Обозначение	Наименование	К-во	Примечания
				Сборочные единицы		
			1.465.1-10/82 вып.1	Плита 1ПГ-3АIVТ-П-120Я-500П (1ПГ-4АIVТ-П-150Я-500П)		Со всеми закладными элементами
		1	ГОСТ 22701.5-77	Изделие закладное М8	4	
		2	ГОСТ 22701.5-77	То же М9	2	

Остальное см. плита 1ПГ-3АIVТ-П-120Я-500П (1ПГ-4АIVТ-П-150Я-500П) по серии 1.465.1-10/82 вып.1

Ведомость расхода стали на дополнительные закладные изделия, кг

Марка элемента	Изделия закладные										Всего
	Арматура класса А					Прокат марки					
	АIII					ВСт3 кп2					
	ГОСТ 5781-82					ГОСТ 103-76		ГОСТ 8509-72			
	Ф10	Ф14			Итого	-68		L70×8		Итого	
1ПГ-3АIVТ-П-120Я-500П2 (4ПГ-4АIVТ-П-150Я-500П2)	2,2	0,2			2,4	5.2		1.7		6.9	9.3

1. Обозначения в скобках для IV снегового района.
2. Конструкция утеплителя условно не показана.

2-2

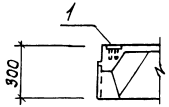

1-1

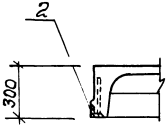

Инв. № подл.	Подпись и дата	Взам. инв. №

Привязан

Инв. №

Нач.отд.	Шейко	
Гл.спец.	Постников	
Рук.гр.	Борисенко	
Ст.инж.	Яценко	
Инж.	Ткаченко	

ТП 901-7-13-84 - КЖИ 1ПГ-3АIVТ-П-120Я-500П2 (1ПГ-4АIVТ-П-150Я-500П2)

Плита 1ПГ-3АIVТ-П-120Я-500П-2 (1ПГ-4АIVТ-П-150Я-500П-2)

Стадия	Масса	Масштаб
Р	–	

Лист – Листов 1

Госстрой СССР Союзводоканалниипроект Харьковский Водоканалпроект

20118-04

Копир. Шелест

Формат А3

1ПГ-3А IVТ-П-120Я-500П-1 (1ПГ-4А IVТ-П-150Я-500П-1)

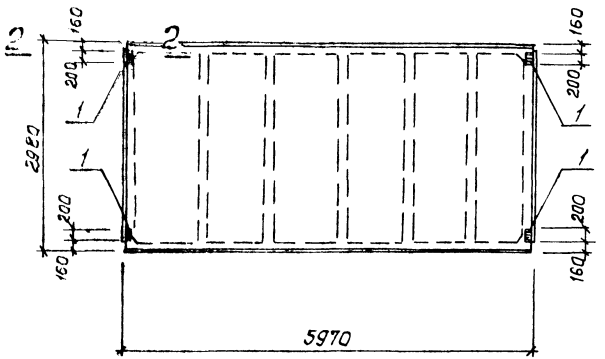

2-2

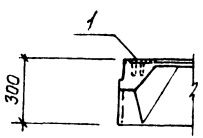

Формат	Зона	Поз.	Обозначение	Наименование	К-во	Примечания
				Сборочные единицы		
			1.465.1-10/82 Вып.1	Плита 1ПГ-3А IVТ-П-120Я-500П (1ПГ-4А IVТ-П-150Я-500П)		Со всеми закладными изделиями
		1	ГОСТ 22701.5-77	Изделие закладное М8	4	

Остальное см. плита 1ПГ-3А IVТ-П-120Я-500П (1ПГ-4А IVТ-П-150Я-500П) серии 1.465.1-10/82 Вып. 1.

Ведомость расхода стали на дополнительные закладные изделия, кг

Марка элемента	Изделия закладные										Всего
	Арматура класса AIII					Прокат марки ВСт3кл2					
	ГОСТ 5781-82					ГОСТ 103-76		ГОСТ 5903-72			
	Ø10				Итого	58				Итого	
1ПГ-3А IVТ-П-120Я-500П-1 (1ПГ-4А IVТ-П-150Я-500П-1)	1,6				1,6	5,2				5,2	6,8

1. Обозначения в скобках для IV снегового района.
2. Конструкция утеплителя условно не показана.

					ТП 901-7-13.84-КЖИ-1	1ПГ-3А IV-Т-П-1 (1ПГ-4А IV-Т-П-1)	
					Плита 1ПГ-3А IVТ-П-120Я-500П-1 1ПГ-4А IVТ-П-150Я-500П-1	Стадия: Р; Масса: –; Масштаб:	
						Лист – Листов 1	
Привязан						Госстрой СССР Гипроводоканалпроект Харьковский Водоканалпроект	
				Нач.отд.	Шейко		
				Гл.спец.	Постников		
				Рук.гр.	Бодяжко		
				Гл.инж.пр.	Ларенко		
Инв.№				Инженер	Ткаченко		

20118-04

Копир. Шелест

Формат А3

Типовой проект 901-7-13.84 Альбом IV

Инв.№ подл. | Подпись и дата | Взам.инв.№

Альбом IV

Типовой проект 901-7-13-84

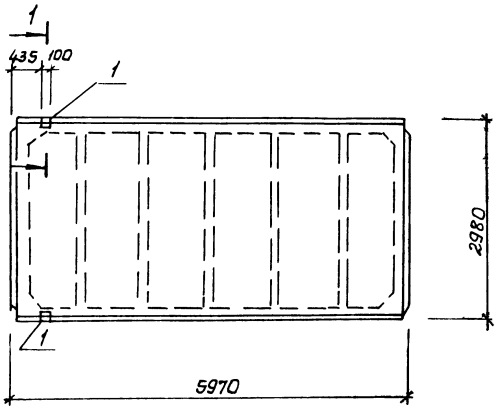

1-1

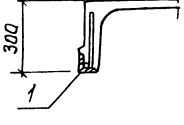

Формат	Зона	Поз.	Обозначение	Наименование	Кол	Примеч.
				Сборочные единицы		
			1.465.1-10/82 вып.1	Плита 1ПГ-3AIVT-П-120Я-500П (1ПГ-4AIVT-П-150Я-500П)		*) Со всеми арматурными изделиями
		1	ГОСТ 22701.5-77	Изделие закладное М9	2	

*) Поз 1 выполнить по данному листу, остальное см. плита 1ПГ-3AIVT-П-120Я-500-П (1ПГ-4AIVT-П-150Я-500П) по серии 1.465.1-10/82 вып. 1.

Ведомость расхода стали на один элемент, кг

Марка	Закладные изделия								Всего
	Арматура класса				Прокат марки				
	А III				Вст 3 кп 2				
	ГОСТ 5781-82			Итого	ГОСТ 8610-78				
	10	14				1.70×8			
1ПГ-3AIVT-П-120Я-500П-3 (1ПГ-4AIVT-П-150Я-500П-3)	1.0	0.14		1.14		0.2			1.34

1. Значения в скобках для IV снегового района.
2. Конструкция утеплителя условно не показана.

Инв. № подл.	Подпись и дата	Взам. инв. №	Привязан:		
			Инв. №		

Нач. отд.	Шейко		
Гл. спец.	Постников		
Рук. гр.	Борисенко		
Ст. инж.	Доценко		
Инжен.	Середняк		

ТП 901-7-13-84 КЖИ 1ПГ-3AIVT-П-120Я-500П-3 (1ПГ-4AIVT-П-150Я-500П-3)

Плита 1ПГ-3AIVT-П-120Я-500П-3 (1ПГ-4AIVT-П-150Я-500П-3)

Стадия	Масса	Масштаб
Р	2.65т	

Лист - Листов 1

Госстрой СССР Союзводоканалниипроект Харьковский Водоканалпроект

20118-04

Копир. Шелест

Формат А3

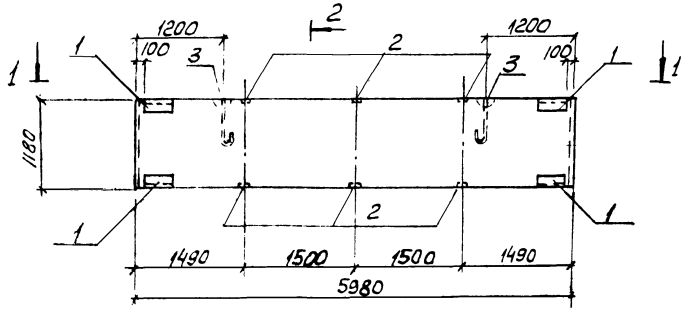

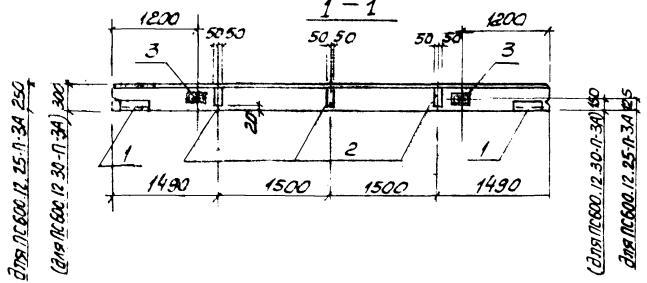

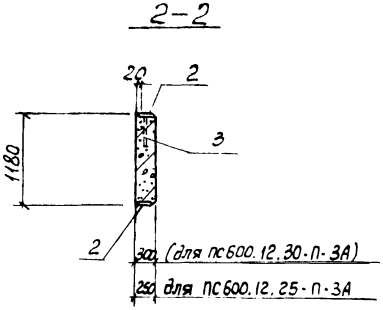

Формат	Зона	Поз.	Обозначение	Наименование	Кол.	Примеч.
				Сборочные единицы		
			1.432-14/80, Вып.1	Панель ПС600.12.25-П-3 (ПС600.12.30-П-3)		*) Кроме выпускных изделий
		1	1.432-14/80, Вып.3	Изделие закладное-М2 (М3)	4	
		2	1.432-14/80, Вып.3	-М8 (М9)	6	
		3	1.432-14/80, Вып.3	-П2	2	

*) Поз. 1, 2, 3 выполнить по данному листу остальное см. панели ПС600.12.25-П-3 (ПС600.12.30-П-3) серии 1.432-14/80, в.1

Ведомость расхода стали на один элемент, кг

Марка	Закладные изделия								Всего
	Арматура класса					Прокат марки			
	AI			AII		Вст3 кп 2			
	ГОСТ 5781-82				Итого	ГОСТы 19903.74, 82510.72			
	12			10		δ=6	δ=8		
ПС600.12.25-П-3А	2.4			3.2	5.6	5.6	2.4	7.8	21.4
(ПС600.12.30-П-3А)	2.4			3.6	6.0	5.6	2.4	9.6	23.6

Значения в скобках для $t° = -40°C$

Привязан		Т.П. 901-7-13.84-КЖИ-ПС600.12.25-П-3А, (ПС600.12.30-П-3А)	
Инв.№		Панель стеновая ПС600.12.25-П-3А, (ПС600.12.30-П-3А)	Стадия: Р; Масса: —; Масштаб: —
Нач.отд.	Шейко		Лист —; Листов 1
Гл.констр.	Постникова		Госстрой СССР Союзводоканалниипроект Харьковский Водоканалпроект
Рук.гр.	Барсенкова		
Ст.инж.	Черенова		
Инженер.	Середняк		

20118-04

Копир. Пикарева

Формат А3

Инв.№ подл. | Подпись и дата | Взам.инв.№

Альбом IV

Типовой проект 901-7-13-84

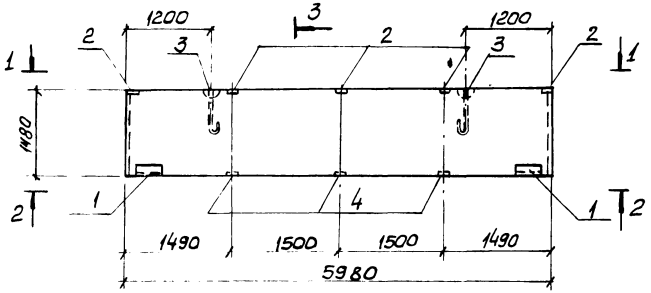

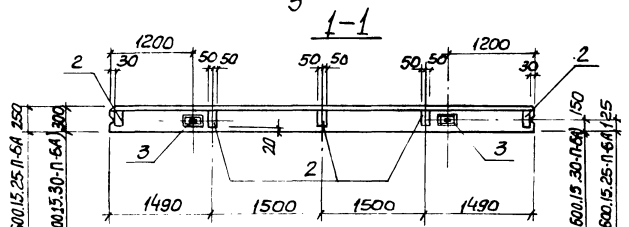

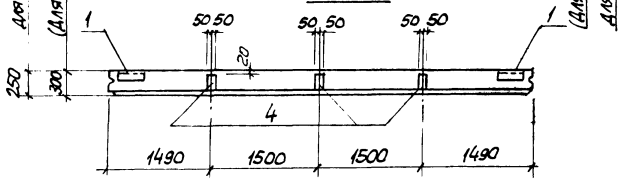

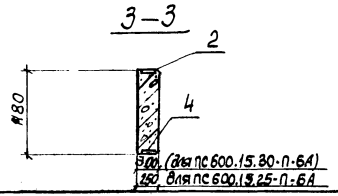

Формат	Зона	Поз	Обозначение	Наименование	Кол	Примеч.
				Сборочные единицы		
			1.432-14/80, вып. 1	Панель ПС600.15.25-П-6 (ПС600.15.30-П-6)		*) Кроме закладных изделий.
		1	1.432-14/80, вып. 3	Изделие закладное-М2(М3)	2	
		2	1.432-14/80, вып. 3	-М14(М15)	5	
		3	1.432-14/80, вып. 3	-П2	2	
		4	1.432-14/80, вып. 3	-М8(М9)	3	

*) Поз. 1, 2, 3, 4 выполнить по данному листу, остальное см. панели ПС600.15.25-П-6 (ПС600.15.30-П-6) серии 1.432-14/80. В.1.

Ведомость расхода стали на один элемент, кг

Марка	Закладные изделия									Всего
	Арматура класса						Прокат марки			
	AI			AII			Вст 3кп 2			
	ГОСТ 5781-82						ГОСТы 19903-74, 8510-72			
	12			10	12	Итого	1,5×6	δ=6	δ=8	
ПС600.15.25-П-6А	2.4			3.6	5.0	11.0	2.8	1.2	10.4	25.4
(ПС600.15.30-П-6А)	2.4			4.8	5.0	12.2	8.8	1.2	12.8	29.0

Значения в скобках для $t° = -40°C$

Н. отд	Шейко		
Н. контр	Постников		
Рук. гр	Борисенко		
Ст. инж	Черенова		
Инжен.	Середняк		

Привязан

Инв N

ТП 901-7-13-84-КЖИ- ПС600-15-25-П-6А (ПС600-15-30-П-6А)

Панель стеновая ПС600.15.25-П-6А (ПС600.15.30-П-6А)

Стадия	Массс	Масштаб
Р	—	—
Лист	Листов 1	

Госстрой СССР Союзводоканалнийпроект Харьковский Водоканалпроект

20118-04

Инв N подл. | Подпись и дата | Взам. инв N

копир. Пихарева

формат А3

ПС145.18.25-П-А (ПС145.18.30-П-А)

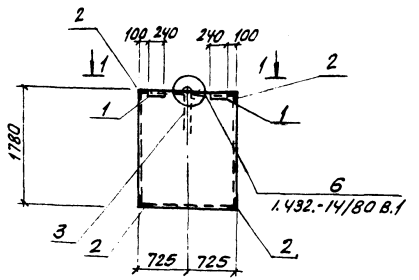

1-1

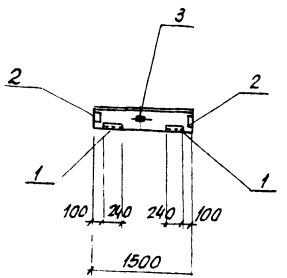

Формат	Зона	Поз.	Обозначение	Наименование	К-во	Примечания
				Сборочные единицы		
			1.432-14/80. Вып. 1	ПС145.18.25-П (ПС145.18.30-П)		Кроме закладных изделий
		1	1.432-14/80. Вып. 3	Изделие закладное М2(М13)	2	
		2	1.432-14/80 Вып. 3	То же М17(М18)	4	
		3	1.432-14/80 Вып. 3	" П1	1	

Остальное см. панели ПС145.18.25-П (ПС.145.18.30-П) серии 1.432-14/80 Вып.1

Ведомость расхода стали на дополнительные закладные изделия, кг

Марка элемента	Изделия закладные							Прокат марки				Всего
	Арматура класса							Вст3 кп2				
	А-I			А-II				ГОСТ 8509-72	ГОСТ 103-76			
	ГОСТ 5781-82			ГОСТ 5781-82								
			Итого	ф10	ф12		Итого	63х6	-86		Итого	
ПС.145.18.25-ПА (ПС.145.18.30-П-А)				2.4	0.2		2.6	6.2	2.6		8.8	11.4

Значения в скобках для $t° = -40°C$

Привязан

Инв.№

Нач.отд	Шейко		
Н. контр	Постников		
Рук. гр	Борисенко		
Ст. инж.	Черенкова		
Инженер	Ткаченко		

ТП 901-7-13-84 - КЖИ - ПС145.18.25-ПА (ПС145.18.30-П-А)

Панель стеновая ПС.145.18.25-П-А (ПС145.18.30-П-А)

Стадия	Масса	Масштаб
Р	—	—
Лист	Листов 1	

Госстрой СССР Союзводоканалниипроект Водоканалпроект

20118-04

Копир Пихарева

Формат А3

ПС145.12.25-П-А (ПС145.12.30-П-А)

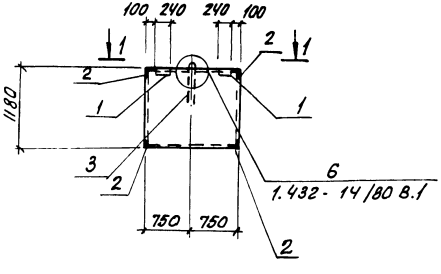

1-1

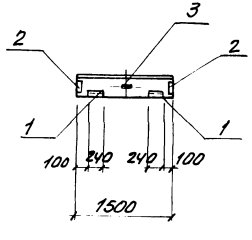

Формат	Зона	Поз.	Обозначение	Наименование	К-во	Примечания
				Сборочные единицы		
			1.432-14/80 Вып.1	ПС145.12.25-П (ПС145.12.30-П)		Масса закладных изделий
		1	1.432-14/80 Вып.3	Изделие закладное М2 (гн3)	2	
		2	1.432-14/80. Вып 3	то же М17 (гн8)	4	
		3	1.432-14/80. Вып.3	" П1	1	

Остальное см. ПС145.12.25-П (ПС145.12.30-П) серии 1.432-14/80 Вып. 1

Ведомость расхода стали на дополнительные закладные изделия, кг

Марка элемента	Изделия закладные								Всего
	Арматура класса					прокат марки			
	AII					ВСТ3 кп 2			
	ГОСТ 5781-82					ГОСТ 8509-72	ГОСТ 103-76	Итого	
	ф10	ф12			Итого	∠ 63х6 -Б6			
ПС145.12.25-П-А (ПС145.12.30-П-А)	2.4	0.2			2.6	6.2	2.6	8.8	11.4

Значения в скобках для $t° = -40°C$

Привязан				ТП 901-7-13.84 - КЖИ	ПС145.12.25-П-А (ПС145.12.30-П-А)
	Нач. отд	Шевко		Панель стеновая ПС145.12.25-П-А (ПС145.12.30-П-А)	Стадия: Р; Масса: —; Масштаб: —
	Н. контр	Постников			Листов 1
	Рук. гр	Бороденко			Госстрой СССР Союзводоканалниипроект Харьковский Водоканалпроект
Инв. №	Ст. инж	Черенова			
	Инженер	Ткаченко			

Инв. № подл. | Подпись и дата | Взам. инв. №

20118-04

Формат А3

Альбом IV

Типовой проект 901-7-13-84

ПС600.12.25-П-1А (ПС600.12.30-П-1А)

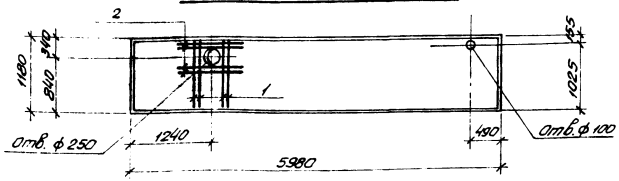

ПС600.12.25-П-1Б (ПС600.12.30-П-1Б)

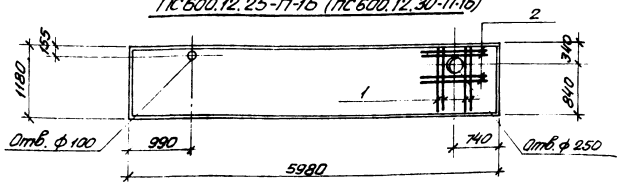

ПС600.12.25-П-1В (ПС600.12.30-П-1В)

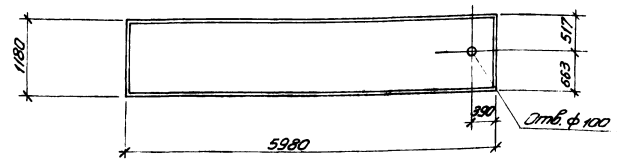

Формат	Зона	Поз.	Обозначение	Наименование	Кол.	Примечание
				ПС600.12.25-П-1А; Б		
				(ПС600.12.30-П-1А; Б)		
				Сборочные единицы		
			1.432-14/80 вып. 1	Стеновая панель ПС600.12.25-П-1 (ПС600.12.30-П-1)		со всеми закладными и арм. изд.
				Детали		
Б.4				ф8АIII ГОСТ5781-82 ℓ=1100	8	0,44 кг
Б.4				ф8АIII ГОСТ5781-82 ℓ=850	8	0,34 кг
				ПС600.12.25-П-1В		
				(ПС600.12.30-П-1В)		
				Сборочные единицы		
			1.432-14/80 вып. 1	Стеновая панель ПС600.12.25-П-1 (ПС600.12.30-П-1)		со всеми закладными и арм. изд.

Остальное - см. панель ПС600.12.25-П-1 (ПС600.12.30-П-1) по серии 1.432-14/80 вып. 1

Обозначение в скобках для $t° = -40°C$.

Ведомость расхода стали на элемент, кг

Марка элемента	Изделия арматурные				Общий расход
	Арматура класса				
	АIII			Итого	
	ГОСТ5781-82				
	ф8				
ПС600.12.25-П-1А; Б (ПС600.12.30-П-1А; Б)	6,2			6,2	6,2

Привязан

Инв. N

Нач. отд.	Шейко	
Н. контр.	Постников	
Рук. гр.	Борисенко	
Ст. инж.	Геселева	
Инж.	Никитенко	

ТП901-7-13-84-КЖИ-ПС600.12.25-П-1А, Б; В (ПС600.12.30-П-1А; Б; В)

Стеновые панели ПС600.12.25-П-1А; Б; В (ПС600.12.30-П-1А; Б; В)

Стадия	Масса	Масштаб
Р		

Лист | Листов 1

Госстрой СССР Союзводоканалпроект Харьковский ВОДОКАНАЛПРОЕКТ

Инв. N подл. | Подпись и дата | Взам. инв. N

20118-04

Копир. Шелест

Формат А3

Альбом IV

Типовой проект 901-7-13-84

ПС600.18.25-П-1А
(ПС600.18.30-П-1А)

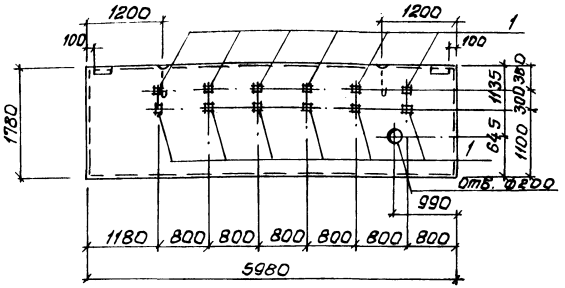

Формат	Зона	Поз.	Обозначение	Наименование	Кол.	Примечание
				ПС600.18.25-П1А;Б		
				(ПС600.18.30-П-1А;Б)		
				Сборочные единицы		
			1.432-14/80 Вып.1	стеновая панель ПС600.18.25-П-1(ПС600.18.30-П-1)		Со всеми закладными арм. изд.
			Переменные данные для исполнения			
				ПС600.18.25-П-1А(ПС600.18.30-П-1А)		
				Сборочные единицы		
		1	1.400-15 Вып.1	изделие закладное Мн105-3	12	0.8 кг

Остальное-см. панель ПС600.18.25-П-1(ПС600.18.30-П-1) серии 1.432-14/80 Вып.1.

ПС600.18.25-П-1Б
(ПС600.18.30-П-1Б)

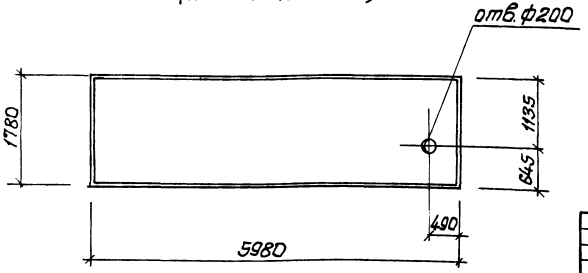

Ведомость расхода стали на дополнительные закладные изделия, кг

Марка элемента	Изделия закладные									Общий расход
	Арматура класса					Прокат марки				
	АIII				Итого	В Ст3 кп2			Итого	
	ГОСТ 5781-82					ГОСТ 103-76				
	ф8					-S=6				
ПС600.18.25-П-1А (ПС600.18.30-П-1А)	3.6				3.6	6.0			6.0	9.6

Инв. № подл.	Подпись и дата	Взам. инв. №

Привязан

Инв. №

Нач.отд.	Щейко	
Н.контр.	Лостников	
Рук.гр.	Борисенко	
Ст.инж.	Доценко	
Инжен.	Никитенко	

ТП 901-7-13-84 -КЖИ-ПС600.18.25-П1А;Б (ПС600.18.30-П1А;Б)

Панели стеновые ПС600.18.25-П-1А;Б (ПС600.18.30-П-1А;Б)

Стадия	Масса	Масштаб
Р		

Лист | Листов

Госстрой СССР Союзводоканалниипроект Харьковский Водоканалпроект

20118-04

Копир. Шелест

Формат А3

Альбом IV

Типовой проект 901-7-13-84

Формат	Зона	Поз.	Обозначение	Наименование	01	02	03	04	05	06	07	08	09	10	11	12	13	14	Примечание
				Документация															
А3			901-7-13-84 КЖИ-ПС1÷ПС3СБ	Сборочный чертеж	X	X	X												
А3			-ПС4÷ПС10СБ	То же				X	X	X	X	X	X	X					
А3			-ПС11÷ПС14СБ	"											X	X	X	X	
				Сборочные единицы															
			3.900-3 вып. 4	Панель стеновая ПС1-48-Б4	X	X	X	X	X										
			3.900-3 вып. 4	То же ПС1-48-Б3						X	X	X	X	X	X	X	X	X	
		1	3.900-5	Сальник Ду 1200 $l_к$=300	1	—	1	—	—	—	—	—	—	—	—	—	—	—	
		2	1.400-15 вып. 1	Изделие закладное Мн136-3	—	2	—	2	2	2	2	2	2	2	2	2	2	2	
		3	1.400-15 вып. 1	То же Мн151-3	—	1	—	1	1	1	1	1	1	1	1	1	1	1	
		4	1.400-15 вып. 1	" Мн106-3	—	—	—	8	8	3	8	8	8	8	3	3	3	3	
				Детали															
				ф18А III ГОСТ 5781-82															
Б.Ч.		5		l=4780	12	—	12	—	—	—	—	—	—	—	—	—	—	—	
Б.Ч.		6		l=2950	8	—	8	—	—	—	—	—	—	—	—	—	—	—	
Б.Ч.		7		l=2500	8	—	8	—	—	—	—	—	—	—	—	—	—	—	
Б.Ч.		8		l=2600	—	—	—	—	—	8	—	—	—	—	8	8	8	8	
Б.Ч.		9		l=2100	—	—	—	—	—	16	—	—	—	—	16	16	16	16	
				Марка	ПС1	ПС2	ПС3	ПС4	ПС5	ПС6	ПС7	ПС8	ПС9	ПС10	ПС11	ПС12	ПС13	ПС14	

Количество на исполнение

Ведомость условных марок стеновых панелей.

№ п/п	Усл. марка	Наименование
01	ПС1	ПС1-48-Б4-А
02	ПС2	ПС1-48-Б4-Б
03	ПС3	ПС1-48-Б4-В
04	ПС4	ПС1-48-Б4-Г
05	ПС5	ПС1-48-Б4-Д
06	ПС6	ПС1-48-Б3-А
07	ПС7	ПС1-48-Б3-Б
08	ПС8	ПС1-48-Б3-В
09	ПС9	ПС1-48-Б3-Г
10	ПС10	ПС1-48-Б3-Д
11	ПС11	ПС1-48-Б3-Е
12	ПС12	ПС1-48-Б3-Ж
13	ПС13	ПС1-48-Б3-И
14	ПС14	ПС1-48-Б3-К

Взам. инв. № | Подпись и дата | Инв. № подл.

Привязан

Инв. №

Нач. отд.	Шейко	
Н. контр.	Постников	
Рук. гр.	Борисенко	
Ст. инж.	Доценко	
Инжен.	Пактионов	

ТП 901-7-13-84 - КЖИ-ПС1÷ПС14

Панель стеновая ПС1-48-Б4-А÷ПС1-48-Б4-Д ПС1-48-Б3-А÷ПС1-48-Б3-К (при наличии грунтовых вод)

Стадия	Лист	Листов
Р	—	1

Госстрой СССР Союзводоканалпроект Харьковский Водоканалпроект

20118-04

Копир. Шелест

Формат А3

Альбом IV

Типовой проект 901-7-13-84

Формат	Зона	Поз.	Обозначение	Наименование	01	02	03	04	05	06	07	08	09	10	11	12	13	14	Примечание
				Документация															
А3			901-7-13-84-КЖИ-ПС1÷ПС3СБ	Сборочный чертеж	X	X	X												
А3			– ПС4÷ПС10СБ	То же				X	X	X	X	X	X	X					
А3			– ПС11÷ПС14СБ	"											X	X	X	X	
				Сборочные единицы															
			3.900-3 вып. 4	панель стеновая ПС1-48-Б3	X	X	X	X	X	X	X	X	X	X	X	X	X	X	
		1	3.901-5	Сальник Ду 1200 ℓк=300	1	–	1	–	–	–	–	–	–	–	–	–	–	–	
		2	1.400-15 вып. 1	Изделие закладное Мн36-3	–	2	–	2	2	2	2	2	2	2	2	2	2	2	
		3	1.400-15 вып. 1	То же Мн151-3	–	1	–	1	1	1	1	1	1	1	1	1	1	1	
		4	1.400-15 вып. 1	" Мн106-3	–	–	–	8	8	3	8	8	8	8	3	3	3	3	
				Детали															
				ф18АIII ГОСТ 5781-82															
Б.У.		5		ℓ=4780	12	–	12	–	–	–	–	–	–	–	–	–	–	–	
Б.У.		6		ℓ=2950	8	–	8	–	–	–	–	–	–	–	–	–	–	–	
Б.У.		7		ℓ=2500	8	–	8	–	–	–	–	–	–	–	–	–	–	–	
Б.У.		8		ℓ=2600	–	–	–	–	–	8	–	–	–	–	8	8	8	8	
Б.У.		9		ℓ=2100	–	–	–	–	–	16	–	–	–	–	16	16	16	16	
				Марка	ПС1	ПС2	ПС3	ПС4	ПС5	ПС6	ПС7	ПС8	ПС9	ПС10	ПС11	ПС12	ПС13	ПС14	

Количество на исполнение

Ведомость условных марок стеновых панелей.

№ Ист.	Усл. марка	Наименование
01	ПС1	ПС1-48-Б3-А
02	ПС2	ПС1-48-Б3-Б
03	ПС3	ПС1-48-Б3-В
04	ПС4	ПС1-48-Б3-Г
05	ПС5	ПС1-48-Б3-Д
06	ПС6	ПС1-48-Б3-Е
07	ПС7	ПС1-48-Б3-Ж
08	ПС8	ПС1-48-Б3-И
09	ПС9	ПС1-48-Б3-К
10	ПС10	ПС1-48-Б3-Л
11	ПС11	ПС1-48-Б3-М
12	ПС12	ПС1-48-Б3-Н
13	ПС13	ПС1-48-Б3-П
14	ПС14	ПС1-48-Б3-Р

Инв. № подл. | Подпись и дата | Взам. инв. №

Привязан

Инв. №

Нач. отд.	Шейко	
Н. контр.	Постников	
Рук. гр.	Борисенко	
Ст. инж.	Доценко	
Инж.	Пактионов	

ТП 901-7-13-84-КЖИ-ПС1÷ПС14

Панель стеновая ПС1-48-Б3-А÷ПС1-48-Б3-Р (при отсутствии грунтовых вод).

Стадия	Лист	Листов
Р	–	1

Госстрой СССР Союзводоканалниипроект Харьковский Водоканалпроект

20118-04

Копир. Шелест

Формат А3

Альбом IV

Типовой проект 901-7-13-84

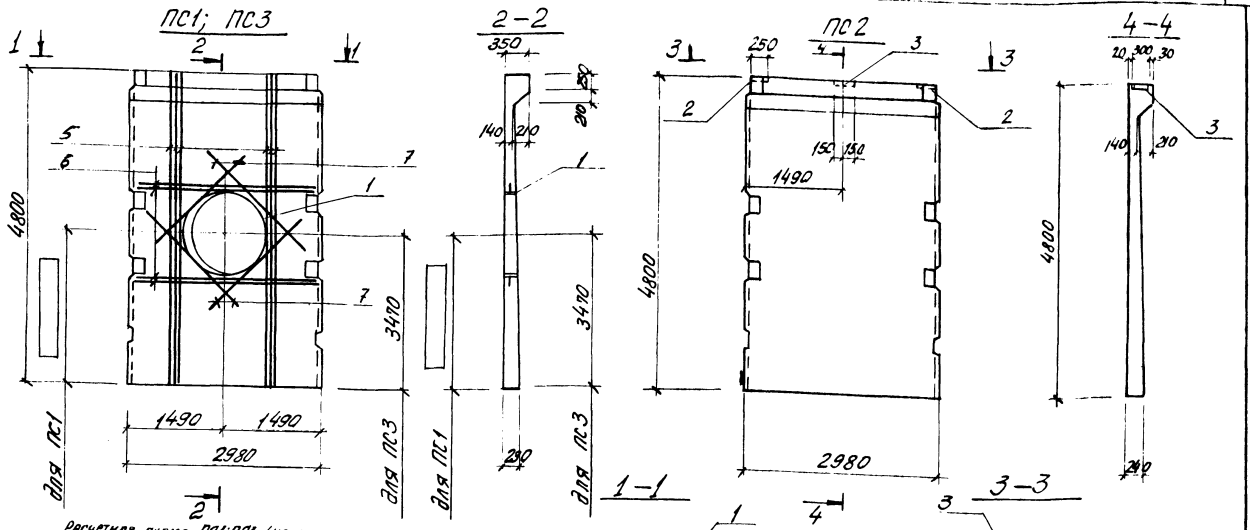

Расчетная схема ПС1;ПС3 (на момент монтажа)

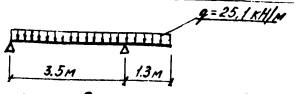

Ведомость расхода стали на один элемент, кг

Марка эл-та	Изделия закладные									Всего
	Арматура класса					Прокат марки				
	А III					Вст 3 кл 2				
	ГОСТ 5781-82					ГОСТ 103-76*				
	ф18	ф16	ф14	ф8	Итого	δ=12	δ=10	δ=6	Итого	
ПС1	202.0				202.0					202.0
ПС2		4.7	6.2		10,9	8.5	7.8		16.3	27.2
ПС3	202.0				202.0					202.0

Привязан

Инв. №

Нач. отд.	Шейко	
Н. контр.	Постников	
Рук. гр.	Борисенко	
Ст. инж.	Доценко	
Инж.	Лактионов	

ТП 901-7-13-84-КЖИ-ПС1÷ПС3СБ

Панель стеновая ПС1÷ПС3 Сборочный чертеж

Стадия	Масса	Масштаб
Р	—	

Лист — Листов 1

Госстрой СССР
Союзводоканалпроект
Харьковский
Водоканалпроект

Инв. № подл. | Подпись и дата | Взам. инв. №

20118-04

Копия Сухарева

Альбом IV

Типовой проект 901-7-13-84

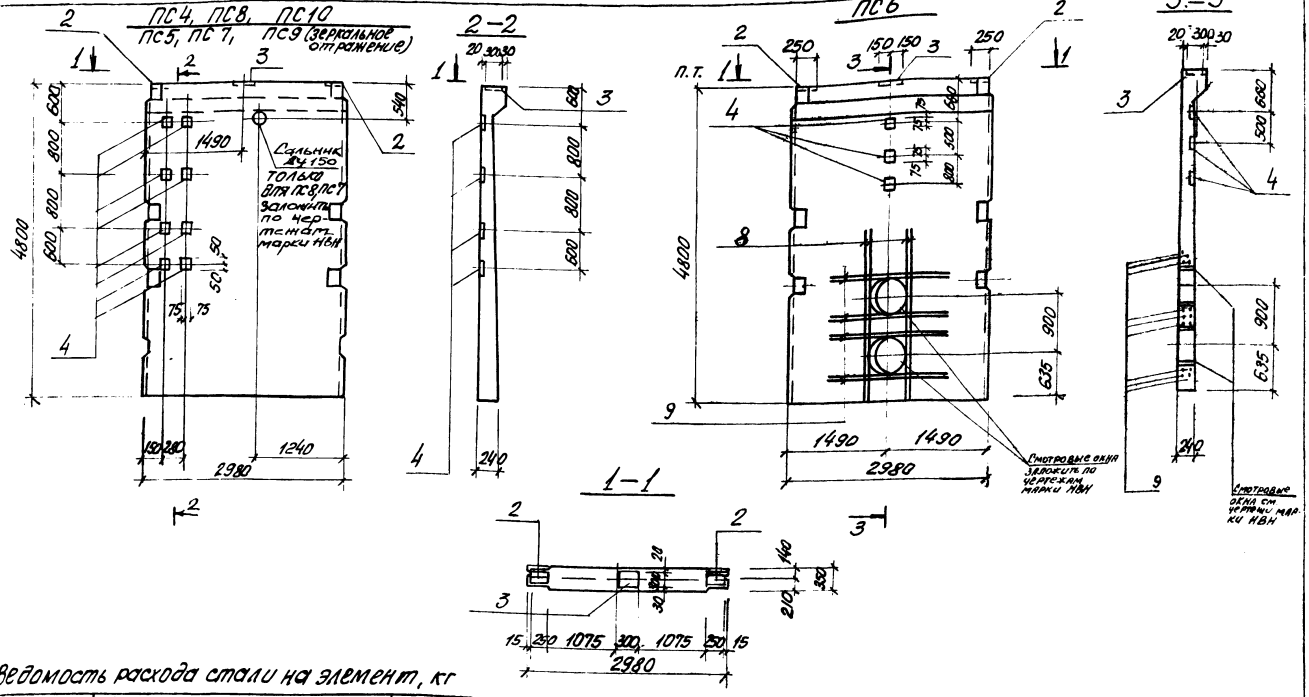

Ведомость расхода стали на элемент, кг

Марка эл-та	Изделия закладные									Всего
	Арматура класса					Прокат марки				
	А III					Вст3 кп2				
	ГОСТ 5781-82					ГОСТ 103-76				
	ф18	ф16	ф14	ф8	Итого	б=12	б=10	б=6	Итого	
ПС4, ПС5 ПС7÷ПС10		4.7	6.2	2.4	13.3	8.5	7.8	5.6	18.4	31.7
ПС6	108.8	4.7	6.2	0.6	122.1	8.5	7.8	2.1	18.4	140.5

Инв N подл | Подпись и дата | Взам. инв N

Привязан

Инв N

Нач. отд	Шейко	
Н. контр	Постников	
Рук. гр	Борисенко	
Ст. инж	Доценко	
Инж	Лактионов	

Т.П 901-7-13-84 - КЖИ - ПС4, ПС8, ПС10, ПС6, ПС5, ПС7, ПС9 СБ

Панель стеновая ПС4, ПС8, ПС10, ПС6, ПС5, ПС7, ПС9 сборочный чертеж

Стадия	Масса	Масштаб
Р	—	

Лист - Листов 1

Госстрой СССР
Союзводоканалниипроект
Харьковский
Водоканалпроект

Копир Пихарева

20118-04

формат А3

Альбом IV

Типовой проект 901-7-13-84

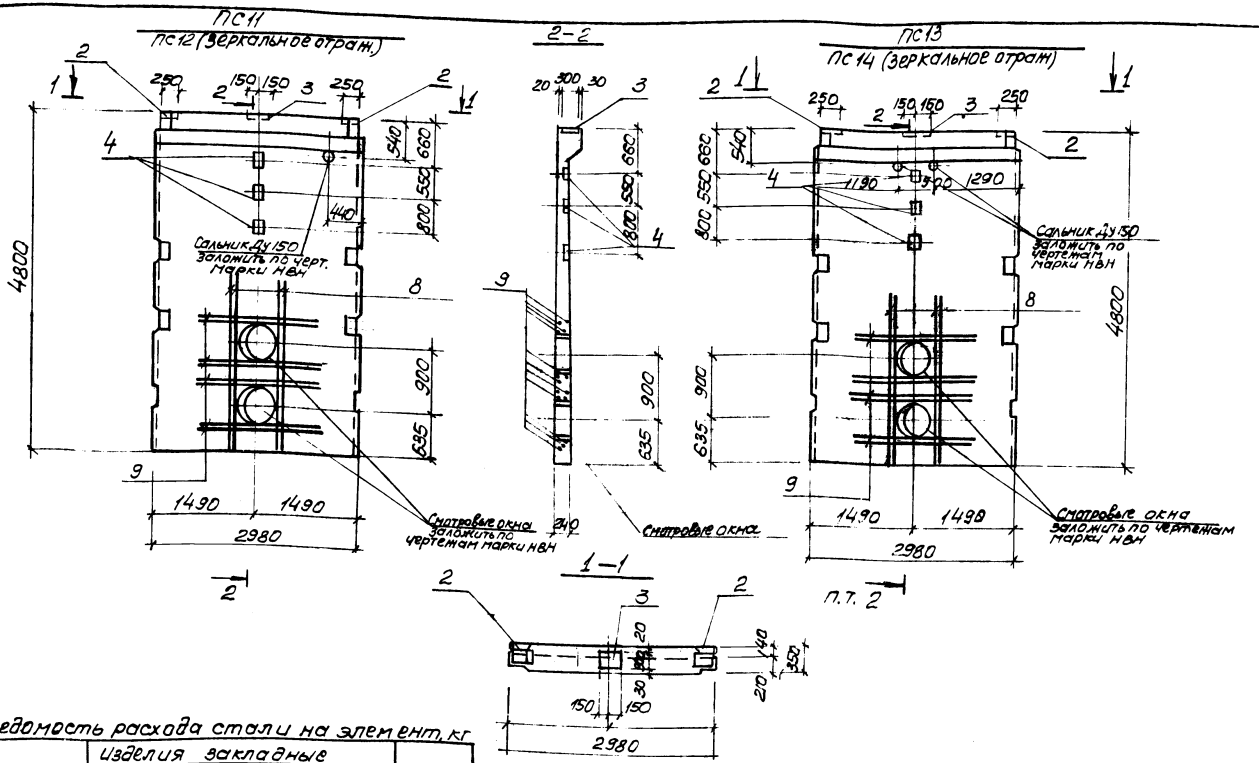

Ведомость расхода стали на элемент, кг

Марка эл-та	Изделия закладные									Всего
	Арматура класса					Прокат марки				
	А III					Вст 3кп 2				
	ГОСТ 5781-82					ГОСТ 103-76				
	ф18	ф16	ф14	ф8	Итого	б=12	б=10	б=6	Итого	
ПС11÷ПС14	108,8	4.7	6.2	0.9	120.7	8.5	7.2	2.1	17.8	138.5

Привязан

Инв №

Нач. отд	Шейко	
Н. контр	Постников	
Рук. гр.	Борисенко	
Ст. инж	Доценко	
Инж	Лактионов	

ТП 901-7-13-84 - КЖИ ПС11, ПС12 ПС13 ПС14 СБ

Панель стеновая ПС11, ПС12, ПС13, ПС14 Сборочный чертеж

Стадия	Масса	Масштаб
Р	—	

Лист | Листов 1

Госстрой СССР Союзводоканалниипроект Харьковский Водоканалпроект

20118-04

Инв. подл. | Подпись и дата | Взам. инв. №

Копир. Пихарева

Формат А3

ПС16; ПС15 (зеркальное отражение)

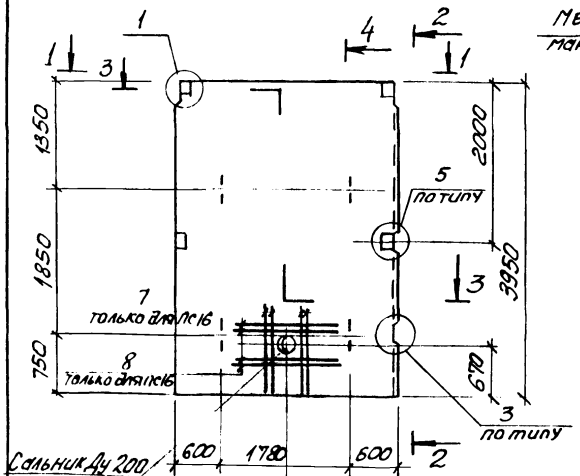

2—2

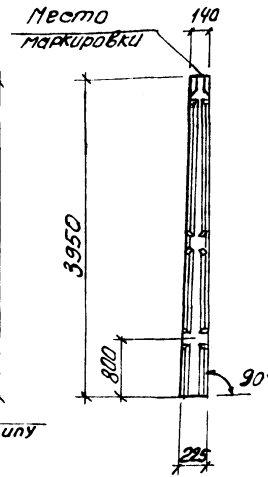

1—1

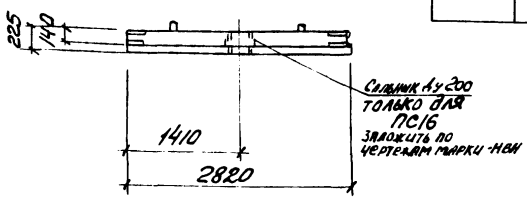

Ведомость условных марок панелей

Условная марка	Наименование панели
ПС15	ПС2-42-К1-01
ПС16	ПС2-42-К1-02

Формат	Зона	Поз.	Обозначение	Наименование	Кол.	Примечание
				ПС15; ПС16		
				Документация		
А4			901-7-13.84-КЖИ-ТТ1	Технические требования к изготовлению сборных железобетонных изделий		
А3			901-7-13.84-КЖИ-ПС15;16 СБ	Сборочный чертеж		
				Сборочные единицы		
		1	901-7-13.84 КЖИ-КПЗ-А	каркас пространственный КПЗ-А	1	
		2	КЖИ-Кр1-А	каркас плоский Кр1-А	2	
		3	КЖИ-С3	сетка арматурная С3	2	
		4	3.900-3 Вып. 34.2	изделие закладное Мн5	1	
		5	3.900-3 Вып. 3 ч. 2	то же Мн25	2	
				Детали		
Б4		6		ф10 AIII ГОСТ 5781-82 ℓ=4180	4	2.6 кг
				Материалы		
				Бетон марки М200	2.15	м3
			Переменные данные для исполнения			
				ПС16		
				Детали		
Б4		7		ф16 AIII ГОСТ 5781-82 ℓ=1800	8	2.84 кг
Б4		8		ф10 AIII ГОСТ 5781-82 ℓ=1200	8	0.74 кг

Панели ПС15; ПС16 выполнить в опалубке панели ПС2-42-К1 серии 3.900-3

Т.П. 901-7-13.84-КЖИ-ПС15, ПС16

Панель стеновая
ПС2-42-К1-01
ПС2-42-К1-02

Стадия	Масса	Масштаб
Р	5.38т	1:50

Лист — Листов 1

Госстрой СССР Союзводоканалниипроект Харьковское Водоканалпроект

Нач. отд.	Шевко	
Н. контр.	Пестников	
Рук. гр.	Борисенко	
Гл. инж.	Проценко	
Инж.	Никипелов	

Привязан

Инв. №

Инв. № подл. | Подпись и дата | Взам. инв. №

20118-04

Формат А3

Альбом IV

Типовой проект 901-7-13-84

4 – 4

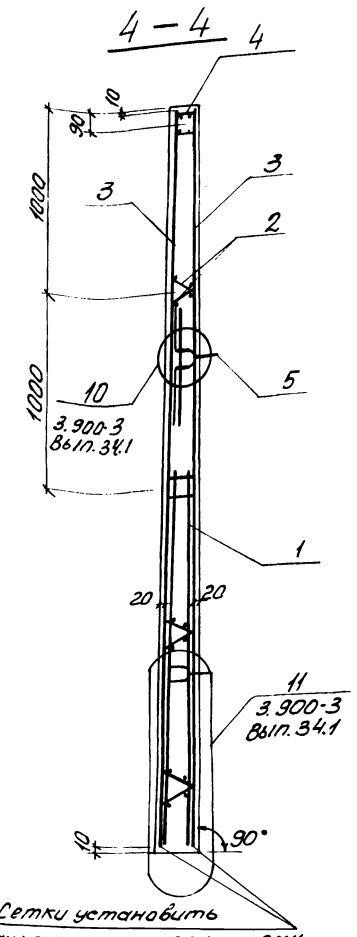

Сетки установить анкерующими стержнями к нижнему торцу панели

3—3

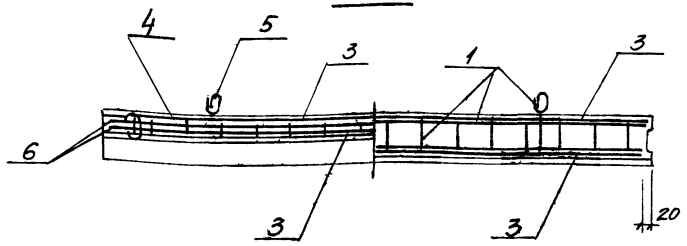

Ведомость расхода стали на элемент кг

Марка элемента	Изделия арматурные									Изделия закладные										Общий расход
	Арматура класса								Всего	Арматура класса					Прокат марки				Всего	
	Вр I		А I		А III					Вр I	А I	А III	А III		Вст 3кп 2		Ст 10			
	ГОСТ 6727-80		ГОСТ 5781-82		ГОСТ 5781-82					ГОСТ 5781-82	ГОСТ 5781-82	ГОСТ 5781-82	ГОСТ 5781-82		ГОСТ 103-76		ГОСТ 8732-78			
	5	Итого	8	Итого	10	14	16	Итого		5	10	12	18	Итого	40×5	120×5	Тр 299×8	Итого		
ПС 15	29.2	29.2	6.6	6.6	106.1	68.4	49.1	223.6	259.4	2.7	8.2	20.8	13.6	45.3	0.5	6.8	11.5	18.8	64.1	323.5
ПС16	29.2	29.2	6.6	6.6	102.7	68.4	27.6	198.7	234.5	2.7	8.2	20.8	13.6	45.3	0.5	6.8		7.3	52.6	287.1

1. Каркасы Кр1-А; кп-3-А и закладные изделия МН5 и МН 25 привязать к сеткам.
2. При установке строповочных петель допускается перерезать поперечный стержень сетки
3. Маркировку в соответствии с ГОСТ 13015-75 нанести на верхнем торце панели.

Привязан				Нач. отд	Шейко		Т.П. 901-7-13-84 – КЖИ-ПС15; ПС16-СБ	
				Н. контр	Постников		Панель стеновая ПС2-42-К1-01 ПС2-42-К1-02 Сборочный чертеж	Стадия: Р; Масса: 5.38т; Масштаб: 1:50
				Рук. гр	Борисенко			Лист: Листов:
				Ст. инж	Доценко			Госстрой СССР Союзводоканалниипроект Харьковский Водоканалпроект
Инв. №				Инж	Никитенко			

20118-04

Инв. № подл. | Подпись и дата | Взам. инв. №

Копир: Пихарева

Формат А3

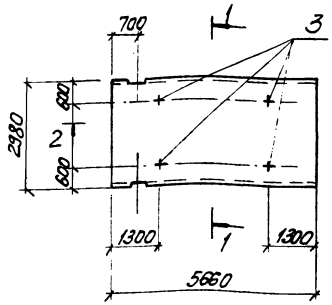

1–1

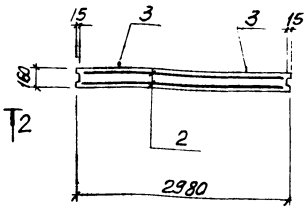

2–2

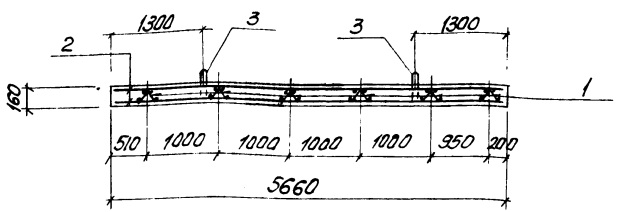

Формат	Зона	Поз.	Обозначение	Наименование	Кол.	Примеч.
				Сборочные единицы		
		1	3.900-3 вып.6	Каркас плоский КР2	12	
		2	901-7-13-84-КЖИ-С2	Сетка арматурная С2	2	
		3	3.900-3 вып.6	Изделие закладное Мн10	4	
				Материалы		
				Бетон марки М200	2.7	м3

Панель ПГ-60-1-А выполнить в опалубке панели ПГ-60-1 см. серию 3.900-3 вып.6 высотой 5660мм.

Ведомость расхода стали на элемент, кг

Марка элемента	Изделия арматурные					Изделия закладные					Общий расход
	Арматура класса				Всего	Арматура класса				Всего,	
	В-I ГОСТ 6727-80		А III ГОСТ 5781-82			А-I ГОСТ 5781-82		А-III			
	5	Итого	10	Итого		10	Итого	20	Итого		
ПГ-60-1-А	41.6	41.6	112.0	112.0	153.6	17.2	17.2	19.6	19.6	36.8	190.4

Привязан

Инв. №

Нач. отд.	Шейко	
Н. контр.	Постников	
Рук. гр.	Борисенко	
Ст. инж.	Доценко	
Инженер	Перова	

ТП 901-7-13-84 -КЖИ-ПГ-60-1-А

Панель стеновая ПГ-60-1-А

Стадия	Масса	Масштаб
Р	6800	1:50 1:25

Лист – Листов 1

Госстрой СССР Союзводоканалмиипроект Харьковский Водоканалпроект

20118-04

Копир Пихарева

формат А3

Альбом IV

Типовой проект 901-7-13-84

Инв.№ подл. | Подпись и дата | Взам. инв.№

Альбом IV

Типовой проект 901-7-13-84

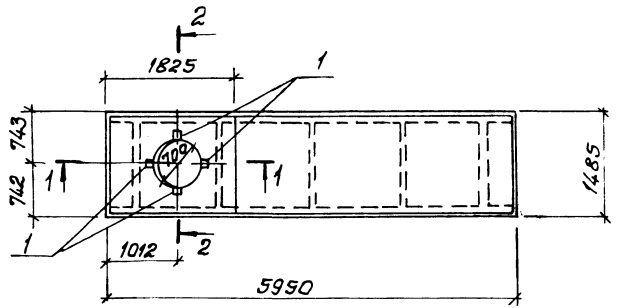

1-1

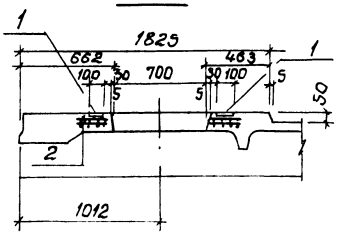

2-2

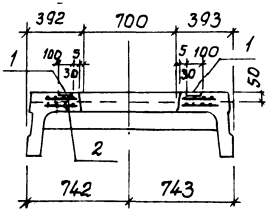

Формат	Зона	Поз.	Обозначение	Наименование	Кол.	Примеч.
				2П1-4А IV Т-П-А		
				Сборочные единицы		
			1.442.1-2 вып.1	Плита 2П1-4А IV Т-П		со всеми закладным. изделиями
		1	1.442.1-2 вып.2	Изделие закладное Мн6	4	
		2	1.442.1-2 вып.2	Сетка арматурная С28	2	

Ведомость расхода стали на дополнительные арматурные и закладные изделия.

Марка элемента	Изделия арматурные			Изделия закладные					Общий
	Арматура класса А-III ГОСТ 5781-82		Всего, кг	Арматура класса А-III ГОСТ 5781-82		Прокат марки Вст3кп2 ГОСТ 103-76		Всего, кг	
	10	Итого		10	Итого	-110×8	Итого		
2П1-4А IV Т-П-А	31.6	31.6	31.6	4.0	4.0	3.6	3.6	7.6	39.2

Остальное см. плиту 2П1-4А IV Т-П серии 1.442.1-2, вып.1.

Нач.отд.	Шейко		
Н.контр.	Постников		
Рук.гр.	Борисенко		
Ст.инж.	Доценко		
Инжен.	Перова		

ТП 901-7-13-84-КЖИ-2П1-4А IV Т-П-А

Плита 2П1-4А IV-Т-П-А

Стадия	Масса	Масштаб
Р	–	1:50 1:25

Лист- Листов 1

Госстрой СССР Союзводоканалпроект Харьковский Водоканалпроект

Привязан

Инв.№

Инв.№ подл. | Подпись и дата | Взам.инв.№

20118-04

Копир. Шелест

Формат А3

Альбом IV

Типовой проект 901-7-13-84

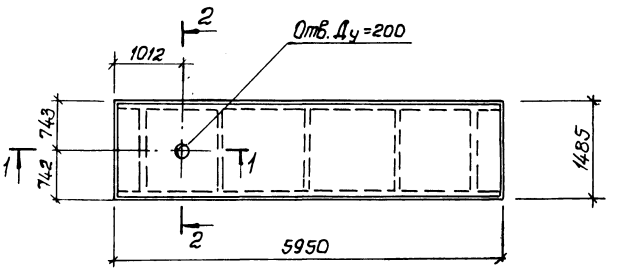

Формат	Зона	Поз.	Обозначение	Наименование	Кол.	Примеч.
				2П1-4АIV Т-П-Б		
				Сборочные единицы		
			1.442.1-2 Вып.1	Плита 2П1-4АIV Т-П		Со всеми закладными изделиями

1 - 1

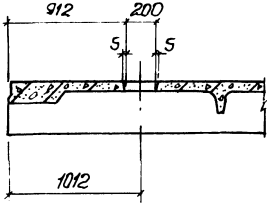

2 - 2

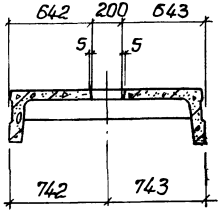

1. Остальное см. плиту 2П1-4АIV Т-П по серии 1.442.1-2 Вып.1

2. Арматуру в месте отверстия вырезать и отогнуть.

Инв. № подл.	Подпись и дата	Взам. инв. №

Привязан

Инв. №

Нач.отд.	Шейко	
Н.контр.	Постников	
Рук. гр.	Борисенко	
Ст.инж.	Доценко	
Инжен.	Перова	

ТП 901-7-13.84 - КЖИ - 2П1-4АIV Т-П-Б

Плита 2А1-4АIV Т-П-Б

Стадия	Масса	Масштаб
Р	–	1:50 1:25

Лист - Листов 1

Госстрой СССР
Союзводоканалниипроект
Харьковский
Водоканалпроект

20118-04

Копир. Шелест

Формат А3

Типовой проект 901-7-13-84 Альбом IV

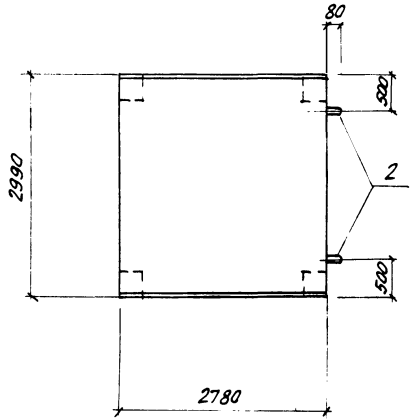

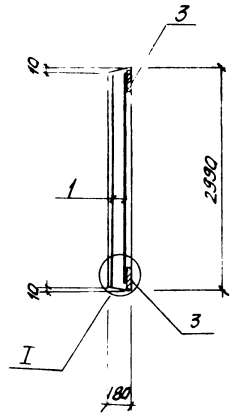

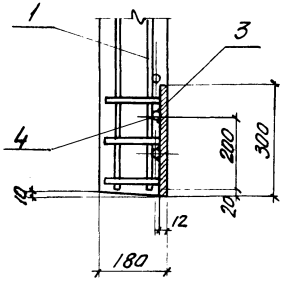

Формат	Зона	Поз.	Обозначение	Наименование	Кол.	Примеч
				Сборочные единицы		
		1	3.006-2 Вып. II-4	Сетка арматурная $\frac{С1-9}{16-200}$	2	
		2	1.400-9 Вып. 1	Изделие закладное УП1-11	2	
		3	1.400-15 Вып. 1	Изделие закладное Мн151-3	4	
				Детали		
5.4		4		ф16АIII ГОСТ 5781-82 ℓ=2760	2	4.4 кг
				Материалы		
				Бетон марки М300	1.5	м3

Ведомость расхода стали на элемент кг

Марка элемента	Изделия арматурные						Изделия закладные					Общий расход
	Арматура класса					Всего	Арматура класса		Прокат марки		Всего	
	А-I			А-III			А-III		Вст3 кп2			
	ГОСТ 5781-82						ГОСТ 5781-82		ГОСТ 103-76			
	8	18	Итого	16	Итого		16	Итого	δ=12	Итого		
ПП1	23.4	5.4	28.8	132,8	132,8	161.6	9.4	9.4	17.0	17.0	26.4	188.0

1. Плиту ПП1 выполнить в опалубке плиты П24-5б по серии 3.006-2 - вып. II-2.

2. Закладной элемент поз. 3 приварить к арматуре сетки поз. 1 и к дополнительной поз. 4.

Нач.отд.	Шейко		
Н.контр.	Постников		
Рук.гр.	Борисенко		
Ст.инж.	Доценко		
Инженер	Перова		

ТП 901-7-13-84-КЖИ-ПП1

Плита покрытия ПП1

Стадия	Масса	Масштаб
Р	3.8т	1:50 1:10

Лист - Листов 1

Госстрой СССР Союзводоканалниипроект Харьковский Водоканалпроект

Привязан

Инв. №

Инв. № подл. | Подпись и дата | Взам. инв. №

20118-04

Формат А3

Альбом IV

Типовой проект 901-7-13-84

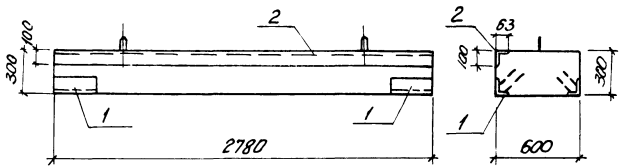

Формат	Зона	Поз.	Обозначение	Наименование	Кол.	Примеч.
				Б6-А; Б6-Б		
				Сборочные единицы		
			3.006-2 Вып. III-2	Балка Б6		со всеми арм. и закл. изделиями
		1	1.400-15 Вып.1	Изделие закладное Мн-530	4	
				переменные данные для исполнения Б6-Б		
				Сборочные единицы		
		2	1.400-15. Вып.1	Изделие закладное Мн-540	2.78	п.м.

Остальное ст. Балку Б 6 по серии 3.006-2 Вып. III-2.

Инв. № подл. | Подпись и дата | Взам. инв. №

Привязан

Инв. №

Нач. отд.	Шейко	
Н. контр.	Постников	
Рук. гр.	Борисенко	
Ст. инж.	Доценко	
Инженер	Перова	

ТП 901-7-13-84-КЖИ-Б6А (Б)

Балка Б6А; Б6Б

Стадия	Масса	Масштаб
Р	—	1:25

Лист - Листов 1

Госстрой СССР
Союзводоканалниипроект
Харьковский
Водоканалпроект

Копир Пихарева

формат А4

20118-04

Альбом IV

Типовой проект 901-7-13-84

2ПР8-24.38.14А
2ПР11-24.51.14А

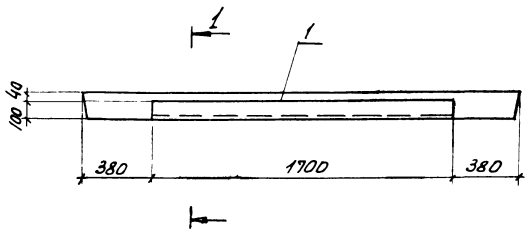

1-1
(2ПР8-24.38.14А)

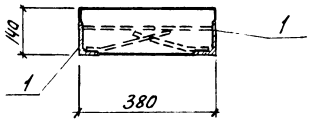

1-1
(2ПР11-24.51.14А)

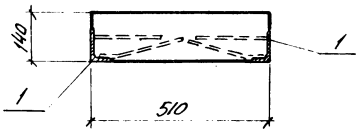

Формат	Зона	Поз.	Обозначение	Наименование	Кол. на исполн.				Примечание
				Сборочные единицы					
			1.138-10 вып.2	Перемычки 2ПР8-24.38.14 (2ПР11-24.51.14)	X				со всеми закладными изделиями
			1.400-15 вып.1	Изделие закладное МН540	3,4 п.м				
				Марка	2ПР8-24.38.14А (2ПР11-24.51.14А)				

Остальное - см. перемычки 2ПР8-24.38.14 (2ПР11-24.51.14) серии 1.138-10 вып.2

Ведомость расхода стали на дополнительные закладные изделия, кг

Марка элемента	Изделия закладные						Общий расход
	Арматура класса			Прокат марки			
	А III			В ст 3 кп 2			
	Гост 5.781-82			Гост 8510-72			
	ф8		Итого	L110x6 x6		Итого	
2ПР8-24.38-14А (2ПР11-24.51-14А)	3.4		3.4	25.5		25.5	28.9

Значения в скобках для $t = -40°$

Инв. № подл.	Подпись и дата	Взам. инв. №

Привязан

Инв. №

Нач. отд.	Швейко	
Н. контр.	Постников	
Рук. гр.	Борисенко	
Ст. инж.	Доценко	
Инж.	Никитенко	

ТП 901-7-13-84 - КЖИ - 2ПР8-24.38.14А 2ПР11-24.51.14А

Перемычка 2ПР8-24.38.14А (2ПР11-24.51.14А)

Стадия	Масса	Масштаб
Р		

Лист - Листов 1

Госстрой СССР
Союзводоканалниипроект
Харьковский Водоканалпроект

20118-04

Копир Лихарева

Формат А3

Альбом IV

Типовой проект 901-7-13-84

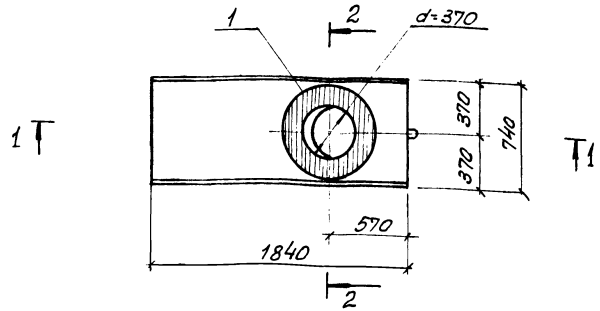

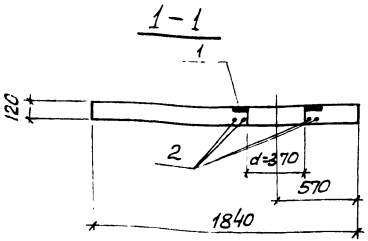

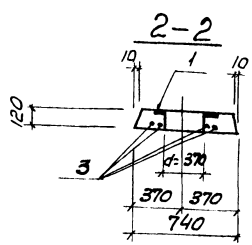

Формат	Зона	Поз.	Обозначение	Наименование	Кол.	Примечание
				Сборочные единицы		
			3.006-2 Вып. II-2	Плита П15д-8б		
А4		1	901-7-13.84-КЖИ-Мн-9	Изделие закладное Мн-9	1	
				Детали		
Б.4		2		ф10АIII ГОСТ 5781-82 ℓ=720	4	0.44кг
Б.4		3		ф14АIII ГОСТ 5781-82 ℓ=1800	4	2.2 кг

Остальное- см. плиту П15д-8 серии 3.006-2 Вып. II-2

Ведомость расхода стали на дополнительные арматурные и закладные изделия, кг

Марка элемента	Изделия арматурные			Изделия закладные					Общий расход
	Арматура класса АIII ГОСТ 5781-82		Всего	Арматура класса АIII ГОСТ 5781-82		Прокат марки Вст 3кп ГОСТ 103-76	ГОСТ 19903-74	Всего	
	10	14		10		-40×6	б=8		
П15д-8-А	1.8	8.8	10.6	1.0		1.3	11.6	13.9	24.5

Инв.№подл.	Подпись и дата	Взам.инв.№

Привязан

Инв.№

Нач.отд.	Шейко	
Н.контр.	Постников	
Рук.гр.	Борисенко	
Ст.инж.	Емельянова	
Инжен.	Мирошникова	

ТП901-7-13.84-КЖИ-П15д-8-А

Плита П15д-8-А

Стадия	Масса	Масштаб
Р	0.41 т	

Лист - Листов 1

Госстрой СССР Союзводоканалниипроект Харьковский Водоканалпроект

20118-04

Копир Пихарева

формат А3

Альбом IV

Типовой проект 901-7-13-84

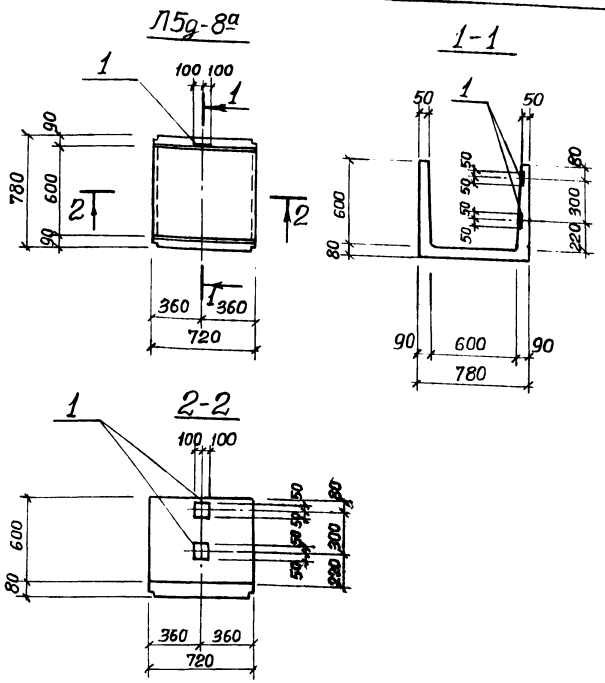

Формат	Зона	Поз	Обозначение	Наименование	Кол.	Примечание
				Л5д-8а		
				Сборочные единицы		
			3.006-2 Вып. II-1	Лоток Л5д-8		
		1	1.400-15 Вып. 1	изделие закладное МН401-2	2	

Остальное см. лоток Л5д-8 по серии 3.006-2В II-1

Ведомость расхода стали на элемент, кг

Марка элемента	Изделия закладные								Всего
	Арматура класса				Прокат марки				
	III				ВСТ3Кп				
	ГОСТ 5781-82				ГОСТ 103-76*				
	ф8			Итого	-6			Итого	
Л5д-8а	0,8			0,8	1,8			1,8	2,6

Привязан

Инв №:

Нач.отд.	Шейко	
Н.контр.	Постников	
Рук.гр.	Борисенко	
Ст.инж.	Геселева	
Ст.инж.	Арценко	
Инж.	Лактионов	

ТП 901-7-13-84 – КЖИ-Л5д-8а

Лоток Л5д-8а

Стадия	Масса	Масштаб
Р	–	–

Лист – Листов 1

Госстрой СССР
Союзводоканалниипроект
Харьковский
Водоканалпроект

20118-04

Копир Зайцева

Формат А3

Инв № подл. | Подпись и дата | Взам инв №

Альбом IV

Типовой проект 901-7-13-84

Инв. № подл. | Подпись и дата | Взам. инв. №

1-1

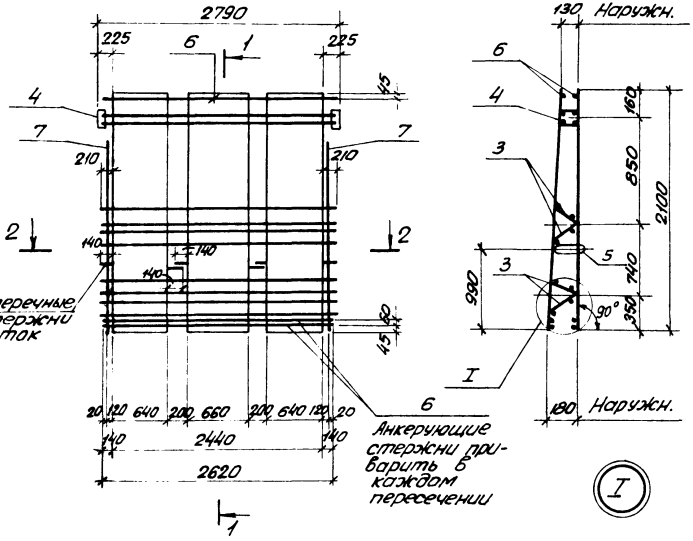

Формат	Зона	Поз.	Обозначение	Наименование	Кол.	Примечание
				Документация		
А4			901-7-13-84-КЖИ-ТТ2	Технические требования к изготовлению арматурных и закладных изделий		
				Сборочные единицы		
А4		1	901-7-13-84-КЖИ-С-20А	Сетка арматурная С-20А	4	
А4		2	-КЖИ-С-21А	То же С-21А	2	
А4		3	-КЖИ-Кр-3А	Каркас плоский Кр-3А	4	
А4		4	-КЖИ-МН-8А	Изделие закладное МН-8А	1	
		5	3.900-3 вып. 3 ч. 2	То же МН-26	2	
				Детали		
Б4		6		ф8AI ГОСТ 5781-82 ℓ=2620	6	1,1 кг
Б4		7		ф10AIII ГОСТ 5781-82 ℓ=1850	4	1,2 кг

2-2

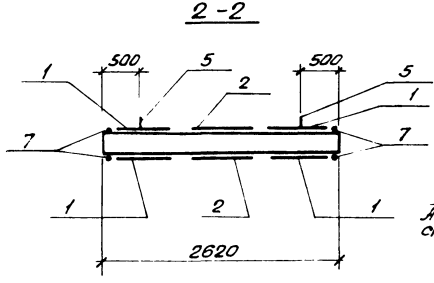

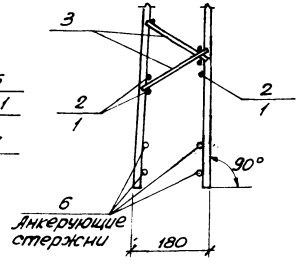

Привязан

Инв. №

Нач. отд.	Шейко		
Н. контр.	Постников		
Рук. гр.	Борисенко		
Ст. инж.	Доценко		
Инж.	Никитенко		

ТП 901-7-13-84-КЖИ-КП-3А

Каркас пространственный КП-3А

Стадия	Масса	Масштаб
Р	126,7	

Лист — Листов 1

Госстрой СССР Союзводоканалпроект Харьковский водоканалпроект

20118-04

Колир. Щелест

Формат А3

Альбом IV

Типовой проект 901-7-13.84

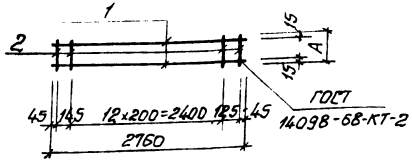

Марка	А	Масса, кг
Кр-1А	105	1,1
Кр-3А	195	1,1

Формат	Зона	Поз.	Обозначение	Наименование	Кол.	Примечание
				Документация		
А4			901-7-13.84 -КЖИ-ТТ2	Технические требования к изготовлению арматурных и закладных изделий.		
				Кр-1А; Кр-3А		
				Детали		
Б.Ч.		1		ф5 Вр-I ГОСТ 6727-80 ℓ=2760	2	0.4 кг
				Переменные данные для исполнения		
				Кр-1А		
				Детали		
Б.Ч.		2		ф5 Вр-I ГОСТ 6727-80 ℓ=105	15	0.02 кг
				Кр-3А		
				Детали		
Б.Ч.		2		ф5 Вр-I ГОСТ 6727-80 ℓ=195	15	0.02 кг

Взам. инв. № | Подпись и дата | Инв. № подл.

Привязан

Инв. №

Нач. отд.	Шейко	
Н. контр.	Пастников	
Рук. гр.	Борисенко	
Ст. инж.	Доценко	
Инжен.	Никитенко	

ТП 901-7-13.84 -КЖИ-Кр-1А Кр-3А

Каркас плоский Кр-1А; Кр-3А.

Стадия	Масса	Масштаб
Р	См. табл.	1:50
Лист -	Листов 1	

Госстрой СССР Союзводоканалмонтажспецстрой Харьковский Водоканалпроект

Альбом IV

Типовой проект 901-7-13.84

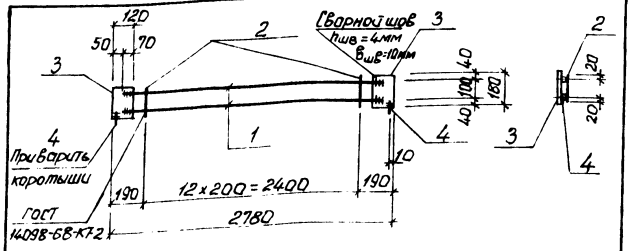

Формат	Зона	Поз.	Обозначение	Наименование	Кол.	Примечание
				Документация		
А4			901-7-13.84 -КЖИ-ТТ2	Технические требования к изготовлению арматурных и закладных изделий.		
				Детали		
Б.Ч.		1		ф12 AIII ГОСТ 5781-82 ℓ=2680	2	2.4 кг
Б.Ч.		2		ф5 Вр-I ГОСТ 6727-80 ℓ=140	13	0.02 кг
Б.Ч.		3		Полоса 5×120 ГОСТ 103-76 Вст3кп2 ГОСТ 535-79 ℓ=180	2	0.85 кг
Б.Ч.		4		ф8 AI ГОСТ 5781-82 ℓ=60	2	0.02 кг

Взам. инв. № | Подпись и дата | Инв. № подл.

Привязать

Инв. №

Нач. отд.	Шейко	
Н. контр.	Пастников	
Рук. гр.	Борисенко	
Ст. инж.	Доценко	
Инжен.	Никитенко	

Поз. 1 приварить к поз. 3 ручной дуговой сваркой электродами типа Э-50А по ГОСТ 9467-75.

ТП 901-7-13.84 -КЖИ-Кр-6А

Каркас плоский Кр-6А

Стадия	Масса	Масштаб
Р	6,8 кг	
Лист -	Листов 1	

Госстрой СССР Союзводоканалмонтажспецстрой Харьковский Водоканалпроект

20118-04

Копир. Шрифт

Формат А4

Альбом IV

Типовой проект 901-7-13-84

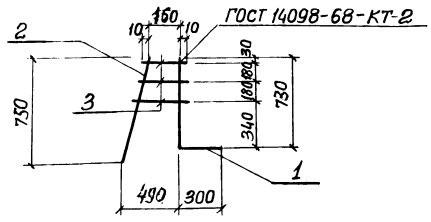

Формат	Зона	Поз.	Обозначение	Наименование	Кол	Примечание
				Документация		
			КЖИ-ТТ2	Технические требования к изготовлению арматурных и закладных изделий		
Б4		1		ф16 AIII ГОСТ 5781-82 ℓ=1030	1	1,62 кг
Б4		2		ф10 AIII ГОСТ 5781-82 ℓ=840	1	0,52 кг
Б4		3		ф8 AI ГОСТ 5781-82 $\ell_{ср}$=275	3	0,11 кг

Привязан

Инв.№

Взам.инв.№ | Подпись и дата | Инв.№ подл.

ТП 901-7-13-84-КЖИ-Кр1

Каркас плоский Кр1.

Стадия	Масса	Масштаб
Р	2,47 кг	
Лист –	Листов 1	

Госстрой СССР Союзводоканалниипроект харьковский Водоканалпроект

Нач.отд.	Шейко	
Н.контр.	Постников	
Рук.гр.	Борисенко	
Ст.инж.	Геселева	
Инженер.	Мирошников	

Формат А4

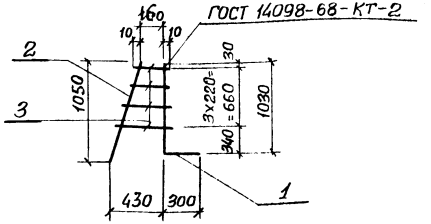

Формат	Зона	Поз.	Обозначение	Наименование	Кол	Примечание
				Документация		
			КЖИ-ТТ2	Технические требования к изготовлению арматурных и закладных изделий		
Б4		1		ф16 AIII ГОСТ 5781-82 ℓ=1330	1	2,1 кг
Б4		2		ф10 AIII ГОСТ 5781-82 ℓ=1110	1	0,68 кг
Б4		3		ф8 AI ГОСТ 5781-82 $\ell_{ср}$=275	4	0,11 кг

Привязан

Инв.№

Взам.инв.№ | Подпись и дата | Инв.№ подл.

ТП 901-7-13-84-КЖИ-Кр2

Каркас плоский Кр2

Стадия	Масса	Масштаб
Р	3,22 кг	
Лист –	Листов 1	

Госстрой СССР Союзводоканалниипроект харьковский Водоканалпроект

Нач.отд.	Шейко	
Н.контр.	Постников	
Рук.гр.	Борисенко	
Ст.инж.	Геселева	
Инженер.	Мирошников	

20118-04

Копир. Зайцева

Формат А4

Альбом IV

Типовой проект 901-7-13.84

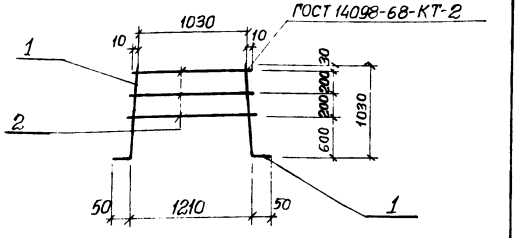

Формат	Зона	Поз.	Обозначение	Наименование	Кол.	Примечание
				Документация		
А4			901-7-13.84-КЖИ-ТТ2	Технические требования к изготовлению арматурных и закладных изделий		
Б4		1		ф10АIII ГОСТ 5781-82 ℓ=1080	2	0,65кг
Б4		2		ф8АI ГОСТ 5781-82 ℓ=1080	3	0,41кг

Привязан

Инв. №

Взам. инв. №

Подпись и дата

Инв. № подл.

Нач. отд.	Шейко	
Н. контр.	Постников	
Рук. гр.	Борисенко	
Ст. инж.	Геселева	
Инжен.	Мирошникова	

ТП 901-7-13-84-КЖИ-КР3

Каркас плоский КР3

Стадия	Масса	Масштаб
Р	2,57 кг	
Лист	Листов 1	

Госстрой СССР Союзводоканалниипроект Харьковский Водоканалпроект

Формат А4

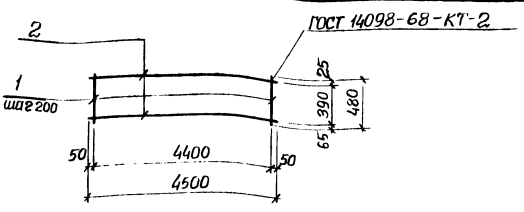

Формат	Зона	Поз	Обозначение	Наименование	Кол	Примечание
				Документация		
А4			901-7-13.84-КЖИ-ТТ2	Технические требования к изготовлению арматурных и закладных изделий.		
				Детали		
Б4		1		ф10АIII ГОСТ 5781-82 ℓ=480	23	0,30кг
Б4		2		ф8АI ГОСТ 5781-82 ℓ=4500	2	1,78кг

Привязан

Инв. №

Взам. инв. №

Подпись и дата

Инв. № подл.

Нач. отд.	Шейко	
Н. контр.	Постников	
Рук. гр.	Борисенко	
Ст. инж.	Геселева	
Инжен.	Мирошникова	

ТП 901-7-13-84--КЖИ-КР4

Каркас плоский КР4

Стадия	Масса	Масштаб
Р	10,46 кг	
Лист	Листов 1	

Госстрой СССР Союзводоканалниипроект Харьковский Водоканалпроект

20118-04

Копир Зайцева

Формат А4

Альбом IV

Типовой проект 901-7-13-84

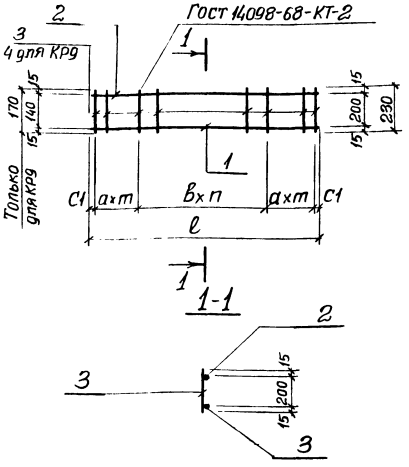

Марка	Размеры мм							Масса кг
	а	т	в	п	с1	ℓ		
Кр5	1	100	2	150	35	670		1.11
Кр6	1	150	3	800	35	1170		1.77
Кр7	3	150	6	200	35	2170		3.29
Кр8	2	100	4	200	35	1270		2.24
Кр9	2	100	4	200	35	1270		2,1
Кр10	3	150	5	200	10	1920		3,1
Кр11	2	100	5	200	35	1620		2,6

Формат	Зона	Поз.	Обозначение	Наименование	Кол. на исполн.							Примечание
				Документация								
А4			901-7-13.84-КЖИ-ТТ1	Техн. требования								
				Детали								
Бч		1		ф12 AIII ГОСТ 5781-82 ℓ=570	1							0,51 кг
				ф12 AIII ГОСТ 5781-82 ℓ=1170		1						0.87 кг
				ф12 AIII ГОСТ 5781-82 ℓ=2170			1					1.95 кг
				ф12 AIII ГОСТ 5781-82 ℓ=1270				1	1			1,1 кг
				ф12 AIII ГОСТ 5781-82 ℓ=1920						1		1,73 кг
				ф12 AIII ГОСТ 5781-82 ℓ=1470							1	1.32 кг
Бч		2		ф10 AIII ГОСТ 5781-82 ℓ=570	1							0,35 кг
				ф10 AIII ГОСТ 5781-82 ℓ=970		1						0,6 кг
				ф10 AIII ГОСТ 5781-82 ℓ=2170			1					1,34 кг
				ф10 AIII ГОСТ 5781-82 ℓ=1270				1	1			0,79 кг
				ф10 AIII ГОСТ 5781-82 ℓ=1920						1		1,2 кг
				ф10 AIII ГОСТ 5781-82 ℓ=1470							1	0,9 кг
Бч		3		ф6 AI ГОСТ 5781-82 ℓ=230	5	6	11	7		10	8	0,05 кг
Бч		4		ф6 AI ГОСТ 5781-82 ℓ=170					7			0,03 кг
				Марка	Кр5	Кр6	Кр7	Кр8	Кр9	Кр10	Кр11	

Привязан

Инв.№

Нач.отд.	Шейко	
Н.контр.	Постиков	
Рук.гр.	Барсенко	
Ст.инж.	Енеальчева	
Инж.	Лактионов	

ТП 901-7-13.84-КЖИ-Кр5÷Кр11

Каркасы плоские Кр5÷Кр11.

Стадия	Масса	Масштаб
Р	См. табл.	
Лист	Листов 1	

Госстрой СССР Союзводоканалниипроект Харьковский Водоканалпроект

20118-04

Копир. Зайцева

Формат А3

Инв.№ подл. | Подпись и дата | Взам. инв.№

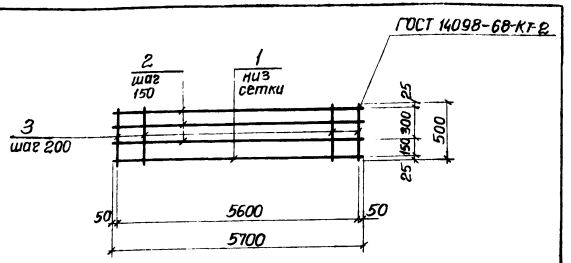

Формат	Зона	Поз	Обозначение	Наименование	Кол.	Примечание
				Документация		
А4			901-7-13-84-КЖИ-ТТ2	Технические требования к изготовлению арматурных и закладных изделий		
				Детали		
Б4		1		ф12 А III ГОСТ 5781-82 ℓ=5700	1	5.06 кг
Б4		2		ф8 А I ГОСТ 5781-82 ℓ=5700	3	2.25 кг
Б4		3		ф8 А I ГОСТ 5781-82 ℓ=500	29	0.20 кг

Привязан

Инв. №

Взам. инв. №

Подпись и дата

Инв. № подл.

Нач. отд.	Шейко	
Н. контр.	Постников	
Рук. гр.	Борисенко	
Ст. инж.	Веселева	
Инжен.	Мирошникова	

ТП 901-7-13-84-КЖИ-С1

Сетка арматурная С1

Стадия	Масса	Масштаб
Р	17,61 кг	
Лист -	Листов 1	

Госстрой СССР Союзводоканалмонтажпроект Харьковский Водоканалпроект

Формат А4

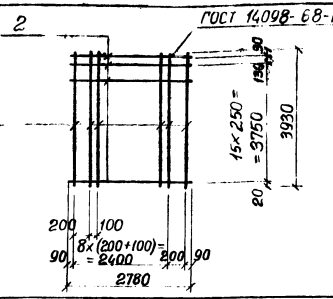

Формат	Зона	Поз	Обозначение	Наименование	Кол.	Примечание
				Документация		
А4			901-7-13-84-КЖИ-ТТ2	Технические требования к изготовлению арматурных и закладных изделий		
				Детали		
Б4		1		ф10 А III ГОСТ 5781-82 ℓ=3930	18	2.42 кг
Б4		2		ф5 Вр I ГОСТ 6727-80 ℓ=2780	17	0.43 кг

Привязан

Инв. №

Взам. инв. №

Подпись и дата

Инв. № подл.

Нач. отд.	Шейко	
Н. контр.	Постников	
Рук. гр.	Борисенко	
Ст. инж.	Доценко	
Инжен.	Мирошникова	

Т.П 901-7-13-84-КЖИ-С2

Сетка арматурная С2

Стадия	Масса	Масштаб
Р	51.21 кг	
Лист -	Листов 1	

Госстрой СССР Союзводоканалмонтажпроект Харьковский Водоканалпроект

20118-04

Копир. Зайцева

Формат А4

Типовой проект 901-7-13-84 Альбом IV

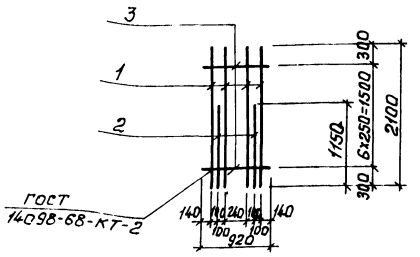

Формат	Зона	Поз.	Обозначение	Наименование	Кол.	Примечание
				Документация		
А4			901-7-13-84-КЖИ-ТТ2	Технические требования к изготовлению арматурных и закладных изделий.		
				Детали		
Б.ч.		1		ф14 AIII ГОСТ 5781-82 ℓ=2100	4	2,5 кг
Б.ч.		2		ф16 AIII ГОСТ 5781-82 ℓ=1150	2	1,8 кг
Б.ч.		3		ф5 Вр I ГОСТ 6727-80 ℓ=920	7	0,1 кг

Взам. инв. № — Привязан

Подпись и дата — Инв. №

Инв. № подл.

Нач. отд.	Шейко	
Н. контр.	Постников	
Рук. гр.	Борисенко	
Ст. инж.	Доценко	
Инжен.	Никитенко	

ТП 901-7-13-84-КЖИ-С-20А

Сетка арматурная С-20А

Стадия	Масса	Масштаб
Р	14,3	1:50
Лист —	Листов 1	

Госстрой СССР Союзводоканалпроект Харьковский Водоканалпроект

формат А4

Типовой проект 901-7-13-84 Альбом IV

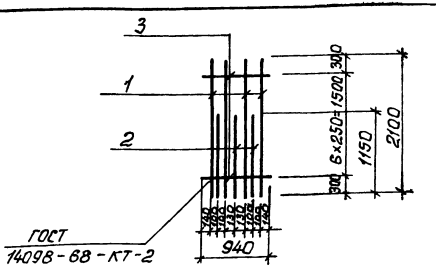

Формат	Зона	Поз.	Обозначение	Наименование	Кол	Примечание
				Документация		
А4			901-7-13-84-КЖИ-ТТ2	Технические требования к изготовлению арматурных и закладных изделий		
				Детали		
Б.ч.		1		ф14 AIII ГОСТ 5781-82 ℓ=2100	4	2,5 кг
Б.ч.		2		ф16 AIII ГОСТ 5781-82 ℓ=1150	3	1,8 кг
Б.ч.		3		ф5 Вр I ГОСТ 6727-80 ℓ=940	7	0,1 кг

Взам. инв. № — Привязан

Подпись и дата — Инв. №

Инв. № подл.

Нач. отд.	Шейко	
Н. контр.	Постников	
Рук. гр.	Борисенко	
Ст. инж.	Доценко	
Инжен.	Никитенко	

ТП 901-7-13-84-КЖИ-С-21А

Сетка арматурная С-21А

Стадия	Масса	Масштаб
Р	16,1	1:50
Лист —	Листов 1	

Госстрой СССР Союзводоканалпроект Харьковский Водоканалпроект

20118-04

Копир. Шелест

формат А4

Альбом IV

Типовой проект 901-7-13-84

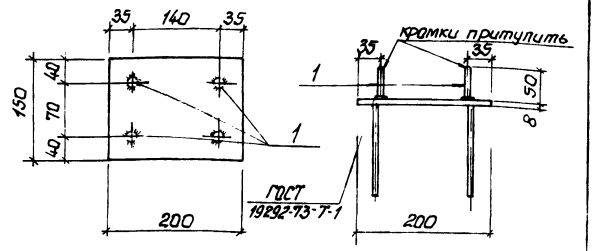

Формат	Зона	Поз.	Обозначение	Наименование	Кол.	Примеч.
				Сборочные единицы		
			1.400-15 Вып. 1	Изделие закладное МН114-3	1	2.9кг
				Детали		
Б.Ч.		1		ф10АI ГОСТ5781-82 ℓ=50	4	0.31

Остальное см. МН114-3 серии 1.400-15 Вып. 1

Привязан:

Инв. №

Нач.отд.	Шейко	
Н.контр.	Постников	
Рук.гр.	Борисенко	
Ст.инж.	Доценко	
Инжен.	Перова	

ТП 901-7-13-84-КЖИ МН1

Изделие закладное МН1.

Стадия	Масса	Масштаб
Р	4,14кг	1:25

Лист | Листов 1

Госстрой СССР Союзводоканалниипроект Харьковский Водоканалпроект

Формат А4

Альбом IV

Типовой проект 901-7-13-84

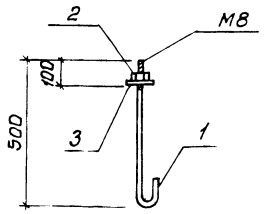

Формат	Зона	Поз.	Обозначение	Наименование	Кол.	Примечание
				Документация		
А4			901-7-13-84-КЖИ-ТТ2	технические требования к изготовлению арматурных и закладных изделий.		
				Детали		
Б.Ч.		1		ф8 АI 20СТ5781-82 ℓ=550	1	0.22кг
Б.Ч.		2		Гайка М8 20СТ5915-74	1	0.05кг
Б.Ч.		3		Полоса Б×40 20СТ103-76 / Вст3кп2 20СТ535-79 ℓ=40	1	0.05кг

Привязан

Инв. №

Нач.отд.	Шейко	
Н.контр.	Постников	
Рук.гр.	Борисенко	
Ст.инж.	Доценко	
Инжен.	Лактионов	

ТП 901-7-13-84-КЖИ-МН2

Изделие закладное МН2

Стадия	Масса	Масштаб
Р	0.32кг	

Лист | Листов 1

Госстрой СССР Союзводоканалниипроект Харьковский Водоканалпроект

20118-04

Копир. Шелест

Формат А4

Альбом IV

Типовой проект 901-7-13-84

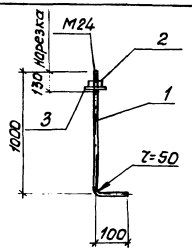

Формат	Зона	Поз.	Обозначение	Наименование	Кол.	Примечание
				Документация		
А4			901-7-13-84 -КЖИ-ТТ2	Технические требования к изготовлению арматурных и закладных изделий		
				Детали		
Б.ч		1		ф24АI ГОСТ5781-82 ℓ=1100	1	3.9кг
Б.ч		2		Гайка М24 ГОСТ5915-54	1	0.1кг
Б.ч		3		Полоса 8х60 ГОСТ103-76 / 8ст3кп2 ГОСТ535-79 ℓ=60	1	0.22кг

Взам. инв. №

Подпись и дата

Инв. № подл.

Привязан

Инв. №

Нач. отд.	Шейко	
Н. контр.	Постников	
Рук. гр.	Борисенко	
Ст. инж.	Доценко	
Инж.	Никитенко	

ТП 901-7-13-84 -КЖИ-МН3

Изделие закладное МН3

Стадия	Масса	Масштаб
Р	4.22кг	

Лист - Листов 1

Госстрой СССР
Союзводоканалпроект
Харьковский
Водоканалпроект

Формат А4

Альбом IV

Типовой проект 901-7-13-84

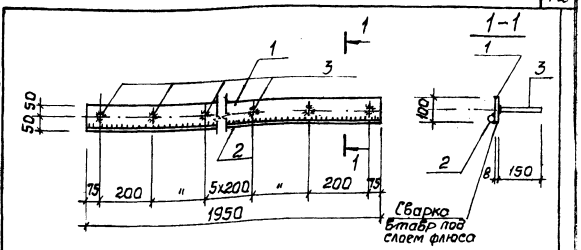

Формат	Зона	Поз.	Обозначение	Наименование	Кол.	Примеч.
				Документация		
А4			901-7-13-84 -КЖИ-ТТ2	Технические требования к изготовлению арматурных и закладных изделий		
				Детали		
Б.ч		1		Полоса 8х100 ГОСТ103-76 / 8ст3кп2 ГОСТ535-79 ℓ=1950	1	12.0кг
Б.ч		2		ф16А III ГОСТ5781-82 ℓ=1950	1	3,1кг
Б.ч		3		ф8А III ГОСТ5781-82 ℓ=150	10	0.06кг

Взам. инв. №

Подпись и дата

Инв. № подл.

Привязан

Инв. №

Нач. отд.	Шейко	
Н. контр.	Постников	
Рук. гр.	Борисенко	
Ст. инж.	Енгалычева	
Инж.	Середняк	

ТП 901-7-13-84 -КЖИ-Мн4

Изделие закладное Мн4

Стадия	Масса	Масштаб
Р	15.7кг	

Лист - Листов 1

Госстрой СССР
Союзводоканалпроект
Харьковский
Водоканалпроект

20118-04

Копир. Шелест

Формат А4

Альбом IV

Типовой проект 901-7-13-84

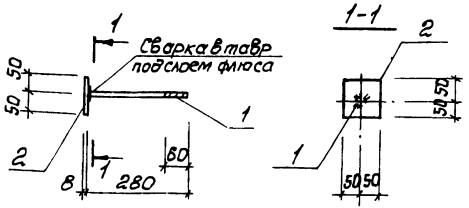

Формат	Зона	Поз.	Обозначение	Наименование	Кол.	Примечание
				Документация		
А4			901-7-13-84 -КЖИ-ТТ2	Технические требования к изготовлению арматурных и закладных изделий		
				Детали		
Б.У.		1		Ф16А I ГОСТ 5781-82 ℓ=280	1	0.44кг
Б.У.		2		полоса $\frac{8\times100\ ГОСТ\ 103-76}{Вст3кп2\ ГОСТ\ 535-79}$ ℓ=100	1	0.53кг

Взам. инв. №

Подпись и дата

Инв. № подл.

Привязан

Инв. №

Нач. отд.	Шейко	
Н. контр.	Постников	
Рук. гр.	Борисенко	
Ст. инж.	Енгалычева	
Инжен.	Никитенко	

ТП 901-7-13-84 -КЖИ-МН5

Изделие закладное МН5

Стадия	Масса	Масштаб
Р	0.97	

Лист - Листов 1

Госстрой СССР
Союзводоканалниипроект
Харьковский
Водоканалпроект

Формат А4

Альбом IV

Типовой проект 901-7-13-84

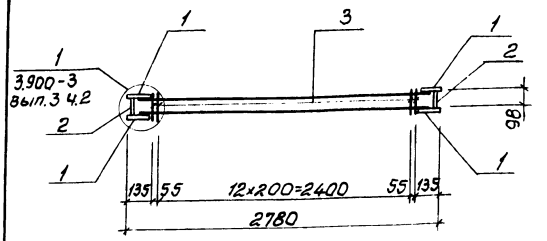

Формат	Зона	Поз.	Обозначение	Наименование	Кол.	Примечание
				Документация		
А4			901-7-13-84-КЖИ-ТТ2	Технические требования к изготовлению арматурных и закладных изделий		
				Сборочные единицы		
А4		1	901-7-13-84-КЖИ-Кр-6А	каркас плоский Кр-6А	2	6.8кг
				Детали		
Б.У.		2		Полоса $\frac{5\times40\ ГОСТ\ 103-76}{Вст3кп2\ ГОСТ\ 535-79}$ ℓ=98	2	0.15кг
Б.У.		3		Ф5Вр I ГОСТ 6727-80 ℓ=140	30	0.02кг

Взам. инв. №

Подпись и дата

Инв. № подл.

Привязан

Инв. №

Нач. отд.	Шейко	
Н. контр.	Постников	
Рук. гр.	Борисенко	
Ст. инж.	Доценко	
Инжен.	Никитенко	

ТП 901-7-13-84 -КЖИ-МН-8А

Изделие закладное МН-8А

Стадия	Масса	Масштаб
Р	14.5	

Лист - Листов 1

Госстрой СССР
Союзводоканалниипроект
Харьковский
Водоканалпроект

20118-04

Копир. Шелест

Формат А4

Альбом IV

Типовой проект 901-7-13-84

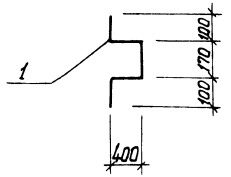

Формат	Зона	Поз.	Обозначение	Наименование	Кол.	Примечание
				Документация		
А4			901-7-13-84 – КЖИ-ТТ2	Технические требования к изготовлению арматурных и закладных изделий.		
				Детали		
Б.Ч.		1		ф16АI 20СТ5781-82 ℓ=1170	1	1.85 кг

Привязан

Инв. №

Взам. инв. №

Подпись и дата

Инв. № подл.

Нач. отд.	Шейко	
Н. контр.	Постников	
Рук. гр.	Борисенко	
Ст. инж.	Доценко	
Инжен.	Лактионов	

Т.П. 901-7-13-84 – КЖИ-МН6

Изделие закладное МН6

Стадия	Масса	Масштаб
Р	1.85 кг	

Лист – Листов 1

Госстрой СССР
Союзводоканалниипроект
Харьковский
Водоканалпроект

Формат А4

Альбом IV

Типовой проект 901-7-13-84

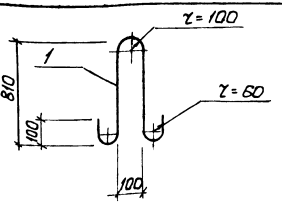

Формат	Зона	Поз.	Обозначение	Наименование	Кол.	Примечание
				Документация		
А4			901-7-13-84 – КЖИ-ТТ2	Технические требования к изготовлению арматурных и закладных изделий.		
				Детали		
Б.Ч.		1		ф22АI 20СТ5781-82 ℓ=2150	1	6.4 кг

Привязан

Инв. №

Взам. инв. №

Подпись и дата

Инв. № подл.

Нач. отд.	Шейко	
Н. контр.	Постников	
Рук. гр.	Борисенко	
Ст. инж.	Доценко	
Инжен.	Лактионов	

ТП 901-7-13-84 – КЖИ-Мн 7

Изделие закладное МН 7

Стадия	Масса	Масштаб
Р	6.4 кг	

Лист – Листов 1

Госстрой СССР
Союзводоканалниипроект
Харьковский
Водоканалпроект

20118-04

Копир. Шелест.

Формат А4

Альбом IV

Типовой проект 901-7-13-84

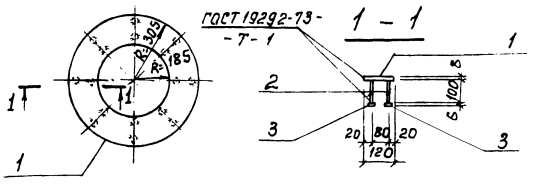

Формат	Зона	Поз.	Обозначение	Наименование	Кол.	Примечание
				Документация		
А4			901-7-13-84 -КЖИ-ТТ2	Технические требования к изготовлению арматурных изделий.		
				Детали		
Б4		1		Полоса $\frac{8\times610\ \text{ГОСТ 82-70}}{\text{Ст3кп2-ГТУ14-1-3023-80}}$ ℓ=610	1	11.59кг
Б4		2		Ф10АIII ГОСТ 5781-82 ℓ=100	16	0.06кг
Б4		3		Полоса $\frac{8\times40\ \text{ГОСТ 103-76}}{\text{Ст3кп2-ГОСТ 535-79}}$ ℓ=40	16	0.08кг

Привязан

Инв.№

Инв.№подл. | Подпись и дата | Взам.инв.№

Нач.отд.	Шейко		
Н.контр.	Лостников		
Рук.гр.	Борисенко		
Ст.инж.	Доценко		
Инжен.	Лактионов		

Т.П. 901-7-13-84-КЖИ-МН9

Изделие закладное МН9

Стадия	Масса	Масштаб
Р	13,83кг	

Лист – Листов 1

Госстрой СССР Союзводоканалпроект Харьковский Водоканалпроект

Формат А4

Альбом IV

Типовой проект 901-7-13-84

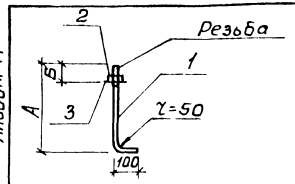

Марка	А	Б	Масса, кг	Резьба
МН8	630	80	1.45	М16
МН10	980	100	4.17	М24

Формат	Зона	Поз.	Обозначение	Наименование	Кол.	Примечание
				Документация		
А4			901-7-13-84-КЖИ-ТТ2	Технические требования к изготовлению арматурных изделий. Переменные данные для изготовления.		
				МН8		
				Детали		
Б4		1		Ф16АIIIГОСТ5781-82 ℓ=730	1	1.2кг
Б4		2		Гайка М16 ГОСТ 5915-74	1	0.03кг
Б4		3		Полоса $\frac{8\times60\ \text{ГОСТ 103-76}}{\text{Ст3кп2 ГОСТ 535-79}}$ ℓ=60	1	0.22кг
				МН10		
				Детали		
Б4		1		Ф24АIIIГОСТ5781-82 ℓ=1080	1	3.85кг
Б4		2		Гайка М24 ГОСТ 5915-74	1	0.1кг
Б4		3		Полоса $\frac{8\times60\ \text{ГОСТ 103-76}}{\text{Ст3кп2 ГОСТ 535-79}}$ ℓ=60	1	0.22кг

Привязан

Инв.№

Инв.№подл. | Подпись и дата | Взам.инв.№

Нач.отд.	Шейко		
Н.контр.	Лостников		
Рук.гр.	Борисенко		
Ст.инж.	Доценко		
Инж.	Лактионов		

Т.П. 901-7-13-84-КЖИ-МН8, МН10

Изделие закладное МН8, МН10

Стадия	Масса	Масштаб
Р	см. табл.	

Лист – Листов 1

Госстрой СССР Союзводоканалпроект Харьковский Водоканалпроект

20118-04

Копир. Шелест

Формат А4

Альбом IV

Типовой проект 901-7-13-84

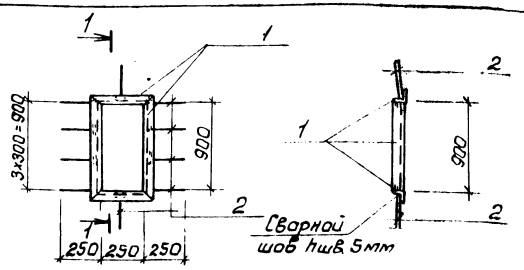

Формат	Зона	Поз.	Обозначение	Наименование	Кол.	Примечание
				Документация		
А4			901-7-13-84-КЖИ-ТТ2	Технические требования к изготовлению арматурных и закладных изделий.		
				Детали		
БУ		1		Уголок 75×75×6 ГОСТ 8509-72 / Вст3кп2-1 ТУ 14-1-3023-80	п.м. 2.3	15.8 кг
БУ		2		ФВА III ГОСТ 5781-82 ℓ=320	10	0.13 кг

Взам. инв. №

Подпись и дата

Инв. № подл.

Привязан

Инв. №

Нач. отд.	Шейко	
Н. контр.	Лостников	
Рук. гр.	Борисенко	
Ст. инж.	Геселева	
Инжен.	Локтионов	

Т.П. 901-7-13-84 -КЖИ-МН11

Изделие закладное МН11

Стадия	Масса	Масштаб
Р	17,1 кг	

Лист - Листов 1

Госстрой СССР Союзводоканалниипроект Харьковский Водоканалпроект

Формат А4

Альбом IV

Типовой проект 901-7-13-84

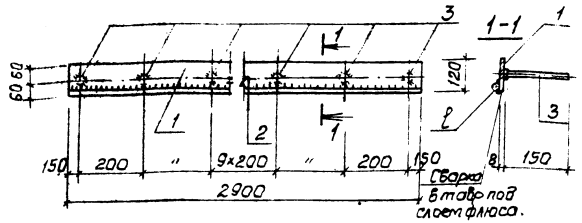

Формат	Зона	Поз.	Обозначение	Наименование	Кол.	Примечание
				Документация		
А4			901-7-13-84-КЖИ-ТТ2	Технические требования к изготовлению арматурных закладных изделий		
				Детали		
БУ		1		Полоса 8×120 ГОСТ 103-76 / Вст3кп2 ГОСТ 535-79 ℓ=2900	1	22.0 кг
БУ		2		ФВА III ГОСТ 5781-82 ℓ=2900	1	4.6 кг
БУ		3		ФВА III ГОСТ 5781-82 ℓ=150	14	0.06 кг

Взам. инв. №

Подпись и дата

Инв. № подл.

Привязан

Инв. №

Нач. отд.	Шейко	
Н. контр.	Лостников	
Рук. гр.	Борисенко	
Ст. инж.	Геселева	
Инжен.	Локтионов	

Т.П. 901-7-13-84 -КЖИ-МН12

Изделие закладное МН12

Стадия	Масса	Масштаб
Р	27,4 кг	

Лист - Листов 1

Госстрой СССР Союзводоканалниипроект Харьковский Водоканалпроект

20118-04

Копир Шелест

Формат А4

Альбом IV

Типовой проект 901-7-13-84

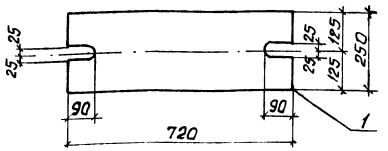

Формат	Зона	Поз	Обозначение	Наименование	Кол.	Примечание
				Документация		
А4			901-7-13-84 -КЖИ-ТТ2	Технические требования к изготовлению арматурных и закладных изделий.		
				Детали		
Б.У.		1		Полоса 20×250 ГОСТ 82-40* / Вст3кп2-ГТ914-1-3023-80 ; Р=720	1	28.3кг

Взам. инв. №

Подпись и дата

Инв. № подл.

Привязан

Инв. №

Нач. отд.	Шейко		
Н. контр.	Постников		
Рук. гр.	Бориченко		
Ст. инж.	Доценко		
Инжен.	Никитенко		

ТП 901-7-13-84 -КЖИ-МС1

Изделие соединительное МС1

Стадия	Масса	Масштаб
Р	28.3	

Лист - Листов 1

Госстрой СССР Союзводоканалниипроект Харьковский Водоканалпроект

Формат А4

Альбом IV

Типовой проект 901-7-13-84

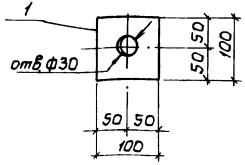

Формат	Зона	Поз.	Обозначение	Наименование	Кол.	Примечание
				Документация		
А4			901-7-13-84 -КЖИ-ТТ2	Технические требования к изготовлению арматурных и закладных изделий		
				Детали		
Б.У.		1		Полоса 10×100 20 СТ 103-76 / Вст3кп2 ГОСТ 535-79 ; Р=100	1	0.8кг

Взам. инв. №

Подпись и дата

Инв. № подл.

Привязан

Инв. №

Нач. отд.	Шейко		
Н. контр.	Постников		
Рук. гр.	Бориченко		
Ст. инж.	Доценко		
Инжен.	Никитенко		

ТП 901-7-13-84 -КЖИ-МС2

Изделие соединительное МС2.

Стадия	Масса	Масштаб
Р	0.8	

Лист - Листов 1

Госстрой СССР Союзводоканалниипроект Харьковский Водоканалпроект

20118-04

Копир. Шелест

Формат А4

Альбом IV

Типовой проект 901-7-13-84

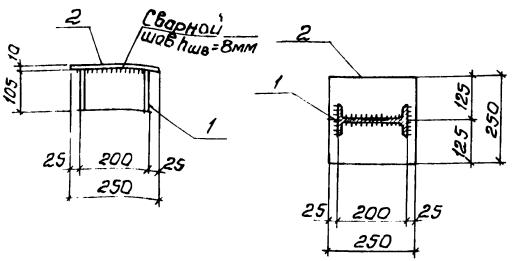

Формат	Зона	Поз.	Обозначение	Наименование	Кол.	Примечание
				Документация		
А4			901-7-13-84-КЖИ-ТТ2	Технические требования		
				к изготовлению арматурных		
				и закладных изделий.		
				Детали		
Б.Ч.		1		Двутавр 20 ГОСТ 8239-72 / Вст3кп2 1.ТУ-14-1-3023-80 ℓ=105	1	2,2 кг
Б.Ч.		2		Полоса 10×250 ГОСТ 82-70* / Вст3кп2-1.ТУ14-1-3023-80 ℓ=250	1	4,3 кг

Взам. инв. №

Подпись и дата

Инв. № подл.

Привязан

Инв. №

Нач. отд.	Шейко	
Н. контр.	Постников	
Рук. гр.	Борисенко	
Ст. инж.	Доценко	
Инжен.	Никитенко	

ТП 901-7-13-84-КЖИ-МС3

Изделие соединительное МС3

Стадия	Масса	Масштаб
Р	6.5	

Лист – Листов 1

госстрой СССР
Союзводоканалниипроект
Харьковский
Водоканалпроект

Формат А4

МН 13
МН 14 (зеркальное отражение)

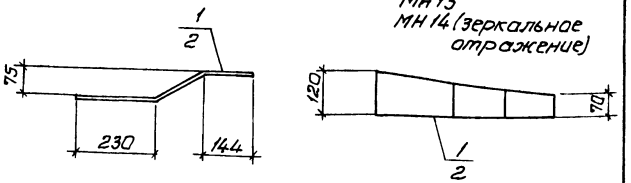

Формат	Зона	Поз.	Обозначение	Наименование	Кол.	Примечание
				Документация		
А4			901-7-13-84-КЖИ-ТТ2	Технические требования		
				к изготовлению арматурных		
				и закладных изделий.		
				МС4		
				Детали		
Б.Ч.		1		Полоса 8×120 ГОСТ 103-76 / Вст3кп2 ГОСТ 535-79; ℓ=560	1	4,2
				МС5		
				Детали		
Б.Ч.		2		Полоса 8×120 ГОСТ 103-76 / Вст3кп2 ГОСТ 535-79; ℓ=560	1	4,2

Взам. инв. №

Подпись и дата

Инв. № подл.

Привязан

Инв. №

Нач. отд.	Шейко	
Н. контр.	Постников	
Рук. гр.	Борисенко	
Ст. инж.	Доценко	
Инжен.	Никитенко	

ТП 901-7-13-84-КЖИ-МС4; МС5

Изделие соединительное МС-4; МС5.

Стадия	Масса	Масштаб
Р	4.2	

Лист – Листов 1

госстрой СССР
Союзводоканалниипроект
Харьковский
Водоканалпроект

20118-04

Копир. Шелест

Формат А4

Альбом IV

Типовой проект 901-7-13-84

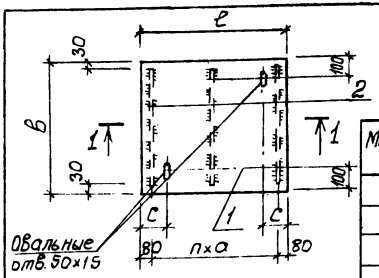

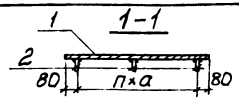

Марка	Размеры, мм					Масса, кг
	ℓ	в	п	а	с	
Щ2	1000	1120	2	420	450	41.3
Щ1	1000	650	2	420	450	23.8
Щ3	860	860	1	350	200	26.6
Щ5	1000	450	2	420	450	15.0
Щ6	1000	850	2	420	450	31.4

Формат	Зона	Поз.	Обозначение	Наименование	Кол.	Примеч.
				Документация		
А4			901-7-13-84 -КЖИ-ТТ2	Технические требования к изготовлению арматурных и закладных изделий.		
				Щ2		
Б.У.		1		Рифлен ст. 4×1120 ГОСТ 8568-77* / Вст3кп2-1-ТУ14-1-3023-80	м² 1.12	37.4 кг
Б.У.		2		Полоса 4×40 ГОСТ 103-76 / Вст3кп2 ГОСТ 535-79 ℓ=1060	3	1.3 кг

Взам. инв. №

Подпись и дата

Инв. № подл.

Привязан

Инв. №

Нач.отд.	Шейко	
Н.контр.	Постников	
Рук.гр.	Борисенко	
Ст.инж.	Енгалычева	
Инжен.	Середняк	

ТП 901-7-13-84 -КЖИ-Щ 1÷Щ3;Щ5;Щ6

Щиты

Щ 1÷Щ 3; Щ 5; Щ 6

Стадия	Масса	Масштаб
Р	см. табл.	

Лист- Листов 2

Госстрой СССР
Союзводоканалниипроект
Харьковский
Водоканалпроект

Альбом IV

Типовой проект 901-7-13-84

Формат	Зона	Поз.	Обозначение	Наименование	Кол.	Примеч.
				Щ1		
Б.У.		1		Рифлен ст. 4×650 ГОСТ 8568-77* / Вст3кп2-1-ТУ14-1-3023-80	м² 0.65	21.6 кг
Б.У.		2		Полоса 4×40 ГОСТ 103-76 / Вст3кп2 ГОСТ 535-79 ℓ=590	3	0.74 кг
				Щ3		
Б.У.		1		Рифлен ст. 4×860 ГОСТ 8568-77* / Вст3кп2-1-ТУ14-1-3023-80	м² 0.74	24.6 кг
Б.У.		2		Полоса 4×40 ГОСТ 103-76 / Вст3кп2 ГОСТ 535-79 ℓ=800	2	1.0 кг
				Щ5		
Б.У.		1		Рифлен ст. 4×450 ГОСТ 8568-77* / Вст3кп2-1-ТУ14-1-3023-80	м² 0.45	15.0 кг
Б.У.		2		Полоса 4×40 ГОСТ 103-76 / Вст3кп2 ГОСТ 535-79 ℓ=390	2	0.5 кг
				Щ6		
Б.У.		1		Рифлен ст. 4×850 ГОСТ 8568-77* / Вст3кп2-1-ТУ14-1-3023-80	м² 0.85	28.4 кг
Б.У.		2		Полоса 4×40 ГОСТ 103-76 / Вст3кп2 ГОСТ 535-79 ℓ=790	3	1.0 кг

Взам. инв. №

Подпись и дата

Инв. № подл.

Привязан

Инв. №

ТП 901-7-13-84-КЖИ-Щ1÷Щ3,Щ5,Щ6

Лист 2

20118-04

Копир Шелест

Формат А4

Альбом IV

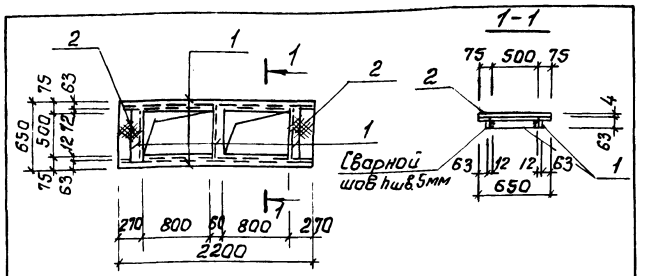

Типовой проект 901-7-13-84

Формат	Зона	Поз.	Обозначение	Наименование	Кол.	Примечание
				Документация		
А4			901-7-13-84-КЖИ-ТТ2	Технические требования к изготовлению арматурных и закладных изделий.		
				Детали		
Б.Ч.		1		Уголок 63х5 ГОСТ 8509-72 / Вст3кп2-1-ТУ.1У-1-3023-80	П.М 4.92	23.6кг
Б.Ч.		2		Рифл.ст. 4х650 ГОСТ 8568-77* / Вст3кп2-1-ТУ.1У-1-3023-80	М2 0.56	17.6кг

Взам.инв.№ | Подпись и дата | Инв.№ подл.

Привязан

Инв.№

Нач.отд.	Шейко	
Н.контр.	Постников	
Рук.гр.	Борисенко	
Ст.инж.	Геселева	
Инжен.	Лактионов	

ТП 901-7-13-84-КЖИ-Щ4

Щит Щ4

Стадия	Масса	Масштаб
Р	41,2кг	

Лист - Листов 1

Госстрой СССР Союзводоканалниипроект Харьковский Водоканалпроект

Альбом IV

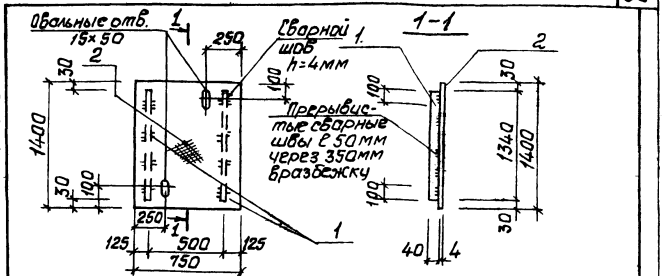

Типовой проект 901-7-13-84

Формат	Зона	Поз.	Обозначение	Наименование	Кол.	Примеч
				Документация		
А4			901-7-13-84-КЖИ-ТТ2	Технические требования к изготовлению арматурных и закладных изделий		
				Детали		
Б.Ч.		1		Полоса 4х40 ГОСТ 103-76 / Вст3кп2 ГОСТ 535-79 ℓ=1340	2	1.7кг
Б.Ч.		2		Рифл.ст. 4х750 ГОСТ 8568-77* / Вст3кп2-1-ТУ.1У.1-3023-80	М2 1.05	31.6кг

Взам.инв.№ | Подпись и дата | Инв.№ подл.

Привязан

Инв.№

Нач.отд.	Шейко	
Н.контр.	Постников	
Рук.гр.	Борисенко	
Ст.инж.	Геселева	
Инжен.	Лактионов	

ТП 901-7-13-84-КЖИ-Щ7

Щит Щ7

Стадия	Масса	Масштаб
Р	35.0 кг	

Лист - Листов 1

Госстрой СССР Союзводоканалниипроект Харьковский Водоканалпроект

20118-04

Копир. Шелест

Формат А4

Альбом IV

Типовой проект 901-7-13-84

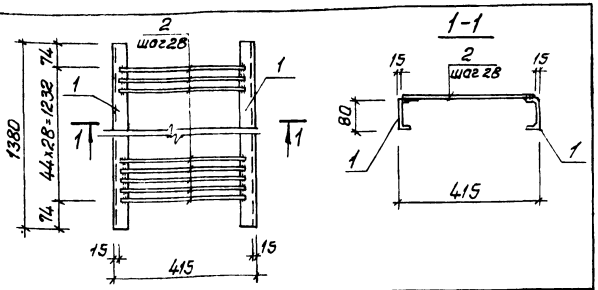

Формат	Зона	Поз.	Обозначение	Наименование	Кол.	Прим.
				Документация		
А4			901-7-13-84-КЖИ-ТТ2	Технические требования к изготовлению арматурных и закладных изделий.		
Б.Ч.		1		Швеллер В ГОСТ 8240-82 Р-1380 / В Ст3кп2-1ТУ14-1-3023-80	2	9.7кг
Б.Ч.		2		ФВАI ГОСТ 5781-82 Р=385	45	0.15кг

Привязан

Инв. №

Подпись и дата

Взам. инв. №

Инв. № подл.

Нач. отд.	Шейко	
Н. контр.	Лостников	
Рук. гр.	Борисенко	
Ст. инж.	Енгалычева	
Инжен.	Вакуленко	

ТП 901-7-13-84-КЖИ-Р1

Решетка Р1

Стадия	Масса	Масштаб
Р	26,15 кг	

Лист - Листов 1

Госстрой СССР
Союзводоканалниипроект
Харьковский
Водоканалпроект

Формат А4

Альбом IV

Типовой проект 901-7-13-84

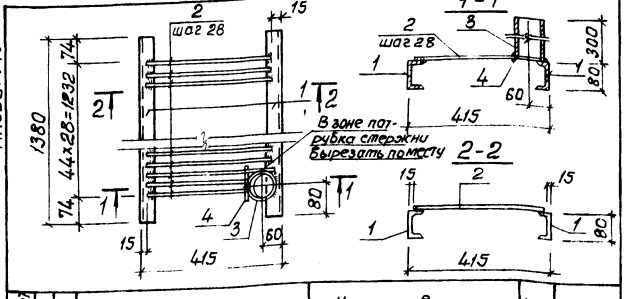

Формат	Зона	Поз.	Обозначение	Наименование	Кол.	Примеч.
				Документация		
А4			901-7-13-84-КЖИ-ТТ2	Технические требования к изготовлению арматурных и закладных изделий.		
Б.Ч.		1		Швеллер В ГОСТ 8240-72 Р-1380 / В Ст3кп2-1ТУ14-1-3023-80	2	9.7кг
Б.Ч.		2		ФВАI ГОСТ 5781-82 Р=385	45	0.15кг
Б.Ч.		3		Труба 80×3,5 ГОСТ 3662-75* Р-300 / В Ст3кп2-1ТУ14-1-3023-80	1	2.5кг
Б.Ч.		4		ФВАI ГОСТ 5781-82 Р=150	1	0.1кг

Привязан

Инв. №

Подпись и дата

Взам. инв. №

Инв. № подл.

Нач. отд.	Шейко	
Н. контр.	Лостников	
Рук. гр.	Борисенко	
Ст. инж.	Енгалычева	
Инжен.	Вакуленко	

ТП 901-7-13-84-КЖИ-Р2

Решетка Р2

Стадия	Масса	Масштаб
Р	28,75 кг	

Лист - Листов 1

Госстрой СССР
Союзводоканалниипроект
Харьковский
Водоканалпроект

20118-04

Копир. Шелест

Формат А4

Альбом IV

Типовой проект 901-7-13-84

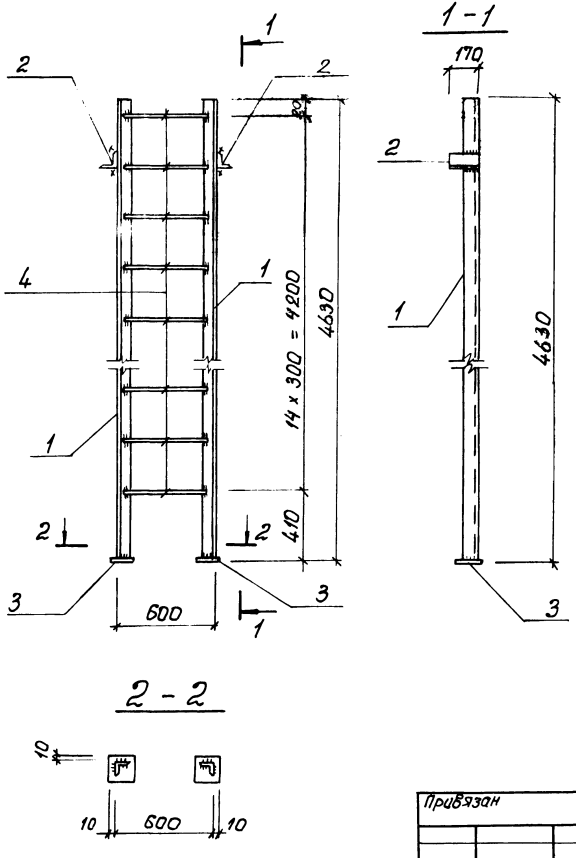

Формат	Зона	Поз.	Обозначение	Наименование	Кол.	Примечание
				Документация		
А4			901-7-13-84-КЖИ-ТТ2	Технические требования к изготовлению арматурных и закладных изделий.		
				Детали		
Б.Ч.		1		Уголок $\frac{80\times80\times6\ ГОСТ\ 8509-72}{В\ ст3\ кп2-1\ ТУ14-1-3023-80}$; ℓ=460	2	32.4кг
Б.Ч.		2		Уголок $\frac{80\times80\times6\ ГОСТ\ 8509-72}{В\ ст3\ кп2-1\ ТУ14-1-3023-80}$; ℓ=170	2	1.3кг
Б.Ч.		3		Полоса $\frac{6\times100\ ГОСТ\ 103-76}{В\ ст3\ кп2\ ГОСТ\ 535-79}$; ℓ=100	2	0.5кг
Б.Ч.		4		Ф18А I ГОСТ 5781-81; ℓ=570	14	1,1кг

Инв. № подл.	Подпись и дата	Взам. инв. №	Привязан	Нач. отд.	Щейко	
				Н. контр.	Постников	
				Рук. гр.	Борисенко	
				Ст. инж.	Доценко	
			Инв. №	Инжен.	Мирошникова	

ТП 901-7-13-84-КЖИ-СТ1

Стремянка СТ1

Стадия	Масса	Масштаб
Р	84.0 кг	–

Лист – Листов 1

Госстрой СССР
Союзводоканалниипроект
Харьковский
Водоканалпроект

20118-04

Копир. Шелест

формат А3

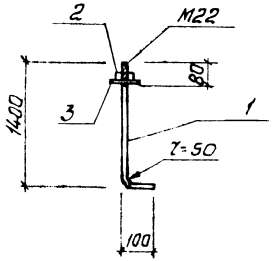

Формат	Зона	Поз.	Обозначение	Наименование	Кол.	Примечание
				Документация		
А4			901-7-13.84 КЖИ-ТТ2	Технические требования		
				к изготовлению арматурных		
				и закладных изделий.		
				Детали		
БЧ		1		ф22 AIГОСТ5781-82 ℓ=1500	1	4,5кг
БЧ		2		Гайка М22ГОСТ5915-74	1	0,1кг
БЧ		3		Полоса 8×80ГОСТ103-76 Вст3кп2ГОСТ535-79 ℓ=60	1	0,22кг

Привязан

Инв. №

Нач. отд. Шейко

Рук. гр. Борисенко

Ст. инж. Весслева

Инжен. Лактионов

ТП 901-7-13.84-КЖИ-Мн13

Изделие закладное Мн13

Стадия	Масса	Масштаб
Р	4,82кг	—

Лист — Листов 1

Госстрой СССР Союзводоканалниипроект Харьковский Водоканалпроект

Инв. № подл. | Подпись и дата | Взам. инв. №

gost.e-ecolog.ru

Формат А4

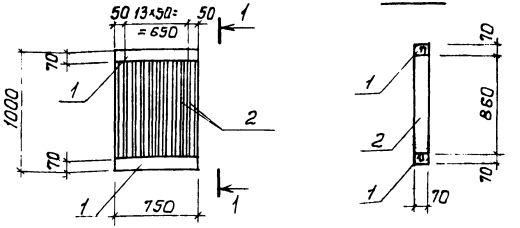

Формат	Зона	Поз.	Обозначение	Наименование	Кол.	Примечание
				Детали		
БЧ		1		Брусок 70×70 ℓ=750	2	
БЧ		2		" 20×70 ℓ=860	16	

Решетку перед укладкой окрасить эпоксидной смолой ЭД-5

Привязан

Инв. №

Нач. отд. Шейко

Н. контр. Постников

Рук. гр. Борисенко

Ст. инж. Весслева

Инжен. Лактионов

ТП 901-7-13-84-КЖИ-Др1.

Решетка Др1

Сосна 2 сорт ГОСТ8486-66*

Стадия	Масса	Масштаб
Р	7,0кг	—

Лист — Листов 1

Госстрой СССР Союзводоканалниипроект Харьковский Водоканалпроект

Инв. № подл. | Подпись и дата | Взам. инв. №

20118-04

Копир. Шелест

Формат А4